5454210-Multi-Elek-man_a 02.12.11 09:49 Seite 1

MMS 800 E

meister CRAFT

D - Multi-Elektrosäge 6

BG - Мултифункционален електрически трион 16

CZ - Multielektrická pila 26

E - Multisierra eléctrica 35

F - Scie électrique 45

GB - Multi-purpose electric saw 55

GR - Ηλεκτρική πολυσέγα 64

H - Többcélú elektromos fűrész 75

HR - Višenamjenska električna pila .. 85

I - Seghetto elettrico pluriuso 94

NL - Multifunctionele elektrische zaag 104

P - Multi-serra eléctrica 114

RO - Ferăstrău electric pentru aplicaţii multiple 124

RUS - Мультиэлектропила 134

SLO - Večnamenska električna žaga ..145

TR - Multi elektrikli testere 154

(D) **ORIGINAL BETRIEBSANLEITUNG**

(BG) **Превод на оригиналното ръководство за експлоатация**

(CZ) **Překlad originálního návodu na obsluhu**

(E) **Traducción de las instrucciones de servicio originales**

(F) **Traduction du manuel d'utilisation original**

(GB) **Translation of the original instructions**

(GR) **Μετάφραση των πρωτότυπων οδηγιών χρήσης**

(H) **Az eredeti kezelési útmutató fordítása**

(HR) **Prijevod originalne upute za uporabu**

(I) **Traduzione delle istruzioni per l'uso originali**

(NL) **Vertaling van de originele gebruiksaanwijzing**

(P) **Tradução das instruções de funcionamento originais**

(RO) **Traducerea manualului de utilizare original**

(RUS) **Перевод оригинального руководства по эксплуатации**

(SLO) **Prevod originalnih navodil za uporabo**

(TR) **Orjinal işletme talimatının tercümesi**



ELECTRONIC

Nr. 5454210

5454210-Multi-Elek-man_a 02.12.11 09:49 Seite 2

Service

Meister Werkzeuge GmbH
Kundenservice

Hastener Straße 4 - 8
D-42349 Wuppertal

Tel.: +49 (0)1805 / 99 21 21
(14 Cent/min aus dem deutschen Festnetz. Mobilfunk max. 42 Cent/min)

Fax: +49 (0)202 / 6 98 05 88

E-Mail: meister-service@meister-werkzeuge.de

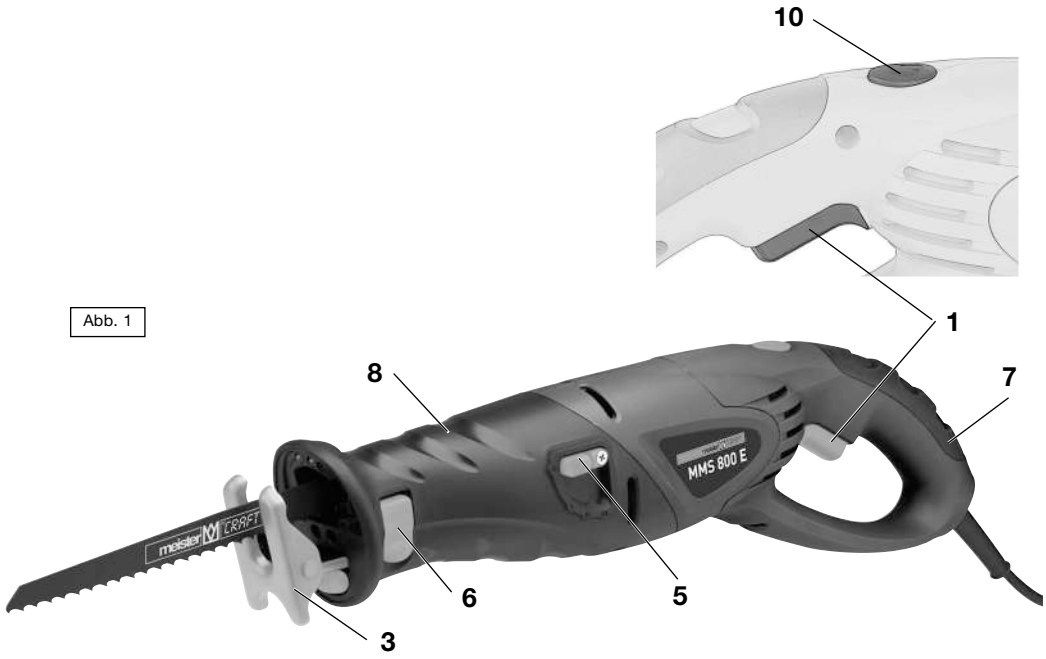

Abb. 1

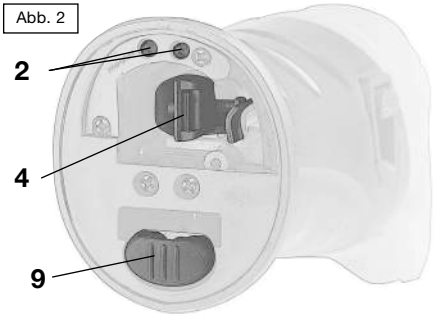



Abb. 2

				PLASTIC		CERAMIC
P	I–III	0–II	0	0–I	I–III	0

max. 200 mm	max. 12 mm	max. 25 mm	PLASTIC max. 8 mm	

Abb. 3

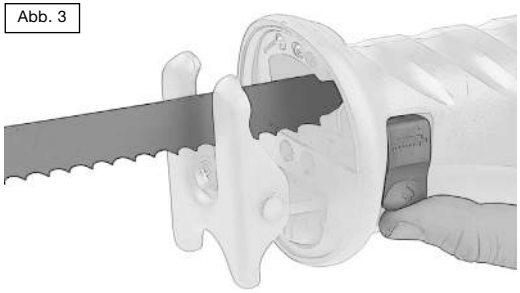

Abb. 4

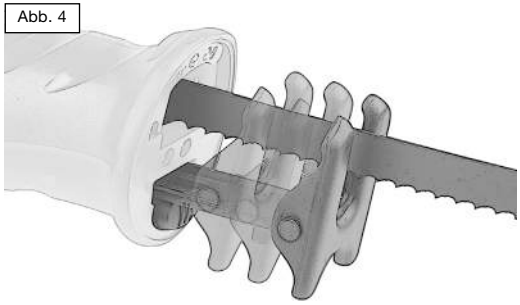

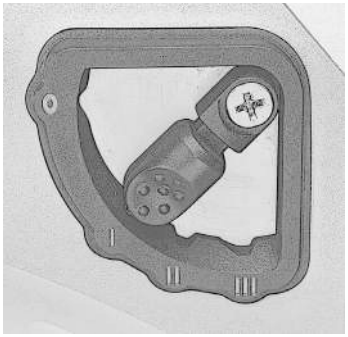

Abb. 5

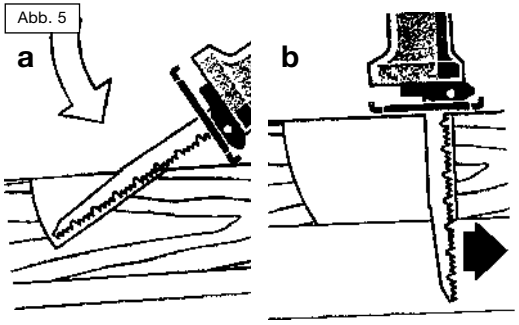



Abb. 6



Abb. 7



Abb. 8



Abb. 9



Abb. 10



D Betriebsanleitung & Sicherheitshinweise

WARNUNG! Zur Verringerung eines Verletzungsrisikos Betriebsanleitung bitte vor der ersten Inbetriebnahme sorgfältig lesen und zusammen mit der Maschine aufbewahren! Bei Weitergabe des Gerätes an andere Nutzer muss diese Betriebsanleitung ebenfalls weitergegeben werden.

Inhalt

	Seite
1 – Lieferumfang	6
2 – Technische Informationen	6
3 – Bauteile	7
4 – Bestimmungsgemäßer Gebrauch	7
5 – Allgemeine Sicherheitshinweise	9
6 – Gerätespezifische Sicherheitshinweise	11
7 – Montage und Einstellarbeiten	12
8 – Betrieb	13
9 – Arbeitsweise	13
10 – Wartung und Umweltschutz	14
11 – Service-Hinweise	14

1 – Lieferumfang

- Multi-Elektrosäge
- 2 Sägeblätter 150 mm für Holz
- 1 Sägeblatt 150 mm für Metall
- 1 Sägeblatt 235 mm für Holz
- Betriebsanleitung
- Garantieurkunde

2 – Technische Informationen

Technische Daten

Stromversorgung	230 V~/50 Hz
Nennaufnahme	800 W
Hubzahl im Leerlauf	n_0 = 0 – 2 700 min^{-1}
Sägehub	20 mm
Schnitt-Tiefe	
- Holz	200 mm
- Metall	12 mm
- Alu	25 mm
Gewicht	3,4 kg
Kabel	250 cm
Schutzklasse	II

Technische Änderungen vorbehalten.

Lärmemission

L_{dpA}: 88,0 dB(A)
L_{dWA}: 99,0 dB(A)

Messunsicherheit:
K_{pA}: 3 dB(A)
K_{WA}: 3 dB(A).

Hand-/Armschwingungen

a_h: 12,57 m/s^2,
Messunsicherheit K: 1,5 m/s^2.

Geräusch-/Vibrationsinformation

Messwerte ermittelt entsprechend EN 60745.

Der angegebene Schwingungsemissionswert wurde beim Sägen von Holz festgestellt. Bei anderen Anwendungen kann der Schwingungsemissionswert abweichen.

Der angegebene Schwingungsemissionswert wurde nach einem genormten Prüfverfahren gemessen und kann zum Vergleich eines Elektrowerkzeugs mit einem anderen verwendet werden.

Der angegebene Schwingungsemissionswert kann auch zu einer einleitenden Einschätzung der Beeinträchtigung verwendet werden.

⚠ ACHTUNG! Der Schwingungsemissionswert kann sich während der Benutzung des Elektrowerkzeugs vom Angabewert unterscheiden, abhängig von der Art und Weise wie das Elektrowerkzeug verwendet wird.

Es müssen Sicherheitsmaßnahmen zum Schutz des Bedieners festgelegt werden. Hierbei erfolgt die Einschätzung der Beeinträchtigung unter Berücksichtigung der tatsächlichen Nutzungsbedingungen. (Dabei sind alle Anteile des Betriebszyklus zu berücksichtigen, d. h. auch Zeiten, in welchen das Elektrowerkzeug abgeschaltet ist und solche, in welchen es zwar eingeschaltet ist, aber ohne Belastung läuft.)

⚠ ACHTUNG! Eine gewisse Lärmbelästigung durch dieses Gerät ist nicht vermeidbar. Verlegen Sie daher lärmintensive Arbeiten auf zugelassene und dafür bestimmte Zeiten. Halten Sie sich ggf. an Ruhezeiten und beschränken Sie die Arbeitsdauer auf das Notwendigste.

⚠ ACHTUNG! Die Einwirkung von Lärm kann zu Schädigungen des Gehörs führen. Daher nur mit einem geeigneten Gehörschutz arbeiten. In der Nähe befindliche Personen sollten daher ebenfalls einen geeigneten Gehörschutz tragen.

3 – Bauteile

1 Ein-/Ausschalter
2 LED-Arbeitslicht
3 Sägeschuh
4 Sägeblattaufnahme
5 Pendelung-Wahlschalter
6 Sägeblatt-Arretierhebel
7 Handgriff
8 Zusatzgriff
9 Sägeschuh-Arretierknopf
10 Lichtschalter

4 – Bestimmungsgemäßer Gebrauch

Sägen in Holz, Metall und Kunststoff.
Raspeln, Reinigen und Entrosten mit geeigneten Zubehörteilen.
Nur geeignete Einsatzwerkzeuge verwenden, dabei sind die jeweiligen Herstellerangaben zu beachten.
Jede andere Anwendung ist bestimmungswidrig. Das Gerät ist für den häuslichen, nicht gewerblichen Gebrauch bestimmt. Das Gerät darf nicht stationär verwendet werden.

Dieses Gerät ist nur zum Einsatz im häuslichen Bereich bestimmt.

Dieses Gerät ist nicht dafür bestimmt, durch Personen (einschließlich Kinder) mit eingeschränkten physischen, sensorischen oder geistigen Fähigkeiten oder mangels Erfahrung und/oder mangels Wissen benutzt zu werden, es sei denn, sie werden durch eine für ihre Sicherheit zuständige Person beaufsichtigt oder erhielten von ihr Anweisungen, wie das Gerät zu benutzen ist. Kinder sollten beaufsichtigt werden, um sicherzustellen, dass sie nicht mit dem Gerät spielen.

⚠ ACHTUNG! Durch bestimmungswidrige Verwendung, Veränderungen am Gerät und den Gebrauch von Teilen, die nicht vom Hersteller geprüft und freigegeben sind, können unvorhersehbare Schäden entstehen.

Nicht bestimmungsgemäßer Gebrauch

Alle Anwendungen mit dem Gerät die nicht im Kapitel „bestimmungsgemäße Ver-wendung“ genannt sind, gelten als eine nicht bestimmungsgemäße Verwendung.

Dieses Elektrowerkzeug ist nicht geeignet zum Fällen von Bäumen.

Verwendungen, für die das Elektrowerkzeug nicht vorgesehen ist, können Gefährdungen und Verletzungen verursachen. Verwenden Sie kein Zubehör, nicht speziell für dieses Elektrowerkzeug vorgesehen ist.

Nur weil Sie das Zubehör an Ihrem Elektrowerkzeug befestigen können, garantiert das keine sichere Verwendung.

Die zulässige Hubzahl des Einsatzwerkzeugs muss mindestens so hoch sein wie die auf dem Elektrowerkzeug angegebene Höchstzahl. Zubehör, das sich schneller als zulässig dreht, kann zerbrechen und umherfliegen.

Es besteht Verletzungsgefahr. Für alle daraus entstandenen Sachschäden sowie Personenschäden, die auf Grund einer Fehlanwendung entstanden sind, haftet der Benutzer des Gerätes.

Bei Verwendung anderer bzw. nicht Original Bauteile an der Maschine erlischt herstellerseitig die Garantieleistung.

Restrisiken:

Die Betriebsanleitung zu diesem Elektrowerkzeug enthält ausführliche Hinweise zum sicheren Arbeiten mit Elektrowerkzeugen. Dennoch birgt jedes Elektrowerkzeug gewisse Restrisiken, die auch durch die vorhandenen Schutzvorrichtungen nicht völlig auszuschließen sind. Bedienen Sie deshalb Elektrowerkzeuge immer mit der notwendigen Vorsicht.

Restrisiken können zum Beispiel sein:

- Berühren von beweglichen Teilen oder Einsatzwerkzeugen.
- Verletzung durch umher fliegende Werkstücke oder Werkstückteile.
- Brandgefahr bei unzureichender Belüftung des Motors.
- Beeinträchtigung des Gehörs bei Arbeiten ohne Gehörschutz.

Ein sicheres Arbeiten hängt auch von der Vertrautheit des Bedienpersonals im Umgang mit dem jeweiligen Elektrowerkzeug ab! Entsprechende Maschinenkenntnis sowie umsichtiges Verhalten beim Arbeiten helfen bestehende Restrisiken zu minimieren.

⚠ WARNUNG! Dieses Elektrowerkzeug erzeugt während des Betriebs ein elektromagnetisches Feld. Dieses Feld kann unter bestimmten Umständen aktive oder passive medizinische Implantate beeinträchtigen. Um die Gefahr von ernsthaften oder tödlichen Verletzungen zu verringern, empfehlen wir Personen mit

medizinischen Implantaten ihren Arzt und den Hersteller vom medizinischen Implantat zu konsultieren, bevor das Elektrowerkzeug bedient wird.

5 – Allgemeine Sicherheitshinweise für den Umgang mit Elektrowerkzeugen

⚠ **WARNUNG! Lesen Sie alle Sicherheitshinweise und Anweisungen.** Versäumnisse bei der Einhaltung der Sicherheitshinweise und Anweisungen können elektrischen Schlag, Brand und/oder schwere Verletzungen verursachen.

Bewahren Sie alle Sicherheitshinweise und Anweisungen für die Zukunft auf.

Der in den Sicherheitshinweisen verwendete Begriff „Elektrowerkzeug“ bezieht sich auf netzbetriebene Elektrowerkzeuge (mit Netzkabel) und auf akkubetriebene Elektrowerkzeuge (ohne Netzkabel).

1 Arbeitsplatzsicherheit

a **Halten Sie Ihren Arbeitsbereich sauber und gut beleuchtet.** Unordnung und unbeleuchtete Arbeitsbereiche können zu Unfällen führen.

b **Arbeiten Sie mit dem Elektrowerkzeug nicht in explosionsgefährdeter Umgebung, in der sich brennbare Flüssigkeiten, Gase oder Staub befinden.** Elektrowerkzeuge erzeugen Funken, die den Staub oder die Dämpfe entzünden können.

c **Halten Sie Kinder und andere Personen während der Benutzung des Elektrowerkzeugs fern.** Bei Ablenkung können Sie die Kontrolle über das Gerät verlieren.

2 Elektrische Sicherheit

a **Der Anschlussstecker des Elektrowerkzeuges muss in die Steckdose passen. Der Stecker darf in keiner Weise verändert werden. Verwenden Sie keine Adapterstecker gemeinsam mit schutzgeerdeten Elektrowerkzeug.** Unveränderte Stecker und passende Steckdosen verringern das Risiko eines elektrischen Schlages.

b **Vermeiden Sie Körperkontakt mit geerdeten Oberflächen, wie von Rohren, Heizungen, Herden und Kühlschränken.** Es besteht ein erhöhtes Risiko durch elektrischen Schlag, wenn Ihr Körper geerdet ist.

c **Halten Sie das Gerät von Regen oder Nässe fern.** Das Eindringen von Wasser in ein Elektrogerät erhöht das Risiko eines elektrischen Schlages.

d **Zweckentfremden Sie das Kabel nicht, um das Elektrowerkzeug zu tragen, aufzuhängen oder um den Netzstecker aus der Steckdose zu ziehen. Halten Sie das Kabel fern von Hitze, Öl, scharfen Kanten oder sich bewegenden Geräteteilen.** Beschädigte oder verwickelte Kabel erhöhen das Risiko eines elektrischen Schlages.

e **Wenn Sie mit einem Elektrowerkzeug im Freien arbeiten, verwenden Sie nur Verlängerungskabel, die auch für den Außenbereich zugelassen sind.** Die Anwendung eines für

den Außenbereich geeigneten Verlängerungskabels verringert das Risiko eines elektrischen Schlages.

f **Wenn der Betrieb des Elektrowerkzeugs in feuchter Umgebung nicht vermeidbar ist, verwenden Sie einen Fehlerstromschutzschalter.** Der Einsatz eines Fehlerstromschutzschalters vermindert das Risiko eines elektrischen Schlages.

3 Sicherheit von Personen

a **Seien Sie aufmerksam, achten Sie darauf, was Sie tun, und gehen Sie mit Vernunft an die Arbeit mit einem Elektrowerkzeug. Benutzen Sie kein Elektrowerkzeug, wenn Sie müde sind oder unter dem Einfluss von Drogen, Alkohol oder Medikamenten stehen.** Ein Moment der Unachtsamkeit beim Gebrauch des Elektrowerkzeugs kann zu ernsthaften Verletzungen führen.

b **Tragen Sie persönliche Schutzausrüstung und immer eine Schutzbrille.** Das Tragen persönlicher Schutzausrüstung, wie Staubmaske, rutschfeste Sicherheitsschuhe, Schutzhelm oder Gehörschutz, je nach Art und Einsatz des Elektrowerkzeuges, verringert das Risiko von Verletzungen.

c **Vermeiden Sie eine unbeabsichtigte Inbetriebnahme. Vergewissern Sie sich, dass das Elektrowerkzeug ausgeschaltet ist, bevor Sie es an die Stromversorgung und/oder den Akku anschließen, es aufnehmen oder tragen.** Wenn Sie beim Tragen des Geräts den Finger am Schalter haben oder das Gerät eingeschaltet an die Stromversorgung anschließen, kann dies zu Unfällen führen.

d **Entfernen Sie Einstellwerkzeuge oder Schraubenschlüssel, bevor Sie das Elektrowerkzeug einschalten.** Ein Werkzeug oder Schlüssel, der sich in einem drehenden Geräteteil befindet, kann zu Verletzungen führen.

e **Vermeiden Sie abnormale Körperhaltung. Sorgen Sie für einen sicheren Stand und halten Sie jederzeit das Gleichgewicht.** Dadurch können Sie das Elektrowerkzeug in unerwarteten Situationen besser kontrollieren.

f **Tragen Sie geeignete Kleidung. Tragen Sie keine weite Kleidung oder Schmuck. Halten Sie Haare, Kleidung und Handschuhe fern von sich bewegenden Teilen.** Lockere Kleidung, Schmuck oder lange Haare können von sich bewegenden Teilen erfasst werden.

g **Wenn Staubabsaug- und -auffangeinrichtungen montiert werden können, vergewissern Sie sich, dass diese angeschlossen sind und richtig verwendet werden.** Verwendung einer Staubabsaugung kann Gefährdungen durch Staub verringern.

4 Verwendung und Behandlung des Elektrowerkzeuges

a **Überlasten Sie das Gerät nicht. Verwenden Sie für Ihre Arbeit das dafür bestimmte Elektrowerkzeug.** Mit dem passenden Elektrowerkzeug arbeiten Sie besser und sicherer im angegebenen Leistungsbereich.

b **Benutzen Sie kein Elektrowerkzeug, dessen Schalter defekt ist.** Ein Elektrowerkzeug, das sich nicht mehr ein- oder ausschalten lässt, ist gefährlich und muss repariert werden.

c **Ziehen Sie den Stecker aus der Steckdose und/oder entfernen Sie den Akku, bevor Sie Geräteeinstellungen vornehmen, Zubehörteile wechseln oder das Gerät weglegen.** Diese Vorsichtsmaßnahme verhindert den unbeabsichtigten Start des Elektrowerkzeuges.

d **Bewahren Sie unbenutzte Elektrowerkzeuge außerhalb der Reichweite von Kindern auf. Lassen Sie Personen das Gerät nicht benutzen, die mit diesem nicht vertraut sind oder diese Anweisungen nicht gelesen haben.** Elektrowerkzeuge sind gefährlich, wenn Sie von unerfahrenen Personen benutzt werden.

e **Pflegen Sie das Gerät mit Sorgfalt. Kontrollieren Sie, ob bewegliche Teile einwandfrei funktionieren und nicht klemmen, ob Teile gebrochen oder so beschädigt sind, dass die Funktion des Elektrowerkzeuges beeinträchtigt ist. Lassen Sie beschädigte Teile vor dem Einsatz des Gerätes reparieren.** Viele Unfälle haben ihre Ursache in schlecht gewarteten Elektrowerkzeugen.

f **Halten Sie Schneidwerkzeuge scharf und sauber.** Sorgfältig gepflegte Schneidwerkzeuge mit scharfen Schneidkanten verklemmen sich weniger und sind leichter zu führen.

g **Verwenden Sie Elektrowerkzeug, Zubehör, Einsatzwerkzeuge usw. entsprechend diesen Anweisungen. Berücksichtigen Sie dabei die Arbeitsbedingungen und die auszuführende Tätigkeit.** Der Gebrauch von Elektrowerkzeugen für andere als die vorgesehenen Anwendungen kann zu gefährlichen Situationen führen.

5 Service

a **Lassen Sie Ihr Elektrowerkzeug nur von qualifiziertem Fachpersonal und nur mit Originalersatzteilen reparieren.** Dadurch wird sichergestellt, dass die Sicherheit des Elektrowerkzeuges erhalten bleibt.

b Wenn die Anschlussleitung beschädigt wird, muss sie – um Gefährdungen zu vermeiden – vom Hersteller oder seinem Kundendienstvertreter ersetzt werden.

6 – Gerätespezifische Sicherheitshinweise

- Halten Sie das Gerät an den isolierten Griffflächen, wenn Sie Arbeiten ausführen, bei denen das Einsatzwerkzeug verborgene Stromleitungen oder das eigene Netzkabel treffen kann. Der Kontakt mit einer spannungsführenden Leitung kann auch metallene Geräteteile unter Spannung setzen und zu einem elektrischen Schlag führen.

- Nur scharfe, einwandfreie Sägeblätter verwenden. Rissige, verbogene oder unscharfe Sägeblätter sofort auswechseln.

- Einsatzwerkzeuge, Hubzahl und Pendelung dem Material anpassen. Auf gleichmäßigen Vorschub achten.

- Das Gerät nur mit montierter Fußplatte (3) betreiben. Beim Arbeiten muss die Fußplatte immer am Werkstück aufliegen.

- Das Gerät stets eingeschaltet an das Werkstück heranführen.

- Asbesthaltiges Material darf nicht bearbeitet werden. Bei anderen faserhaltigen Materialien Schutzmaske und Staubabsaugung verwenden.

- Wenn Geräte im Freien verwendet werden, müssen sie über einen Fehlerstromschutzschalter angeschlossen werden. Verlängerungskabel und Stecker müssen für den Außenbereich zugelassen sein.

- Sägeblatt nicht durch seitliches Gegendrücken abbremsen.

- Sichern Sie das Werkstück gegen Verrutschen mit Hilfe von Spannvorrichtungen.

- Kabel immer nach hinten von der Arbeitsstelle wegführen.

- Während des Betriebes Gerät immer mit beiden Händen führen und einen sicheren Stand einnehmen.

- Das Gerät darf nicht feucht sein und auch nicht in feuchter Umgebung betrieben werden.

- Vor jeder Benutzung Gerät, Kabel und Stecker überprüfen. Lassen Sie Schäden nur von einem Fachmann beseitigen. Stecker nur bei ausgeschalteter Maschine in die Steckdose einstecken.



- Bei stauberzeugenden Arbeiten Atemschutzmaske und Schutzbrille tragen – nicht rauchen, offenes Feuer vermeiden.



- Beim Hantieren mit Sägeblättern und rauhen Werkstoffen Handschuhe tragen.



- Tragen Sie Schutzhandschuhe, um beim Wechseln des Sägeblatts Verletzungen durch die scharfen Schneidkanten des Sägeblattes zu vermeiden.



- Gehörschutz tragen.



- Schutzbrille tragen.

- Vor allen Arbeiten an der Maschine den Stecker aus der Steckdose ziehen.

- Keine Werkzeugschlüssel stecken lassen.

- Allgemeine Sicherheitshinweise für den Umgang mit Elektrowerkzeugen beachten.

- Wenn die Anschlussleitung beschädigt wird, muss sie – um Gefährdungen zu vermeiden – vom Hersteller oder seinem Kundendienstvertreter ersetzt werden.

7 – Montage und Einstellarbeiten

Pendelung (P)

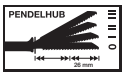

Die einstellbare Pendelbewegung (5) Abb. 1 (P) des Sägeblattes (0 für harte Materialien, bis 3 für weiche Materialien) verbessert in Kombination mit der materialgerechten Hubzahl (H) die Abstimmung der Maschine auf den jeweiligen Werkstoff. Gleichzeitig wird das

Sägeblatt geschont, der Spanauswurf verbessert und die Bildung von Reibungswärme stark reduziert. Die Umschaltung der Pendelung ist auch bei laufender Maschine möglich. Empfehlungen zur Geräteeinstellung siehe Abb. 1.

Sägeblattwechsel (Abb. 3)

Sägeblatt-Arretierhebel (6) ziehen. Sägestaub von der Sägeblattaufnahme entfernen. Sägeblatt gem. Abb. wechseln. Darauf achten, dass der Führungszapfen der Hubstange in das Führungsloch des Sägeblattes eingreift. Sägeblatt darf sich nach loslassen des Arretierhebels (6) nicht herausziehen lassen.

⚠ ACHTUNG! Vor jedem Sägeblattwechsel Netzstecker ziehen!

Sägeschuh einstellen (Abb. 4)

Sägeschuh-Arretierknopf (9) drücken und den Sägeschuh (3) in Längsrichtung auf die gewünschte Position verschieben. Arretierknopf wieder loslassen. Zur Anpassung bzw. sicheren Auflage bei verschiedenen Materialien kann der Sägeschuh zusätzlich in seiner Winkellage verstellt werden.

8 – Betrieb

- Einschalten: den Ein-/Ausschalter (1) drücken. Die Maschineläuft mit der kleinsten Drehzahl an. Festeres drücken des Schalters = höhere Drehzahl

- Ausschalten: Ein-/Ausschalter (1) loslassen.

Der Ein-/Ausschalter kann nicht für den Dauerbetrieb arretiert werden.

- LED-Arbeitslicht
  Für exaktes Arbeiten bei schlechten Lichtverhältnissen können Sie das LED-Arbeitslicht zuschalten (10). Die 2 LED-Lampen leuchten den Schnittbereich aus (Abb. 2).

9 – Arbeitsweise

Sägeblatt, Hubzahl und Pendelung an den Werkstoff anpassen. Fremdkörper aus dem Werkstück entfernen.

⚠ ACHTUNG! Gerät beim Arbeiten immer am Handgriff (7) und Zusatzhandgriff (8) greifen und führen.

Die Angaben in Abb. 1d dienen der Orientierung. Es wird empfohlen, Probeschnitte an Abfallwerkstücken durchzuführen, um die jeweils erforderliche Geräteeinstellung zu bestimmen.

⚠ ACHTUNG! Sicherheitshinweise beachten!

Gerät einschalten und an das zu bearbeitende Werkstück heranführen. Sägeschuh (3) auf der Werkstückoberfläche ansetzen und das Material mit gleichmäßigem Auflagendruck bzw. Vorschub durchsägen. Falls das Sägeblatt verklemmt, Gerät sofort ausschalten. Sägespalt mit geeignetem Werkzeug etwas spreizen und Gerät herausziehen. Nach Beendigung des Arbeitsvorganges Maschine ausschalten und erst dann ablegen, wenn diese vollständig zum Stillstand gekommen ist.

⚠ ACHTUNG! Nach längerem Arbeiten mit kleiner Hubzahl, die Maschine zur Abkühlung ca. 3 Minuten lang mit maximaler Hubzahl im Leerlauf drehen lassen.

⚠ ACHTUNG! Beim Sägen von Metall, insbesondere Stahl sind regelmäßig Kühlpausen für das Sägeblatt einzulegen oder das Sägeblatt mit einem Schneidfett bestreichen! Dadurch werden Standzeit und Schnitthaltigkeit des Sägeblattes erheblich verlängert.

Einfallsägen (Abb. 5)

Wenn mitten in das Werkstück hinein gesägt werden muss und eine Lochbohrung nicht möglich ist, Pendelung auf 0 stellen, Sägeschuh lösen, ganz zurückschieben und arretieren. Sägeblatt in gekippter Maschinenposition und bei eingeschalteter Maschine vorsichtig auf das Werkstück gleiten lassen (a). Sobald das Werkstück durchsägt ist, in normaler Maschinenposition weiterarbeiten (b).

⚠ ACHTUNG! Diese Anwendung ist nur mit kurzen Sägeblättern möglich und wenn in weiche Materialien, wie Weichholz, Isolierstoffe gesägt werden muss.

Bündig sägen (Abb. 6)

In Verbindung mit elastischen Bi-Metall-Sägeblättern (nicht im Lieferumfang) können z.B. hervorstehende Bauelemente (Wasserrohre etc.) unmittelbar an der Wand abgesägt werden. Sägeblatt direkt an der Wand anlegen und durch seitlichen Druck auf die Maschine etwas biegen, sodass der Sägeschuh (3) an der Wand anliegt. Maschine einschalten und mit konstantem, seitlichem Druck Werkstück absägen.

Anwendungsbeispiele

Abb. 7: Kunststoff/Metall sägen

Abb. 8: Gasbeton sägen

Abb. 9: Kunststoffrohre kürzen

Abb. 10: Holz schneiden

10 – Wartung und Umweltschutz

⚠ ACHTUNG! Netzstecker ziehen!

Elektromaschinen nie in Wasser tauchen. Zusätzliche Hinweise entnehmen Sie bitte der Bedienungsanleitung.

Gehäuse mit einem feuchten Tuch abwischen und gut abtrocknen. Keine Lösungsmittel verwenden. Lüftungsschlitze und Sägeblattaufnahme entstauben, ggf. mit einem Staubsauger absaugen.

⚠ ACHTUNG! Nicht mehr brauchbare Elektro- und Akkugeräte gehören nicht in den Hausmüll! Sie sind entsprechend der Richtlinie 2002/96 EC für Elektro- und Elektronik-Altgeräte getrennt zu sammeln und einer umwelt- und fachgerechten Wiederverwertung zuzuführen.



Bitte führen Sie nicht mehr brauchbare Elektrogeräte einer örtlichen Sammelstelle zu. Verpackungsmaterialien nach Sorten getrennt sammeln und gemäß den örtlichen Bestimmungen entsorgen. Einzelheiten erfragen Sie bitte bei Ihrer Gemeindeverwaltung.

11 – Service-Hinweise

- Bewahren Sie die Maschine, Betriebsanleitung und ggf. Zubehör in der Originalverpackung auf. So haben Sie alle Informationen und Teile stets griffbereit.

- MeisterCRAFT-Geräte sind weitgehend wartungsfrei, zum Reinigen der Gehäuse genügt ein feuchtes Tuch.

- MeisterCRAFT-Geräte unterliegen einer strengen Qualitätskontrolle. Sollte dennoch einmal eine Funktionsstörung auftreten, so senden Sie das Gerät bitte an unsere Service-Anschrift. Die Reparatur erfolgt umgehend.

- Eine Kurzbeschreibung des Defekts verkürzt die Fehlersuche und Reparaturzeit. Während der Garantiezeit legen Sie dem Gerät bitte Garantie-Urkunde und Kaufbeleg bei.

- Sofern es sich um keine Garantiereparatur handelt, werden wir Ihnen die Reparaturkosten in Rechnung stellen.

⚠ WICHTIG! Öffnen des Gerätes führt zum Erlöschen des Garantieanspruchs.

⚠ WICHTIG! Wir weisen ausdrücklich darauf hin, dass wir nach dem Produkthaftungsgesetz nicht für durch unsere Geräte hervorgerufene Schäden einzustehen haben, sofern diese durch unsachgemäße Reparatur verursacht oder bei einem Teileaustausch nicht unsere Originalteile bzw. von uns freigegebene Teile verwendet wurden und die Reparatur nicht vom Meister Werkzeuge GmbH Kundenservice oder einem autorisierten Fachmann durchgeführt wurde! Entsprechendes gilt für die verwendeten Zubehörteile.

- Zur Vermeidung von Transportschäden das Gerät sicher verpacken oder die Originalverpackung verwenden.

- Auch nach Ablauf der Garantiezeit sind wir für Sie da und werden eventuelle Reparaturen an MeisterCRAFT-Geräten kostengünstig ausführen.

GB Operating instructions & safety hints

WARNING! To reduce the risk of injury, please read the operating instructions through carefully before using the device, and then store with the machine! When passing the device on to another user, these operating instructions must also be included!

Contents

	Page
1 – Scope of delivery	55
2 – Technical information	55
3 – Components	56
4 – Correct use	56
5 – General safety instructions	57
6 – Safety instructions relating specifically to the equipment	59
7 – Installation and setting	60
8 – Operation	61
9 – Mode of operation	61
10 – Maintenance and environmental protection	62
11 – Service instructions	63

1 – Scope of delivery

- Multi-purpose electric saw
- 2 saw blades, 150 mm for wood
- 1 saw blade, 150 mm for metal
- 1 saw blade, 235 mm for wood
- Operating Instructions
- Guarantee

2 – Technical information

Technical data

Power supply	230 V~/50 Hz
Nominal consumption	800 W
Stroke rate in idle	n_0 = 0–2700 min^{-1}
Saw stroke	20 mm
Cutting depth	
- Wood	200 mm
- Metal	12 mm
- Aluminium	25 mm
Weight	3,4 kg
Cable	250 cm
Protection class	II

Technical changes reserved.

Noise emission/vibration

L_{dpA}: 88 dB(A),
L_{dWA}: 99 dB(A),

Measuring inaccuracy:
K_{pA}: 3 dB(A)
K_{WA}: 3 dB(A)

Hand/arm vibrations

a_h: 12,57 m/s^2,
Measuring inaccuracy K: 1,5 m/s^2.

Noise/vibration information

Measured values determined in accordance with EN 60745.

The specified vibration emission value was determined when sawing wood. When used for other applications, the vibration emission value may deviate. The specified vibration emission value was measured in accordance with a normed test procedure and can be used in order to compare one electrical tool with another.

The specified vibration emission value can also be used for an introductory evaluation of the influence.

⚠ CAUTION! The vibration emission value may fluctuate from the specified value during use of the power tool. These fluctuations will depend on the way in which the power tool is used.

Safety measures must be taken in order to protect the operator. As a result, the evaluation of the influence must be made whilst taking account of the actual conditions of use. (All parts of the operating cycle must be taken into account for this purpose. This also includes times in which the power tool is switched off and times in which it is switched on, but is running without load.)

⚠ CAUTION! A certain amount of noise is unavoidable when using this device. Ensure you carry out noise-intensive work during permitted times. Maintain the quiet periods and limit your work to the absolute minimum.

⚠ CAUTION! The effects of noise may cause damage to the hearing. Only ever work with suitable ear defenders. Anybody else in the vicinity should thus also wear ear defenders.

3 – Components

1 On/Off switch
2 LED working light
3 Saw shoe
4 Saw blade holder
5 Pendulum action selection switch
6 Saw blade locking lever
7 Handle
8 Additional handle
9 Saw shoe locking button
10 Light switch

4 – Correct use

Sawing wood, metal and plastics. Rasping, cleaning and removing rust when used with suitable accessories. Only use suitable inserts and observe the relevant manufacturer's specifications. Any other usage is strongly unadvisable. The device is designed for household use, not for commercial use. The unit ought not to be used as a permanent installation.

The machine is intended only for use in the household.

This unit may not be used by people (including children) with reduced physical, sensory or mental capacities, with a lack of experience and without the appropriate knowledge, unless they are supervised by someone who is responsible for their safety or have been instructed by such a person with regard to how the unit is to be operated. Children should be supervised to ensure that they do not play with the device.

⚠ CAUTION! Incorrect use of, or alterations to the drill, as well as the use of parts not tested and approved by the manufacturer, may cause unforeseen damage.

Improper use of the product

All applications carried out with the device that are not listed in the "Proper use" chapter will be considered improper use.

This power tool is not suitable for cutting down trees.

Uses for which the tool is not designed may cause risks and injury. Do not use accessories that are not intended specifically for this electrical tool.

Just because you can affix an accessory to your electrical tool, there is no guarantee it is safe to use.

The permitted stroke rate of the tool insert must be at least as high as the highest value specified on the electrical tool. Accessories that turn faster than is permitted may break and fly away.

There is a risk of injury. The user of the device is liable for all property and personal damages occurring as the result of incorrect use.

If other components or non-original components are used with the machine, the manufacturer guarantee is voided.

Remaining risks:

The operating instructions for this electrical tool contains comprehensive tips for the safe handling of electrical tools. However, every electrical tool has a certain level of remaining risks which cannot be excluded by the protective mechanisms on the device. Only operate electrical tools always with necessary care.

Remaining risks may be, for example:

- Touching rotating parts or tools.
- Injury caused by flying tools or tool parts.
- Risk of fire with insufficient ventilation of the motor.
- Adverse effects on the hearing caused by working without ear defenders.

The ability to work safely is dependant on the familiarity of the operator when it comes to handling the given electrical tool. Appropriate knowledge of the machinery and careful behaviour when working help to minimise the remaining risks.

⚠ **WARNING! During operation, this power tool generates an electro-magnetic field. This field may, under certain circumstances, influence active or passive medical implants.** In order to reduce the risk of serious or deadly injuries, we recommend persons with such a medical implant to consult their doctor and the manufacturer of the medical implant before using the power tool.

5 – General safety instructions for handling power tools

⚠ **WARNING! Read all safety warnings and all instructions.** Failure to follow the warnings and instructions may result in electric shock, fire and/or serious injury.

Save all warnings and instructions for future reference.

The term “power tool” in the warnings refers to your mains operated (corded) power tool or battery-operated (cordless) power tool.

1 Work area

a **Keep work area clean and well lit.** Cluttered and dark areas invite accidents.

b **Do not operate power tools in explosive atmospheres, such as in the presence of flammable liquids, gases or dust.** Power tools create

sparks which may ignite the dust or fumes.

c **Keep children and bystanders away while operating a power tool.** Distractions can cause you to lose control.

2 Electrical Safety

a **Power tool plugs must match the outlet. Never modify the plug in any way. Do not use any adapter plugs with earthed (grounded) power tools.** Unmodified plugs and matching outlets will reduce risk of electric shock.

b **Avoid body contact with earthed or grounded surfaces, such as pipes, radiators, ranges and refrigerators.** There is an increased risk of electric shock if your body is earthed or grounded.

c **Do not expose power tools to rain or wet conditions.** Water entering a power tool will increase the risk of electric shock.

d **Do not abuse the cord. Never use the cord for carrying, pulling or unplugging the power tool. Keep cord away from heat, oil, sharp edges or moving parts.** Damaged or entangled cords increase the risk of electric shock.

e **When operating a power tool outdoors, use an extension cord suitable for outdoor use.** Use of a cord suitable for outdoor use reduces the risk of electric shock.

f **If it is not possible to avoid using the electrical tool in a damp environment, use a residual current circuit-breaker.** The use of a residual current circuit-breaker reduces the risk of an electrical shock.

3 Personal safety

a **Stay alert, watch what you are doing and use common sense when operating a power tool. Do not use a power tool while you are tired or under the influence of drugs, alcohol or medication.** A moment of inattention while operating power tools may result in serious personal injury.

b **Use personal protective equipment. Always wear eye protection.** Protective equipment such as dust masks, non-skid safety shoes, hard hat, or hearing protection used for appropriate conditions will reduce personal injuries.

c **Prevent unintentional starting. Ensure the switch is in the off-position before connecting to power source and/or battery pack, picking up or carrying the tool.** Carrying power tools with your finger on the switch or energising power tools that have the switch on invites accidents.

d **Remove any adjusting key or wrench before turning the power tool on.** A wrench or a key left attached to a rotating part of the power tool may result in personal injury.

e **Do not overreach. Keep proper footing and balance at all times.** This enables better control of the power tool in unexpected situations.

f **Dress properly. Do not wear loose clothing or jewellery. Keep your hair, clothing and gloves away from moving parts.** Loose clothes, jewellery or long hair can be caught in moving parts.

g **Keep handles dry, clean and free from oil and grease.** Slippery handles do not allow for safe handling and control of the tool in unexpected situations.

h **If devices are provided for the connection of dust extraction and collection facilities, ensure these are connected and properly used.** Use of these devices can reduce dust related hazards.

4 Power tool use and care

a **Do not force the power tool. Use the correct power tool for your application.** The correct power tool will do the job better and safer at the rate for which it was designed.

b **Do not use the power tool if the switch does not turn it on and off.** Any power tool that cannot be controlled with the switch is dangerous and must be repaired.

c **Disconnect the plug from the power source before making any adjustments, changing accessories, or storing power tools.** Such preventive safety measures reduce the risk of starting the power tool accidentally.

d **Store idle power tools out of the reach of children and do not allow persons unfamiliar with the power tool or these instructions to operate the power tool.** Power tools are dangerous in the hands of untrained users.

e **Maintain power tools. Check for misalignment or binding of moving parts, breakage of parts and any other condition that may affect the power tool's operation. If damaged, have the power tool repaired before use.** Many accidents are caused by poorly maintained power tools.

f **Keep cutting tools sharp and clean.** Properly maintained cutting tools with sharp cutting edges are less likely to bind and are easier to control.

g **Use the power tool, accessories and tool bits etc. in accordance with these instructions, taking into account the working conditions and the work to be performed.** Use of the power tool for operations different from those intended could result in a hazardous situation.

5 Service

a **Have your power tool serviced by a qualified repair person using only identical replacement parts.** This will ensure that the safety of the power tool is maintained.

b To avoid hazards, damaged power leads must be replaced by the manufacturer or his customer service representative.

6 – Safety instructions relating specifically to the equipment

- Use only sharp, undamaged saw blades. Torn, bent or blunt blades should be replaced immediately.
- Match the tool insert, stroke rate and pendulum action to the material in question. Pay attention to an even feed.
- The unit may only be operated with the footplate (3) mounted. When working, the footplate should always rest against the work piece.

- Always start the unit before introducing it to the work piece.
- Do not process materials that contain asbestos. When processing other materials that contain fibres, use a face mask and dust extraction unit.
- If the device is to be used outside, it must be connected via a residual current circuit-breaker. Extension cords and plugs must be certified for outdoor use.
- Do not attempt to stop the saw blade by applying pressure to the sides.
- Secure the work piece to prevent it from slipping by using tensioning mechanisms.
- Make sure that cables always lead away from the work place.
- During operation, always guide the device with both hands and ensure that you are standing firmly.
- The device should never be allowed to get wet and should not be operated in a damp environment.
- Prior to each use, check the device, the cable and the plug. Any damages should only be repaired by a specialist. Only plug the device into the socket when the machine is switched off.



- When carrying out work in which dust is generated, wear a face mask and safety goggles - do not smoke and avoid naked flames.



- When handling saw blades and rough materials, wear gloves.



- When changing a saw blade, wear protective gloves to prevent injuries caused by the sharp cutting edges of the blade.



- Wear ear-protectors.



- Wear safety goggles.
- Before carrying out any work on the machine, pull the plug out of the socket.
- Do not leave keys in the machine.
- Observe the general safety notes for handling electrical tools.
- Should the connecting cable be damaged, it must be replaced by the manufacturer or their customer representative in order to prevent risks.

7 – Installation and setting

Pendulum action (P)



The adjustable pendulum action (5) Figure 1 (P) of the saw blade (0 for hard materials, up to 3 for soft materials) is

used in combination with a suitable hub stroke (H) and improves the adjustment of the machine to suit the relevant materials. At the same time, this also protects the saw blade, improves the rate of rejection of shavings and considerably reduces the formation of frictional heat. Switching to pendulum action is also possible when the machine is running. For recommendations with regard to device settings, see Figure 1.

Changing the saw blade (Figure 3)

Pull the saw blade locking lever (6). Remove any sawdust from the saw blade holder. Change the saw blade as shown in the diagram. Ensure that the guide pin of the lifting rod slots into the guide hole of the saw blade. It should not be possible to pull out the saw blade when the locking lever (6) is released.

⚠ CAUTION! Disconnect the power cable prior to changing the blade!

Setting the saw shoe (Figure 4)

Press the saw shoe locking button (9) and slide the saw shoe (3) lengthwise to the desired position. Release the locking button. To adapt or to provide a safe rest for the various materials, the angle of the saw shoe can also be modified.

8 – Operation

- Switching on: Press the On/Off switch (1). The machine starts up with the lowest revolutions. Press down harder on the switch to increase the revolutions.

- Switching off: Release the On/Off switch (1).

The On/Off switch cannot be locked for continuous operation.

- LED working light
  To enable precise working even under bad lighting conditions, you can use the LED working light (10). The 2 LED lamps light up the cutting area (Figure 2).

9 – Mode of operation

Adapt the saw blade, the stroke rate and the pendulum action to the material. Remove foreign objects from the work piece.

⚠ CAUTION! When working, always hold and guide the device by the handle (7) and the additional handle (8).

The specifications in Figure 1d serve as orientation. We recommend carrying out test cuts on waste materials in order to determine the required device settings for the project.

⚠ CAUTION! Observe the safety notes!

Switch the device on, and move it towards the work piece to be processed. Place the saw shoe (3) on the surface of the work piece and saw the material with even pressure and feed. If the saw blade becomes trapped, turn the device off immediately. Use a suitable tool to open up the cut a little and remove the device. When you have finished working, switch off the machine and only put it down when it has come to a complete standstill.

⚠ CAUTION! After working with a low stroke rate for a long period of time, operate at maximum revolutions in idle mode for about

three minutes to allow the machine to cool down.

⚠ CAUTION! When sawing metal, and steel in particular, regularly cooling breaks should be taken in order to allow the saw blade to cool, or brush the blade with a cutting oil! This will considerably increase the durability and edge retention of the blade.

Sawing without pilot hole (Figure 5)

If you need to make a cut in a work piece and it is not possible to make a test hole, set the pendulum action to 0, release the saw shoe, push it right back and lock into place. With the saw blade in a tipped machine position and the machine running, careful guide it across the work piece (a). As soon as the work piece has been sawn through, continue working with the machine in the normal position (b).

⚠ CAUTION! Such usage is only possible with short blades and soft materials, such as soft wood or insulation materials.

Sawing flush (Figure 6)

When used in conjunction with elastic bi-metal blades (not included) you can, for example, cut projecting elements (water pipes etc.) directly flush with the wall. Place the saw blade up directly against the wall and use lateral pressure on the machine to bend it until the saw shoe (3) lies against the wall. Switch the machine on and apply constant, lateral pressure while sawing off the work piece.

Application examples

Figure 7: Sawing plastic/metal

Figure 8: Aerated concrete

Figure 9: Shortening plastic pipes

Figure 10: Cutting wood

10 – Maintenance and environmental protection

⚠ CAUTION! Unplug from the power source!

Never submerge electrical machinery in water. Additional notes can be found in the operating instructions.

Wipe the housing with a damp cloth and dry well. Do not use any cleaning products. Remove the dust from the ventilation slots and the blade holder, and if necessary use a vacuum cleaner.

⚠ CAUTION! Electrical and battery operated units that no longer work should not be disposed of in the household waste! They are to be collected separately, in accordance with the 2002/96 EC directive for the disposal of electrical and electronic waste, and sent for proper and environmentally-friendly recycling.



Please discard power tools no longer usable at a local collection point. Collection and disposal of packaging materials separately by types complying with local rules and regulations. For details, please contact your municipal authority concerned.

11 – Service instructions

- Store the machine, operating instructions and where necessary the accessories in the original packaging. In this way you will always have all the information and parts ready to hand.

- MeisterCRAFT devices are to a large extent maintenancefree, a damp cloth being sufficient to clean the casing. Do not drop electrical machines in water. Please note additional hints given in the operating instructions.

- MeisterCRAFT devices are subject to stringent quality control. If however a functional fault shoult occur, send the device to our servicing address. The repairs will be carried out in a short time.

- A brief description of the defect speeds up the faulttracing and repair time. If within the guarantee period, please enclose the guarantee document and the proof of purchase.

- In so far as a repair under guarantee is not concerned, we will charge the repair costs to your account.

⚠ PLEASE NOTE! Opening of the device invalidates the guarantee claim.

⚠ IMPORTANT! We point out expressly that in accordance with the Product Liability Act we do not take responsibility for any damage caused by our appliances, in so much that said damage is caused by improper repair, or original parts or parts released by us not being used when parts are changed, or repairs not being conducted by Meister Werkzeuge GmbH Customer Service or an authorised specialist! The same applies analogously to the accessories used.

- Pack the device well or use the original packaging in order to avoid transit damage.

- Even after the expiry of the guarantee period, we would like to help you and carry out any repairs at a favourable price.

H Kezelési Utasítás és Biztonsági Előírások

VIGYÁZAT! A sérülésveszély csökkentése érdekében a használati útmutatót az első üzembehelyezés előtt gondosan el kell olvasni és a géppel együtt meg kell őrozni! A gép egy másik felhasználónak való továbbadásakor a jelen használati utasítást ugyanígy tovább kell adni.

Tartalomjegyzék

	oldal
1 – Szállítmány tartalma	75.
2 – Műszaki információk	75.
3 – Alkatrészek	76.
4 – Rendeltetésszerű használat	76.
5 – Általános biztonsági előírások	78.
6 – A berendezéssel kapcsolatos biztonsági előírások	80.
7 – Szerelési és beállítási munkák	81.
8 – Üzemeltetés	82.
9 – Működési mód	82.
10 – Karbantartás és környezetvédelem	83.
11 – Szervizelési tájékoztató	83.

1 – Szállítmány tartalma

- Többcélú elektromos fűrész
- 2 db 150 mm-es fűrészlap faanyagokhoz
- 1 db 150 mm-es fűrészlap fémekhez
- 1 db 235 mm-es fűrészlap faanyagokhoz
- Kezelési Útmutató
- Jótállási jegy

2 – Műszaki információk

Műszaki adatok

Áramellátás	230 V~/50 Hz
Névleges teljesítményfelvétel	800 W
Alapjárati löketszám	n_0 = 0–2 700 min^{-1}
Fűrészelési löket	20 mm
Vágási mélység	
- fában	200 mm
- fémben	12 mm
- alumíniumban	25 mm
Tömeg	3,4 kg
Kábel	250 cm
Érintésvédelmi osztály	II

Változtatások joga fenntartva.

Zajemisszió/rezgés

L_{dpA}: 88 dB(A),
L_{dWA}: 99 dB(A),

Mérési pontatlanság:
K_{pA}: 3 dB(A)
K_{WA}: 3 dB(A

Kéz-/karrezgések

a_h: 12,57 m/s^2,
Mérési pontatlanság K: 1,5 m/s^2.

Zaj-/Vibráció információ

A mérési értékek az EN 60745 szerint.

A megadott rezgés-kibocsátási érték fa fűrészelésekor volt megállapítva. Más alkalmazások esetén a rezgés-kibocsátási érték eltérő lehet. A megadott rezgés-kibocsátási érték egy szabványos vizsgálati eljárás során volt

megmérve, és alkalmazható egy elektromos szerszám összehasonlítására más szerszámmal.

A megadott rezgéskibocsátás felhasználható a befolyásolás bevezető becsléséhez is.

⚠ FIGYELEM! A rezgéskibocsátási érték az elektromos szerszám használata során a megadott értéktől eltérhet, attól függően, hogyan használják az elektromos szerszámot.

A kezelő védelme érdekében meg kell határozni a biztonsági intézkedéseket. Ilyenkor a károsodás becslése a tényleges használati feltételek figyelembevételével történik. (Ennek során a kezelési ciklus valamennyi részét figyelembe kell venni, azaz azokat az időszakokat is, amelyekben az elektromos szerszám ki van kapcsolva, valamint azokat, amelyekben ugyan az be van kapcsolva, de terhelés nélkül működik.)

⚠ FIGYELEM! Nem kerülhető el a berendezés okozta bizonyos zajterhelés. Ezért a nagyon zajos munkavégzést a megengedett és arra kijelölt időszakokban kell végezni. Tartsa magát adott esetben a nyugalmi időhöz, és a munkavégzés időtartamát szorítsa a legszükségesebbre!

⚠ FIGYELEM! A zaj halláskárosodást okozhat. Ezért csak megfelelő fülvédővel dolgozzon! A közelben tartózkodó személyeknek is fülvédőt kell viselniük.

3 – Alkatrészek

1 Be-/kikapcsoló reteszeléssel
2 LED munkahely megvilágító lámpa
3 Fűrésztalp
4 Fűrészlap befogó egység
5 Rezgésbeállító kapcsoló
6 Fűrészlap reteszelőkar
7 Fogantyú
8 Pótfogantyú
9 Fűrésztalp reteszelőgomb
10 Lámpakapcsoló

4 – Rendeltetésszerű használat

Fában, fémben és műanyagokban végzett fűrészelés. Alkalmas tartozékokkal felszerelve reszelésre, tisztításra és rozsdátlanításra is alkalmazható. Csak megfelelő betétszerszámokat használjon, és vegye figyelembe a mindenkori gyártó előírásait. Minden más alkalmazás nem rendeltetésszerű használatnak számít. A berendezés csak háztartási, nem ipari alkalmazásra szolgál. A berendezést nem szabad rögzített, stacioner berendezésként használni.

Ez a készülék csak a ház körüli munkákra szolgál.

Ez a készülék nem rendeltetett arra, hogy korlátozott fizikai, érzéki vagy szellemi képességekkel rendelkező, vagy tapasztalattal és/vagy tudással nem rendelkező személyek használják (beleértve a gyermekeket is), kivéve, ha biztonságukért felelős személy felügyeli őket vagy utasításokat adott nekik az eszköz használatára vonatkozóan. A gyermekeket felügyelni kell annak biztosítása érdekében, hogy nem játszanak az eszközzel.

⚠ FIGYELEM! A készülék rendeltetésének meg nem felelő használata, a készüléken végrehajtott változtatások és olyan alkatrészek használata, amelyeket a gyártó nem ellenőrzött és nem engedélyezett,

előre nem látható károkat okozhatnak. Nem rendeltetésszerű használat

A berendezés mindenfajta alkalmazása, amelyet nem tartalmaz a „rendeltetésszerű használat" c. fejezet, nem rendeltetésszerű használatnak számít.

Ez az elektromos szerszám nem használható fák kivágására.

Ha nem az előírt alkalmazásokra használja az elektromos szerszámot, veszélyhelyzetek alakulhatnak ki, ami sérülést okozhat. Ne használjon olyan tartozékot, amelyet nem ehhez az elektromos szerszámhoz írtak elő.

Ha fel tud helyezni egy tartozékot az elektromos szerszámjára, az még nem garancia a biztonságos használatra.

A szerszámfej megengedett löketszámának legalább annyira magasnak kell lenni, mint az elektromos szerszám megadott maximális löketszámának. Ha a tartozék gyorsabban forog, mint megengedett, eltörhet és elröpülhet.

Sérülési veszély áll fenn! Egy helytelen alkalmazásból származó anyagi károk, illetve személyi sérülések a készülék felhasználóját terhelik.

Ha a géphez más, illetve nem eredeti alkatrészeket használ, ez törli a gyártó által vállalt szavatosságot.

További kockázatok:

Jelen elektromos szerszám üzemeltetési útmutatója részletes utasításokat tartalmaz az elektromos szerszámok biztonságos használatához. Ennek ellenére minden elektromos szerszám rejt bizonyos kockázatokat, amelyek nem zárhatók teljesen ki a létező biztonsági berendezések révén. Ezért kezelje a megfelelő elővigyázatossággal az elektromos szerszámokat.

Példa további kockázatokra:

- A forgó részek vagy betétszerszámok megérintése.
- A szétrepülő munkadarabok vagy részek okozta sérülés.
- Tűzveszély a motor elégtelen szellőztetése esetén.
- Halláskárosodás, ha munka közben nem használ fülvédőt.

A biztonságos szerszámkezelés függ attól is, hogy a kezelő személyzet mennyire ismeri az adott elektromos szerszámot. A megfelelő gépismeretek, illetve a szerszám körültekintő kezelése munka közben segítenek a fennálló kockázatok csökkentésében.

⚠ **Vigyázat! A jelen elektromos szerszám üzem közben elektromágneses mezőt bocsát ki. Ez a mező bizonyos körülmények között befolyásolhatja az aktív vagy passzív orvosi implantátumokat.** A komoly vagy halálos sérülések veszélyének csökkentése érdekében ajánljuk az orvosi implantátumokat viselő személyek számára, hogy konzultáljanak orvosukkal és az orvosi implantátum gyártójával, mielőtt kezelnék az elektromos szerszámot.

5 – Általános biztonsági előírások az elektromos kéziszerszámok kezelésére

⚠ **FIGYELMEZTETÉS! Olvasson el minden biztonsági tudnivalót és utasítást.** A biztonsági tudnivalók és utasítások betartásának elmulasztása áramütést, tüzet és/vagy súlyos sérüléseket okozhat.

A jövőbeni használat érdekében őrizzen meg minden biztonsági tudnivalót és útmutatót.

A biztonsági tudnivalókban alkalmazott „elektromos szerszámgép" fogalom hálózatról működtetett elektromos szerszámgépekre (hálózati kábellel) és akkuval működtetett elektromos szerszámgépekre (hálózati kábel nélkül) vonatkozik.

1 Munkahelyi biztonság

a **Munkaterületét mindig tartsa tisztán és jól megvilágítva.** A rendetlenség és a megvilágítatlan munkaterületek balesetekhez vezethetnek.

b **Ne dolgozzon az elektromos szerszámgéppel robbanásveszélyes környezetben, ahol éghető folyadékok, gázok vagy porok találhatók.** Az elektromos szerszámgépek szikrákat hoznak létre, melyek meggyújthatják a port vagy a gőzöket.

c **Az elektromos szerszámgép használata közben tartsa távol a gyermekeket és az illetéktelen személyeket.** Ha elvonják a figyelmét, elveszítheti a szerszámgép feletti uralmat.

2 Elektromos biztonság

a **Az elektromos szerszámgép csatlakozó dugasznak találnia kell a dugaszoló aljzatba. A dugaszt semmilyen módon sem szabad módosítani. Ne használjon adapter dugaszokat védőföldelt elektromos szerszámgéppel együtt.** A módosítás nélküli dugaszok és a megfelelő dugaszoló aljzatok csökkentik az áramütés kockázatát.

b **Kerülje teste érintkezését a földelt felületekkel, mint pl. csövekkel, fűtőtestekkel, tűzhelyekkel és hűtőszekrényekkel.** Megnő az áramütés veszélyének kockázata, ha az Ön teste földelve van.

c **A készüléket tartsa távol esőtől és nedvességtől.** Nő az áramütés kockázata, ha víz hatol be az elektromos készülékbe.

d **Ne használja a kábelt rendeltetésétől eltérő célokra, az elektromos szerszámgép hordozásához, felakasztásához vagy a hálózati csatlakozó dugasz dugaszoló aljzatból történő kihúzásához. Tartsa távol a kábelt hőtől, olajtól, éles peremektől vagy mozgásban lévő készülékelemektől.** A sérült vagy összegabalyodott kábelek növelik az áramütés kockázatát.

e **Ha egy elektromos szerszámgéppel a szabadban akar dolgozni, csak olyan hosszabbító kábelt használjon, amely külső térben történő használatra is engedélyezett.** A kültéri használatra alkalmas hosszabbító kábel alkalmazása csökkenti az áramütés kockázatát.

f **Ha elkerülhetetlen egy elektromos szerszámgép nedves környezetben történő használata, alkalmazzon egy olyan hibaáramvédő kapcsolót.** Egy hibaáramvédő kapcsoló használata csökkenti az áramütés kockázatát.

3 Személyek biztonsága

a **Legyen figyelmes, ügyeljen arra, hogy mit tesz, és végezze a munkát racionálisan az elektromos szerszámgéppel. Soha ne használjon elektromos szerszámgépet, ha fáradt, illetve kábítószerek, alkohol vagy gyógyszerek hatása alatt áll.** Egy elektromos szerszámgép használata közben egyetlen figyelmetlen pillanat is komoly sérülésekhez vezethet.

b **Hordjon személyi védőfelszerelést és viseljen mindig egy védőszemüveget.** A személyi védőfelszerelés, mint a pormaszk, a csúszásálló biztonsági cipők, a védősisak vagy a hallásvédő viselése, az elektromos szerszámgép mindenkori fajtája és alkalmazása függvényében, csökkenti a sérülések kockázatát.

c **Kerülje a véletlen üzembe helyezést. Győződjön meg arról, hogy az elektromos szerszámgép ki van kapcsolva, mielőtt áramellátásra és/ vagy akkura csatlakoztatja, felemeli, vagy hordozza.** Balesetekhez vezethet, ha a készülék hordozása közben a kapcsolón tartja az ujját, vagy a készüléket bekapcsolva csatlakoztatja az áramellátásra.

d **Az elektromos szerszámgép bekapcsolása előtt távolítsa el a beállító szerszámokat vagy a csavarkulcsot.** A forgó készülékrészekben lévő szerszám vagy szerszámkulcs sérülésekhez vezethet.

e **Kerülje a nem természetes testtartást. Gondoskodjon a stabil álló helyzetről, és mindenkor tartsa meg egyensúlyát.** Így váratlan helyzetekben jobban tudja kontrollálni az elektromos szerszámgépet.

f **Viseljen megfelelő ruházatot. Ne viseljen bő ruházatot vagy ékszereket. Haját, ruházatát és kesztyűit tartsa távol a mozgásban lévő alkotóelemektől.** A mozgásban lévő alkotóelemek behúzhatják a laza ruházatot, az ékszereket vagy a hosszú hajat.

g **Ha lehetőség van porszívó és porgyűjtő szerkezetek felszerelésére, győződjön meg arról, hogy azok csatlakoztatva vannak, és szabályszerűen kerülnek alkalmazásra.** Porelszívó alkalmazása csökkentheti a por miatti veszélyeztetéseket.

4 Az elektromos szerszámgép alkalmazása és kezelése

a **Ne terhelje túl a készüléket. Munkájához használja az annak megfelelő elektromos szerszámgépet.** A megfelelő elektromos szerszámgéppel jobban és biztonságosabban dolgozhat a megadott teljesítménytartományban.

b **Ne használjon olyan elektromos szerszámgépet, melynek meghibásodott a kapcsolója.** A nem be- vagy kikapcsolható elektromos szerszámgép veszélyes és meg kell javíttatni.

c **Húzza ki a dugaszt a dugaszoló aljzatból és/vagy vegye ki az akkut, mielőtt beállításokat végez a készüléken, tartozékelemeket cserél, vagy elrakja a készüléket.** Ez az óvintézkedés megakadályozza az elektromos szerszámgép véletlen beindulását.

d **A használaton kívül lévő elektromos szerszámgépek tárolása gyermekek által el nem érhető helyen történjen. Ne engedje, hogy olyan személyek használják a készüléket, akik azt nem ismerik, és jelen utasításokat nem olvasták el.** Az elektromos szerszámgépek veszélyesek, ha azokat tapasztalatlan személyek használják.

e **A készüléket ápolja gondosan. Ellenőrizze, hogy a mozgatható alkotóelemek kifogástalanul működjenek, és ne szoruljanak, illetve, hogy ne legyenek eltörve vagy olyan mértékben megsérülve alkotóelemek, hogy az csorbítsa az elektromos szerszámgép működését. A készülék használata előtt a sérült alkotóelemeket javíttassa meg.** Számos baleset okát a rosszul karbantartott elektromos szerszámgépek képezik.

f **A vágószerszámokat tartsa élesen és tisztán.** A gondosan ápolt, éles vágóélekkel rendelkező vágószerszámok kevésbé szorulnak be és könnyebben vezethetők.

g **Az elektromos szerszámgépet, a tartozékokat, a behelyezhető szerszámokat stb. alkalmazza jelen utasításoknak megfelelően. Eközben vegye figyelembe a munkafeltételeket és a kivitelezendő tevékenységet.** Az elektromos szerszámgépek rendeltetés szerinti alkalmazásoktól eltérő célra történő használata veszélyes szituációkat teremthet.

5 Szerviz

a **Elektromos szerszámgépe javíttatásához csak szakképzett szakszemélyzetet és csak eredeti pótalkatrészeket vegyen igénybe.** Ezzel biztosított, hogy az elektromos szerszámgép biztonságos marad.

b Ha a csatlakozóvezeték megsérül, azt a veszélyes helyzetek megelőzésére a gyártó céggel, vagy egy Vevőszolgálattal azonnal cseréltesse ki.

6 – A berendezéssel kapcsolatos biztonsági előírások

- Csak éles, kifogástalan fűrészlapokat használjon. A megrepedt, meggörbült vagy már életlen fűrészlapokat azonnal cserélje ki.

- Az alkalmazott szerszámokat, a löketszámot és a rezgőmozgást a megmunkálásra kerülő anyag tulajdonságainak megfelelően kell megválasztani. Ügyeljen az egyenletes előtolásra.

- A berendezést csak az arra felszerelt talplemezzel (3) együtt üzemeltesse. A munka közben a talplemeznek mindig fel kell feküdnie a megmunkálásra kerülő munkadarabra.

- A berendezést mindig csak bekapcsolt állapotban vigye fel a munkadarabra.

- A készülékkel azbesztet tartalmazó anyagokat megmunkálni tilos. Más, rostos szerkezetű anyagok

megmunkálásakor viseljen védőálarcot és alkalmazzon porelszívást.

- Ha a berendezést a szabadban használja, úgy azt csak egy hibaáram védőkapcsolón keresztül csatlakoztassa a hálózatra. Ekkor csak olyan hosszabbítót és csatlakozó dugót szabad használni, amelyek a szabadban való alkalmazásra is engedélyezve vannak.
- A fűrészlapot nem szabad oldalirányú nyomással lefékezni.
- A megmunkálásra kerülő munkadarabot megfelelő befogó berendezéssel biztosítsa be elcsúszás ellen.
- A kábelt a munkahelytől mindig csak hátrafelé vezesse el.
- A munka során a berendezést mindig mindkét kezével fogja és gondoskodjon arról, hogy biztos, szilárd talajon álljon.
- A készüléknek nem szabad nedvesnek lennie és azt nem szabad nedves környezetben használni.
- A berendezést, a csatlakozó kábelt és a csatlakozó dugót minden használat előtt ellenőrizni kell. Ha ezeken rongálódásokat észlel, azt csak egy szakemberrel szabad kijavíttatni. A csatlakozó dugót csak kikapcsolt berendezés mellett dugja be a dugaszoló aljzatba.



- Olyan munkákhoz, amelyek során por keletkezik, viseljen porvédő álarcot és védőszemüveget, – ne dohányozzon és kerülje el a nyilt tüzet.



- A fűrészlapok és durva anyagok kezeléséhez viseljen kesztyűt.



- Viseljen védő kesztyűt, hogy a fűrészlap kicserélésekor elkerülje a fűészlap éles vágóélei által kiváltott sérüléseket.



- Viseljen fülvédőt.
- A berendezésen végzendő bármely munka megkezdése előtt húzza ki a csatlakozó dugót a dugaszoló aljzatból.
- Ne hagyja a szerszámkulcsokat a szerszámon, illetve a szerszámban.
- Tartsa be az elektromos szerszámok kezelésére vonatkozó Általános biztonsági előírásokat.
- Ha a csatlakozóvezeték megsérül, azt a veszélyes helyzetek megelőzésére a gyártó céggel, vagy egy Vevőszolgálattal azonnal cseréltesse ki.

7 – Szerelési és beállítási munkák

Rezgőmozgás (P)



A fűrészlap beállítható (P) rezgőmozgását (kemény anyagoknál 0, az egyre puhább anyagoknál egészen a 3. fokozatig) az anyag tulajdonságainak megfelelő (H) löketszámmal kombinálva

a berendezést optimálisan be lehet állítani a megmunkálásra kerülő anyagra. Az optimális beállítás kíméli a fűrészlapot, megjavítja a forgácskivetést és lényegesen csökkenti a súrlódás során keletkező hőt. A rezgőmozgást járó berendezés mellett is át lehet kapcsolni. Javaslatok a berendezés beállításához - lásd az 1. ábrát.

Fűrészlapcsere (3. ábra)

Húzza meg a fűrészlap reteszelőkart (6). Távolítsa el a fűrészport a fűrészlap befogó egységből. Az ábrán látható módon cserélje ki a fűrészlapot. Ügyeljen arra, hogy a lökőrúd vezetőcsapja belenyúljon a fűrészlap vezetőnyílásába. A fűrészlapnak a reteszelőkar (6) eleresztése után már húzásra sem szabad kijönnie a rögzítéséből.

⚠ FIGYELEM! Minden fűrészlapcsere előtt húzza ki a hálózati csatlakozó dugót!

A fűrésztalp beállítása (4. ábra)

Nyomja meg a fűrésztalp reteszelőgombot (10) és tolja el hosszirányban a kívánt helyzetbe a fűrésztalpat (3). Ismét engedje el a reteszelő gombot. Beállítási céllal, vagy a különböző anyagokra való felfektetéshez ezen felül még a fűrészlap dőlési szöge is beállítható.

8 – Üzemeltetés

- Bekapcsolás: Nyomja be a be-/kikapcsolót (1). A készülék a legalacsonyabb fordulatszámmal indul el. Ha a kapcsolót erősebben benyomja = magasabb fordulatszám.
- Kikapcsolás: Engedje el a be-/kikapcsolót (1).

A be-/kikapcsolót nem lehet tartós üzemhez bekapcsolt állapotban reteszelni.

- LED munkahely megvilágító lámpa Rossz megvilágítás esetén kapcsolja be a LED munkahely megvilágító lámpát (11). A 2 LED-körte megvilágítja a vágási tartományt (2. ábra).

9 – Működési mód

Válassza ki, illetve állítsa be az anyag tulajdonságainak megfelelő fűrészlapot, löketszámot és a rezgőmozgást. Távolítsa el az idegen anyagokat a munkadarabból.

⚠ FIGYELEM! Tartsa be a biztonsági előírásokat! Az ábrán található adatok tájékoztatáó célokra szolgálnak.

Kapcsolja be és vigye rá a berendezést a megmunkálásra kerülő munkadarabra. Tegye fel a fűrésztalpat (3) a megmunkálásra kerülő munkadarabra és egyenletes nyomással, illetve előtolással fűrészelje át az anyagot. Ha a fűrészlap beékelődik, azonnal kapcsolja ki a berendezést. Egy erre alkalmas szerszámmal kissé húzza szét a befűrészelt rést és húzza ki a résből a berendezést. A munkamenet befejezése után kapcsolja ki a berendezést és csak akkor tegye le azt, ha a motor már teljesen leállt.

⚠ FIGYELEM! Ha hosszabb ideig alacsony fordulatszámmal dolgozott, akkor a készüléket a lehűtéshez kb. 3 percig maximális löketszámmal üresjáratban járassa.

Besűllyesztéses fűrészelés (5. ábra)

Ha a munkadarab középén kell megkezdeni a vágást és nincs lehetőség

egy indítási furat befúrására, állítsa be a rezgőmozgást 0-ra, lazítsa ki, majd tolja teljesen hátra és reteszelje ebben a helyzetben a fűrésztalpat. A fűrészlapot bedöntött és bekapcsolt berendezés mellett óvatosan csúsztassa rá a munkadarabra (a). Ha a fűrészlap átért a munkadarabon, hozza normális helyzetbe a berendezést és így folytassa a munkát (b).

Síkkal szintben való fűrészelés (6. ábra)

Rugalmas bimetall-fűrészlapok alkalmazásával (ezek nem tartoznak a készlethez) például a falból kiálló alkatrészeket (vízvezetékcsöveket, stb.) közvetlenül a fal síkjában le lehet fűrészelni. Ehhez a fűrészlapot közvetlenül a fal mellett helyezze fel a munkadarabra és a berendezésre gyakorolt oldalirányú nyomással kissé hajlítsa meg úgy, hogy a (3) fűrésztalp közvetlenül a falnál helyezkedjen el. Kapcsolja be a berendezést, majd állandó oldalirányú nyomás alkalmazásával fűrészelje le a munkadarabot.

Alkalmazási példák

7. ábra: Műanyagok/fémek fűrészelése

8. ábra: Gázbeton fűrészelése

9. ábra: Műanyagcsövek lerövidítése

10. ábra: Fa fűrészelése

10 – Karbantartás és környezetvédelem

⚠ FIGYELEM! Húzza ki a hálózati csatlakozó dugót!

Törölje le egy nedves ruhával, majd alaposan szárítsa meg a berendezés házát. Ne használjon oldószereket.

Távolítsa el a port a szellőzőnyílásokról és a fűrészlap befogó egységből; szükség esetén használjon ehhez egy porszívót.

⚠ FIGYELEM! A már nem használható elektromos berendezéseket és akkumulátorokat ne dobja a háztartási szemétbe! Azokat a Használt elektromos és elektronikai berendezésekről szóló 2002/96 EK irányelvnek megfelelően szelektíven kell gyűjteni, valamint környezetkímélő és szakszerű újrafelhasználáshoz hozzáadni.



A használhatatlanná vált villamos készülékeket a regionális gyűjtőhelyen adja le. A csomagolóanyagokat fajtájuk szerint válogassa szét és a helyi előírásoknak megfelelően távolítsa el a hulladékba. A részletekről a helyi önkormányzatnál kaphat felvilágosítást.

11 – Szervizelési tájékoztató

- A készüléket, a használati utasítást és - ha vannak - a tartozékokat tárolja az eredeti csomagolásban. Így minden információ és minden alkatrész mindíg kéznél van.
- A MeisterCRAFT-készülékek általában nem igényelnek karbantartást, a ház tisztításához elegendő egy nedves ruha. Az elektromos berendezéseket sohasem szabad vízbe mártani, vagy víz alá tenni. További információ a használati utasításban található.
- A MeisterCRAFT-készülékek kiszállításuk előtt szigorú minőségi ellenőrzésen mentek át. Ha ennek ellenére mégis valamilyen üzemzavar

lépne fel, úgy kérjük küldje be a készüléket szervízünkbe. A készüléket ott azonnal megjavítjuk.

- A hiba rövid leírása csökkenti a hibakereséshez és javításhoz szükséges időt. A szavatossági idő alatt a készüléket javításhoz a garancialevéllel és a számlával együtt kell beküldeni.

- Amennyiben a javításra a szavatosság nem vonatkozik, a javítási költségeket fel fogjuk Önnek számlázni.

⚠ FONTOS! A készülék felnyítása a szavatosság megszűnéséhez vezet.

⚠ FONTOS! Nyomatékosan felhívjuk a figyelmet, hogy a termékszavatossági törvény értelmében a készülékünk által okozott károkért nem felelünk, amennyiben ezt szakszerűtlen javítás, vagy nem eredeti, illetve általunk nem engedélyezett pótalkatrészre való alkatrészcsere okozta és a javítást nem a Meister Werkzeuge GmbH egy ügyfélszolgálat vagy egy erre feljogosított szakember végezte el! Ugyanez megfelelően érvényes a tartozékokra is.

- A szállítás során fellépő károk vagy sérülések megelőzésére a készüléket gondosan be kell csomagolni, vagy az eredeti csomagolásban kell beküldeni.

- Mi a szavatosság lejárta után is szívesen állunk rendelkezésére és az esetleg szükséges javításokat előnyös áron fogjuk elvégezni.

Meister Werkzeuge GmbH · Oberkamper Straße 37 - 39 · D-42349 Wuppertal

EG-Konformitätserklärung
Декларация за съответствие с нормите на ЕО
Prohlášení o konformitě s ES
Declaración de conformidad CE
Déclaration de conformité CE
EC-Declaration of Conformity

ΕΚ-δήλωση συμβατότητας
Európai Közösségi Megfelelési Nyilatkozat
Izjava konformnosti tj. suglasnosti
Europske Zajednice
Dichiarazione di conformità CEE
EG-Verklaring van overeenstemming

Declaração de conformidade CE
Declaraţie de conformitate CEE
Сертификат соответствия нормам ЕС
Izjava o skladnosti ES
AB Uygunluk Açıklaması

Für das nachstehende Erzeugnis ...	**Multi-Elektrosäge**
За долуописаното изделие ...	**Мултифункционален електрически трион**
Potvrzujeme tímto, že níže uvedený výrobek ...	**Multielektrická pila**
Declaramos que el producto aquí citado ...	**Multisierra eléctrica**
Nous déclarons que le produit d signé ci-après ...	**Scie électrique**
The following product ...	**Multipurpose Power Saw**
Για το ακόλουθο προϊόν...	**Ηλεκτρική πολυσέγα**
Kijelentjük, hogy a következő berendezés ...	**Többcélú elektromos fűrész**
Za pomenuti proizvod ...	**Multifunkcionalna električna pila**
Per il prodotto sottostante ...	**Seghetto elettrico pluriuso**
Voor het hieronder vermelde produkt ...	**Multifunctionele elektrische zaag**
Para o produto abaixo ...	**Multi-serra eléctrica**
Pentru produsul de mai jos ...	**Fierăstrău electric multifuncţional**
для следующего изделия ...	**Мультиэлектропила**
Za naslednja izdelka ...	**Večnamenska električna žaga**
Aşağida belirtilen ürünün ...	**Elektrikli Çokyönlü Tester**

MMS 800 E **Nr. 5454210** **Bj. 2012 · SN01001**

... wird die Übereinstimmung mit folgenden Richtlinien erklärt:
... се декларира съответствието му със следните норми:
... je v souladu s tûmito smûrnicemi:
... es conforme con las siguientes directivas:
... est conforme aux directives suivantes:
... is herewith declared to conform with the following guidelines:
... δηλώνεται η συμφωνία με τις επόμενες διατάξεις:
... megfelel a következő EK-irányelveknek:
... deklarira se suglasnost sa slijedećim smjernicama:
... si dichiara la conformitą con le seguenti direttive:
... wordt verklaard dat het in overeenstemming is met de volgende richtlijnen:
... é declarada a conformidade com as seguintes directrizes:
... se declară conformitatea cu următoarele normative:
... настоящим подверждается соответствие следующим рекомендательным линиям:
... se izjavlja skladnost z naslednjimi smernicami: 2006/42 EC
... alttaki yönetmeliğe uygun olduğu açıklamır: 2004/108 EC

Angewandte harmonisierte Normen:
Приложени хармонизирани норми:
Aplikované súvisiace normy:
Normas de armonización aplicadas:
Normes harmonisées utilisées:
Applied, harmonized standarts:
Εφαρμογή εναρμονισμένων προδιαγραφών:
Alkalmazott harmonizált szabványok:
Primjenjene usuglašane norme:
Norme armonizzate utilizzate:
Toegepaste, geharmoniseerde normen:
Norma harmónica utilizada:
Primjenjene usuglašane norme:
Применённые нормы:
Uporabljene harmonizirane norme:
Uygulanan normlar:

EN 60745-1:2009
EN 60745-2-11:2003+A1:2007+A1:2009 +A12:2009
EN 55014-1:2006
EN 55014-2:1997+A1:2001
EN 61000-3-2:2006
EN 61000-3-3:1995+A1:2001+A2:2005

Wuppertal, **04.01.2012**

Manfred Benning
Dipl.-Ing.
Technische Leitung/Produktentwicklung

D - Aufbewahrung der technischen Unterlagen:
BG - Съхранение на техническата документация:
CZ - Uschování technické dokumentace:
E - Conservación de la documentación técnica:
F - Conservation de la documentation technique :
GB - Storage of the technical documentation:
GR - Φύλαξη των τεχνικών εγγράφων:
H - A műszaki dokumentumok megőrzése:
HR - Pohranjivanje tehničke dokumentacije:
I - Conservazione della documentazione tecnica:
NL - Bewaring van de technische documenten:
P - Conservação da documentação técnica:
RO - Păstrarea documentaţiei tehnice:
RUS - Хранение технической документации:
SLO - Hranjenje tehnične dokumentacije:
TR - Teknik evrakların muhafazası:

Dipl.-Ing. Manfred Benning
Meister Werkzeuge GmbH
Oberkamper Straße 37 - 39 · D-42349 Wuppertal

© Copyright

Nachdruck oder Vervielfältigung – auch auszugsweise – nur mit Genehmigung der

Meister Werkzeuge GmbH

Oberkamper Str. 37 - 39
D-42349 Wuppertal
Germany

2012/2013

Diese Druckschrift einschließlich aller ihrer Teile ist urheberrechtlich geschützt.

Jede Verwertung außerhalb der engen Grenzen des Urheberrechtsgesetzes ist ohne Zustimmung der Meister Werkzeuge GmbH unzulässig und strafbar.

Das gilt insbesondere für Vervielfältigungen, Übersetzungen, Mikroverfilmungen und die Einspeisung und Verarbeitung in elektronischen Systemen.