忠告

《用户手册》和《保修及保养手册》明确了上汽通用汽车有限公司与用户之间就有关产品质量保证责任、售后服务方面权利与义务设立和终止的约定。请务必在使用本公司产品前认真阅读《用户手册》和《保修及保养手册》。

别 克 凯 越 用 户 手 册

BUICK
心静 思远 志行千里

感谢您选择了由上汽通用汽车为您精心制造的汽车。

凯越汽车采用了高新科技，性能良好。选择凯越，证明您对汽车的性能和款式都有极高的要求。

请通读本手册，因为其中的信息可让您了解如何正确操控汽车，并从中获得最大程度的驾驶享受。

本车辆产品执行企业标准：Q31/0115000110C009-2015

上汽通用汽车有限公司

2015 年 12 月

上汽通用汽车有限公司 （以下简称上汽通用汽车）为 “Buick”、“别克”、“Buick”标志、“凯越”、“Excelle”、“Excelle”标志的合法使用者，并由上汽通用汽车有限公司与通用汽车公司签订的合同予以确认。根据法律规定，未经许可使用上述商标者，将被追究法律责任。

本手册是根据中国路况及上汽通用汽车生产的凯越汽车的具体情况编写的，它只适用于在中国境内行驶的由上汽通用汽车生产的凯越汽车。本手册包括截止至该手册印刷时的最新信息。本公司全权负责该手册的修订及说明，并保留该手册印刷后更改产品而不另行通知的权利。本手册中部分图片是示意图，仅供参考，若图片与实物不符，以实物为准。

请将本手册放置在您的汽车内，以便您无论何时需要均能找到。如果您要转卖汽车，请将本手册随车交给新车主，以便新车主需要时使用。

特别声明

《用户手册》与 《保修及保养手册》明确了上汽通用汽车有限公司与用户之间就有关产品的质量保证责任、售后服务方面权利与义务产生和终止的约定。请务必在使用本公司产品前认真阅读 《用户手册》与 《保修及保养手册》。若您的汽车或零部件因为滥用、疏忽、不正确使用或不按规定的里程／时间间隔进行保养，或未经批准进行改装而导致失效，您将丧失提出索赔的权利，任何直接或间接的保修申请将不被本公司特约售后服务中心接受。

除在本手册中有明确说明拆装步骤的零部件外，用户不得自行对车辆进行改装、调整和拆卸。

如何使用本手册

很多用户在首次买到新车后，都从头到尾阅读新车的用户手册，您如果也同样阅读该手册，您会学到有关这辆新车的特点和操纵方法。您会发现，本手册的插图和文字说明放在一起，查阅非常方便。

本手册版权归上汽通用汽车有限公司
版权所有

别克凯越用户手册

第一章
基本信息 1-1
第二章
座椅与乘客保护系统 2-1
第三章
仪表与控制系统 3-1
第四章
驾驶汽车 4-1
第五章
温度控制系统 5-1
第六章
音响娱乐系统 6-1
第七章
紧急情况处置 7-1
第八章
维修与车辆养护 8-1
第九章
技术信息 9-1

1 基本信息

安全及重要事项 1-3
安全第一 1-5
零件、选装件和附件 1-5
环保和节能 1-6

安全及重要事项

本手册中所有说明对您这辆车的安全操作和使用寿命都很重要。不过，有些说明需要特别注意，因为无视这些说明可能对乘员的安全和车辆的性能造成严重后果，也可能导致您某些权利的丧失。这包括：

1. 正确使用安全带

前后排所有乘员都应使用安全带，儿童必须坐在后排。

不论是短途、市区内还是高速公路行驶，都应系安全带。

统计数据显示，安全带在发生车祸时可有效地降低死亡和重伤机率。（有关详细说明参见第 2 章的 “安全带”）。

小 心

在装配有气囊系统的车辆上必须同时使用安全带，气囊系统只是作为安全带的辅助装置。气囊只有在同时使用安全带的情况下才能为驾驶员及前排乘客提供额外的保护作用。如果碰撞事故中气囊展开，而驾驶员及前排乘客没有使用安全带，发生伤亡事故的机率会大大增加，甚至会造成额外伤害。

2. 检查轮胎及轮胎气压

小 心

轮胎过度磨损和受伤、轮胎气压过低或过高，均会造成意外爆胎，造成人身伤害。

至少每月一次，或者在驾车前以及需要汽车加大负载时，检查轮胎气压。如有必要，按照规定充气。这将显著地延长轮胎使用寿命，并让您的汽车保持安全设计要求。给轮胎充气时，别忘了也给备胎校准气压。

3. 车用液体及润滑剂

按规定的周期和规格使用液体和润滑剂。不按规定周期和规格使用液体和润滑剂可能会损坏您的车辆，甚至造成人员伤害。

请仔细阅读有关章节。

4. 按照规定更换机油

按照规定的行驶时间和行程更换合格的机油。这将延长车辆发动机的寿命。

按照工作环境温度正确使用相应的机油，否则将造成发动机严重损坏。该类损坏不属于保修范围之内。

为避免后顾之忧，请在上汽通用汽车销售有限公司别克特约售后服务中心更换机油，以确保机油符合规格和用量要求。不要接受来路不明或已打开容器中的机油。

5. 检查冷却液液面高度

每次加注燃油时检查发动机冷却液液面高度，确保冷却液在正常高度范围内，以免在驾车时措手不及。

安全第一

虽然本手册所有信息对用户都很重要，但特别重要的信息以如下方式突出显示：

小 心
这里所述的错误操作可能伤害您本人或他人。

注 意
这里所述的错误操作可能损坏您的汽车。

本手册中还有一种中间带斜杠的圆圈，如下图所示。该安全符号表示：

“不要做 …… ”，或“不要发生此事”

需要强调的是本手册应仔细阅读，因为其中包含大量有关如何在各种路况下冷静驾车以及正确使用汽车的有用信息。

请经常阅读所有的内容，并记住所有的警告信息，因为必要时的有效应用将使您获益非浅。

零件、选装件和附件

本手册出版时间见首页，内容包括由上汽通用汽车提供给该车系的所有零件和选装件信息。因此所有信息、图示和规格都是针对在这些情形下装配的车辆。

请一定要与特约售后服务中心联系，以确保您的汽车上所装配的是正宗零件。

注 意
切勿在车上安装非原厂推荐的电气设备，如警报装置、电源装置、车载电话、点火装置和 / 或燃油抑制器，以免严重损坏汽车，尤其是电子系统，防止一般故障甚至短路和起火，这些都不在保修范围内。

注 意

当有非上汽通用汽车有限公司认可的附件加装在车辆上时，它们会影响车辆的性能和安全性，其中的某些附件甚至会造成故障或损坏，这些都不属于车辆的质量保证范围。因安装或使用未经上汽通用汽车有限公司认可的零件 （包括控制模块改装）而对车辆零部件造成的损坏，均不属于车辆的质量保证范围。上汽通用汽车销售有限公司别克特约售后服务中心可以给您的车辆加装上汽通用汽车有限公司原装附件。

环保和节能

面向未来的科技

出于环保考虑，本公司在设计和装配汽车时，采用环保材料，并尽可能使用可回收材料。生产方法也符合环保要求。

这种生产方式是科技进步的成果，更便于车辆解体和材料拆分，供回收再利用。

石棉和镉等材料已停止使用。空调系统采用非氟氯烃化物制冷剂。

驾车时的环保意识

驾车时应有环保意识，降低噪音并减少废气排放。这不但节能而且会提高生活质量。

不必要的过快加速会明显提高燃油消耗。快速起步时轮胎产生的噪音和过高的发动机转速会提高噪音水平达 4 倍之多。

尽可能将档位换至高档。以 2 档行驶的车辆在每小时 50 公里的车速时产生的噪音等于三辆以 4 档行驶、车速为每小时 50 公里的车辆的噪音。

新车第一个 1,000 公里

这段里程对于车辆的耐久性和使用性能十分重要。请阅读相关内容。

城市交通

频繁地停停走走 （如在有交通信号灯和街道上），会显著提高燃油消耗和噪音水平。要时时注意您前方的交通状况，以免不必要的制动。应尽可能地选择在交通流畅的街道上行车。

注意制动距离，不超车就不必频繁地制动和加速，从而减少噪音污染、过度排放和燃油消耗，这在居民区和夜间行车时尤为重要。

怠速

即使在怠速时，发动机也消耗燃油并产生噪音。 5 分钟的怠速，油耗相当于约 1 公里的行程。因此尽可能不要长时间停车怠速。

高速行驶

过度加速行驶会导致燃油消耗过高以及噪音过大。即使稍稍放松一些加速踏板，也可节约燃油，而车速不会显著减小。

车速越高，轮胎噪音和风噪也随之增加。在高档位车速超过 70 公里 / 小时，轮胎产生的噪音就十分明显。

以每小时 150 公里的车速行驶的车辆产生的噪音相当于 4 辆车速为每小时 100 公里车辆的噪音或 10 辆车速为每小时 70 公里车辆的噪音。

车门

请轻轻关闭车门。

轮胎气压

轮胎气压过低会使您的汽车燃油消耗更高以及轮胎磨损，使用费用加倍并影响行车安全。轮胎气压过高会使车轮附着力减小，车身震动加剧，影响行车安全及乘坐舒适性。请每两星期定期检查轮胎。

负载

不必要的负载会增加燃油消耗，特别是在加速时 （城市交通）。负载为 100 千克在城市交通中行驶时，燃油消耗增加量约为 0.5 升 /100 公里。

修理和检验

在修理操作以及生产和检验过程中，上汽通用汽车采用环保材料。

切勿自行进行发动机修理、调试和检验操作，原因如下：

由于对设备不熟悉，可能做出与现行环保法规相抵触的操作；

可回收部件可能没有回收再利用；

皮肤接触某些材料可能有害健康；

不当修理造成索赔权利的丧失。

请将汽车交给上汽通用汽车销售有限公司别克特约售后服务中心进行修理。

2 座椅与乘客保护系统

前排乘客座椅 2-3
后排乘客座椅 2-5
安全带报警钟 2-6
安全带 2-6
每个人都要使用安全带 2-9
如何正确系安全带－成人 2-10
如何正确系安全带－儿童 2-13
年龄较大的儿童 2-13
婴幼儿 2-15
儿童保护系统 2-16
儿童保护装置的安装位置 2-18
儿童保护装置下固定钩和上箍带 （LATCH 系统） 2-19
发生撞车事故后更换 LATCH 系统零部件 2-23
将儿童保护装置固定在后排座椅位置上 2-23
将儿童保护装置固定在前排乘客座椅位置上 2-25
安全带高度调节 2-26
安全带的养护 2-27
头部保护装置 2-29
安全气囊系统 2-30

前排乘客座椅

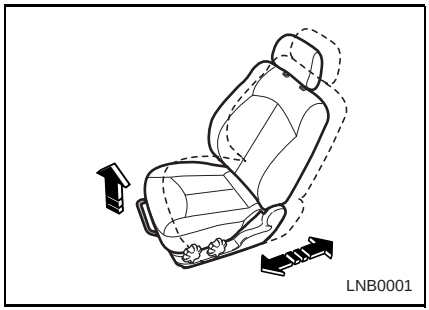

前排的每个椅座和靠背均可调节，座椅备有可调节高度的头部保护装置和三点式胯－肩安全带，以及附加保护系统。

前排座椅滑动调节

小 心

汽车行驶过程中不要调节驾驶员座椅。

驾驶员可能使汽车失控，因而导致人员受伤或车辆受损。

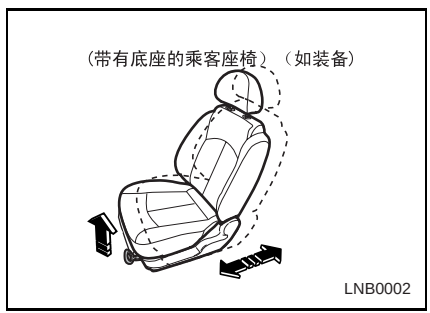

将前排座椅向前或向后移动时：

1. 将位于前排座椅前部下方的手柄向上拉起后不要放手。
2. 将座椅滑动至理想位置。
3. 松开手柄。

前排座椅倾斜度调节

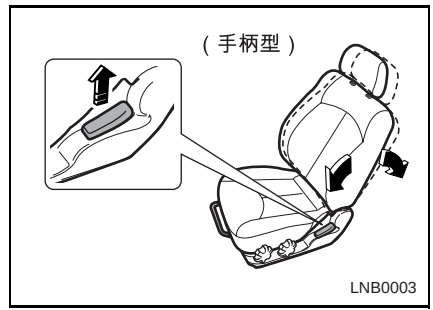

要使靠背向前或向后倾斜，向上抬座椅（手柄型）外侧的手柄直到将靠背调节至理想位置。

小 心

汽车行驶过程中不要调节驾驶员座椅。

驾驶员可能使汽车失控，因而导致人员受伤或车辆受损。

小 心

如果发生撞车事故，前排乘客的座椅若处于倾斜状态，椅背和安全带可能会失去其保护作用，因为乘客可能会从安全带底下滑出去，或虽在安全带下，但已被置于一个很难受的位置。

汽车行驶过程中，前排的两个椅背都不能倾斜。

可能会导致人员严重受伤、死亡或从车内射出去。

驾驶员座椅高度调节

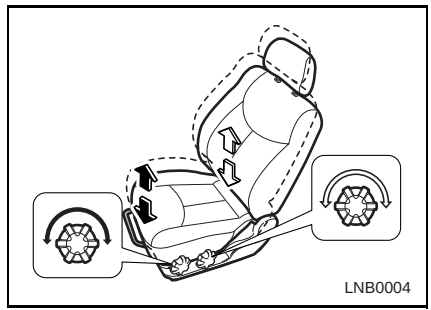

调节驾驶员椅垫位置时，旋转椅垫外侧旋钮，直到将椅垫调节至理想位置为止。

旋转前旋钮，调节椅垫前部高度；旋转后旋钮，调节椅垫后部高度。

前排座椅腰托 （如装备）

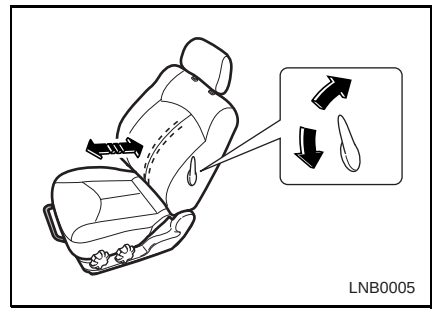

前排座椅腰托为 4 级可调。

要想调节前排座椅腰托，向上拉起或向下按压靠背外侧的调节手柄，直到达到所需的腰部支撑效果。

向下按调节手柄，腰部支撑变强；向上拉调节手柄，腰部支撑变弱。

后排乘客座椅

后排座椅配备有三点式胯－肩安全带。

折叠式后排座椅靠背 （如装备）

小 心

堆放行李等物件时，不要超过前排座椅的高度。

行车过程中，不要让乘客坐在折叠的椅背上。

汽车上专门设计有载物载人的空间，这些空间是分开的。

遇到突然停车或者发生事故时，折叠椅背上未经捆缚的行李和没有保护装置的乘客可能会在车内四处碰撞或者被抛出车外。

可能导致严重受伤或者死亡。

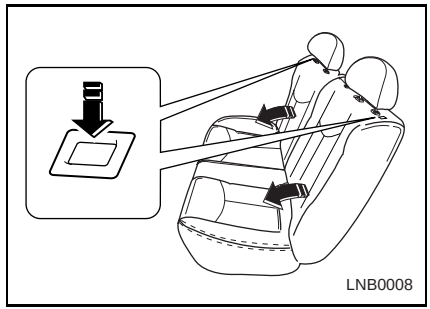

将后排座椅的靠背分别折叠起来：

1. 用一把钥匙插入后排中间座椅安全带下部红色小型锁扣的槽孔，断开小型锁闩并使中间安全带卷回。
2. 将后排座椅靠背顶端的释放按钮向下按。
3. 向前推后排座椅靠背，并折叠起来。

使后排座椅的靠背回复原位：

1. 将中间安全带小型锁闩重新连接至小型锁扣。请勿使安全带扭曲。
2. 抬高后排座椅靠背，将其推至原位确保安全带没有被搭扣夹住。
3. 按下座椅靠背顶端，将靠背锁定原位。
4. 再次向前推座椅靠背，确保靠背锁牢。

小 心

后座有乘客时，开车前要确保后排座椅靠背完全回到原位并已锁好。

汽车行驶过程中，不要按靠背顶端的释放按钮。

如果在汽车行驶过程中去按释放按钮，可能导致乘客受伤。

安全带报警钟

如果驾驶员的安全带尚未系牢，安全带报警钟会鸣叫提示。当车辆行驶超过一定速度时，报警钟会一直鸣叫。

安全带

在撞车事故中或汽车突然启动时，为减少人员受伤的危险性，您的汽车配备有安全带。两个前排座椅、两个后排外侧座椅均配有三点式胯－肩安全带，每条这样的安全带都固定在三个位置上，用于保护那些坐姿正确且按正确方法使用了安全带的乘客。后排中间座椅配备有两点式胯部安全带。

汽车匀速行驶时，处于 ELR （紧急锁紧式伸缩装置）模式下的三点式胯－肩安全带，无需调节长度，即可使人的身体活动自如。

然而，遇到突然停车或停车过猛的情况，或者当汽车加减速过猛时，安全带会自动锁紧，从而对身体形成保护作用。

您永远也无法预先知道您是否将遇到撞车事故。如果遇到撞车事故，您也不知道是否是一起严重事故。

有些事故较轻微，但有些事故非常严重，以至于系好安全带的乘员也未能幸免遇难。当然，多数事故是居于二者之间的。在大多数中等程度事故中，系好安全带的乘员能幸免遇难，有时甚至于未受伤。而未系安全带的人员却受到严重伤害，甚至死亡。

在很多撞车事故中系好安全带很重要 ... 非常重要！

安全带为什么能起保护作用

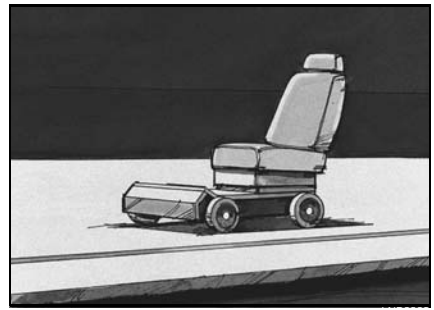

当您乘车或做任何其他事情，都希望尽可能地快。

取一最简单车辆为例。假定座椅直接放到车轮上。

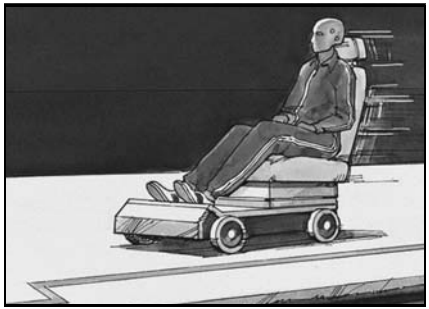

令某人坐在此车上。

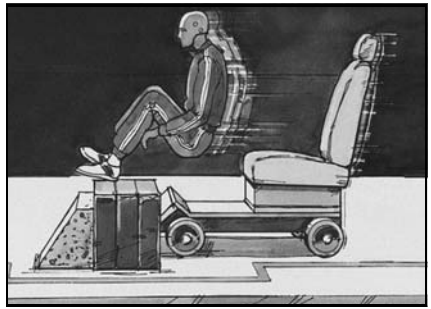

使车辆具有一定速度。然后突然停车。车上乘员并不能停下。

乘员继续向前运动，直到碰到某物体才停止。

在实际的汽车上，这物体很可能就是风窗玻璃。

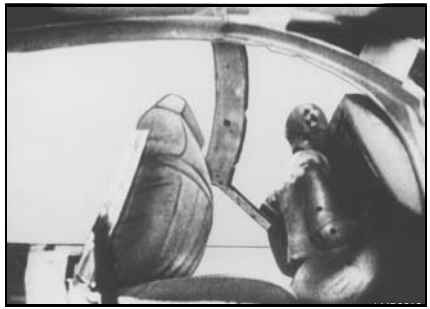

或是仪表板 ...

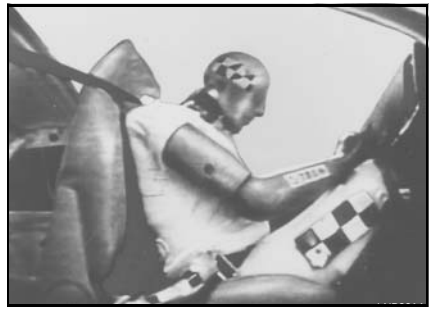

或是安全带！

如果是安全带，您会和汽车一样减速。您需要稍长时间才停下。停止时经过的距离也会长些，您身体最坚固的骨骼承受了这时的作用力。这就是为什么安全带有如此重要的意义。

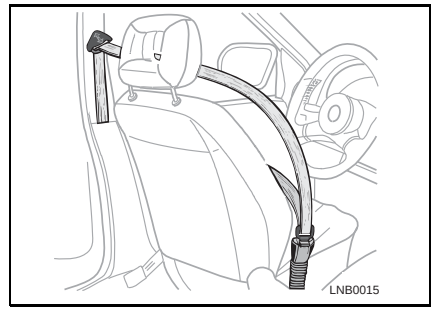

安全带是驾驶员和乘客最重要的安全装置之一。切勿忽视使用安全带。

行车前，轻轻将安全带 （从储存盒中）拉出并扣在扣环中。

安全带锁定时不应扭结。另外，安全带的上部应贴着您的身体。座椅靠背不应过分向后倾斜。

小 心

车辆行驶时倾斜躺着可能很危险。因为这样倾斜躺着，即便扣住安全带，安全带也不会起作用。肩带不能起作用是因为没有贴着您的身体。如果出现撞车事故，您的身体将穿过安全带，伤害颈部或其它部位。胯安全带也不能起作用。如果发生撞车事故，胯安全带会滑到您上腹部处，并施力于此，而不是盆骨。这样可能造成严重的内伤。为了在汽车行驶时得到适当的保护，请将座椅靠背竖直。整个后背靠在靠背上，并正确系好安全带。

每个人都要使用安全带

手册的这部分内容告诉您如何正确地使用安全带。这部分还告诉您对安全带不正确地操作。

小 心

如果您未系安全带遇到撞车事故，您受伤的程度可能会更严重。您可能撞到车内某件东西，或从车内弹出。在同样的撞车事故中，如果您系上安全带，则可能安然无恙。

一些车祸很轻微，有些则非常严重，以至于系好安全带的乘员也不能幸免遇难。不过大多数车祸是介于两者之间。在很多这些中等程度的车祸事故中，系好安全带的乘员可能幸免遇难，有时甚至没有受伤。如果没有系好安全带，他们可能已经身受重伤，甚至死亡。

安全带在汽车上已使用了多年，事实证明：在大多数车祸中，系好安全带的确非常有用。

如何正确系安全带－成人

这部分内容仅适用于有成年人正常身高的所有人。

有关儿童使用安全带的内容，请参见后面的 “如何正确系安全带－儿童”。

首先，您应了解您的汽车装备有哪些保护系统。我们从驾驶员座位开始。

驾驶员座位安全带

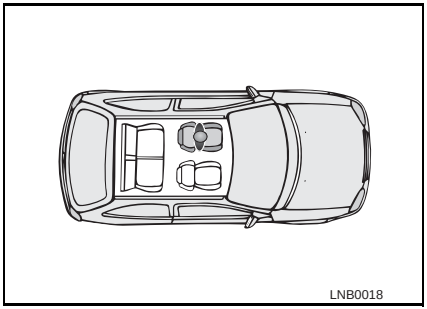

这部分介绍驾驶员保护系统。

胯－肩安全带

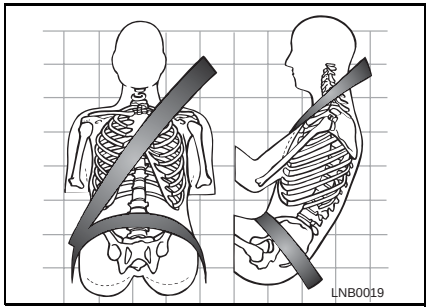

该系统在车门支柱处有条带搭扣的带，在另一端有个扣环。安全带一旦扣住，系统的固定部分控制在胯部，而肩带部分则贴住胸部。若松开，安全带则缩回，以免沾上灰尘或受损。

肩带部分只会在车辆减速或急停车时限制胸部移动。

驾驶员座位备有一条胯－肩安全带。以上说明如何正确系此安全带。

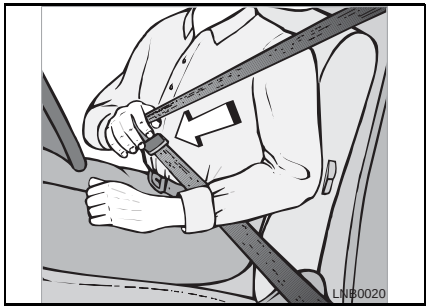

1. 关闭并锁住车门。

小 心

关门前，确信安全带不会妨碍关门，否则安全带或汽车可能受损。

2. 调节座椅，使您的上身能竖直坐好。
3. 轻轻从收缩装置中拉出搭扣，拉起安全带绕过您的身体，不要让安全带扭结。

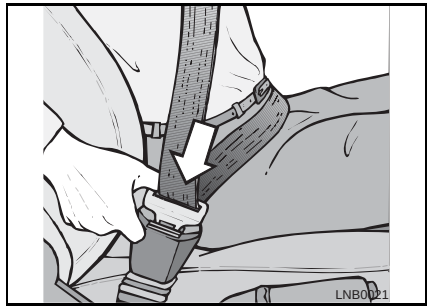

4. 将搭扣插入扣环，直至听到咔嗒一声。
5. 向上拉肩带，将胯带拉紧。

小 心

安全带胯带部分应系得紧些，紧贴臀部，刚接触到大腿。若遇到车祸，撞击力将作用于较结实的盆骨。而且身体不大可能在胯带下面滑动。如果您身体在胯带下滑动，腹部可能受到安全带的作用力，您可能因此严重受伤，甚至致命。肩带应经过肩部跨过胸部。身体的这些部位是承受安全带约束力的最理想部位。

衣服过厚时安全带也许不能正确调节。安全带不得贴着衣服口袋内坚硬和易碎物件，如钢笔、眼镜等，否则使用者可能受伤。

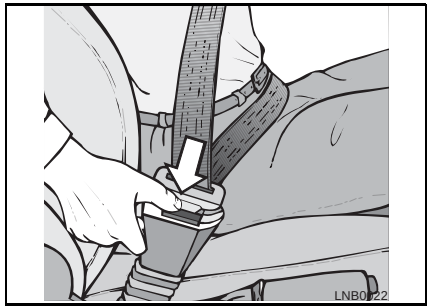

6. 要松开安全带，按压扣环按钮即可。安全带会自动缩回。

前排乘客安全带的使用

前排乘客安全带与驾驶员安全带的使用方法基本相同。

后排乘客安全带的使用

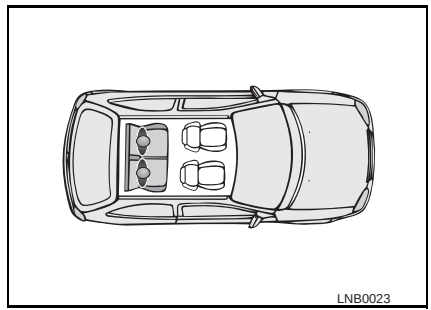

后排座椅乘客也一定要系安全带。

事故统计表明，在车祸中后排不系安全带的乘客比系安全带的乘客更容易受伤。

在车祸中，不系安全带的后排乘客可能被抛出车外。他们也可能碰撞到车内系安全带的乘客。

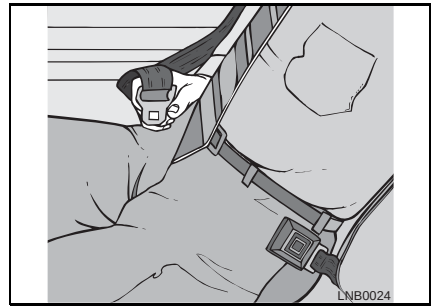

1. 拿起搭扣，将安全带绕过您的身体。不要让安全带扭结。
2. 将搭扣插入扣环，直至听到咔嗒一声。
3. 确保释放按钮向上或向外，以便必要时能随时解开。向上拉肩带，将胯带拉紧。
4. 要松开安全带，可按压扣环按钮，安全带会自动缩回。

怀孕期间安全带的使用

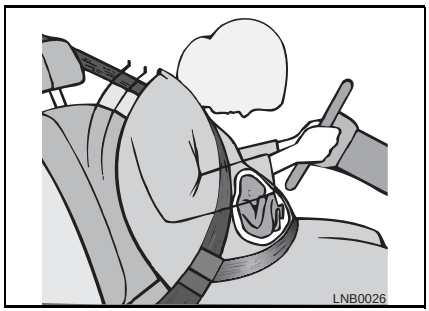

安全带对任何人都起作用，包括孕妇。和所有其他乘客一样，如果孕妇不系安全带，可能会受到更严重的伤害。

孕妇应系胯－肩安全带。在整个怀孕期间，胯带位置都应尽可能低。

保护胎儿的最好办法就是保护母亲。如果安全带系得正确，遇到车祸时，胎儿很可能不会受伤。对于孕妇，与其他任何人一样，正确系好安全带是使安全带起作用的关键。

如何正确系安全带－儿童

小 心

应该知道一些关于安全带和儿童的注意事项。对于婴幼儿和较大儿童有些程度上的不同。为了保护车内所有人，应遵循以下规定。

您车内所有乘员都需要保护，尤其是婴儿和较成人矮的儿童。

实际上，即使装有适合儿童使用的保护系统以及有符合儿童乘车的所有具体条件，儿童也只能坐在后排座位。

年龄较大的儿童

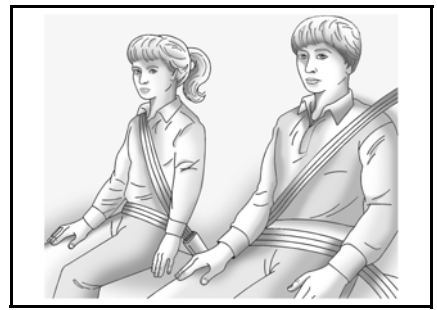

已坐不下儿童安全座椅且年龄较大的儿童应佩戴安全带。

儿童安全座椅附带的制造商使用说明表明了该儿童安全座椅的体重和身高限制。在儿童通过以下适用性测试之前，要配合胯 / 肩式安全带一起使用儿童安全座椅：

- 在座椅上尽量靠后乘坐。膝盖在座椅边缘弯曲了吗？ 如果是，请继续。

  如果不是，请还是使用儿童安全座椅。

- 扣好胯 / 肩式安全带。肩带放在肩膀上吗？ 如果是，请继续。如果不是，请还是使用儿童安全座椅。
- 胯带在佩戴时是否尽可能靠下并紧贴臀部，刚好接触到大腿？ 如果是，请继续。如果不是，请还是使用儿童安全座椅。
- 在整个行程中，是否能保持安全带的正确佩戴？ 如果是，请继续。如果不是，请还是使用儿童安全座椅。

问： 怎样算是佩戴安全带的正确方式？

答： 年龄较大的儿童应佩戴胯 / 肩式安全带，并获得肩带所能提供的额外约束力。肩带不能跨过面部或颈部。胯带应紧贴臀部，并刚好接触到大腿上部。发生撞车事故时，这样可将安全带的作用力施加到儿童的骨盆上。切勿将胯带佩戴在腹部，否则在发生撞车事故时会导致严重甚至致命的内伤。

根据事故统计数据，儿童和婴儿正确紧固于固定在后排乘坐位置上的儿童保护系统或婴儿保护系统中时，会更为安全。

发生撞车事故时，未扣好安全带的儿童会撞到扣好安全带的其他人，或者被抛出车外。年龄较大的儿童需要正确使用安全带。

小 心

切勿如此佩戴安全带。
绝不能让两名儿童共用一根安全带。这样佩戴无法让安全带正确分散冲击力。发生撞车事故时，两名儿童会撞到一起并受重伤。安全带必须每次仅供一人使用。

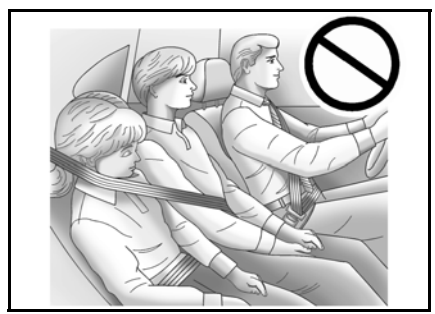

小 心

切勿如此佩戴安全带。
在儿童佩戴安全带时，绝不能让肩带压在儿童背后。胯 / 肩式安全带如果佩戴不正确，会使儿童受重伤。发生撞车事故时，肩带不能对儿童起到保护作用。儿童会过度前冲，从而增大头部和颈部受伤的机会。儿童可能还会在胯带下滑动。安全带的作用力则将刚好作用于腹部。这可能会造成严重或致命的伤害。肩带应越过肩膀并跨过胸部。

婴幼儿

车内的每个人都需要保护！ 这其中也包括婴幼儿。旅程的长短以及旅行者的年龄和体型都不能改变这种需求，每个人都有必要使用安全保护装置。

小 心

如果肩带缠绕在儿童的颈部，当安全带不断收紧时，儿童会受重伤或被勒死。绝不能让儿童单独留在车内，也绝不能让儿童玩安全带。

安全气囊加上胯 / 肩式安全带可为成人和年龄较大的儿童提供保护，但对婴幼儿却并非如此。车辆的安全带系统和安全气囊系统都不是为保护婴幼儿而设计的。婴幼儿每次乘车时，都应使用适当的儿童保护装置加以保护。

未加适当束缚的儿童会撞到其他人，或被抛出车外。

小 心

切勿如此佩戴安全带。
乘车时切勿怀抱婴儿或儿童。发生撞车事故时，由于碰撞的冲击力，婴儿或儿童会变得非常沉重，根本无法抱住。
例如，在仅为 40 公里 / 小时的车速下发生撞车事故时，一名 5.5 公斤重的婴儿会突然在怀抱者的手臂上施加 110 公斤的作用力。婴儿应固定在适当的保护装置内。

小 心

切勿如此佩戴安全带。
儿童若紧贴安全气囊或距安全气囊太近，当安全气囊充气时会受重伤或死亡。禁止将后向式儿童保护装置放在右前座椅上。后向式儿童保护装置应固定在后排座椅上。前向式儿童保护装置也最好固定在后排座椅上。如果必须将前向式儿童保护装置固定在右前座椅上，请务必将前排乘客座椅尽量往后移。

问：加装的儿童保护装置有哪些不同类型？

答：车主可购买的加装儿童保护装置有 4 种基本类型。选择具体类型的儿童保护装置时，不仅要考虑儿童的体重、身高和年龄，而且还要考虑车辆是否适合安装这种保护装置。大多数基本类型的儿童保护装置都有许多不同的型号可选。购买儿童保护装置时，要确保其是为在车辆上使用而设计的。如果是，保护装置上会有标签注明，该装置符合国家机动车辆安全标准。

保护装置附带的制造商使用说明表明了该保护装置的体重和身高限制。此外，还有许多种保护装置可适用于有特殊需要的儿童。

小 心

为了减小在发生撞车事故时颈部和头部受伤的风险，婴儿需要全面的支撑。这是因为婴儿的颈部尚未发育完全，而与身体其它部位相比，其头部重量较大。发生撞车事故时，坐在后向式儿童保护装置中的婴儿会安稳地坐在其中，碰撞的冲击力会分散到婴儿身体最结实的部位，即背部和肩部。婴儿应始终固定在后向式儿童保护装置中。

小 心

幼儿的髋骨仍很小，普通的车辆安全带可能无法像平常一样固定在髋骨的下部。而是上移缚在幼儿的腹部。发生撞车事故时，安全带会对身体这个部位施加作用力，而这个部位又没有任何骨骼结构的保护。仅此一项就可能会造成严重或致命的伤害。为减少在发生撞车事故时出现严重或致命伤害的风险，幼儿应始终固定在适当的儿童保护装置中。

儿童保护系统

务必遵守国家或地方法规。在某些国家或地区，禁止在某些座椅上使用儿童保护系统。

在前排乘客遮阳板上贴有警告标签。

小 心

极度危险！

不得在受安全气囊保护的座椅上放置后向儿童座椅，否则可能导致死亡或严重伤害。

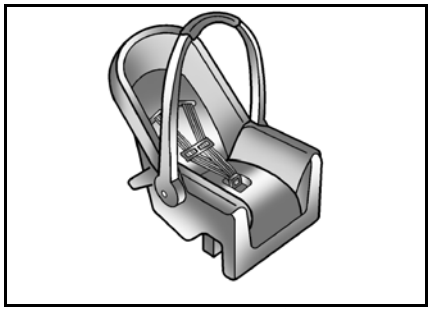

(A) 后向式婴儿座椅

后向式婴儿座椅 （A）用乘坐面紧靠婴儿背部的方式来提供保护。

束带系统会将婴儿固定到位，从而在发生撞车事故时，可以让婴儿继续坐在保护装置内。

(B) 前向式儿童座椅

前向式儿童座椅 （B）用束带捆缚儿童身体的方式来提供保护。

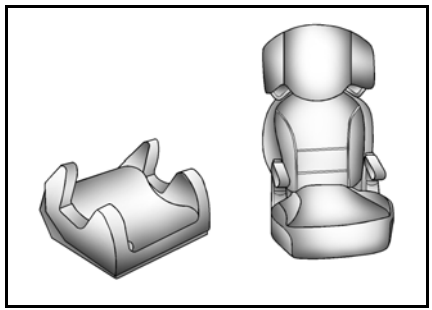

(C) 辅助座椅

辅助座椅 （C）是一种为提高车辆安全带系统适用性而设计的儿童保护装置。辅助座椅还可让儿童看到窗外的景色。

在车内固定加装儿童保护装置

小 心

如果儿童保护装置未正确固定在车辆内，发生撞车事故时，儿童可能会受重伤甚至死亡。遵照儿童保护装置所附的说明和本手册中的说明，使用车辆的安全带或 LATCH 系统将儿童保护装置正确固定在车内。

为帮助减小受伤的风险，必须将儿童保护装置固定在车内。儿童保护系统必须用胯带、胯 / 肩式安全带的胯带部分或是 LATCH 系统固定在车辆座椅上。详情请参见 “儿童保护装置下固定钩和上箍带 （LATCH 系统）”。如果儿童保护装置未正确固定在车内，发生撞车事故时，儿童可能会有危险。

固定加装儿童保护装置时，请参见保护装置附带的说明，这些说明可能就写在保护装置上或写在手册上，或是两者均有，同时还请参见本手册。

儿童保护装置的说明非常重要，所以如果没有说明，请向制造商索取。

请记住，在发生碰撞或紧急制动时，未固定的儿童保护装置可能会移动并撞伤

车内的人。务必将儿童保护装置正确固定在车内－即使其中没有儿童乘坐。

将儿童固定在儿童保护装置内

小 心
如果儿童未正确固定在儿童保护装置内，发生撞车事故时，儿童可能会受重伤甚至死亡。遵照儿童保护装置附带的说明，将儿童正确固定。

儿童保护装置的安装位置

根据事故统计数据，儿童和婴儿正确固定在后排乘坐位置上的儿童保护系统或婴儿保护系统中时，会更为安全。

因此，我们建议将儿童和儿童保护装置固定在后排座椅上，其中包括：坐在后向式儿童保护装置内的婴儿或儿童、坐在前向式儿童保护座椅内的儿童、坐在儿童安全座椅内年龄较大的儿童，以及体型够大可使用安全带的儿童。

遮阳板上的标签注明，“绝不能让儿童面朝后地坐在前座。”原因就是，如果安全气囊展开，会给面朝后坐的儿童带来巨大风险。

小 心
如果乘客安全气囊充气，坐在后向式儿童保护装置中的儿童可能会受重伤甚至丧命。这是因为后向式儿童保护装置的靠背离充气的安全气囊非常近。如果右前乘客安全气囊充气，坐在前向式儿童保护装置内的儿童可能会受重伤甚至丧命。 请将后向式儿童保护装置固定在后排座椅上。如果将前向式儿童保护装置固定在右前乘客座椅上，请务必将乘客座椅尽量往后移。最好是将儿童保护装置固定在后排座椅上。

将儿童保护装置固定在后排乘坐位置上时，请认真研读儿童保护装置附带的说明，确保其适合用于本车。

不管儿童保护装置安装在哪里，都要确保将儿童保护装置正确固定。

请记住，在发生碰撞或紧急制动时，未固定的儿童保护装置可能会移动并撞伤车内的人。务必将儿童保护装置正确固定在车内－即使其中没有儿童乘坐。

使用儿童保护装置时的配置

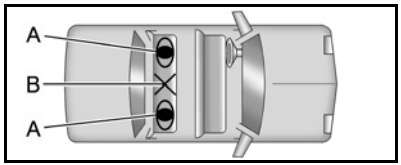

A. 儿童保护装置要使用 LATCH 系统

B. 禁止使用儿童保护装置或有乘员乘坐

儿童保护装置下固定钩和上箍带 （LATCH 系统）

在行驶或发生撞车事故时，LATCH 系统可让儿童保护装置保持在原位。本系统设计用于简化儿童保护装置的安装。LATCH 系统利用了车辆内的固定钩以及儿童保护装置上的附件，后者是为配合 LATCH 系统一起使用而定制的。

遵照儿童保护装置附带的说明以及本手册中的说明，确保用固定钩来正确安装与 LATCH 系统兼容的儿童保护装置，或是用车辆的安全带来固定儿童保护装置。安装带有上箍带的儿童保护装置时，您还必须使用下固定钩或是安全带来正确固定儿童保护装置。儿童保护装置绝不能仅使用上箍带和固定钩来进行安装。

为了在车内使用 LATCH 系统，您需要有一个配有 LATCH 附件的儿童保护装置。儿童保护装置的制造商会为您提供如何使用儿童保护装置及其附件的说明。如何在车内用这些附件连接儿童保护装置的说明如下：

并非所有的车辆乘坐位置或儿童保护装置均有下固定钩及附件或是上箍带固定钩及附件。

下固定钩

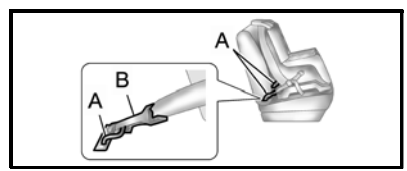

下固定钩 （A）是安装在车内的金属环扣。每个 LATCH 乘坐位置有 2 个下固定钩，通过下连接附件 （B）可固定一个儿童保护装置。

上箍带固定钩

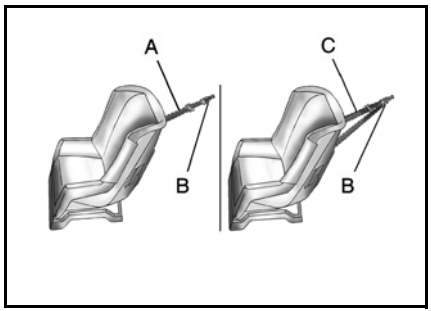

上箍带 （A，C）将儿童保护装置的顶部固定在车辆上。上箍带固定钩内置于车辆内。儿童保护装置上的上箍带附件（B）连接到车内的上箍带固定钩上，以便在行驶或发生撞车事故时减少儿童保护装置的前冲距离和转动。

儿童保护装置可能配有一条单箍带（A）或双箍带 （C）。两者都有一个单用附件 （ B ），将上箍带固定至固定钩。

有些带有上箍带的儿童保护装置在连接或不连接上箍带时均可使用。而其它带有上箍带的儿童保护装置则需要始终接好上箍带。请务必阅读并遵守儿童保护系统的说明。

对于许多儿童保护装置而言，如果没有上箍带，则可以工具组件的形式从制造商处获得。向儿童保护装置制造商询问是否能提供该工具组件。

下固定钩和上箍带固定钩的位置

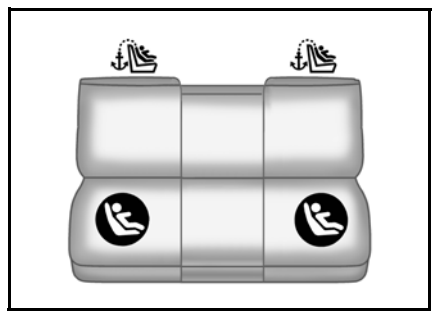

后排座椅

（上箍带固定钩）：带有上箍带固定钩的乘坐位置。

（下固定钩）：带有 2 个下固定钩的乘坐位置。

为帮助您确定下固定钩的位置，每个后排固定钩位置都有一个标签，靠近座椅靠背和座垫之间的折缝处。

为帮助您确定上箍带固定钩的位置，上箍带固定钩符号会显示在盖板上。

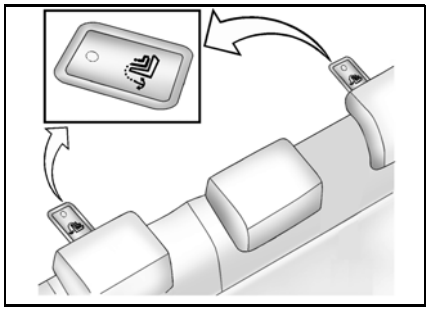

上箍带固定钩位于后排座椅背面填充板上的盖板下面。务必要使用车上与放置儿童保护装置的乘坐位置在同一侧的固定钩。

如果儿童保护装置附带的说明要求必须接好上箍带，则不要把儿童保护装置固定在不带上箍带固定钩的位置上。

事故统计数据显示，将儿童紧固在后排座椅上比紧固在前排座椅上更安全。详情请参见 “儿童保护装置的安装位置”。

固定为 LATCH 系统设计的儿童保护装置

小 心

如果 LATCH 类型的儿童保护装置未连接到固定钩，则儿童保护装置将无法正确保护儿童。发生撞车事故时，儿童可能会受重伤甚至死亡。遵照儿童保护装置附带的说明以及本手册中的说明，用固定钩来正确安装 LATCH 类型的儿童保护装置，或是用车辆的安全带来固定儿童保护装置。

小 心

不要将一个以上的儿童保护装置接到单个固定钩上。在单个固定钩上连接一个以上的儿童保护装置，发生撞车事故时会导致固定钩或附件松动，甚至折断。儿童或他人可能会因此受伤。为减少在发生撞车事故时出现严重或致命伤害的风险，每个固定钩上只能连接一个儿童保护装置。

小 心

如果肩带缠绕在儿童的颈部，当安全带不断收紧时，儿童会受重伤或被勒死。将不使用的安全带扣在儿童保护装置的后面，这样儿童就无法够到它们。安装好儿童保护装置后，如果您的车辆有未使用的安全带，则将肩带从卷收器中全部拉出，让其锁住。

注 意

不要让 LATCH 附件摩擦车辆的安全带。这样可能会损坏这些部件。必要时，移动扣好的安全带以避免与 LATCH 附件摩擦。
在安全带扣好的情况下，不要折叠无人乘坐的后排座椅。这样可能会损坏安全带或座椅。折叠座椅前，解开安全带并让其返回至卷收位置。

如果您需要在后排座椅上固定一个以上的儿童保护装置，请参见 “儿童保护装置的安装位置”。

根据儿童保护装置的摆放位置，您可能无法将某些安全带总成或 LATCH 固定钩用于其他乘客或儿童保护装置。

因此，您无法用 LATCH 固定钩将三个儿童保护装置同时固定在后排座椅上，但您可以安装其中两个。如果您想这样做，可以将一个 LATCH 类型的儿童保护装置安装在乘客侧位置，而将另一个安装在驾驶员侧位置或中间位置。请参见以下示意图，了解要使用哪个固定钩。

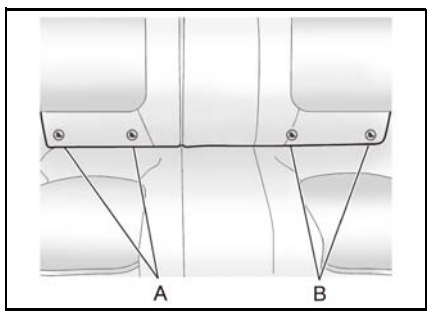

A. 乘客侧后排座椅下固定钩

B. 驾驶员侧后排座椅下固定钩

确保将儿童保护装置接到适当的固定钩位置。

本系统设计用于简化儿童保护装置的安装。使用下固定钩时，不要使用车辆的安全带。而要使用车辆的固定钩和儿童保护装置的附件来固定儿童保护装置。

某些儿童保护装置还会使用另一车辆固定钩来固定上箍带。

1. 将下附件连接并紧固到下固定钩上。如果儿童保护装置没有下附件或所需的乘坐位置没有下固定钩，请用上箍带和安全带来固定儿童保护装置。请参见儿童保护装置制造商的说明以及本手册中的说明。

   1.1. 找到供所需乘坐位置使用的下固定钩。

   1.2. 将儿童保护装置放置在座椅上。

   1.3. 将儿童保护装置上的下附件连接并紧固到下固定钩上。

2. 如果儿童保护装置制造商建议接好上箍带，则要将上箍带连接并紧固到上箍带固定钩 （如装备）上。请参见儿童保护装置说明及以下步骤：

   2.1. 找到上箍带固定钩。打开盖板，露出固定钩。

   2.2. 根据儿童保护装置的说明和以下说明，排布、连接并紧固上箍带：

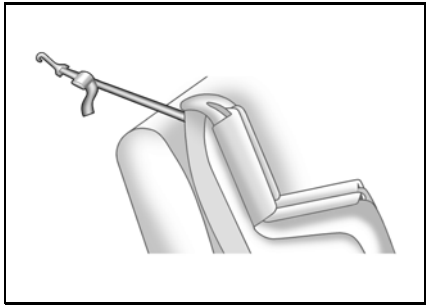

如果在您使用的位置没有头枕，而您使用的又是单箍带，则可将箍带从靠背上绕过。

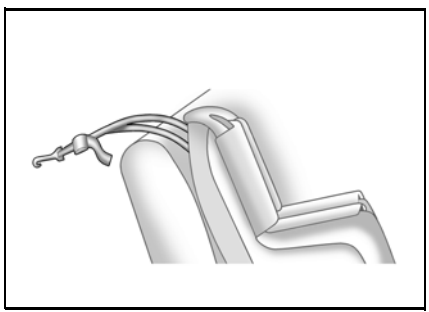

如果在您使用的位置没有头枕，而您使用的又是双箍带，则可将箍带从靠背上绕过。

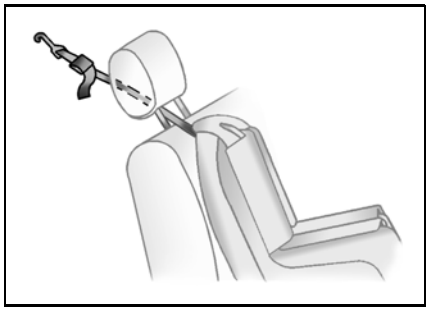

如果在您使用的位置有可调节头枕，而您使用的又是一条单箍带，则可将箍带从头枕下面支撑杆之间穿过。请参见 “头枕”。

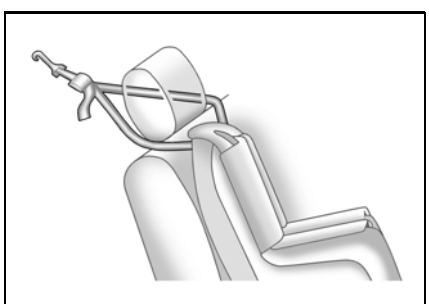

如果在您使用的位置有可调节头枕，而您使用的又是双箍带，则可将箍带绕过头枕。

3. 沿不同方向推拉儿童保护装置，确保其已固定牢靠。

发生撞车事故后更换 LATCH 系统零部件

小 心

撞车事故会损坏车内的 LATCH 系统。LATCH 系统损坏后可能就无法正常固定儿童保护装置，从而在发生撞车事故时导致重伤甚至死亡。为确保 LATCH 系统在发生撞车事故后可正常工作，应尽快请上汽通用汽车有限公司别克特约售后服务中心检查该系统并进行必要的更换。

如果车辆配有 LATCH 系统且其在发生撞车事故时使用过，则可能需要更换新的 LATCH 系统零部件。

即使在发生撞车事故时并未使用 LATCH 系统，也可能会需要新部件和修理。

将儿童保护装置固定在后排座椅位置上

将儿童保护装置固定在后排乘坐位置上时，请认真研读儿童保护装置附带的说明，确保其适合用于本车。

如果儿童保护装置配有 LATCH 系统，请参见 “儿童保护装置下固定钩和上箍带 （LATCH 系统）”，了解使用 LATCH 系统安装儿童保护装置的方法和位置。如果儿童保护装置用安全带固定在车内并使用了上箍带，请参见 “儿童保护装置下固定钩和上箍带 （LATCH 系统）”，了解上箍带固定钩的位置。

如果儿童保护装置附带的说明要求必须接好上箍带，则不要把儿童座椅固定在不带上箍带固定钩的位置上。

如果儿童保护装置没有 LATCH 系统，您可用安全带将儿童保护装置固定在此位置。请务必遵守儿童保护装置附带的说明。按照说明所述的方式，将儿童固定在儿童保护装置内。

如果需要在后排座椅上安装一个以上的儿童保护装置，请务必阅读 “儿童保护装置的安装位置”。

1. 将儿童保护装置放置在座椅上。

2. 拿起锁板，将车辆安全带的胯带和肩带部分穿过或绕在儿童保护装置上。具体方法请参见儿童保护装置说明。

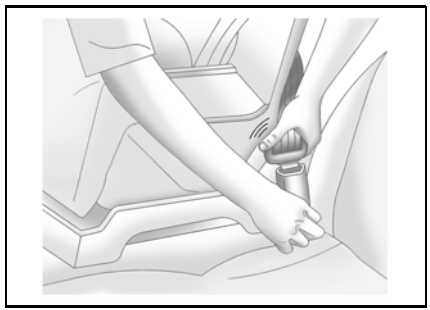

3. 将锁板按入带扣，直至听到咔嗒一声。

   确定带扣上释放按钮的位置，以便在必要时能快速解开安全带。

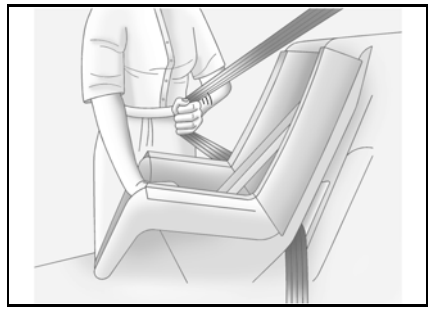

4. 将肩带的剩余部分完全拉出卷收器，让其锁住。

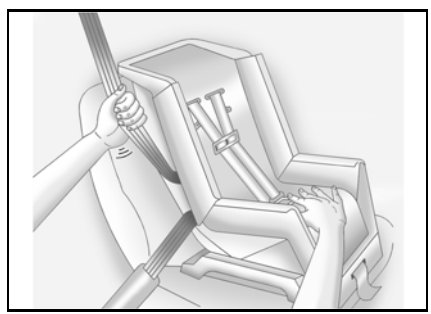

5. 若想拉紧安全带，往下按儿童保护装置，拉动安全带的肩带部分，让安全带的胯带部分收紧并让肩带缩回卷收器。安装前向式儿童保护装置时，在收紧安全带时用膝盖向下压儿童保护装置很管用。

6. 如果儿童保护装置配有上箍带，请遵照儿童保护装置制造商关于使用上箍带的说明。详情请参见 “儿童保护装置下固定钩和上箍带（LATCH 系统）”。

7. 沿不同方向推拉儿童保护装置，确保其已固定牢靠。

若想拆下儿童保护装置，解开车辆安全带并让其返回至卷收位置。

如果上箍带还接在上箍带固定钩上，将其断开。

将儿童保护装置固定在前排乘客座椅位置上

本车配有安全气囊。前向式儿童保护装置固定在后排座椅上会更安全。请参见“儿童保护装置的安装位置”。

遮阳板上的标签注明，“绝不能让儿童面朝后地坐在前座。”原因就是，如果安全气囊展开，会给面朝后坐的儿童带来巨大风险。

小 心
如果乘客安全气囊充气，坐在后向式儿童保护装置中的儿童可能会受重伤甚至丧命。这是因为后向式儿童保护装置的靠背离充气的安全气囊非常近。不要在本车上使用后向式儿童保护装置。 **如果将前向式儿童保护装置固定在右前座椅上，请务必将乘客座椅尽量往后移。**

如果儿童保护装置配有 LATCH 系统，请参见 “儿童保护装置下固定钩和上箍带 （LATCH 系统）”，了解使用 LATCH 系统安装儿童保护装置的方法和位置。如果儿童保护装置用安全带固定并使用了上箍带，请参见 “儿童保护装置下固定钩和上箍带 （LATCH 系统）”，了解上箍带固定钩的位置。

如果儿童保护装置附带的说明要求必须接好上箍带，则不要把儿童座椅固定在不带上箍带固定钩的位置上。

您可用胯 / 肩式安全带将儿童保护装置固定在此位置。请遵照儿童保护装置附带的说明。

1. 固定前向式儿童保护装置前，请将座椅尽量往后移。
2. 将儿童保护装置放置在座椅上。
3. 拿起锁板，将车辆安全带的胯带和肩带部分穿过或绕在儿童保护装置上。具体方法请参见儿童保护装置说明。

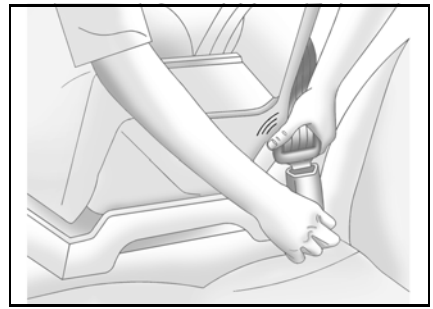

4. 将锁板按入带扣，直至听到咔嗒一声。

   确定带扣上释放按钮的位置，以便在必要时能快速解开安全带。

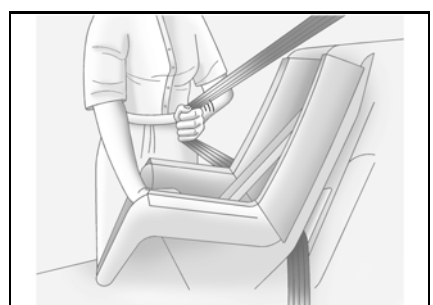

5. 将肩带的剩余部分完全拉出卷收器，让其锁住。

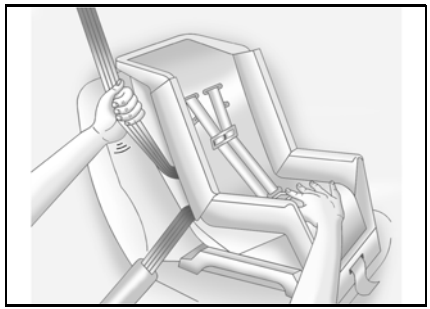

6. 若想拉紧安全带，往下按儿童保护装置，拉动安全带的肩带部分，让安全带的胯带部分收紧并让肩带缩回卷收器。安装前向式儿童保护装置时，在收紧安全带时用膝盖向下压儿童保护装置很管用。
7. 沿不同方向推拉儿童保护装置，确保其已固定牢靠。

若想拆下儿童保护装置，解开车辆安全带并让其返回至卷收位置。

安全带高度调节

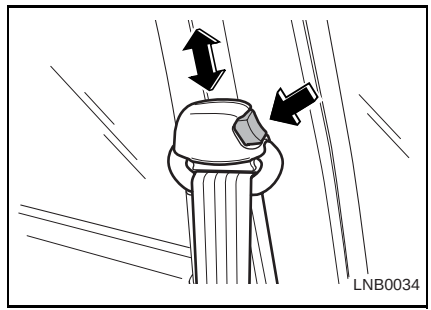

在可调节高度的上固定点上调节安全带时，操作如下：

1. 拉住安全带。
2. 按下安全带高度调节装置上的图中箭头所示位置。
3. 开车前调节安全带高度，使肩带绕过距您所在车门最近的肩膀中部。

小 心

不将安全带的高度调节好，会减小安全带在撞车事故中的保护作用。

小 心

未将安全带调整好，千万不要开车。为尽量避免造成伤害，要时时遵照以下预防性措施去做：

- **开车前调节安全带高度。**
- **将肩带绕过肩的中部。**
- **锁定安全带固定装置。**

不遵照这些预防性措施去做，遇到撞车事故时会导致受伤，甚至死亡。

安全带的养护

应保持安全带清洁和干燥。用肥皂液和温水清洗安全带。

确保安全带没有受损或卡入锋利物件内。

不得改动安全带系统。

确保带扣上的释放按钮向上或向外，以便必要时能迅速解开。

小 心
应定期检查所有安全带部件，更换受损部件。安全带如果曾受力 （如在车祸中），请更换新的安全带。

如下是很多人提出的有关安全带的问题及答案：

问：如果我系上安全带，发生交通事故后我不就困在车里吗？

答：无论您系或不系安全带您都可能困在车内。但是即使您头朝下倒过来，您也能打开安全带扣环。如果您系着安全带，车祸后您保持清醒的机会要比不系安全带时大得多，这时清醒的意识能帮助您解开安全带，并帮您离开汽车。另外，在车祸中安全带可防止乘客被抛出车外，若被抛出车外就更危险了。

问：如果我的汽车装备有气囊，为什么还要系安全带？

答：气囊只是辅助安全保护系统，应与安全带一起使用，而不是分开使用。市场上出售的气囊系统都要求使用安全带。如果您乘坐的车装有气囊也应该使用安全带，以确保最大限度的保护。这不但在正面碰撞中有效，在侧面碰撞或其它形式的碰撞中也十分有效。

问：如果我能安全驾车，而且离家不太远，为什么还要系安全带？

答：您也许能够安全驾车，但如果出了车祸，即使车祸不是您的过错，您和您车上的乘客也可能受伤。您能安全驾车并不能保证不遇到您无法控制的情况，例如，遇到糟糕的驾驶员。

问：如果短途低速行驶，是否有必要系安全带？

答：当然。数据显示，大多数车祸是在离家 40 公里范围内发生的。而且绝大多数造成重伤和死亡的车祸发生在车速不到 65 公里 / 小时的情况。

小 心
任何驾乘人员都应系上安全带。

自测题

以下测试题用于检验您是否能够正确使用安全带。阅读问题后，先看相应的图示并试着找到错误之处，再回答问题。

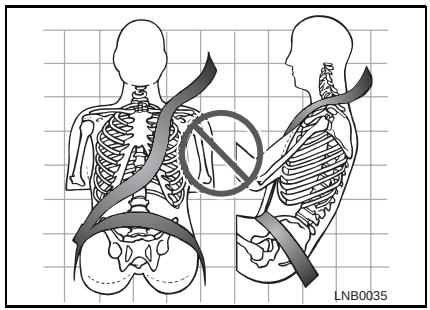

问：图中系安全带的方式有何错误？

答：肩带太松。这样系安全带起不到保护作用。

小 心

肩带太松，可能使您严重受伤。遇到车祸时，身体会向前移动过多，从而增加受伤的机会。肩带应刚好紧贴您的身体。

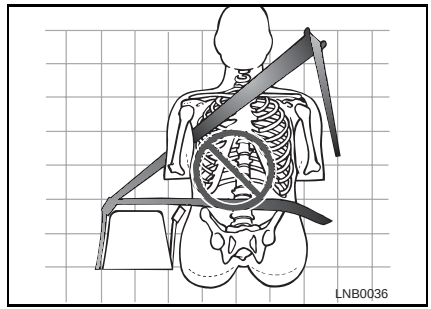

问：图中系安全带的方式有何错误？

答：安全带扣环的位置不正确。

小 心

如果安全带扣环的位置不正确，如图所示，您可能会严重受伤。在发生车祸时，安全带可能上滑到您的腹部上。这样安全带作用力将作用于腹部，而不是盆骨。这样可能造成严重的内伤。一定要将安全带扣在靠您身体最近的扣环内。

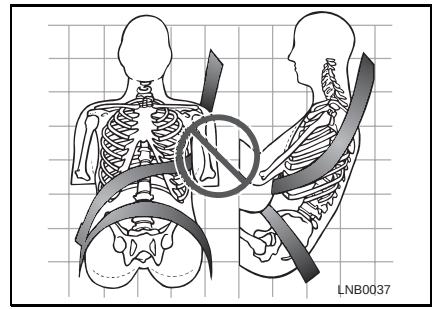

问：图中安全带的方式有何错误？

答：肩带从胳膊下面通过。肩带一定要从肩上面通过。

小 心

如果您的肩带从胳膊下面穿过，您可能会严重受伤。遇到车祸时，身体会向前移动过多，从而增加头部和颈部受伤的机会。而且安全带会施加过多的力在肋骨上，而肋骨不如肩骨结实。此外，也会使肝脏、脾脏等体内器官严重受伤。

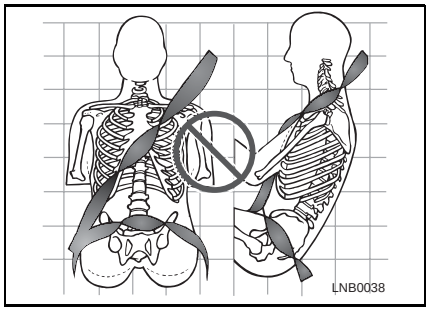

问：图中系安全带的方式有何错误？

答：安全带经过身体时扭结。

小 心
安全带扭结可能使您严重受伤。遇车祸时，安全带不能由整个宽度承受您的冲击力。所以如果安全带扭结，应将安全带弄平整以使其正常工作；若弄不平整，应请特约售后服务中心解决。

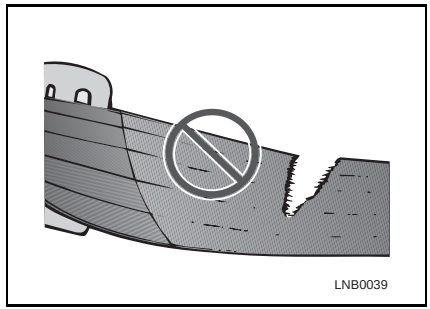

问：图中的安全带有何缺陷？

答：安全带破损。

小 心
安全带若已撕破或磨损，遇车祸时就不能保护您了。撞击力可能将安全带扯断。安全带若已撕破或磨破，应立即更换。

头部保护装置

设计头部保护装置的目的是为了减小颈部在撞车事故中受伤的危险性。

为达到最佳保护效果，上下滑动头部保护装置，使保护装置上端与两耳同高。

小 心
拆掉头部保护装置或未调节好，都可能导致头部和颈部在撞车时受伤。

调节前后头部保护装置时，按住释放按钮，同时抬高或推下头部保护装置。

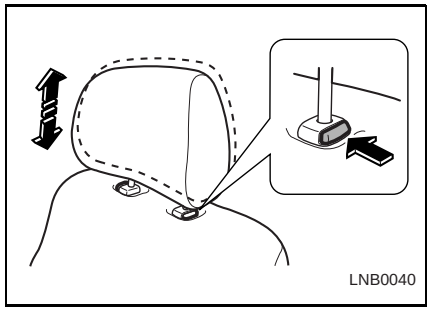

如果出于某种原因，必须将头部保护装置拆掉。

前排头部保护装置的拆卸方法：

1. 将两侧头部保护装置导套解锁按钮按下到不能按下为止。
2. 需要两个人将整个头部保护装置从座椅上拔出。该设计主要是为了防止后排儿童在玩耍时误将头部保护装置拔出而考虑的。

小 心
开车前确保头部保护装置已归回原位并重新调节。

3. 开车前使头部保护装置复位并重新将其调节至理想位置。

后排头部保护装置的拆卸方法：

1. 将后排座椅靠背翻下。
2. 将后排头部保护装置向上拉至止动位置。
3. 按住释放按钮的同时，将头部保护装置从导向轴套上升高，将其拔出。

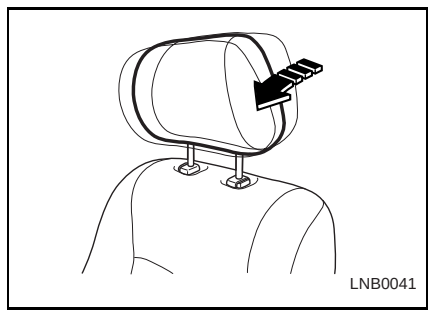

要让前头部保护装置倾斜 （如装备），

1. 向前推至最大限度再释放，使其置于直立位置。
2. 慢慢向前推头部保护装置，直至调节到理想位置为止。

安全气囊系统

车辆配有以下安全气囊：

- 驾驶员正面安全气囊。
- 前排乘客用正面安全气囊。

所有车辆安全气囊均在其部署的开口处附近的装饰板或标签上带有“AIRBAG”的字样。

对于前排的安全气囊，驾驶员侧的“AIRBAG”字样位于方向盘中间，前排乘客的 “AIRBAG”字样位于仪表板上。

安全气囊对安全带的保护起到补充作用。虽然现在的安全气囊均有助于减小气囊充气作用力导致受伤的风险，但是所有安全气囊必须非常迅速地充气来发挥作用。

以下是有关安全气囊系统的最重要的注意事项：

小 心
即便有安全气囊，如果不使用安全带，您在碰撞事故中也可能受到严重的伤害或丧生。安全气囊是设计用来与安全带一起使用的，而不是取代安全带。同时，安全气囊也不是设计在每次碰撞事故都充气的，在某些撞车事故中，安全带是唯一的保护。

小 心

佩带安全带可以减少碰撞事故中乘员撞击车厢内部部件的可能，以及减少乘员弹出车外的可能。安全气囊属于安全带的 “补充保护装置”，无论乘员位置是否配备有安全气囊，车内任何乘员都应该正确佩戴安全带。

由于安全气囊充气时速度比眨眼还快并同时伴随巨大的冲击力，如果乘员紧贴着安全气囊或是坐得过于靠近安全气囊，则可能会因安全气囊充气而受到严重伤害甚至丧生。不要不必要地坐的与安全气囊过近，比如坐在座椅边缘或前倾。佩带安全带可以帮助您在碰撞前及碰撞中保持在正确的位置。即便是配有安全气囊，仍必须佩带安全带。

驾驶员应在保证能正常操控车辆的前提下尽量靠后坐。

小 心

行车时驾驶员和前排乘客必须保持正确的坐姿才能更加安全有效地发挥安全气囊的保护作用；禁止让儿童、婴儿、孕妇、老人和其他病弱者坐在配备有安全气囊的前排座椅上；切勿将后向式儿童安全座椅安装在前排座椅上，安全气囊充气时可能会使儿童受到严重伤害或丧生。

安全气囊在充气时可能会对紧贴安全气囊或坐得离安全气囊过近的儿童造成严重甚至致命的伤害。安全气囊和安全带可以为成人和青少年提供保护，但是不能为儿童和婴幼儿提供保护。安全带和安全气囊不是为儿童和婴幼儿设计的。儿童和婴幼儿需要使用专门儿童保护装置 （比如儿童安全座椅等）来获得相应的保护。当儿童和婴幼儿在车内时。请务必确保使用正确的装置以确保安全。

仪表板组合仪表上有一个安全气囊就绪指示灯，该灯显示安全气囊符号。系统检查安全气囊的电气系统有无故障。指示灯指示有无电气故障。请参见 “气囊警告灯”。

安全气囊的位置

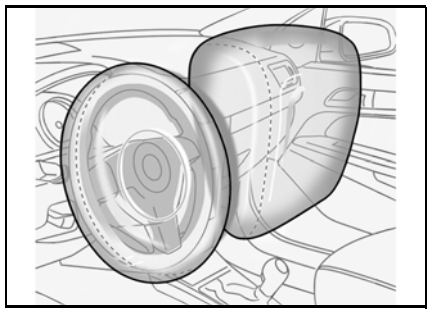

驾驶员安全气囊位于方向盘中间。

前排乘客安全气囊位于乘客侧仪表板内。

小 心

如果乘员与安全气囊之间存在其他物体，则安全气囊可能无法正常充气或者安全气囊充气时可能会导致该物体挤压乘员身体，从而导致严重的伤害甚至死亡。必须确保安全气囊充气不受阻碍，禁止将任何物体置于乘员和安全气囊之间 ；禁止将任何物体附加或放置在方向盘以及任何其他安全气囊盖之上或其附近。

安全气囊应在何时充气?

正面安全气囊被设计用来在中度至重度正面碰撞或接近于正面碰撞时充气，以帮助减小驾驶员或前排乘员头部和胸部受到严重伤害风险。

正面安全气囊是否充气并非主要取决于车辆的行驶速度，它取决于被撞击的物体，撞击方向和车辆在碰撞过程中的单位时间内的减速度。

正面安全气囊有可能在不同的碰撞速度下充气。它取决于碰撞瞬间车辆是笔直还是以一定角度撞击到物体，取决于被撞击物体是固定的还是移动的，不可变形的还是可变形的，窄的还是宽的。

每款车由于设计不同，正面安全气囊的充气碰撞条件会有差异。

正面安全气囊在车辆翻滚，受后部撞击和很多侧面碰撞时是不会充气的。

正面安全气囊在轻度的正面或接近正面碰撞，侧前方或对角碰撞，撞击柱状物体 （比如电线杆、树干等）、追尾撞入大型车辆 （卡车等）栏板下以及车辆侧面擦撞时可能不会充气。

并非每次发生碰撞事故时都会触发安全气囊。针对一起特定的事故，不应该简单地根据人员伤亡情况、车辆损坏情况

或维修费用多少来判断安全气囊是否应该充气。您的车辆配备有碰撞感知和诊断模块，如碰撞事故达到一定强度，碰撞后该模块可能会记录相关碰撞信息。如果您对于碰撞事故中您车辆的安全气囊工作状况存在任何问题，请及时联系上汽通用汽车销售有限公司别克特约售后服务中心为您提供专业的分析和诊断。

安全气囊是如何充气的?

在充气过程中，传感系统发送电信号，触发气体发生器释放气体。充气装置中的气体充满安全气囊而导致气囊从遮盖中充气弹出。气体发生器、安全气囊和相关构件均为安全气囊模块的组成部分。

关于安全气囊位置请参见 “安全气囊位置”。

安全气囊是如何提供保护的?

在中度至重度正面或接近正面的碰撞中，即使佩带了安全带的乘员也可能会碰到方向盘或仪表板。在中度至重度侧面碰撞中，即使佩带了安全带的乘员也可能会碰到车辆内部部件。安全气囊通过将撞击力更为平均的分布到乘员身体上来实现对安全带提供的保护进行补充。但是，在一些乘员身体的移动方向并非朝着安全气囊的碰撞中，以及外部物体侵入车辆的碰撞中，安全气囊无法提供相应的保护。

请参见 “安全气囊应在什么时候充气？”安全气囊应仅被视作是安全带的补充装置。

安全气囊充气后将看到什么?

在正面安全气囊以及座椅侧撞安全气囊充气后，它们会迅速放气，有些人可能甚至都不会注意到安全气囊已经充气过因为放气的速度非常之快。某些安全气囊部件在充气后的数分钟内可能温度较高。关于安全气囊位置请参见 “安全气囊的位置”。与您身体相接触的安全气囊部件可能会感觉温热，但碰上去不会感觉很烫。放气后的安全气囊通风口还可能会散出一些烟雾和粉尘。安全气囊充气不会妨碍驾驶员透过挡风玻璃向外的视野或妨碍驾驶员操纵车辆转向，同时也不会妨碍乘员离开车辆。

小 心

当安全气囊充气时，空气中可能会散布粉尘。对有哮喘或其他呼吸系统疾病的人来说，这种粉尘可能导致呼吸问题。为避免这种情况的发生，在确保安全的前提下，车内所有人应尽快下车。如果您有呼吸问题并且在安全气囊充气之后无法下车，则应打开车窗或车门以获取新鲜空气。如果在安全气囊充气之后您出现了呼吸问题，则应尽快就医。

碰撞后如果车辆供电系统仍能正常工作，车辆带有在安全气囊充气后自动解锁车门、开启车内灯、开启危险警告灯、关闭燃油系统的功能。驾驶员可以使用对应的功能开关来锁定车门、关闭车内灯、关闭危险警告灯。

小 心

在可导致安全气囊充气的严重碰撞事故中，车辆的一些重要功能，如燃油系统、制动和转向系统等也可能会受到损坏。即使车辆在碰撞后仍可以行驶，但可能存在一些隐形的损坏，从而导致无法安全操作车辆。发生碰撞后，重新起动发动机时应格外小心。

在许多导致安全气囊充气的严重碰撞事故中，挡风玻璃会因车辆变形而碎裂。除此之外，挡风玻璃也可能随着前排外侧乘客安全气囊的充气而碎裂。

- 安全气囊只能充气一次。在安全气囊充气之后，安全气囊系统的某些零件需要更换。如果您不更换这些零件，则下次发生碰撞事故时安全气囊系统将无法提供保护。应更换的安全气囊系统零件包括安全气囊模块，而且很可能还包括其他零件。
- 您的车辆配备有碰撞传感和诊断模块，该模块将记录碰撞后的信息。
- 只能让合格的技术人员处理您的安全气囊系统。维修保养不当会导致安全气囊系统无法正常工作。请到上汽通用汽车销售有限公司别克特约售后服务中心进行维修。

安全气囊系统维修、保养和更换

必须让合格的专业技师维护车辆的安全气囊系统，维修保养不当会导致安全气囊系统无法正常工作。

请到上汽通用汽车销售有限公司别克特约售后服务中心维修和保养车辆安全气囊系统。

安全气囊只能充气一次。在安全气囊充气之后，安全气囊系统的某些零件需要更换。如果您不更换这些零件，则下次发生碰撞事故时安全气囊系统将无法提供保护。应更换的安全气囊系统零件包括安全气囊模块，而且很可能还包括其他零件。

确保安全气囊警告灯工作正常。如果车辆启动后安全气囊警告灯一直点亮或在行车时点亮，则安全气囊系统可能工作不正常。需要立即维修车辆。

小 心

如果安全气囊罩损坏、打开或断裂，则安全气囊可能无法正常工作。请勿开启或损坏安全气囊罩。

如果安全气囊罩打开或断裂，则请更换安全气囊罩和 / 或安全气囊模块。请联系上汽通用汽车销售有限公司别克特约售后服务中心进行维护；车辆发生碰撞事故后，没有触发充气的安全气囊系统有可能被损坏。

损坏的安全气囊系统可能无法正常工作，不能在碰撞事故中保护您和乘客，从而导致严重伤亡。为便于确定事故后安全气囊系统是否仍可正常工作，应尽快进行检查和必要的更换。

切勿在安全气囊罩表面上粘贴或覆盖任何物品或做改装；切勿试图维修、调整或拆装安全气囊系统部件；切勿试图自行改装前保险杠或车身。

3 仪表与控制系统

仪表和控制 3-3
组合仪表 3-5
车速表 3-9
转速表 3-9
燃油表 3-10
冷却液温度表 3-10
指示灯和警告灯 3-10
开关与控制 3-18
智能倒车雷达 （如装备） 3-23
钥匙 3-25
遥控门锁系统 （如装备） 3-25
门锁 3-27
电动车窗 3-30
行李厢盖 3-31
行李厢紧急开启拉索 （如装备） 3-32
发动机舱盖 3-32
车内门控灯 3-34
电动天窗 （如装备） 3-35
点烟器 3-37
烟灰盒 3-37
喇叭 3-38
杯托 3-39
手套箱 3-39
雨伞烘干槽 3-39
储币箱 3-40
前座中央储物箱 3-40
仪表板中央储物 3-40
椅背挂物钩 3-41
太阳镜托架 （如装备） 3-41
遮阳板 3-41
带有衣帽钩的辅助扶手 （如装备） 3-42

仪表和控制

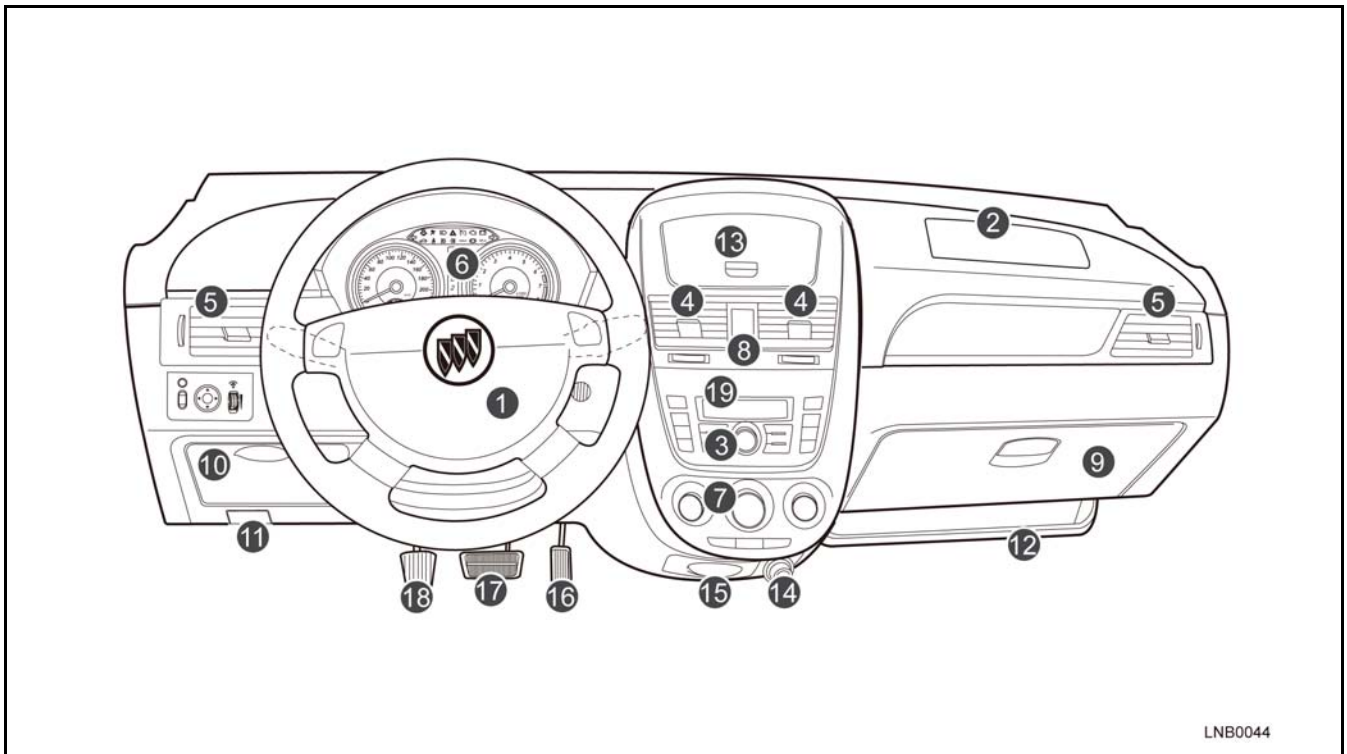

1. 气囊 – 驾驶员侧 （如装备）
2. 气囊 – 前排乘客 （如装备）
3. 汽车音响 （如装备）
4. 中央出风口
5. 两侧出风口
6. 组合仪表
7. 空调系统控制面板
8. 危险警告灯开关
9. 手套箱
10. 储币盒
11. 发动机舱盖释放装置
12. 雨伞烘干槽
13. 储物盒
14. 点烟器
15. 烟灰盒
16. 加速踏板
17. 制动器踏板
18. 离合器踏板 （手动变速箱）
19. 显示屏

组合仪表

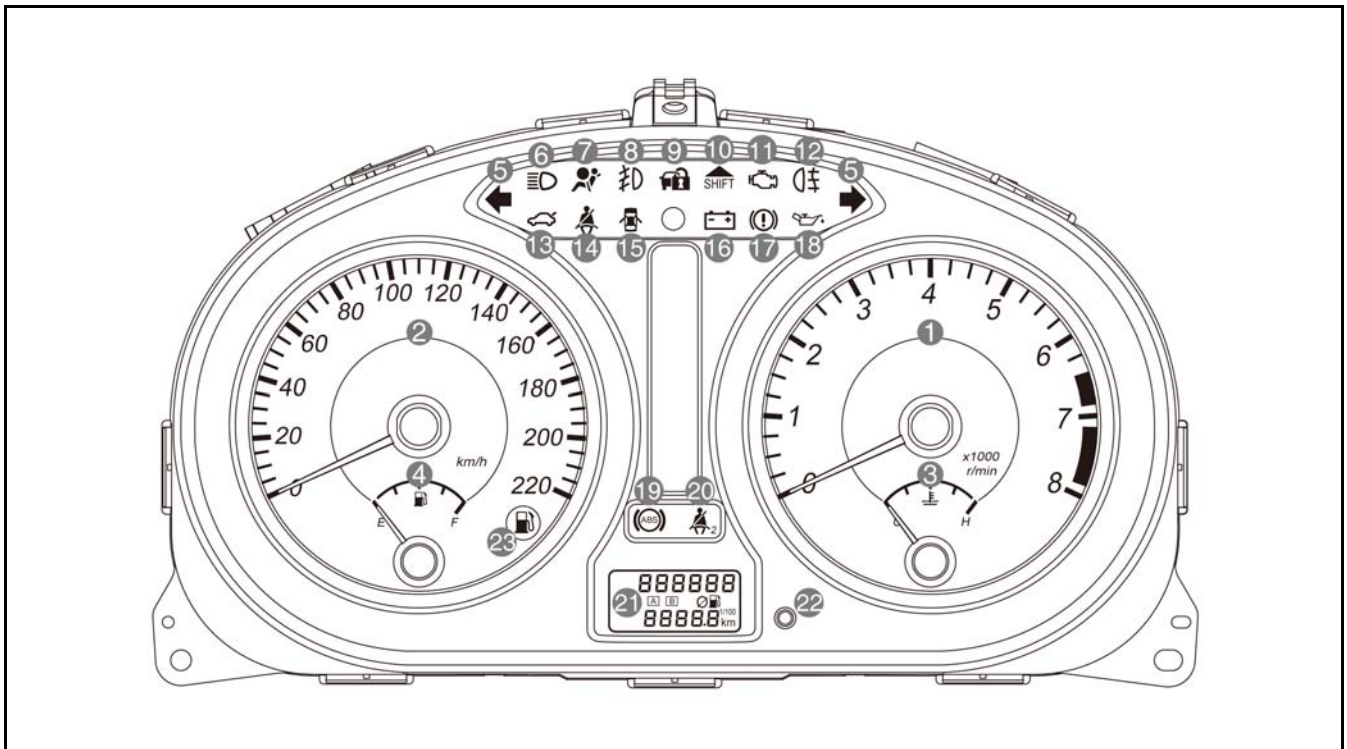

类型一 （手动档）

1. 转速表
2. 车速表
3. 冷却液温度表
4. 燃油表
5. 转向信号指示灯
6. 远光灯指示灯
7. 安全气囊警告灯
8. 前雾灯指示灯 （如装备）
9. 防盗指示灯
10. 加档指示灯
11. 故障指示灯
12. 后雾灯指示灯
13. 行李厢盖警告灯
14. 驾驶员安全带指示灯
15. 开门警告灯
16. 充电系统警告灯
17. 制动系统警告灯
18. 机油压力指示灯
19. ABS （防抱死制动系统）警告灯
20. 前排乘客安全带提示灯 （如装备）
21. 里程 / 油耗表
22. 里程 / 油耗表模式选择键
23. 低燃油量警告灯

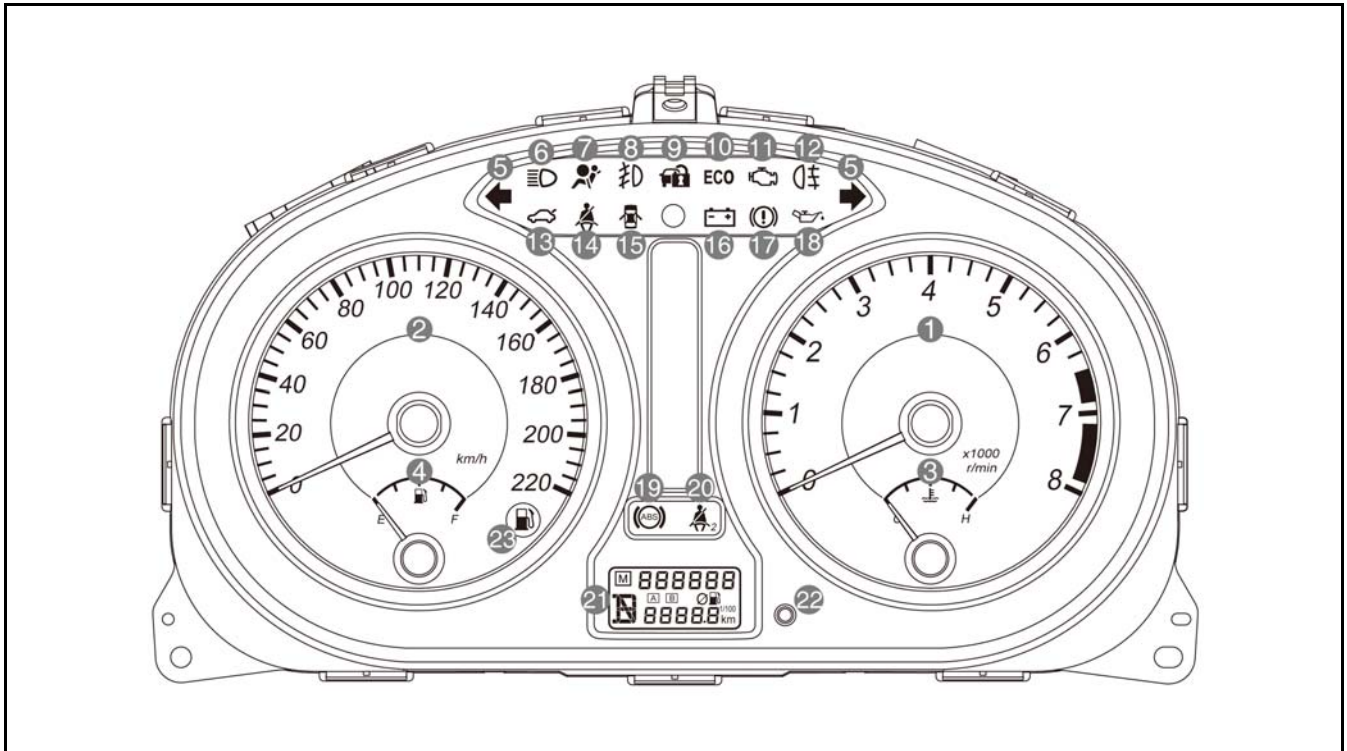

类型二 （自动档）

1. 转速表
2. 车速表
3. 冷却液温度表
4. 燃油表
5. 转向信号指示灯
6. 远光灯指示灯
7. 安全气囊警告灯
8. 前雾灯指示灯 （如装备）
9. 防盗指示灯
10. ECO （燃油经济性）指示灯
11. 故障指示灯
12. 后雾灯指示灯
13. 行李厢盖警告灯
14. 驾驶员安全带指示灯
15. 开门警告灯
16. 充电系统警告灯
17. 制动系统警告灯
18. 机油压力指示灯
19. ABS （防抱死制动系统）警告灯
20. 前排乘客安全带提示灯 （如装备）
21. 里程 / 油耗表
22. 里程 / 油耗表模式选择键
23. 低燃油量警告灯

车速表

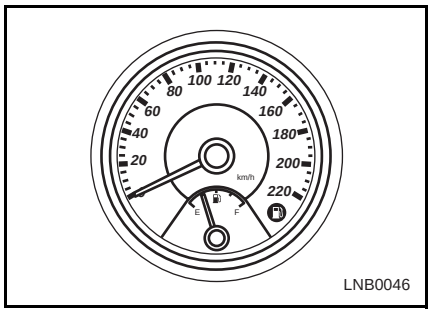

车速表以公里 / 每小时 (km/h) 显示汽车速度。

里程表 / 计程 / 油耗表

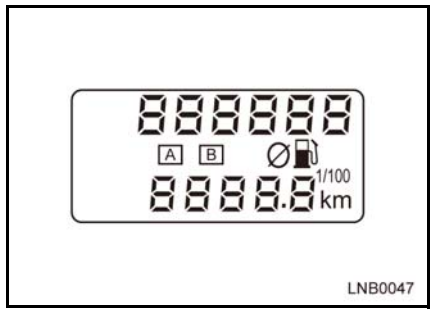

里程表以公里显示您车行驶的里程数。

通过模式选择键，可从里程表先后切换到两个互相独立的计程表，测量自从您上一次重新设定这个功能后，您车已行驶的距离。

要将任意一个计程表重新设定为零，按下并按住模式选择键，直到重新设定。

按模式选择键，切换计程表 A、计程表 B。

该指示灯表示平均油耗，单位是升 /100 公里。

该表还会显示剩余燃油行驶的里程数。

对于配备自动变速器的车辆，变速箱换档杆位置也在此表上显示。

转速表

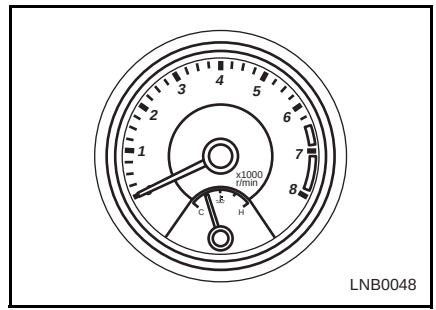

转速表显示的是发动机每分钟的转数 (rpm)。为使燃油发挥最高效率，驾驶汽车时要将发动机转速保持在每分钟 1,500 至 2,500 转。

切记不可使发动机转速过高，致使转速表指针指在红色区域。

小 心
发动机转速过高可能损坏发动机。 **不要让发动机的转速过高，致使其指针指在红色区域。** **这样可能会导致昂贵的维修费用。**

燃油表

LNB0049

打开点火开关时，显示燃油箱里的油量。

添加燃油后重新起动发动机，燃油表指针即慢慢移动，显示出新的油量。

燃油箱容量：60 公升

冷却液温度表

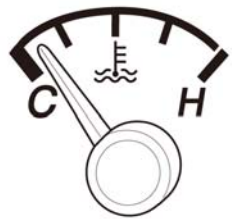

LNB0050

打开点火开关时，显示发动机冷却液温度。

小 心

如果温度表指针进入红色区域，不要继续驾驶汽车。这表明您车发动机过热。

发动机过热时驾驶汽车可能损坏您的汽车。

指示灯和警告灯

低燃油量警告灯

LNB0051

当油箱里的燃油量过少时，低燃油量警告灯就会亮起来。

小 心

不要让您车的燃油用尽。

这样可能损坏催化式排气净化器。

当警告灯亮起时，尽快加油。

ABS （防抱死制动系统）警告灯

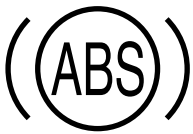

LNB0052

当打开点火开关时，防抱死制动系统警告灯即短暂亮起。这表明防抱死制动系统正在自检，且指示灯工作正常。 2 秒钟后灯应熄灭。

如果防抱死制动系统警告灯出现以下某种情况，与上汽通用汽车销售有限公司别克特约售后服务中心联系并予以维修：

打开点火开关时不亮。

亮了不灭。

行驶期间灯亮。

小 心

防抱死制动系统警告灯亮着时，不要驾驶汽车。

防抱死制动系统警告灯亮起表示您的刹车可能有故障。

如果车辆的刹车出现故障，可能导致撞车，致使人员受伤以及您车或其它财物受损。

如果防抱死制动系统警告灯在汽车行驶过程中亮起，车辆的防抱死制动系统可能有故障。虽然汽车在没有防抱死制动系统的情况下也能正常行驶，但仍需尽快与最近的上汽通用汽车销售有限公司别克特约售后服务中心联系，对系统进行检查并做必要维修。

见 “防抱死制动系统”。

气囊警告灯

LNB0053

当打开点火开关时，气囊警告灯闪几次。这表明指示灯工作正常，您的气囊系统也运转正常。

小 心

如果气囊警告灯一直亮，表明您车辆的气囊系统可能有问题。

气囊警告灯亮着时，不要驾驶汽车。尽快找最近的上汽通用汽车销售有限公司别克特约售后服务中心对该系统进行检查。

气囊系统运转不正常时驾驶汽车，遇到事故时可能导致个人伤害，甚至死亡。

警告灯出现以下情况，均表示气囊系统故障：

打开点火开关时不闪。

闪几次后一直亮下去。

汽车行驶过程中闪。

汽车行驶过程中一直亮。

有关对气囊系统及其它乘客保护系统的说明，见第 2 章。

制动系统警告灯

LNB0054

打开点火开关起动发动机时，制动系统警告灯亮起。

这表示指示灯工作正常。当您起动发动机后，灯应熄灭。

使用驻车制动器时，制动系统警告灯也会亮。释放驻车制动器，灯会熄灭。驾驶汽车前，确保完全释放驻车制动器。

小 心

制动系统警告灯亮着时，不要驾驶汽车。这表示车辆制动系统运转不正常。

在制动系统运转不正常的情况下驾驶汽车可能导致撞车事故，致使人员受伤，车辆及其它财物受损。

如果制动系统警告灯在驻车制动器完全释放的情况下仍亮着，可能表示制动液的液位低。

这时可按下述步骤去做：

1. 小心将汽车开到路边停下。
2. 查看制动液的液位。
3. 添加推荐制动液至 MAX （最高）线。见 “添加制动液 / 离合器液”。
4. 在以下情况下，小心以安全速度驱车前往最近的上汽通用汽车销售有限公司别克特约售后服务中心检查制动系统：
   - 您的刹车正常。
   - 您本人判断汽车制动系统可保证安全。
5. 在以下情况下，将您的车拖到最近的上汽通用汽车销售有限公司别克特约售后服务中心予以检查和维修：
   - 您发现制动系统有漏油。
   - 制动系统警告灯一直亮。
   - 刹车工作不正常。

小 心

当点火开关已经打开，制动系统警告灯在使用驻车制动器的时候若不亮，不要驾驶汽车。

确保里面的灯泡工作正常。在灯泡未出问题的情况下，当点火开关处于打开状态时使用驻车制动器，如果警告灯不亮，将车辆送至最近的上汽通用汽车销售有限公司别克特约售后服务中心那里对其制动系统实施检查。

上述情况表示车辆的制动系统可能出现故障。

如车辆的制动系统不能正常工作，则可能导致撞车事故，致使人员受伤，车辆或其它财物受损。

充电系统警告灯

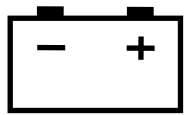

LNB0055

打开点火开关时，灯应亮起。起动发动机后，灯应熄灭。

小 心

充电系统警告灯亮起表示您的充电系统可能有问题。

充电系统警告灯亮时，不要驾驶汽车。

在充电系统工作不正常的情况下驾驶汽车，可能损坏汽车。

如果充电系统警告灯在汽车行驶过程中亮了：

1. 安全地将汽车靠边。
2. 将汽车停下。
3. 查看发动机附件驱动皮带是否松动或断裂。
4. 如果发动机附件驱动皮带正常，而充电系统警告灯仍然亮，则可能您的充电系统有问题。

小 心

发动机附件驱动皮带松动或断裂可导致发动机过热。

- **如发动机附件驱动皮带松动或断裂，不要驾驶汽车。**

发动机过热可损坏汽车，致使花费高昂费用去维修。

尽快将您的车送至最近的上汽通用汽车销售有限公司别克特约售后服务中心进行维修。

机油压力警告灯

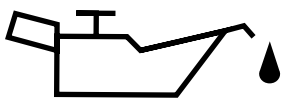

LNB0056

打开点火开关起动发动机时，机油压力警告灯会短暂亮起。这表明指示灯本身工作正常。

发动机起动以后灯应熄灭。

如果您的机油压力警告灯在汽车行驶过程中亮了，则您的机油压力可能过低以至有危险。立即停止发动机转动，检查油位。

查询正确检查程序，见 “检查机油位”。

小 心

车辆机油压力过低，可能有危险。

- **机油压力警告灯亮着时，不要驾驶汽车。**

在机油压力过低的情况下开车可能损坏汽车，且维修费用昂贵。

如果油位低，添加指定的机油至正确油位。见 “换机油和机油滤清器”。

如果油位正常，请至最近的上汽通用汽车销售有限公司别克特约售后服务中心对您车的润滑系统实施检查。

燃油经济性指示灯 （如装备）

对于装备有燃油经济性模式指示灯的车辆，此灯亮起代表车辆正处于经济驾驶状态。

故障指示灯

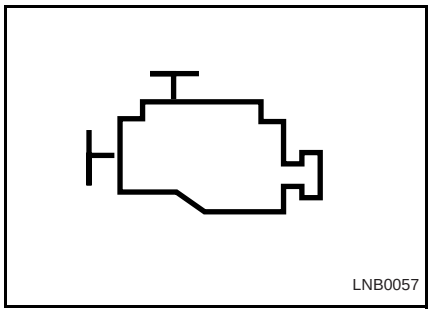

打开点火开关起动发动机时，故障指示灯短暂亮起。

这表示指示灯本身工作正常。

发动机起动后指示灯应熄灭。

加档指示灯 （如装备）

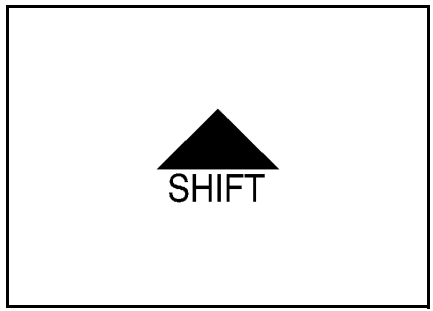

车辆可能装备有加档指示灯。该灯指示加档可以获得更佳的燃油经济性能。

小 心

- **故障指示灯亮着时，不要驾驶汽车。**

指示灯提醒您汽车存在问题，须引起注意。故障指示灯亮着时驾驶汽车可能损坏排气污染控制系统，并影响到燃油的经济性和汽车的驾驶性能。

尽快咨询上汽通用汽车销售有限公司别克特约售后服务中心排除故障。

如果排气系统零部件或相关子系统存在故障，故障指示灯 （MIL）就会亮。

在电子控制模块 （ECM）寻找故障的过程中，灯会一直亮。如果发现 （发动机）严重缺火现象，故障指示灯就会不停地闪。严重缺火可能损坏催化式排气净化器。

您车的电子系统将切换到应急运行程序，使您可以继续驾驶。但是，您还是应尽快请上汽通用汽车销售有限公司别克特约售后服务中心予以维修。

开门警告灯

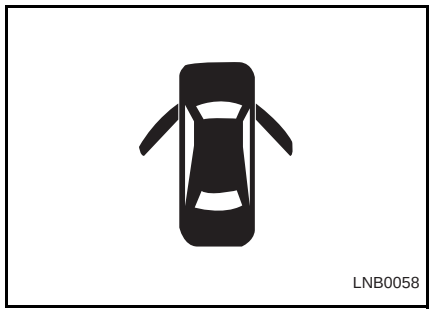

车门打开或没锁紧时，开门警告灯会亮。

注 意
当关闭点火开关且钥匙未拔出时打开车门，会有提示音一直鸣响。

后雾灯指示灯

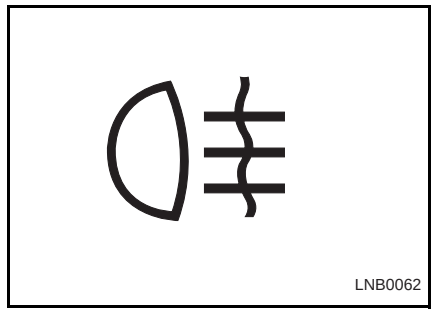

后雾灯亮时，该指示灯亮起。

驾驶员安全带提示灯

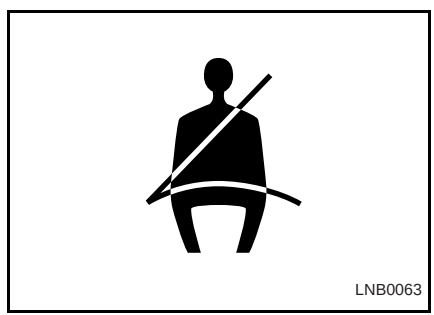

只要打开点火开关，驾驶员须系好安全带，否则将出现以下现象：

安全带提示灯会亮起。

前排乘客安全带提示灯 （如装备）

只要打开点火开关，前排乘客须系好安全带，否则将出现以下现象：

前排乘客安全带提示灯会亮起。

当车辆行驶速度超过 25 公里 / 小时，提示灯将闪烁。

转向信号指示灯

LNB0065

转向信号指示灯证实外部转向信号工作正常。

如果您发出转向信号时绿色箭头不闪，应检查保险丝和灯泡，如其不能正常工作，则予以更换。

小 心

这些指示灯都是安全驾驶所必需的。

如转向信号或危险警告灯的灯泡烧坏，应立即更换。

如不能使这些指示灯保持正常工作状态，可能导致发生事故，致使人员受伤以及车辆或其它财物受损。

注 意

闪烁时间比平时短促，表明信号灯已烧坏，需要更换。

远光灯指示灯

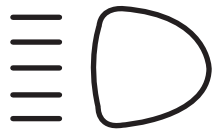

LNB0066

当远光灯亮时，远光指示灯会亮。

行李厢盖警告灯

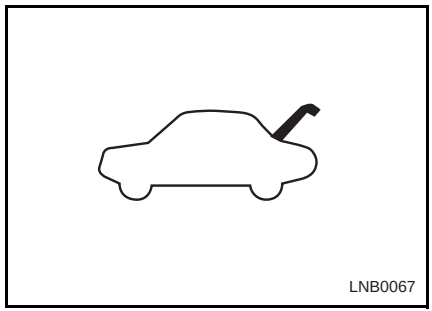

行李厢盖打开或没锁紧时，该指示灯亮起。

开关与控制

灯光组合开关

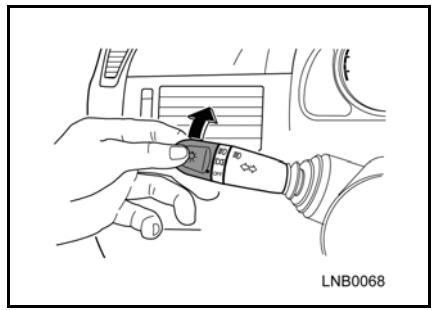

开关前照灯、尾灯和停车灯时，转动组合开关操纵杆末端。

灯光组合开关共有三个档位，分别启动灯的不同功能如下：

OFF （关闭）：所有灯均处于关闭状态。

停车灯、尾灯、牌照灯和仪表板灯亮起。

近光灯及上述所有灯均亮起。

注 意

对于某些车型，当前照灯，前后雾灯开关开启且点火开关从 “ON” 状态置到 “LOCK （锁止）” 或 “ACC （附件）” 状态时，前照灯，前后雾灯 10 秒钟后自动熄灭。某些车型，具备自动熄灭停车灯，尾灯，牌照灯和仪表板灯的功能。

小 心

发动机停止转动时不要让灯继续亮着。

这样将使蓄电池耗费电能。

转向信号 （灯）操纵杆

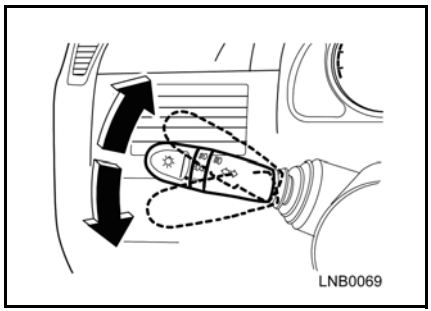

右转：将转向信号 （灯）操纵杆完全推向上方。

左转：将转向信号 （灯）操纵杆完全推向下方。

转向完成后，转向信号 （灯）将自动关闭，操纵杆也将恢复原位。

变换车道时，将转向信号操纵杆推向上方或下方，并不要松手。松开操纵杆时，操纵杆即回到原位。

前照灯开关

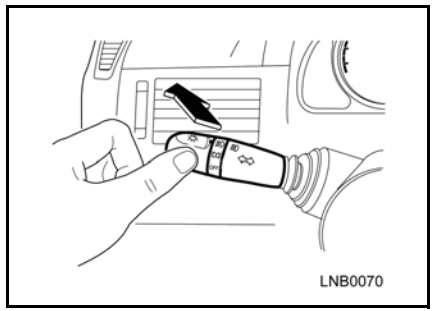

开远光灯时：

确保前照灯处于近光状态。将组合开关操纵杆朝仪表板的方向推。打开远光灯时，前照灯远光指示灯亮起。

将前照灯远光效果切换为近光效果时，将组合开关操纵杆拉向自己，使其回到原位。

小 心

- **有汽车从对面驶来或与您同向在您车前方行驶，切记要将前照灯从远光效果切换为近光。**

远光灯会使其他驾驶员的眼睛瞬间看不见东西，这样可能导致撞车。

前照灯变光

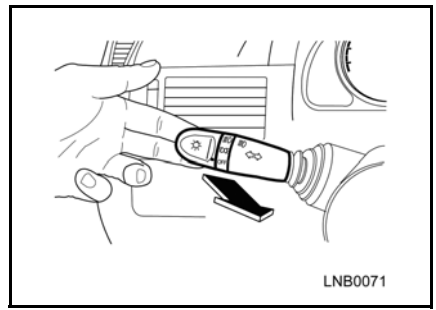

要让远光灯闪烁，将组合开关操纵杆拉向自己，并松开。操纵杆在您松开它后将回复原位。

您若一直将组合开关操纵杆拉向自己不放手，远光灯就会一直亮下去。

后雾灯开关

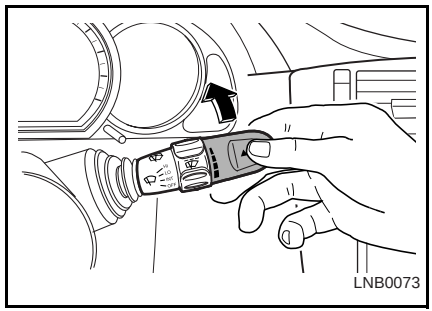

开后雾灯时，要在前照灯处于近光或远光照明状态及前雾灯 （如装备）处于打开状态时，旋转风窗玻璃刮水器 / 洗涤器操纵杆末端。

打开后雾灯时，仪表板上的后雾灯指示灯亮起。

关闭后雾灯时，再次旋转风窗玻璃刮水器 / 洗涤器操纵杆，或关闭前大灯开关。

风窗玻璃刮水器

小 心

驾驶员视线模糊可能导致事故，致使人员受伤，您车或其它财物受损。

风窗玻璃干燥或上面结有冰雪时，不要使用刮水器。风窗玻璃上有阻碍物时使用刮水器可能损坏刮水片、刮水器电机和风窗玻璃。

天冷时使用刮水器，要先查看刮片是否冻在玻璃上。刮片冻在玻璃上时使用刮水器，会损坏刮水器电机。

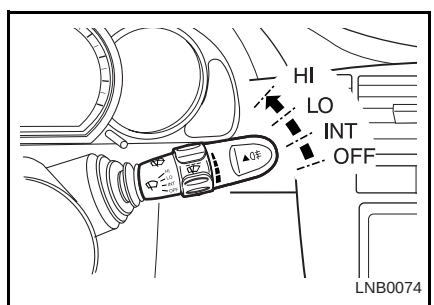

使用风窗玻璃刮水器，先打开点火开关，再将刮水器 / 洗涤器操纵杆向上推。

风窗玻璃刮水器具有以下四种工作状态：

OFF （关闭）：关闭。

INT （间歇式）：间歇式刮动状态 （上下转动箍圈，选择理想间歇时间）。将操纵杆向上推一下。

LO （低速）：低速持续刮动状态。将操纵杆向上推二下。

HI （高速）：高速持续刮动状态。将操纵杆向上推三下。

注 意

刮水片使用时间过长，刮水性能会有所减退，从而影响前方视线。

- **请更换刮水片。**

除雾功能

遇到小雨或薄雾，如只需风窗玻璃刮水器刮动一个循环，可将风窗玻璃刮水器 / 洗涤器操纵杆向 INT （间歇式）位置稍向上推，然后放手。

放手后，操纵杆将自动回复原位。

刮水器将刮动一个循环。

风窗玻璃洗涤器

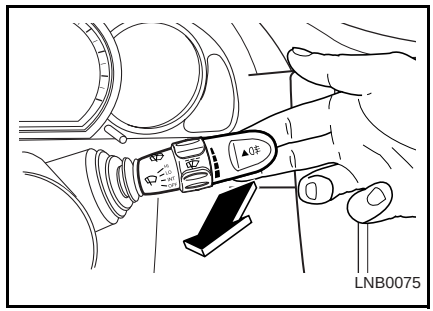

小 心

- **驾驶员的视线模糊可能导致发生事故，致使人员受伤，汽车或其它物品受损。**
- **冰冻天气不要往风窗玻璃上喷洒清洗液。**
- **使用洗涤器之前，先温热风窗玻璃。**

清洗液可能会在冰冷的风窗玻璃上结冰，防碍您的视线。

往风窗玻璃上喷洒清洗液时：

- 打开点火开关。
- 将风窗玻璃刮水器 / 洗涤器操纵杆拉向您。

拉住操纵杆的时间不到 0.6 秒，会出现以下情况：

- 清洗液喷洒到风窗玻璃上。（风窗玻璃刮水器不刮动）

若拉住操纵杆超过 0.6 秒：

- 清洗液喷洒到风窗玻璃上。
- 风窗玻璃刮水器刮动数个循环。

小 心

- **不要让风窗玻璃洗涤器连续喷洗 10 秒钟以上，清洗液槽空了的时候不能继续喷洗。**

这样会使洗涤器电机过热，导致昂贵维修费用。

加注清洗液

有关如何向风窗玻璃清洗液槽加注清洗液的推荐使用程序，见 “风窗玻璃清洗液”。

危险警告灯开关

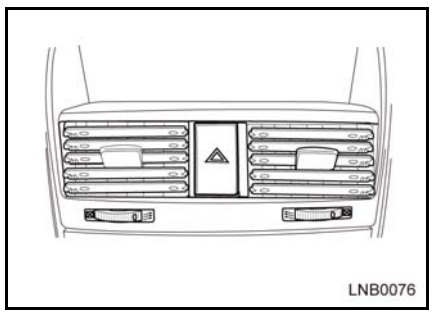

以下情况下使用危险警告灯：

- 警告他人有危险。
- 当车辆遇交通险情时。

无论点火开关处于 **ON** （开）或 **OFF** （关）状态，都可使用危险闪烁功能。

要启动危险警告灯，按下危险警告灯按钮。

关闭时，再次按该按钮。

后窗和后窗玻璃除霜按钮

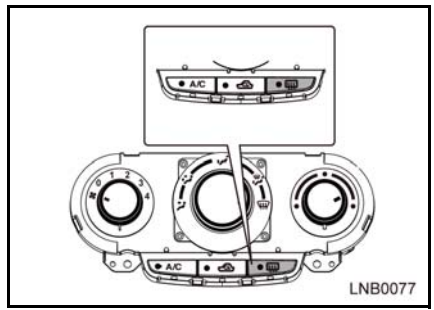

小 心

后窗除霜器不要在以下情况下使用：

- **发动机当时没有转动。**
- **您刚刚发动汽车。**
- **后窗上结有雪或冰。**

如果在上述情况下使用您车的后窗除霜器，会耗费蓄电池电能。

这样会损坏您车，且需要更换某些零部件。

使用除霜器时，先起动发动机，再按后窗除霜器按钮。按钮里的指示灯会亮起。

约 10 分钟后，除霜器会自动关闭。

要关闭除霜器，再次按下按钮。

视线清晰后，切记要关闭除霜器。

小 心

不作适当保养会损坏您车除霜器电线或划坏玻璃。

- **不要在后车窗上使用锋利的工具或用具有磨蚀性的东西擦洗后窗。**
- **擦洗后车窗或在后车窗附近作业时，不要划坏或损坏除霜器电线。**

驾驶员视线不够清晰会导致发生事故，致使人员受伤，车辆或其它财物受损。

前照灯高度调节装置

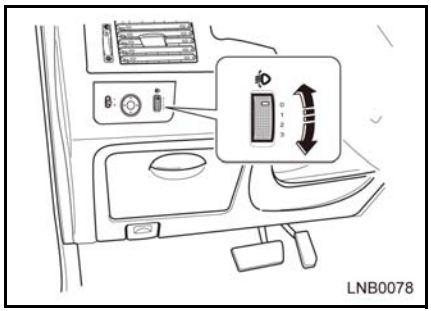

对于带有手动前照灯高度调节装置的车辆，其控制装置位于车外灯控制器装置上。该功能可以让前照灯高度得到调整以与车辆负荷匹配。

必须开启近光前照灯以调整前照灯高度。

0 = 前排座椅有人乘坐。

1 = 所有座椅都有人乘坐。

2 = 所有座椅都有人乘坐且行李厢内有货物。

3 = 驾驶员座椅有人乘坐且行李厢内有货物。

智能倒车雷达 （如装备）

智能倒车雷达通过安装在车辆后部保险杠上的超声波传感器来判别倒车时车辆后部与障碍物的距离。

打开点火开关，挂入倒档。蜂鸣器不叫，则表示系统正常。

如蜂鸣器鸣叫两声，则表示系统机能异常。

每次打开点火开关，挂入倒档后，智能倒车雷达将会进入工作状态。

车辆距离车后障碍物大约 1.5m ～ 1.0m 范围时，倒车蜂鸣器发出慢间歇警告音。

车辆距离车后障碍物大约 1.0m ～ 0.6m 范围时，您将听到倒车蜂鸣器发出间歇警告音。

车辆距离车后障碍物大约 0.6m ～ 0.3m 范围时，您将听到倒车蜂鸣器发出快间歇警告音。

车辆距离车后障碍物大约 0.3m 范围以内时，您将听到倒车蜂鸣器发出长鸣警告音。

注 意

- **倒车时为了确保倒车的安全及系统侦测时间，请用 5km/h 以下速度进行倒车。**
- **倒车中听到长鸣警告声，请立即停车，避免碰撞后方障碍物。**
- **避免强力敲击或高压水枪直接冲洗传感器，否则传感器易损坏。**
- **雪、泥、水滴等异物沾附在传感器上时易造成误动作。**
- **以下场合易造成系统侦测不到，请注意：**
  障碍物为锥状、锐角反射体。
  棉、雪等易吸收声波之物体。
  铁丝网、绳索类细小物体。
  低于 30cm 之地上障碍物或下端高于行李厢高度。此类障碍物，在初期可能侦测到，但越靠近车子时则因脱离有效范围，而导致无法侦测到。
- **当在上坡或下坡进行倒车时，可能引起错误的报警，提醒您在此情况下要小心。**

注 意

- 在以下场合往往由于错误感应而导致动作异常，请注意：

  在凹凸不平的道路、圆石道路、上坡道路、草丛中倒车时。

  同频率 （68KHZ 或 58KHZ）之超音波杂音、金属声、高压气体排放声等的干扰。

  检知器表面附着异物。

  因载重过大而使汽车后部高度发生变化时。

  在有效范围内安装其它可侦测之配备时。

- 车上装有非标准之无线电通讯设备，在使用中将可能影响此系统功能 （不含移动电话、音响系统）。

小 心

智能倒车雷达只能辅助驾驶员在倒车时避免发生意外，驾驶员仍应该集中注意力，若因装置倒车雷达而疏忽驾驶造成车辆或人员等损伤，本公司概不负责。

倒车时，请确认车辆附近无儿童或动物，智能倒车雷达有可能对此没有反应。

系统不能正常工作

由于某些个别情况或原因，智能倒车雷达不能正常工作 （如不报警或误报警），这种情况会在如下条件下出现：

- 超声波传感器被污垢覆盖。保持车辆后保险杠清洁，无泥沙或冰雪等污垢。
- 有物体伸出行李箱。移走物体后超声波倒车辅助系统就会返回正常工作状态。
- 车辆的保险杠损坏。请将车辆开到上汽通用汽车销售有限公司别克特约售后服务中心，对该系统进行维修。
- 其他情况也会影响系统性能。例如在雨雪、大雾等恶劣天气驾驶车辆或者由于周围环境原因使车辆产生振动。

钥匙

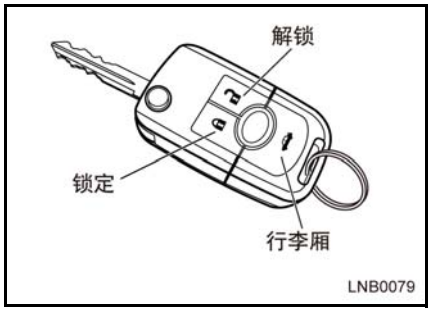

购买汽车时，您可以拿到两把钥匙。

将其中一把保存起来，作为备份。钥匙号码压印在钥匙号码牌上。为汽车安全起见，将钥匙号码牌保存在安全的地方，不要放在车内。您也应将钥匙号码记录在一个安全的地方，不要记在车内。

这样可避免有人未经许可配制钥匙。

小 心

不要将钥匙留在车内。

- **锁上车门。**
- **随身带好钥匙。**

注 意

如钥匙丢失，可向上汽通用汽车销售有限公司别克特约售后服务中心提供您的钥匙号码和车辆出厂号 （VIN），从上汽通用汽车销售有限公司别克特约售后服务中心那里得到一把替换钥匙。

为防止车辆被盗，汽车安装有防盗系统。只有电子编码正确的钥匙才能起动汽车。如果电子编码不正确，即使外形与之一致的钥匙也无法起动汽车发动机。切记只有上汽通用汽车销售有限公司别克特约售后服务中心可为您提供附加钥匙。

遥控门锁系统 （如装备）

如果遥控门锁发射器功能失效或操作范围减小，可能是由于如下原因所导致：

- 发射器可能距离车辆太远；
- 可能有其他车辆或障碍物阻碍信号；
- 可能受外界环境其他无线电信号干扰；
- 发射器电池没电或电量不足。

遥控的有效距离约为 10 米。

（锁定）按钮：锁住所有车门。危险警告灯伴有警笛声闪烁一次，且防盗系统启动。

（解锁）按钮：解锁所有车门。危险警告灯闪两次，防盗系统解除。

（行李厢）按钮：持续按 1 秒钟左右，打开行李厢盖。

注 意

由于环境原因，发射器的工作范围会有差异。

注 意

钥匙在点火开关里未拔出时，锁定、解锁和行李厢按钮均无法使用。

门锁和防盗模式的启用

1. 关上所有车窗。
2. 将点火开关钥匙旋转到锁定位置并拔掉钥匙。
3. 所有乘客离开汽车。
4. 关上所有车门、发动机罩和行李厢。
5. 按住再松开发射器上的车门锁定按钮。

所有车门锁定。

危险警告灯闪一次，伴有警笛。

启用防盗模式。

如果将钥匙插入点火开关钥匙孔里，则发射器不会启动防盗系统。

注 意

系统在车窗开着的情况下也能启用。离开汽车前，要关上所有车窗和车门。

注 意

必须用发射器启动防盗模式。

小 心

- **如果有人要留在车内，不要用发射器锁车门。**
- **不可将无人照管的小孩或宠物留在车内。车内温度会升高得很快，可达到远远高于车外的温度。**

这样会使人受重伤或死亡。

- **警告声**

当没有使用钥匙或按下发射器上的解锁按钮而想强行打开任一车门或行李厢盖时，系统会提供视觉和声音警告。

- **要终止警告声时**

要用发射器终止警告声，按发射器上的锁定或解锁或行李厢 （恒按 1 秒左右）按钮。

用钥匙打开驾驶员侧车门或行李厢车门。

否则，警告声将在 40 秒后自动终止，重新启动防盗模式。

如果系统未能如此工作，请上汽通用汽车销售有限公司别克特约售后服务中心予以检查。

车门解锁与解除防盗模式

1. 用钥匙打开驾驶员侧车门或行李厢车门。
2. 按住并松开发射器上的车门解锁按钮。
   - 所有车门解锁。
   - 危险警告灯闪两次。
   - 防盗模式解除。
3. 恒按行李厢按钮一秒。
   - 行李厢开启。
   - 防盗模式解除。

车门自动锁定

如果用发射器解除该系统后 30 秒内，车门未开或发动机未起动，所有车门将自动锁定，且防盗模式重新启动。

发射器

每个发射器都有电子编码，以防其它发射器可以打开您的车门。

如果发射器丢失或被盗，可到上汽通用汽车销售有限公司别克特约售后服务中心那里购买。

如果需要一个替换发射器或更多，去上汽通用汽车销售有限公司别克特约售后服务中心时需带上现有发射器。当上汽通用汽车销售有限公司别克特约售后服务中心将替换发射器与车辆相配时，已有的发射器也必须与新编码相匹配。

新发射器一经电子编码，丢失的发射器就不再能解锁您的汽车。

每次最多可为您的汽车配 4 个发射器。

更换电池

当遥控距离渐渐缩短时 （即按动钥匙必须更加靠近车辆），表明电池电量不足。钥匙内的电池不能充电。电池用完时，请上汽通用汽车销售有限公司别克特约售后服务中心更换电池。

门锁

小 心

车内温度会快速升高，并大大高于车外温度。

- **不要将无人照管的儿童或宠物留在车内。**

这样可能会导致死亡或严重伤害。

儿童可能去动电动车窗其它控制装置或开动汽车。

- **不要将车钥匙留给车内的儿童。**

这样做会导致严重受伤或致命。

小 心

- **无人照管汽车时，要锁好所有车门并随身带好钥匙。**

车门不锁会导致被盗。

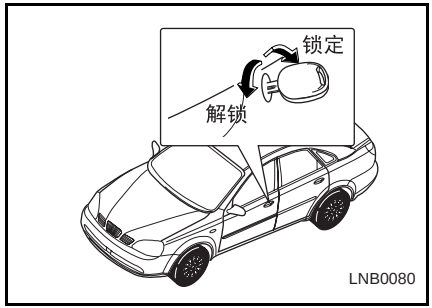

用钥匙从车外锁定车门时，插入钥匙并顺时针旋转。

解锁时，逆时针转动钥匙。

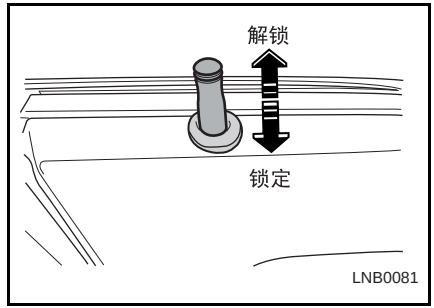

要从车内锁定任意车门，需向下按车门锁定按钮。

要从车内解锁任意车门，需向上拉车门锁定按钮。

小 心
驾驶员一侧车门打开时，无法按下车门锁定按钮。这样，当您不小心将钥匙落在车内时，可防止车门锁定。

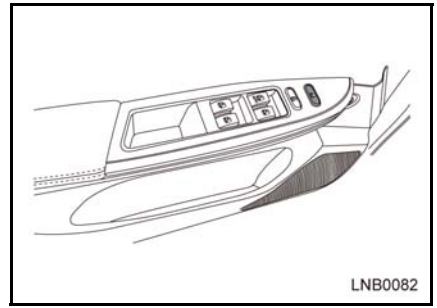

您还可以用驾驶员车门饰板上的车门锁定开关来锁定或解锁车门。

按下开关左部即可上锁车门。

按下开关右部即可解锁车门。

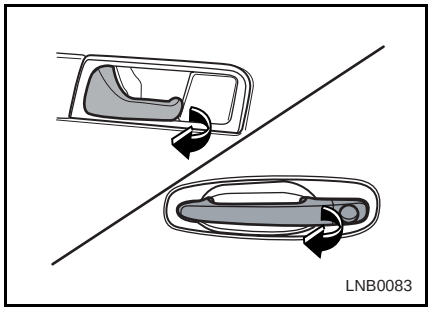

从车内打开车门，需拉门内手柄。

从车外打开车门，拉动门外把手柄。

车门中央锁定系统

您可通过驾驶员一侧车门启动车门中央锁定系统。该系统使您可以在驾驶员一侧车门处，使用钥匙、遥控器 （从车外操纵）或车门锁定按钮 （从车内操纵）锁定或解锁全部车门。

自动上锁和自动解锁

如车辆配备此功能，当车辆行驶到一定车速时，自动锁上所有车门。

对于手动档车辆，当车辆停止、钥匙转到 OFF 时，车门自动解锁。对于自动档车辆，当车辆停止、换档杆回到 P 档时，车门自动解锁。

儿童安全门锁

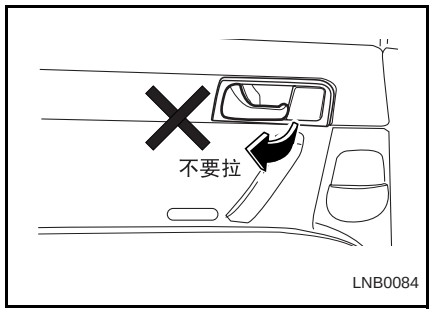

您车每个后门上都装有儿童安全门锁。这些锁防止乘客，尤其是儿童，不小心从里面拉了门内手柄，打开后车门。

小 心

- **儿童安全锁处于 LOCK （锁定）位置时，不要拉车内门手柄。**

这样做会损坏车内门手柄。

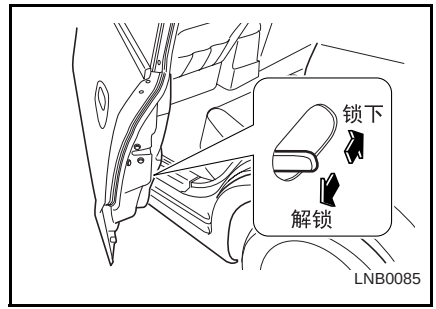

要启动儿童安全门锁：

1. 打开您想锁定的后门。
2. 找到车门一侧约处于中心位置处的儿童安全锁操纵杆。
3. 将操纵杆向上拨到锁定位置。

小 心

每个后门都有各自的锁。

每个后门的儿童安全门锁均须分别通过手动方法启用，无论左侧还是右侧。

启用儿童安全门锁时，要想打开后门，只能从车外将门打开。要取消儿童安全门锁，将操纵杆向下推至 （解锁）位置。

电动车窗

您可在点火开关打开的情况下，可通过每个车门面板上的电动车窗开关来使用电动车窗。

小 心
• **儿童操作电动车窗可能会被车窗卡住。** • **不要将钥匙或无人照管的儿童留在车内。** • **电动车窗使用不当可能导致严重受伤或死亡。**

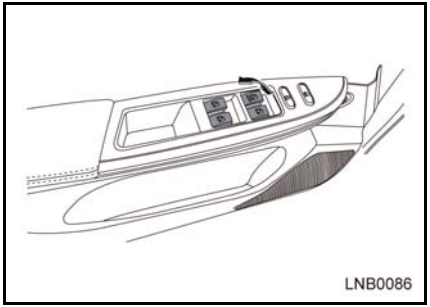

要使车窗升高，向上提开关。

要使车窗降低，向下按开关。

当车窗达到您想要的位置时释放开关。

小 心
• **伸出车外的身体部位可能会被窗外物体击伤。** • **不要将身体任何部位伸出窗外。**

注 意
后车窗不能完全打开。

自动开启

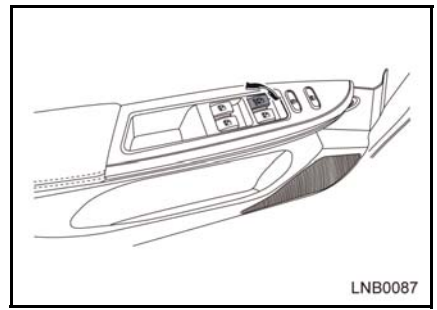

驾驶员一侧车窗具有自动开启的功能。

要开启车窗，按住开关到底，然后再释放开关。车窗将自动开启，直到完全打开。如想终止车窗下降，再次按下开关。

想使车窗升高，拉住开关向上拔。若使此过程终止，释放开关。

电动车窗锁定按钮

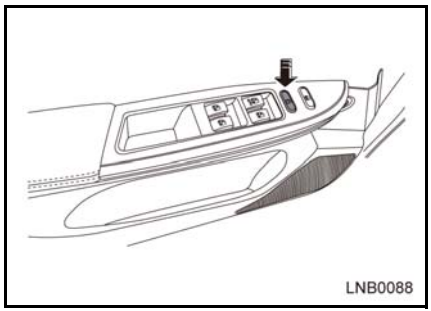

电动车窗锁定按钮可使您锁定后车窗及前排右乘客车窗按钮。该按钮锁定时，后车窗和前排右乘客车窗仅可通过驾驶员车窗控制面板来操纵。

小 心

- 儿童操纵电动车窗，可能会被车窗卡住，导致严重伤害或死亡。
- 儿童坐在后排座椅上时，要使用电动车窗锁。

小 心

汽车无人照管时，开着的车窗会诱使犯罪行为发生。

- 离开汽车时关上所有车窗。

行李厢盖

行李厢盖释放按钮

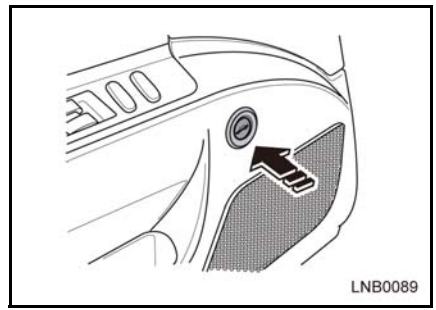

您可以按下驾驶员一侧车门面板上的行李厢盖释放按钮来打开行李厢。

小 心

- 汽车行驶过程中，不要操作行李厢盖释放按钮。
- 行李厢盖打开时不要驾驶汽车。

开着的行李厢盖影响您的后视效果。后视效果受到影响时驾驶汽车，可能会导致撞车事故，致使人员受伤，甚至死亡。

小 心

- 您在开启或关闭行李厢盖时，请确保行李厢盖不要碰到障碍，如旁边的人或墙。
- 您在开启行李厢盖时，请确保打开到全开或可自动弹开之后再放手，避免行李厢盖自动落下伤及人或物。

小 心

行李厢盖打开时驾车会使尾气进入乘客舱。

- 不要开着行李厢盖驾驶汽车。如果必须如此，关上车窗，启动 “空气外循环模式”，并让鼓风机高速旋转。（请参见 “通风”）

汽车尾气通常为有毒气体，可能使人受伤或致命。

行李厢紧急开启拉索（如装备）

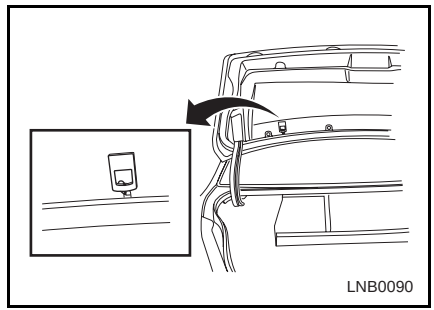

如果不能用其他正常方法开启行李厢盖时，可使用紧急开启拉索。

行李厢紧急开启拉索拉手位于行李厢盖内板上靠近驾驶员侧。要使用紧急开启拉索，请先打开左侧后车门，将后排座椅靠背放倒，手伸过长方形孔后可够到拉索上的拉手，用力拉动拉手即可开启行李厢盖。

发动机舱盖

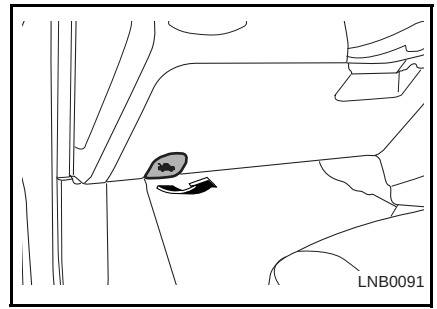

- **打开发动机舱盖：**

1. 将位于仪表板左下方的发动机舱盖释放柄向外拉。

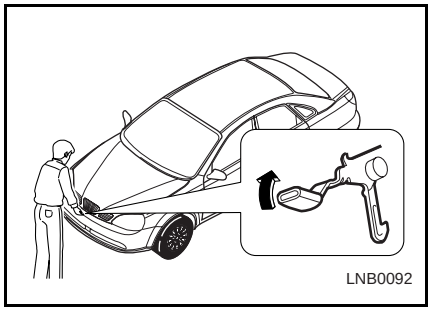

2. 将手放到发动机舱盖的前下方，将发动机舱盖的放松手柄向上抬。

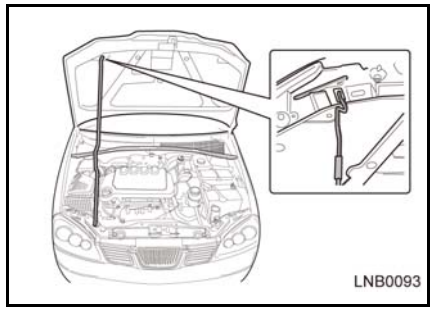

3. 将发动机舱盖支撑杆从固定夹上取下来。

   将杆向上旋转，并将其未固定端牢固地插入发动机舱盖下面的插槽里。

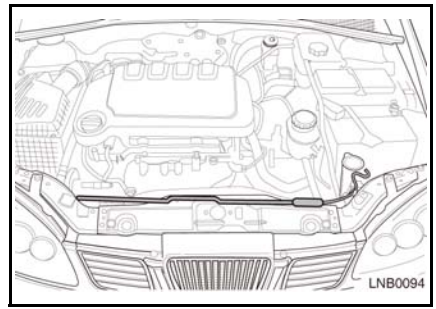

- **要关上发动机舱盖：**

1. 一边托住发动机舱盖防止它掉下来，一边将支撑杆从插槽里取下来，并将它牢固地夹在固定夹上。
2. 确保您和他人的手及其它身体部位远离发动机舱以及发动机至车身的边界位置。
3. 放下发动机舱盖，在大约 30 厘米的高度放手让它自由落下。
4. 确保发动机舱盖已牢牢锁定。

小 心

牢记以下防范措施：

- **开车前拉一下发动机舱盖的前沿，确保它已牢牢锁定。**
- **汽车行驶过程中，不要拉发动机舱盖的放松手柄。**
- **发动机舱盖开着时，不要驾驶汽车。打开的发动机舱盖将阻碍驾驶员的视线。**

发动机舱盖打开的情况下驾驶汽车可能会导致撞车，致使车辆或其它财物受损，人员受伤，甚至致命。

车内门控灯

小 心

- **汽车在黑暗中行驶时，不要使用顶灯和地图灯。**

座舱明亮会降低黑暗中的可见度，可能导致撞车。

顶灯

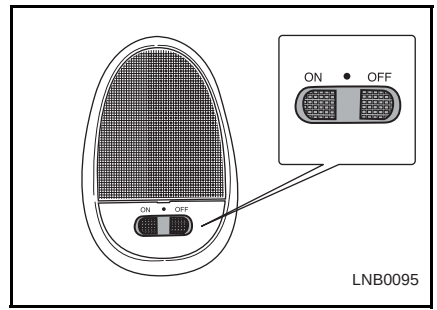

中心顶灯具有三种状态：

- **ON** （开）：灯亮着，且在手动关闭它之前一直会亮。
- **CENTERED** （中位）：打开车门时灯亮。关闭所有车门后，灯亮约 7 秒，然后熄灭。
- **OFF** （关）：灯一直关闭，即使打开车门依旧如此。

地图灯

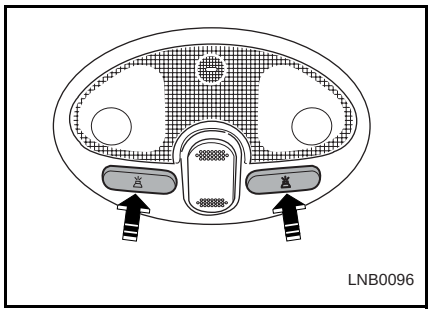

按下按钮，打开前地图灯。

再按一下即可关闭。

电动天窗 （如装备）

当点火开关处于 **ON** （开）状态，可使用电动天窗。

告 诫

务必遵守如下注意事项：

- **不要使身体任何部位或物品伸出天窗。**
- **在开闭天窗前，请确保天窗内外没有任何物体。**
- **不要将重物压在天窗上或周围。**
- **确保天窗外侧没有垃圾。**
- **离开车辆无人照管时，完全关上天窗。**

无论天窗是打开的还是关闭的，和所有其它情况一样，所有乘员都必须系好安全带。若违反上述注意事项，会导致严重伤害或车辆损坏。

滑动天窗

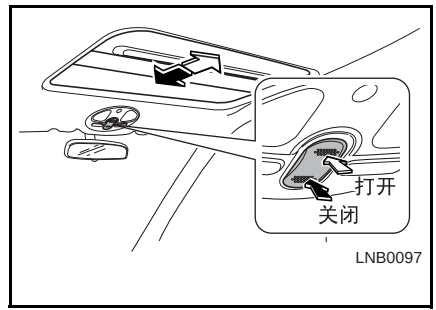

- 要打开天窗，按压开关后部。如您没有再按开关的前部或后部，天窗就会自动打开。
- 关闭天窗时，按住开关前部不放。

  当天窗达到您想要的位置时放手。

倾斜天窗

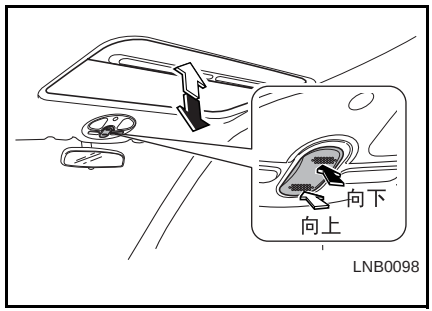

- 要让天窗向上倾斜，按开关前部。天窗将自动完全开启。
- 让天窗回复原位，按住开关后部不放。

  当天窗达到您想要的位置时放手。

数字式时钟

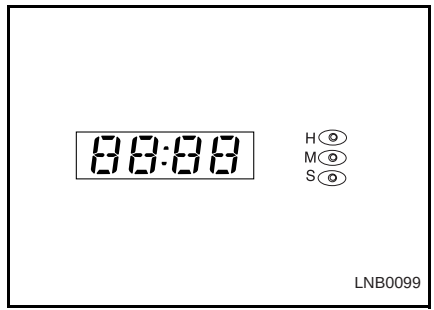

当点火开关处于 **ACC** （附件）或 **ON**（开）的状态时，数字式时钟显示时间。数字式时钟有两个调节键。

H: 小时键

- 要调快 1 小时，按 **H** 键。
- 要调快超过 1 小时，按住 **H** 键不放，直到达到正确时间为止。

M: 分钟键

- 要调快 1 分钟，按 **M** 键。
- 要调快超过 1 分钟，按住 **M** 键不放，直到达到正确时间为止。

S：设定键

要重新将时间设定至最近整点时间，按 **S** 键。

- 例如，您若在8:00至8:29之间按下此键，时间显示将重新设定为 8:00。
- 再如，您若在8:30至8:59之间按下此键，时间显示将重新设定为 9:00。

注 意
切记在每次切断或接通电池或更换保险丝时，要重新设定汽车上钟的时间。

点烟器

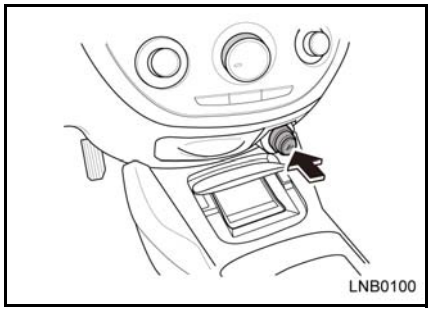

小 心

使用中的点烟器壳体会非常热。

- **不要触摸点烟器壳体，也不要让儿童把玩点烟器。**

高热金属可能导致人员受伤，汽车或其它财物受损。

使用点烟器时：

- 将点火开关置于 **ACC**（附件）或 **ON**（开）的状态。
- 将点烟器完全推进去。

可以使用时，点烟器会自动弹出来。

小 心

点烟器过热会损坏加热元件和点烟器本身。

- **点烟器加热的时候，不要按住它不放。**

这样会导致点烟器过热。

小 心

试图使用有故障的点烟器会很危险。

- **如果点烟器在 30 秒内不弹出来，将它拔出来，并找您的上汽通用汽车销售有限公司别克特约售后服务中心予以维修。**

这样会导致人员受伤，汽车受损。

在点烟器上连接用电或自带电池设备可能会引起车辆模块故障，某些情况下甚至可能导致起火。

烟灰盒

小 心

香烟和其它冒烟物可能导致着火。

- **不要在烟灰盒内放置纸或其它可燃物。**

烟灰盒内着火会使人受伤，汽车或其它财物受损。

前烟灰盒

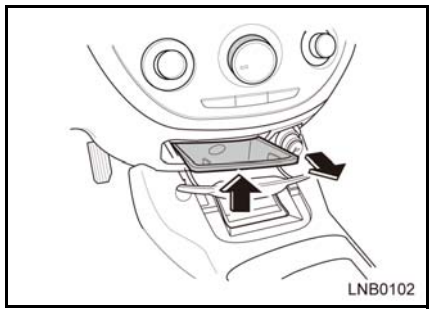

要打开前烟灰盒，将它拉向自己。

要关闭前烟灰盒，将它推回去，直到关闭。

倾空前烟灰盒，采取以下步骤：

1. 将烟灰盒朝自己的方向完全拉出来。
2. 向上抬其内盒，然后拉出来。

后烟灰盒 （如装备）

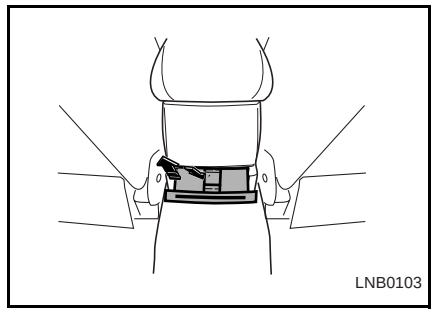

安装在中央控制台的后部。

要打开后烟灰盒，将其盖子的上沿转向下。

用完烟灰盒后，将它完全关闭。

要倾空烟灰盒：

1. 将烟灰盒完全打开。
2. 将止动弹簧压进去。
3. 轻击烟灰盒并将它拉出来。

要装上烟灰盒：

1. 将烟灰盒底部连接好。
2. 将烟灰盒推回原位。

喇叭

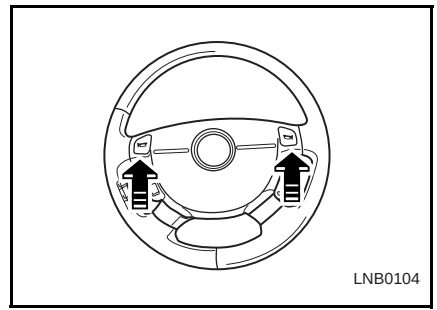

汽车方向盘中心垫块两侧各有一个喇叭标志，按下这个标志即可鸣响喇叭。

无论点火开关处于什么位置，喇叭均可鸣响。

杯托

杯托位于车辆前排座椅中间的中央控制台上。

手套箱

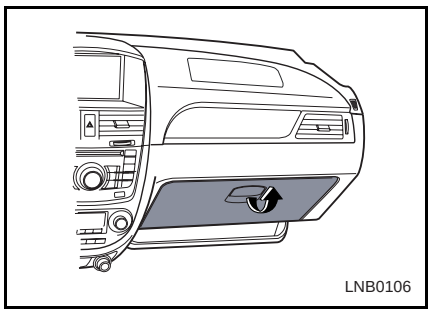

小 心

遇到撞车事故或急刹车时，手套箱如果开着会很危险。

- **驾驶汽车时，不要开着手套箱。**

遇到撞车事故时，开着的手套箱会使人受伤，使车受损。

要打开手套箱，握住手套箱门上的手柄底部向上拉。

要关上手套箱，用力将手套箱门推紧。

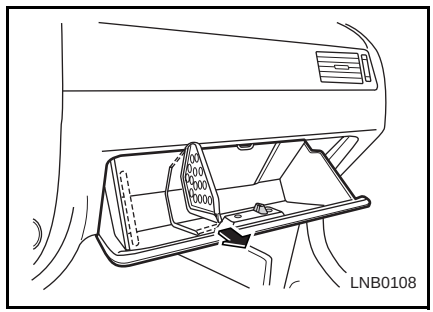

如存放大件物品，可将内隔板 （如装备）取掉。

拿掉内隔板后，将它放进手套箱的左侧槽中。

雨伞烘干槽

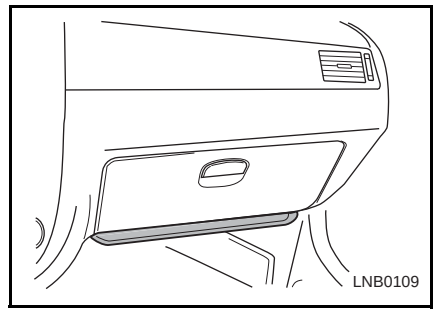

您车的手套厢下有个雨伞烘干槽。

小 心

如果对雨伞烘干槽施加极大的力，会将其损坏。

- **不要将腿放在雨伞烘干槽上。**

储币箱

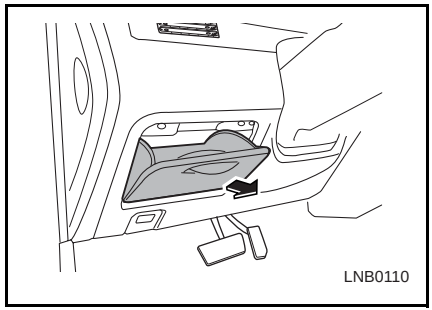

要打开储币箱，将储币箱门上的手柄拉向自己。

要关上储币箱，用力将储币箱的门推严。

前座中央储物箱

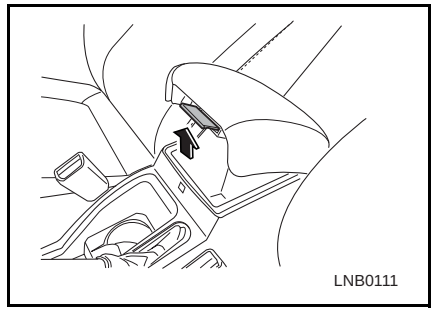

要打开储物箱，向上拉操纵杆，抬高盖子。

要关上储物箱，拉下盖子并向下按，直到锁紧。

仪表板中央储物

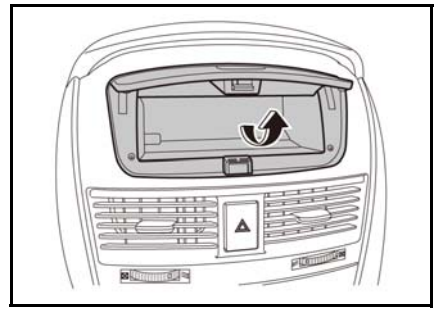

仪表板中央出风口上方有一个储物盒，向上推储物盒盖上的释放按钮，可以打开储物盒盖。

椅背挂物钩

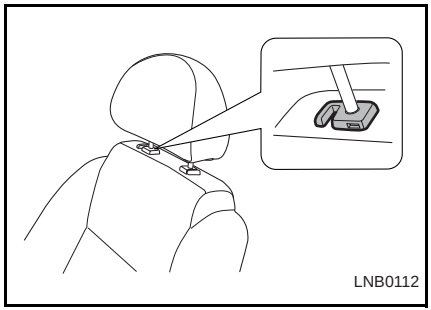

您车的每个前排座椅的椅背上都装有挂物钩。

将购物袋或其它适合挂在上面的物品视方便挂在挂物钩上。

太阳镜托架 （如装备）

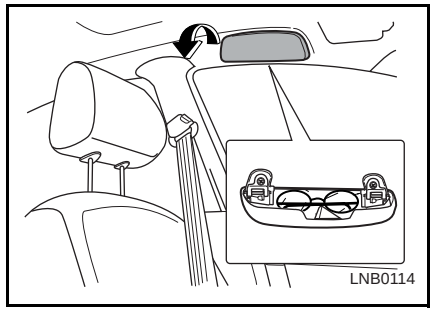

要打开驾驶员一侧车门上方的太阳镜盒，将其外壳上部向下拉住不放。

松手时，太阳镜盒会自动弹上去。

遮阳板

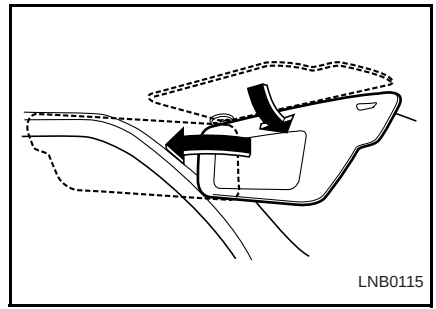

您车装有两个遮阳板，使驾驶员及乘客不会晃眼。

您可将遮阳板向上、向下或向一侧翻动。

带有衣帽钩的辅助扶手（如装备）

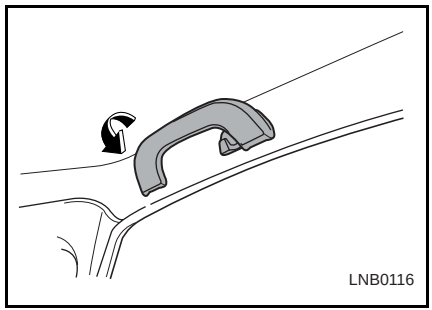

车辆的前排右乘客一侧车门及后门的上方都装有辅助扶手。后门上方的扶手还附有衣帽钩。

使用辅助扶手时，向下拉住它不放。放手时，扶手会自动弹上去。

乘客进出汽车时，可借助于扶手；汽车速度很快时也可抓住扶手。

小 心
在辅助拉手上挂东西会阻碍驾驶员视线。 **阻碍驾驶员视线可能导致事故，使人员受伤，车辆或其它财物受损。**

4 驾驶汽车

新车 4-3
驾驶注意事项 4-3
经济驾驶 4-5
燃油 4-6
调整车镜 4-8
调整方向盘 4-10
点火开关 4-10
起动发动机 4-12
驾驶车辆 4-14
制动 4-17
驾驶小提醒 4-20
发动机排气 （一氧化碳） 4-22

新车

您的汽车并不需要特别的 “磨合期”。但如果您遵循以下几点，则您的汽车会在长期使用中表现出更好性能：

- 在最初 1,000 公里内，不要过长时间以低速或高速行驶。
- 一定要用适当的档位以保持一定的车速。
- 不要牵引任何其它车辆。
- 定期检查发动机机油和变速器油液面高度。

驾驶注意事项

在进入车辆之前

小 心
确保所有外部灯泡、车灯、信号系统以及警告指示器清洁并且可以正常工作。 **这些预防措施有助于避免可能导致人员伤害或者车辆损坏的事故。**

1. 确保所有车窗、后视镜和信号灯都清洁。
2. 目视检查轮胎压力及是否有损坏迹象。
3. 检查是否有任何泄漏。
4. 如需倒车，要确保汽车后方有空间。

在驾驶之前

小 心
仪表板或者后车窗台上没有固定的物体可以挡住您的视线。 **将仪表板或者后车窗后上没有固定的物体拿走。** **这些物体也可能在突然制动或者碰撞时掉下并击中乘客，从而引起人员伤害或者您车的损坏。**

确保您了解您的车辆、它的装备以及它的安全操纵。

将您的座椅调整至舒适的位置。

调整内部和外部车镜。

确保车辆的所有乘客已正确使用安全带。

当点火开关打开的时候，检查警告灯的运作。

小 心

确保所有乘客在开始驾驶前均已扣紧安全带。

确保所有车窗、后视镜、灯泡以及车灯清洁而且能够正常运作。

在驾驶的过程中

在驾驶车辆的时候，您必须为您自己、您车上的乘客以及与您共同使用公路的其他人士的安全负责。要履行您在这方面的责任，您必须将您全部注意力集中于驾驶车辆上。大多数的车辆碰撞是在驾驶员注意力削弱或者分散的时候发生的。驾驶员的注意力应当时时刻刻集中于公路以及附近车辆和其它物体上。

当前驾驶环境中的一个重要分散因素是在驾驶车辆的过程中使用手持电话。研究已经表明在驾驶车辆的过程使用手持电话增加了卷入事故的风险。至少一项科学研究发现，使用任何手持或者免提电话系统将令碰撞风险提高 400%。

使用电话或者其它电子设备，例如计算机、游戏机、音响、或者全球定位系统和其它导航辅助设备，也会增加碰撞的风险。我们奉劝您在驾驶车辆时不要使用这类设备。

小 心

安全驾驶要求您注意力集中以及运用良好的判断和常识，避免驾驶车辆时注意力分散或者令其降低到最低程度。您会遇到的注意力分散的情况可能包括：

- **接听您的移动或者车载电话；用您的移动电话或者车载电话打电话；**
- **调整您的座椅、方向盘或者车镜；**
- **使用其它电子设备；**
- **查阅地图或者其它书面材料；**

摘下或者戴上您的安全带；在靠近收费站的时候寻找零钱；或者将您的注意力从安全车辆操纵任务上分散开的其它活动。

进行此类活动将会令碰撞风险大为提高，这些碰撞可能引致人员受伤或者死亡。

预先想到进行此类活动的需要，并且在可能的情况下在您开始旅行之前或者您的车辆安全停止的情况下完成这些活动。

经济驾驶

使用不同驾驶方式，油耗差别可达10%-15%，为了节能环保请经济驾驶。但注意请以确保安全为前提，遵守交通法规，并且不要妨碍他人以及公众交通秩序。

1. 平稳起步与加速

起步和加速时燃油消耗量高。驾驶车辆时尽量避免急踩油门起步和加速。平稳起步和加速有利于节省燃油；

2. 正确换档

手动档：早换到高档有利于节省燃油，换档时发动机转速不超过 2500 转且不低于 1500 转。如果低档高速行驶，发动机高速运转，则会消耗不必要的燃油。自动档：自动档变速箱是根据客户使用油门的情况来判断换档时机的。使用的油门小，升档的时间就早，使用的油门较大时，为了获得更多的动力，变速箱会在低档位中停留更长时间，油耗也会变高。一般在市区驾车时，建议使用的油门行程为全行程的四分之一左右。加速时缓踩油门，快速松开后再踩有助于更快换到高档位；

3. 保持经济行驶速度

在一般道路上 40-60Km/h 的车速，高速公路上 80-100Km/h 的车速为经济车速。在安全前提下，保持经济车速匀速行驶更节省燃油；

4. 避免不必要制动

掌握好与前车的跟车距离，尽量避免频繁刹车；红灯时减速行驶，让车辆带挡滑行，避免急刹车；

5. 长时间驻车时将发动机停机

怠速时也消耗燃油。在交通堵塞，长时间红灯等情况停车时间超过 1 分钟时，将发动机熄火：仅在 30 – 40 秒内节省的燃油就比重新启动发动机所需燃油多；

6. 让车辆保持低风阻

高速时打开窗户会显著增加车辆风阻，导致油耗升高。车辆速度高于 80km/h 时请将车窗关闭；

7. 保持正确的胎压

定时检查轮胎气压，胎压过低会使轮胎滚动阻力增大从而导致油耗升高；

8. 尽量少开空调

空调会显著增加发动机负荷，请在必要时使用空调。低速时可开窗通风。使用空调时用内循环模式会更节能；

9. 减轻车辆负重

每增加一千克额外重量都可能提高燃油消耗，定时清理车上不必要的行李物品；

10. 定时做保养

按照规定时间做保养，使车辆保持良好的状态。良好的发动机运行状态不仅有利于提高行驶安全性，而且有助于降低油耗；

11. 计划好行驶路线

优化线路，尽量避开拥堵路段。这样既节省时间也有利于降低油耗；

12. 不要随意更换轮胎的大小

使用更大或更宽的轮胎会导致油耗升高。

燃油

燃油建议

使用推荐燃油，是正确保养车辆的一个重要部分。为保持发动机清洁和获得最佳车辆性能，应使用标称辛烷值 92 号或以上无铅汽油。如果辛烷值低于 92，车辆行驶时您可能会听到发动机爆震噪音，一般是指火花爆震。如果出现这种情况，请尽快使用 92 号或以上辛烷值的汽油。如果在使用 92 号或以上辛烷值的汽油时仍能听到严重爆震声，请至上汽通用汽车销售有限公司别克特约售后服务中心进行检修。车辆在低温条件行驶时，建议使用冬季汽油。

小 心

- **使用质量低劣或者辛烷值太低的燃油可能会损坏发动机。**
- **在只可以使用无铅燃油的汽车上使用含铅燃油将损坏排气系统并且令保修失效。**
- **若燃油中锰，铁含量超标可能会造成三元催化转换器堵塞，火花塞失火等问题，请使用满足国家标准要求的汽油。**

不能使用甲醇

在您的车辆中不能使用含有甲醇的燃油。

这种类型的燃油会降低车辆性能并且损坏燃油系统的部件。

小 心

使用甲醇可能损坏燃油系统。车辆保修不包括此类错误使用。

使用劣质燃油会影响车辆排气管的抗腐蚀性，从而影响排气管使用寿命。

给油箱加油

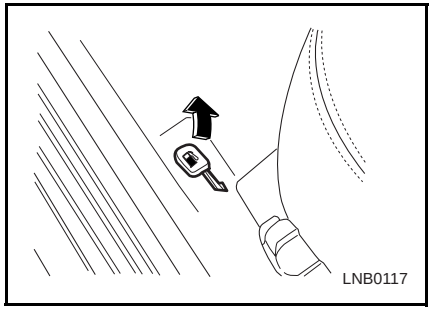

1. 停止运转发动机。
2. 拉起位于驾驶员座椅前左侧的地板上的加油口盖释放杆。

注 意

如果在寒冷天气中加油口盖打不开，轻轻敲击加油口盖。然后再次试着将其打开。

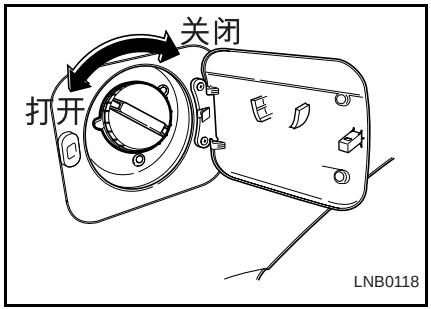

3. 将加油口盖慢速逆时针转动。如果听到嘶嘶声响，在完成旋开加油口盖之前等待其停止。加油口盖在车辆的右后侧。
4. 妥善放置加油口盖。

小 心

燃油蒸气具有高度可燃性。

让火焰、火花以及其它易燃物远离汽油。

关闭汽车发动机。

当汽油蒸气着火的时候，您可能受到严重伤害。

5. 在加油之后，重新安装加油口盖。顺时针转动直至您听到几次滴答声。
6. 推动加油口盖关闭直至其闭锁。

注 意

避免溅出的汽油落在您汽车的油漆表面上。

如果您将汽油溅在您的车辆上，尽快用清洁毛巾轻轻擦试该部位。

汽油会损坏油漆。

从油桶或者便携式容器中注入燃油

小 心

出于安全原因，燃油容器、油泵以及软管必须适当接地。静电累积可以点燃汽油蒸气。您可能被烧伤而且您的车辆可能受到损坏。

让火焰、火花远离汽油。

燃油添加剂

燃油中应含有可有助于防止发动机和燃油系统产生积碳的清洁添加剂。干净的喷油器和进气门将使排放控制系统能正常工作。有些燃油未含有足够的添加剂来保持喷油器和进气门的清洁。为了弥补这种清洁上的缺憾，要求用户至少在每次更换机油时或每行驶 15,000 公里（以先到者为准），向油箱中添加一瓶燃油添加剂。在此间隔内可视发动机工作状况相应添加，但无须频繁添加。上汽通用汽车销售有限公司别克特约售后服务中心可提供燃油添加剂，帮助排除和预防大多数与积碳相关的故障。您所在地可能供应含有含氧化合物 （如乙醚和乙醇）的汽油和新配方汽油。如果它们符合上述规格，我们建议您使用这类燃油。然而， E85 （85% 的乙醇）和其他

乙醇含量超过 10% 的燃油，都不应用在不是为这些燃油而设计的车辆上。

某些非低排放的燃油中可能含有一种被称为甲基戊基三羰基锰 (MMT) 的辛烷值改进剂。购买燃油时请询问是否含有 MMT。我们不建议您使用这类燃油。含 MMT 的燃油会降低火花塞的使用寿命，以及影响排放控制系统的性能。故障指示灯可能点亮。如果发生此类情况，请到上汽通用汽车销售有限公司别克特约售后服务中心维修。

调整车镜

电动外后视镜

您可以利用位于仪表板左侧的边侧通风口下方的车镜开关向上或者向下、向左或者向右调整外部后视镜。欲调整车镜，点火开关必须位于打开位置上。

1. 移动选择器开关上的左手车镜或者右手车镜标志，选择您想调整的车镜。
2. 利用车镜调整衬垫上的相应边缘向上、向下、向左或者向右调整所选择的车镜。

外后视镜均为凸面镜，镜内显示图像比实际物体看上去近。

仅使用凸面镜可能令您错误判断您后面物体的大小以及距离。

小 心

让您的车镜一直要保持适当调整，而且在驾驶的时候利用它们来提高您对物体以及您周围其它车辆的视觉感知。

未能适当判断您的车辆与其它物体之间的距离可能导致碰撞，它可引起您的车辆或者其它财产的损坏，或者人员伤害。

注 意

不适当的使用您的车镜可能令其发生损坏。

不要从车镜表面上擦拭冰。

如果冰或者其它材料阻碍车镜之活动，不要强行调整。

损坏的车镜可以限制您的视野，并且可能导致碰撞。

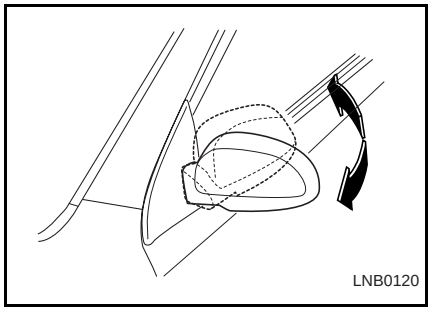

通过将车镜向后推至车辆上，您可将外部后视镜折叠平放在车辆侧面上。

注 意

不要在任一外部后视镜向后折叠的时候驾驶车辆。

这么做将导致视觉感知降低，这可能导致碰撞。

内部后视镜

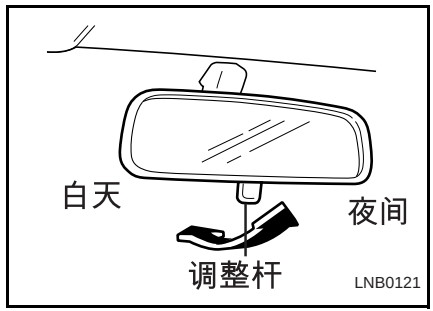

内部后视镜可手动向上、向下、向左或者向右调整。

利用内部后视镜调整杆来修正车镜的日夜视野。

这一调整可降低您车后车辆大灯的眩光。

小 心

当车镜调整为夜间视野的时候，您的视界清晰程度可能会有所降低。

当车镜调整为夜间视野的时候，使用您的内部后视镜要特别小心。

在驾驶的过程中不能保证后视视野清晰可能会导致碰撞，它可以引起您的车辆或者其它财产损坏，或者人员伤害。

调整方向盘

小 心

驾驶员在车辆行驶的过程中必须保持对方向盘的完全控制。

在车辆行驶的过程中不能调整方向盘位置。

在驾驶的过程中调整方向盘可能导致丧失对车辆的控制。

只能在车辆停止以及方向盘锁定放开的时候调整方向盘。

您可利用方向盘下面的拉杆将方向盘向前或向后 （如装备）以及向上或者向下调整。

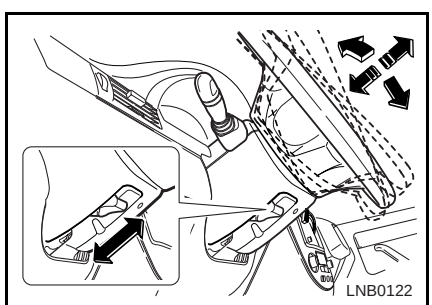

欲调整方向盘位置：

1. 将方向盘下的拔杆朝仪表板方向推动。
2. 当方向盘到达所希望的位置时，拉该杆以锁定方向盘。
3. 确保方向盘稳妥固定。

注 意

当方向盘处于最高位置时不能驾驶车辆。

此最高位置仅用于方便出入车辆。

点火开关

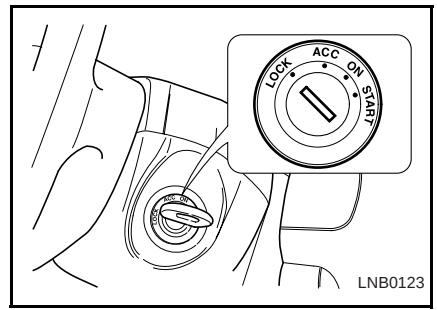

位于方向盘右侧的点火开关拥有下列位置：LOCK、 ACC、 ON 以及 START。

LOCK （锁定）

欲锁定方向盘，取下钥匙并转动方向盘直至其锁定。

为了在解除方向盘锁定时方便钥匙操作，轻轻将方向盘从右向左移动并且将钥匙转向 ACC 位置。

ACC （附件）

可以在没有锁定方向盘的情况下将钥匙转向 ACC 位置从而关闭发动机。将钥匙从 ACC 转向锁定位置，轻轻推入钥匙并且转向锁定。

某些电气附件，例如收音机和点烟器，在 ACC 位置下可以使用。

注 意
不要将钥匙长期处于 ACC 位置。 **这将会令蓄电池放电。**

ON （运行）

启动点火系统以及电气附件。

注 意
• **在发动机没有运转的时候，不要将钥匙长期置于打开位置。** **这将会令蓄电池放电。**

START （起动）

起动发动机。当发动机起动的时候，放开钥匙，而它将自动返回 ON 位置。

确保发动机在将钥匙转到起动位置之前发动机并不在运行中。

小 心
在驾驶的过程中不要将钥匙转向 ON 以外的其它位置。 **驾驶员可能丧失车辆控制而且制动助力可能被取消，从而可能引起车辆损坏、人员伤害并可能导致死亡。**

小 心
不要穿过方向盘去拿钥匙。 **方向盘可能会突然转向，从而令驾驶员失去对车辆的控制并引起手指、手掌或者手臂受伤。**

发动机防盗系统 （如装备）

发动机防盗系统 （如装备）给装备这一系统的车辆提供了额外的防盗能力，它可以阻止未经许可人员发动汽车。

装备有发动机防盗系统的有效钥匙是一个有电子收发器的机械点火钥匙，它进行了电子编码。电子收发器隐蔽于点火钥匙之中。

只有有效的点火钥匙才能够用于起动发动机，但无效钥匙可能可以打开车门。发动机防盗系统将电源与点火系统、燃油泵以及燃油喷射器隔离开。

如果当您将点火钥匙转至起动时发动机防盗系统不能识别电子编码，发动机将不能启动而安全指示器将一直闪烁。

起动发动机

在发动机起动之前

确保车辆周围没有障碍物。

确保所有车窗和灯洁净。

检查轮胎状况、适当的充气压力以及是否有外来物体。

调整座椅位置头枕。

调整内部和外部后视镜。

戴好安全带，并要求所有乘客也同样戴好安全带。

在钥匙转到 ON 位置时检查仪表板上的警告灯和指示灯是否正常。

注 意

不要让起动马达一次运转超过 15 秒钟。

如果发动机没启动，等待 10 秒，然后再试。

这将避免起动马达损坏。

小 心

不要让发动机高速空转超过 5 秒钟。

过高温度将损坏排气系统。

注 意

在发动机起动前及起动过程中，不要踩油门踏板。

注 意

- **在极端低温情况下，车辆可能出现启动困难；**
- **车辆在高海拔地区也可能会出现启动困难。**

手动变速箱

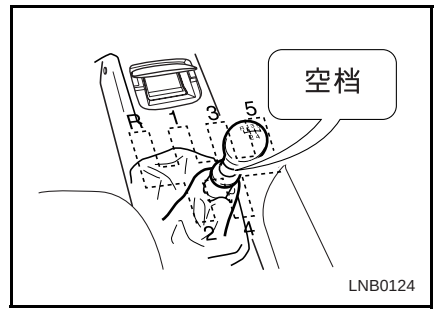

1. 确保驾驶员和乘客已适当固定其安全带。
2. 使用驻车制动。
3. 确保座椅以及后视镜处于适当位置如有必要加以调整。
4. 确保换档杆处于空档位置，然后将离合器踏板向下踩到底。

5. 不要踩油门踏板，将点火开关转向起动位置并且在发动机起动的时候将其放开。如果发动机暂时起动但未能运行，等待 10 秒，然后再试。
6. 让发动机空转至少 30 秒以上。
7. 释放驻车制动。
8. 在发动机没有达到正常运转温度时不要高速驾驶车辆。

自动变速箱 （如装备）

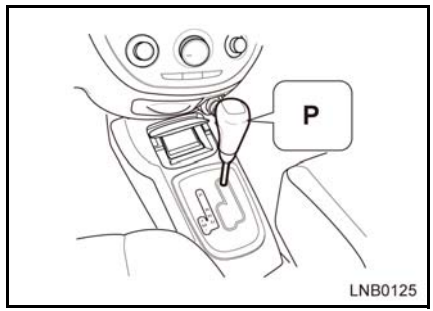

1. 确保驾驶员和乘客适当固定好其安全带。
2. 使用驻车制动。
3. 确保座椅、后视镜在其适当位置，如有必要请加以调整。
4. 确保换档杆在驻车 (P) 位置。

注 意

只有在换档杆处于 “P”或者 “N” 位置才可以起动发动机。

5. 不要踩踏油门踏板，转动点火开关至起动位置，在发动机起动的时候将其放开。如果发动机未能运行，请稍等 10 秒，然后再试。
6. 让发动机空转至少 30 秒。
7. 释放驻车制动。
8. 在发动机没有达到正常运转温度时，不要高速驾驶车辆。

小 心

虽然发动机可以在排档杆处于 “N” 位置的时候起动，但是只有在不能进行正常起动的时候进行。

欲了解更多情况，参见自动变速箱紧急换档程序。

驾驶车辆

手动变速箱

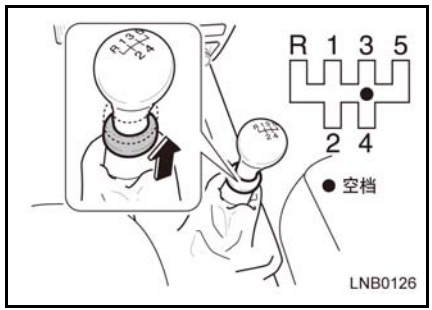

欲换档，完全压下离合器踏板，将换档杆移动至所需档位，并且慢慢放开离合器。

欲换档至倒档，您必须首先停下您的车辆，踩下离合器，向上拉倒档锁定环，（如图中箭头所示）将换档杆从空档移动至倒档 （R）。

注 意

在前进和倒车之间转换之前，将车辆完全停止。

当从前进档位换入倒档时，必须确保车辆完全停稳，然后完全踩下离合器。

注意当完全踩下离合器后，应稍待片刻后，再换入倒档。

在车辆行驶的时候，前进和倒车齿轮之间的转换可能损坏变速箱。

正确的操作防止齿轮磨损，可以延长您变速箱的寿命。

注 意

在驾驶过程中不需要换档时，不要将您的脚放在离合器踏板上。

这将会令离合器组件加速磨损。

自动变速箱 （如装备）

自动变速器换档杆可换到以下档位

P	驻车
R	倒档
N	空档
D	前进档
M	手动模式
+	可加档
-	可减档

换档杆档位

P （驻车）：锁止前轮。请仅在车辆静止且拉紧驻车制动器时选择 P （驻车）档。

R （倒车）：变速器倒档位置。请仅在车辆静止时选择 R 档。

N （空档）：空档位置。

D （前进）档：该驾驶位置适合所有正常驾驶情况。变速器可以换入所有 6 个前进档。

M （手动）档：手动模式位置。

小 心

请勿在挂档时加速。

请勿同时踩下加速踏板和制动踏板。

档位挂入且松开制动器后，车辆开始缓慢移动。

请勿使用 P （驻车）档位置代替驻车制动器。

关闭发动机，拉紧驻车制动器，拔出点火钥匙，然后再离开车辆。

请勿在发动机运行时离开车辆。

在不同档位之间换档

p 到 R 需要按下释放按钮，R -n 不需要， n-d 不需要 .d-m 不需要 . m+， - 不需要按释放按钮，向前或向后推即可 . m-d 不需要，d-n 不需要，n-r 需要，r-p 需要

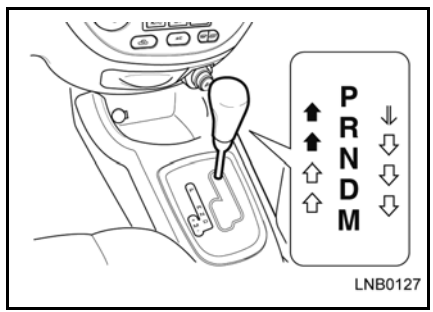

在特定档位之间换档时，需要在换档的同时将换档杆推向乘客侧。

这是通过在车辆移动时阻止选档杆朝前移动，来防止意外改变选择的档位。

按如下黑色和 / 或白色箭头指示的说明操纵换档杆。

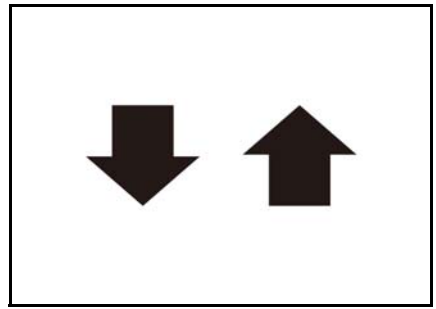

按下释放按钮进行换档。

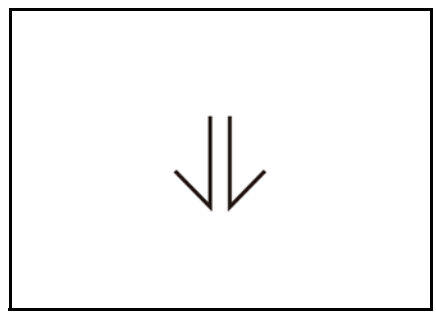

踩下制动踏板并按下释放按钮进行换档。

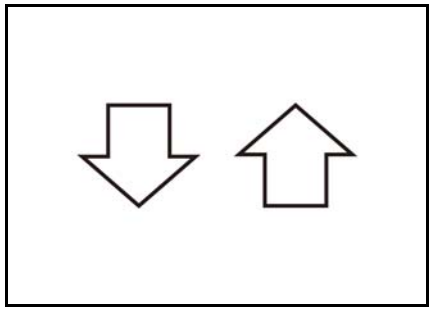

可自由换档。

换档杆脱离驻车 (P) 档

您的车辆拥有制动换档互锁 (BTSI) 系统。在从驻车 (P) 换档的时候，点火必须处于打开位置，而且您必须踩下制动踏板。

小 心

为避免变速箱损坏，遵守下列预防措施：

在从 P 或者 N 换档至 R、 D、 M 的时候不要踩下加速踏板。这么做可能不仅会损坏变速箱而且可能让您失去对车辆的控制。

尽可多地使用 D 档。

在车辆行驶时不能换档至 P 或者 R。

当在上坡面上停车的时候，不要以踩住加速踏板的方式停住车辆。请使用制动踏板。

当从 P 或者 N 换档至 R 或者前进档的时候，踩下制动踏板。否则，变速箱可能遭到损坏，或者车辆可能不按预期移动，造成驾驶员失去对车辆的控制，并导致人员伤害，车辆或者财产损失。

“D”：前进档 （在各前进档中自动切换）

- 用于所有正常驾驶状态。
- 使变速箱自动换入 4 档时，发动机转速、燃油消耗及噪音水平都会降低。

手动模式

将换档杆移至 M （手动）档位置。

加档 (+)：可加档。

减档 (-)：可减档。

为维持所需的车辆性能和安全水平，操作换档杆时，系统可能无法执行特定的换档操作。

手动模式下，减档操作将在车辆减速时自动完成。车辆停止时，将自动选择 1 档。

车辆起步

1. 发动机预热以后，踩住制动踏板，同时将换档杆转换至 R， D 或者 M 位置。

小 心
在车辆行驶的过程中不要在 D （前进档）和 R （倒车）或者 P （驻车）之间转换。 **这将导致您的变速器损坏以及人员伤害。**

2. 放开驻车制动器以及制动器踏板。
3. 慢慢踩下加速踏板令车辆开始起步。

注 意
发动机启动后，在车辆起步 （前进或倒车）时可能会听到一声轻微的振鸣声，此为 ABS 模块正常进行自检的电机运转声。详情可以参看防抱死制动系统 （ABS）。

制动

制动系统设计用于广泛范围内驾驶条件下的制动性能。

您的车辆装备有前部和后部盘式制动器以及双回路制动系统。

前制动盘报废厚度为 22mm，后制动盘报废厚度为 8mm。

如果一个制动回路不起作用，车辆仍可以用另一回路停止下来，但是，停止距离将加长而且将要求提供更多的制动踏板压力。

小 心
如果一个回路不能工作，制动踏板必须以更大的踏板压力踩下而且制动距离也加大了，请立即让上汽通用汽车销售有限公司别克特约售后服务中心检查制动系统并且加以维修。

小 心
如果制动踏板踩下的程度比平时大，制动器可能需要加以维修。 **立即咨询上汽通用汽车销售有限公司别克特约售后服务中心。**

注 意
在您的脚停留在制动踏板的情况下不要加速车辆。 **这么做会加速制动器部件的磨损。制动器也可能过热，从而导致制动距离更长以及不安全的状况。**

车辆在高海拔地区驾驶时，连续制动可能会导致踏板力增大。

被水浸湿的制动器

在积水中行驶或者清洗您的汽车可以让制动器部件被水浸湿。

欲恢复正常的制动：

1. 检查您汽车的后面是否有其它车辆。
2. 保持安全的前进速度，同时给您的后部和侧面留下足够的空间。
3. 轻轻踩下制动器直至恢复正常表现。

过热的制动器

当顺着较长的陡峭山坡驾驶时过度制动可以暂时令制动器过热；当顺着山坡驾驶时转换到较低的档位，不要持续使用制动器。

参见本节较后的发动机制动。

小 心

在驾驶通过水面，清洗车辆，或者当顺着陡峭山坡驾驶时过度制动的时候，制动器可能暂时失去其制动力，这可能是由制动器部件打湿或者过热引起。

如果您的制动器因为过热暂时失去其制动力：

当顺着陡峭山坡驾驶时转换到较低档位，不要持续使用制动器。参见发动机制动。

如果您的制动器因为制动器部件打湿而暂时失去其制动力，下列程序将有助于恢复其正常表现：

1. **检查您的汽车的后面是否有其它车辆。**
2. **保持安全的前进速度，让您汽车的后部和侧面留下足够的空间。**
3. **轻轻使用制动器直至恢复正常表现。**

制动片过量磨损报警器

盘式制动器拥有内置过量磨损报警器，它会在制动片磨损至需要更换新的制动片时发出高频振鸣声。

如果您在驾驶的过程中听到这一声响，立即让最近的上汽通用汽车销售有限公司别克特约售后服务中心检查制动片并且加以更换。

小 心

当听到高频制动噪音的时候，不要继续驾驶您的车辆。

这可能表示着制动片需要修理或者更换。在制动片过度磨损的情况下驾驶可能导致碰撞以及人员伤害。

驻车制动器

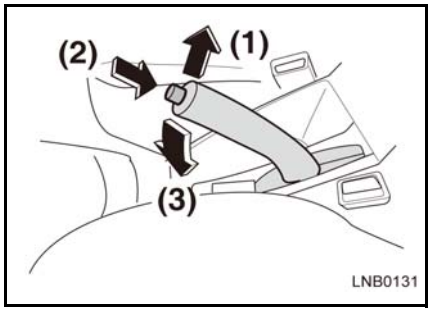

驻车制动器作用于后面的车轮。

驻车制动器杆位于前部座椅之间。

欲使用驻车制动器，停下车辆，踩下制动踏板并且用力地向上拉起该杆。

欲放开驻车制动器，踩下制动器并且：

1. 向上拉驻车制动器杆。
2. 按下驻车制动器杆顶部的按钮。
3. 放驻车制动器杆，同时保持按钮按下。

小 心

如果驻车制动器使用不当，车辆可能会突然移动。如果需要进行调整，请立即找您的上汽通用汽车销售有限公司别克特约售后服务中心。

小 心

在驻车制动器启用的时候不要驾驶您的车辆。

这可能导致您的后部制动器过热和严重磨损。而且有可能损坏您车辆上的其它零件。

小 心

- **不要在易燃材料上停泊或者操作您的车辆。**

它们可能接触到您车辆下的热的排气零件并且着火。

冬天停车提醒

在寒冷的天气条件下，驻车制动器可能在咬合的位置上被冰冻住。

如果在驾驶通过深度足够打湿制动器组件的水面或者清洗车辆之后，需要较长时间停车的话，驻车制动器有可能被冰冻，这时您可以：

1. 在您将换档杆置于 “P”（用于自动变速箱）或者置于第一或者倒车档位 （用于手动变速箱）的同时，仅仅暂时使用驻车制动器。
2. 用三角块阻挡住后部车轮。
3. 然后放开驻车制动器。

小 心

不要在车辆处于行驶过程的时候使用驻车制动器，或者替代制动踏板。

这么做可能会令您失去对车辆的控制，并且导致碰撞、财产损坏和人员伤害。

防抱死制动系统 (ABS)

防抱死制动系统是一种先进的电子制动系统，它将有助于阻止车轮打滑以及丧失对您车辆的控制。该系统让您在猛烈制动的时候有效控制车辆，并且提供打滑道路上最大的制动能力。

当打开点火开关的时候， ABS 警告灯将闪亮大约 3 秒钟。如果该灯不熄灭，或者在驾驶的过程中它亮了，表示 ABS 有故障。立即咨询上汽通用汽车销售有限公司别克特约售后服务中心。参见“ABS 警告灯”。

ABS 是通过感知制动期间各个车轮的速度来指挥制动系统工作的。只有当任意一个车轮即将停止滚动时 ABS 才会起作用。在 ABS 起作用的时候，通常会发生制动踏板的轻微振动，并伴随着某些噪声。

为了保证 ABS 模块能够正常工作，每次发动机启动后，随着车子第一次起步 ABS 会进行一次自检。自检时模块内部电机和阀体会进行动作，伴随着一声轻微的振鸣声，此为正常现象。

小 心

ABS 不会改变您使用制动器所花费时间，而且它不会总是减少停止距离。

要留下足够的停止空间，即使您拥有 ABS，也不要冒险驾驶而有意令您自己陷入危险之中。

紧急制动

不管路况如何，在需要紧急制动时，您只需用力踩下制动踏板并且保持住，ABS 系统会防止车轮打滑。保持您对车辆的有效控制。

小 心

如果制动器系统以及 ABS 警告灯同时启亮，制动器系统出现故障。

立即让您的上汽通用汽车销售有限公司别克特约售后服务中心检查该系统。

轮胎和 ABS

轮胎大小对 ABS 的正常性能非常重要。更换轮胎应该是与原轮胎相同的尺寸、负荷范围、以及结构。使用任何不同规格的轮胎会严重影响 ABS 的运作。

驾驶小提醒

换低档 （自动变速箱）

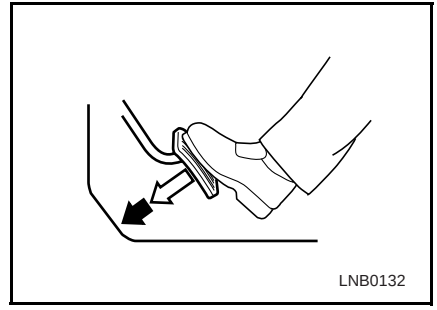

欲获得更快的加速，将加速踏板踩到底并且保持住。变速箱将转换至较低的档位，然后您将拥有更大的动力。当达到希望的速度时，稍放开加速踏板则变速箱将转换到较高档位。

发动机制动

在长距离下坡时，为了防止制动系统由于长时间工作产生过热甚至失效，请使用发动机制动。

- 对于自动变速箱，换档杆位置在“1”时，制动效果最好，您可以根据需要选则换档杆位置。
- 对于手动变速箱，请按顺序降到更低一档。

小 心
手动变速箱换低档时不要跳跃两个以上的档位换档。 **这会阻止对您的变速箱的损坏或者失去对车辆控制以及人员受伤。**

注 意
在长距离的下坡驾驶时使用发动机制动会延长您制动器的使用寿命。

停车

踩下刹车踏板并且保持，然后正确使用驻车制动器。

对于装有手动变速器的车辆：

1. 停在水平面上，将换档杆放在空档上。
2. 在下坡斜面上，将换档杆放在倒档上。
3. 在上坡斜面上，将放在第一档位上。

对于装有自动变速箱的车辆：

1. 将换档杆移动到 P。
2. 将点火钥匙转至锁定并且拔去钥匙，参见 “驻车制动器”。

小 心
为防止您停好的车辆意外移动，在停泊于坡面上的时候，不要让前部车轮处于正面向前位置。 • **如果停车面对下坡，将车轮转离公路方向并且使用驻车制动器。** • **如果停车面对上坡，将车轮面对公路方向并且使用驻车制动器。**

危险路面的驾驶

当在路面有水、雪、冰、泥浆、沙等危险路面驾驶时：

- 放慢您的车速并且谨慎驾驶，预留更多的制动距离。
- 在制动、转向或者加速的时候避免突然动作。
- 对于装备有 ABS 的车辆，稳定的踩下制动器踏板并且转向绕过任何危险物。
- 如果陷入雪、泥浆或者沙中，使用第二档位，以避免前部车轮失控打滑。
- 在前部车轮下使用沙、轮胎链或者其它防滑材料，从而提供陷入冰、雪、或者泥浆中时所需要的的牵引力。

打滑

如果您的车辆在潮湿公路上打滑，您不能控制您的车辆，原因是公路和您的轮胎之间磨擦力减小所致。

路面情况、轮胎充气压力以及车辆速度的不同均可能导致打滑。它非常危险。

阻止打滑的最佳方法是降低您车辆的速度并且在您感到公路足够潮湿的任何时候保持谨慎。

驾驶通过深水区

当您即将驾驶通过深水的时候，您必须检查水是否太深，如果水面高过车轮中心就不要试图通过。否则，水会通过空气进口进入您的发动机，从而引起严重损坏。

注 意

在驶过不高于车轮中心的水面时，要以最低的档位慢速通过。

不要高速驶过积水区，因为飞溅的水花有可能进入您的发动机内部，从而引起发动机的严重损坏。

灯罩起雾

在潮湿或者寒冷天气条件下，或车辆暴露在雨中或洗车后，灯罩内表面可能会出现极小的水滴、细水雾或白雾 （冷凝现象）：

- 这种情况是因为车灯内高温空气中的水汽遇冷发生凝结的正常现象。
- 当车辆停放在干燥环境下，或车外灯打开且车辆处于行驶状态下，水汽会逐渐挥发，仅在车灯边角处还可能存在残留。
- 这种现象不会影响车辆照明装置的使用寿命，您无须更换车灯总成。

发动机排气 （一氧化碳）

发动机排气包括一氧化碳 (CO)，它是无色无味的。长期处于一氧化碳含量过高的环境中可能导致丧失意识和死亡。

在您怀疑排出气体进入车辆的任何时候，立即将您的车辆驶往上汽通用汽车销售有限公司别克特约售后服务中心。

小 心

为防止一氧化碳进入车辆，根据下列建议检查排气系统和车身：

每次保养时：

- **在您注意到排气系统声音发生变化的任何时候。**
- **如果排气系统、车辆底部或者后部受损或者受到腐蚀。**
- **不要在封闭或者有限空间内运行发动机，例如车库。将车辆开至开放区域。**
- **不要在发动机运行很长时间的情况下坐在停着的车辆内。**
- **当车辆在空旷区域内停车的时候，您的通风系统应设置为空气外循环模式，以便将外部空气吸入车内。**
- **不要在行李舱盖或者尾门打开的情况下驾驶。如果这种驾驶方式不可避免，关闭车窗，将您的通风系统置于空气外循环模式并且以高速运行鼓风机。**

5 温度控制系统

出风口 5-3
手动温度控制 5-4
空调 5-8
冷却 5-9
加热 5-9
通风 5-10

出风口

边侧出风口

通过两个可调节的边侧出风口，您可以引导空气吹向前排乘客区域的任何一边，或吹向边侧车窗。

风窗玻璃除霜出风口

风窗玻璃除霜出风口会引导空气吹向风窗玻璃。

中央出风口

通过两个可调节的中央出风口，您可以控制气流方向。

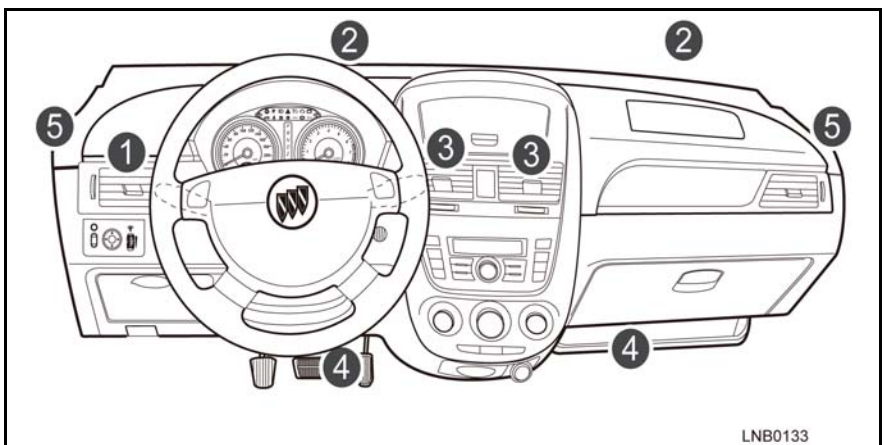

1. 边侧通风口
2. 风窗玻璃除霜通风口
3. 中央通风口
4. 地板通风口
5. 前门车窗玻璃除霜通风口

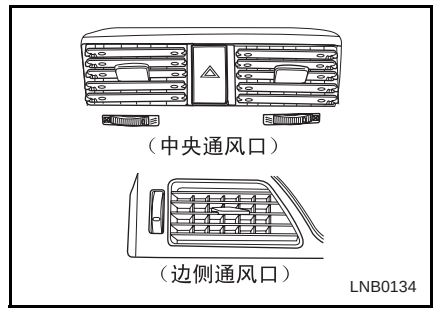

地板出风口

地板出风口会引导空气吹向前排脚部空间。

前门车窗玻璃除霜出风口

前门车窗玻璃除霜出风口会引导空气吹向边侧车窗玻璃，主要是吹向靠近车外后视镜的区域。

后部出风口

经过冷却或加热的空气通过前排座椅下的导管吹向后排脚部空间。

关闭中央出风口和边侧出风口

向下转动每个出风口出口旁的旋钮到底，以截断通过出风口的气流。

手动温度控制

控制面板

1. 温度控制旋钮。
2. 风扇控制旋钮。
3. 风量分配模式旋钮。
4. 空调 （A/C）按钮。请参阅本章节中稍后的 “空调”部分。
5. 空气内循环按钮。
6. 后窗玻璃除霜按钮。请参阅第三章开关与控制中 “后窗玻璃除霜按钮”。

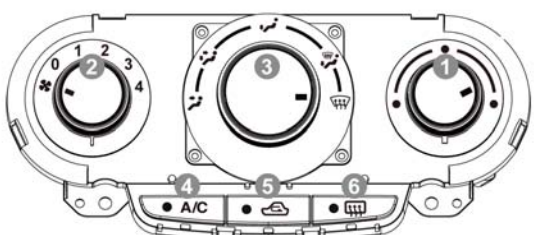

LNB0135

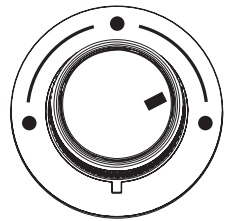

LNB0136

温度控制旋钮

温度控制旋钮可以调控出风口流出空气的温度。

向蓝色区域转动旋钮可以获得冷风，向红色区域转动旋钮可以获得暖风。

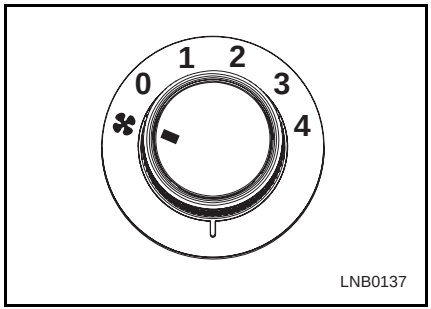

风扇控制旋钮

通过旋转风扇速度控制旋钮，您可以控制从系统中流出的空气流量。按顺时针方向旋转旋钮可以增大风扇速度，而按逆时针方向旋转则会降低风扇速度。

您可以根据需要，在第一档和第四档之间调节风扇旋钮。

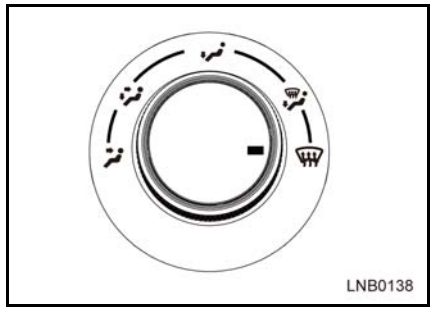

风量分配模式旋钮

把风量分配旋钮调节到您期望的气流流向理想模式。

风量分配旋钮可以设置在下列五个位置之一：

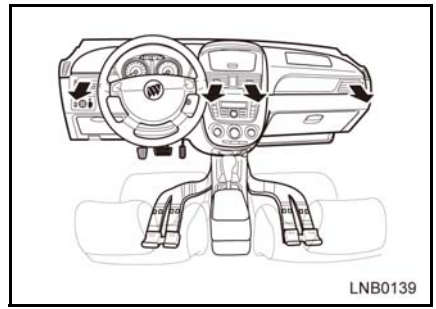

- **前 （ ）**

这个设置会引导空气经中央和边侧出风口流出。

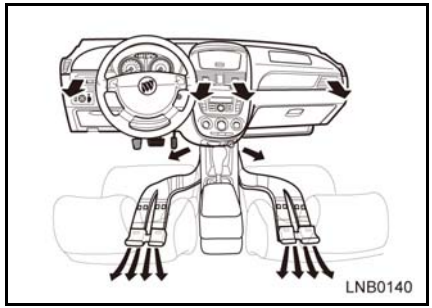

- **双向 （ ）**

引导空气沿两个方向流出。半数空气会经地板出风口流出，而剩余空气将经中央和边侧出风口流出。

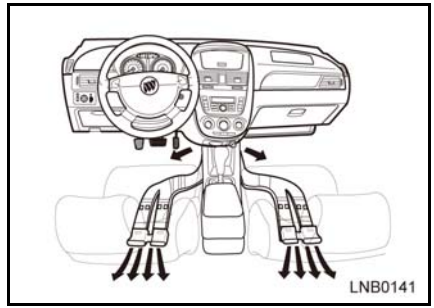

- **地板 （ ）**

引导大部分空气经地板出风口流出。如果配有后出风口，这种模式还会引导空气经后出风口流出。为了不阻塞吹向后车厢的气流，请保持前排座椅下区域的洁净。

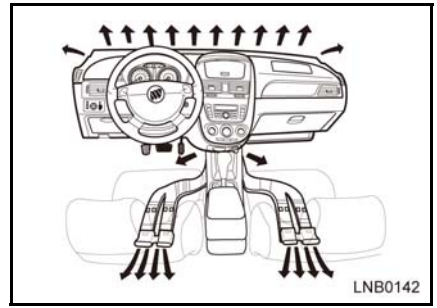

- **地板 / 除霜 （ ）**

这种模式会引导空气经风窗玻璃除霜出风口、前门窗玻璃除霜出风口和地板出风口流出。

该模式也可称为除雾模式。

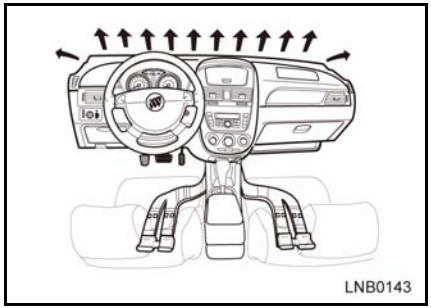

- **除霜 （ ）**

引导空气流经风窗玻璃和前门窗玻璃除霜出风口。

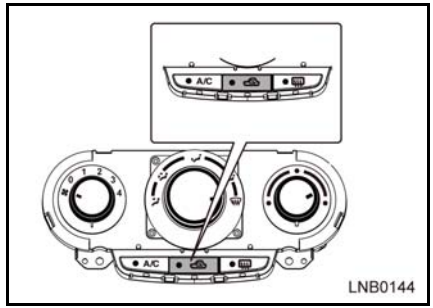

空气内循环模式按钮

在多尘的环境中行驶，或为了避免交通工具的尾气或外界的烟气进入，和需要对乘客区域进行快速冷却或加热时，请按下此按钮，指示灯将会闪亮，车内空气会进行循环。

再次按下空气内循环模式按钮将把外界空气引入乘客车厢，指示灯将会熄灭。

如果您使用空气内循环模式的时间过长，车窗上就会起雾。如果发生这种情况，请再次按下空气内环模式按钮，以切换到外界空气模式。

小 心
在空气内循环模式下长时间行驶会使人昏昏欲睡。 **定期切换到外界空气模式以让新鲜空气流入车内。**

空调

空调系统的制冷单元可以冷却车辆中的空气，同时去除其中的湿气、灰尘和花粉。

如果您将温度控制旋钮设定在加热，即使是在空调系统打开的情况下，车辆也会送暖风。

注 意
在打开空调行驶后，您有时可能会注意到在发动机舱下有水滴落下。这是正常现象，因为车辆的冷却系统会去除空气中的湿气。

注 意
冷却系统的压缩机会借用发动机的部分功率，因此，在压缩机运行时，您可能会注意到发动机功率和性能上的一些微小变化。

空调按钮

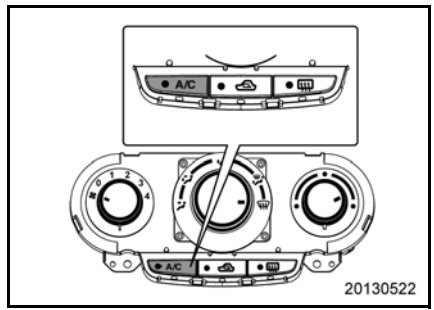

小 心
在较长的山路上坡行驶或在拥挤的交通情况下行驶时，使用空调系统会导致发动机过热。（请参阅 “过热” 部分） • **注意温度表。** • **如果温度计显示发动机过热，请关闭空调。** **车辆可能会损坏。**

若想打开空调系统：

1. 起动发动机。
2. 按下空调按钮。（指示灯将会闪亮，以确认空调系统正在运行）
3. 调节风扇速度。

注 意
风扇控制旋钮处于关闭位置时，空调系统将不会运行。

若想关闭空调系统：

再次按下空调按钮。（指示灯将会熄灭，以确认空调系统不在运行）

冷却

最大限度制冷

为了在炎热季节期间达到最大限度制冷，或您的车辆长时间在太阳下暴晒时：

1. 稍微打开车窗，让热空气逸出。
2. 打开空调。（指示灯闪亮）
3. 按下空气内循环按钮。（指示灯闪亮）
4. 把风量分配旋钮转到 FRONT （前）模式 （ ）。
5. 把温度控制旋钮向代表制冷的蓝色区域转到底。
6. 把风扇控制旋钮转到最高速度。

正常制冷

1. 打开空调按钮。（指示灯闪亮）
2. 按下空气内循环按钮。（指示灯闪亮）
3. 把风量分配旋钮转到 FRONT （前）模式 （ ）或 BI-LEVEL （双向）模式 （ ）。
4. 把温度控制旋钮向代表制冷的蓝色区域旋转。
5. 调节风扇控制旋钮到理想的速度。

加热

最大限度加热

使用最大限度加热模式，以快速加热乘客区域。不要长时间使用这种模式，因为车内空气会变得浑浊，车窗也会起雾。若想去除车窗上的雾气，请关闭空气内循环按钮，以让新鲜空气进入车内。

若想进行最大限度加热：

1. 关闭空调。（指示灯熄灭）
2. 按下空气内循环按钮。（指示灯闪亮）
3. 把风量分配旋钮转到 BI-LEVEL （双向）模式 （ ）或 FLOOR （地板）模式 （ ）。
4. 把温度控制旋钮向代表加热的红色区域转到底。
5. 把风扇控制旋钮转到最高速度。

正常加热

1. 关闭空调。（指示灯熄灭）
2. 关闭空气内循环。（指示灯熄灭）
3. 把风量分配旋钮转到 FLOOR （地板）模式 （ ）或 BI-LEVEL （双向）模式 （ ）。
4. 把温度控制旋钮向代表加热的红色区域旋转。
5. 把风扇控制旋钮转到理想的速度。

通风

双向

在凉爽但晴朗的天气里可以使用这种设置。加热后的空气将流入地板区域，而凉爽的外界空气将吹向您的上半身。

若想使用此设置：

1. 关闭空气内循环按钮。（指示灯熄灭）
2. 把风量分配旋钮转到 BI-LEVEL （双向）模式 （ ）。
3. 调节温度控制旋钮到理想温度。
4. 把风扇控制旋钮转到理想的速度。

通风

若想引导空气经中央和边侧出风口流出:

1. 关闭空调。（指示灯熄灭）
2. 关闭空气内循环。（指示灯熄灭）
3. 把风量分配旋钮转到 FRONT （前）模式 （ ）或 BI-LEVEL （双向）模式 （ ）。
4. 把温度控制旋钮向代表制冷的蓝色区域旋转。
5. 把风扇控制旋钮转到理想的速度。

6 音响娱乐系统

收音机 （如装备）..... 6-3
蓝牙 （如装备）..... 6-13

收音机 （如装备）

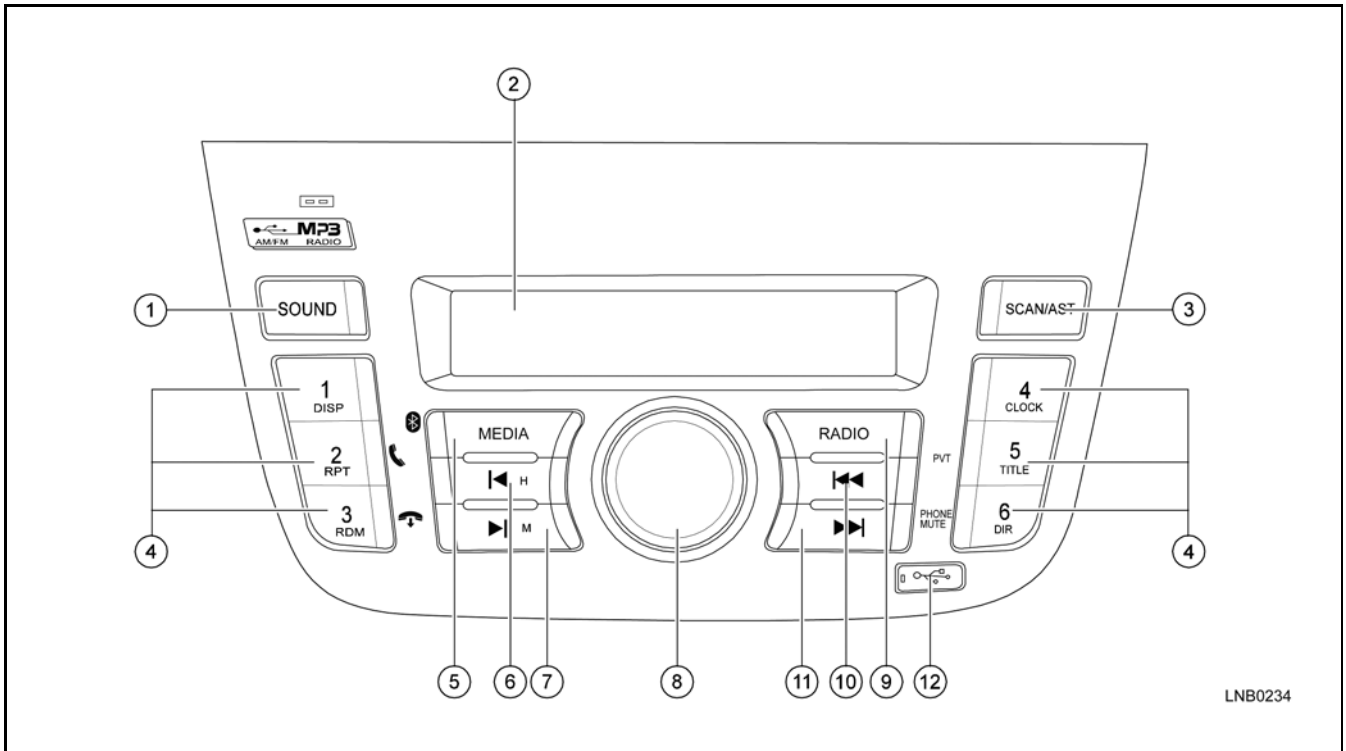
MP3
AM/FM RADIO
SOUND
SCAN/AST
1
DISP
2
RPT
3
RDM
4
CLOCK
5
TITLE
6
DIR
MEDIA
H
M
RADIO
PVT
PHONE
MUTE
LNB0234

1. 音效模式
2. 显示屏
3. 浏览曲目
4. 预置键
5. 外设音源切换
6. 自动搜台 （上）
7. 自动搜台 （下）
8. 电源 / 音量旋钮
9. 调频 / 调幅
10. 手动搜索向上选曲
11. 手动搜索向下选曲
12. 外设音源 （USB 接口）

一般操作

LNB0152

在外接音频播放状态按此键，收放机将从 MP3 播放状态转换到 AM （调幅）/ FM （调频）收音机状态。

每按一次 RADIO 键将在 AM、 FM1、 FM2、 FM3 之间切换。

注 意
在电源关闭状态按此键，收放机将从关机状态下转换到 AM （调幅） /FM （调频）收音机状态。

LNB0235

在收音机状态按此键，收音机将从收音状态转换到外接 USB 或蓝牙音频播放状态。

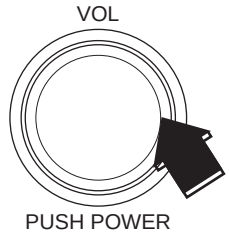

LNB0154

- 电源开 / 关
  将点火开关旋至 ACC 或 ON 位置。按下电源 / 音量旋钮即可开启音响系统。再次按下电源 / 音量旋钮即可关闭音响系统。

注 意
为了防止电瓶过度放电，当发动机关闭时不要长时间使用音响系统。

音量调节

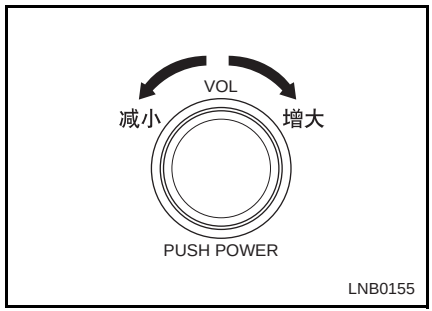

按压该按钮可打开、关闭系统并调节音量。

顺时针转动它增高音量；逆时针转动它降低音量。

★音量电平为 0 （最小）到 33 （最大）。

小 心
本机电源接通后，如果音量升到最大时发动或停止汽车的引擎，都会损伤您的耳朵。请小心调节音量。

音响声音调节

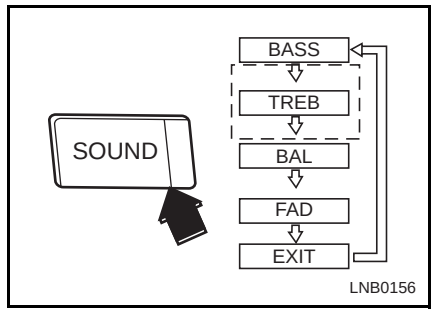

1. 按下该键可选择调节模式。每按一次键，模式转换如下：
   BASS （低音）→ TREB （高音）→ BAL （平衡）→ FAD （衰减）→退出模式。

- **低音 （BASS）控制**

  按 SOUND 键选择 BASS 模式，转动音量旋钮，顺时针转动增强低音；逆时针转动减弱低音。

- **高音 （TREB ）控制**

  按 SOUND 键选择 TREB 模式，转动音量旋钮，顺时针转动增强高音；逆时针转动减弱高音。

调整扬声器控制

- **平衡 （BAL）控制**

  按 SOUND 键选择 BAL 模式，转动音量旋钮，顺时针转动增强右扬声器声音；逆时针转动增强左扬声器声音。

- **衰减 （FAD）控制**

  按 SOUND 键选择 FAD 模式，转动音量旋钮，顺时针转动增强前扬声器声音；逆时针转动增强后扬声器声音。

显示切换

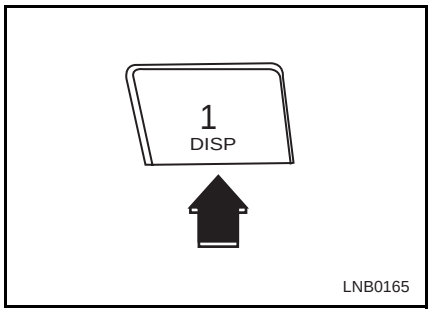

在 MP3 播放状态下按此键会进入显示模式切换：

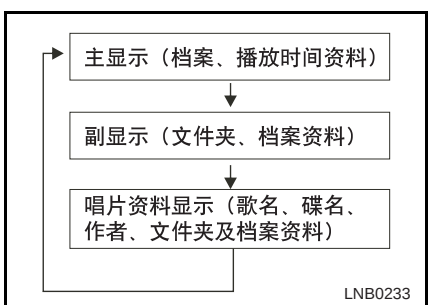

唱片资料显示切换

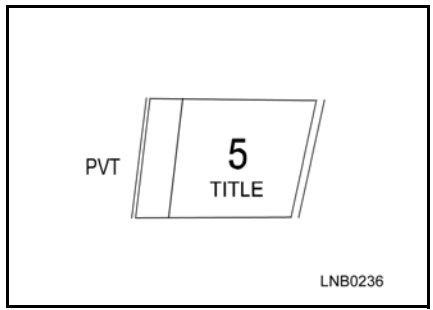

当显示切换到唱片资料显示状态下按此键会进入显示模式切换：

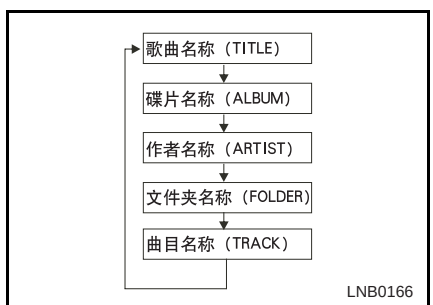

时钟操作方案

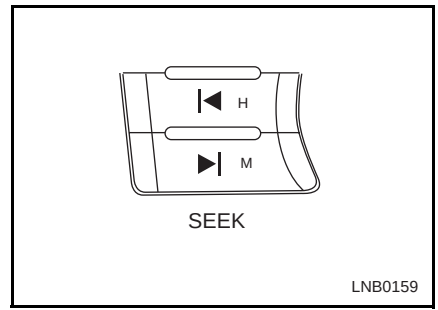

同时按住 4/Clock 键＋ H 键进行小时调整。

同时按住 4/Clock 键＋ M 键进行分钟调整。

注 意

必须在收音机开机状态下才能调整时钟。第一次通电或断开电池后需要重新调整时钟，为００：００设定好时钟后，时钟为主显示，在其它操作结束后 5 秒自动转回时钟显示。

注 意
切勿将液体撒溅到音响显示屏上，否则可能导致显示失效。

收音机部分操作

波段选择

LNB0152

按下 RADIO 键可在 AM、 FM1、 FM2、FM3 之间切换波段。所选波段，如果收到 FM 立体系统显示 “ST”。

注 意
广播信号变弱，系统将自动由模式转为单声道模式以降低噪时 “ST” 显示消失。

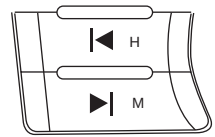

LNB0159

- 搜索 （SEEK）

  按 SEEK |◀ 或 ▶| 键向低频或高频搜寻。找到一个电台时搜寻自动停止。搜寻时将静音。

收音机调谐有以下方法：手动、搜索、扫描、预置电台和自动调谐记忆。最简易的方法是事先预置电台。

注 意
当音响单元的电源断开 （如保险丝熔断或者电瓶连线断开），预置电台将会被删除。

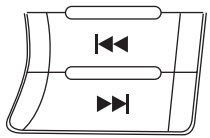

LNB0160

- 手动调谐 （TUNE）：

  按 TUNE |◀◀ 或 ▶▶| 键向低频或高频选择所需的频率。

LNB0161

- 预置扫描 （PRESET SCAN）

  按此键可收听已预置于记忆体里的电台，电台按其存储顺序收听每次为 5 秒钟。再按此键时，可取消操作。

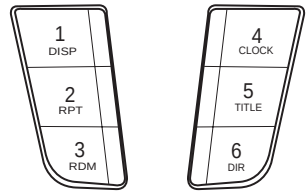

LNB0237

- 手动存储电台

  选择要存储的电台波段，长按住任意一下预置键 （按钮 1 至 6）数秒钟，字幕出现闪烁时表示电台波段已被存储。

注 意

存储电台时、存储器中该位置上先前存储的电台将被消除，如果存储电台在 6 个以下，剩余的键上先前存储的电台不会被消除。

- 收听预置电台

  按电台预置键 （PRESET BUTTONS）：

  6 个数字按钮可使您恢复到喜欢的电台 （如果电台已经存储）。最多可设定 18 个电台 （6 个 AM、 6 个 FM1 和 6 个 FM2 电台）。

  收听预置电台：

  先选择 AM 或 FM 波段、然后按下电台预置键即可。系统将显示电台预置键序号及所选电台频率。

注 意
断开音响单元的电源 （如保险丝熔断或者电瓶连线断开）时，预置电台将会被删除。

无线电接收

车辆附近如有高大建筑物或大型车辆时，可能会影响无线电接收信号，导致收音效果较差。

FM FM 信号仅覆盖大约 16 至 65 公里。尽管收音机配有内置电路能自动工作降低干扰，但特别在高大建筑物或山丘周围可产生一些静电，导致声音时强时弱。

AM 大多数 AM 电台的覆盖范围比 FM 的宽广，特别是在晚上。较长的距离会使电台频率互相干扰。为了达到更佳的收音机接收效果，多数 AM 电台在白天加强功率级，然后在晚上降低功率级。当某些事物比如暴风雨和输电线干扰收音机接收时，也会产生静电。出现这种情形时，尽力降低收音机的高音。

MP3 放音操作部分

当插入包含主机支持的 MP3 播放格式 的 USB 时，“MP3”的字样会显示。

USB 接口不支持连接手机设备。

此机系统支持以下格式：

PMEG1/2/2.5Layer3

注 意
此系统只支持英文显示。

目录锁定 （MP3）

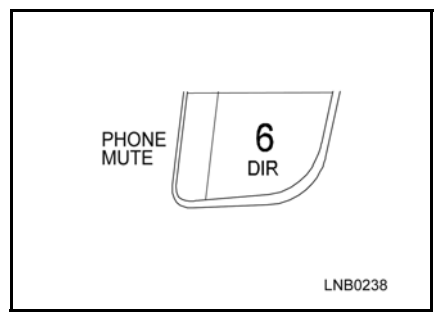

按此键可启动或取消目录锁定功能。

当目录锁定功能启动时，会显示“DIR”字样。此时按 |◀◀ 或 ▶▶| 键时只能选取当前文件夹里的档案。

当目录锁定功能取消时，“DIR”显示会消失。此时按 |◀◀ 或 ▶▶| 键能选取所有文件夹里的档案。

文件夹选曲 （MP3）

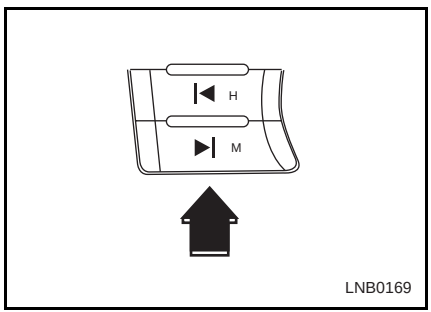

按 |◀ 键播放将跳到上一个文件夹里的第一首歌曲处开始播放。

按 ▶| 键播放将跳到下一个文件夹里的第一首歌曲处开始播放。

档案选取 （MP3）

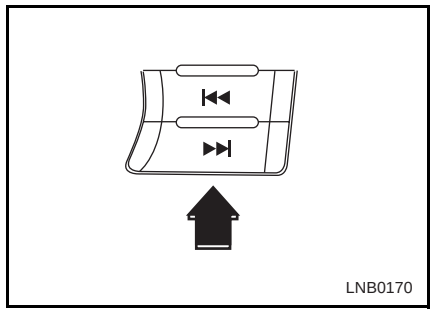

短按 |◀◀ 及 ▶▶| 键播放前一首 / 后一首歌曲。长按 1 秒以上，则进入 FB/FF 模式。

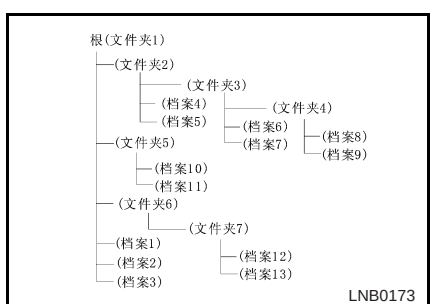

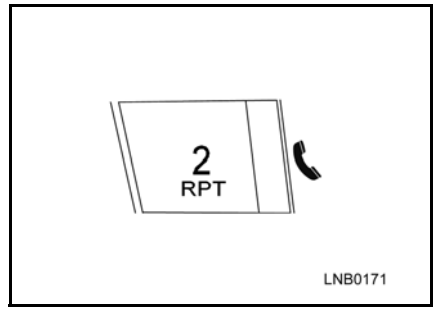

- 档案重复播放 （TRACK RPT）

  按此键一次，屏幕显示 “TRK RPT”，当前文件夹的当前播放档案重复播放再按一次该键退出重复播放模式。

- 文件夹重复播放 （FOLDER RPT）

  长按此键一次，屏幕显示 “FLDR RPT”，随后所有文件夹里的档案将被重复播放，再按一次该键退出重复播放模式。

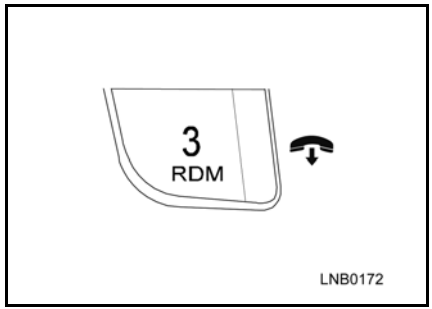

- 档案随机播放 （TRACK RDM）

  按此键一次，屏幕显示 “TRK RDM”，随后当前文件夹里的全部档案将被随机播放，再按一次该键退出随机播放模式。

- 文件夹随机播放 （FOLDER RDM）

  长按此键一次，屏幕显示 “FLDR RDM”，随后所有文件夹里的档案将被随机播放，再按一次该键退出随机播放模式。

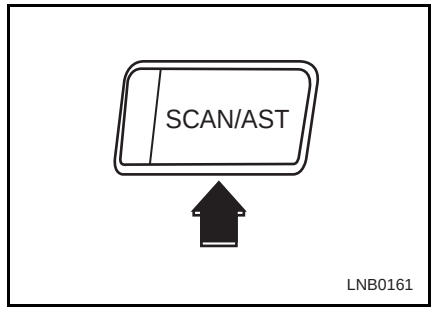

- 档案曲头播放 （TRACK SCN）

按此键一次，屏幕显示 “TRK SCN”，随后播放当前文件夹里的档案的前 10 秒钟，再按一次该键退出曲头播放模式。

- 文件夹曲头播放 （FOLDER SCN）

长按此键一次，屏幕显示 “FLDR SCN”，随后所有文件夹里第一个档案的前 10 秒钟将被播放，再按一次该键退出曲头播放模式。

蓝牙 （如装备）

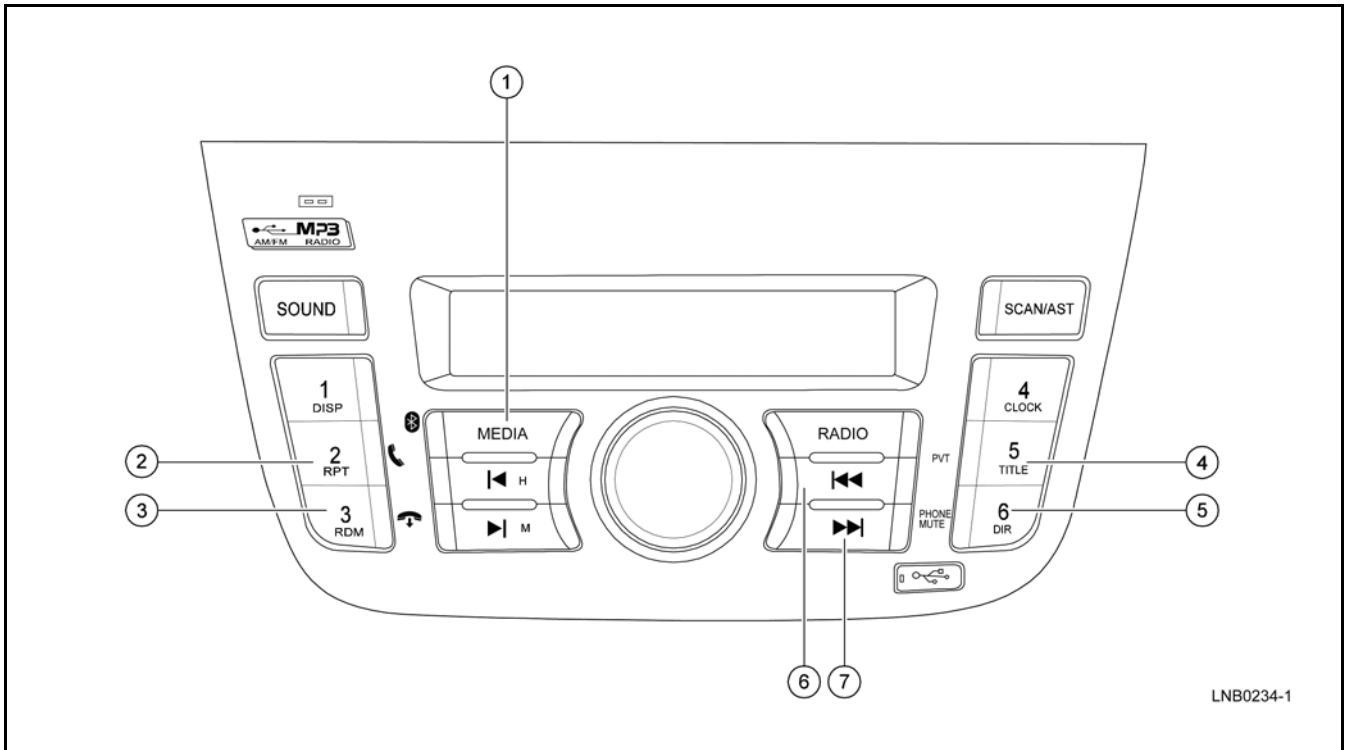
1
MP3
AM/FM RADIO
SOUND
SCAN/AST
1
DISP
2
RPT
3
RDM
MEDIA
H
M
RADIO
PVT
PHONE
MUTE
4
CLOCK
5
TITLE
6
DIR
2
3
4
5
6
7
LNB0234-1

1) USB/ 蓝牙模式切换按钮
2) 蓝牙电话接听电话键
3) 蓝牙电话挂断电话键
4) 蓝牙电话私密模式切换键
5) 蓝牙电话静音切换键
6) 蓝牙音频上一首键
7) 蓝牙音频下一首键

蓝牙切换

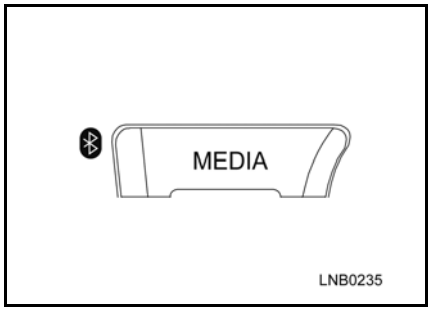

短按“MEDIA”键在 USB 和蓝牙模式之间进行切换。

进入蓝牙模式后：

- 如果蓝牙未连接，则显示 “NO BT”， 3 秒后跳到收音机模式；
- 如果只连接蓝牙电话，则显示 “BT TEL”， 3 秒后跳到收音机模式；
- 如果蓝牙音频已连接，则显示 “BT AUD”， 5 秒无操作后屏幕显示时钟界面。

蓝牙连接

配对

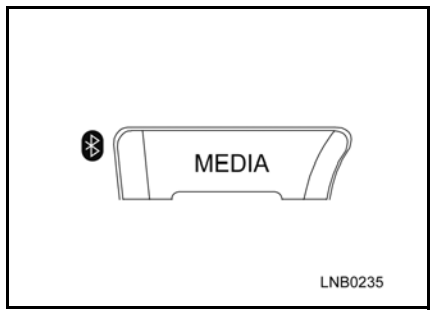

长按 “MEDIA”键 1 秒以上，进入蓝牙配对提示画面，当前的模式音频正常播放。

进入蓝牙配对提示画面时，画面“WAITING-”和初始配对密码画面“PWD：1234”两个画面循环切换显示。在手机上搜索名为 “Buick EXCELLE”的蓝牙设备，并选择连接。

60 秒内进行蓝牙设备的配对：

- 配对成功后，画面切换到 “PAIR：OK”提示画面，若只有蓝牙电话连接，则 2 秒后画面 “BT TEL”显示， 3 秒后跳到收音机模式；若有蓝牙音频连接，则 2 秒后画面 “BT AUD”显示， 5 秒无任何操作后时间画面表示。
- 60s 内配对失败，画面切换到“PAIR：NG”提示画面， 2 秒后结束蓝牙配对。
- 60s 内未进行配对或未配对完成，则 60 秒后取消蓝牙配对动作。

蓝牙配对成功后会将前一用户的信息自动删除。

连接

车辆点火开关处于 ACC/ON 位置时，如果已配对设备蓝牙开启且在服务范围内，设备蓝牙默认自动连接。

由于蓝牙设备不在服务范围内或其他原因造成信号消失，蓝牙连接断开；蓝牙模式下，蓝牙连接断开后，显示 “NO BT” 画面， 3 秒后跳转到收音机模式。蓝牙设备重新置于服务范围内或信号恢复后，默认自动连接；自动连接成功后，屏幕上方蓝牙图标 “BT” 显示，设备不会主动进入蓝牙模式。

蓝牙中断后再自动连接的前提：

- 车辆点火开关处于 ACC/ON 位置；
- 设备仍记录着当前用户的配对信息。

删除

蓝牙已连接状态下，长按 “MEDIA” 键 1 秒以上进入断开蓝牙连接的提示画面，屏幕上显示画面 “DEL BT：YN”，其中默认选择 “Y”，通过旋转音量控制旋钮进行 “Y” / “N” 选项的切换，顺时针旋转选择 “N”，逆时针旋转选择 “Y”。选择后按下收音机电源开关按钮以执行操作。

蓝牙连接断开成功后仍保留用户信息，直到再次配对成功后才会自动删除前一用户信息。

蓝牙电话

蓝牙电话连接状态下，可通过车载蓝牙系统接听来电、通过手机拨打电话。

蓝牙电话来电、拨打及通话过程中，除 “2/ 接听”、“3/ 挂断 ”、“5/PVT”、“6/PHONE MUTE” 键以外的其他按键操作无效。

接听来电

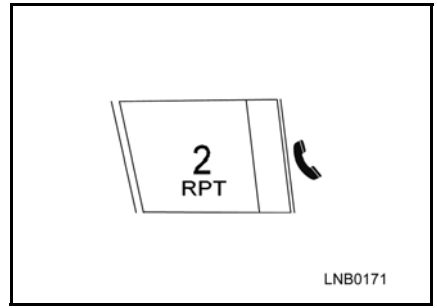

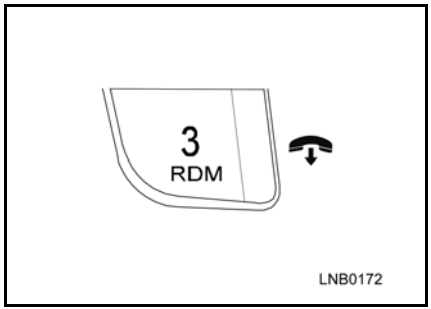

蓝牙电话已连接的状态下，来电时，屏幕显示来电号码。

来电画面显示中，短按 “2/ 接听” 键或通过手机操作接听电话，开始通话后屏幕显示通话时间画面。

来电和通话中时，短按 “3/ 挂断” 键挂断电话。

拨打电话

蓝牙电话已连接状态下，通过手机拨打电话时，屏幕显示拨打电话号码。

拨打电话时，对方接听电话，屏幕显示通话时间画面。

通话中，按下 “3/ 挂断” 键、通过手机手机挂断或对方挂断电话，画面由通话时间显示画面切换到拨打电话之前的显示界面。

私密设定

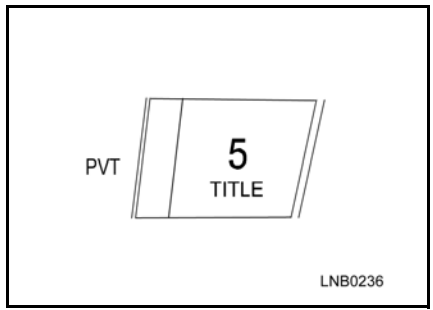

私密设定是指使通话 （听筒 / 话筒）在免提和手机之间进行切换的设定，蓝牙电话通话中，可进行私密模式 ON/OFF 的设定，该功能只在蓝牙电话模式下才有效。

通话中，或静音模式下 （屏幕显示 “MUTE” 画面），短按 “5/PVT” 键，切换到私密模式，画面显示内容变为 “PRIVATE”。

私密模式下 （屏幕显示 “PRIVATE” 画面），静音功能及静音按键均无效。

静音设定

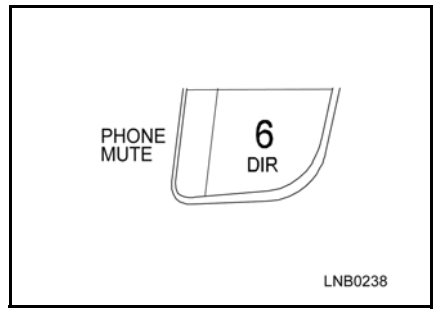

静音设定是指将设备麦克风声音设定为 ON 或 OFF。静音状态时，通话另一方听不到车上所有人通过麦克风说话的声音。

通话中，短按 “6/PHONE MUTE” 键切换到静音模式，画面显示内容变为 “MUTE”。

静音模式功能只在私密模式关闭时设定有效。

通话音量

蓝牙电话的声音调整独立于收音机娱乐系统音频的声音调整；

来电 / 去电 / 通话中，可通过蓝牙手机或旋转音量控制旋钮进行蓝牙电话音量调整。

来电 / 去电 / 通话中进行音量调整，来电 / 去电 / 通话的音量设定能够保存。

蓝牙音频

蓝牙音频连接成功后显示 “BT AUD”，进入蓝牙音频模式。

蓝牙音乐播放时，不能从连接的手机上获取音频的名称、专辑等信息，因此不能在屏幕上显示相关内容。

蓝牙已连接且蓝牙音乐播放中，短按 ▶▶| 键进行下一曲目的切换，短按|◀◀ 键进行上一曲目的切换。

7 紧急情况处置

备用轮胎、千斤顶以及车辆工具 7-3
如何更换漏气轮胎 7-3
用跨接电缆起动发动机 7-7
牵引车辆 7-9
“摇摆”汽车使它解困 7-11
过热 7-11

备用轮胎、千斤顶以及车辆工具

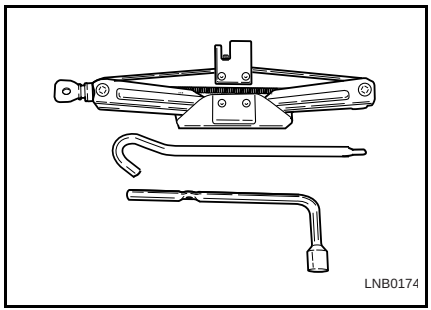

您的备用轮胎、千斤顶以及车辆工具放置于行李厢内。

小 心

将千斤顶、备用轮胎以及其它工具和装备稳妥地放置于其适当位置。

不要将千斤顶、备用轮胎以及其它工具和装备放置于乘客舱内。

在急停或者碰撞的情况下，未固定的装备可能在您的车辆内飞起并且导致人员伤害。

将备用轮胎固定于地板盖之下。

将千斤顶和工具存放于行李厢的储藏室内。确保象您当初找到它们时那样固定这些工具和装备。

更多情况，参见 “车轮和轮胎”。

注 意

为了消除汽车行驶时千斤顶、千斤顶把手和工具发出卡嗒卡嗒声，将它们固定放置于地板盖之下。

小 心

千斤顶仅供您的车辆使用。

不要在其它车辆上使用您车辆上提供的千斤顶。

不要将千斤顶用于其他用途。

在其它车辆上使用此类千斤顶可能损坏其它车辆或者您的千斤顶，并且导致人员伤害。

如何更换漏气轮胎

如果轮胎漏气，在您更换轮胎之前遵守下列安全使用说明。

轮胎更换安全预防措施

1. 打开危险警告灯。
2. 驶离公路至远离车流的安全地点。
3. 停泊于牢固而且水平的平面上。取出三角警示牌放置于汽车后方适当位置。
4. 关闭发动机并且拔去钥匙。
5. 将变速器换档杆挂到一档或倒档（手动变速器）/ 驻车档 P （自动变速器）设置驻车制动器。
6. 让所有乘客离开车辆并且站在安全的地点上。
7. 在轮胎的前后使用楔形物、木块或者石头，它与您要更换的轮胎成对角。

不遵守这些安全预防措施可能引起您的车辆滑离千斤顶，从而可能引起严重伤害。

如何更换漏气轮胎

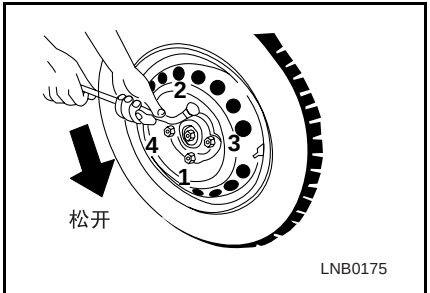

1. 从行李厢内存储室内拿出千斤顶、轮胎更换工具以及备用轮胎。
2. 用套筒扳手或者扁头螺丝刀撬开车轮外盖 （如装备）。
3. 利用套筒扳手来放松车辆螺母或者螺栓，每个各一转。

小 心

在您将车轮升起离开地面之前，不要拆除任何螺母或者螺栓。

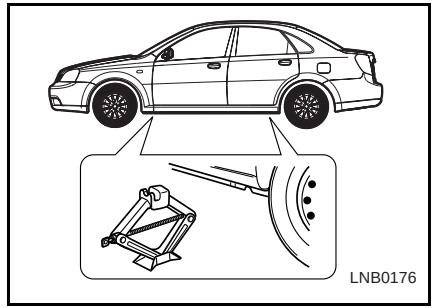

4. 将千斤顶把手和套筒扳手插入千斤顶。
5. 顺时针旋转千斤顶把手，以便将扬程轻轻提升。
6. 根据下图确定千斤顶的位置。在车门下部车辆的前后均有槽口。
7. 将千斤顶垂直放置于附近您计划更换的车轮的前部或者后部千斤顶槽口上。

注 意

在千斤顶进入适当位置之前不要试图提升车辆，要将千斤顶固定在车辆和地面之间。

确保千斤顶顶头在正确的位置，否则会损坏车辆。由此导致的修理不属于质量保证范围。

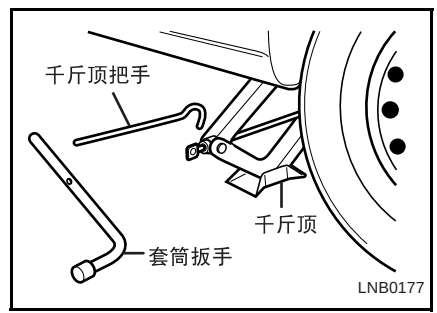

8. 顺时针旋转千斤顶把手，直至提升头牢固进入适当槽口而且轮胎离开地面大约 3 厘米。

小 心

在千斤顶开始提升起车辆的过程中，确保千斤顶适当放置而不滑动。

注 意

不要将车辆提升超过更换车轮必需的高度。

小 心

在车辆由千斤顶支撑的时候不要在汽车下方工作、启动或者运行发动机。

车辆可能滑脱千斤顶，从而导致严重伤害或者死亡。

9. 逆时针转动完全拆除车轮螺母或者螺栓。
10. 拆除需要更换的车轮。
11. 在车轮轮毂上安装备用轮胎。

小 心

不要在车轮螺母或者螺栓上使用油料或油脂。

要使用正确的车轮螺母或者螺栓。

使用套筒扳手，要牢靠地紧固螺母或者螺栓。

尽可能快地到上汽通用汽车销售有限公司别克特约售后服务中心处并且根据规格紧固车轮螺母或者螺栓。

如果紧固不适当，螺母或者螺栓可能会松开。

12. 顺时针转动车轮螺母或者螺栓并且将其安装到位。
13. 逆时针转动千斤顶把手并且将车辆降至地面。
14. 稳妥旋紧车轮螺母或者螺栓至 120 牛顿米 （参见下图）。
15. 安装车轮盖。（如装备）

小 心

确保使用适当的螺母以及螺栓紧固至适当扭矩。

使用不正确的零件或者不适当紧固车辆螺母或者螺栓可能导致车辆损坏或者车轮脱离车辆。

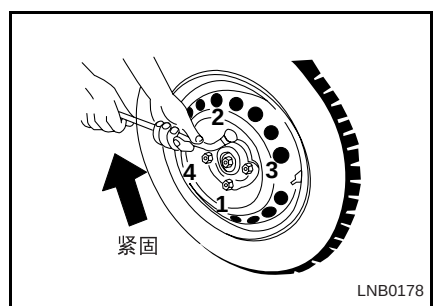

16. 将千斤顶、工具以及漏气的轮胎放在其适当的位置上。

17. 对于配备小备胎的车辆，当小备胎重新放回行李厢内时，工具盒上的气门嘴标记需要与小备胎气门嘴对齐。

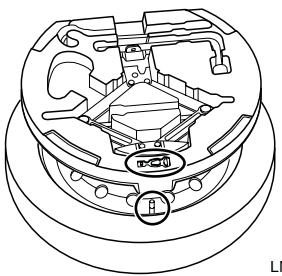

LNB0239

小 心

不要将千斤顶和工具放置于乘客舱内。

在紧急停车或者碰撞的情况下，未固定的装备可能在车辆内飞起并且引起人员伤害。

小 心

当使用千斤顶的时候，车辆可能变得不稳定并且移动，损坏车辆并且引起人员伤害。

- 使用正确正常的千斤顶。
- 当安装千斤顶用于提升车辆的时候，它应该与地面垂直。
- 不要走到用千斤顶升起的车辆下。
- 在千斤顶提升的过程中不要启动车辆。
- 在顶起之前，让所有乘客离开车辆并且离开车辆和车流。
- 千斤顶仅用于更换车轮。
- 不要在倾斜或者滑动的地面上顶起车辆。
- 在要更换的车轮最近的千斤顶位置使用千斤顶。
- 在欲更换的车轮对角线处用楔形物、木块或石头阻挡住车轮。

（待续）

小 心

（继续）

- 在使用千斤顶之前，确保驻车制动器有效而且变速箱设置于一档或者倒车档（手动变速器）或者驻车档（自动变速器）。

在车流密集处不能用千斤顶顶起并且更换车轮。

注 意

在用千斤顶顶起车辆条件不令人满意或者您没有信心安全完成这一任务的时候，致电上汽通用汽车销售有限公司别克特约售后服务中心提供帮助。

用跨接电缆起动发动机

小 心

不要试图通过推拉来起动车辆。

这可以损坏催化式排气净化器和自动变速器，并且可能引起人员伤害。

您通过电缆将电力从另一个车辆中的蓄电池传送到已用完的蓄电池，从而起动已用完蓄电池的车辆。

小 心

不按照指示操作电池可能爆炸，您可能被电池酸液烧伤，而且电击可能会伤害您或者损坏车辆。

勿将电池暴露于火焰或者火花。

在跨接起动车辆的过程中不要俯身于电池之上。

（待续）

小 心

（继续）

不要让电缆端子彼此接触。

在任何电池附近工作的时候要佩戴防护镜。

不要让电池液体接触眼睛、皮肤、织物或者油漆表面。

确保提供跨接起动的电池与接收跨接的电池拥有相同电压。

不要将已用完的蓄电池从车辆上断开。

不遵守这些有关用跨接电缆起动发动机的预防措施或者下列使用说明，可能引起电池爆炸，导致电池酸池烧伤，或者电路短路。

这可能产生对两个车辆内电气系统的损坏，并且引起严重人员伤害。

在跨接起动之前

1. 使用驻车制动器。
2. 对于自动变速器车辆，换档至驻车；对于手动变速器，换档至空档。
3. 关闭所有电气附件。

小 心

在跨接起动车辆之前，关闭音响系统。否则您可能损坏音响系统。

小 心

要给跨接电缆确定适当位置，保证使其不会接触发动机舱内的旋转零件。

否则您可能损坏车辆并且引起严重伤害。

连接跨接电缆

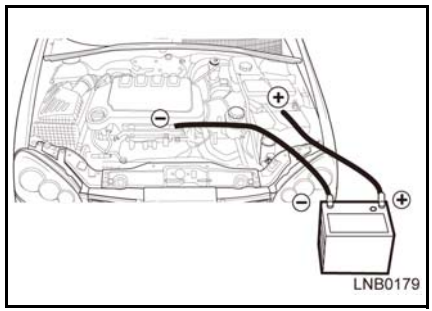

欲跨接起动您的车辆，以下列顺序连接跨接电缆：

1. 将跨接电缆的第一根导线的一个夹子连接至已充电电池的正极端子。（在电池盒或者端子以 + 号表示）
2. 将同一跨接电缆导线的另一端连接至已用完电池的正极端子。（+ 端子）
3. 将跨接电缆的第二根导线的一端连接至已充电电池的负极。（电池盒或者端子上以 – 号表示）

小 心

欲充电车辆应先连接正极 （+ 电池端子）。

将最后连接的夹子连接至发动机上用螺栓固定的金属件。

这一最后连接应尽可能远离电池。

跨接电缆连接到已用完电池的负极可能导致火花放电并且可能引起电池爆炸。

可能导致严重人员伤害或者车辆损坏。

4. 将最后连接接到适当接地，例如用螺栓固定于发动机块上的金属件。
5. 提供跨接起动的车辆的发动机允许在跨接起动期间运转。

注 意

用电力不足的电池起动车辆发动机的尝试应间隔 1 分钟进行，而且每次不应超过 15 秒。

一旦完成跨接起动车辆开始运行：

1. 仔细断开接地连接 （-）。从拥有电力不足蓄电池的车辆开始。让拥有电力不足蓄电池的车辆继续运行。
2. 从提供跨接的车辆上断开负极导线。
3. 从两个蓄电池上断开导线。将跨接电缆与备用轮胎一起存放。
4. 运转电力不足蓄电池的车辆大约 20 分钟，这会令充电系统给您的电池重新充电。
5. 如果再次发生这一电力不足状况，请联系上汽通用汽车销售有限公司别克特约售后服务中心。

牵引车辆

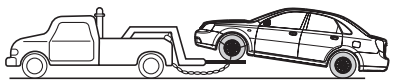

如果需要牵引车辆，请致电上汽通用汽车有限公司道路救援热线 400-820-7979 获得专业服务和帮助。

小 心

在车辆被牵引时不要将乘客留在车内。

牵引车辆不要超过安全或者指定车速。

被牵引车辆的已损坏零件完全固定于车辆上之后才能牵引车辆。

不遵守这些预防措施可能导致人员伤害。

用专用拖车牵引您的车辆

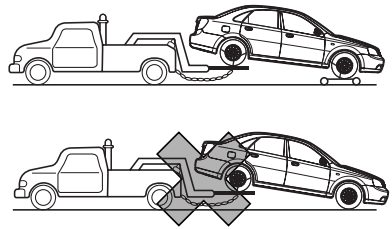

1. 将危险警告灯打开。
2. 将点火开关转至 ACC。
3. 将自动或者手动变速器转换至空档。
4. 放开驻车制动器。

注 意

如果您的车辆必须从后部牵引。使用前车轮下面的牵引台车。

不要在前车轮还在公路上的情况下从后部牵引车辆。

在前车轮在公路上的情况下牵引您的车辆可能导致您车辆的变速箱严重损坏。

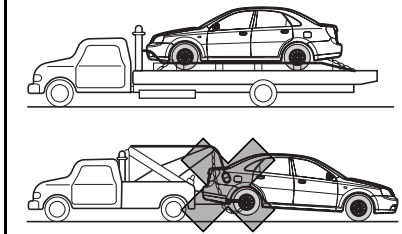

5. 在前车轮被完全架空后牵引车辆。

注 意

不要使用吊索类型的装备来牵引车辆。

使用平板车或者专用拖车。

应急牵引

如果在紧急情况下不能获得牵引服务，您的车辆可能会暂时用缆绳固定于车辆下面的应急挂钩来加以牵引。

- **前部挂钩**

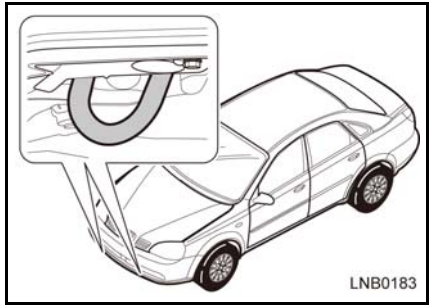

前部挂钩位于前部保险杠之下。驾驶员必须在车辆内操纵和操作制动器。

以这种方式牵引只可以在硬表面公路上以短距离和低速进行。

只有在车轮、转向、制动、灯光处于良好状态时，才能使用缆绳牵引方式。

注 意

当在使用缆绳牵引车辆的时候，车辆可能被损坏。

欲减少损坏：

只有在无法获得其它牵引设备的情况下才可能使用缆绳牵引。

只能从前部牵引车辆。

让缆绳不要接触保险杠。

确保缆绳的两端稳妥地固定在挂钩上。拉缆绳其牢固程度检查。

用拖曳索牵引可能导致自动变速箱严重损坏。当牵引有自动变速箱的车辆时，使用平板车或者专用拖车。

缓慢驾驶车辆离开并且避免紧急的操作。

小 心

当使用缆绳牵引的时候，被牵引车辆的控制可能会失去。

如果车辆、变速箱、转向器或者制动器已被损坏，不要牵引。

勿将钥匙从点火开关拔去，因为这将锁定转向并且将令车辆无法驾驶。

“摇摆”汽车使它解困

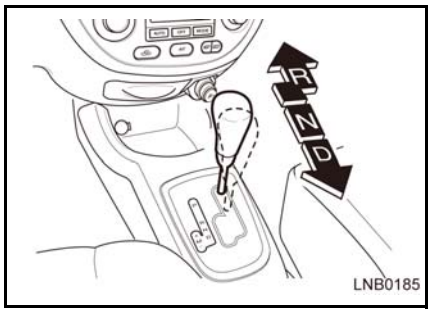

如果陷入雪中、泥泞或者其它松散表面，下面的程序可能会让您的车辆解脱出来。

1. 将方向盘向左右充分转动。这将清除您车前轮周围的区域。
2. 在倒车和前进排档之间向前向后转换。
3. 尽可能少地旋转车轮。
4. 在您换档时放开油门踏板。
5. 当变速箱在档位上的时候，轻轻踩下油门踏板。

如果试过几次后这还不能让您摆脱困境，您的车辆可能需要牵引。参见本节前面的 “牵引车辆”。

小 心

如果在您的车辆陷入雪中、泥泞、沙土等困境时，请摇摆您的车辆使其解困；

首先确保车辆周围没有物体或者人员。

在操作过程中，车辆可能突然前后移动，引起附近人员或者物体的伤害或者损坏。

注 意

如果您摇摆您的车辆，请遵守下列预防措施以防止变速箱或者其它零件的损坏；

在换档或者在变速箱完全转换至前进或者倒车之前，不要压下油门踏板。

不要空转发动机并且避免车轮旋转。

如果摇摆几次之后您的车辆仍陷在其中，考虑其它办法，例如牵引。

过热

如果发动机冷却温度表表示发动机过热，或者您有其它任何理由怀疑发动机可能过热：

1. 停下车辆。
2. 关闭空调。
3. 让发动机空转几分钟。
4. 确保冷却扇在运转。

小 心

如果可能看到蒸汽，远离车辆直至发动机冷却。蒸汽可以引发严重烧伤。

注 意

当在长距离上坡或者繁忙车流中驾驶时使用空调可以引致发动机过热。

如果冷却风扇不运转而且可以看到蒸气，执行下列步骤：

1. 关闭发动机。
2. 在不打开发动机舱盖的情况下离开车辆。
3. 让发动机冷却下来。
4. 当不再看到蒸气的时候，小心打开发动机舱盖。
5. 尽快咨询上汽通用汽车销售有限公司别克特约售后服务中心。

如果冷却风扇运转而且看不到蒸气，执行下列步骤：

1. 小心打开发动机舱盖。
2. 让发动机空转直至冷却。
3. 检查冷却液面。

如果冷却风扇运转，但是发动机温度没有下降，执行下列步骤：

1. 停止发动机。
2. 小心打开发动机舱盖。
3. 让发动机冷却。
4. 检查冷却液面。

如果冷却液体太低，检查下列部件是否有泄漏：

1. 散热器。
2. 散热器软管。
3. 散热器连接。
4. 加热器软管。
5. 加热器软管接头。
6. 水泵。

如果您发现泄漏或者其它损坏，或者冷却液仍在泄漏，立即联系上汽通用汽车销售有限公司别克特约售后服务中心。在问题得到解决之前不要驾驶车辆。

小 心
滚烫的冷却液蒸气可能在压力之下逸出，这可能引起严重伤害。 **在发动机和散热器仍然灼热的时候，不要拆除冷却液储液罐。**

8 维修与车辆养护

安全预防措施 8-3
驾驶员检查清单 8-4
发动机机油 8-7
冷却液 8-10
制动器和离合器油液 8-12
手动变速器油 （如装备） 8-14
自动变速器油 （如装备） 8-15
动力转向液 8-16
风窗玻璃清洗液 8-17
风窗玻璃刮水器 8-18
空气滤清器 8-18
火花塞 8-19
发动机附件驱动皮带 8-19
蓄电池 8-20
制动踏板 8-21
离合器踏板 8-21
驻车制动 8-22
催化转换器 8-22
车轮和轮胎 8-23
备胎 8-26
空调滤清器 8-27
保险丝 8-27
车灯 8-31
车辆养护 8-35

安全预防措施

在车上进行任何检查或维护工作时，应采取预防措施以减少造成人员受伤或车辆损坏的风险。

进行车辆维修时应该采取的一般预防措施包括：

- 不要在滚烫的发动机上进行操作。
- 当车辆是用千斤顶支撑时，切勿钻到车辆下面。如果必须在车辆下进行操作，应使用安全架。
- 保持有烟火的材料、火焰和火星远离蓄电池、所有的燃料以及与燃料相关的零件。
- 当点火开关处于 ON （接通）位置时，切勿连接或断开蓄电池或任何装有电子元件的部件。
- 连接蓄电池电缆时，要特别注意它们的极性。切勿将正极电缆连接到负极接线端，或把负极电缆连接到正极接线端。
- 牢记蓄电池、火花塞导线以及车辆配线携带有高电流或电压。注意不要造成短路。

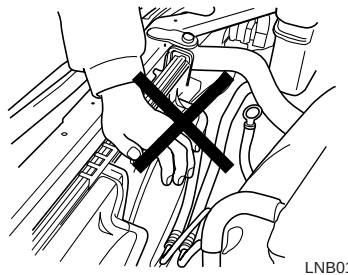

小 心

在发动机罩下面进行检查或操作之前，必须关闭点火开关并把钥匙取下。

在点火开关接通的情况下接触带电部件会造成短路或烫伤。

小 心

如果必须把手伸到发动机舱内部，应脱去宽松的衣服及有可能被挂住的首饰，并避免将身体部位置于靠近风扇、皮带或其他运动部件的附近。

- 每当在封闭的空间内开动发动机时，例如在车库内，必须确保有适当的空气流通。
- 把机油、冷却液以及其它油液放置在小孩和宠物无法够到的地方。
- 不要把空了的机油和油液容器，或那些装有用过的机油或油液的容器与生活垃圾一起处理。应该使用当地批准的汽车废料处理设施来处理。

- 如果必须在发动机正在运转的情况下在发动机罩之下进行检查，必须注意避免车辆意外地和突然地移动。如果配备的是自动变速器，应把变速杆置于驻车制动。如果配置的是手动变速器，应把变速杆置于空档并牢牢锁定驻车制动。
- 为了避免造成人员受伤的可能性，每次在发动机罩之下进行操作之前，都应把点火开关关闭并取下钥匙。如果操作程序要求必须在发动机正在运转的情况下在发动机罩之下进行操作，必须脱去宽松的衣服并取下有可能被运动部件挂住并造成人员伤害的首饰。

发动机舱冷却风扇

小 心

电动冷却风扇（在发动机舱内）由传感器控制。这些风扇随时都有可能启动。

非常重要的一点是：手、手指以及任何松动的物品必切勿接触风扇叶片。

小 心

当点火开关接通时，接触车辆的带电部件非常危险。

在对发动机进行检查或在发动机罩之下进行其他维护工作之前，必须确保关闭点火开关并取下钥匙。

否则会造成烧伤、电击或其他人身伤害。

为了避免可能的伤害，必须在进行发动机检查之前关闭发动机。

必须注意电子点火系统有高于常规系统的高电压。因此当车辆点火开关处于接通状态时，接触带电部件是非常危险的。

驾驶员检查清单

为了保持您的车辆安全可靠地工作，应定期检查车辆的外部、内部和发动机舱。

外部

- **轮胎**

膨胀适度 （见 “车轮和轮胎”）。

侧壁或轮胎胎面没有裂缝。

轮胎胎面没有异物。

- **车轮**

螺母和螺栓以适当的转矩紧固到位。（见 “如何更换漏气轮胎”）

- **车灯**

所有的行车灯、照明灯、侧灯、转向信号灯、制动灯和雾灯都能正常工作。

- **油液**

检查所有储液罐加注后的油位是否正确。

- **风窗玻璃刮水器**

检查刮水器臂和橡胶垫的状况 （包括后刮水器－如装备）。

内部

- **转向**

检查方向盘是否过于松动 （空转）。

- **驻车制动**

确保驻车制动拉杆的行程是否适当。

- **仪表板**

检查仪表板上的所有量表、控制器和报警灯工作是否正常。

- **后视镜**

确保所有后视镜的反射面状态良好且清洁。

检查能否自如地调节后视镜。

- **控制器**

检查制动器和离合器踏板的间隙是否适当。

发动机舱

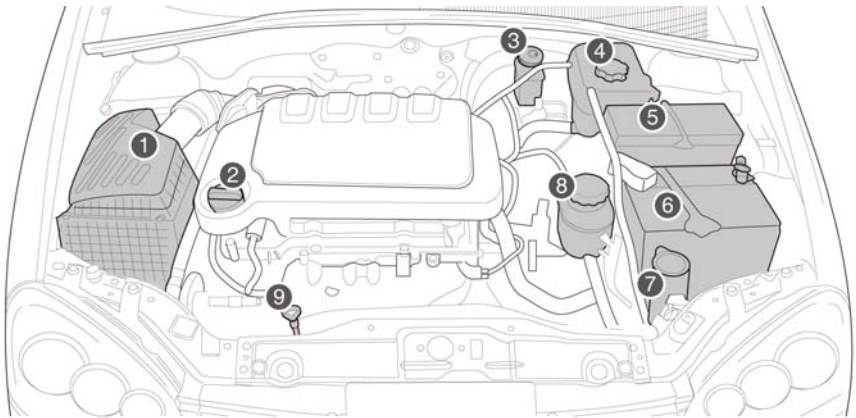

1. 空气滤清器
2. 发动机机油加注盖
3. 制动器／离合器油液储液罐
4. 冷却液储液罐
5. 保险丝和继电器盒
6. 蓄电池
7. 风窗玻璃清洗液储液罐
8. 动力转向液储液罐
9. 发动机机油尺 （如装备）

发动机机油

将发动机机油保持在正确的液位，以此确保发动机得到适当的润滑。

发动机消耗一定的发动机机油是正常的。

定期检查油位，例如每次停车加油时。

如果仪表板上的发动机机油压力警告灯（ ）启亮，必须立即检查发动机机油液位。

检查发动机机油液位

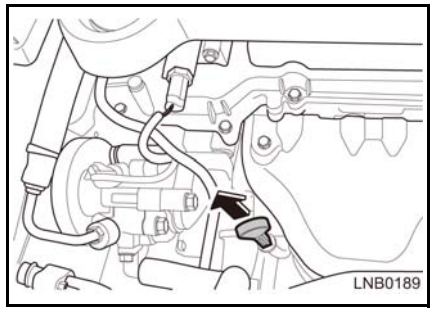

1. 将车辆停在水平地面上。
2. 停止发动机后，等候几分钟让机油流回到储油盘。如果发动机是冷的，机油会需要更长的时间流回储油盘。
3. 拉出量油尺并将其擦干净。
4. 重新将量油尺完全插进去。
5. 将量油尺再次拉出来。

6. 检查量油尺上的机油以确定其没有受到污染。
7. 检查量油尺上显示的机油液位。机油应在 MIN （最低）和 MAX （最高）之间。

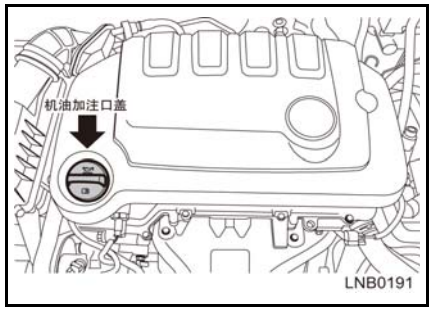

8. 如果机油液位低于 MIN （最低），应加入与发动机内目前使用的机油属同一等级的足够机油，以便将机油液位提高到 MAX （最高）。加入量不得超过 MAX 标记。

   如下图所示，发动机机油加注口盖位于汽缸罩盖上。

小 心

发动机机油是一种刺激性物质，一旦误食，会造成疾病或死亡。

应放在小孩拿不到的地方。

勿让其反复或长时间接触皮肤。

用肥皂和水或洗手液冲洗接触部位。

小 心

加注过多的机油会影响发动机的工作。

勿让油位超过量油尺上的 MAX（最高）标记。

加注过多会因以下原因损坏车辆：

增加耗油量。

弄脏火花塞。

在发动机内生成过多的积碳。

更换发动机机油和机油滤清器

小 心

这项工作需要用特殊的技术、工具和设备来完成。

建议由上汽通用汽车销售有限公司别克特约售后服务中心来做这项工作。

否则可能会造成车辆伤害或损坏。

发动机机油受到污染时会失去润滑功能。确保根据保养计划来更换发动机机油。

每次更换发动机机油时都必须更换发动机机油滤清器。

在恶劣条件下，应以比保养计划所建议的更快的频率更换机油和机油滤清器。

恶劣条件包括但不仅限于：

- 频繁的冷启动。
- 经常在开开停停的交通条件下行驶。
- 频繁的短途旅行。
- 经常在室外温度保持在结冰以下的条件下行驶。
- 长时间空转。
- 经常低速行驶。
- 在满是粉尘的区域行驶。

小 心

发动机机油及其容器可能对健康有害。

应避免反复或长时间接触发动机机油。

在处理过发动机机油后应用肥皂和水、或者洗手液清洁皮肤和指甲。还应把机油和其它有毒材料置于小孩够不到的地方。

发动机机油会刺激皮肤，如果被吞食的话会造成疾病甚至死亡。

小 心

使用未经批准的或劣质的发动机油或化学性发动机处理剂会损坏车辆。

在尝试使用添加剂之前应向上汽通用汽车销售有限公司别克特约售后服务中心咨询有关事宜。

小 心

不要把用过的发动机机油和滤清器与生活垃圾一起处理。

使用当地批准的废料处理设施进行处理。

用过的发动机机油和滤清器含有有害成分，会对健康造成不利并危及环境。

应使用何种发动机机油

根据车辆配置不同，您的车辆在出厂时填加的机油为 dexos™ 发动机机油或是符合 GM6094M 或 GM4718M 标准的发动机机油。在更换机油时，我们推荐您使用 dexos™ 发动机机油。你也可以选择使用符合如下标准和粘度级别的上汽通用汽车指定发动机机油：

- 使用符合通用汽车 GM6094M 标准并经美国石油学会 (API) 的认证、粘度等级为 SAE 5W-30 的发动机机油。
- 对于配备有 Turbo 发动机的车辆，使用符合通用汽车 GM4718M 标准并经美国石油学会 (API) 的认证、粘度等级为 SAE 5W-30 的发动机机油。

dexos™ 发动机机油

如果发动机机油加注口盖上有 dexos 标志，则推荐使用带 dexos™ 认证标记的发动机机油。符合您车辆要求的机油在储油罐上应该有 dexos™ 认证标记。此认证标记表示机油已被认证为 dexos™ 规格。

冷却液

您的车辆冷却系统已装满 DEX-COOL 冷却液。

通过正确的混合，这种冷却液可给冷却和加热系统提供最佳的防腐蚀和防冰冻保护。

冷却液液位随发动机发热而升高，并随发动机的冷却降回到原来的位置。

注 意
冷却液储液罐盖是压力盖，必须将其拧紧以防止冷却液散逸造成发动机损坏。

使用 1:1 的纯净饮用水和未经稀释的 DEX-COOL 长寿命发动机冷却液的混合液或是 1:1 预先混合好的 DEX-COOL 将：

- 可防冻，直至 -37°C。
- 可防沸腾，直至 129°C。
- 防锈，抗腐蚀。
- 有助于保持正常的发动机温度。
- 保证警告灯和仪表工作正常。
- 不会损坏铝制零件。

小 心

普通的水或错误的混合都会损坏冷却系统。

不要在冷却系统中使用普通的水、酒精或甲醇防冻剂。

只能使用纯净饮用水和规定适用于您的车辆未经稀释的防冻剂，其混合比为 1:1。

否则发动机会过热或甚至起火。

注 意

加注冷却液时，一定要注意只能使用 DEX-COOL （无硅）冷却液。若加注其他冷却液，会造成发动机、加热器芯或散热器的早期腐蚀。因加注其他冷却液而造成的汽车损坏不在保修范围内。

小 心

只向冷却系统加纯水可能很危险。只加水、或酒精等其他液体会使冷却液过早地沸腾。您的汽车的冷却液警告系统是按照加注合适的冷却液混合液而设置的。若只加纯水或或加入其他不适合的液体会使在发动机过热时系统不报警，从而引起发动机着火，烧伤您或其他人。所以应该按规定使用 1:1 的纯净饮用水与未经稀释的 DEX-COOL 长寿命发动机冷却液的混合液，或事先已按 1:1 配制好 DEX-COOL 混合液。

注 意

若使用的冷却液不适当，会造成发动机过热而使其严重损坏。这类损坏的维修费用不包含在保修范围内。若冷却液中水过多会使冷却液结冰，从而造成发动机、散热器、加热器芯及其他零件冻裂。

小 心

冷却液是危险品。

应避免反复或长时间接触冷却液。

接触到冷却液后，应使用肥皂和水清洗皮肤和指甲。

将冷却液放置在小孩够不到的地方。

冷却液会刺激皮肤，如果吞食的话会造成疾病或死亡。

小 心

在发动机和散热器很热时就打开散热器压力盖会使蒸汽和灼热的液体冒出来烫伤您。若有冷却液储液罐，则您几乎不必向散热器加冷却液。当发动机和散热器热时一定不要打开散热器压力盖，即使只打开一点也不行。

小 心

若将冷却液滴到了发动机的高温零件上，您可能会被烧伤。冷却液中含有乙二醇，若发动机零件足够热，乙二醇就会燃烧。因此不要将冷却液滴到高温发动机上。

冷却液规格和保养计划

- **冷却液规格**

见保修及保养手册中的 “推荐的油液和润滑油”。

- **保养计划**

见 “定期技术维护”。

如果您不得不在一年之内加注冷却液 4 次以上，则应该请上汽通用汽车销售有限公司别克特约售后服务中心检查您车的冷却系统。

小 心
若您使用了合适的冷却液，就不需要再加任何据说可以改善此系统的抑制剂或添加剂了。这些东西可能有害处。

制动器和离合器油液

您的车辆有一个储液罐供制动器和离合器油液使用。

制动器／离合器油液会吸潮。油液内过多的水分会降低液压制动器／离合器系统的有效性。应根据本手册的规定更换油液，以防止液压系统腐蚀。

必须使用上汽通用汽车公司建议的制动器／离合器油液。将储液罐加注到正常的液位。不要让液位下降到 MIN（最低）标记以下或升高到 MAX （最高）标记以上。

制动液储液罐内液位过低说明制动系统存在泄漏，但这也有可能是普通的制动踏板／离合器磨损的正常表现。请与上汽通用汽车销售有限公司别克特约售后服务中心联系以确定该系统是否需要维修，如果需要维修，应在完成对液压制动系统的维修操作后添加制动液。

当您的制动液下降到低液位时，制动系统报警灯将启亮。参见 “制动系统报警灯”。

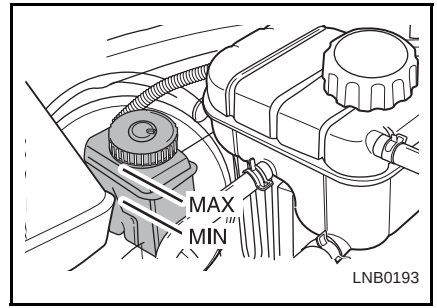

加注制动器／离合器油液

1. 彻底擦除储液罐盖子周围的污垢。

小 心
在打开盖子之前，应确保已彻底清洁制动器／离合器油液储液罐盖子的周围。

制动器／离合器油液系统受到污染会影响该系统的性能，导致昂贵的维修。

2. 将加注口盖旋下来。

3. 使用适当的、由上汽通用汽车公司建议的制动器／离合器油液将储液罐加注到 MAX （最高）标记。注意不要让油液洒到油漆过的表面。如果发生这种情况，应使用冷水立即冲洗受到影响的区域。

小 心
制动器／离合器油液溢出到发动机上会造成油液燃烧。 **不要把储液罐加注到溢出。** **发动机着火会造成人员受伤并损坏车辆及其它财物。**

注 意
使用错误型号的制动液会对制动系统零件造成严重损坏。例如，只需几滴矿物油，如机油进入制动系统就会严重损坏制动系统零件，从而不得不更换这些零件。因此不要让人加入错误型号的制动液。

4. 把储液罐盖子重新装上。

小 心
不要把用过的制动器／离合器油液与生活垃圾一起处理。 **使用当地批准的废料处理设施。** **用过的制动器／离合器油液具有危险性。它们会损害健康和环境。**

小 心
制动器／离合器油液具有刺激性，会刺激皮肤和眼睛。 **勿让制动器／离合器油液接触您的皮肤。如果接触了，应立即用肥皂和水或洗手液彻底清洗接触部位。**

建议使用的制动器／离合器油液和保养计划

- **建议使用的制动器／离合器油液**

关于建议使用的制动器／离合器油液，参见保修及保养手册中的 “推荐的油液和润滑油”。

- **保养计划**

见 “定期技术维护”。

小 心
若制动系统中加入的制动液型号不对，则制动器工作会不正常，或根本不工作。这将造成撞车。一定要用正确型号的制动液。

手动变速器油 （如装备）

检查手动变速器油的液位。

小 心
此项工作需要有特殊的技术和设备才能完成。 **建议由上汽通用汽车销售有限公司别克特约售后服务中心来做这项工作。** **否则会造成伤害或损坏车辆。**

1. 关闭发动机。
2. 让变速器冷却下来。必须冷却到能把您的手指放在变速器壳体上。

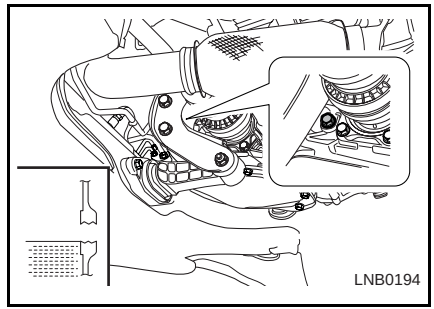

小 心
发动机、变速器或油液发出来的热量会造成严重灼伤。 **在尝试进行此项操作之前，必须确保变速器已冷却到可以触摸。** **在发动机冷却到适当温度之前就在发动机上进行操作会造成人员受伤。**

3. 拆卸加注口塞。
4. 确保油液已到达加注口塞孔的下缘。
5. 如果液位太低，应添加油液直到其流出加注口塞孔。
6. 在注入到正确的液位后，重新牢固地安装塞子。

小 心
油液过多会降低车辆的性能。 **不要让手动变速器油溢出。** **这会损坏变速器。**

7. 目视检查变速器箱是否有泄漏或损坏情况。

建议使用的手动变速器油和保养计划

- **建议使用的手动变速器油**

关于建议使用的手动变速器油，请参见保修及保养手册中的 “推荐的油液和润滑油”。

- **保养计划**

见 “定期技术维护”。

自动变速器油 （如装备）

您无需检查自动变速器油油位。请按照保修及保养手册中的保养计划更换自动变速器油。

如果出现泄漏等问题，请到上汽通用汽车有限公司别克特约售后服务中心进行修理。

小 心
此项工作需要有特殊的技术和设备才能完成。 **建议由上汽通用汽车销售有限公司别克特约售后服务中心来做这项工作。** **否则有可能会伤及您本人或损坏车辆。**

小 心
注意不要让污垢或异物污染变速器油。 **被污染的油液会造成自动变速器的严重故障，导致昂贵的维修。**

建议使用的自动变速器油和保养计划

- **建议使用的自动变速器油**

关于建议使用的自动变速器油和容量，请参见保修及保养手册中的 “推荐的油液和润滑油”。

- **保养计划**

见 “定期技术维护”。

小 心
为了确保最佳的性能，必须使用上汽通用汽车公司建议的自动变速器油。使用上汽通用汽车公司建议的自动变速器油以外的任何产品都会影响换档质量并造成自动变速器故障，导致代价昂贵的维修。

动力转向液

检查动力转向液液位

应定期检查动力转向液液位。

动力转向液储液罐位于蓄电池的旁边。

小 心
在动力转向液的量未达到要求时，不得操作车辆。 **这样做会损坏您的车辆的动力转向系统，造成代价昂贵的维修。**

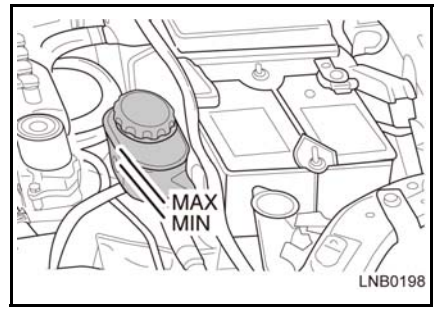

1. 关闭发动机。
2. 检查液位。液位应在储液罐上的 MIN （最低）和 MAX （最高）标记之间。

如果液位已降到或低于 MIN （最低）标记，应根据本手册的规定加注动力转向液。

加油动力转向液

1. 将储液罐的盖子和顶部擦干净。
2. 旋下盖子。
3. 加注动力转向液。注意将液位保持在 MIN （最低）和 MAX （最高）标记之间。
4. 将盖子装回原处。

小 心

动力转向液溢出会造成油液燃烧或使油漆褪色。

不要把储液罐加注到溢出。

发动机起火会造成人员受伤和损坏您的车辆及其他财物。

建议使用的动力转向液和保养计划

- **建议使用的动力转向液**

关于建议使用的动力转向液和容量，请参见保修及保养手册中的 “推荐的油液和润滑油”。

- **保养计划**

见 “定期技术维护”。

风窗玻璃清洗液

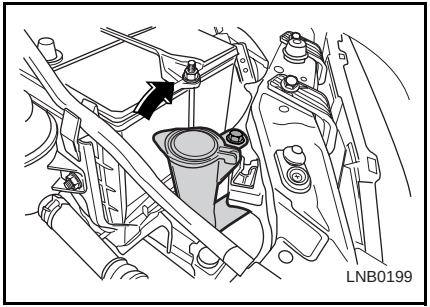

在驾驶之前，应确保风窗玻璃清洗液储液罐的油位是正确的，并且装有本手册规定的正确清洗液。

在寒冷天气，风窗玻璃清洗液储液罐的加注量不得超过其容量的四分之三。

清洗液在低温下会因结冰而膨胀。储液罐加注得太满会使得没有足够的膨胀空间，可能对储液罐造成损坏。

注 意

加注风窗玻璃清洗液储液罐时：

只能使用商业销售的现成的专用清洗液。

不要使用自来水。自来水中含有的矿物质可能会堵塞风窗玻璃清洗器的管路。

如果气温可能要下降到结冰以下，应使用具有良好防冻性能的风窗玻璃清洗液。

小 心

不要把水或散热器防冻剂放到风窗玻璃清洗液储液罐内。

水会使溶液结冰。结冰后的溶液会损坏风窗玻璃清洗系统。

散热器防冻剂会损坏风窗玻璃清洗系统和车辆的油漆。

风窗玻璃刮水器

正常操作的挡风刮水器是保证视觉清晰和行车安全的必要条件。应定期检查刮水器刮片。更换变硬、变脆或有裂痕的刮片或那些会把污垢涂抹到风窗玻璃上的刮水器刮片。

风窗玻璃或刮水器刮片上的异物会降低刮水器的性能。如果刮片的擦拭操作没有发挥正常作用，应使用优质的清洁剂或温和的去污剂清洁风窗玻璃和刮片。用水彻底冲洗它们。如有必要，重复操作过程。

玻璃上的硅酮痕迹是无法去除的。因此，切勿在您的风窗玻璃上使用含有硅酮的上光剂，否则您会留下影响驾驶员视线的条纹。

不要使用溶剂、汽油、煤油或油漆稀释剂清洁刮片。会损坏刮片和油漆表面。

更换刮水器刮片

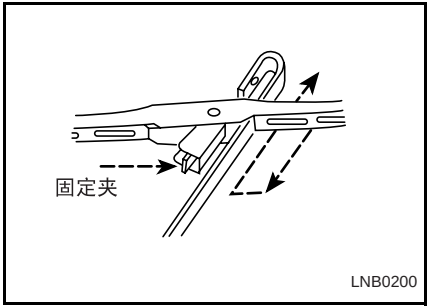

1. 压下和保持住刮水器刮片的固定夹。
2. 把刮水器刮片从刮水器臂中拉出来。
3. 把一个新的刮水器刮片安装到刮水器臂上。

空气滤清器

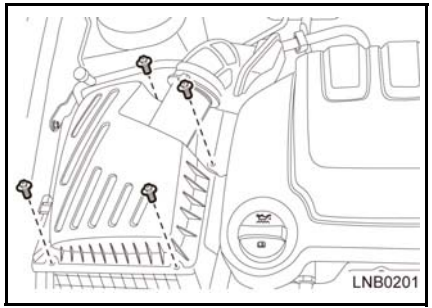

应根据本手册中维护计划定期检查和更换空气滤清器元件。

小 心

发动机需要有清洁的空气才能正常工作。

不要在没有安装空气滤清器的情况下操作您的车辆。

在没有正常安装空气滤清器的情况下驾驶车辆会损坏您的发动机。

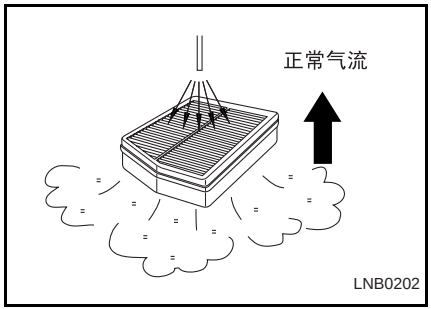

清洁空气滤清器

如果空气滤清器脏了，可以用以下方法进行清洁：

1. 摇动空气滤清器以去除表面灰尘。
2. 清洁空气滤清器壳体内部。
3. 清洁空气滤清器时用一块湿布盖住敞开的滤清器外壳。
4. 用压缩空气吹过空气滤清器，吹气方向与正常的气流方向相反，以此清洁空气滤清器。

保养计划

见 “定期技术维护”。

火花塞

火花塞保养计划

见 “定期技术维护”。

发动机附件驱动皮带

为使交流发电机、动力转向泵和空调压缩机正常工作，发动机附件驱动皮带应调节至良好的状态。如果驱动皮带已用旧、破裂或磨损，请更换驱动皮带。

小 心

如果您把钥匙留在点火装置上，发动机可能会意外起动。

检查发动机附件驱动皮带阿时，不要把钥匙留在点火装置上。

正在工作的发动机的运动零件会造成严重伤害。

蓄电池

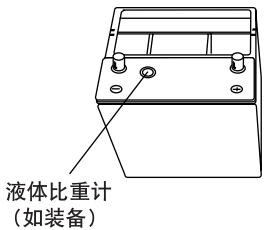

您的车辆配备了不需要保养的蓄电池。

蓄电池上面可能装有液体比重计，只是为了测试而提供。

颜色	绿点	黑色／深色	透明
外观			
状态	正常	已放电	检查充电系统

小 心

蓄电池中的酸会造成严重灼伤、爆炸和损坏油漆。

避免皮肤和衣物接触电池用酸。

保持火焰、火花和冒烟材料远离蓄电池。

蓄电池保养

为了延长您的车辆蓄电池的使用寿命，必须遵守以下做法：

保持蓄电池牢固安装。

保持蓄电池顶部清洁和干燥。

保持接线柱和接头清洁、紧固并涂有凡士林或接线柱油脂。

立即用水和碳酸氢钠溶液把任何溢出的电解液冲洗掉。

如果您的车辆将长时间不用，从负极（－）接线柱断开电缆。每 6 周将断开的蓄电池充电一次。

注 意

蓄电池含有有毒物质。用过的蓄电池会对健康和环境造成损害。

不要把蓄电池与生活垃圾一起处理。只能使用当地批准的废料处理设施。

小 心
在车辆熄火状态下长时间使用音响系统等车辆用电设备或离开车辆时忘记关闭车内阅读灯等车辆用电设备会耗尽蓄电池电量。

制动踏板

检查制动踏板自由行程

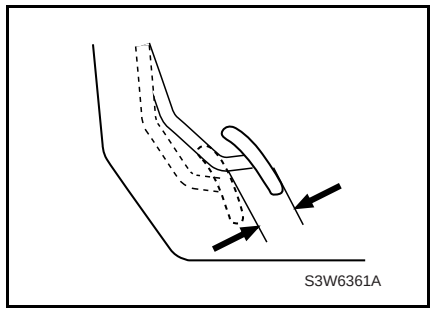

制动踏板自由行程：

1~8 毫米

1. 关闭发动机。

2. 来回踩制动踏板，排除助力器内的真空。

3. 用手轻压制动踏板并在稍微感到有阻力 (<5 牛) 时测量踏板下降距离。

如果制动踏板不能回复到正常高度，或制动踏板行程增加过快，请向上汽通用汽车销售有限公司别克特约售后服务中心咨询。这可能是制动系统需要维修的信号。

离合器踏板

检查离合器踏板行程

若离合器踏板不能回复到正常高度或离合器踏板行程异常，应让上汽通用汽车销售有限公司别克特约售后服务中心检查。

驻车制动

检查驻车制动器行程

用以下方法检查驻车制动器行程：

1. 关闭发动机。
2. 施加驻车制动，如果驻车制动不起作用或异常，应让上汽通用汽车销售有限公司别克特约售后服务中心检查。

保养计划

见 “定期技术维护”。

催化转换器

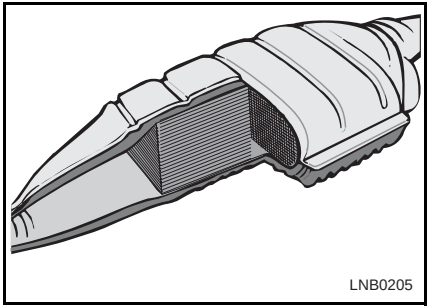

排气系统的催化转换器通过处理燃油燃烧时产生的有害气体，来减少排入大气的有害污染物。

小 心

虽然污染水平降低了，仍不要在封闭场所内运行发动机过长时间。废气中含有无色无味但却致命的一氧化碳。

注 意

装有催化转换器的车辆要求使用正确的燃油。含铅汽油会损坏催化转换器，切勿使用。由于使用含铅汽油而造成的车辆损坏，将不包括在保修范围之内。

冷起动后发动机缺火或运转不稳、发动机功率损失过大或其它异常现象可能表明点火系统有故障。如有必要，请上汽通用汽车销售有限公司别克特约售后服务中心排除故障。

催化转换器的养护

如果未燃烧的燃油进入催化转换器，催化转换器会过热并可能导致不可修复的损坏。所以当发动机热的时候，试着：

- 如果发动机难起动就不要一直起动。
- 避免不必要的长时间起动。

如果排气管进水，催化转换器会因高温而损坏。

不要在车下放置任何物体，以免因排气系统过热而着火。

在某些行驶条件下，可能会闻到排放废气中因燃油中硫含量较高而产生的难闻（有害）的气体。

为确保污染物含量低和催化转换器使用寿命更长，所有保养均须按照本手册中“预防性保养计划”中的规定在上汽通用汽车销售有限公司别克特约售后服务中心进行。

车轮和轮胎

工厂装配的轮胎是专为您的车辆配置的，它们提供了驾驶舒适性、轮胎行驶寿命和性能的最有效组合。轮胎规格请参见车辆左后门下缘或车辆左后门下方门框上的胎压标签。

小 心

使用不适当的轮胎和／或车轮会导致碰撞。

在换掉原配的轮胎或车轮之前应向上汽通用汽车销售有限公司别克特约售后服务中心咨询。

否则会造成人员受伤和损坏您的车辆或其他财物。

保养

小 心

切勿使您的车辆超载。

每次驾驶时都应使用正确充气的轮胎。

应经常在轮胎处于冷状态 （即环境温度）时检查轮胎的充气压力。

将轮胎保持在本手册规定的压力可确保获得驾驶舒适性、安全性和性能的最有效组合。

使用精确的轮胎压力测量仪来检查轮胎处于冷状态时的压力。检查轮胎充气压力后应紧固所有阀盖。

小 心

应该在轮胎冷的时候检查充气压力。热的轮胎会产生不准确的读数。轮胎会在驾车约 1.6 公里后发热，并且在车辆停下之后 3 小时之内都是热的。

关于正确的轮胎充气压力，请参见车辆左后门下缘或车辆左后门下方门框上的胎压标签。

根据车型配置的不同，您的车辆可能配备有不同样式的胎压标签，如标签上有如下图标，它们分别代表如下含义：

－轻载胎压，

－满载胎压，

－备胎胎压。

应在每次加油时检查轮胎压力，或至少每两周检查一次。不正确的充气压力会：

- 增加轮胎的磨损。
- 损害车辆的操纵和安全操作。
- 影响驾驶舒适性。
- 降低燃料燃烧效率。

如果轮胎压力太低，轮胎会过热并受到内部损坏，轮胎面分离，以及甚至在高速时爆裂。即使您后来调节了轮胎的充气压力，但先前在低压时的驾驶有可能已经损坏了轮胎。

保护您的轮胎

在尖锐物体上驾车会损坏轮胎和车轮。如果有些物体是不可避免的，应尽可能地以慢速和正确的角度驾驶。

停车时，应避免接触路缘。

定期轮胎检查

可看见的损坏

- 异物
- 泄气
- 切口
- 裂缝
- 侧壁凸起

检查车轮是否受到损坏。

包括上述情形的轮胎缺陷会造成您的车辆失控，可能导致碰撞。

如果您的轮胎或车轮已经受损或出现异常的磨损，应向上汽通用汽车销售有限公司别克特约售后服务中心咨询。

您的车在交付时配备了子午线轮胎。建议在更换轮胎时，应使用具有相同尺寸、相同设计、相同轮面磨损、相同的温度和速度额定值的子午线轮胎。

小 心

使用与原配轮胎尺寸不同的轮胎会造成轮胎与车辆部件之间的干扰，并可能造成轮胎和车辆受到损坏。

内置式外胎面磨损指示

定期用轮胎的内置式外胎面磨损指示来检查您的车轮的轮胎花纹深度。侧壁上的记号指的就是外胎面磨损指示的位置。

小 心

不要用已磨损或损坏的轮胎来驾驶。

这样的轮胎会使您失去对车辆的控制并造成碰撞，从而造成人员受伤，或您的车辆或其他财物受损。

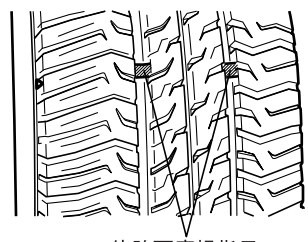

外胎面磨损指示

LNB0207

等到可以明显看到外胎面磨损指示时，就应更换轮胎。当轮胎花纹深度被磨损到只剩下 1.6 毫米或更少时，外胎面凹槽之间就会出现磨损指示。

注 意

必须根据当地的环境法规处理废旧轮胎。

轮胎换位

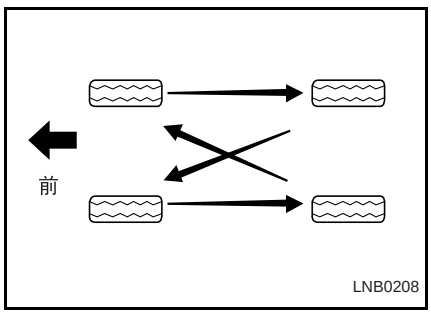

前后轮胎承担不同的工作，因而磨损也可能不同。

通常情况下，前轮胎的磨损比后轮胎快。为了延长您的轮胎的寿命并避免外胎磨损不均匀，您应该：

1. 根据保养计划将轮胎换位。
2. 保持正确的轮胎压力。
3. 检查带耳螺母／螺栓的紧固程度。

请参见 “如何更换漏了气的轮胎”。

小 心

仅使用所推荐的车轮和车轮带耳螺母／螺栓。

否则您会失去对您的车辆的控制，导致碰撞，有可能造成人员受伤或您的车辆或其他财物受损坏的碰撞。

小 心

车轮上的锈或灰尘，以及车轮紧固件上的锈或灰尘可能使车轮螺母在行驶一段时间后变松，车轮可能脱离，造成事故。更换车轮时，清除车轮连接到汽车上的部位的锈和灰尘。紧急情况下，可以用布或纸巾擦掉锈和灰尘，但事后一定要用刮刀或钢丝刷将锈和灰尘清理干净。

车轮定位和轮胎平衡

为保证轮胎寿命长，性能好，在工厂里已经对车轮进行了仔细的定位和平衡。

因此定期的车轮定位和平衡就不需要了。但是，如果您发现有不正常磨损、或汽车跑偏，就应该重新进行车轮定位。

车轮总成的动不平衡会影响车辆行驶过程中的舒适性，在下列情况下，请检查并校正车轮总成动平衡，以消除残余动不平衡量过大带来的影响：

1. 当更换车轮 / 轮胎时；
2. 当行驶过程中发生车轮抖动、方向盘震动、轮胎异响等情况时。

更换车轮

任何弯曲，裂纹或锈蚀严重的车轮均应更换。若车轮螺母总是变松弛，则应更换车轮、车轮螺栓和车轮螺母。如果车轮漏气，应更换。若出现以上情况，应到上汽通用汽车销售有限公司别克特约售后服务中心维修。

上汽通用汽车销售有限公司别克特约售后服务中心清楚您应该用哪种车轮。

小 心

轮胎混用会使驾车时失去控制。若混用不同尺寸或不同类型（子午线轮胎或带束斜交胎）的轮胎，汽车可能因操纵性不良造成撞车。使用不同尺寸的轮胎也会损坏汽车。所有车轮都应该用相同尺寸和类型的轮胎。

使用备用轮胎是可以的。备用轮胎是按照本车的使用开发的。

小 心

如果您使用斜纹帘布层轮胎，在行驶几公里后，轮圈法兰会开裂。轮胎或车轮会突然失去控制造成撞车。在您的汽车上只能使用子午线帘布层轮胎。

小 心

使用类型不合适的替换车轮、车轮螺栓或车轮螺母会很危险。这会影响到汽车的制动和操纵性能，使轮胎漏气，并使您失去对汽车的控制。可能造成撞车而伤及您和他人。一定要使用正确的替换车轮、车轮螺栓和车轮螺母。

小 心

将使用过的车轮安装到您的汽车上很危险。您无法知道这个车轮是如何使用的以及行驶了多长路程。这种车轮很可能突然破坏而造成事故。若需要更换车轮，一定要用新的上汽通用汽车原装车轮。

小 心

使用的车轮型号不对还会造成轴承寿命、制动系统冷却、车速或里程表标定、前照灯对光、保险杠高度、汽车离地间隙、轮胎或轮胎防滑链与车身及底盘的间隙等方面出现问题。

轮胎防滑链

防滑链只供应急或法律明确规定的地区使用，防滑链应安装在驱动轮上。在驾驶装有防滑链的车辆时需格外谨慎，与不安装防滑链的轮胎相比，当轮胎安装防滑链后车辆的操纵性较差，并且防滑链可能损坏车辆轮胎、悬架或车身。因此，应尽量选用细枝防滑链，以使轮胎与轮罩内的其它零件有足够的自由空间。在使用防滑链时应仔细阅读防滑链厂家的安装及其他相关说明。

注 意

安装轮胎防滑链后，建议车辆的行驶速度小于 30 公里 / 小时或防滑链制造商推荐的限制速度 （取两者中的较小值）。

备胎

尽管是新车，而且备胎已经充气，但是经过一段时间后也会漏气。应定期检查充气压力。

正确的充气压力，请参见胎压标签。

注 意

您的车辆可能配备的是小备胎，长时间使用小备胎可能会影响驾驶性能，请注意备胎标签上标出的注意事项，并尽快更换有缺陷的轮胎。

备胎舱并非设计用于所有允许的轮胎尺寸。如果在更换轮胎后，比备胎宽的轮胎也需要存放在备胎舱中，那么地板盖可以放在突出的轮胎上。

空调滤清器

滤清器用于去除您的加热和通风系统所吸入的外部空气中的灰尘、花粉和许多在空气中传播的其他刺激物。

小 心
在滤清器元件受阻塞的情况下驾驶会造成鼓风机过热并将其损坏。 **根据“保养计划”中规定的时间间隔更换滤清器。**

保险丝

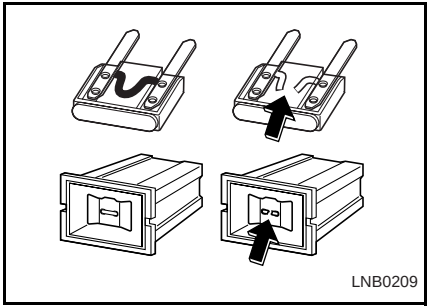

更换保险丝：

1. 打开保险丝盖子。
2. 用保险丝拆卸工具拆除烧断的保险丝。保险丝拆卸工具位于发动机舱保险丝盒的盖子上。

小 心
拆卸烧断的保险丝时不要使用会导电的工具。必须使用所提供的保险丝拆卸工具。 **使用金属之类的导电体会造成短路，从而损坏电气系统或引起火灾。还有可能造成重伤。**

3. 安装具有本手册规定的额定值的新保险丝。（见本节稍后部分的保险丝盒平面图）

小 心
使用保险丝替代品或错误型号或规格的保险丝会损坏电气系统或甚至引起火灾。 **必须使用规定的保险丝并且不得使用不同于本手册规定的其它型号和规格。** **使用保险丝替代品或或错误型号或规格会造成人员受伤或损坏您的车辆或其他财物。**

保险丝盒

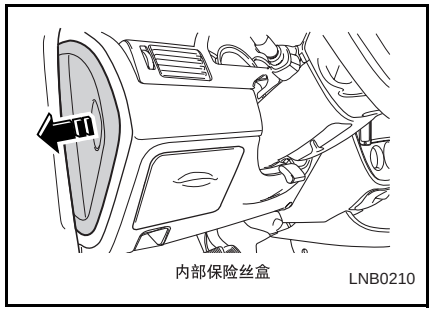

车身内部保险丝盒位于仪表板的左侧。

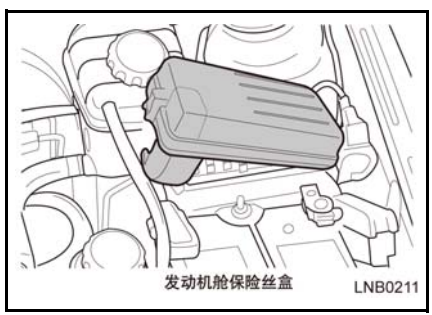

发动机室保险丝盒位于冷却液储液罐的旁边。

内部保险丝盒

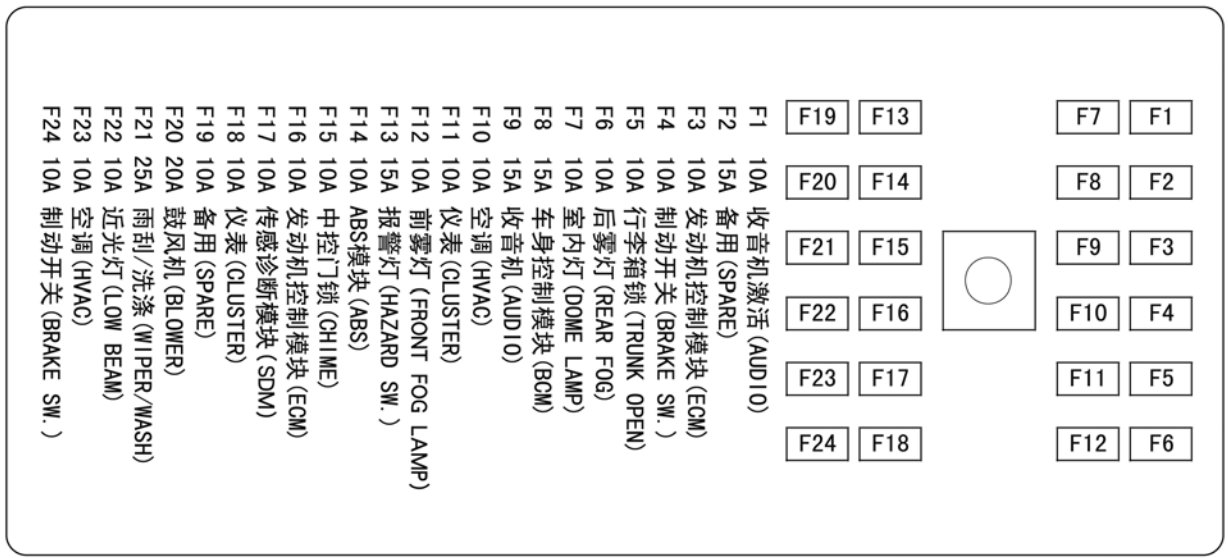

F1 10A 收音机激活(AUDIO)
F2 15A 备用(SPARE)
F3 10A 发动机控制模块(ECM)
F4 10A 制动开关(BRAKE SW.)
F5 10A 行李箱锁(TRUNK OPEN)
F6 10A 后雾灯(REAR FOG)
F7 10A 室内灯(DOME LAMP)
F8 15A 车身控制模块(BCM)
F9 15A 收音机(AUDIO)
F10 10A 空调(HVAC)
F11 10A 仪表(CLUSTER)
F12 10A 前雾灯(FRONT FOG LAMP)
F13 15A 报警灯(HAZARD SW.)
F14 10A ABS模块(ABS)
F15 10A 中控门锁(CHIME)
F16 10A 发动机控制模块(ECM)
F17 10A 传感诊断模块(SDM)
F18 10A 仪表(CLUSTER)
F19 10A 备用(SPARE)
F20 20A 鼓风机(BLOWER)
F21 25A 雨刮/洗涤(WIPER/WASH)
F22 10A 近光灯(LOW BEAM)
F23 10A 空调(HVAC)
F24 10A 制动开关(BRAKE SW.)

发动机舱保险丝盒

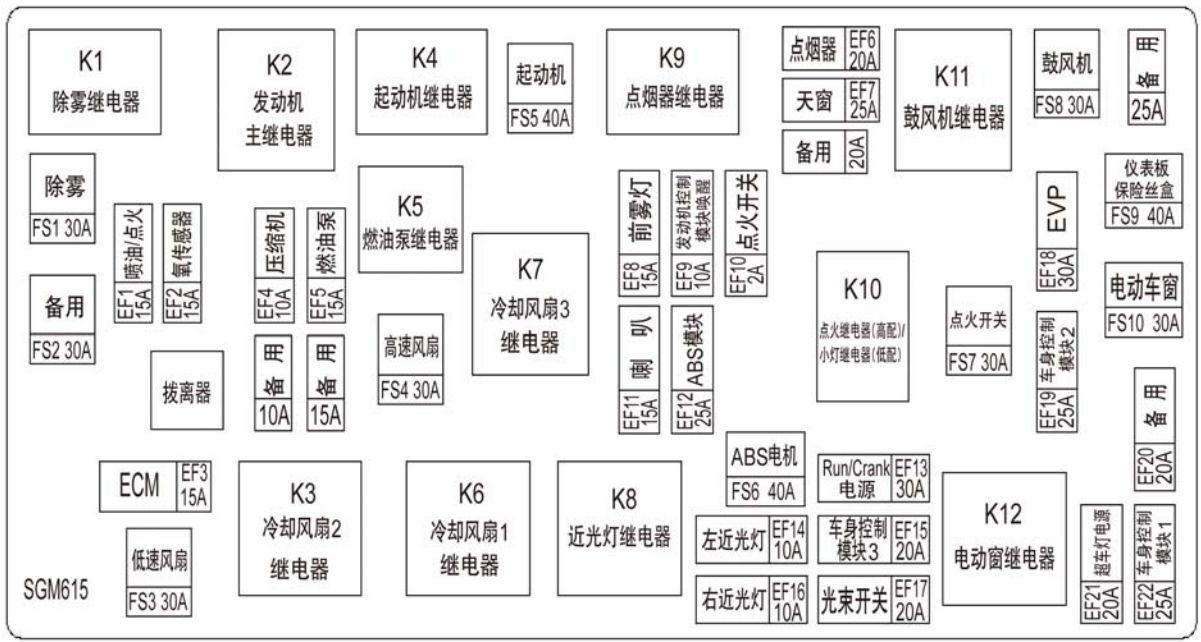
K1
除雾继电器
K2
发动机
主继电器
K4
起动机继电器
起动机
FS5 40A
K9
点烟器继电器
点烟器
EF6
20A
天窗
EF7
25A
备用
20A
K11
鼓风机继电器
鼓风机
FS8 30A
备用
25A
除雾
FS1 30A
喷油/点火
EF1
15A
氧传感器
EF2
15A
压缩机
EF4
10A
燃油泵
EF5
15A
K5
燃油泵继电器
K7
冷却风扇3
继电器
前雾灯
EF8
15A
发动机控制
模块唤醒
EF9
10A
点火开关
EF10
2A
K10
点火继电器(高配)/
小灯继电器(低配)
EVP
EF18
30A
仪表板
保险丝盒
FS9 40A
电动车窗
FS10 30A
备用
FS2 30A
拨离器
备用
10A
备用
15A
高速风扇
FS4 30A
喇叭
EF11
15A
ABS模块
EF12
25A
点火开关
FS7 30A
车身控制
模块2
EF19
25A
备用
EF20
20A
ECM
EF3
15A
K3
冷却风扇2
继电器
K6
冷却风扇1
继电器
K8
近光灯继电器
ABS电机
FS6 40A
Run/Crank
电源
EF13
30A
K12
电动窗继电器
超车灯电源
EF21
20A
车身控制
模块1
EF22
25A
低速风扇
FS3 30A
左近光灯
EF14
10A
车身控制
模块3
EF15
20A
右近光灯
EF16
10A
光束开关
EF17
20A
SGM615

车灯

小 心

卤素灯泡含有压缩空气。使用和处理卤素灯泡时应特别小心。

使用灯泡进行作业时应戴上眼睛防护装置。

防止灯泡受到磨损和刮伤。

当灯泡已被点亮并且不是处于密封装置中时，应避免灯泡接触到液体。

只有当灯泡被安装在灯具中时才能点亮灯泡。

更换有裂缝或已损坏的照明灯。

更换卤素灯泡时，切勿用裸露的手指接触玻璃部分。

将灯泡放在小孩碰不到的地方。

小心处理用过的灯泡。否则灯泡可能会爆炸。

小 心

- 用酒精或矿油精和无纺布清洗卤素灯泡。不要用手直接接触灯泡。

指纹会大大缩短卤素灯泡的有效寿命。

近光灯

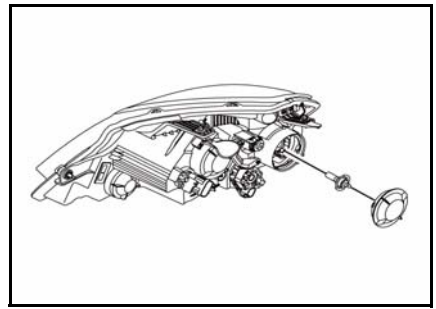

- **更换灯泡**

1. 打开护罩。
2. 将手从侧面伸入前照灯后部，逆时针旋转拔下后盖。
3. 从灯泡的后部断开线束接头。
4. 松开固定灯泡的弹簧。
5. 拆卸灯泡。
6. 安装正确的近光灯替换灯泡。见“灯泡规格”。

远光灯

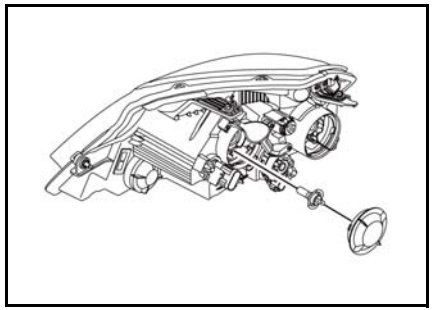

- **更换灯泡**

1. 打开护罩。
2. 将手从侧面伸入前照灯后部，逆时针旋转拔下后盖。
3. 从灯泡的后部断开线束接头。
4. 松开固定灯泡的弹簧。
5. 拆卸灯泡。
6. 安装正确的远光灯替换灯泡。见“灯泡规格”。

位置灯

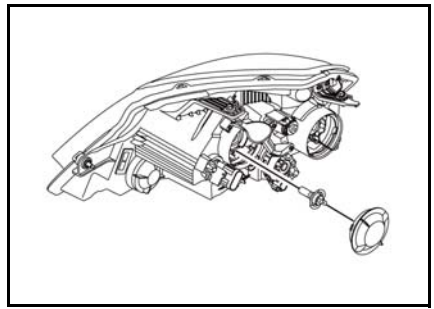

1. 打开护罩。
2. 将手从侧面伸入前照灯后部，逆时针旋转拔下后盖。
3. 从灯泡的后部拉出线束接头。
4. 拆卸灯泡。
5. 安装正确的位置灯替换灯泡。见“灯泡规格”。

前转向信号灯

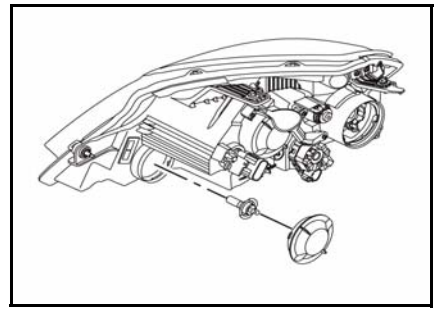

- **更换灯泡**

1. 打开护罩。
2. 拆卸四个螺栓及前照灯总成。
3. 逆时针旋转前转向信号灯后盖。
4. 把前转向信号灯灯泡固定器从灯架中拉出。
5. 把新的灯泡安装到固定器中，方法是将其按进去并顺时针旋转。见“灯泡规格”。
6. 顺时针旋转后盖，将其安装到灯架中。
7. 重新安装前照灯总成。

前雾灯 （如装备）

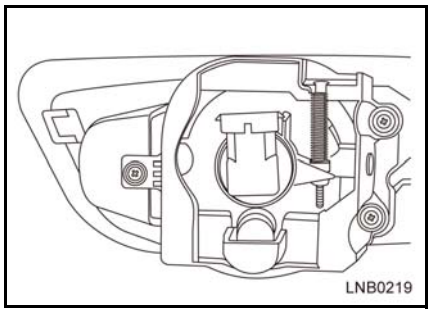

警 告

这项工作需要专用设备。

- **如果您没有把握，必须请上汽通用汽车销售有限公司别克特约售后服务中心完成。**

否则，会受伤或损坏汽车。

- **更换灯泡**

1. 从前雾灯灯泡上断开导线束连接器。
2. 逆时针旋转并拆卸前雾灯灯泡。
3. 更换灯泡。参见 “灯泡规格”。
4. 将导线线束连接器连接到前雾灯灯泡。

倒车灯和后雾灯

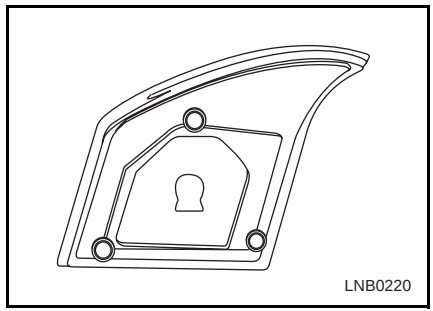

- **更换灯泡**

1. 打开车尾行李厢盖。
2. 打开装饰性覆盖物。
3. 卸下三个螺母，取下后灯。
4. 逆时针旋转灯泡固定器将其拆卸下来。
5. 按住灯泡并逆时针旋转，将其从固定器上拆下。
6. 将正确的替换灯泡插入灯泡固定器中。见 “灯泡规格”。
7. 将灯泡固定器重新装回到灯架中。顺时针旋转灯泡固定器将其紧固。
8. 重新装上后灯，拧紧螺母和装饰性覆盖物并关上行李厢盖。

尾灯、后转向信号灯和制动灯

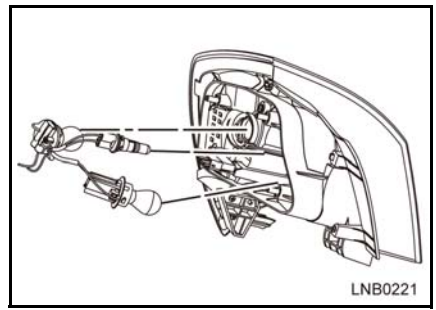

- **更换灯泡**

要更换其中一个灯泡

1. 打开车尾行李厢盖。
2. 打开装饰性覆盖物。
3. 逆时针旋转灯泡固定器将其拆下。
4. 按住灯泡并逆时针旋转，将其从固定器上拆下。

高位停车灯

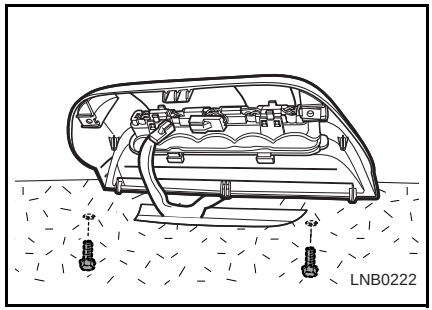

- **更换灯泡**

1. 打开行李厢盖。
2. 拆卸两颗螺钉和灯架。在拆卸灯架前断开线束接头。
3. 拆卸两颗螺钉和反光镜总成。
4. 拆卸灯泡，将其直接从灯泡固定器中拉出来。
5. 安装新的灯泡。参见 “灯泡规格”。
6. 重新安装灯架。

牌照灯

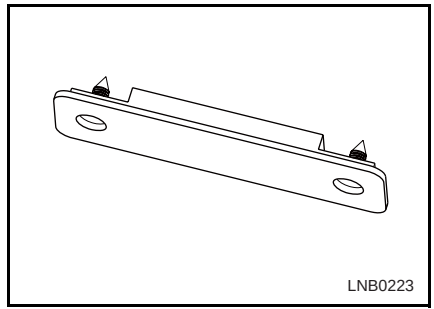

- **更换灯泡**

1. 用螺丝刀拆卸牌照灯总成。
2. 卸下旧灯泡，并安装一个新灯泡。
3. 重新安装牌照灯总成。

顶灯 / 阅读小灯

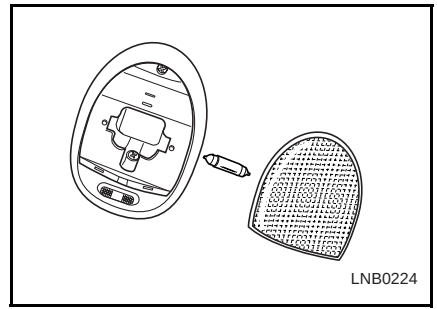

- **更换灯泡**

1. 使用平叶片螺丝起子将灯玻璃从车顶内衬中撬起。
2. 拆卸灯泡。
3. 更换灯泡。见 “灯泡规格”。
4. 重新安装灯玻璃。

行李厢灯

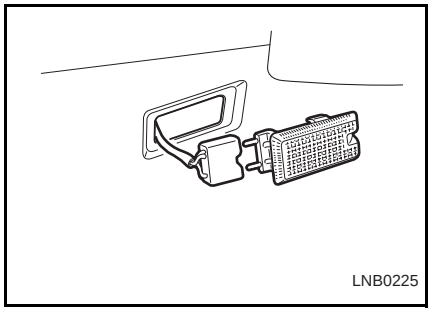

- **更换灯泡**

1. 使用平叶片螺丝起子将灯总成从其固定器中撬出来。
2. 重新装上灯泡。见 “灯泡规格”。
3. 安装灯总成。

车辆养护

清洁剂

每当您在汽车的内部或外部使用清洁剂或其他化学品时，建议使用得到上汽通用汽车有限公司认可的清洁产品。

小 心

有些清洁剂可能有毒、有腐蚀性或易燃。

这些清洁剂使用不当会造成危险。它们的使用可能会导致人员受伤或损坏您的车辆。

当您清洁车辆的内部或外部时，不要使用危险的清洁溶剂，如：

丙酮

油漆稀释剂

搪瓷还原剂

指甲清洗剂

当您清洁车辆的内部或外部时，不要使用以下类型的清洁材料，除非织物去污清洁说明中有专门规定。

洗衣皂

漂白剂

还原剂

切勿使用以下材料进行清洁：

四氯化碳

汽油

苯

石脑油

小 心

应避免过度暴露于清洁剂和其他化学品产生的蒸气。

这种蒸气可能是危险的，可能会造成健康问题，这种情况在狭小和不通风的空间里更加容易出现。

在您在车内使用任何一种清洁剂或其他化学品时，应打开车门保持良好通风。

小 心
不要让颜色牢度不强的织物与您的车辆内饰接触。

为避免浅色内饰发生可能的永久性变色，不要让颜色牢度不强的材料接触到座椅饰物。以下是一份简要的可能含有颜色牢度不强的材料的织物清单：

休闲服

染色的粗斜纹棉布

灯芯绒

皮革制品

小山羊皮

报纸

装饰纸

请勿使用腐蚀性的车用香水，香水泄漏会导致饰板脱皮和开裂。

内部保养与清洁

小 心
当您清洁车辆的内饰时，应确保使用正确的清洁技术和材料。 **不遵守此规定，尤其是在第一次清洁时，会留下水渍、圈圈和永久性污点。** **这些将对您的车辆造成永久性的损害。**

非常重要的一点是，必须在您的车辆内部和外部使用正确的清洁方法和清洁剂。

经常使用真空吸尘器或软毛刷来清除灰尘和内部织物上聚积的松散的污垢。

定期用清洁的湿布擦拭乙烯树脂和皮革。

用适当的清洁剂清洁一般的尘土、污点或污垢。

使用软布蘸温水清洁皮革，并用软布擦干，然后使之自然风干。不要加烘干。

- 若污物不易去除，使用皮革清洗剂。
- 对于皮革，不要使用机油、清漆、溶剂型清洗剂或磨料型清洗剂、家具上光油或鞋油。
- 皮革沾土或有其他污物应立即清洗。若上光时进入了尘土，则可能损坏皮革。

清洁剂含有会在车辆内饰上凝结的溶剂。使用清洁剂前，请阅读并遵循标签上的所有安全说明。清洁车辆内饰时，请打开车门和车窗，确保通风良好。不要使用以下清洁剂或手法来清洁内饰：

- 不要用刀片或其它锋利物体来清除内饰表面上的污垢。
- 禁止使用硬毛刷。它可能会损坏车辆的内饰表面。
- 切勿重压或用清洁抹布使劲擦拭。用劲过大不但无法改善除垢效果还会损坏内饰。
- 只能使用温和的中性肥皂。避免使用强力去垢剂或去油污皂。用肥皂过多会残留痕迹并黏附脏物。对于

洗涤液，最好遵循每 3.78 升水配制 20 滴溶剂的配比率。

- 清洗时不要浸湿内饰。
- 使用一些有机溶剂，如石脑油、酒精等会损坏车辆内饰。

安全带的保养

小 心
您必须将安全带保持在正确的工作状态，以便确保它们的有效性。

应随时保持安全带的清洁与干燥。避免安全带的织物受到上光剂、机油和化学品的污染，尤其是电池酸、漂白剂或染料的污染。这些污染物会导致您的安全带织物强度下降。

定期检查安全带的所有组成部分。立即更换已损坏的安全带或部件。

您必须更换已在事故中被拉长的任何安全带，即使损坏并不明显或看不出来。替换用的安全带必须是新的。

小 心
不要漂白或染安全带。若进行了漂染，则它们的强度会严重削弱。这样，撞车时，它们就无法提供足够的保护。只能用软性肥皂和温水清洗安全带。

玻璃表面

小 心
磨蚀性的清洁剂会划伤玻璃和损坏后窗除雾器网格线。 **切勿在车辆的玻璃上使用磨蚀性清洁剂。** **这种损坏会影响驾驶员的视野。**

保持车窗玻璃清洁可减少眩光和提高能见度。

小 心
贴花纸会损坏后窗除雾器。 **切勿将贴花纸贴在后窗内侧面。** **这种损害会影响驾驶员的视野。**

清洁风窗玻璃的外部

用玻璃清洁剂清洗风窗玻璃外侧。用不起毛的抹布或纸巾蘸满风窗玻璃清洗液或中性洗涤剂，清洗橡胶刮片。清洗刮片后，要彻底清洗风窗玻璃。虫子、道路尘垢、树叶和车辆清洗 / 上蜡处理后的积聚物都可能会导致刮水器在风窗玻璃上留下条纹。如果已磨损或损坏，则要更换刮水器刮片。刮水器会因以下原因而损坏：

- 极度多尘的条件
- 沙子和盐粒
- 热量和阳光
- 雪和冰，未适当清除

车外的保养与清洁

- **洗车**

保持车辆表面光洁度的最佳方法是经常洗车，保持清洁。

把您的车辆停在日光不能直接晒到的地方。

使用专为洗车指定的温和肥皂和冷水或微温的水。

确保把车辆表面的所有肥皂和清洁剂完全冲洗干净。

注 意
不要使用家用的洗碗液来洗车。 **洗盘子的肥皂会把汽车蜡从您的油漆表面冲走。**

小 心
避免高压洗车。 **这种方法会造成水进入您的车辆，损坏车辆内部。**

- **上光和打蜡**

定期给您的车辆上光以去除表面残留物。上光后，可用优质汽车蜡来保护油漆。

- **保护外部的光亮金属部件**

定期清洁光亮的金属装饰部件。一般只需用水清洗。

小 心
切勿使用汽车上光剂或铬合金上光剂、蒸汽或腐蚀性肥皂来清洁铝饰品或给它们上光。 **这些材料的磨蚀性可能太强，会造成饰品和车轮受损。**

给车辆打蜡时，也要同时给光亮的金属部件打蜡。

清洁车轮和轮罩

为了保持车轮和轮罩的外观，应保持它们没有粘染道路灰尘，也没有沉积制动尘埃。

定期清洁车轮／轮罩，避免使用可能损坏光洁度的磨蚀性清洁剂或刷子。

注 意
清洗轮胎时要注意将所有的玷污和溅上的东西从车身或车轮上清除掉。石油基产品会损坏漆面和轮胎。

防腐蚀

已将您的车辆设计成具有防腐蚀功能。您的车辆的大部分零件使用了有助于保持外观、强度和可靠性的特殊材料和防护性表面油漆。

在发动机舱的某些部件上或是在车身底下可能会出现表面生锈的现象，但这种情况不会影响这些部件的可靠性和功能。

金属片的损坏

如果车辆需要进行车身维修或更换，应确保采取适当的防腐蚀材料来恢复车辆的防锈保护功能。见本节中的 “表面油漆度受损”。

异物沉积

以下材料会损坏油漆表面：

- 氯化钙和其他盐
- 冰融化剂
- 铺路沥青和柏油
- 树液
- 鸟粪
- 工业尘埃

立即将有害材料从车辆上冲洗干净。如果肥皂和水不能去除残留物，可使用专用的清洁剂。

小 心
只能使用可在油漆表面上安全使用的清洁剂。 **其他清洁剂会对油漆造成永久性破坏。**

表面油漆受损

应尽快维修油漆表面上石头造成的碎裂、破裂或深层刮伤。

您可以使用修饰产品来修理小的碎裂和刮伤。

较大区域的损坏可由上汽通用汽车销售有限公司别克特约售后服务中心来维修。

车身底部的保养

用于清除冰雪或进行尘埃控制的腐蚀性材料会聚积在您的车身底部。如不清除这些材料会加速腐蚀和生锈。

应定期使用清水把这些材料从您的车辆底部冲走。注意清洁那些会聚积泥浆和其他碎屑的部位。在用水冲洗之前，应先把塞满密封部位的沉积物弄松。

小 心

当您冲洗发动机舱时，燃料、油脂和机油沉积物可能会被释放到环境中去。

应在洗车点配备了机油分离器的地点冲洗。

当您更换用过的发动机机油、制动液、变速器油、防冰剂、蓄电池以及轮胎时，应在当地批准的废料处理设施处理此类材料，或通过一个有法律义务进行此项工作的厂家来处理。

切勿将此类物品与生活垃圾一起处理，或将其倒入下水道。

这些具有潜在危险性的材料处理若是不当，会造成永久性的环境破坏。

9 技术信息

车辆识别 9-3
灯泡规格 9-4
车辆技术参数 9-5

车辆识别

车辆识别号 (VIN)

在下列位置可找到车辆识别号：

- 车辆驾驶员侧前挡风玻璃下的标牌
- 右前门下方车身上的整车铭牌
- 发动机舱内防火墙乘客侧

发动机编号

发动机编号贴在发动机前侧。

灯泡规格

灯泡			瓦数 X 数量	说明
前	1	前大灯近光灯	55W x 2	卤素灯泡
	2	前大灯远光灯	55W x 2	卤素灯泡
	3	前位置灯	5W x 2	
	4	转向信号灯	24W x 2	琥珀色
	5	雾灯	55W x 2	卤素灯泡
	6	侧转向信号灯	5W x 2	
后	7	转向信号灯	21W x 2	
	8	制动灯 / 尾灯	P21/4W X 2 W5W X 2	
	9	倒车灯	18W x 1	
	10	雾灯	18W x 1	
	11	高位停车灯	5W x 5	
	12	牌照灯	5W x 2	
内部		顶灯	10W x 1	
		地图灯	5W x 2	
		行李厢灯	10W x 1	

* 在有的车型上，灯泡规格与上表不同。在更换灯泡之前，请查看灯泡上打印的瓦数。

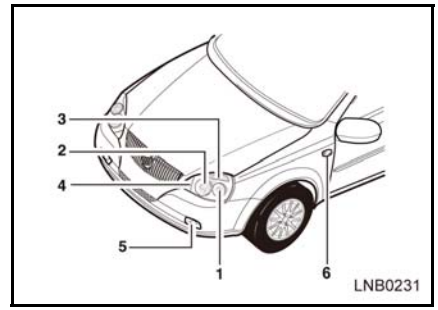

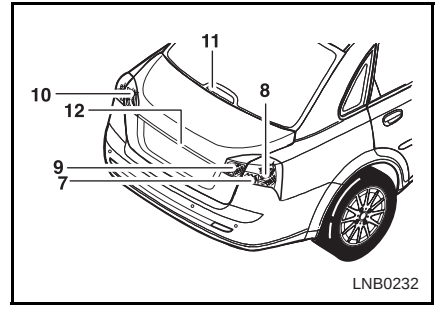

车辆技术参数

整车主要尺寸名义值

项 目	单 位	参数值
总长	mm	4515
总宽	mm	1725
总高 （空载）	mm	1445
轴距	mm	2600
前悬	mm	903
后悬	mm	1012
前轮距	mm	1475
后轮距	mm	1475
燃油箱容积	L	60

整车质量参数

项 目	单 位	参 数	
		MT	AT
乘坐人数	人	5	5
整备质量	kg	1210	1230
整备前轴负荷	kg	726	744
整备后轴负荷	kg	484	486
最大总质量	kg	1618	1638
最大前轴负荷	kg	814	832
最大后轴负荷	kg	804	806

发动机主要性能参数

项 目	单 位	参 数
排量	ml	1 485
压缩比	--	10.2:1
额定功率 / 转速	kW/(r/min)	83/6 000
净功率 / 转速	kW/(r/min)	80/6 000
最大扭矩 / 转速	N·m(r/min)	141/4 000
发动机允许最高转速	r/min	6 500
怠速转速	r/min	750
整机重量	kg	109.5
燃油种类和牌号	--	RON 92# 或以上

主要液体容量参数

单位为升

名 称	牌 号	容 量	
		MT	AT
发动机机油	5W30	4	4
发动机冷却液 （混合液）	9985809	6.5	6.5
手动变速器油	75W90	1.8	--
自动变速器油	Dexron VI	--	8.14

前后轮定位参数 （整车装运质量状态）

单位为度

项 目		参 数
前轮	外倾角	-0.33 ± 0.75
	主销后倾角	4 ± 0.75
	前束角 （左 + 右）	0 ± 0.08
后轮	外倾角	左：-0.9 ± 0.6　右：-1.1 ± 0.6
	外倾角左右允差	0 ± 0.75
	前束角 （左 + 右）	0.13 ± 0.04

轮胎规格和充气压力

轮胎规格	轮胎充气压力 （冷态） kpa	
	前	后
195/55R15, 185/65R14	230 （195/55R15） 210 （185/65R14）	230 （195/55R15） 210 （185/65R14）
T125/70D15 （备胎）	420	

注：1. 轮胎根据车辆配置选用；
2. 此表中信息可能因为手册印刷批次原因未及时更新，实际轮胎规格和充气压力以车辆轮胎标签为准。

燃油经济性指标

单位为升 /100 千米

项 目	MT	AT
综合工况 （市区＋郊区）	6.6	7.6
市区工况	8.8	10.7
郊区工况	5.3	5.8

动力性指标

项目	单位	MT	AT
起步连续换档加速时间 （0-100） km/h	s	12.7	13.5
最高车速	km/h	177	175
汽车爬坡度	–	>30%	

注：燃油经济性指标和动力性指标所有参数均为车辆在指定条件下的试验数值。