Elevator Wireless 升降式无线充电插座

产品手册

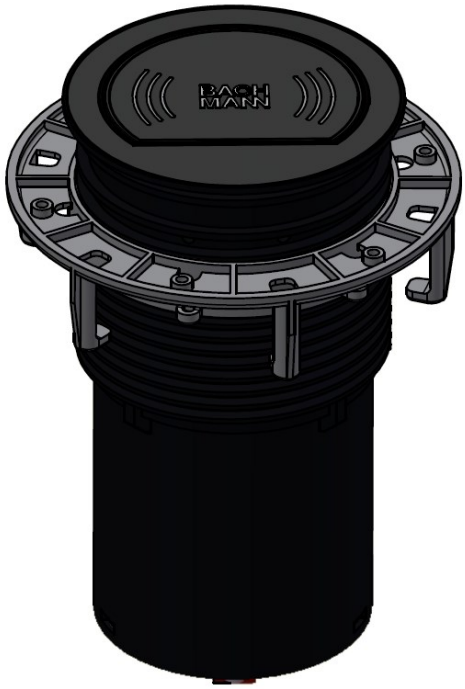



东莞栢民电子有限公司

广东省东莞市寮步镇

横坑横中一路3号1号楼301室

中国

电话：+86 769 3881 0001

传真：+86 769 3881 0001

邮箱： apac@bachmann.com

1. 序言

开始使用本产品前，请先完整阅读本手册、观看所有操作及安全相关细则，以确保安全操作。
关于本手册，若您有任何问题、疑问或建议，请联系我们的客服部门。

基本信息

本手册可确保安全正确操作升降式无线充电装置。本手册视为升降式无线充电装置的一部分，因此须妥善保管。若将升降式无线充电装置转交给第三方，该手册必须一同转交。

版权

© 德国栢民电子股份有限公司2022年出版
版权归德国栢民电子股份有限公司所有。本手册内容包括升降式无线充电装置的操作范围均受版权保护。未经德国栢民电子股份有限公司书面许可，不得用于其他用途或仿制本产品。德国栢民电子股份有限公司保留修改本手册的权利，且无需与用户事先沟通。

责任

本产品根据当前最新技术开发，符合现行相应健康和安全管理条例。然而，错误操作或用途不当仍有可能引发危险。尤其是针对以下原因所引发的财产损失或人身伤亡，德国栢民电子股份有限公司对此不负法律责任：

- 未按照预期用途使用本产品
- 未按照本手册规定使用本产品
- 由缺少相关资质人员改装本产品
- 未经德国栢民电子股份有限公司明确书面许可擅自改装本产品
- 未正确使用本产品
- 在本产品已受损或污浊的情况下使用本产品
- 因长期使用而造成的产品损坏
- 由外来因素或不可抗力造成的灾难性事件或影响

由交付、履行和使用本手册所直接或间接造成的损害，德国栢民电子股份有限公司对此不负法律责任。所有信息不做任何保障。

2. 产品描述

2.1 交付范围

德国栢民电子商品	组件	描述/功能
升降式无线充电插座		

2.2 产品综述

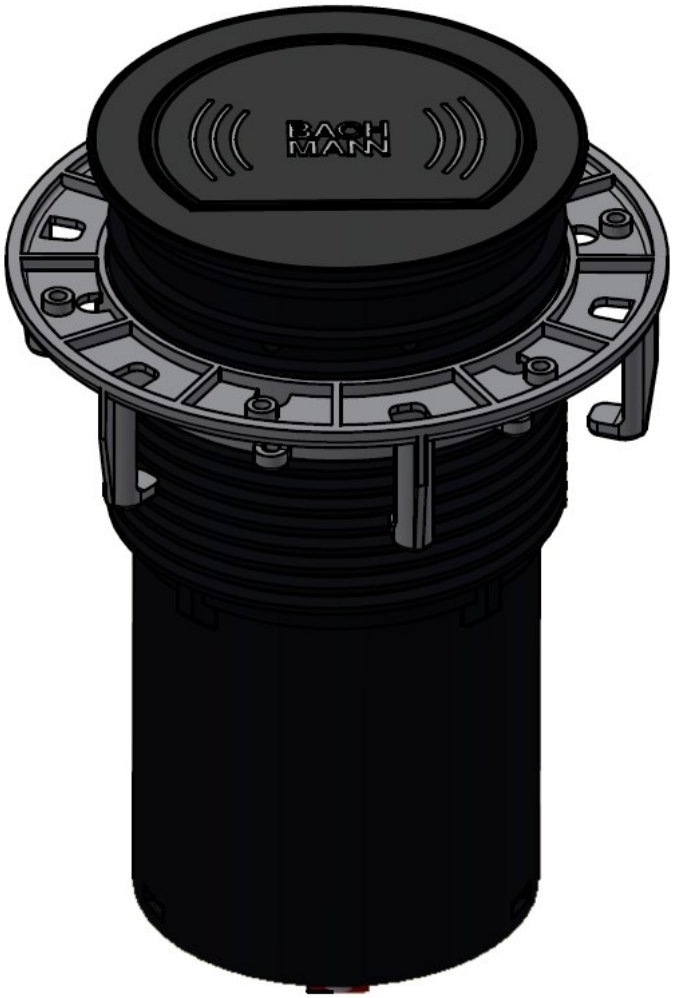

2.2 产品综述

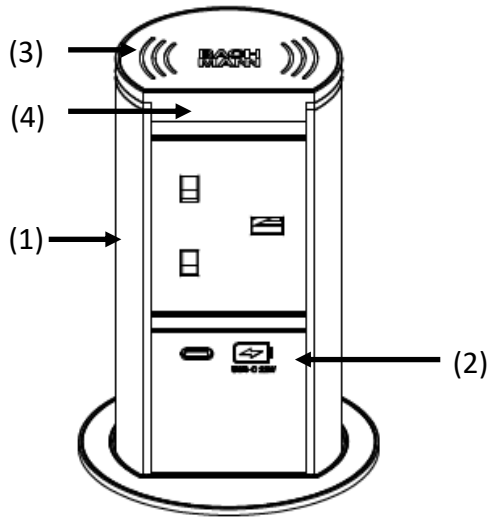

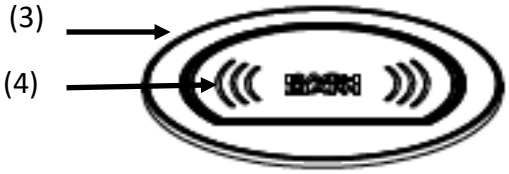

商品	组件	描述/功能
1	电源插座	电源插座
2	USB C 接口	通过 USB C 数据线连接设备对其进行充电
3	无线充电	对设备进行无线充电*
4	开/关按钮	按下该按钮可开启/关闭电源

* 手机不含在内; USB C 数据线需要另外订购。

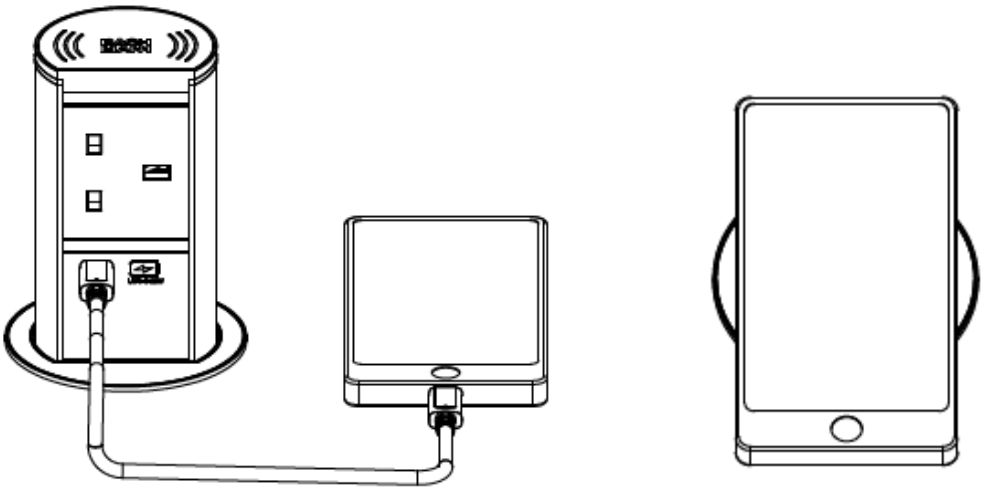

3.规格参数

电性规格

	输出电压	最大负载	输出功率
USB-C接口	5Vdc	3A	15W
	9Vdc	2.3A	20.7W
	15Vdc	1.4A	21W
	20Vdc	1.1A	22W
充电标准	PD 3.0		
无线充电器	5/7.5/10 (Qi 兼容)		

*** 只能通过无线充电器或USB-C进行充电。**

4.安装说明

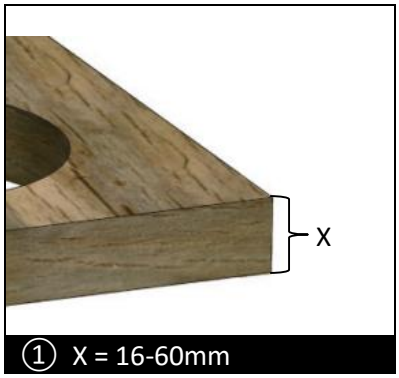

① X = 16-60mm

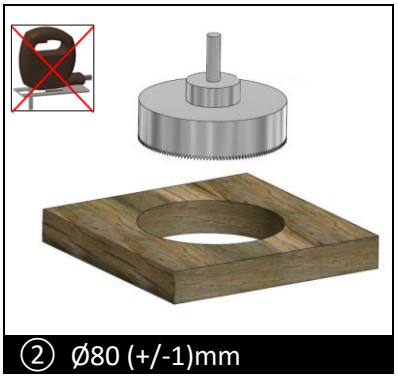

② Ø80 (+/-1)mm



仅在厨房使用

③



④

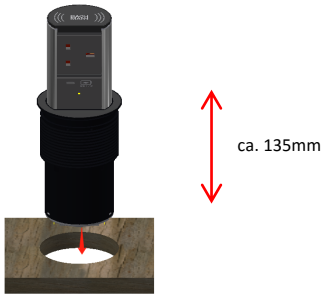

⑤



⑥



⑦

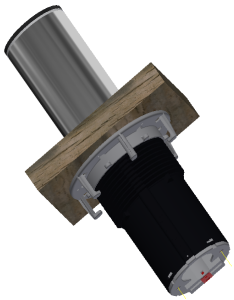

重要提示：

当升降式无线充电插座上升时，将电线轻轻勾上挂勾。（至少2个）

⑧



⑨



高度调整

⑩

注：

必须由合格的电工进行主电源连接。