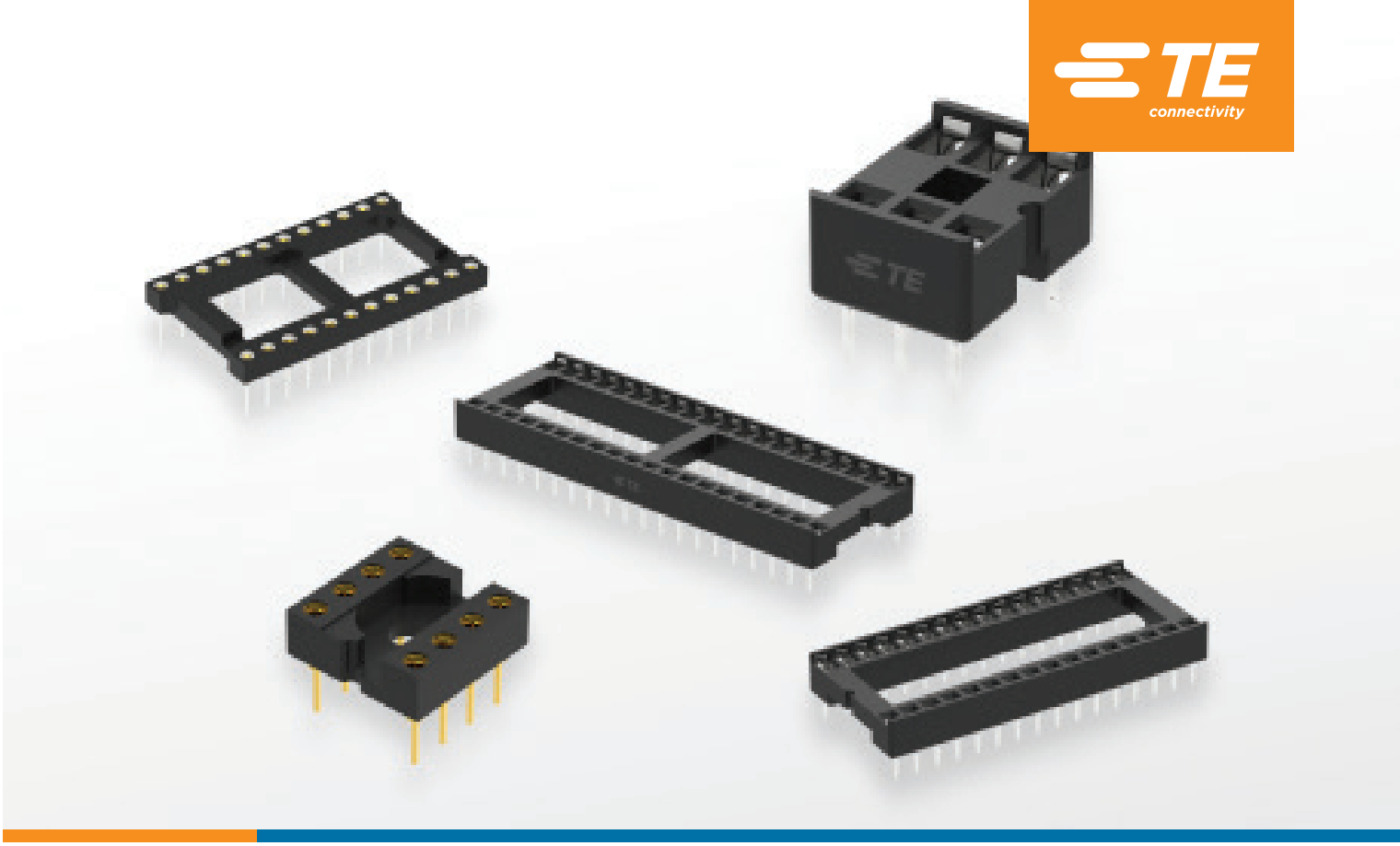

DIP插座

快速参考指南

我们提供的DIP插座种类齐全，端子数范围为6到48个，可在集成电路(IC)器件与PCB之间提供高度可靠的连接。端接种类包括通孔和表面贴装、四爪和双片端子以及各种镀层种类。

应用

- 工业控制器
- 智能楼宇
- 医疗设备
- 军工
- 其它嵌入式系统

特点

- 6到48位
- 可选择精准四爪内部端子或双片端子
- 开放式框架和封闭式框架外壳
- 端到端和侧面可堆叠
- 提供多种镀层种类

优势

- 快速实现IC插接/拔出
- 可在现场轻松进行IC更换
- 避免焊接过程中IC过热
- 灵活实现系统升级
- 产品种类齐全，最贴近您的需求

DIP插座

四爪端子

精密机加工或冲压式四爪内部端子均有开放式或封闭式框架外壳可选，可实现高度可靠的DIP插座。

封闭式框架

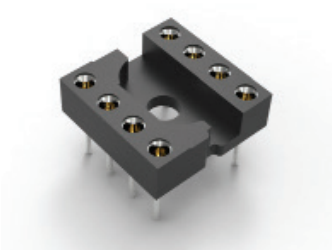

开放式框架

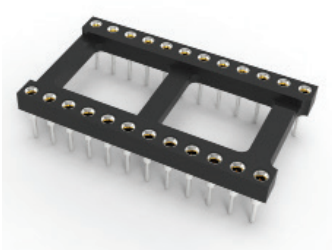

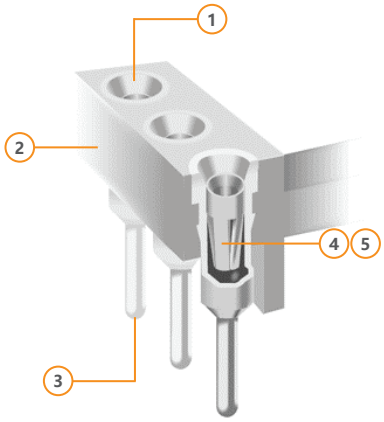

1. 锥形入口宽
2. 到端和侧面可堆叠框架
3. 无焊料芯吸的封闭式底部
4. 精准四爪内部端子可提供同心漏斗入口，可轻松插入扁平引脚和圆形引脚
5. 机加工和冲压式端子

双片端子

双片端子具有极佳的操作性，可为DIP插座设计提供高性价比的解决方案。

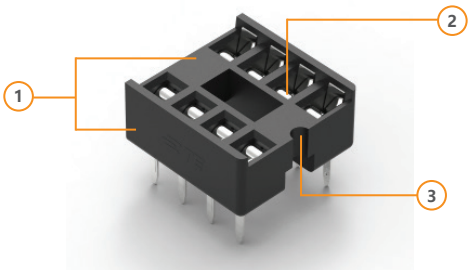

1. 专为自动机器插入而设计 - IC到插座或插座到板件
2. 锥形引脚引入斜坡的目标区域较大，可轻松实现DIP插入
3. 极性凹槽

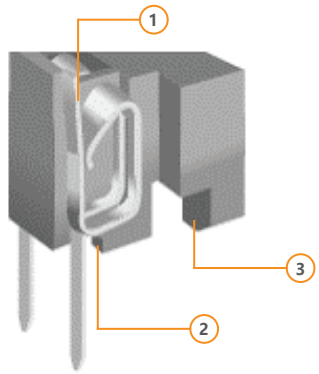

1. 双片式端子增大了端子面积，可确保端子电阻较小且保持恒定
2. 真正的封闭式底部设计可实现无焊料芯吸
3. 支座提供较大间隙，可在焊接后进行清洁

DIP插座

技术规范

技术规范	四爪端子	双片端子
框架	热塑性聚酯，UL94 V-0	30%玻璃纤维填充热塑，黑色
套管	铜	--
端子	铍铜	磷铜
套管镀层材料	金、锡、锡/铅	--
端子镀层	金/低品位金/锡	锡
插入力	机加工端子- 平均值179 G 冲压式端子- 平均值134 G	最大300 G
拔出力	平均63 G	最小20 G
可接受IC插针	.009” x .015”到.011” x .020” ，或者 直径.016”到.021” ，长.150/.105	.008” - .012”
端子额定值	3 A/插针	1 A/插针
端子电阻	最大10毫欧	最大20毫欧
介电承受电压	开放式框架 - 1000 V RMS（符合MIL-STD-1344、方法3001.1的规定） 封闭式框架 - 1000 V RMS（符合EIA-364-20的规定）	最小1000V

IC组件可轻松压入插座或从插座中拔出，无需焊接或退焊。

DIP封装中的IC

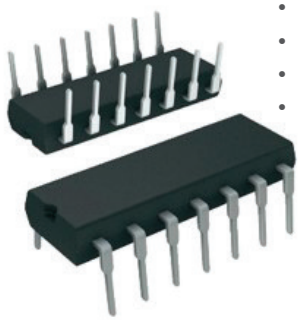

- 微控制器
- DIP开关
- LED阵列
- 机电继电器

IC到插座到板件

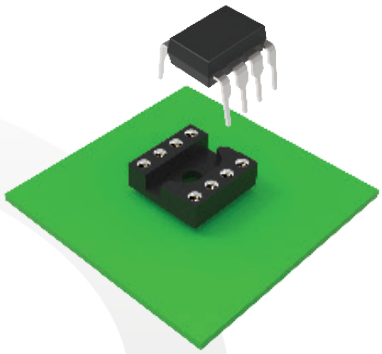

终端设备



- 智能安全锁
- 电梯
- MRI（磁共振成象）机器
- CNC（计算机数控）铣床

嵌入式系统

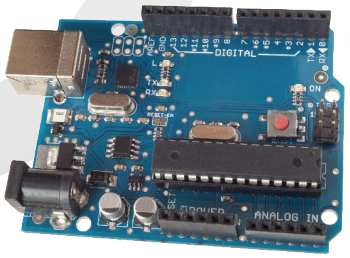

- RFID门锁
- 电梯/升降机控制板
- MRI扫描仪控制板
- CNC铣床控制板

产品系列

采用四爪端子的DIP插座

位数	符合RoHS标准						不符合RoHS标准					
	镀层		开放式框架		封闭式框架		镀层		开放式框架		封闭式框架	
	端子	套管	冲压式端子	机加工端子	冲压式端子	机加工端子	端子	套管	冲压式端子	机加工端子	冲压式端子	机加工端子
6	锡	锡	N/A	N/A	1571551-1	1571550-1						
	电镀		N/A	N/A	2-1571551-1	N/A	电镀	锡/铅	N/A	N/A	1437535-8	N/A
	金		N/A	N/A	4-1571551-1	2-1571550-1	金		N/A	N/A	1437535-7	6-1437529-8
	金	金	N/A	N/A	1437535-6	6-1437529-5						
8	锡	锡	1571552-2	1571586-2	1571551-2	1571550-2						
	电镀		2-1571552-2	N/A	2-1571551-2	N/A	电镀	锡/铅	1437539-6	N/A	1-1437535-5	N/A
	金		4-1571552-3	2-1571586-2	4-1571551-2	2-1571550-2	金		1437539-5	1437537-8	1-1437535-4	7-1437529-9
	金	金	1437539-2	1437537-5	1-1437535-2	7-1437529-5						
14	锡	锡	1571552-3	1571586-3	1571551-3	1571550-3						
	电镀		2-1571552-3	N/A	2-1571551-3	N/A	电镀	锡/铅	1-1437539-7	N/A	9-1437535-4	N/A
	金		4-1571552-2	2-1571586-3	4-1571551-3	2-1571550-3	金		1-1437539-6	2-1437537-4	9-1437535-3	2-1437531-0
	金	金	1-1437539-4	2-1437537-1	9-1437535-1	1-1437531-7						
16	锡	锡	1571552-4	1571586-4	1571551-4	1571550-4						
	电镀		2-1571552-4	N/A	2-1571551-4	N/A	电镀	锡/铅	2-1437539-9	N/A	1437536-7	N/A
	金		4-1571552-4	2-1571586-4	4-1571551-4	2-1571550-4	金		2-1437539-8	4-1437537-0	1437536-6	1437536-5
	金	金	2-1437539-6	3-1437537-7	1437536-3	1437536-2						
18	锡	锡	1571552-5	1571586-5	1571551-5	1571550-5						
	电镀		2-1571552-5	N/A	2-1571551-5	N/A	电镀	锡/铅	4-1437539-4	N/A	1-1437536-6	N/A
	金		4-1571552-5	2-1571586-5	4-1571551-5	2-1571550-5	金		4-1437539-3	5-1437537-7	1-1437536-5	6-1437531-9
	金	金	4-1437539-1	5-1437537-6	1-1437536-4	1-1437536-3						
20	锡	锡	1571552-6	1571586-6	1571551-6	1571550-6						
	电镀		2-1571552-6	N/A	2-1571551-6	N/A	电镀	锡/铅	5-1437539-3	N/A	2-1437536-7	N/A
	金		4-1571552-6	2-1571586-6	4-1571551-6	2-1571550-6	金		5-1437539-2	6-1437537-6	2-1437536-6	2-1437536-5
	金	金	5-1437539-0	6-1437537-4	2-1437536-3	7-1437531-8						
22	锡	锡	1571552-7	1571586-7	1571551-7	1571550-7						
	电镀		2-1571552-7	N/A	2-1571551-7	N/A	电镀	锡/铅	6-1437539-3	N/A	3-1437536-5	N/A
	金		4-1571552-7	2-1571586-7	4-1571551-7	2-1571550-7	金		6-1437539-2	7-1437537-8	3-1437536-4	1437532-2
	金	金	6-1437539-0	7-1437537-7	3-1437536-3	9-1437531-9						
24	锡	锡	1571552-8	1571586-8	1571551-8	1571550-8						
	电镀		2-1571552-8	N/A	2-1571551-8	N/A	电镀	锡/铅	7-1437539-0	N/A	4-1437536-2	N/A
	金		4-1571552-8	2-1571586-8	4-1571551-8	2-1571550-8	金		6-1437539-9	8-1437537-2	4-1437536-1	4-1437536-0
	金	金	6-1437539-7	8-1437537-1	3-1437536-9	3-1437536-8						
28	锡	锡	1571552-9	1571586-9	1571551-9	1571550-9						
	电镀		2-1571552-9	N/A	2-1571551-9	N/A	电镀	锡/铅	9-1437539-2	N/A	5-1437536-7	N/A
	金		4-1571552-9	2-1571586-9	4-1571551-9	2-1571550-9	金		9-1437539-1	1437538-4	5-1437536-6	5-1437536-5
	金	金	8-1437539-9	1437538-3	5-1437536-3	5-1437536-2						

采用四爪端子的DIP插座（续）

位数	符合RoHS标准						不符合RoHS标准					
	镀层		开放式框架		封闭式框架		镀层		开放式框架		封闭式框架	
	端子	套管	冲压式端子	机加工端子	冲压式端子	机加工端子	端子	套管	冲压式端子	机加工端子	冲压式端子	机加工端子
32	锡	锡	1-1571552-0	1-1571586-0	1-1571551-0	1-1571550-0						
	电镀		3-1571552-0	N/A	3-1571551-0	N/A	电镀	锡/铅	1437540-3	N/A	6-1437536-5	N/A
	金		5-1571552-0	3-1571586-0	5-1571551-0	3-1571550-0	金		1437540-2	2-1437538-2	6-1437536-4	6-1437532-1
	金	金	1437540-1	2-1437538-1	6-1437536-3	5-1437532-8						
36	锡	锡	1-1571552-1	1-1571586-1	1-1571551-1	1-1571550-1						
	电镀		3-1571552-1	N/A	3-1571551-1	N/A	电镀	锡/铅	1-1437540-1	N/A	N/A	N/A
	金		5-1571552-1	3-1571586-1	5-1571551-1	3-1571550-1	金		1-1437540-0	2-1437538-7	7-1437536-2	7-1437532-1
	金	金	N/A	N/A	7-1437536-1	N/A						
40	锡	锡	1-1571552-2	1-1571586-2	1-1571551-2	1-1571550-2						
	电镀		3-1571552-2	N/A	3-1571551-2	N/A	电镀	锡/铅	1-1437540-7	N/A	7-1437536-6	N/A
	金		5-1571552-2	3-1571586-2	5-1571551-2	3-1571550-2	金		1-1437540-6	3-1437538-0	7-1437536-5	7-1437536-4
	金	金	1-1437540-4	2-1437538-9	7-1437536-3	7-1437532-6						
48	锡	锡	1-1571552-4	1-1571586-4	N/A	N/A						
	电镀		3-1571552-4	N/A	N/A	N/A	电镀	锡/铅	4-1437538-2	N/A	N/A	N/A
	金		5-1571552-4	3-1571586-4	N/A	N/A	金		2-1437540-6	4-1437538-1	N/A	N/A
	金	金	2-1437540-5	3-1437538-9	N/A	N/A						

采用双片端子的DIP插座

产品料号	描述	位数	中心线（mm）	焊接类型	端子镀层**
1-2199298-1	6P、DIP SKT、300 CL、LDR、PB FREE	6	7.62	通孔	锡
1-2199298-2	8P、DIP SKT、300 CL、LDR、PB FREE	8	7.62	通孔	锡
1-2199298-3	14P、DIP SKT、300 CL、LDR、PB FREE	14	7.62	通孔	锡
1-2199298-4	16P、DIP SKT、300 CL、LDR、PB FREE	16	7.62	通孔	锡
1-2199298-5	18P、DIP SKT、300 CL、LDR、PB FREE	18	7.62	通孔	锡
1-2199298-6	20P、DIP SKT、300 CL、LDR、PB FREE	20	7.62	通孔	锡
1-2199298-8	24P、DIP SKT、300 CL、LDR、PB FREE	24	7.62	通孔	锡
1-2199298-9	28P、DIP SKT、300 CL、LDR、PB FREE	28	7.62	通孔	锡
1-2199299-2	28P、DIP SKT、600 CL、LDR、PB FREE	28	15.24	通孔	锡
1-2199300-2	32P、DIP SKT、600 CL、OTC、PB FREE	32	15.24	通孔	锡
1-2199299-5	40P、DIP SKT、600 CL、LDR、PB FREE	40	15.24	通孔	锡

您确定正确的基本编号后，请访问www.te.com获取客户图纸并确定特定产品料号。

常见问题

问题 1
DIP封装可通过波峰焊接或通焊组装到PCB上。哪些情况下应使用插座？

答案 1
使用插座的优势包括：组件测试、升级和交换、IC设计灵活性、组装方式节约成本。

问题 2
冲压式端子与机加工端子有何不同？

答案 2
冲压和机加工属于不同类型的连接器加工技术。TE已采用冲压技术开发并生产DIP插座端子，用以代替传统的机加工端子，是一种经济实用的选择。

问题 3
在采用双片端子的DIP插座的描述中，“300 CL/600 CL、LDR、OTC”表示什么？

答案 3
300 CL表示产品的中心线为0.3英寸（7.62mm）。因此，600 CL表示产品的中心线为0.6英寸（15.24mm）。LDR表示框架为梯形样式，OTC表示框架为在组件之上的样式。

TE 技术支持中心

美国：	1.800.522.6752
加拿大：	1 .905.475.6222
墨西哥：	52.0.55.1106.0800
拉丁美洲/南美洲：	54.0.11.4733.2200
德国：	49.0.6251.133.1999
英国：	44.0.800.267666
法国：	33.0.1.3420.8686
荷兰：	31.0.73.6246.999
中国：	86.0.400.820.6015

te.com

TE Connectivity、TE Connectivity（标识）以及Every Connection Counts均为TE Connectivity Ltd.及其下属公司的商标。
其他标识、产品和/或公司名称可能是各自所有者的商标。

本手册中的信息，包括为说明产品目的而使用的图纸、插图和图表，据信为准确的信息。但是，TE Connectivity不对本信息的准确性或完整性做出任何保证，并且不对该信息的使用承担任何责任。TE Connectivity的义务只在该产品的TE Connectivity的标准销售条款和条件中规定，并且在任何情况下，TE Connectivity均不对产品销售、转售、使用或误用造成的偶然的、间接性的或结果性的损失承担赔偿责任。TE Connectivity产品的使用者应自行评估确定每种产品是否适用于特定用途。

© 2018 TE Connectivity Ltd. 及其下属公司版权所有。

1-1773961-7 08/18