SONY

3-072-314-**42** (1)

Video Camera Recorder Hi8

使用說明書

操作本設備之前，請通讀一遍該說明書，並妥善保存以備將來查閱。

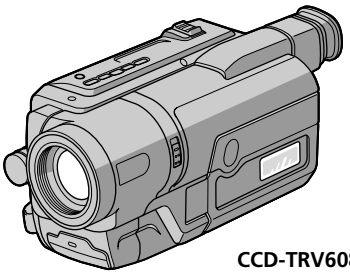

CCD-TRV608

Handycam Vision™

InfoLITHIUM™ M SERIES

video Hi8

CCD-TRV107/TRV108/TRV308/TRV408/TRV608 Hi8

©2002 Sony Corporation

歡迎惠顧！

祝賀您購用了這臺 Sony Handycam Vision™。使用 Handycam Vision™，您能以優質的影像和聲音記錄下您生活中的珍貴片斷。這架 Handycam Vision™ 攝影機既滿載著先進的功能，又極易使用。您很快就能攝出爲今後留下美好回憶的家庭生活錄影。

警告 !!

爲防止本機引發意外的火災或電擊，請勿把本機放在雨點所及之處或潮濕的地方。

爲防止觸電，不可打開機體外殼，維修工作請委託專門人員進行。

主要特點

拍攝活動影像，並放影像

- 拍攝影像（p.19）
- 播放錄影帶（p.29）

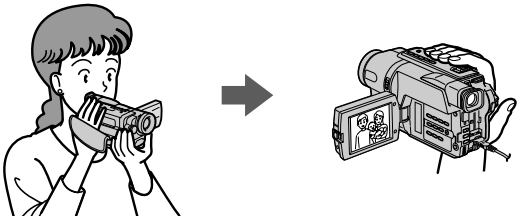

用您的電腦捕獲影像*1)

- 觀看錄製在錄影帶上的影像（p. 59）
- 從攝影機上觀看實況影像（p. 59）

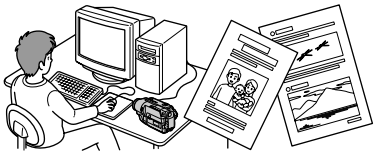

其他

在攝影狀態下調整曝光的功能

- BACK LIGHT（p.25）
- 夜間攝影（p.26）
- PROGRAM AE（p.38）
- 內置閃光燈*2)（p.46）
- 手動曝光（p.40）

使拍攝影像更具效果的功能

- 數位變焦（p.22）
  預設設定爲 **OFF**。（若要進行大於 20× 的變焦，請將選單設定中的數位變焦設定於 **D ZOOM** 位置。）
- FADER（p.35）
- 影像效果（p.37）
- TITLE（p.42）

使拍攝影像更加自然的功能

- 手動聚焦（p.41）

在攝影狀態下用於編輯的功能

- 寬螢幕方式（p.33）
- 日期和時間（p.16）
- ORC [MENU]（p.70）

攝影後使用的功能

- 輕鬆複製（p.51）

進行平滑過渡的功能

- END SEARCH（p.28）

*1) 僅限於 CCD-TRV608
*2) 僅限於 CCD-TRV107/TRV308/TRV408/TRV608

目錄

主要特點 4

快速使用指南 6

使用之前

本說明書的用法 8
核查本機的附件 10
步驟 1 準備電源 11
充電式電池的安裝 11
充電式電池的充電 12
連接至交流電源插座 15
步驟 2 設定日期和時間 16
步驟 3 裝入錄影帶 18

攝影 – 基本操作

拍攝影像 19
逆光拍攝
– BACK LIGHT 25
在黑暗中攝影
– 夜間攝影 26
在影像上添加日期和時間 27
查看影像
– END SEARCH 28

放影 – 基本操作

播放錄影帶 29
在電視機上觀看影像 32

先進攝影操作

使用寬螢幕方式 33
使用漸變功能 35
使用特殊效果
– 影像效果 37
使用 PROGRAM AE 功能 38
手動調整曝光 40
手動聚焦 41
添加標題 42
自作標題 44
使用內置攝影燈
（僅限於 CCD-TRV107/TRV308/TRV408/TRV608） 46

編輯

複製錄影帶 49
輕鬆地複製錄影帶
– 輕鬆複製 51

PC 連接（僅限於 CCD-TRV608）

用電腦觀看影像
– USB 流式
（僅限於 Windows 用戶） 59

定製您的攝影機

改變選單設定 67

故障檢修

故障類型及其對策 73
自檢顯示 77
警告指示和資訊 78

其他資訊

關於錄影帶 80
關於“InfoLITHIUM”電池 81
在海外使用本攝影機 83
維修資訊及使用前注意事項 84
規格 89

快速指南

零部件和控制鍵的識別 91
索引 98

快速使用指南

本章介紹本攝影機的基本特性。有關詳細說明，
請參閱括號“(　)”中頁碼上的內容。

1 連接電源線（p.15）

在戶外使用本攝影機時，請使用充電式電池（p.11）。

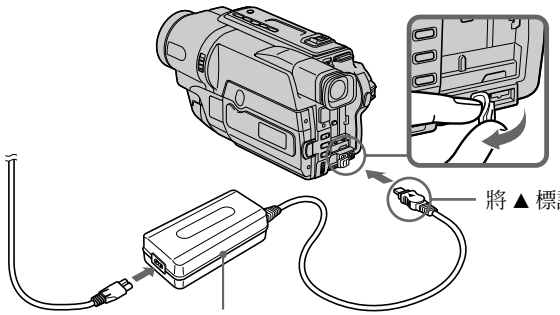

2 裝入錄影帶（p.18）

❶ 打開錄影帶艙蓋，並按 ⏏ EJECT 鍵。
錄影帶艙蓋自動打開。

❷ 將錄影帶裝入錄音帶艙中，使其帶窗朝外且寫保護片朝上。

❸ 按壓錄影帶艙上的 (PUSH) 標誌關上錄影帶艙。錄影帶艙自動降下。
關閉錄影帶艙蓋。

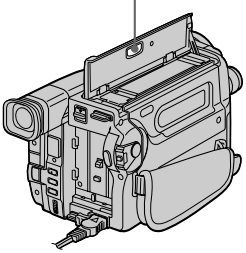

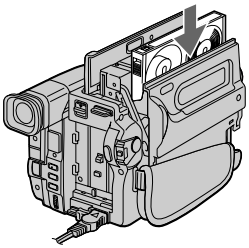

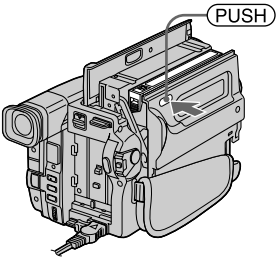

3 拍攝影像（p.19）

❶ 取下鏡頭蓋。

❷ 按著 POWER 開關上的小綠鍵，將其設定於 CAMERA 位置。

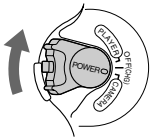

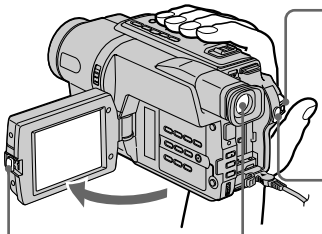

❹ 按攝影機上的 START/STOP 開始拍攝。若要停止拍攝，再按一次 START/STOP。

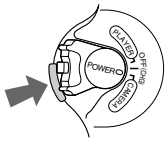

❸ 按著 OPEN 開關打開液晶顯示面板。影像出現在液晶顯示屏上。

取景器

關上液晶顯示面板時，將眼睛靠在眼杯上使用取景器。
取景器中的影像爲黑白。
按您的視力調整取景器鏡頭（p. 23）。

購買本機時，其時鐘設定被設定爲關。如果您想要爲影像記錄下日期和時間，則請在拍攝前先進行時鐘設定（p.16）。

4 在液晶顯示屏上監視播放影像（p.29）

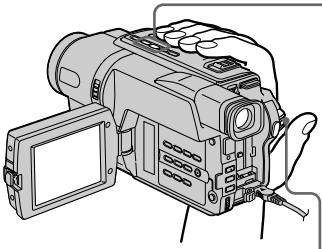

❷ 按 ◀◀ 鍵倒帶。

❸ 按 ▶ 鍵開始放影。

❶ 按著 POWER 開關上的小綠鍵，將其設定於 PLAYER 位置。

註

請勿抓著取景器、液晶顯示面板或充電式電池來拿起攝影機。

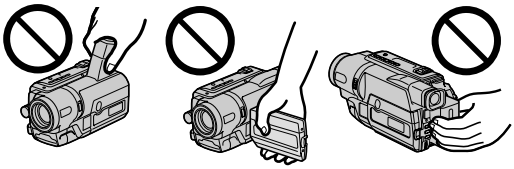

本說明書的用法

本說明書中的指示適用於下表列出的五種型號。在您開始閱讀本說明書和操作攝影機之前，請查看攝影機底部的型號。用於插圖說明的機型是 CCD-TRV608，否則圖中將指出機型名稱。操作上的任何差異將在文中指明，例如，“僅限於 CCD-TRV608”。

在本說明書中，攝影機上的按鍵和設定位置名稱都以大寫字母表示。

例如，將 POWER 開關設定於 CAMERA 位置。

進行一項操作時，本機會發出一聲嗶音以表示此操作正在進行。

不同的類型

CCD-	TRV107	TRV108	TRV308	TRV408	TRV608
數位變焦	450×	460×	460×	560×	560×
LCD	6.2 cm（2.5 型）	6.2 cm（2.5 型）	6.2 cm（2.5 型）	6.2 cm（2.5 型）	7.5 cm（3 型）
內置攝影燈	●	—	●	●	●
遙控感應窗	●	—	—	●	—
穩定拍攝	—	—	●	●	●
USB 流式	—	—	—	—	●
VF B.L.（取景器背景光）	●	—	●	●	●

● 提供

— 不提供

關於電視彩色制式

電視彩色制式依國家而異。要在電視機上觀看拍攝的影像時，需使用 NTSC 制式的電視機。

攝影機保養須知

鏡頭和液晶顯示屏 / 取景器（僅限於裝有這些部件的機型）

- **液晶顯示屏和取景器採用高精密技術製造，可有效利用的像素達 99.99% 以上。但有時可能會有一些小黑點及（或）亮點（紅、藍、綠或白）出現在液晶顯示屏和取景器上。這是製造過程中的正常現象，完全不影響所錄製的影像。**
- 請勿讓攝影機受潮。避免使攝影機受雨淋和海水濺，否則將引起故障，而有時這些故障是無法修復的 **[a]**。
- 切勿將攝影機放置於溫度超過 60°C 之處，如停放在太陽下的車內或直射陽光下 **[b]**。
- 將本機放置在窗戶旁和室外時須小心。長時間將液晶顯示屏、取景器或鏡頭暴露於直射陽光下可能會引起故障 **[c]**。
- 請勿直接拍攝太陽，否則可能會導致攝影機發生故障。請在低亮度條件下（如黃昏時）拍攝太陽 **[d]**。

[a]

[b]

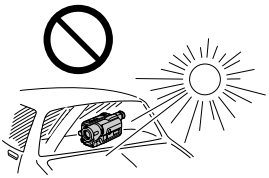

[c]

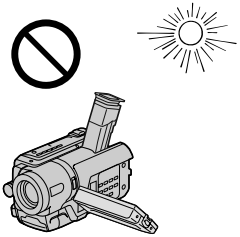

[d]

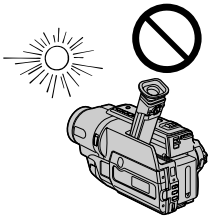

核查本機的附件

請確認是否隨機提供了下列附件。

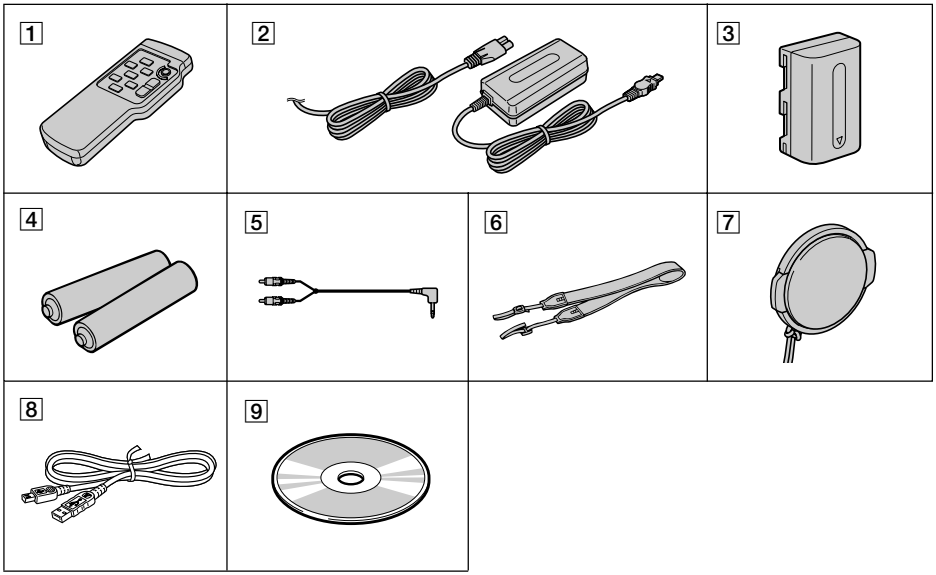

1 **無線遙控器**（僅限於CCD-TRV107/TRV408）（1）（p. 96）

2 **AC-L10A/L10B/L10C 交流電源轉接器**（1），**電源線**（1）（p.15）

3 **NP-FM30 充電式電池**（1）（p.11, 12）

4 **遙控器用 AA 尺寸（R6）電池**（僅限於CCD-TRV107/TRV408）（2）（p. 96）

5 **A/V 連接電纜**（1）（p. 32）

6 **肩帶**（1）（p. 91）

7 **鏡頭蓋**（1）（p.19, 95）

8 **USB 電纜**（僅限於 CCD-TRV608）（1）（p. 59）

9 **CD-ROM（SPVD–008 USB 驅動程式）**（僅限於 CCD-TRV608）（1）（p. 60）

若因攝影機、存儲媒介等的故障而不能攝影或放影，對拍攝內容恕不予以補償。

步驟 1　準備電源

充電式電池的安裝

向下滑入充電式電池直至發出喀嗒聲。

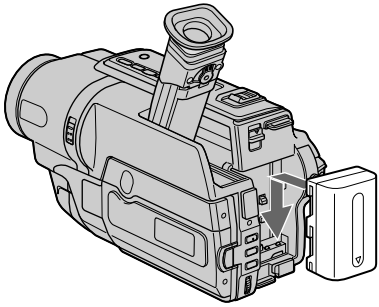

要取下充電式電池

在按下 ▼ BATT 按鈕的同時沿箭頭方向滑出充電式電池。

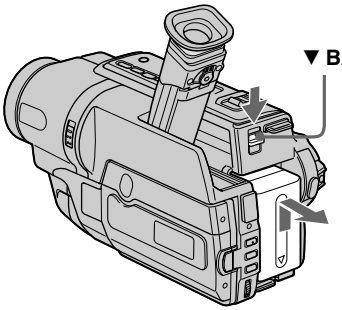

充電式電池的充電

將充電式電池用於攝影機之前，請先對其充電。

本攝影機僅使用“InfoLITHIUM”充電式電池（M 系列）。

有關“InfoLITHIUM”充電式電池的詳細說明，請參見第 81 頁。

(1) 打開 DC IN 插孔蓋並將攝影機附帶的交流電源轉接器連接至 DC IN 插孔，使插頭上的 ▲ 標誌朝上。

(2) 將電源線連接至交流電源轉接器。

(3) 將電源線連接至牆上的交流電源插座。

(4) 將 POWER 開關設定於 OFF（CHG）位置。開始充電。電池剩餘時間以分鐘形式出現在顯示窗上。

當電池剩餘指示變爲 ▭ 時**正常充電**結束。若要完全充電電池（**完全充電**），正常充電結束後，繼續充電約 1 小時直至顯示視窗內出現“FULL”顯示。完全充電後電池可以使用的時間較正常充電長。

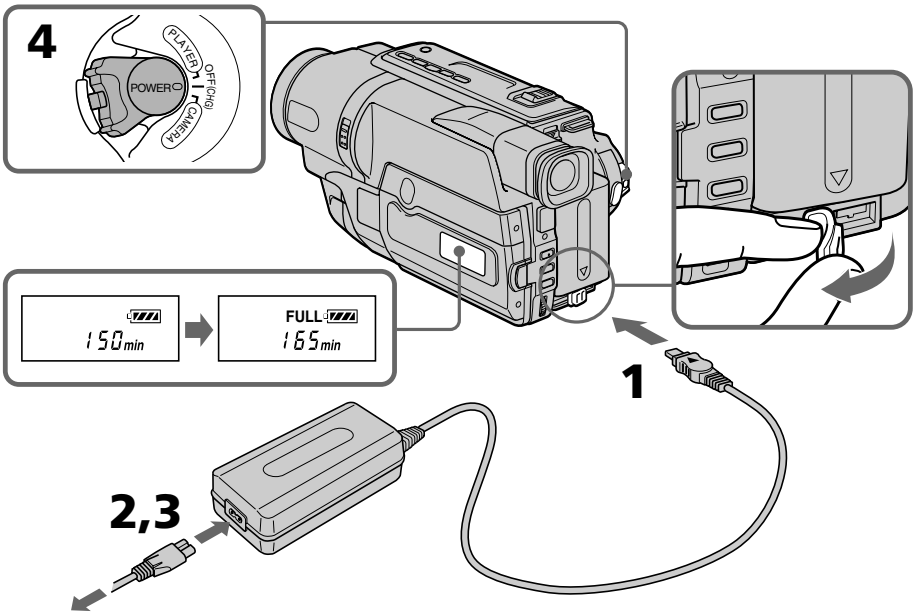

根據攝影機的不同，顯示視窗內顯示出的數可能不同。

對充電式電池充電後

將交流電源轉接器從攝影機的 DC IN 插孔中拔下來。

註

避免金屬物品與交流電源轉接器 DC 插頭的金屬部件接觸，否則可能引起短路或損壞交流電源轉接器。

電池剩餘時間指示

顯示出用取景器錄影的電池剩餘時間。

顯示視窗中的電池剩餘時間指示粗略地指示使用取景器的錄影時間。

直至您的攝影機計算實際的電池剩餘時間

“– – – – min”顯示出現在顯示視窗內。

在下列情況下給電池充電時，顯示視窗中無指示或指示閃爍：

－AC 電源轉接器未接。
－充電式電池安裝不正確。
－充電式電池發生故障。

建議您在環境溫度為 10˚C 至 30˚C 的範圍內對充電式電池進行充電。

雖然電池剩餘指示表示充電式電池還有足夠的電力供操作，但電源斷開

重新對充電式電池完全充電，使電池剩餘指示的表示正確。

充電時間

充電式電池	完全充電（正常充電）
NP-FM30（附帶）	145（85）
NP-FM50	150（90）
NP-FM70	240（180）
NP-QM71	260（200）
NP-FM90	330（270）
NP-FM91/QM91	360（300）

在 25°C 時對空電池充電的近似分鐘數

攝影時間

CCD-TRV107/TRV108/TRV308/TRV408

充電式電池	使用取景器攝影		使用液晶顯示屏攝影	
	連續*	典型**	連續*	典型**
NP-FM30（附帶）	165	90	120	65
NP-FM50	265	145	195	105
NP-FM70	540	295	400	220
NP-QM71	640	350	465	255
NP-FM90	820	450	600	330
NP-FM91/QM91	955	525	695	380

CCD-TRV608

充電式電池	使用取景器攝影		使用液晶顯示屏攝影	
	連續*	典型**	連續*	典型**
NP-FM30（附帶）	165	90	100	55
NP-FM50	265	145	160	90
NP-FM70	540	295	335	185
NP-QM71	640	350	390	215
NP-FM90	820	450	505	275
NP-FM91/QM91	955	525	585	320

用完全充電的電池時的近似分鐘數

* 在 25°C 時的近似連續攝影時間。若在寒冷環境下使用攝影機，電池壽命將縮短。
** 反覆進行攝影開始 / 停止、變焦和電源開 / 關操作時攝影的近似分鐘數。實際的電池壽命可能更短。

放影時間

CCD-TRV107/TRV108/TRV308/TRV408

充電式電池	在液晶顯示屏上的放影時間	液晶顯示屏關閉時的放影時間
NP-FM30（附帶）	120	175
NP-FM50	195	280
NP-FM70	400	570
NP-QM71	465	675
NP-FM90	600	865
NP-FM91/QM91	695	1010

CCD-TRV608

充電式電池	在液晶顯示屏上的放影時間	液晶顯示屏關閉時的放影時間
NP-FM30（附帶）	100	175
NP-FM50	160	280
NP-FM70	335	570
NP-QM71	390	675
NP-FM90	505	865
NP-FM91/QM91	585	1010

使用完全充電的電池時的近似分鐘數

在 25°C 時的近似持續放影時間。若在寒冷環境下使用攝影機，電池壽命將縮短。
正常充電的充電式電池的錄影和放影時間是完全充電所需時間的 90%。

何謂“InfoLITHIUM”充電式電池？
“InfoLITHIUM”充電式電池是一種鋰離子充電式電池，它可與兼容的電子裝置交換電池消耗狀況等數據。本機與“InfoLITHIUM”充電式電池（M 系列）兼容。本攝影機祇能用“InfoLITHIUM”充電式電池操作。“InfoLITHIUM”M 系列充電式電池帶 InfoLITHIUM M SERIES 標誌。
“InfoLITHIUM”是 Sony 公司的商標。

連接至交流電源插座

長時間使用攝影機時，最好用交流電源轉接器從交流電源供電。

(1) 打開 DC IN 插孔蓋並將交流電源轉接器連接至攝影機的 DC IN 插孔，使插頭上的 ▲ 標誌面朝上。

(2) 將電源線連接至交流電源轉接器。

(3) 將電源線連接至交流電源插座。

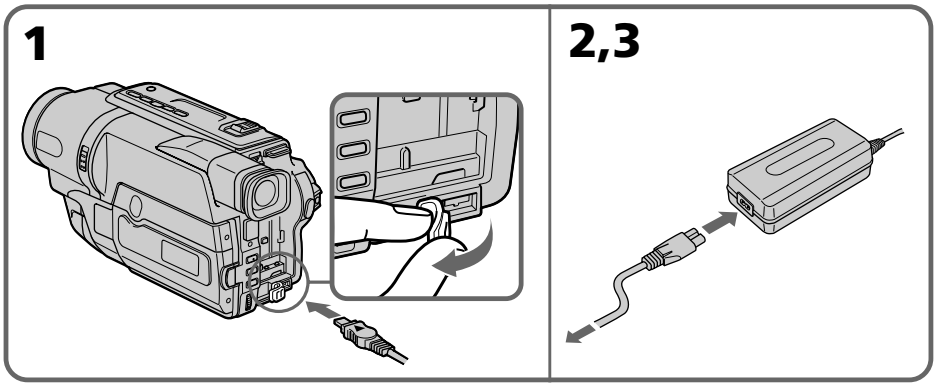

使用前須知

祇要本機還連接在交流電源插座上，即使其本身的電源已關閉，它仍然未脫離交流電源（牆上電源插座）。

註

- 即使攝影機上裝有充電式電池，交流電源轉接器也能供電。
- DC IN 插孔具有“電源優先權”，這意味著如果電源線連接在 DC IN 插孔上，即使電源線並未插入交流電源，充電式電池也不供電。
- 請將交流電源轉接器放在交流電源插座附近。
  使用交流電源轉接器時，若本機發生故障，請盡快從交流電源插座上拔下插頭以切斷電源。

使用汽車電池

使用 Sony 牌直流轉接器 / 充電器（選購）。詳細資訊請參閱直法轉接器 / 充電器的使用說明書。

步驟 2　設定日期和時間

第一次使用本攝影機時，請設定日期和時間。

如果不設定日期和時間，每次您將電源開關設定於 CAMERA 位置時都會出現“CLOCK SET”顯示。

如果 6 個月左右不使用攝影機，攝影機中的內藏充電式電池將放電，日期和時間可能消失（出現條棒）。

先設定年份，然後設定月份、日、小時和分鐘。

(1) 在攝影機處於 CAMERA 狀態時，按 MENU 鍵顯示選單。

(2) 轉動 SEL/PUSH EXEC 撥盤選擇 ⊟ 後按撥盤。

(3) 轉動 SEL/PUSH EXEC 撥盤選擇 CLOCK SET 後按撥盤。

(4) 轉動 SEL/PUSH EXEC 撥盤調整所需的年份後按撥盤。

(5) 轉動 SEL/PUSH EXEC 撥盤並按撥盤設定月、日和小時。

(6) 按照時間信號轉動 SEL/PUSH EXEC 撥盤並按撥盤設定分鐘。時鐘開始走時。

(7) 按 MENU 鍵使選單消失。時間指示出現。

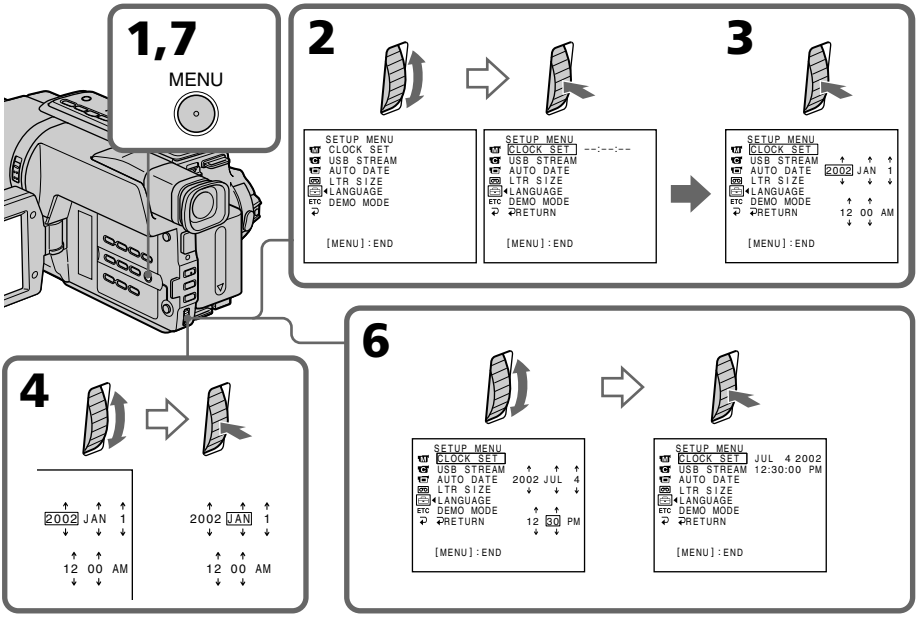

要確認預設的日期和時間

按 DATE 鍵顯示日期指示。
按 TIME 鍵顯示時間指示。
按 DATE 鍵（或 TIME 鍵）後按 TIME 鍵（或 DATE 鍵）同時顯示日期和時間指示。
再按一下 DATE 鍵和 / 或 TIME 鍵，日期和 / 或時間指示消失。

年份改變如下：

→ 1995 ← · · · · → 2002 ← · · · · → 2079 ←

自動日期功能

第一次使用本攝影機時，請在開始攝影之前，接通電源並將日期和時間設定至當地時間（p.16）。開始攝影後，日期將自動記錄 10 秒鐘**（自動日期功能）**。此功能一天僅工作一次。

關於時間指示

本攝影機的內部時鐘以 12 小時制運轉。
• 12:00 AM 表示午夜。
• 12:00 PM 表示正午。

關於自動日期功能

可以在選單設定中選擇 ON 或 OFF 來改變 AUTO DATE 設定。自動日期功能一天自動顯示日期一次。
但是，在下列情況下，日期可能一天自動出現一次以上：
－設定日期和時間。
－退出錄影帶後重新裝入。
－在 10 秒鐘之內結束攝影。
－在選單設定中將 AUTO DATE 項目設定爲 OFF 後重新設定爲 ON。

步驟 3　裝入錄影帶

要在 Hi8 Hi8 系統攝影時，請使用 Hi8 Hi8 錄影帶。

(1) 準備電源。（p.11）

(2) 打開錄影帶艙蓋並按 ⏏ EJECT 鍵。錄影帶艙自動打開。

(3) 將錄影帶上的帶窗朝外且寫保護片朝上裝入錄影帶艙內。

(4) 按錄影帶艙上的 (PUSH) 標誌關上錄影帶艙。錄影帶艙自動降下。

(5) 關閉錄影帶艙蓋。

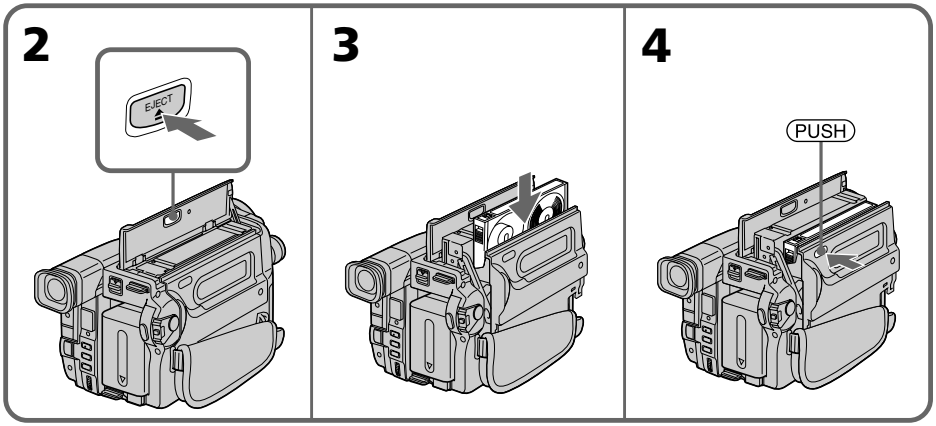

要退出錄影帶

按照上述步驟操作，並在步驟 **3** 中退出錄影帶。

註

- 請勿向下按錄影帶艙，否則可能引起故障。
- 按錄影帶艙上 (PUSH) 標誌以外的部位時，錄影帶艙可能不關閉。
- 請勿抓著錄影帶艙蓋來拿起攝影機。

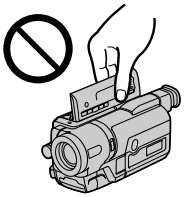

要防止誤抹

請推開錄影帶上的寫保護片露出紅色標記。

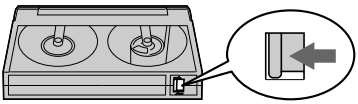

拍攝影像

本攝影機自動聚焦。

(1) 按鏡頭蓋兩側的按鈕取下鏡頭蓋，並將其裝在腕帶上。

(2) 接通電源並裝入錄影帶。有關詳細說明，請參見“步驟 1”至“步驟 3”（p.11 至 18）。

(3) 按著 POWER 開關上的小綠色鍵，將其設定於 CAMERA 位置。攝影機設定爲待機狀態。

(4) 按著 OPEN 開關打開液晶顯示面板。取景器自動關閉。

(5) 按 START/STOP 鍵。攝影機開始拍攝。REC 指示出現。位於攝影機前面的拍攝指示燈點亮。要停止攝影，再按一次 START/STOP 鍵。
使用取景器攝影時，取景器中的攝影指示燈點亮。

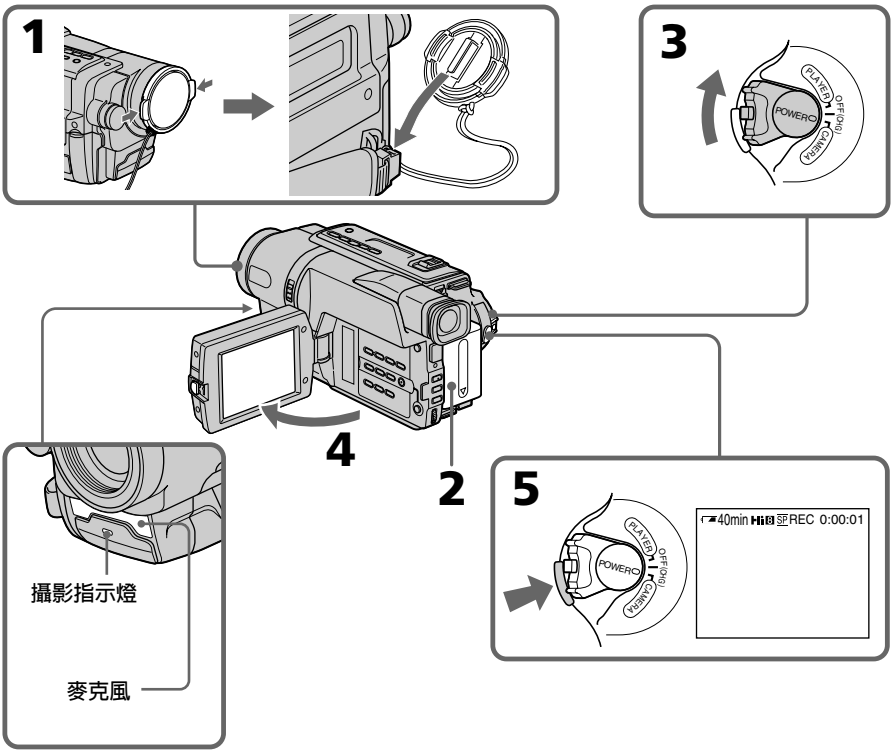

註

- 請扣緊腕帶。
- 攝影時請勿觸摸內藏麥克風。

關於攝影方式

本機以 SP（標準放影）方式和 LP（長時間放影）方式攝影和放影。請在選單設定中選擇 SP 或 LP（p. 70）。LP 方式下的攝影時間爲 SP 方式的兩倍。在本機上以 LP 方式拍攝的錄影帶，最好用本機播放。

要達到平滑過渡

如果關閉攝影機，衹要不退出錄影帶，則前後的拍攝場面將平滑過渡–更換充電式電池時，請將 POWER 開關設定於 OFF（CHG）位置。

插入錄影帶後若將攝影機置於待機狀態 5 分鐘以上

攝影機將自動關閉，以節省電池電力並防止電池和錄影帶磨損。若要恢復待機狀態，將 POWER 開關設定於 OFF（CHG）位置後再重新設定於 CAMERA 位置，或按一次 START/STOP 鍵開始攝影而無須再次改變 POWER 開關設定。若在攝影機內無錄影帶時將其置於待機狀態，攝影機不會自動關閉。

以 SP 和 LP 方式在同一盤錄影帶上錄影或以 LP 方式錄製一些場面時

放影影像可能會失眞。

將計數器設定為 0:00:00

按 COUNTER RESET 鍵（p. 94）。

調整液晶顯示屏

液晶顯示面板可以朝取景器側轉動約 90 度，朝鏡頭側轉動約 180 度。
如果翻轉液晶顯示面板使它朝向另一側，則 ☺ 指示出現在液晶顯示屏上（**鏡像方式**）。

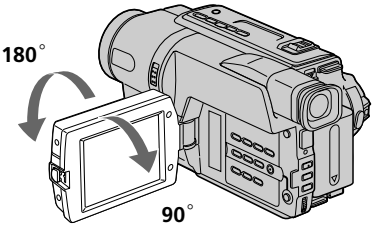

關閉液晶顯示面板時，請設置到垂直位置直至發出喀嗒聲，然後將其轉到攝影機機體處。

註

使用液晶顯示屏時（鏡像方式除外），取景器自動關閉。

在戶外直射陽光下使用液晶顯示屏時

液晶顯示屏可能難以看清。遇此情形，最好使用取景器錄製。

調節液晶顯示屏面板角度時

請確認液晶顯示屏面板打開至 90 度角。

鏡像方式中的影像

液晶顯示屏中的影像呈鏡像。但拍攝的影像是正常的。

以鏡像方式拍攝時

攝影機上的 DATE 鍵和 TIME 鍵無效。

鏡像方式中的指示

- STBY 指示以 ❚❚● 形式出現，REC 指示以 ● 形式出現。其他指示中有些以鏡像反轉出現，另一些不出現。
- 當自動日期功能啓動時，日期以鏡像反轉字出現。但記錄的日期是正常的。

調整液晶顯示屏的亮度

(1) 在 CAMERA 方式中，選擇選單設定的 項目的 LCD BRIGHT（p. 69）。

(2) 轉動 SEL/PUSH EXEC 撥盤調整液晶顯示屏的亮度。

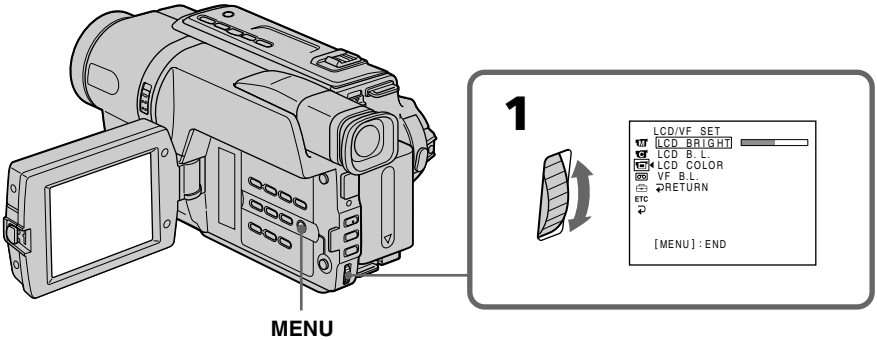

液晶顯示屏背景

您可以調整背景亮度。請選擇選單設定中的 LCD B.L.（p. 69）。

即使調整液晶顯示屏背景

所拍攝的影像不會受到影響。

使用本攝影機之後

(1) 將 POWER 開關設定於 OFF（CHG）位置。

(2) 關閉液晶顯示面板。

(3) 退出錄影帶。

(4) 安上鏡頭蓋。

使用攝影機後（僅限於 CCD-TRV107/TRV308/TRV408/TRV608）

請從攝影機中取出充電式電池以免意外打開內藏攝影燈。

使用變焦功能

稍微移動電動變焦桿進行較慢的變焦；大幅度地移動它則進行快速的變焦。
有節制地使用變焦功能將獲得更好看的攝影。
“T”側：用於望遠拍攝（拍攝對象變近）
“W”側：用於廣角拍攝（拍攝對象變遠）

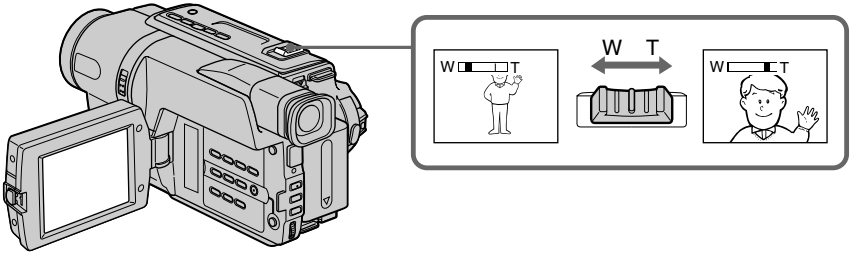

若要使用大於 20 倍的變焦

大於 20 倍的變焦以數位方式進行。若要啓動數位變焦，在選單設定中的 D ZOOM 項目中選擇數位變焦倍數。在預設設定中數位變焦功能設定爲 OFF（p. 68）。
影像經過數位處理後品質變差。

條棒的右側表示數位變焦區域。在選單設定中的 D ZOOM 項目中選擇數位變焦倍數時，數位變焦區域出現。

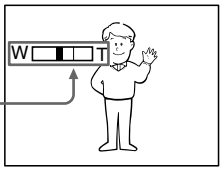

關於數位變焦

- 大於 20 倍的變焦以數位方式進行。
- 越往“T”側移動，影像品質越差。

近攝時

如果聚焦不清晰，請將電動變焦桿移至“W”側，直至聚焦清晰。在望遠位置，可拍攝距鏡頭至少約 80 cm 遠的物體；在廣角位置，可拍攝距鏡頭約 1 cm 遠的物體。

要用取景器拍攝影像時 — 調節取景器

若在液晶顯示面板處於關閉的狀態下拍攝影像，則請用取景器確認影像。調節取景器鏡頭以適合您的視力，取景器中的指示便被聚焦。

請抬起取景器並撥動取景器鏡頭調節桿。

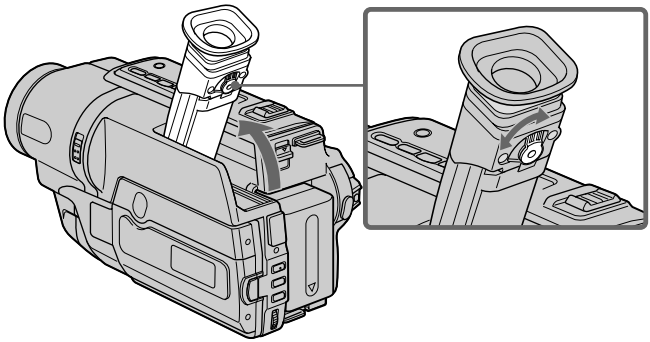

取景器背景光（僅限於 CCD-TRV107/TRV308/TRV408/TRV608）

您可以改變背景光的亮度。在選單設定中選擇 VF B.L.（p. 69）。

攝影方式下所顯示的指示

這些指示不會被記錄在錄影帶上。

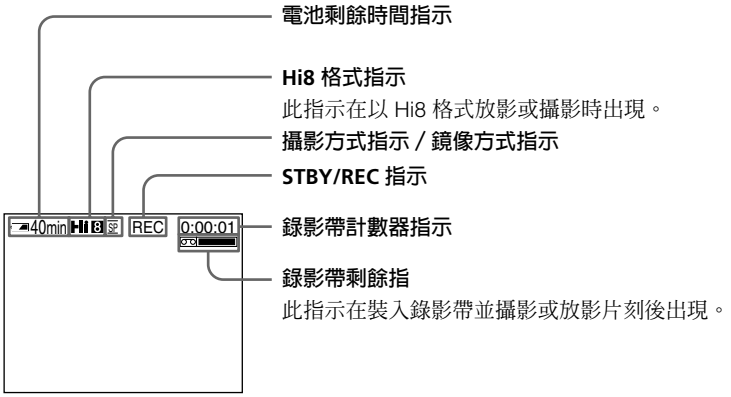

電池剩餘時間指示

電池剩餘時間指示表示大致的攝影時間。視攝影條件之不同，其指示不一定十分精確。當關閉液晶顯示面板後再次將它打開時，大約一分鐘後才能以分鐘顯示出正確的電池剩餘時間。

逆光拍攝 — BACK LIGHT

拍攝背後有光源或背景明亮的對象時，請使用逆光功能。

在 CAMERA 狀態按 BACK LIGHT 鍵。
指示出現顯示屏上。
若要取消此功能，再按一下 BACK LIGHT 鍵。

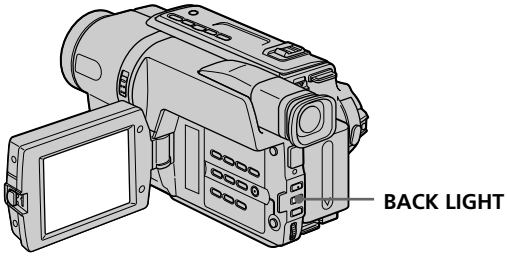

若在拍攝逆光對象時按 EXPOSURE 鍵
逆光功能將被取消。

在黑暗中攝影 — 夜間攝影

利用夜間攝影功能可以在暗處拍攝物體。例如，您可以利用此功能圓滿地攝下夜行動物環境用於觀察。

攝影機處於 CAMERA 方式時，將 NIGHTSHOT 開關推至 ON 位置。
◉ 和“NIGHTSHOT”指示在顯示屏上閃爍。
若要取消夜間攝影功能，將 NIGHTSHOT 開關推至 OFF 位置。

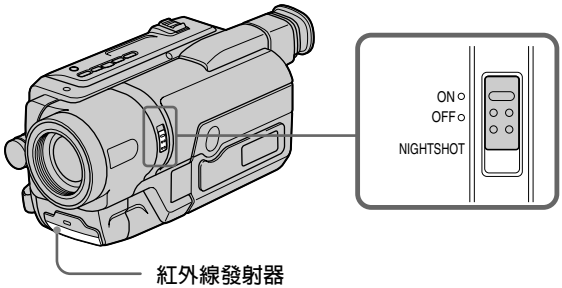

使用夜間攝影燈

打開夜間攝影燈拍攝時影像將更清晰。若要使用夜間攝影燈，將選單設定中的 N.S.LIGHT 項目設定爲 ON（p. 68）。

註

- 請勿在亮處（如，白天在戶外）使用夜間攝影功能，否則可能引起攝影機故障。
- 在普通攝影中將 NIGHTSHOT 開關保持在 ON 位置時，拍攝的影像可能色彩不正或不自然。
- 如果使用夜間攝影功能時，在自動聚焦方式下難以聚焦，請手動聚焦。

使用夜間攝影功能時，無法使用以下功能：

－曝光
－PROGRAM AE

夜間攝影燈

夜間攝影燈的光線是紅外光，所以不可見。使用夜間攝影燈的最大拍攝距離約爲 3 m。

在影像上添加日期和時間

可以將顯示在取景器或液晶顯示屏上的日期或時間記錄在影像上。
在 CAMERA 方式進行以下操作。

按 DATE 鍵記錄日期。
按 TIME 鍵記錄時間。
按 DATE 鍵（或 TIME 鍵）後，再按 TIME 鍵（或 DATE 鍵），記錄日期和時間。

再按一下 DATE 鍵和 / 或 TIME 鍵，日期和 / 或時間指示消失。

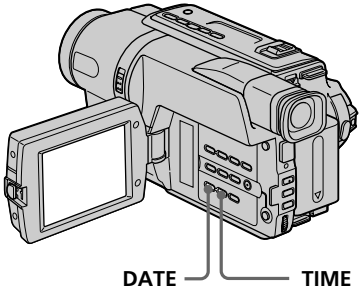

購買本攝影機時，時鐘設定被關閉。請在使用前將日期和時間設定爲當地時間（p.16）。

註
手動記錄的日期和時間指示不能刪除。

若不在影像上記錄日期和時間
在空白畫面上作爲背景記錄日期和時間約 10 秒鐘，然後在開始實際攝影之前取消日期和時間指示。

查看影像 — END SEARCH

可以使用此按鍵從已拍攝的最後場面連接拍攝下去。

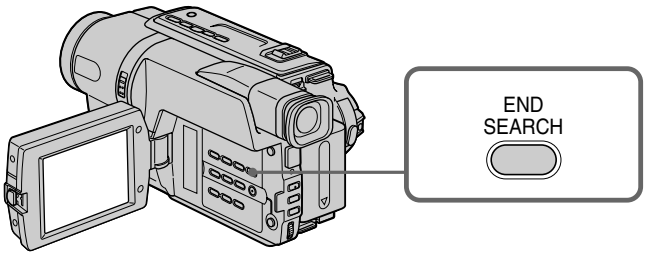

您可以定位到已拍攝部分的結尾處。

在 CAMERA 狀態按 END SEARCH 鍵。
播放已拍攝部分的最後 5 秒鐘內容，然後恢復至待機狀態。可以通過揚聲器監聽聲音。

註

- 如果在結尾搜索查找功能後開始攝影，有時前後場面之間的過渡可能不平滑。
- 在錄影帶上攝影後一旦退出錄影帶，終點查找功能便不起作用。

播放錄影帶

可以在液晶顯示屏上監視播放的影像。如果關閉液晶顯示面板，則可以在取景器中監視播放的影像。

(1) 接上電源並裝入已攝影的錄影帶。
(2) 按著 POWER 開關上的小綠鍵，將其設定於 PLAYER 位置。
(3) 按著 OPEN 鍵打開液晶顯示面板。
(4) 按 ◀◀ 鍵倒帶。
(5) 按 ▶ 鍵開始放影。
(6) 若要調整音量，按兩個 VOLUME 鍵之一。液晶顯示面板關閉時攝影機上的揚聲器不發出聲音。

可以用攝影機附帶的遙控器控制放影。（僅限於 CCD-TRV107/TRV408）

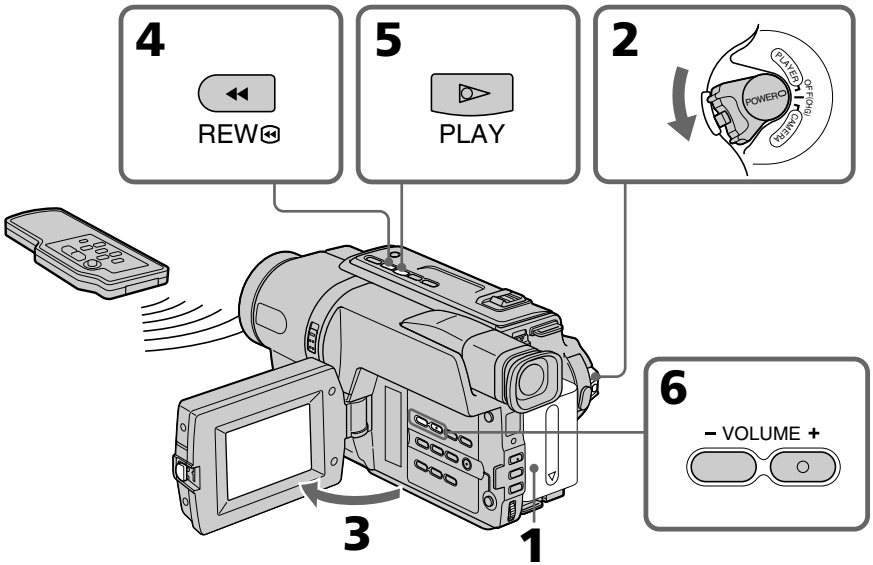

CCD-TRV408

要停止放影

按 ■ 鍵。

在液晶顯示屏上監視時

可以翻轉液晶顯示面板並將其靠在攝影機上，使液晶顯示屏朝外 **[a]**。
可以將液晶顯示面板抬高 7 度以調節其角度 **[b]**。

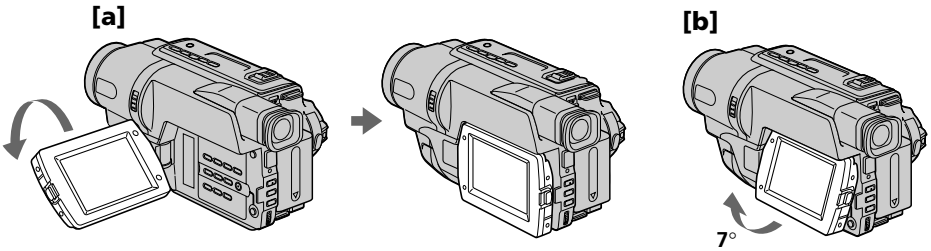

顯示螢幕指示 — 顯示功能

按攝影機或攝影機附帶的遙控器（僅限於 CCD-TRV107/TRV408）上的 DISPLAY 鍵。
螢幕上顯示各種指示。
要使指示消失，再按一下 DISPLAY 鍵。

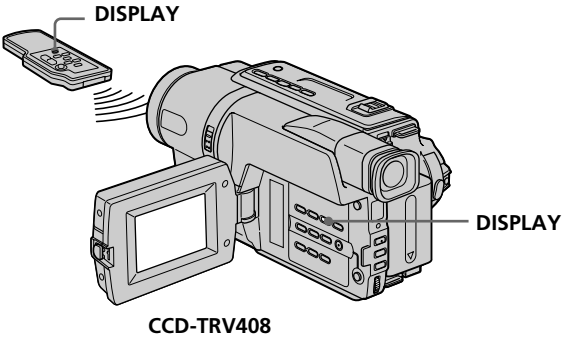

各種放影方式

若要操作錄影帶控制鍵，將 POWER 開關設定於 PLAYER 位置。

要觀看靜像（放影暫停）

在放影中按 ❚❚ 鍵。若要恢復放影，按 ❚❚ 鍵或 ► 鍵。

要進帶

在停止狀態按 ►► 鍵。若要恢復普通放影，按 ► 鍵。

要倒帶

在停止狀態按 ◄◄ 鍵。若要恢復普通放影，按 ► 鍵。

要監視影像查找某一場面（影像查找）

在放影中按住 ◄◄ 鍵或 ►► 鍵。若要恢復普通放影，鬆開此鍵。

要在進帶或倒帶中監視高速影像（跳躍掃描）

在倒帶中按住 ◄◄ 鍵或在進帶中按住 ►► 鍵。若要恢復倒帶或進帶，鬆開此鍵。

要慢速觀看影像（慢速放影）（僅限於 CCD-TRV107/TRV408）

在放影中按遙控器上的 ❚► 鍵。若要恢復普通放影，按 ► 鍵。

要查找拍攝的最後場面（END SEARCH）

在停止狀態按 END SEARCH 鍵。播放已拍攝部分的最後 5 秒鐘內容，然後停止。

在各種放影方式中

聲音消失。

放影暫停狀態持續 5 分鐘時

攝影機自動進入停止狀態。若要恢復放影，按 ► 鍵。

若慢速放影持續約 1 分鐘（僅限於 CCD-TRV107/TRV408）

攝影機自動恢復到普通速度。

播放以 LP 方式拍攝的錄影帶時

在放影暫停方式、慢速放影* 或影像查找中可能出現雜波。

反轉播放錄影帶時

螢幕的中央或頂部和底部可能會出現水平干擾。這不是故障。

* 僅限於 CCD-TRV107/TRV408

在電視機上觀看影像

用攝影機附帶的 A/V 連接電纜將攝影機連接至電視機，在電視機螢幕上觀看播放的影像。您可以用與在液晶顯示屏上監視播放影像相同的方法操作放影控制鍵。在電視機螢幕上監視播放影像時，最好使用交流電源轉接器，通過牆上電源插座對攝影機供電（p. 15）。請參閱電視機的使用說明書。

打開插孔蓋。用 A/V 連接電纜將攝影機連接至電視機，然後，將電視機上的 TV/VCR 選擇開關設定於 VCR 位置。

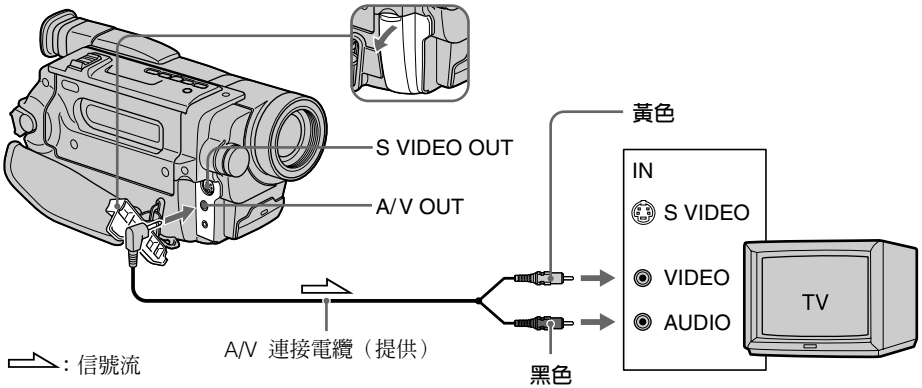

如果電視機已連接錄影機

用攝影機附帶的 A/V 連接電纜，將攝影機連接至錄影機的 LINE IN 輸入接口。將錄影機上的輸入選擇開關設定於 LINE 位置。

若要連接至無視頻 / 音頻輸入插孔的電視機

使用 NTSC 系統 RFU 轉接器（選購）。請參閱電視機和 RFU 轉接器的使用說明書。

如果您的電視機是立體聲式的

將附帶的 A/V 連接電纜的音頻插頭連接至電視機左側（白色）的輸入插孔。

如果電視機帶 S 視頻插孔

用 S 視頻電纜（選購）連接以獲得最佳品質的螢幕畫面。
採用這種連接時，不需要連接 A/V 連接電纜的黃色（視頻）插頭。
將 S 視頻電纜（選購）連接至攝影機和電視機上的 S 視頻插孔。

若要在電視上顯示螢幕指示

在選單設定中將 DISPLAY 設定爲 V-OUT/LCD（p. 72）。然後按攝影機上的 DISPLAY。
要關閉螢幕指示，再接一次攝影機上的 DISPLAY 鍵。

使用寬螢幕方式

可以拍攝類似電影的影像（CINEMA）或 16:9 寬螢幕影像，並在 16:9 寬螢幕電視機上觀看（16:9FULL）。請參閱電視機的使用說明書。

CINEMA

以 CINEMA 方式攝影 **[a]**，或在普通電視機 **[b]** 或寬螢幕電視機 **[c]** 上放影時，在螢幕的上下出現黑帶。若將寬螢幕電視機的螢幕方式設定爲變焦方式，則出現無黑帶的畫面 **[d]**。

16:9FULL

以 16:9FULL 方式 **[e]** 攝影，或在普通電視機 **[f]** 或寬螢幕電視機 **[g]** 上放影時，影像被橫向壓縮。若將寬螢幕電視機的螢幕方式設定爲全屏方式，則可以看到正常比例的影像 **[h]**。

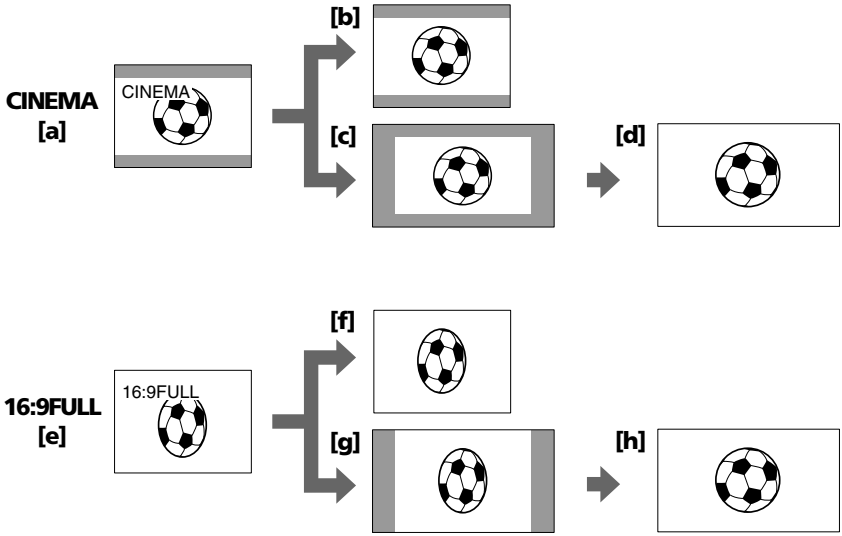

在 CAMERA方式中，將位於選單設定的 中的 16:9WIDE設定於 CINEMA或 16:9FULL位置（p. 68 ）。

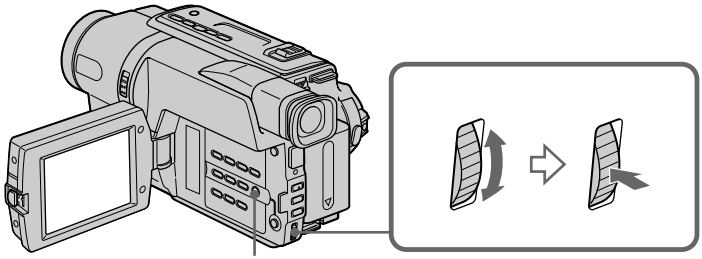

要取消寬螢幕方式

將選單設定中的 16:9WIDE設定爲 OFF。

若寬螢幕方式設定為 16:9FULL（僅限於 CCD-TRV308/TRV408/TRV608）

穩定拍攝功能不起作用。如果在穩定拍攝功能工作時將選單設定中選擇 16:9FULL，則 閃爍，而且穩定拍攝功能不起作用。

在寬螢幕方式中

您無法使用 FADER選擇跳動功能。

日期或時間指示

以 16:9FULL方式攝影時，日期或時間指示在寬螢幕電視機上會被拉寬。

攝影中

不能選擇或取消寬螢幕方式。要取消寬螢幕方式時，將攝影機設定爲待機狀態，然後在選單設定中將 16:9WIDE項目設定爲 OFF。

使用漸變功能

可以利用淡入或淡出功能使您的攝影很具專業水準。

[a] STBY → REC

FADER

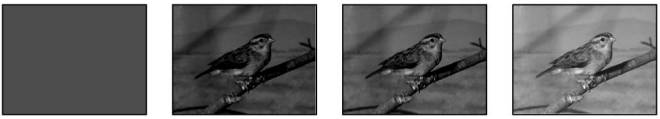

M.FADER
（馬賽克圖）

STRIPE

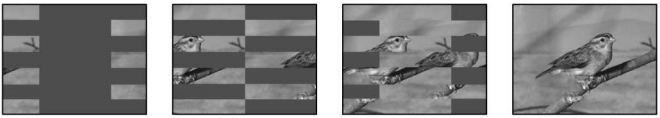

BOUNCE（跳動）
（僅限於淡入）

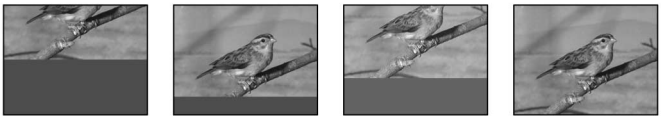

[b] STBY → REC

MONOTONE

淡入時，影像逐漸從黑白變爲彩色。
淡出時，影像逐漸從彩色變爲黑白。

(1) 淡入時 **[a]**

在待機狀態，按 FADER 鍵直至所需的漸變指示閃爍。

淡出時 [b]

在攝影狀態，按 FADER 鍵直至所需的漸變指示閃爍。

漸變指示改變如下：

→ FADER → M.FADER → STRIPE → BOUNCE*
無指示 ← MONOTONE ←

最後選擇的漸變方式最先顯示。

* 僅限於淡入

(2) 按 START/STOP 鍵。漸變指示停止閃爍。

進行淡入/淡出操作後，攝影機自動恢復到普通方式。

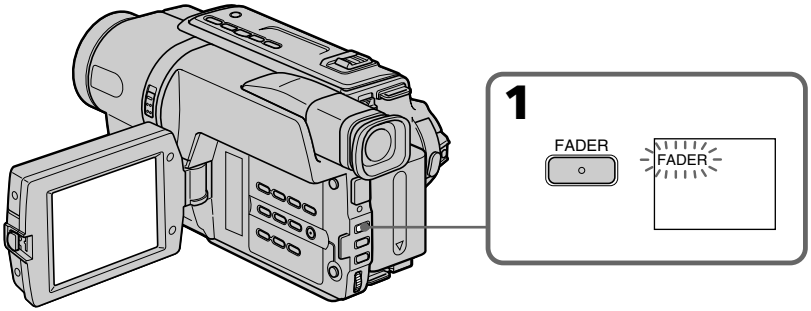

要取消漸變功能

在按 START/STOP 鍵之前按 FADER 鍵，直至漸變指示消失。

日期、時間指示和標題不會淡入或淡出

若不需要，在操作漸變功能之前將它們取消。

使用跳動功能時，不能使用下列功能：

－聚焦
－變焦
－影像效果

關於跳動功能

在下列方式或功能中，BOUNCE 指示不出現：

－選單設定中的 D ZOOM 處於激活狀態
－寬螢幕方式
－影像效果
－PROGRAM AE

使用特殊效果 — 影像效果

可以利用數位技術處理影像，以獲得類似電影或電視節目中出現的特殊效果。

PASTEL [a]： 影像對比度增強，影像看上去像卡通片。
NEG.ART [b]： 影像的色彩和亮度反轉。
SEPIA： 影像爲深棕色。
B&W： 影像爲單色（黑白）。
SOLARIZE [c]： 明暗度更清晰，影像看起來如素描。
MOSAIC [d]： 影像爲馬賽克圖。
SLIM [e]： 影像縱向伸長。
STRETCH [f]： 影像橫向伸長。

[a]

[b]

[c]

[d]

[e]

[f]

(1) 在 CAMERA 方式下選擇選單設定 M 項目的 P EFFECT（p. 68）。
(2) 在選單設定中選擇所需的影像效果，然後按 SEL/PUSH EXEC 撥盤。

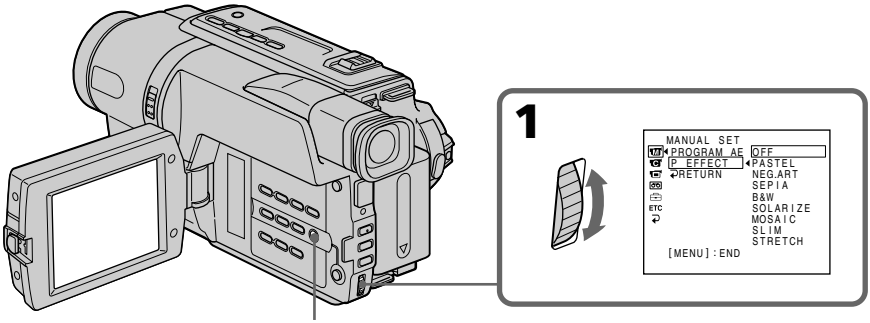

要取消影像效果功能

在選單設定中將 P EFFECT設定爲 OFF。

將 POWER 開關設定於 OFF（CHG）位置時

攝影機自動恢復到普通方式。

使用 PROGRAM AE 功能

可以選擇 PROGRAM AE（自動曝光）方式以適應特定的拍攝條件。

SPOTLIGHT（聚光）
例如，此方式在拍攝舞臺上聚光燈照射下的對象時可防止人物面孔等顯得過白。

PORTRAIT（柔和肖像）
此方式爲人物或花朵等景物創造柔和的背景以突出拍攝對象。

SPORTS（體育課）
此方式減小拍攝高爾夫球或網球等體育運動中的高速動作時的抖動。

BEACH&SKI（沙灘與雪地）
此方式在拍攝沙灘或滑雪場等強光或反光下的人物時，防止人物面孔顯得過暗。

SUNSETMOON（黃昏與月色）
此方式用於在拍攝黃昏、焰火、霓虹燈或一般夜景時保持氣氛。

LANDSCAPE（風景）
此方式用於拍攝山脈等遙遠的景物，也用於在拍攝玻璃或紗窗後面的景物時，防止攝影機對窗戶的玻璃或金屬網聚焦。

(1) 在 CAMERA 方式下選擇選單設定中 M 項目中的 PROGRAM AE（p. 68）。
(2) 在選單設定中選擇所需的 PROGRAM AE 方式，然後按 SEL/PUSH EXEC 撥盤。

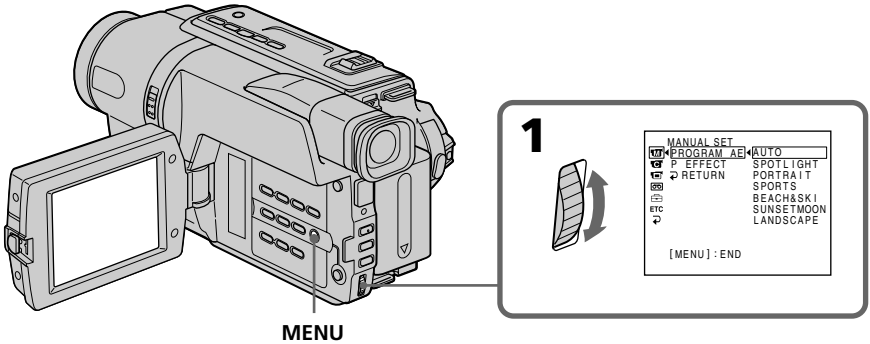

要取消 PROGRAM AE 功能

在選單設定中將 PROGRAM AE 設定爲 AUTO。

註

- 在聚光、體育課及沙灘與雪地方式下，無法近攝，因爲攝影機被設定爲僅對中程或遠程對象聚焦。
- 在黃昏與月色及風景方式下，攝影機被設定爲僅對遠程對象聚焦。
- 當使用 PROGRAM AE 功能時，您無法用 FADER 選擇跳動功能。
- 若將 NIGHTSHOT 開關設定於 ON 位置時，PROGRAM AE 功能不起作用。
  （指示閃爍。）

即便選定 PROGRAM AE 功能

也可以手動調整曝光。

若在熒光燈、鈉燈或水銀燈等放電管下攝影

在下列方式可能發生閃爍或色彩變化。若遇此情形，請取消 PROGRAM AE 功能：
－柔和肖像方式
－體育課方式

手動調整曝光

可以手動調整並設定曝光。
在下列場合需要手動調整曝光：
－拍攝對象逆光
－拍攝對象明亮而背景暗
－要如實地拍攝黑暗影像（如夜景）

(1) 在 CAMERA 方式按 EXPOSURE 鍵。
曝光指示出現在螢幕上。
(2) 轉動 SEL/PUSH EXEC 撥盤調整亮度。

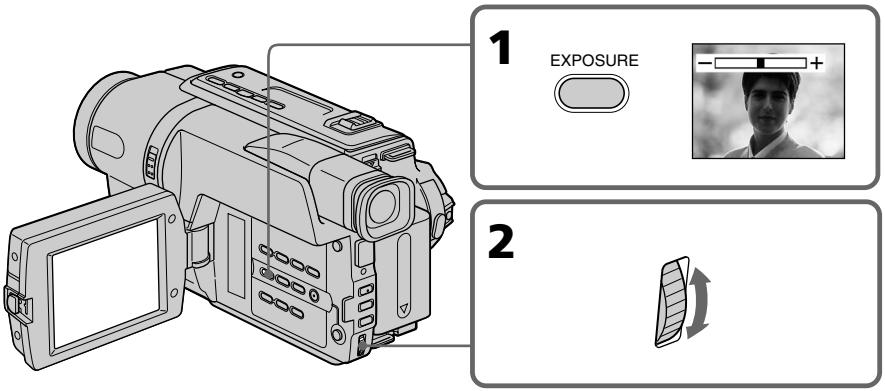

要恢復自動曝光方式

按 EXPOSURE 鍵。

註

手動調整曝光時，在 CAMERA 方式下逆光功能不起作用。

攝影機自動恢復到自動曝光方式：
－若改變 PROGRAM AE 方式
－將 NIGHTSHOT 開關推至 ON 位置

手動聚焦

在下列場合進行手動聚焦將獲得更佳的效果：

- 拍攝以下對象時自動聚焦方式無效：
  - 隔著結露的玻璃窗之景物。
  - 橫向條紋。
  - 牆壁、天空等背景前對比度低的拍攝對象。
- 要從對位於前面的對象聚焦轉變爲對位於後面的對象聚焦時。
- 使用三腳架拍攝靜物時。

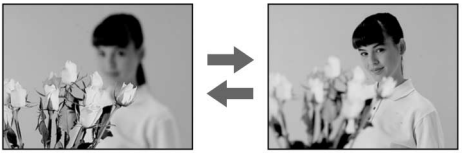

(1) 在 CAMERA 方式下按 FOCUS 鍵。 指示出現在顯示屏上。
(2) 轉動 SEL/PUSH EXEC 撥盤使聚焦清晰。

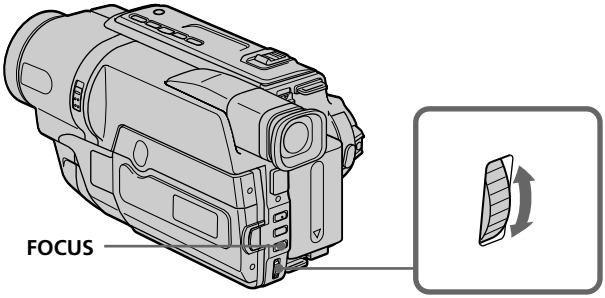

要恢復至自動聚焦方式

按 FOCUS 鍵。

要精確聚焦

調整變焦，先在“T”（望遠）位置聚焦，然後在“W”（廣角）位置拍攝。這樣比較容易聚焦。

靠近對象拍攝時

在“W”（廣角）位置的末端聚焦。

改變為以下指示：

▲ 拍攝極遠處的景物時。
● 拍攝對象太靠近而無法聚焦時。

添加標題

可以從 8 種預設標題和 2 種自作標題中選擇一種（p. 44）。也可以選擇標題的語言、色彩、尺寸和位置。

(1) 在 CAMERA 狀態按 TITLE 鍵顯示標題選單。

(2) 轉動 SEL/PUSH EXEC 撥盤選擇 ⊡，然後按撥盤。

(3) 在選單設定中選擇所需的標題，然後按 SEL/PUSH EXEC 撥盤。標題以所選的語言顯示。

(4) 若有必要，改變色彩、尺寸或位置。

① 轉動 SEL/PUSH EXEC 撥盤選擇色彩、尺寸或位置，然後按撥盤。項目出現。

② 轉動 SEL/PUSH EXEC 撥盤選擇所需的項目，然後按撥盤。

③ 重複步驟 ① 和 ② 直至按需要列出標題。

(5) 再次按 SEL/PUSH EXEC 撥盤完成設定。

(6) 按 START/STOP 鍵開始攝影。

(7) 要停止記錄標題時，按 TITLE 鍵。

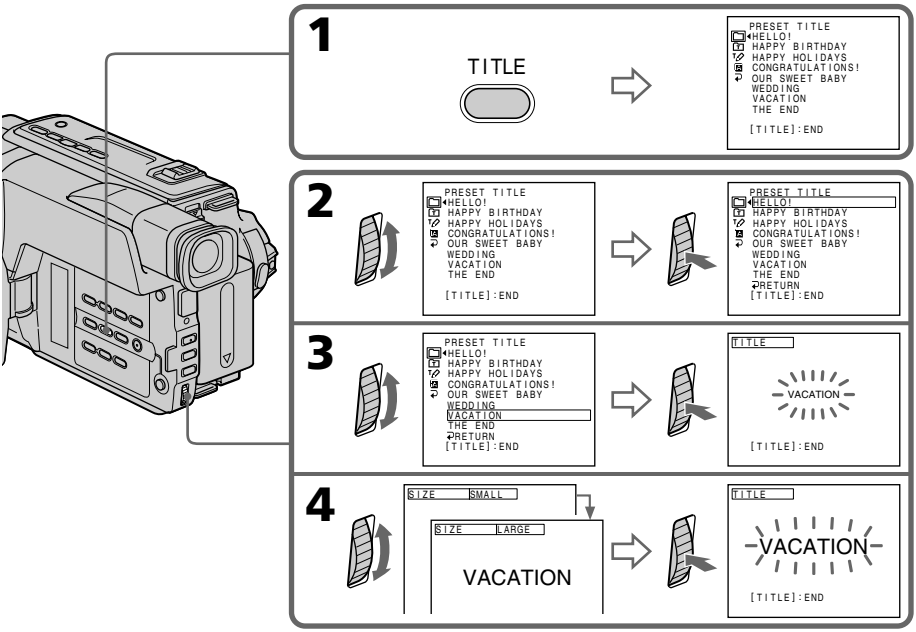

要在攝影中添加標題

在攝影中按 TITLE 鍵，並進行步驟 2 至 5 的操作。在步驟 5 按 SEL/PUSH EXEC 撥盤時，標題即被添加 。

要選擇預設標題的語言

如果要改變語言，請在步驟 2 之前選擇 [A]，然後選擇所需的語言並返回到步驟 2。

註

根據標題的尺寸或位置，日期和時間或其中之一可能不顯示。

如果在添加標題時顯示選單或標題選單

在顯示選單或標題選單時不記錄標題。

要使用自作標題

如果要使用自作標題，在步驟 2 選擇 [T]。

標題設定

- 標題色彩變化如下：
  WHITE（白）⟷ YELLOW（黃）⟷ VIOLET（紫）⟷ RED（紅）⟷ CYAN（青藍）⟷ GREEN（綠）⟷ BLUE（藍）
- 標題尺寸變化如下：
  SMALL（小）⟷ LARGE（大）
  在 LARGE 尺寸的標題中不能輸入 13 個以上的字符。如果您輸入字符數超過 12 個，即使選擇了 LARGE 標題尺寸也將返回至 SMALL 位置。
- 標題位置變化如下：
  1 ⟷ 2 ⟷ 3 ⟷ 4 ⟷ 5 ⟷ 6 ⟷ 7 ⟷ 8 ⟷ 9
  位置號碼越大，則標題所處的位置越低。
  標題尺寸選擇爲“LARGE”時，不能選擇 9 號位置。
  在 CINEMA 方式中標題尺寸選擇爲“LARGE”時，不能選擇位置 8 和 9。

選擇和設定標題時

不能添加顯示在螢幕上的標題。

在攝影中添加標題時

不發出嗶音。

放影時

可以添加標題。但是該標題不記錄在錄影帶上。
利用 A/V 連接電纜將攝影機連接至錄影機複製錄影帶時，可以記錄標題。

自作標題

可以製作最多兩個標題並將其存入攝影機。各標題最多可達 20 個字符。

(1) 在 CAMERA 狀態或 PLAYER 方式按 TITLE 鍵。

(2) 轉動 SEL/PUSH EXEC 撥盤選擇 [T] 然後按撥盤。

(3) 轉動 SEL/PUSH EXEC 撥盤選擇第一行（CUSTOM1 SET）或第二行（CUSTOM2 SET），然後按撥盤。

(4) 轉動 SEL/PUSH EXEC 撥盤選擇所需的字符欄，然後按撥盤。

(5) 轉動 SEL/PUSH EXEC 撥盤選擇所需的字符，然後按撥盤。

(6) 重複步驟 4 和 5，直至選擇所有字符作好該標題。

(7) 要結束標題製作時，轉動 SEL/PUSH EXEC 撥盤選擇 [SET]，然後按撥盤。標題被存入記憶體。

(8) 按 TITLE 鍵使標題選單消失。

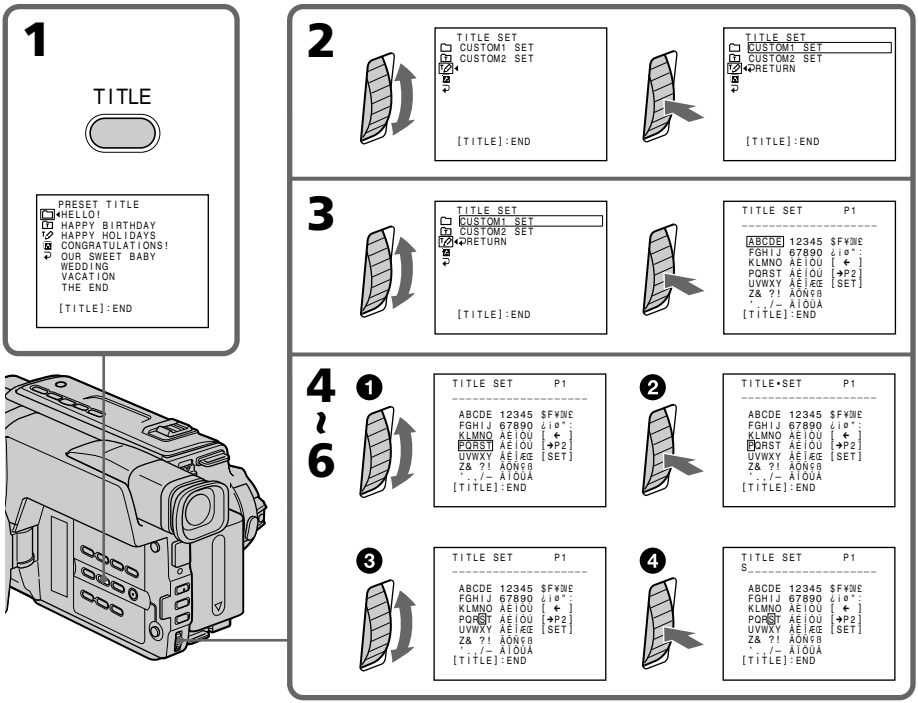

要改變已儲存的標題

在步驟 3，根據所要改變的標題，選擇 CUSTOM1 SET 或 CUSTOM2 SET，然後按 SEL/PUSH EXEC 撥盤。轉動 SEL/PUSH EXEC 撥盤選擇 [←]，然後按撥盤刪除該標題。最後的字符被刪除。按需要輸入新的標題。

若在攝影機中裝有錄影帶的情況下在待機狀態輸入字符持續 5 分鐘或更長時間

電源將自動關閉，已輸入的字符將仍然儲存在記憶體中。將 POWER 開關設定於 OFF（CHG）位置一下，再設定於 CAMERA 位置，然後從步驟 1 開始進行操作。
最好將 POWER 開關設定於 PLAYER 位置或取出錄影帶，使您在輸入標題字符的過程中攝影機的電源不會自動關閉。

若選擇［→P2］

出現選擇羅馬字母和俄語字母的選單。選擇 [→P1] 返回到先前的畫面。

要刪除字符

選擇 [←]，最後的字符被刪除。

要輸入空格

選擇 [Z&　?!]，然後選擇空格。

使用內置攝影燈

－僅限於 CCD-TRV107/TRV308/TRV408/TRV608

您可以根據攝影條件來使用內置攝影燈。拍攝對象與攝影機之間的距離最佳約爲 1.5 m。

攝影機處於 CAMERA 狀態時，按 LIGHT 鍵直至 ON 指示出現在顯示屏上。內置攝影燈點亮。
若將 POWER 開關切換到 OFF（CHG）位置，內置攝影燈會同時熄滅。不能通過再次將 POWER 開關切換到 CAMERA 位置來打開內置攝影燈。要重新打開內置攝影燈時，在 CAMERA 方式下再次按 LIGHT 鍵。

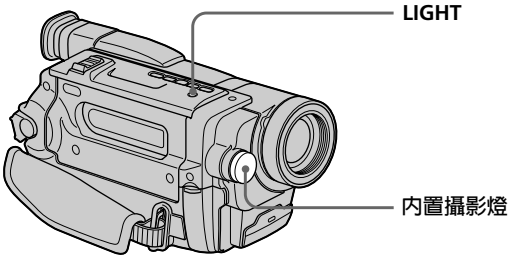

要關閉內置攝影燈時

反覆按 LIGHT 鍵直至螢幕上無指示出現。

要自動打開內置攝影燈時

反覆按 LIGHT 鍵直至 AUTO 指示出現在螢幕上。
根據環境的亮度，內置攝影燈會自動打開或關閉。

注意

請小心不要觸摸發光部分，因為在攝影燈工作時塑料窗和周圍表面很熱。攝影燈關閉後，這些部分仍會保持溫度片刻。

危險

請勿讓小孩使用攝影燈。
攝影燈會發出高熱和強光。
請謹慎使用以減少火災或造成人身傷害的危險。
在使用攝影燈時或尚未冷卻時，請勿從小於 1.22m 的距離直接對人或物發光。
不使用時請關閉內置攝影燈。

按 LIGHT 鍵時
指示變化如下：

→ AUTO → ON → 無指示 →

註

- 在以下場合內置攝影燈會自動關閉：
  －當它處於 AUTO（自動）方式（ AUTO ）5 分鐘以上時。
  －在未裝入錄影帶的狀態下或錄影帶已走完帶後讓它開著 5 分鐘以上時。
  要再次打開內置攝影燈時，請再次按 LIGHT 鍵。
- 內置攝影燈開著時，充電式電池會快速放電。因此，不用內置攝影燈時，請將其關閉。
- 不使用攝影機時，請關閉內置攝影燈並取出充電式電池，以避免誤將內置攝影燈打開。
- 在 AUTO（自動）方式（ AUTO ）下攝影中發生閃爍時，請按 LIGHT 鍵直至 ON 指示出現。
- 在 AUTO（自動）方式（ AUTO ）下攝影中使用 PROGRAM AE 或逆光功能時，內置攝影燈可能會打開或關閉。
- 裝入或退出錄影帶時，內置攝影燈可能會關閉。
- 結尾搜索功能工作時，內置攝影燈關閉。
- 使用轉換鏡頭（選購）時，內置攝影燈被阻礙，可能無法正確照亮被攝物體。

更換燈泡

請使用 Sony XB-3D 鹵素燈（選購）。隨機附帶的鹵素燈無市售。請購買 Sony XB-3D 鹵素燈。

更換燈泡前請取出電源。

(1) 用一根鐵絲按著位於內置攝影燈組件下方的孔，取下內置攝影燈組件。

(2) 逆時針轉動燈座，並將其從內置攝影燈組件上拆下。

(3) 用乾布更換鹵素燈。

(4) 順時針轉動燈座進行安裝，然後更換內置攝影燈組件。

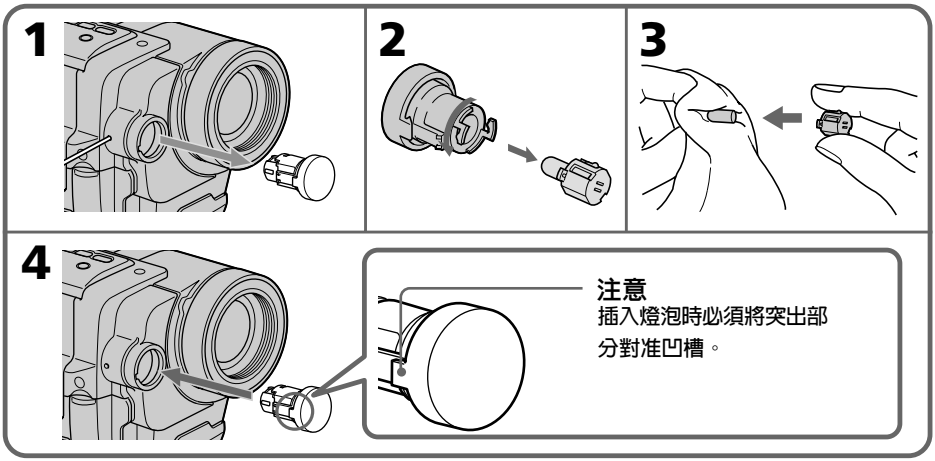

注意

- 更換燈泡時，請僅使用 Sony XB-3D 鹵素燈泡（選購）以減少發生火災的危險。
- 爲了防止可能發生的燙傷事故，在更換燈泡之前請拔下電源插頭，並在燈泡完全冷卻之前請勿觸摸燈泡（約 30 分鐘以上）。

註

爲了防止燈泡被指印弄髒，操作時請用乾布等。若燈泡變髒，請將其擦淨。

複製錄影帶

使用 A/V 連接電纜

用攝影機附帶的 A/V 連接電纜將攝影機連接至錄影機。
可以將攝影機用作放影機，用所連接的錄影機錄製和編輯影像。
將選單設定 ETC 中的 DISPLAY 項目設定於 LCD 位置（出廠設定爲 LCD。）
如果您不關閉指示，則這些指示會被錄製在錄影帶上。

按下列按鍵關閉顯示：
－攝影機上的 DISPLAY 鍵
－遙控器上的 DISPLAY 鍵（僅限於 CCD-TRV107/TRV408）

(1) 在錄影機中裝入一盤空白錄影帶（或要重新錄影的錄影帶），並在攝影機中裝入已攝影的錄影帶。
(2) 將錄影機上的輸入選擇開關設定於 LINE 位置。關於詳細說明，請參閱錄影機的使用說明書。
(3) 將 POWER 開關設定於 PLAYER 位置。
(4) 在攝影機上播放已攝影的錄影帶。
(5) 開始在錄影機上錄影。
關於詳細說明，請參閱錄影機的使用說明書。

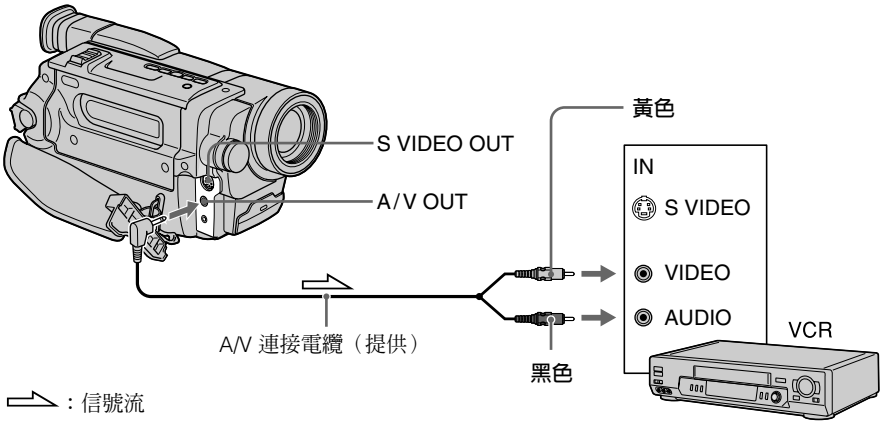

結束複製錄影帶時

同時按攝影機和錄影機上的 ■ 鍵。

為防止複製時影像品質下降

在複製之前，將選單設定中的 EDIT 項目設定爲 ON。

可以在支持以下系統的錄影機上進行編輯：

8 mm 8，Hi8 Hi8，Digital 8 D8，VHS VHS，S-VHS S-VHS，VHSC VHSC，S-VHSC S-VHSC，Betamax β，ED Betamax ED Beta，mini DV Mini DV，或 DV DV

如果錄影機是立體聲道類型

將附帶的 A/V 連接電纜的音頻插頭連接至錄影機的左（白色）輸入插孔。

如果錄影機有 S 視頻插孔

用 S 視頻電纜（選購）進行連接以獲得最佳品質的熒幕畫面。
在這種連接中，不需要連接 A/V 連接電纜的黃色（視頻）插頭。
將 S 視頻電纜（選購）連接至攝影機和錄影機上的 S 視頻插孔。

輕鬆地複製錄影帶 — 輕鬆複製

連接了錄影機時，錄影機的複製可以通過攝影機簡單地控制。
您可從存儲在攝影機中的八種預設標題和兩種自定義標題中選擇一種，這些標題在“自作標題”（p. 44）中進行了描述。爲標題選擇所需的顏色，尺寸和背景顏色。

使用輕鬆複製功能

步驟 1 連接錄影機（p. 51 ）。
步驟 2 將錄影機設定至使用攝影機操作（p. 52 至 55 ）。
步驟 3 選擇標題（p. 56 ）。
步驟 4 選擇複製方式（p. 57 ）。
步驟 5 進行輕鬆複製（p. 58 ）。

如果您再次使用同一臺錄影機進行複製，您可以跳過步驟 2。
如果您不需要插入標題，您可以跳過步驟 3。

步驟 1：連接錄影機

按第 49 頁圖中所示連接設備。

可以在支持以下系統的錄影機上進行編輯：
8 mm 8，Hi8 Hi8，Digital 8 8，VHS VHS，S-VHS S VHS，VHSC VHS C，
S-VHSC S VHS C，Betamax β，ED Betamax ED Beta，mini DV Mini DV，或 DV DV

如果錄影機有 S 視頻插孔
用 S 視頻電纜（選購）進行連接以獲得最佳品質的熒幕畫面。
在這種連接中，不需要連接 A/V 連接電纜的黃色（視頻）插頭。
將 S 視頻電纜（選購）連接至攝影機和錄影機上的 S 視頻插孔。

步驟 2：將錄影機設定至使用攝影機操作

您可以通過無線遙控方式控制錄影機。

(1) 設定模式以取消錄影機上的錄影暫停

① 將攝影機上的 POWER 開關設定於 PLAYER 位置。
② 打開錄影機的電源，然後將輸入選擇器設定於 LINE 位置。
當您連接攝影機時，請將其電源開關設定於 VTR/VCR 位置。
③ 按 EASY DUBBING 鍵顯示選單。
④ 轉動 SEL/PUSH EXEC 撥盤選擇 SETUP，然後按此撥盤。
⑤ 轉動 SEL/PUSH EXEC 撥盤選擇 PAUSE MODE，然後按此撥盤。
⑥ 轉動 SEL/PUSH EXEC 撥盤選擇模式以取消錄影機上的錄影暫停，然後按此撥盤。

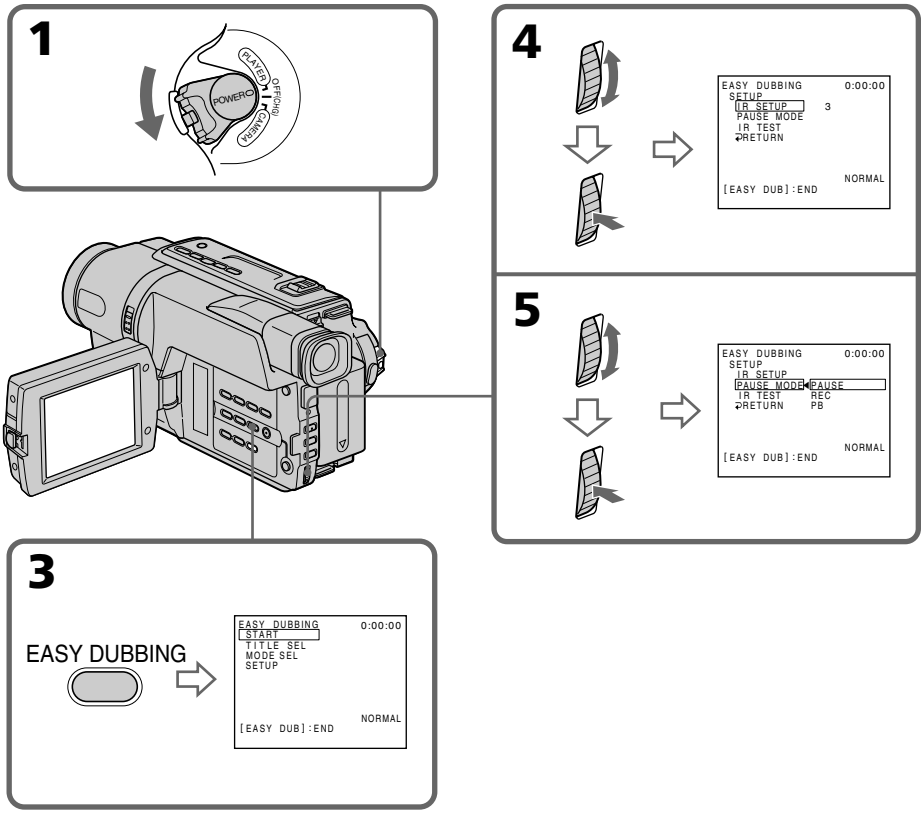

用於取消錄影機上錄影暫停的鍵

這些鍵依錄影機而異。若要取消錄影暫停：
－若取消錄影暫停的鍵是 ❚❚，選擇 PAUSE。
－若取消錄影暫停的鍵是 ●，選擇 REC。
－若取消錄影暫停的鍵是 ►，選擇 PB。

(2) 設定 IR SETUP 代碼

① 轉動 SEL/PUSH EXEC 撥盤選擇 IR SETUP，然後按此撥盤。

② 轉動 SEL/PUSH EXEC 撥盤選擇錄影機的 IR SETUP 代碼，然後按此撥盤。

查看“關於 IR SETUP 代碼”（第 54 頁）中的代碼。

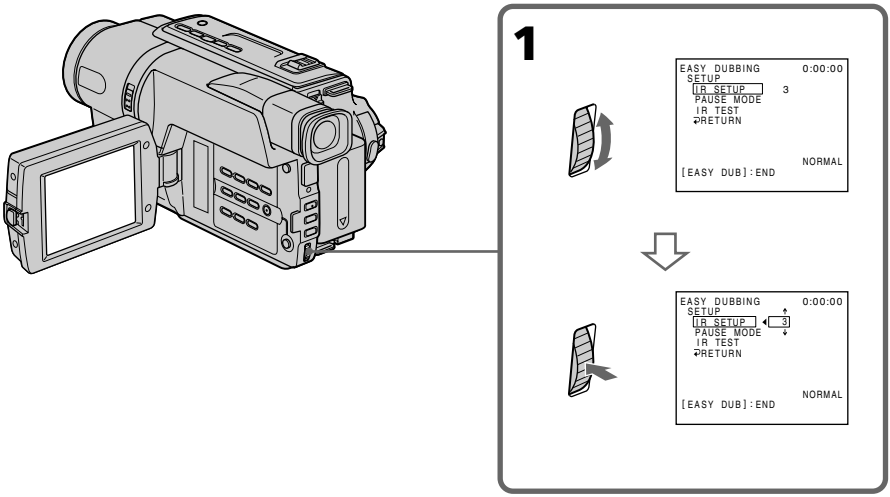

關於 IR SETUP 代碼

IR SETUP 代碼儲存在攝影機的記憶體內。務必根據錄影機設定正確的代碼。預設設定爲代碼數字 3。

廠家	IR SETUP 代碼
Sony	1, 2, 3, 4, 5, 6
Admiral (M. Wards)	89
Aiwa	80, 47, 54
Akai	49, 51
Audio Dynamic	21, 35
Bell&Howell (M. Wards)	36
Brocsonic	70, 82, 21
Canon	77, 78
Citizen	47
Craig	73, 47
Curtis Mathis	8, 80, 77
Daewoo	26, 40, 77
DBX	21, 33, 35
Dimensia	8
Emerson	26, 82, 59, 48, 70, 81, 80
Fisher	36, 45, 37, 44
Funai	80
General Electric	8, 77, 32*, 94*, 101
Goldstar/LG	47
GO VIDEO	71
Hitachi	78, 8, 42
HQ	40
Instant Replay	77, 78
JC Penny	77, 42, 8, 36, 21, 33, 35
JVC	21, 12, 13, 14, 33, 35
Kenwood	21, 33, 47, 35
LXI (Sears)	80, 47, 42, 44, 45, 36, 37, 49
Magnavox	83, 78, 77, 17
Marantz	21, 33, 35
Marta	47
Memorex	77, 37
Minolta	42, 8
Mitsubishi/MGA	28, 22, 23, 24, 29

廠家	IR SETUP 代碼
Multitech	23, 80, 32
NEC	21, 33, 35
Olympic	77, 78
Optimus	22
Orion	60
Panasonic	16, 17, 78, 77
Pentax	42, 8
Philco	78, 77, 26, 70
Philips	47, 83, 78, 77
Pioneer	78
Quasar	78, 77, 16, 17, 6
RCA/PROSCAN	8, 42, 16, 77, 83, 7, 40, 41, 78, 78*,101
Realistic	77, 36, 88, 37, 22, 80
Sansui	21
Singer	73
Samsung	94, 41, 32, 24, 32*, 94*, 24*
Sanyo	36, 37, 26, 36, 47
Scott	40, 41, 32, 37, 28, 22, 23, 24
Sharp	89, 88
Shintom	73
Signature 2000 (M. Wards)	80, 89
Sylvania	83, 78, 77, 80
Symphonic	80
Tashiro	47
Tatung	21, 33, 35
Teac	21, 33, 80, 35
Technics	77, 78
Toshiba	40, 7, 49
Wards	89, 88, 37, 95, 47
Yamaha	36, 21, 33, 35
Zenith	95

* 電視機/錄影機分量

IR SETUP 代碼須知

如果錄影機不支持 IR SETUP 代碼，輕鬆複製功能無效。

(3) 將攝影機和錄影機面對面放置

定位攝影機的紅外線發射器，並將其朝向錄影機的遙控感應器。
將兩臺裝置相距約 30 cm 放置，並移開兩臺裝置之間的障礙物。

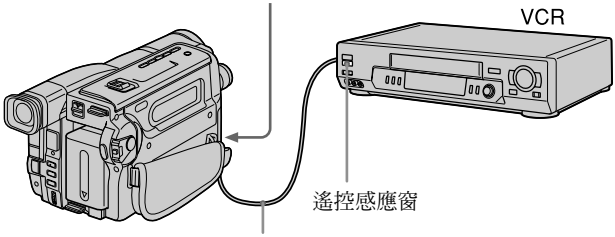

(4) 確認錄影機的操作

① 在錄影機中裝入可錄影的錄影帶，然後設定爲錄影暫停。
② 轉動 SEL/PUSH EXEC 撥盤選擇 IR TEST，然後按此撥盤。
③ 轉動 SEL/PUSH EXEC 撥盤選擇 EXECUTE，然後按此撥盤。
如果錄影機開始錄影，表示設定正確。
結束時，指示改變爲 COMPLETE。

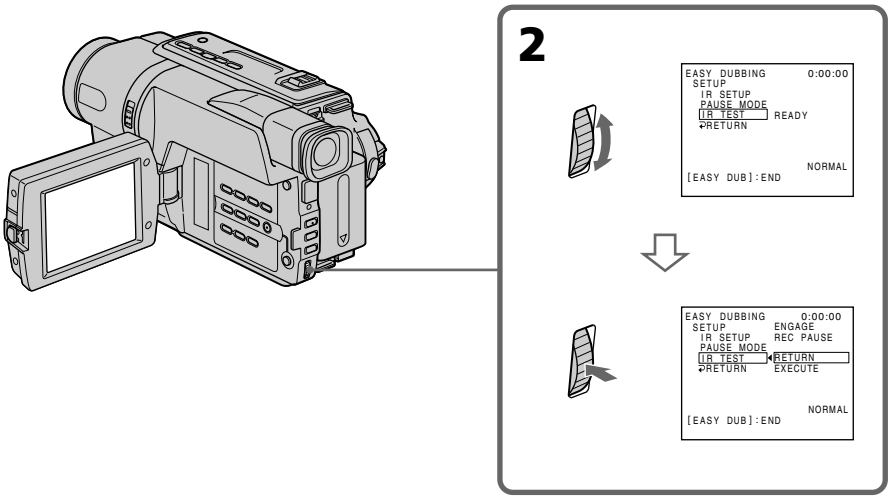

錄影機操作異常時

- 查看“關於 IR SETUP 代碼”中的該代碼後，重新設定 IR SETUP 或 PAUSE MODE。
- 將攝影機放在距離錄影機至少 30 cm 的位置。
- 參閱錄影機的使用說明書。

步驟 3：選擇標題

您可以選擇標題、顏色、尺寸、和背景顏色。
CUSTOM1 和 CUSTOM2 是保存在攝影機中的自訂標題，描述它“自作標題”（p. 44）。

(1) 按 EASY DUBBING 鍵顯示選單。
(2) 轉動 SEL/PUSH EXEC 撥盤選擇 TITLE SEL，然後按此撥盤。
(3) 在選單設定中選擇所需的標題，然後按此撥盤。出現標題顯示。
(4) 如有必要，請改變顏色、尺寸、或背景顏色。
① 轉動 SEL/PUSH EXEC 撥盤選擇顏色、尺寸、或背景顏色，然後按此撥盤。出現項目顯示。
② 轉動 SEL/PUSH EXEC 撥盤選擇所需的項目，然後按此撥盤。
③ 重複步驟 ① 和 ② 直至設計出所需標題。
④ 再次按 SEL/PUSH EXEC 撥盤以完成設定。

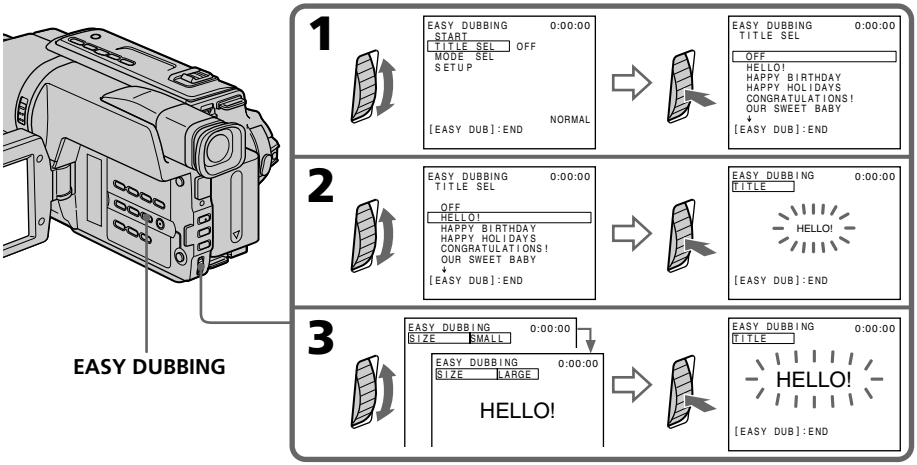

註
您只可以在錄影機錄影帶中輸入標題。

標題設定
- 標題顏色按如下改變：
  WHITE（白）⟷ YELLOW（黃）⟷ VIOLET（紫）⟷ RED（紅）⟷ CYAN（青藍）⟷ GREEN（綠）⟷ BLUE（藍）
- 標題尺寸按如下改變：
  SMALL（小）⟷ LARGE（大）
- 背景顏色按如下改變：
  FADE（漸變）⟷ WHITE（白）⟷ YELLOW（黃）⟷ VIOLET（紫）⟷ RED（紅）⟷ CYAN（青藍）⟷ GREEN（綠）⟷ BLUE（藍）⟷ BLACK（黑）

步驟 4：選擇複製方式

您可以選擇正常錄影(NORMAL)或間隔錄影(PREVIEW)。

(1) 轉動 SEL/PUSH EXEC 撥盤選擇 MODE SEL，然後按此撥盤。

(2) 轉動 SEL/PUSH EXEC 撥盤選擇復製模式，然後按此撥盤。

－NORMAL： 您可以正常地錄製到錄影機內。

－PREVIEW： 您可以按順序將攝影機設定爲自動播放和待機，進行時延複製。

[a]：錄影（錄影機）
[b]：等待時間（錄影機）
[c]：播放時間（攝影機）

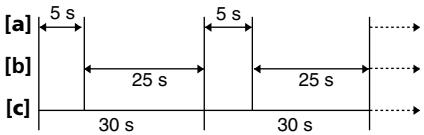

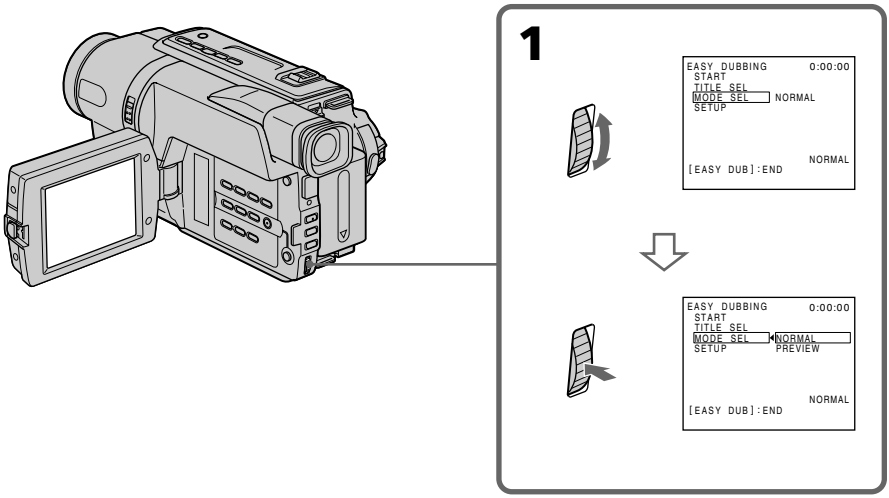

步驟 5：進行輕鬆複製

確認您的攝影機和錄影機都已連接，並且錄影機被設定爲錄影暫停。
當您使用錄影機時，請將其 POWER 開關設定於 VTR/VCR 位置。將攝影機的 POWER 開關設定於 PLAYER 位置。
(1) 轉動 SEL/PUSH EXEC 撥盤選擇 START，然後按此撥盤。
(2) 轉動 SEL/PUSH EXEC 撥盤選擇 EXECUTE，然後按此撥盤。
複製結束時，您的攝影機和錄影機自動停止。

若要在編輯時停止複製
按攝影機上的 ■ 按鍵。

若要退出輕鬆複製功能
您的攝影機在複製完成時停止。然後顯示返回至選單設定中的 START。
按 EASY DUBBING 按鍵退出輕鬆複製功能。

註
如果您在步驟 3 中將背景色彩設定爲 FADE，則視連接的錄影機不同，可能無法正確地顯示影像。

當發生下列情況時您無法在錄影機上錄影：
－錄影帶已用完。
－寫保護片設定爲露出紅色標記。
－IR SETUP 代碼不正確。
－用於取消錄影暫停的按鍵不正確。

在下列情況下液晶顯示屏上出現 NOT READY 顯示：
未執行 START。

用電腦觀看影像
— USB 流式（僅限於 Windows 用戶）

－僅限於 CCD-TRV608

如果您用附帶的 USB 電纜連接攝影機和電腦，您可以在電腦上觀看攝影機上的實況影像和錄製在錄影帶上的影像。此外，如果您將攝影機上的實況影像和錄製在錄影帶上的影像捕獲至電腦，您可以使用電腦軟體對其進行處理和編輯並添加到電子郵件中。

使用 USB 流式功能

- 安裝 USB 驅動程式（p. 60 至 63）。
- 安裝“PIXELA ImageMixer Ver.1.0 for Sony ”（p. 63）。
- 使用“PIXELA ImageMixer Ver.1.0 for Sony ”捕獲影像（p. 63 至 66）。

推薦的電腦環境

作業系統：

Microsoft Windows 98 SE，Windows Me Windows 2000 Professional，Windows XP Home Edition 或 Windows XP Professional （標準安裝）。

但是，以上環境如果是升級作業系統，操作將無法得到保證。

如果使用 Windows 98 ，則無法獲取聲音。

CPU：

至少 500MHz Intel Pentium III 或以上。（推薦使用 800MHz或以上）

應用軟體：

DirectX 8.0a 或更新版本

聲音系統：

16 位元立體聲聲卡和揚聲器

記憶體：

64MB或更大

硬碟：

至少有 200MB 可用硬碟空間用於安裝

建議工作區域要有 1GB 或更多的硬碟空間（依編輯影像的檔案大小而定）

顯示：

4MB VRAM顯像卡，最少 800 ×600 點高彩（16 位元彩色，65 000 色），Direct Draw 顯示驅動程式容量（本產品在 800 ×600 點或更低，256 色或更低時工作將不正常）。

其它：

本產品與 DirectX 技術相容，因此必須安裝 DirectX 。

USB 連接器必須作爲標準提供。

該功能不可用於 Macintosh。

註

- 如果您在一台電腦上同時連接兩個或兩個以上的 USB 設備或使用網絡集線器時，不能確保所述操作。
- 依據同時使用的 USB 設備類型而定，某些設備可能無法操作。
- 我們不能確保在上述所有推薦的電腦環境上的操作。

- Microsoft 和 Windows 是 Microsoft Corporation 在美國和 / 或其他國家的註冊商標。
- Pentium 是 Intel Corporation 的註冊商標或商標。
- 這裡所述的所有其他產品名稱均爲各自公司的商標或註冊商標。
- 此外，此說明書中未提及“™”或“®”。

安裝 USB 驅動程式

在將攝影機與電腦連接前，請在電腦內安裝 USB 驅動程式。USB驅動程式和用於觀看影像的應用軟體包含於隨攝影機提供的 CD-ROM中。

將 USB 電纜連接至電腦前，請務必進行以下操作。
在步驟 8 中連接 USB 電纜。

如果在 USB 驅動程式安裝之前已將電腦連接到您的錄影機上，將使 USB 驅動程式註冊錯誤。請按照第 61 頁上的操作步驟重新安裝 USB 驅動程式。

對於 Windows 98 SE，Windows Me，Windows 2000 Professional 和 Windows XP 用戶
在管理員的許可下登錄。（對於 Windows 2000 Professional 和 Windows XP 用戶）

(1) 打開電腦電源並啓動 Windows。
(2) 將附帶的 CD-ROM 插入電腦的 CD-ROM 磁碟機。出現應用軟體螢幕。
(3) 將光標移動至“USB Driver”並按一下。USB 驅動程式開始安裝。

(4) 根據螢幕訊息安裝 USB 驅動程式。
(5) 將交流電源轉接器連接至攝影機，然後插入牆上電源插座。
(6) 將 POWER 開關設定於 CAMERA 或 PLAYER。
(7) 將選單設定 中的 USB STREAM 設定於 ON（p. 77）。
(8) 插入 CD-ROM 後，用附帶的 USB 電纜將攝影機上的 USB 插孔與電腦上的 USB 接口連接起來。
您的電腦識別攝影機，並啓動 Windows Add Hardware Wizard。

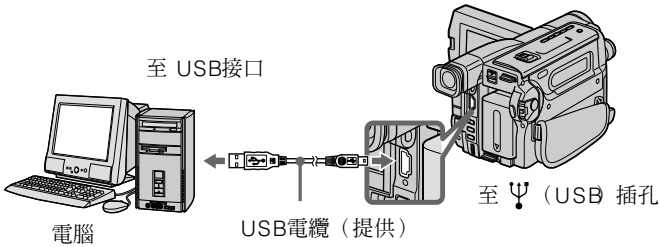

(9) 按照螢幕訊息安裝 Add Hardware Wizard 識別 USB 驅動程式。因爲要安裝三個不同的 USB 驅動程式，Add Hardware Wizard 要啓動三次。確保不要中斷安裝過程的完成。

如果出現“Files Needed”畫面（ Windows 2000 Professional 和 Windows XP 用戶）
將 CD–ROM 放入 CD–ROM 磁碟機，然後選擇“Browse.....”→“My Computer”→“ImageMixer”→“sonyhcb.sys”，並按一下“OK”按鈕。

安裝完成，接著安裝第 63 頁的“PIXELA ImageMixer Ver.1.0 for Sony”。

如果無法安裝 USB 驅動程式

由於在 USB 驅動程式安裝之前已將電腦連接到您的錄影機上，從而導致 USB 驅動程式註冊錯誤。按照下列步驟正確安裝 USB 驅動程式。

步驟 1：移除不正確的 USB 驅動程式

① 打開電腦電源並啓動 Windows。
② 用附帶的 USB 電纜將攝影機上的 USB 插孔連接至電腦的 USB 接口。

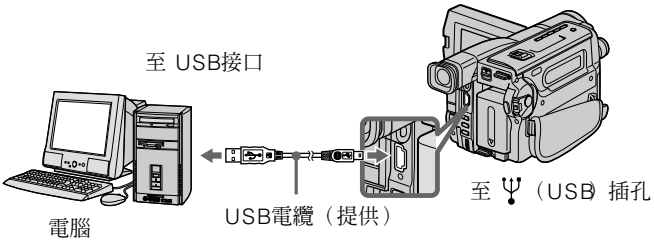

③ 連接交流電源轉接器，並將 POWER 開關設定於 CAMERA 或 PLAYER。

④ 打開電腦的“Device Manager”。

Windows XP：

選擇“Start”→“Control Panel”→“System”→“Hardware”標籤，並按一下“Device Manager”按鈕。

如果“System”不在控制面板上，出現“Pick a Category”螢幕。此時請按一下“Switch to Classic View”。

Windows 2000 Professional：

選擇“My Computer”→“Control Panel”→“System”→“Hardware”標籤，並按一下“Device Manager”按鈕。

Windows 98 SE/Windows Me：

選擇“My Computer”→“Control Panel”→“System”，並按一下“Device Manager”按鈕。

⑤ 選擇有下划線的設備，並將其刪除。

Windows 98 SE

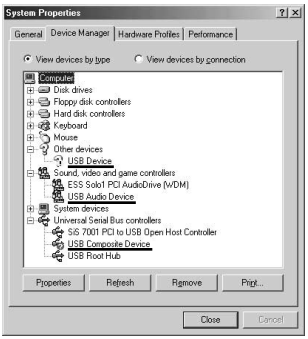

Windows Me

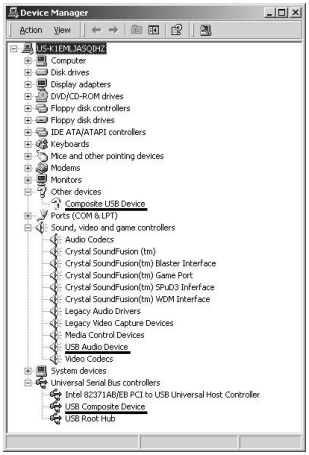

Windows 2000 Professional

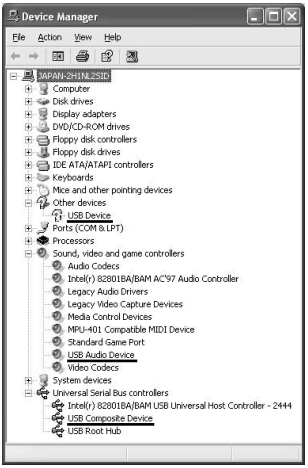

Windows XP

⑥ 將 POWER 開關設定於 OFF（CHG），然後斷開 USB 電纜的連接。
⑦ 重新啓動電腦。

步驟 2：安裝 USB 驅動程式

完成第 60 頁中“安裝 USB 驅動程式”所述的全部步驟。

安裝“PIXELA ImageMixer Ver.1.0 for Sony”

將“PIXELA ImageMixer Ver.1.0 for Sony”安裝至電腦內。“PIXELA ImageMixer Ver.1.0 for Sony” 包含於隨攝影機提供的 CD-ROM 中。使用“PIXELA ImageMixer Ver.1.0 for Sony”可以讓您在電腦上方便地觀看攝影機中的視頻資料。

對 Windows 2000 Professional 用戶

在特權用戶或管理員的許可下登錄。

對 Windows XP 用戶

在管理員的許可下登錄。

(1) 打開電腦電源並啓動 Windows。
使用電腦時，請關閉所有正在運行的應用程式。

(2) 將附帶的 CD-ROM 插入電腦的 CD-ROM 磁碟機。
出現應用軟體螢幕。
若未出現應用軟體螢幕，按二下“My Computer”然後按二下“ImageMixer”（CD-ROM Drive）。應用軟體螢幕片刻後出現。

(3) 將光標移至“PIXELA ImageMixer”並按一下。
出現語言選擇對話方塊。

(4) 選擇用於安裝的語言。

(5) 按照螢幕訊息安裝。

請按螢幕指示安裝 DirectX。將安裝 DirectX 8.0。

用“PIXELA ImageMixer Ver.1.0 for Sony”捕獲影像

對 Windows 2000 Professional 用戶

在特權用戶或管理員的許可下登錄。

對 Windows XP 用戶

在管理員的許可下登錄。

觀看影像

觀看錄製在錄影帶上的影像

(1) 打開電腦電源並啓動 Windows。

(2) 將附帶的 USB 電纜的一端連接至攝影機上的 USB 插孔另一端連接至電腦上的 USB 接口。

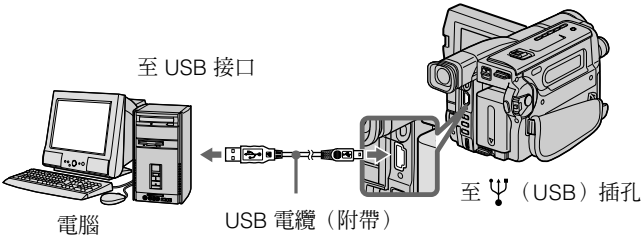

(3) 將交流電源轉接器連接至攝影機並在攝影機中裝入錄影帶。

(4) 將 POWER 開關設定於 PLAYER。

(5) 將選單設定中 的 USB STREAM 設定於 ON（p. 71）。

(6) 在視窗中選擇“Start”→“Program”→“Pixela”→“ImageMixer”→“PIXELA ImageMixer Ver.1.0 for Sony”。

(7) 按一下啓動螢幕左邊的輸入方式按鈕。

(8) 選擇 。

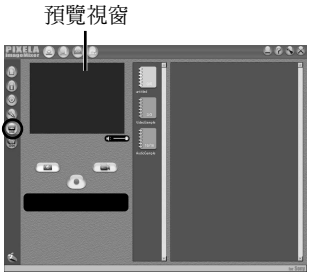

(9) 開始播放攝影機內的錄影帶。錄製在錄影帶中的影像出現在電腦預覽視窗內。

觀看來自攝影機中的實況影像

(1) 執行第 64 頁的步驟 **(1)** – **(2)**，然後將交流電源轉接器連接至攝影機後再連接至牆上電源插座。

(2) 將 POWER 開關設定於 CAMERA。

(3) 執行第 64 頁的步驟 **(5)** – **(8)**
來自攝影機的實況影像出現在預覽視窗內。

捕獲影像

捕獲靜止影像

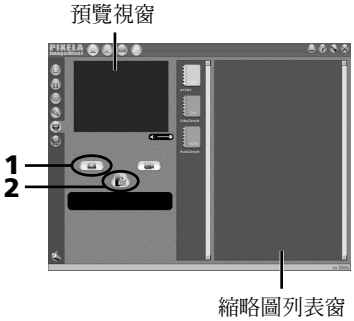

(1) 選擇 。

(2) 用預覽視窗在捕獲位置按一下 。被捕獲的影像出現在縮略圖列表窗內。

捕獲移動影像

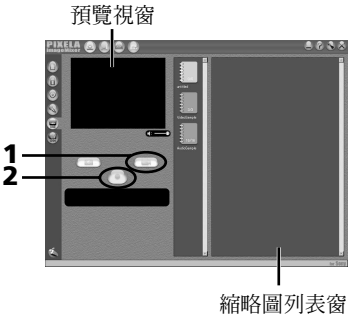

(1) 選擇 。

(2) 用預覽視窗在捕獲起始位置按一下 並在捕獲停止位置按一下 。被捕獲的影像出現在縮略圖列表窗內。

註

- 通過 USB 連接用電腦觀看影像時，可能會出現下列情況，但並非意味著故障：
  －影像可能波動。
  －影像中含有雜波等。
  －如果來自攝影機的影像訊號與電視機的彩色系統不同，影像無法正確顯示。
- 裝有錄影帶的攝影機處於待機狀態時，5 分鐘後錄影機自動關閉。
- 當攝影機處於待機狀態且無錄影帶裝入時，建議將選單設定中的 DEMO MODE 設定於 OFF。
- 攝影機液晶顯示屏內的指示不會出現在捕獲至電腦的影像內。

若影像資料無法通過 USB 連接傳送

由於在 USB 驅動程式安裝之前已將電腦連接到您的錄影機上，因而導致 USB 驅動程式註冊錯誤。按照 60 頁所述步驟正確安裝 USB 驅動程式。

若發生任何問題

請關閉所有正在運行的應用程式，然後重新啓動。

退出應用程式後，請執行下列操作：

－斷開 USB 電纜的連接
－開啓 / 關閉電源

參閱“PIXELA ImageMixer Ver.1.0 for Sony”線上幫助（使用說明書）

“PIXELA ImageMixer Ver.1.0 for Sony”隨線上幫助（使用說明書）附帶。

(1) 按一下螢幕右上角的 ? 鍵。
出現 ImageMixer's 的說明書螢幕。

(2) 您可以從目錄中訪問所需標題。

若要關閉線上幫助

按一下“ImageMixer's Manual”螢幕右上角的 ☒。

如果您有任何有關“PIXELA ImageMixer Ver.1.0 for Sony”的疑問

ImageMixer Ver.1.0 for Sony 爲 PIXELA 公司的商標。您可以在“http://www.imagemixer.com”網站查看資訊。

使用電腦時注意

與電腦通訊

從掛起、重新開始或睡眠中恢復後，錄影機與電腦之間的通訊可能無法恢復。

改變選單設定

用 SEL/PUSH EXEC 撥盤選擇選單項目來改變選單設定中的方式設定。部分出廠設定可以改變。請先選擇圖標，然後選擇選單項目，最後選擇方式。

(1) 在 CAMERA 或 PLAYER 狀態按 MENU 鍵。

(2) 轉動 SEL/PUSH EXEC 撥盤選擇所需的圖標，然後按撥盤設定。

(3) 轉動 SEL/PUSH EXEC 撥盤選擇所需的項目，然後按撥盤設定。

(4) 轉動 SEL/PUSH EXEC 撥盤選擇所需的方式，然後按撥盤設定。

(5) 若還要改變其他項目，選擇 ↩ RETURN 並按撥盤，然後重複步驟 2 至 4。

關於詳細說明，請參見“選擇各項目的方式設定”（p. 68）。

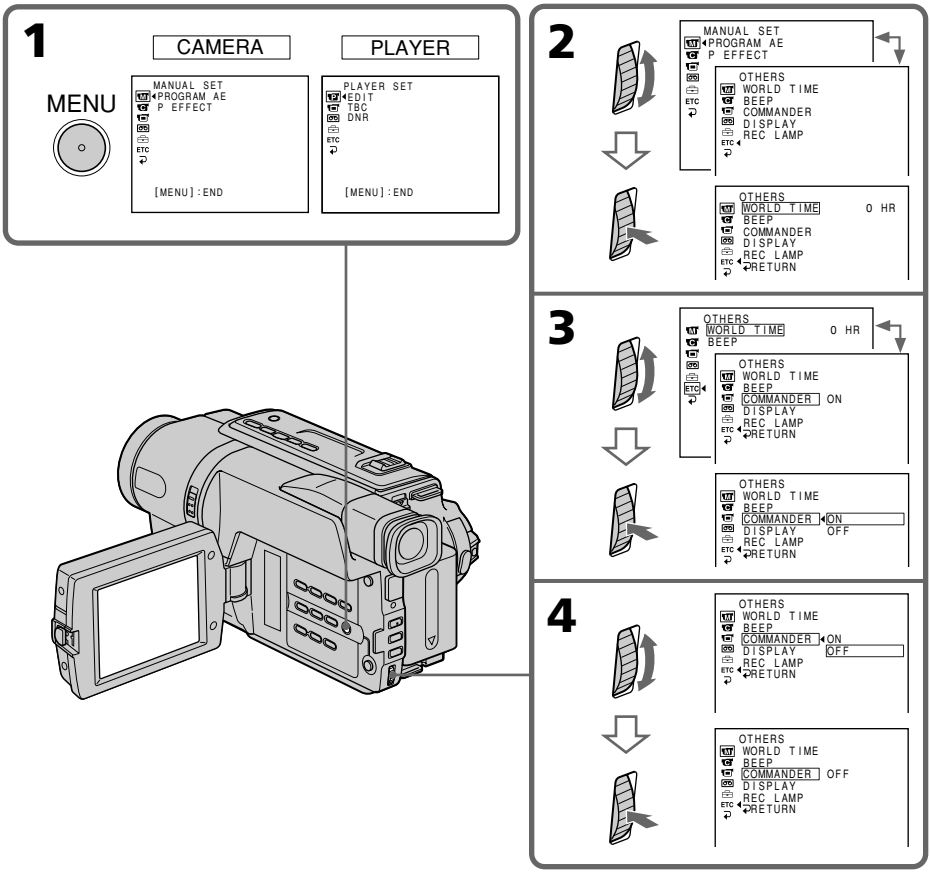

要使選單顯示消失

按 MENU 鍵。

選單項目以下列圖標顯示：

- MANUAL SET
- CAMERA SET
- PLAYER SET
- LCD/VF SET
- TAPE SET
- SETUP MENU
- OTHERS

根據攝影機的機型

選單畫面可能與本說明書中的不同。

選擇各項目的方式設定 ● 爲出廠設定。

選單項目根據 POWER 開關的位置而異。
顯示屏上僅顯示此刻可以操作的項目。

圖標 / 項目	方式	含義	POWER 開關位置
PROGRAM AE	——	適應您所指定的拍攝要求。（p. 38）	CAMERA
P EFFECT	——	在影像上添加宛若在電影中或電視上的特殊效果。（p. 37）	CAMERA
D ZOOM	● OFF	如果設定至 OFF，則數位變焦取消並進行 20 倍以內的變焦。	CAMERA
	40× 560×	如果設定至 40×/560×，則啓動數位變焦。進行 20 倍以上至 40×/560× 的數位變焦。（p. 22）（僅限於 CCD-TRV408/TRV608）	
	● OFF	如果設定至 OFF，則數位變焦取消。進行 20 倍以內的變焦。	
	40× 460×	如果設定至 40×/460×，則啓動數位變焦。進行 20 倍以上至 40×/460× 的數位變焦。（p. 22）（僅限於 CCD-TRV108/TRV308）	
	● OFF	如果設定至 OFF，則數位變焦取消。進行 20 倍以內的變焦。	
	40× 450×	如果設定至 40×/450×，則啓動數位變焦。進行 20 倍以上至 40×/450× 的數位變焦。（p. 22）（僅限於 CCD-TRV107）	
16:9WIDE	● OFF	—	CAMERA
	CINEMA	以 CINEMA 方式攝影。（p. 33）	
	16:9FULL	以 16:9FULL 方式攝影。	
STEADYSHOT*	● ON	補償攝影機的抖動。	CAMERA
	OFF	取消穩定拍攝功能。使用三腳架拍攝靜物時獲得自然的影像。	
N.S.LIGHT	● ON	使用夜間攝影燈功能。（p. 26）	CAMERA
	OFF	取消夜間攝影燈功能。	

關於穩定拍攝功能*

- 穩定拍攝功能無法校正攝影機的過度抖動。
- 安裝轉換鏡頭（選購）可能影響穩定拍攝功能。
- 穩定拍攝功能在 16:9FULL 方式不起作用。如果在選單設定中將 STEADYSHOT 項目設定爲 ON，則 "✋" 指示閃爍。

若取消穩定拍攝功能*

穩定拍攝關閉指示"✋OFF"出現。攝影機防止對抖動進行過度補償。

* 僅限於 CCD-TRV308/TRV408/TRV608

圖標 / 項目	方式	含義	POWER 開關位置
EDIT	● OFF	—	PLAYER
	ON	在編輯中減小影像變形。	
TBC	● ON	校正抖動。	PLAYER
	OFF	不校正抖動。在播放複製的錄影帶和錄有電視遊戲或類似裝置的信號之錄影帶時，將 TBC 設定爲 OFF。	
TBC 表示"Time Base Corrector（時基校正器）。"			
DNR	● ON	減小影像雜波。	PLAYER
	OFF	影像中有極多運動時減少明顯的餘像。	
DNR 表示"Digital Noise Reduction（數位減噪）。"			

關閉電源後 5 分鐘以上

"EDIT"項目恢復到預先設定。

即使取出電池，其他選單項目仍然保留在記憶體中。

圖標 / 項目	方式	含義	POWER 開關位置
LCD BRIGHT	——	轉動 SEL/PUSH EXEC 撥盤調整下圖所示條棒以調整液晶顯示屏的色彩。 變暗 ◀▶ 變亮	PLAYER CAMERA
LCD B.L.	● BRT NORMAL	將液晶顯示屏的亮度設定爲普通。	PLAYER CAMERA
	BRIGHT	增加液晶顯示屏的亮度。	
LCD COLOR	——	轉動 SEL/PUSH EXEC 撥盤調整下圖所示條棒以調整液晶顯示屏的色彩。 變暗 ◀▶ 變亮	
VF B.L.*	● BRT NORMAL	將取景器亮度設定爲普通。	PLAYER CAMERA
	BRIGHT	使取景器螢幕變亮。	

關於 VF B.L.* 和 LCD B.L.

- 選擇 BRIGHT 時，攝影中電池壽命縮短約 10%。
- 使用充電式電池以外的電源時，本機會自動選擇 BRIGHT。

* 僅限於 CCD-TRV107/TRV308/TRV408/TRV608

圖標 / 項目	方式	含義	POWER 開關位置
REC MODE	● SP	以 SP（標準放影）方式攝影。	CAMERA
	LP	攝影時間比 SP 方式增加 2 倍。	
ORC TO SET	——	自動調節攝影狀態，以獲得最佳攝影效果。按 START/STOP 鍵開始調整。攝影機用約 10 秒鐘時間檢查錄影帶的狀況，然後返回到待機狀態。	CAMERA
ORC 表示“Optimizing the Recording Condition（優化攝影條件）。”			
REMAIN	● AUTO	顯示錄影帶剩餘量指示棒如下： –打開攝影機並計算錄影帶剩餘量後約 8 秒鐘。 –裝入錄影帶並計算錄影帶剩餘量後約 8 秒鐘。 –在 PLAYER 方式按 ► 鍵後約 8 秒鐘。 –按 DISPLAY 鍵顯示螢幕指示後約 8 秒鐘。 –在 PLAYER 方式快進、快退錄影帶或影像查找期間。	PLAYER CAMERA
	ON	始終顯示錄影帶剩餘指示棒。	

關於 LP 方式

- 在本攝影機上以 LP 方式拍攝的錄影帶最好在本攝影機上播放。在其他攝影機或錄影機上播放時，影像或聲音可能出現雜波或噪音。
- 以 LP 方式拍攝時，建議使用 Sony 錄影帶以便獲得攝影機的最多輸出。
- 若在一盤錄影帶上以 SP 和 LP 兩種方式拍攝，或以 LP 方式拍攝某些場面，播放的影像可能會失真。
- 在本攝影機上播放在其他攝影機或錄影機上以 LP 方式錄製的錄影帶時，也可能出現噪音。
- 用本攝影機以 LP 方式在錄影帶上攝影時，攝影以標準 8 mm 系統進行。

關於 ORC 設定

- 每次退出錄影帶，ORC 設定將被取消。若有必要，請設置此設定。
- 不能在露出紅色標誌的錄影帶上使用此設定。（即錄影帶爲寫保護）
- 設定 ORC TO SET 時，錄影帶上出現約 0.1 秒鐘的未攝影部分。但請注意，當從該部分連續拍攝時，該未攝影部分從錄影帶上消失。
- 爲檢查是否已設定了 ORC 設定，在選單設定中選擇 ORC TO SET 項目。若 ORC TO SET 已經設定，則顯示“ORC ON”。

圖標 / 項目	方式	含義	POWER 開關位置
CLOCK SET	——	設定日期或時間。（p. 16）	CAMERA
AUTO DATE	● ON	攝影開始 10 秒鐘後記錄日期。	CAMERA
	OFF	取消自動日期功能。	
USB STREAM	● OFF	關閉 USB 流式功能。	PLAYER CAMERA
	ON	啓動 USB 流式功能。	
LTR SIZE	● NORMAL	以普通尺寸顯示所選的選單項目。	PLAYER CAMERA
	2×	以普通尺寸的兩倍顯示所選的選單項目。	
LANGUAGE	● ENGLISH	用英語顯示以下資訊指示：分，STBY，REC，VOL，END SEARCH 和 START。	PLAYER CAMERA
	FRANÇAIS	用法語顯示資訊指示。	
	ESPAÑOL	用西班牙語顯示資訊指示。	
	PORTUGUÊS	用葡萄牙語顯示資訊指示。	
	中文	用中文顯示資訊指示。	
	한국어	用韓文顯示資訊指示。	
DEMO MODE	● ON	使演示出現。	CAMERA
	OFF	取消演示方式。	

關於 DEMO MODE

- 攝影機內裝有錄影帶時，不能選擇 DEMO MODE。
- 出廠時，DEMO MODE 被設定於 STBY（待機），在未裝錄影帶的狀態下將 POWER 開關設定於 CAMERA 位置約 10 分鐘後，演示開始。
  若要取消演示，請裝入錄影帶、將 POWER 開關設定於除 CAMERA 以外的位置或將 DEMO MODE 項目設定爲 OFF。
- 當 NIGHTSHOT 開關設定於 ON 位置時，“NIGHTSHOT”指示出現在顯示屏上，這時不能在選單設定中選擇 DEMO MODE 項目。

圖標 / 項目	方式	含義	POWER 開關位置
ETC **WORLD TIME**	——	將時鐘設定爲當地時間。轉動 SEL/PUSH EXEC 撥盤設定時差。時鐘按照已設定的時差改變。若將時差設定爲 0，則時鐘恢復到原來的設定時間。	CAMERA
BEEP	● MELODY	在攝影機開始 / 停止攝影或發生異常情況時，發出旋律	PLAYER CAMERA
	NORMAL	發出嗶音代替旋律	
	OFF	取消旋律和嗶音	
COMMANDER*	● ON	使用攝影機附帶的遙控器	PLAYER CAMERA
	OFF	關閉遙控接收功能，以避免由其他錄影機的遙控器引起遙控誤操作	
DISPLAY	● LCD	在液晶顯示屏和取景器中出現顯示	PLAYER CAMERA
	V-OUT/LCD	在電視機螢幕、液晶顯示屏和取景器中出現顯示	
REC LAMP	● ON	攝影時點亮攝影機前面的攝影指示燈	CAMERA
	OFF	關閉攝影指示燈使被攝對象不知道正在攝影	

關閉電源後超過 5 分鐘

“COMMANDER”* 項目恢復至出廠設定。
即使取出電池，其他選單項目也仍然保持在記憶體中。

拍攝特寫畫面

當 REC LAMP 設定於 ON 時，如果靠近被攝物體，攝影機前的紅色攝影燈會在被攝物體上反射。此時，建議將 REC LAMP 設定於 OFF。

* 僅限於 CCD-TRV107/TRV408

故障類型及其對策

如果在使用攝影機時遇到任何問題，請利用下表進行檢修。若問題得不到解決，請斷開電源並與 Sony 經銷店或當地的 Sony 委託維修中心聯繫。如果“C:□□:□□”出現在液晶顯示屏上，則自檢顯示功能工作了。參見第 77 頁。

攝影狀態下

狀況	原因及解決方法
START/STOP鍵不起作用。	• POWER 開關被設定在 OFF（CHG）或 PLAYER 位置。 ➔ 將其設定於 CAMERA 位置。（p. 19） • 錄影帶走到頭了。 ➔ 倒回錄影帶或使用新錄影帶。（p. 18，29） • 錄影帶上的寫保護片位於露出紅色標記的位置。 ➔ 使用新錄影帶或推回寫保護片。（p. 18） • 錄影帶粘到磁鼓上了（濕氣凝結）。 ➔ 退出錄影帶並將攝影機擱置 1 小時以上使其恢復。（p. 84）
電源切斷了。	• 在 CAMERA 狀態下操作時，攝影機處於待機狀態的時間超過了 5 分鐘。 ➔ 將 POWER 開關設定於 OFF（CHG）位置後再重新設定於 CAMERA 位置。（p. 19） • 充電式電池耗盡或即將耗盡。 ➔ 裝入已完全充電的充電式電池。（p. 11，12）
取景器螢幕上的影像不清晰。	• 取景器鏡頭未調好。 ➔ 調整取景器鏡頭。（p. 23）
穩定拍攝功能失效。*	• 選單設定中的 STEADYSHOT 項目被設定爲 OFF。 ➔ 將其設定爲 ON。（p. 68） • 寬螢幕模式設定爲 16:9FULL。 ➔ 將其設定爲 OFF。（p. 68）
自動聚焦功能失效。	• 設定爲手動聚焦模式。 ➔ 按 FOCUS 返回自動聚焦模式。（p. 41） • 攝影條件不適合於自動聚焦。 ➔ 調節到手動聚焦。（p. 41）
⊗ 指示在取景器中閃爍。	• 視頻磁頭可能髒了。 ➔ 用 Sony V8-25CLD 清潔帶（選購）清潔磁頭。（p. 85）
取景器中不出現影像。	• 液晶顯示面板打開著。 ➔ 關閉液晶顯示面板。（p. 20）
拍攝黑暗背景前的燈光或燭光等物體時，出現豎條。	• 拍攝對象和背景之間對比度太大。攝影機並未發生故障。
拍攝極亮的物體時出現豎條。	• 攝影機並未發生故障。

（接下頁）

狀況	原因及解決方法
一個來歷不明的影像出現在顯示屏上。	• 若在未插入錄影帶的狀態下將 POWER 開關設定於 CAMERA 或 DEMO MODE 位置後經過了 10 分鐘，攝影機會自動開始演示。 ➔ 插入錄影帶，演示即停止。也可以取消 DEMO MODE。（p. 71）
拍攝的影像色彩不正或不自然。	• NIGHTSHOT 開關設定在 ON 位置。 ➔ 將其設定於 OFF 位置。（p. 26）
影像太亮，被攝對象不出現在顯示屏上。	• 在明亮處將 NIGHTSHOT 開關設定於 ON 位置了。 ➔ 將其設定於 OFF 位置或在黑暗處使用夜間攝影功能。（p. 26） • 逆光功能正在工作。 ➔ 將其取消。（p. 25）
拍攝電視機螢幕或電腦螢幕時，出現黑色橫條。*	• 在選單設定中將 STEADYSHOT 項目設定爲 OFF。（p. 68）。

* 僅限於 CCD-TRV308/TRV408/TRV608

放影狀態下

狀況	原因及解決方法
按錄影帶控制鍵後錄影帶不走動。	• POWER 開關被設定於 CAMERA 或 OFF（CHG）位置。 ➔ 將其設定於 PLAYER 位置。（p. 29）
放影鍵不起作用。	• 錄影帶走到頭了。 ➔ 倒回錄影帶。（p. 29）
播放的影像不清晰或不出現。	• 電視機的視頻頻道未調好。 ➔ 進行調整。（p. 32） • 選單設定中的 EDIT 項目設定爲 ON。 ➔ 將其設定爲 OFF。（p. 69） • 視頻磁頭可能髒了。 ➔ 用 Sony V8-25CLD 清潔帶（選購）清潔磁頭。（p. 85）
播放錄影帶時聽不到聲音或聲音很低。	• 音量調到了最小。 ➔ 打開液晶顯示面板並按 VOLUME+ 鍵。（p. 29）

攝影和放影狀態下

狀況	原因及解決方法
電源無法打開。	• 未裝入充電式電池，或電池耗盡了或即將耗盡。 ➔ 裝入充好電的充電式電池。（p. 11，12） • 交流電源轉接器未連接到交流電源插座。 ➔ 將交流電源轉接器連接到交流電源插座。（p. 15）

狀況	原因及解決方法
結尾搜索功能失效。	• 攝影後退出了錄影帶。 • 還未在錄影帶上攝影。
充電式電池電力消耗快。	• 工作溫度太低。 • 充電式電池未完全充電。 ➔ 對充電式電池重新完全充電。（p. 11，12） • 充電式電池電力完全耗盡，而且不能再充電了。 ➔ 用新的充電式電池更換。（p. 11）
電池剩餘指示未指示正確的時間。	• 充電式電池長時間在極熱或極冷的環境下使用。 • 充電式電池電力完全耗盡，而且不能再充電了。 ➔ 用新的充電式電池更換。（p. 11） • 充電式電池未完全充電。 • 電池剩餘時間出現偏差。 ➔ 對充電式電池重新完全充電。（p. 11，12）
雖然電池剩餘指示表示充電式電池還有足夠的電力供操作，但電源斷開。	• 電池剩餘時間出現偏差。 ➔ 重新對電池進行完全充電，以使電池剩餘指示正確。（p. 11，12）
不能從錄影帶艙中取出錄影帶。	• 電源斷開了。 ➔ 將其連接好。（p. 11，15） • 充電式電池耗盡了。 ➔ 使用充好電的充電式電池。（p. 11，12）
💧 和 ⏏ 指示閃爍，除退帶之外的所有功能都不起作用。	• 發生了濕氣凝結。 ➔ 取出錄影帶，並將攝影機擱置 1 小時以上使其恢復。（p. 84）
錄影帶剩餘指示沒有顯示。	• 在選單設定中 REMAIN 項目被設定在 AUTO 位置。 ➔ 將其設定在 ON 位置以便總能顯示錄影帶剩餘指示。（p. 70）

其他

狀況	原因及解決方法
輕鬆複製功能無效。	• 您的錄影機和 / 或攝影機未正確設定。 ➔ 確認錄影機的輸入選擇器設定於 LINE 位置。以及確認攝影機的電源開關設定於 VTR/VCR 位置。（p. 51） • IR SETUP 代碼或 PAUSE MODE 未正確設定。 ➔ 請根據錄影機選擇正確的 IR SETUP 代碼和 PAUSE MODE。然後用 IR TEST 功能確認錄影機的操作（p. 52 至 55）。

（接下頁）

狀況	原因及解決方法
您無法安裝 USB 驅動器。*1)	• 在安裝 USB 驅動器之前，您用 USB 電纜將攝影機連接到了電腦，所以電腦無法識別驅動器。 ➔ 卸載無法識別的驅動器，然後重新安裝。（p. 60）
USB 流式功能不起作用。*1)	• 未正確安裝 USB 驅動程式。 ➔ 移除未被識別的驅動程式，然後重新安裝該驅動程式（p. 61 至 63）。 • 電腦的作業系統是 Windows 98 或更早的系統。 • 啓動應用軟體前未連接 USB 電纜。 ➔ 請在啓動應用軟體前連接 USB 電纜。（p. 63）
攝影機附帶的遙控器不起作用。*2)	• 選單設定中的 COMMANDER 項目被設定爲 OFF。 ➔ 將其設定爲 ON。（p. 72） • 有物體擋住了紅外線。 ➔ 移開障礙物。 • 電池的 + – 極性未按 + – 標誌正確裝入電池艙。 ➔ 按正確極性裝入電池。（p. 96） • 電池耗盡了。 ➔ 裝入新電池。（p. 96）
未出現日期或時間指示，而出現“--:--:--”顯示。	• 設定日期和時間。（p. 16）
旋律或嗶音響起 5 秒鐘。	• 發生濕氣凝結。 ➔ 取出錄影帶並將攝影機擱置 1 小時以上使其恢復。（p. 84） • 攝影機出問題了。 ➔ 取出錄影帶後再重新裝入，然後操作攝影機。
電源接通著，但所有功能均不起作用。	• 斷開交流電源轉接器的電源線或取出充電式電池，然後在大約 1 分鐘後重新接上或裝入電池並接通電源（p. 19）。若所有功能仍不起作用，請用一尖頭物按 RESET 鍵。（若按 RESET 鍵，包含日期和時間的所有設定均回到預設設定）（p. 95）
在對充電式電池充電時，顯示視窗上無指示燈或指示閃爍。	• 交流電源轉接器斷開了。 ➔ 將其連接好。（p. 15） • 未正確裝入充電式電池。 ➔ 正確地裝入充電式電池。 • 電池故障。 ➔ 請與 Sony 經銷店或當地的 Sony 委托維修中心聯繫。
無法對攝影機內的充電式電池充電。	• POWER 開關未設定於 OFF（CHG）位置。 ➔ 將其設定於 OFF（CHG）位置。

*1) 僅限於 CCD-TRV608
*2) 僅限於 CCD-TRV107/TRV408

自檢顯示

本攝影機具有自檢顯示功能。
此功能在液晶顯示屏上或取景器和顯示窗中以一個 5 位數的代碼（由字母和數字組成）顯示攝影機當前的狀況。
如果顯示了 5 位數的代碼，請查看下面的代碼表。最後的 2 位數（由 □□ 表示）根據攝影機的狀態而異。

液晶顯示屏、取景器或顯示窗

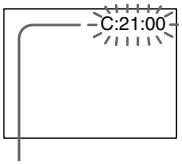

自檢顯示

- C:□□:□□
  您可以自己維修攝影機。
- E:□□:□□
  與 Sony 經銷店或當地的 Sony 委託維修中心聯繫。

5 位數顯示	原因及解決方法
C:04:□□	• 正在使用的充電式電池不是“InfoLITHIUM”充電式電池。 ➔ 請使用“InfoLITHIUM”充電式電池。（p. 81）
C:21:□□	• 發生了濕氣凝結。 ➔ 請取出錄影帶並將攝影機擱置 1 小時以上使其恢復。（p. 84）
C:22:□□	• 視頻磁頭髒了。 ➔ 請用 Sony V8-25CLD 清潔帶（選購）清潔磁頭。（p. 85）
C:31:□□ C:32:□□	• 發生了上述以外的可自己維修的故障。 ➔ 請取出錄影帶後再重新插入，然後操作攝影機。 ➔ 請拔下交流電源轉接器的電源線插頭或取出充電式電池。重新接通電源後再操作攝影機。
E:20:□□ E:61:□□ E:62:□□	• 發生了您無法維修的攝影機故障。 ➔ 請與 Sony 經銷店或當地的 Sony 委託維修中心聯繫。聯繫時，請告知 5 位數代碼。（如：E:61:10）

如果您試了幾次進行檢修，仍然無法解決問題，請與 Sony 經銷店或當地的 Sony 委託維修中心聯繫。

警告指示和資訊

如果顯示屏上出現指示和資訊，請檢查下列事項：
詳細說明請參見括號“（　）”中頁碼上的內容。

警告指示

視頻磁頭髒了
慢速閃爍：
– 需要用 Sony V8-25CLD 清潔帶（選購）清潔磁頭（p. 85）。

充電式電池耗盡或即將耗盡
慢速閃爍：
– 充電式電池即將耗盡。（p. 12）
根據情況、使用環境或充電式電池，有時即使電池尚有 5～10 分鐘的電池剩餘量，警告指示也可能會閃爍。
快速閃爍：
– 充電式電池已耗盡。
– 電池完全耗盡而且無法重新充電。

自檢顯示（p. 77）

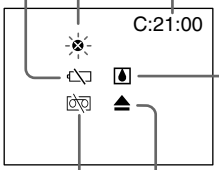

發生了濕氣凝結[*1)]
快速閃爍：
– 退出錄影帶，關閉攝影機電源，並將攝影機的錄影帶艙打開擱置約 1 小時。（p. 84）

錄影帶警告指示
慢速閃爍：
– 錄影帶快走到頭。
– 未裝入錄影帶。[*1)]
– 錄影帶上的寫保護片被推開（露出紅色）。[*1)]（p. 18）
快速閃爍：
– 錄影帶已走到頭。[*1)]

需要退出錄影帶[*1)]
慢速閃爍：
– 錄影帶上的寫保護片被推開（露出紅色）。（p. 18）
快速閃爍：
– 發生濕氣凝結。（p. 84）
– 錄影帶已走到頭。
– 自檢顯示功能啓動。（p. 77）

錄影帶 / 充電式電池警告指示[*2)]
慢速閃爍：
– 電池即將耗盡。
– 錄影帶快走到頭。
快速閃爍：
– 充電式電池已耗盡。
– 錄影帶已走到頭。[*1)]

*1) 可聽到旋律或嗶音。
*2) 此指示僅出現在取景器中。

警告資訊

• CLOCK SET	設定日期和時間。（p. 16）
• FOR “InfoLITHIUM” BATTERY ONLY	使用“InfoLITHIUM”充電式電池。（p. 81）
• NO TAPE*1)	裝入錄影帶。
• TAPE END*1)	錄影帶播放完畢。
• CLEANING CASSETTE*2)	視頻磁頭髒了。（p. 85）
• START/STOP KEY	按 START/STOP 鍵啓動 ORC 設定。此資訊以白色顯示（p. 70）。
• ORC	ORC 設定正在工作。此資訊以白色顯示（p. 70）。

*1) 可聽到旋律或嗶音。

*2) ⊗ 指示和“ CLEANING CASSETTE”資訊相繼出現在顯示屏上。

關於錄影帶

選擇錄影帶類型

本攝影機可以使用 Hi8 Hi8 和標準 8 mm 8 兩種錄影帶。使用 Hi8 Hi8 錄影帶時，攝影和放影以 Hi8 Hi8 系統進行。使用標準 8 mm 8 錄影帶時，攝影和放影以標準 8 mm 8 系統進行。
但是，以 LP 方式在 Hi8 Hi8 錄影帶上攝影，則攝影以標準 8 mm 8 系統進行。
如果在本攝影機上播放在其他錄影機上錄製的錄影帶，放影方式根據錄影帶所錄製的格式自動選擇。

本 Hi8 Hi8 系統是標準 8 mm 8 系統的擴展，開發用於產生更高品質的影像。
不能在除 Hi8 錄影機 / 放影機以外的其他錄影機 / 放影機上正確播放以 Hi8 Hi8 系統錄製的錄影帶。

8 是商標。
Hi8 是商標。

放影時

放影方式（SP/LP）和系統，Hi8 Hi8 或標準 8 mm 8 根據錄影帶攝影時的格式被自動選擇。但以 LP 方式攝影的影像品質不如 SP 方式的好。

外國的 8 mm 錄影帶

因爲各國的電視彩色制式不同，本機可能無法播放外國錄製的錄影帶。請參照“在海外使用本攝影機時”（p. 83），確認外國使用的電視彩色制式。

關於“InfoLITHIUM”電池

何謂“InfoLITHIUM”電池？

“InfoLITHIUM”電池組是一種鋰離子電池組，它可在攝影機與交流電源轉接器 / 充電器（選購）之間傳送有關工作狀態的資訊。

“InfoLITHIUM”電池可根據攝影機的工作狀態來計算電源消耗，並以分鐘爲單位顯示電池剩餘時間。

充電式電池的充電

- 開始使用本攝影機之前，請務必對充電式電池進行充電。
- 建議您在環境溫度爲 10°C 至 30°C 的範圍內對充電式電池進行充電，直至表示充電式電池已充滿的“FULL”指示出現在顯示窗內。若不在此溫度範圍內充電，則可能無法有效地對電池充電。
- 充電結束後，請從本攝影機上的 DC IN 插孔拔下電纜或取出電池。

電池的有效使用

- 在寒冷的環境中電池性能會降低。因此，在寒冷地區電池的使用壽命會縮短。請遵守以下注意事項，以能長期地使用電池：
  －請將電池放在衣袋內保溫，在開始攝影之前，才將電池裝入攝影機內使用。
  －請使用大容量電池（NP-FM50/FM70/QM71/FM90/FM91/QM91，選購）。
- 頻繁地使用液晶顯示面板或頻繁地操作放影、快進或快退會較快地消耗電池。建議您使用大容量電池（NP-FM50/FM70/QM71/FM90/FM91/QM91/，選購）。
- 在未拍攝或在攝影機上放影時，請務必將 POWER 開關設定於 OFF（CHG）位置。攝影機處於待機或放影暫停狀態時，電池能量也會被消耗。
- 請隨身攜帶兩倍或三倍於計劃攝影時間的備用電池，並在實際拍攝之前進行試拍。
- 請勿讓充電式電池淋雨。充電式電池非防水型。

電池剩餘時間指示

- 即使電池剩餘指示顯示充電式電池尚有足夠用於操作的電力，但若電源突然切斷，也請重新對充電式電池進行完全充電。這樣電池剩餘指示便會正確顯示。注意，若長時間在高溫環境中使用電池或電池在完全充電的狀態下被擱置或被頻繁地使用，有時它不能恢復正確的電池剩餘時間指示。請將電池剩餘時間指示看作近似值。
- 即使尚有 5 至 10 分鐘的電池剩餘時間，有時顯示電池剩餘時間將盡的 ⌂ 標誌也會因工作狀態或周圍溫度和環境等而閃爍。

存放電池的方法

- 如果長時間不使用電池，請每年進行一次下述操作以保持電池的性能。
  1. 將電池完全充電。
  2. 在您的攝影機上耗盡電力。
  3. 從攝影機中取出電池並將其存放在乾燥陰冷的地方。
- 要在您的攝影機上放電，請在機內無錄影帶的狀態下將本攝影機保持在 CAMERA（待機）方式直至電源關閉。

電池使用壽命

- 電池的使用壽命是有限的。隨著使用的時間增多，電池的容量會逐漸降低。當電池的可使用時間大幅度縮短時，很可能便是電池的使用壽命將盡。這時，請購買新電池更換。
- 充電式電池的使用壽命因其存放條件、工作狀態和環境而異。

在海外使用本攝影機

在海外使用本攝影機

利用攝影機附帶的交流電源轉接器，您可在電源體系爲 100V 至 240V 交流電，50/60 Hz 的任何國家或地區使用本攝影機。

本攝影機是 NTSC 制式的攝影機。如果要在電視機上觀看播放影像，必須使用帶視頻/音頻輸入插孔的 NTSC 制式電視機。
下面列出海外使用的電視彩色制式。

NTSC 制式
巴哈馬群島、玻利維亞、加拿大、中美洲各國、智利、哥倫比亞、厄瓜多爾、蓋亞納、牙買加、日本、韓國、墨西哥、秘魯、蘇利南、臺灣、菲律賓、美國、委內瑞拉等

PAL 制式
澳洲、奧地利、比利時、中國、捷克共和國、丹麥、芬蘭、德國、荷蘭、香港、匈牙利、義大利、科威特、馬來西亞、紐西蘭、挪威、葡萄牙、波蘭、新加坡、斯洛伐克共和國、西班牙、瑞典、瑞士、泰國、英國等

PAL-M 制式
巴西

PAL-N 制式
阿根廷、巴拉圭、烏拉圭

SECAM 制式
保加利亞、法國、圭亞納、伊朗、伊拉克、摩納哥、俄羅斯、烏克蘭等

利用時差簡單設定時鐘

可以通過設定時差簡單地將時鐘設定爲當地時間。在選單設定中選擇 WORLD TIME。有關詳細說明，請參見第 72 頁。

維修資訊及使用前注意事項

濕氣凝結

如果直接將攝影機從寒冷之處拿到溫暖之處，濕氣可能會凝結在攝影機內、錄影帶表面或鏡頭上。這時，錄影帶可能會粘到磁鼓上而損壞，攝影機也可能無法正常工作。如果攝影機內有濕氣，會響起嗶音並且 指示閃爍。當 ⏏ 指示同時閃爍時，表示攝影機中裝有錄影帶。如果濕氣凝結在鏡頭上，則指示將不出現。

如果發生濕氣凝結

除退帶之外的所有功能都將失效。請退出錄影帶，關閉攝影機電源，並打開錄影帶艙將其擱置 1 小時左右。重新接通電源時，如果 指示不出現，則攝影機可以使用了。

關於濕氣凝結

將攝影機從寒冷之處拿到溫暖之處（或反之），或在以下極熱的場所使用攝影機時，可能發生濕氣凝結：

–將攝影機從滑雪場拿到經取暖器加熱的場所。
–將攝影機從有空調的汽車或房間內拿到炎熱的室外。
–在暴雨或陣雨後使用攝影機。
–在高溫和高濕的場所使用攝影機。

如何防止濕氣凝結

將攝影機從寒冷之處拿到溫暖之處時，請將攝影機裝入塑料袋中並加以密封，等袋內空氣的溫度達到其周圍環境溫度時（約 1 小時後），取下塑料袋。

維修資訊

清潔液晶顯示屏

如果液晶顯示屏上因附有指紋或灰塵而變髒，最好用液晶顯示屏清潔工具（選購）清潔液晶顯示屏。

清潔視頻磁頭

爲確保正常的拍攝並獲得清晰的影像，請清潔視頻磁頭。
在下列情況下，視頻磁頭可能髒了：
－⊗ 指示和“ CLEANING CASSETTE”資訊相繼出現，或 ⊗ 指示在螢幕上閃爍。
－播放影像有雜波。
－播放影像難以看清。
－播放影像不出現。

[a] 有點髒
[b] 相當髒

如果發生上述問題，請用 Sony V8-25CLD 清潔帶（選購）清潔視頻磁頭。查看影像，若上述問題仍然存在，請重複清潔。

關於視頻磁頭

如果即使用清潔帶清潔了視頻磁頭，播放影像中仍存在雜波，則視頻磁頭可能因長時間使用而磨損。若遇此情形，必須用新的磁頭進行更換。請與 Sony 經銷店或當地的 Sony 委託維修中心聯繫。

內置充電式電池的充電

內置充電式電池隨攝影機一起提供，因此，不論 POWER 開關設定於何位置，都可以保持日期和時間等。祇要使用攝影機，充電式電池就被充電。但若完全不使用攝影機，電池將在約 6 個月之內完全放電。即使充電式電池未充電，也不會影響攝影機的操作。但爲了保持日期和時間等，若電池放電了，請對其進行充電。

內置充電式電池的充電：

– 用攝影機附帶的交流電源轉接器將攝影機接至牆上電源插座，將攝影機在 POWER 開關關閉狀態下擱置 24 小時以上。
– 或將完全充電的充電式電池裝入攝影機，將攝影機在 POWER 開關關閉狀態下擱置 24 小時以上。

使用前注意事項

攝影機的操作

- 請在 7.2 V（充電式電池）或 8.4 V（交流電源轉接器）電壓下操作本攝影機。
- 無論是用直流電源或交流電源進行操作，都請使用這些說明書中推薦的附件。
- 萬一有硬物或液體落入機內，請拔下攝影機的電源插頭，並經 Sony 經銷店檢查之後，方可繼續使用。
- 避免粗暴操作或機械衝擊。須特別注意保護鏡頭。
- 不使用攝影機時，請將 POWER 開關設定於 OFF（CHG）位置。
- 請勿用毛巾等裹住攝影機進行操作，否則會造成內部過熱。
- 使攝影機避開強磁場或機械振動，否則影像上可能會產生雜波。
- 請勿用手指或尖銳物品接觸液晶顯示屏。
- 如果在寒冷的地方使用攝影機，液晶顯示屏上可能出現殘影。這並非故障。
- 使用攝影機時，液晶顯示屏的背部可能發熱。這並非故障。

內置攝影燈（僅限於 CCD-TRV107/TRV308/TRV408/TRV608）

- 打開內置攝影燈時請勿敲擊或搖晃它，否則可能會損壞燈泡或縮短燈泡的使用壽命。
- 當內置攝影燈處於靜止狀態或靠著某個物體時，請勿將其開著擱置，否則可能會引起火災或損壞攝影燈。

錄影帶的使用

請勿在錄影帶背面的小孔中塞入任何東西。小孔用來檢測錄影帶的類型和厚度以及防抹片是否拉出。

攝影機的維護

- 長時間不使用攝影機時，請取出錄影帶，定期接通電源，操作 CAMERA 和 PLAYER 部分，並播放錄影帶 5 分鐘左右。
- 請用軟刷除去鏡頭上的灰塵。若鏡頭上有指紋，請用軟布擦除。
- 請用柔軟的乾布或蘸有少許中性洗滌劑的軟布擦淨攝影機機體。請勿使用任何會損壞表面光澤的溶劑。
- 請勿讓砂粒進入攝影機內部。在沙灘上或多塵的場所使用攝影機時，請勿讓砂粒或塵土掉入攝影機內。因砂粒或塵土可能會導致攝影機發生故障，而有時這種故障無法修復。

交流電源轉接器

- 長時間不使用時，請從交流電源插座上拔下本機的電源插頭。拔取電源插頭時，請拿著插頭拔，切勿拉拽電線。
- 電線有破損、本機被摔落或受損時，請勿使用本機。
- 請勿用力彎折交流電源線，或在其上壓置重物，否則會損傷電線並引發火災或電擊。
- 請勿使任何金屬物品接觸連接部位的金屬部分。若發生此情形，可能造成短路並損壞本機。
- 始終保持金屬接觸部位清潔。
- 請勿拆解本機。
- 請勿讓本機受到機械衝擊或摔落本機。
- 使用本機時，尤其在充電過程中，請使其遠離 AM 收音機及視頻裝置，AM 收音機和視頻裝置會干擾 AM 收音和視頻操作。
- 本機在使用中變熱，這並非故障。
- 請勿將本機放置於下列場所：
  －極熱或極冷之處
  －多塵或骯髒之處
  －極其潮濕之處
  －有振動之處

關於鏡頭的維護和存放

- 在以下場合用軟布擦鏡頭的表面：
  －鏡頭表面有指印時
  －在高溫或高濕度的場所
  －在海灘等空氣中含有鹽份的環境中使用過鏡頭時
- 請將鏡頭存放在通風良好、清潔無塵的場所。

爲了防止鏡頭發霉，請定期進行上述操作。
我們建議您每月至少開機並操作本攝影機一次，以長期保持其最佳狀態。

充電式電池

- 請僅使用指定的充電器或視頻裝置進行充電。
- 爲防止因短路而發生事故，請勿使金屬物品與電池端子接觸。
- 使充電式電池遠離火源。
- 切勿將充電式電池暴露於 60°C 以上的溫度下，如停在太陽下的汽車內或直射陽光下。
- 保持充電式電池乾燥。
- 請勿使充電式電池受到機械衝擊。
- 請勿拆解或改造充電式電池。
- 將充電式電池牢靠地安裝在視頻裝置上。
- 在還有少量剩餘電量的情況下充電不影響原來的電池容量。

關於乾電池（僅限於 CCD-TRV107/TRV408）

爲避免因電池漏液或腐蝕而造成的損壞，請注意以下事項：
－務必將 + – 極性對準 + – 標誌裝入電池
－乾電池無法充電
－請勿混用新舊電池
－請勿使用不同類型的電池
－長時間不使用電池時會緩慢放電
－請勿使用漏液的電池

若發生電池漏液

- 在更換電池前請仔細擦淨電池艙內的漏液。
- 若您接觸到漏液，請用水洗淨。
- 若漏液濺入眼中，請用大量的清水沖洗眼睛，並去就醫。

若發生任何異常，請拔下本機的電源插頭，並就近與 Sony 經銷商聯絡。

規格

攝影機

系統

攝影系統
2 個旋轉磁頭
螺旋掃描 FM 系統

錄音系統
旋轉磁頭，FM 系統

視頻信號
NTSC 彩色，EIA 標準

可使用的錄影帶
8mm 視頻格式錄影帶
Hi8 或標準 8

錄影 / 放影時間（使用 120 分鐘標準 8 / Hi8 視頻錄影帶）
SP 模式：2 小時
LP 模式：4 小時

快進 / 快倒時間（使用 120 分鐘標準 8 / Hi8 視頻錄影帶）
約 5 分鐘

取景器
電子取景器（單色）

成像元件
CCD-TRV107/TRV108：
3.0 mm（1/6 型）CCD
（電荷耦合器件）
約 270 000 像素
（有效：約 250 000 像素）
CCD-TRV308/TRV408/TRV608：
4.5 mm（1/4 型）CCD
（電荷耦合器件）
約 320 000 像素
（有效：約 200 000 像素）

鏡頭
組合電動變焦鏡頭
濾光鏡直徑 37 mm
CCD-TRV107：
20×（光學式），450×（數位式）
CCD-TRV108/TRV308：
20×（光學式），460×（數位式）
CCD-TRV408/TRV608：
20×（光學式），560×（數位式）

焦距
3.6 – 72 mm
當轉換爲 35 mm 照相機時
CCD-TRV107/TRV108：
51.8 – 1 036 mm
CCD-TRV308/TRV408/TRV608：
41 – 820 mm

色溫
自動

最小照明度
CCD-TRV308/TRV408/TRV608：
0.4 lx（lux）（F 1.4）
CCD-TRV107/TRV108：
1 lx（lux）（F 1.4）
0 lx（lux）（夜間攝影模式）*
* 在黑暗中不可見的景物可以用紅外光拍攝。

輸入 / 輸出接口

S 視頻輸出
4 芯微型 DIN
亮度信號：1 Vp-p，
75 Ω（ohms），非平衡
色度信號：0.286 Vp-p，
75 Ω（ohms），非平衡

音頻 / 視頻輸出
AV MINIJACK，1 Vp-p，
75 Ω（ohms），非平衡，同步負
327 mV，（輸出阻抗 47 kΩ
（千歐姆）以上）
輸出阻抗 2.2 k Ω（千歐姆）以
下 / 單聲道微型插孔（∅ 3.5 mm）

RFU DC OUT
微型插孔（∅ 2.5 mm），
直流 5 V

USB 插孔（僅限於 CCD-TRV608）
mini–B

液晶顯示屏

影像
CCD-TRV107/TRV108/TRV308/
TRV408：
6.2 cm（2.5 型）
50.3 × 37.4 mm
CCD-TRV608：
7.5 cm（3 型）
61.0 × 43.8 mm

總點數
CCD-TRV107/TRV108/TRV308/
TRV408：
61 600（280 × 220）
CCD-TRV608：
123 200（560 × 220）

整體

電源
7.2 V（充電式電池）
8.4 V（交流電源轉接器）

平均功耗（使用充電式電池時）
使用液晶顯示屏攝影時
CCD-TRV107/TRV108/TRV308/
TRV408：
2.6 W
CCD-TRV608：3.1 W
使用取景器攝影時
1.9 W

工作溫度
0°C 至 40°C

建議充電溫度
10°C 至 30°C

保存溫度
–20°C 至 +60°C

尺寸（約）
90 × 102 × 197 mm
（寬 / 高 / 深）

質量（約）
CCD-TRV107/TRV108/TRV308/
TRV408：
850 g
CCD-TRV608：
870 g
僅主機
CCD-TRV107/TRV108/TRV308/：
990 g
CCD-TRV408/TRV608：
1.0 kg
包括電池
NP-FM30，120 分鐘 Hi8 錄影帶，
鏡頭蓋和肩帶

附送的附件
參見第 10 頁。

交流電源轉接器

電源
100 至 240 V 交流，50/60 Hz

功率消耗
23 W

輸出電壓
DC OUT：在工作狀態下 8.4 V，
1.5 A

工作溫度
0°C 至 40°C

保存溫度
–20°C 至 +60°C

尺寸（約）
125 × 39 × 62 mm
（寬 / 高 / 深）
不包括突出部件

質量（約）
280 g
不包括電源線

充電式電池

最大輸出電壓
直流 8.4 V
輸出電壓
直流 7.2 V
容量
5.0 Wh（700 mAh）
工作溫度
0°C 至 40°C
尺寸（約）
38.2 × 20.5 × 55.6 mm
（寬/高/深）
質量（約）
65 g
類型
鋰離子

設計和規格若有變更，恕不另行通知。

零部件和控制鍵的識別

攝影機

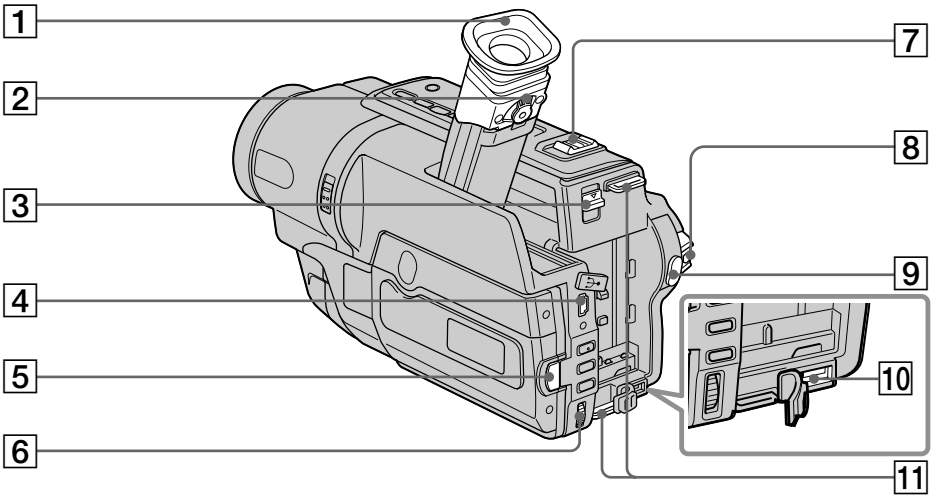

1 眼杯

2 取景器鏡頭調整桿（p. 23）

3 ▼ **BATT RELEASE**（電池鬆開）桿（p. 11）

4 **USB** 接口（p. 61）（僅限於 CCD-TRV608）

5 **OPEN**（開）鍵（p. 19）

6 **SEL/PUSH EXEC** 撥盤（p. 16, 67）

7 電動變焦桿（p. 22）

8 **POWER**（電源）開關（p. 19）

9 **START/STOP**（開始 / 停止）鍵（p. 19）

10 **DC IN**（直流輸入）插孔（p. 12, 15）

11 肩帶掛鉤（p. 91）

安裝肩帶

將攝影機附帶的肩帶裝在肩帶用掛鉤上。

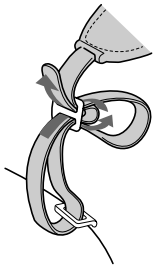

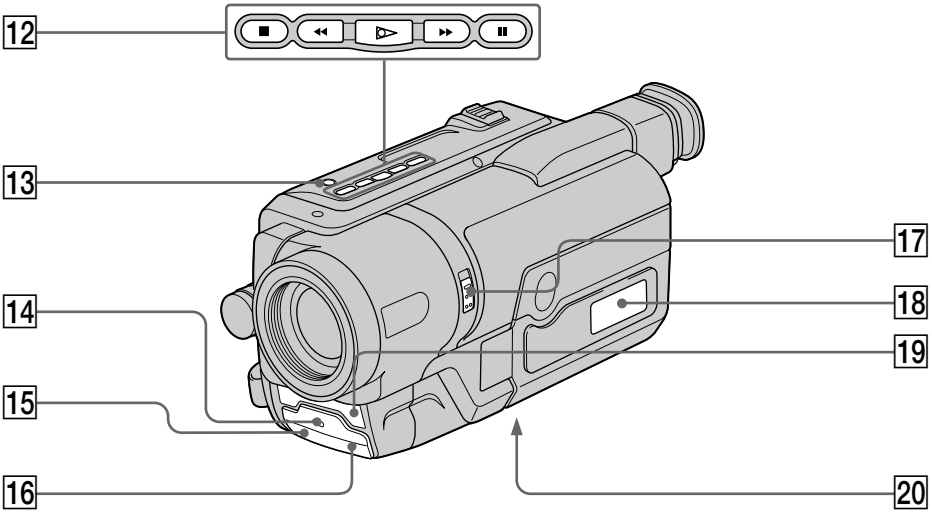

12 **錄影帶控制鍵**（p. 29，31）
■ STOP（停止）鍵
◀◀ REW（倒帶）鍵
▶ PLAY（放影）鍵*
▶▶ FF（快進）鍵
❚❚ PAUSE（暫停）鍵

13 **LIGHT（攝影燈）鍵**（p. 46）
（僅限於 CCD-TRV107/TRV308/TRV408/TRV608）

14 **攝影燈**（p.19）

15 **紅外線發射器**（p. 26）

16 **遙控感應窗**（p. 96）
（僅限於 CCD-TRV107/TRV408）

17 **NIGHTSHOT（夜間攝影）開關**（p. 26）

18 **顯示窗**（p. 97）

19 **麥克風**（p.19）

20 **三腳架接口**（機底）
三腳架螺絲的長度須小於 5.5 mm 。否則，不能牢固地安裝三腳架，並且該螺絲可能會損傷攝影機。

* 此鍵有觸覺點。

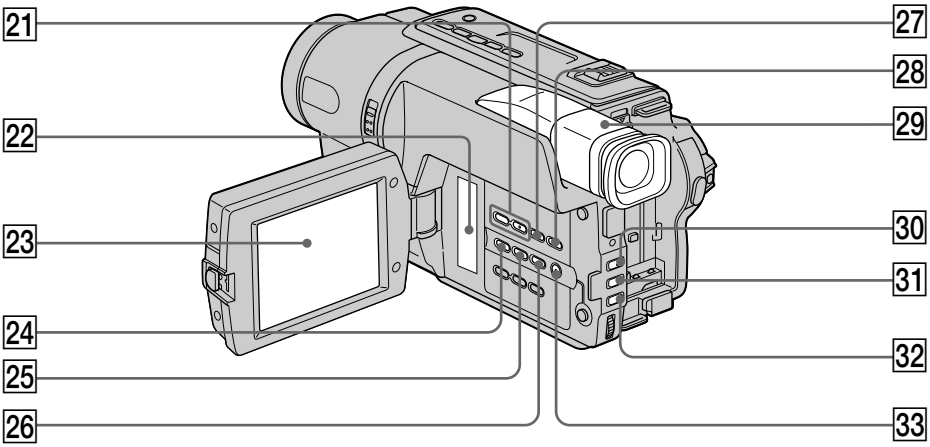

21 **VOLUME（音量）+*/– 鍵**（p. 29）

22 **揚聲器**

23 **液晶顯示屏**（p. 19）

24 **EXPOSURE（曝光）鍵**（p. 40）

25 **TITLE（標題）鍵**（p. 42，44）

26 **EASY DUBBING 鍵**（p. 51）

27 **DISPLAY（顯示）鍵**（p. 30）

28 **END SEARCH（結尾搜索）鍵**（p. 28）

29 **取景器**（p. 23）

30 **FADER（漸變）鍵***（p. 35）

31 **BACK LIGHT（逆光）鍵**（p. 25）

32 **FOCUS（聚焦）開關**（p. 41）

33 **MENU（選單）鍵***（p. 67）

* 此鍵有觸覺點。

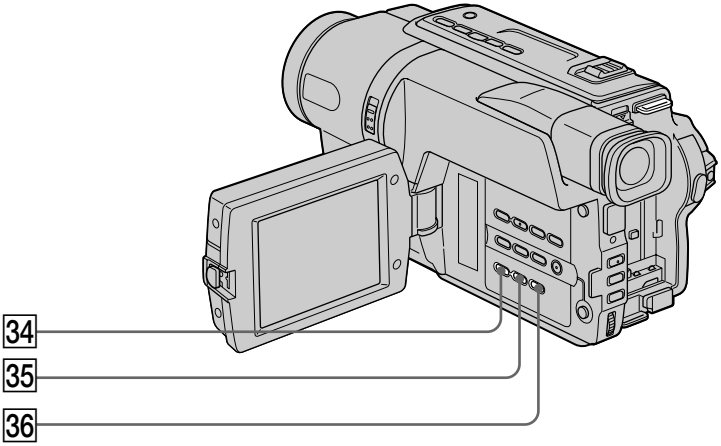

34 **DATE（日期）鍵**（p. 27）

35 **TIME（時間）鍵***（p. 27）

36 **COUNTER RESET（計數器置零）鍵**
（p. 20）

* 此鍵有觸覺點。

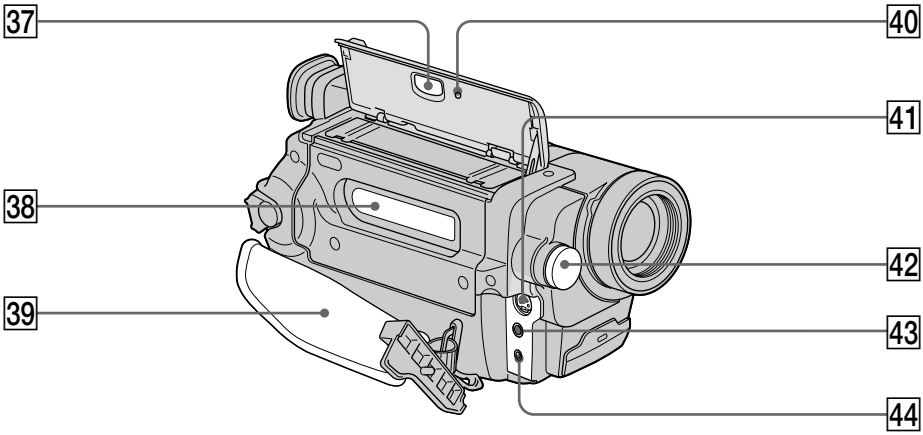

37 ⏏ **EJECT（退帶）開關**（p. 18）

38 **錄影帶艙**（p. 18）

39 **腕帶**

40 **RESET（重設）鍵**（p. 76）

41 **S VIDEO OUT（S 視頻輸出）插孔**（p. 32，49，51）

42 **內置攝影燈**（p. 46）
（僅限於 CCD-TRV107/TRV308/TRV408/TRV608）

43 **A/V OUT（音頻 / 視頻輸出）插孔**（p. 32，49）

44 **RFU DC OUT（轉接器直流輸出插頭）**（p. 32）

拉緊腕帶

用力拉緊腕帶。

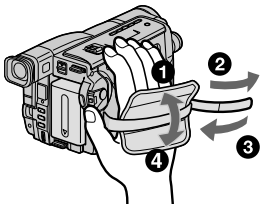

鏡頭蓋的安裝

如圖所示將鏡頭蓋安裝在腕帶上。

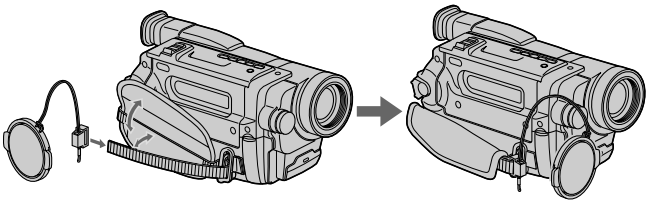

遙控器

－僅限於 CCD-TRV107/TRV408

遙控器上的操作鍵，其名稱與攝影機上相同的，功能也相同。

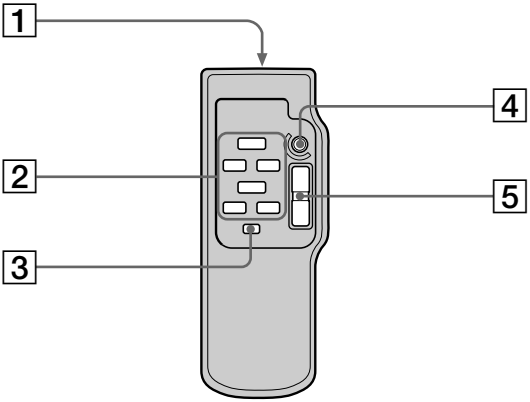

1 **發射器**
接通攝影機電源後指向遙控感應窗來控制攝影機。

2 **錄影帶控制鍵**（p. 31）

3 **DISPLAY（顯示）鍵**（p. 30）

4 **START/STOP（開始 / 停止）鍵**（p. 19）

5 **電動變焦鍵**（p. 22）

準備遙控器

將電池上的 + 極和 – 極對準電池艙內的 + – 標誌裝入兩節 AA 尺寸（R6）電池。

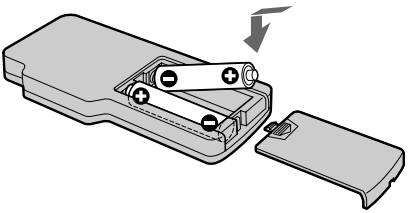

關於遙控器

- 應使遙控感應窗避開直射陽光或頭頂照明燈等強光源。否則，遙控器無法正常工作。
- 本攝影機工作於控制方式 VTR 2。控制方式 1、2 和 3 用於區分本攝影機與其他 Sony 錄影機以避免遙控誤操作。若使用另一臺工作於控制方式 VTR 2 的 Sony 錄影機，最好改變控制方式或用黑紙蓋住錄影機的遙控感應窗。

工作指示

液晶顯示屏和取景器

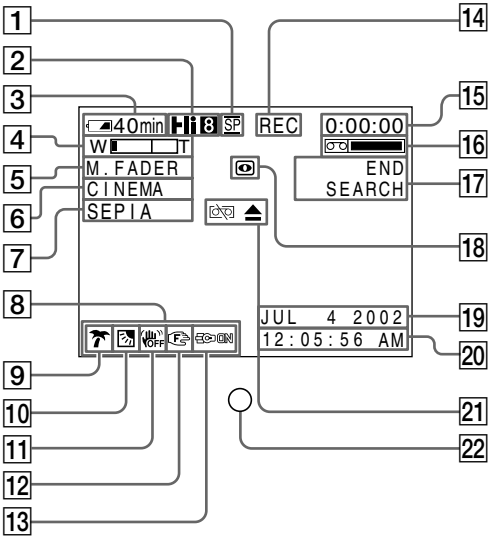

顯示窗

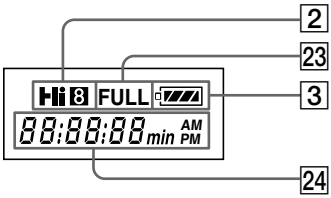

1 攝影方式指示（p. 70）/
鏡像方式指示（p. 20）

2 **Hi8** 格式指示（p. 24）

3 電池剩餘時間指示（p. 24）

4 變焦指示（p. 22）/ 曝光指示（p. 40）

5 漸變指示（p. 35）

6 寬熒幕方式指示（p. 33）

7 影像效果指示（p. 37）

8 音量指示（p. 29）

9 **PROGRAM AE**（程式自動曝光）指示
（p. 38）

10 逆光指示（p. 25）

11 取消穩定拍攝指示*1)（p. 69）

12 手動聚焦指示（p. 41）

13 內置攝影燈指示*2)（p. 46）

14 **STBY/REC** 待機 / 攝影指示（p. 19）/
錄影帶控制方式指示（p. 31）

15 錄影帶計數器指示（p. 24）/
自檢顯示功能指示（p. 77）

16 錄影帶剩餘指示（p. 24）

17 **END SEARCH**（結尾搜索）指示（p. 28）

18 **NIGHTSHOT**（夜間攝影）指示（p. 26）

19 **AUTO DATE**（自動日期）指(p. 17）/
日期指示（p. 16，27）

20 時間指示（p. 16，27）

21 警告指示（p. 78）

22 攝影指示燈（p. 19）
此指示僅出現在取景器中。

23 **FULL** 充電指示燈（p. 12）

24 錄影帶計數器指示（p. 24）/
DATE（日期）或 **TIME**（時間）指示
（p. 16，27）/
自檢顯示功能指示（p. 77）

*1) 僅限於 CCD-TRV308/TRV408/TRV608
*2) 僅限於 CCD-TRV107/TRV308/TRV408/TRV608

索引

A, B

A/V 連接電纜 ..... 32，49，55
BACK LIGHT 25
BEEP 72
BOUNCE 35
曝光 40
變焦 22
標題 42
標準 8 mm 系統 80

C, D

磁鼓 85
充電式電池 11
DEMO 71
DISPALY 30
DNR 69
淡入 / 淡出 35
電池的充電 12
電池剩餘時間指示 24
電視機彩色製式 83

E

EDIT 69
END SEARCH 28

F, G, H

FADER 35
FOCUS 41
放影暫停 31
複製錄影帶 49
工作指示 97
廣角拍攝 22
過渡 20
Hi8 系統 80
紅外光發射器 26

I, J, K, L

“infoLITHIUM”電池 81
肩帶 91
交流電源轉接器 15
警告指示 78
鏡像方式 20
寬螢幕方式 33
LP 模式 70
錄影帶計數器指示 24
錄影帶剩餘指示 24

M, N

MONOTONE 35
馬賽克漸變 35
慢速放影 31
NTSC 系統 83
內置充電式電池的充電 86

O, P, Q

ORC 70
PROGRAM AE 38
輕鬆複製 51

R

RESET 95
RFU 轉接器 32

S

S VIDEO OUT 插孔 ... 32, 49, 51
SteadyShot 68
STRIPE 35
攝影和放影系統 80
攝影模式 70
攝影時間 13
溼氣凝結 84
時鐘設定 16
手動聚焦 41

T, U, V

TBC 69
添加日期和時間 27
跳躍掃描 31
調整取景器 23
VF B.L. 23
USB 流式 59

W, X, Y, Z

WORLD TIME 72
腕帶 95
望遠拍攝 22
寫保護片 18
選單設定 67
遙控感應窗 92
遙控器 96
夜間攝影 26
液晶顯示屏 20
影像查找 31
影像效果 37
自檢顯示 77

使用基於不含有 VOC（揮發性有機成分）
的植物油的油墨在 100% 回收紙上印刷。

http://www.sony.net/

Sony Corporation Printed in Japan

3 0 7 2 3 1 4 4 2