hama®
THE SMART SOLUTION

00
092659

Weather Station EWS-165

Wetterstation

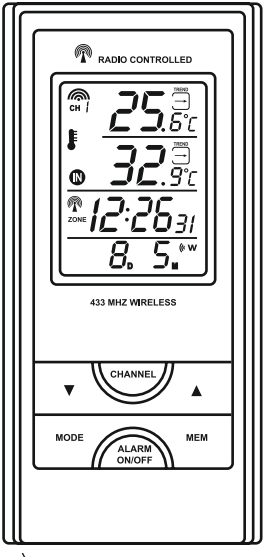

Operating Instructions GB
Bedienungsanleitung D
Instrucciones de uso E
Руководство по эксплуатации RUS
Istruzioni per l'uso I
Οδηγίες χρήσης GR
Instrukcja obsługi PL
Návod k použití CZ
Návod na použitie SK
Manual de utilizare RO

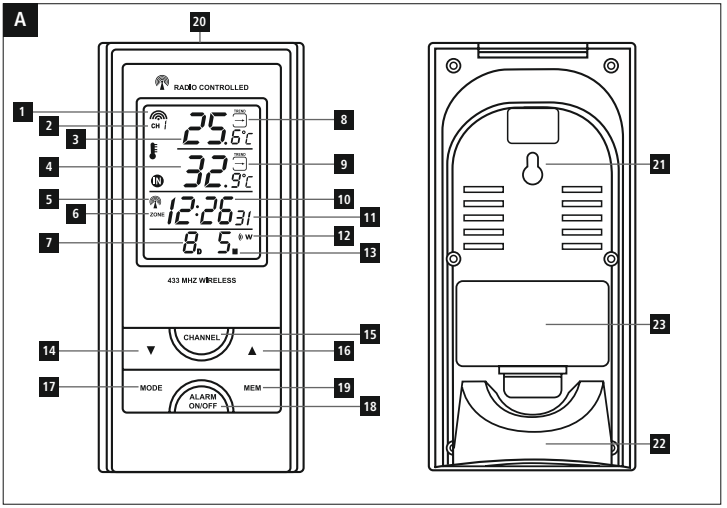
A
20
RADIO CONTROLLED
1
2
3
4
5
6
7
8
9
10
11
12
13
CH 1
25.6°C
32.9°C
12:26 31
8 D 5 M
W
433 MHZ WIRELESS
CHANNEL
14
15
16
17
MODE
MEM
ALARM ON/OFF
18
19
21
23
22

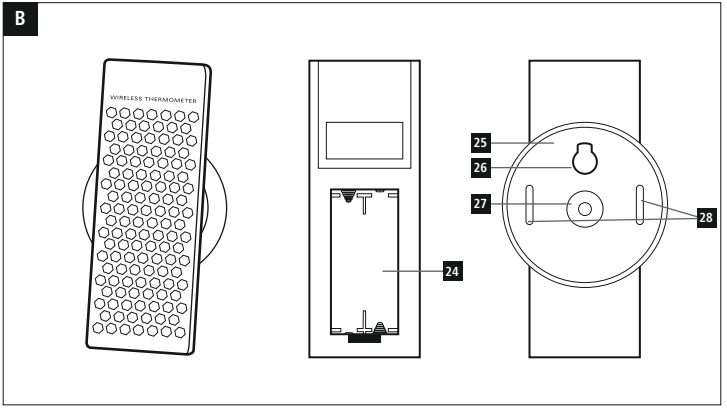
B
WIRELESS THERMOMETER
24
25
26
27
28

Controls and Displays

A Base station

1. Measuring station wireless symbol
2. Channel display
3. Outdoor temperature
4. Room temperature
5. Wireless symbol
6. Time zone
7. Day
8. Outdoor temperature trend
9. Room temperature trend
10. Time
11. Weekday / seconds
12. Alarm symbol
13. Month
14. ▼ button
    = reducing the current setting / manually searching for the signal from the measuring station
15. **CHANNEL** button
    = channel selection
16. ▲ button
    = increasing the current setting / activating/ deactivating manual radio signal reception
17. **MODE** button
    = Einstellungen / Bestätigung des Einstellungswerts / Wechsel zwischen Sekunden-, Wochentag- und Zeitzonenanzeige
18. **ALARM ON/OFF** button
    = display / setting alarm modes
19. **MEM** button
    = accessing/ resetting the stored maximum/minimum values
20. **SNOOZE** button
    = stops the alarm
21. Opening for wall mounting
22. Base
23. Battery compartment

B Measuring station

24. Battery compartment
25. Mounting plate
26. Cut-out for vertical mounting
27. Cut-out for horizontal mounting
28. Clips

Thank you for choosing a Hama product.
Take your time and read the following instructions and information completely. Please keep these instructions in a safe place for future reference. If you sell the device, please pass these operating instructions on to the new owner.

1. Explanation of Warning Symbols and Notes

Warning

This symbol is used to indicate safety instructions or to draw your attention to specific hazards and risks.

Note

This symbol is used to indicate additional information or important notes.

2. Package Contents

- Weather station EWS-165
  (base station for indoor/outdoor measuring station)
- Base
- 2 x AAA batteries
- 2 x AA batteries
- These operating instructions

3. Safety Instructions

- The product is intended for private, non-commercial use only.
- Do not operate the product outside the power limits given in the specifications.
- Do not use the product in moist environments and avoid splashes.
- Do not use the product in the immediate vicinity of heaters or other heat sources or in direct sunlight.
- Do not use the product in areas where the use of electronic devices is not permitted.
- Do not place the product near interference fields, metal frames, computers, TVs, etc. Electronic devices and window frames can negatively affect the product's functionality.
- Do not drop the product and do not expose it to any major shocks.
- Do not open the device or continue to operate it if it becomes damaged.
- Do not attempt to service or repair the product yourself. Leave any and all service work to qualified experts.

- Keep the packaging material out of the reach of children due to the risk of suffocation.
- Dispose of packaging material immediately according to locally applicable regulations.
- Do not modify the product in any way. Doing so voids the warranty.

Warning – Batteries

- Immediately remove and dispose of dead batteries from the product.
- Only use batteries (or rechargeable batteries) that match the specified type.
- Do not mix old and new batteries or batteries of a different type or make.
- When inserting batteries, note the correct polarity (+ and - markings) and insert the batteries accordingly. Failure to do so could result in the batteries leaking or exploding.
- Do not charge batteries.
- Keep batteries out of the reach of children.
- Do not short circuit the batteries/rechargeable batteries and keep them away from uncoated metal objects.

4. Getting Started

4.1. Inserting the batteries

Measuring station

- Open the battery compartment (24) and remove the contact breaker. Replace the battery compartment cover.

Base station

- Open the battery compartment (23) and remove the contact breaker. Replace the battery compartment cover.

4.2. Replacing the batteries

Measuring station

- Open the battery compartment (24), remove and properly dispose of the dead batteries and insert two new AAA batteries with the correct polarity. Replace the battery compartment cover.

Base station

- Open the battery compartment (23), remove and properly dispose of the dead batteries and insert two new AA batteries with the correct polarity. Replace the battery compartment cover.

Note

Before use, ensure you insert the batteries in the measuring station first and then in the base station.

5. Installation

Note – Installation

- We recommend initially placing the base and measuring stations in the intended locations without installing them and making all the settings described in **6. Operation** – to do.
- Only install the stations once the appropriate settings have been made and a stable wireless connection is established.

Note

- The wireless transmission range between the measuring and base stations is up to 30 m in open spaces.
- Before installation, ensure that wireless transmission will not be disrupted by interference or obstacles like buildings, trees, vehicles, high-voltage lines, etc.
- Before the final installation, ensure that there is sufficient reception between the intended installation locations.
- When installing the measuring station, ensure that it is protected from direct sunlight and rain.
- The international standard height for measuring air temperature is 1.25 m (4 ft) above ground.

Warning

- Buy special or suitable installation material from a specialised dealer for wall-mounting.
- Ensure that no faulty or damaged parts are installed.
- Never apply force during installation. This could damage the product.
- Before installation, ensure that the chosen wall is suitable for the weight to be mounted, and make sure that there are no electrical wires, water, gas or other lines at the installation site on the wall.

5.1. Base station

- Use the base (22) to position the base station on a level surface.
- Alternatively, you can install the base station on a wall using the opening (21) on the back.

5.2. Measuring station

- You can fasten the measuring station horizontally or vertically to an outer wall using a mounting plate (25).
- If you want to mount the measuring station horizontally, use rawl plugs, screws, etc. to fasten the mounting plate (25) using the central cut-out (27) to the wall intended for installation.
- If you want to mount the measuring station vertically, use rawl plugs, screws, etc. in the wall intended for installation and hang the mounting plate (25) using cut-out (26).
- Gently push the measuring station until you hear a latching sound ("click") as it engages with the clips (28).

6. Operation

Note – Input

Hold down the ▲ button (16) or the ▼ button (14) to select the values faster.

6.1. Connection to the measuring station

- After you insert the batteries, the base station automatically searches for a connection to the measuring station and performs initial setup.

Note

- Initial setup takes approx. 2 minutes.
- During connection, the wireless symbol on the measuring station will flash (1).
- Do not press any buttons during setup. Otherwise, values may not be transmitted correctly and there is a risk of value errors and inaccuracies.
- The setup process is completed when the indoor (4) and outdoor (3) measurement data is displayed.
- The measured value is automatically updated by the base device about every 45 seconds.
- If the temperature is outside of the measuring range, **--.-** (lower than minimum temperature) or **--.-** (higher than maximum temperature) will appear on the temperature display.
- If the base station still does not receive a signal from the measuring station, press and hold the ▼ button (14) for approx. 3 seconds to start the manual search for th

Display	Search for a signal from the measuring station
Display flashing	Active
Displayed continuously	Successful – signal is being received
--.- °C Displayed continuously	Inactive – no signal reception

Note – Faulty transfer of measured values

- In isolated cases, interference - e.g. from a WLAN network, a computer or a television set - can cause the transfer of measured values between the measuring station and the base station to fail.
- In this case, you must resynchronise the stations by briefly removing the batteries from both stations and reinserting them.
- If the measured values are not transferred again once the batteries are inserted, replace the batteries with new ones.
- If necessary, select a new location for the base station in order to avoid possible interference in the future.

6.2. Selecting the channel/other measuring stations

Note

- You can install two more measuring stations in addition to the included measuring station. Ensure that the base and measuring stations are set to the same channel. Visit www.hama.com for suitable measuring stations.
- The transmission channel on the supplied measuring station cannot be changed/set (**CH1**).

- Press the **CHANNEL** button (15) repeatedly to set the channel to that set on the respective measuring station. **CH1**, **CH2** or **CH3** (2) is displayed.

- Select **CH1** if you are only using the measuring station supplied.
- The base station now shows the data measured (3) on the selected measuring station (2).

6.3. Basic and manual settings

Automatic setting using the DCF signal

After the first time the base station is switched on and successful transmission is established between the base station and the measuring station, the clock will automatically search for a DCF signal. During the search, the wireless symbol (5) will flash.

Display	Searching for the DCF signal
 Display flashing	Active
 No display / Displayed continuously	Inactive – no signal reception
 Displayed continuously	Successful – signal is being received

- If the station still does not receive a signal, press and hold the ▲ button (16) for approx. 3 seconds to start the manual search for the DCF signal. The wireless symbol (5) will start to flash.

Note – Time settings

- The search process takes about 3-10 minutes. If the search fails, it ends and is repeated at the next clock hour.
- In the meantime you can, however, set the time and the date manually.
- The clock automatically continues to search for the DCF signal every hour. If the signal is received successfully, the manually set time and date are overwritten. The clock automatically continues to search for the DCF signal every hour. If the signal is received successfully, the manually set time and date are overwritten.
- Press and hold the ▲ button (16) again for approx. 3 seconds to stop the manual search. The wireless symbol (5) will go out.

Note – Summer time

- The clock automatically switches to summer time.
- Please note that DCF signal reception is required for automatic summer time switch-over. If necessary, start the DCF signal search manually.

Manually setting the date/time

Note – Time and time zone

- In press the **MODE** button (17) repeatedly to toggle between the following different displays:
- Time with seconds display, time with weekday display, time adjusted according to time zone with weekday display, time adjusted according to time zone with seconds display
- The time zone symbol (6) is displayed when the time has been adjusted according to the time zone.

- Press and hold the **MODE** button (17) for approx. 3 seconds to make the following settings one after the other:
- Year (10)
- Month (13)
- Day (7)
- D/M – M/D (7/13) display
- 12/24 hour format (10)
- Hours (10)
- Minutes (10)
- Weekday (11)
- Time zone (10)
- Temperature unit (°C / °F) (11)
- To select the individual values, press the ▲ button (16) or the ▼ button (14) and confirm each selection by pressing the **MODE** button (17).
- Press the **MODE** button (17) to adopt the set value displayed and to skip.
- If you do not make an entry for 2 minutes, you automatically exit the setup mode.

Note – Weekday

You can choose from German (**DE**), English (**EN**), Swedish (**SW**), Dutch (**DU**), Spanish (**SP**), Italian (**IT**) or French (**FR**) for the weekday display.

Setting the time zone

Note – Time zone

- The DCF signal can be received over long distances, but always transmits the current Central European Time in Germany. Make sure you account for the time difference in countries with another time zone.
- If you are in Moscow, the time is 3 hours later than in Germany. This means that you should set +3 for the time zone. The clock then automatically sets the time to 3 hours after the DCF signal received or relative to the manually set time.

Alarm

- In repeatedly press the **ALARM ON/OFF** button (18) to display the different alarms. The respective alarm symbols (12) (W) / (S) / **PRE-AL** and the corresponding alarm time/time interval and/or **OFF** are displayed.
- Press and hold the **ALARM ON/OFF** button (18) for approx. 3 seconds to set the alarm time of the alarm displayed. The hours display/time interval starts to flash.
- Press the ▲ button (16) or the ▼ button (14) to select the hour for the alarm time/time interval and confirm your selection by pressing the **ALARM ON/OFF** button (18). The minutes display begins to flash. The early alarm is already activated after confirming the time interval.
- Repeat the process to set the minutes for the alarm time.
- Press the **ALARM ON/OFF** button (18) repeatedly to also set the other alarm mode or return to the time display (10).
- If you do not make an entry for 2 minutes, you automatically exit the setup mode.

Note – Alarm

- When activated, the weekday alarm only triggers an alarm on weekdays (Monday to Friday). The alarm symbol (12) (W) is displayed if this alarm is activated.
- When activated, the once-only alarm only triggers an alarm once. The alarm symbol (12) (S) is displayed if this alarm is activated. This alarm is automatically deactivated after the alarm has sounded.
- When activated and when the outside temperature is < 0°C/ 32°F, the early alarm triggers an alarm 15, 30, 45, 60 or 90 minutes before the actual alarm ((W) and/or (S)). The alarm symbol (12) **PRE-AL** is displayed if this alarm is activated.
- To determine whether the alarm should be triggered, the set alarm time is compared to the currently displayed time (whether normal or time zone-shifted).

- In the corresponding display, press the ▲ button (16) or the ▼ button (14) to activate/deactivate the corresponding alarm.
  The alarm symbol (12) will appear/not appear.

Note – Early alarm

The early alarm can only be activated if at least one of the two alarm functions ((W)/(S)) has already been activated.

- If the alarm is triggered, the alarm symbol (12) will begin to flash and an alarm will sound.
- Press the **ALARM ON/OFF** button (18) to stop the alarm. Otherwise, it will stop automatically after 2 minutes. Otherwise, after two minutes snooze mode is activated automatically.

Note – Snooze function

- While the alarm signal is sounding, press the **SNOOZE** button (20) to activate the snooze function. The alarm symbol (12) begins to flash in the display. The alarm signal is stopped for 8 minutes, after which it will sound again.
- The snooze function can be activated three consecutive times.

6.4. Weather

- The weather station indicates a trend as to how the values for the outdoor temperature (8), room temperature (9) are likely to develop over the next few hours.

Display	Trend
	Increasing
	Constant
	Decreasing

6.5. Maximum and minimum temperature values

- The base station automatically stores the maximum and minimum outdoor/indoor temperature.
- Repeatedly press the **MEM** button (19) to switch between the current temperature, minimum temperature (**MIN**) and maximum temperature (**MAX**). The maximum and minimum temperatures are displayed for 10 seconds.
- Press and hold the **MEM** button (19) for approx. 3 seconds to reset the stored maximum and minimum values.

6.6 Low battery capacity

Measuring station

If the batteries need to be replaced, the symbol for low battery charge will appear next to the outdoor temperature display on the base device. Replace the batteries immediately.

Base station

If the batteries need to be replaced, the symbol for low battery charge will appear next to the time display on the base device. Replace the batteries immediately.

Note – Replacing the batteries

- Note that the stations have to be resynchronised each time after you change the batteries in the measuring or base station.
- To do this, remove the batteries from the other station and then reinsert them, or change them as required.

7. Care and Maintenance

Only clean this product with a slightly damp, lint-free cloth and do not use aggressive cleaning agents. Make sure that water does not get into the product.

8. Warranty Disclaimer

Hama GmbH & Co KG assumes no liability and provides no warranty for damage resulting from improper installation/ mounting, improper use of the product or from failure to observe the operating instructions and/or safety notes.

9. Service and Support

Please contact Hama Product Consulting if you have any questions about this product.
Hotline: +49 9091 502-115 (German/English)
Further support information can be found here:
www.hama.com

10. Technical Data

	Base station	Measuring station
Power supply	3,0 V 2 x AA batteries	3,0 V 2 x AAA batteries
Measuring range Temperature	-5°C – +50°C/ 23°F – 122°F	-10°C – +60°C/ 14°F – 140°F
Measurement increments Temperature	0,1°C / 0,2°F	0,1°C / 0,2°F
Temperature measurement cycle	~ 45 s	~ 45 s
Radio-controlled DCF clock	Yes	No
Max. number of measuring stations	3	
Frequency	433 MHz	
Range	≤ 30 m	

11. Recycling Information

Note on environmental protection:



After the implementation of the European Directive 2012/19/EU and 2006/66/EU in the national legal system, the following applies: Electric and electronic devices as well as batteries must not be disposed of with household waste. Consumers are obliged by law to return electrical and electronic devices as well as batteries at the end of their service lives to the public collecting points set up for this purpose or point of sale. Details to this are defined by the national law of the respective country. This symbol on the product, the instruction manual or the package indicates that a product is subject to these regulations. By recycling, reusing the materials or other forms of utilising old devices/batteries, you are making an important contribution to protecting our environment.

12. Declaration of Conformity

CE Hereby, Hama GmbH & Co KG declares that the radio equipment type [00092659] is in compliance with Directive 2014/53/EU. The full text of the EU declaration of conformity is available at the following internet address: www.hama.com -> 00092659 -> Downloads.

Frequency band(s)	433,05-434,790 MHz
Maximum radio-frequency power transmitted	3,02 µW

Bedienungselemente und Anzeigen

A Basisstation

1. Funksymbol Messstation
2. Kanalanzeige
3. Außentemperatur
4. Raumtemperatur
5. Funksymbol
6. Zeitzone
7. Tag
8. Außentemperaturtendenz
9. Raumtemperaturtendenz
10. Uhrzeit
11. Wochentag / Sekunde
12. Alarmsymbol
13. Monat
14. ▼ -Taste
    = Verringerung des aktuellen Einstellungswertes / Manuelle Suche nach Signal von der Messstation
15. **CHANNEL**-Taste
    = Kanalauswahl
16. ▲-Taste
    = Erhöhung des aktuellen Einstellungswertes / Aktivierung/ Deaktivierung manueller Funksignal-Empfang
17. **MODE**-Taste
    = Einstellungen / Bestätigung des Einstellungswerts / Wechsel zwischen Sekunden-, Wochentag- und Zeitzonenanzeige
18. **ALARM ON/OFF**F-Taste
    = Anzeige / Einstellung Alarm-Modi
19. **MEM**-Taste
    = Abruf/ Reset der gespeicherten Höchst-/ Tiefstwerte
20. **SNOOZE**-Taste
    = Unterbrechung des Wecksignals
21. Aussparung für Wandmontage
22. Standfuß
23. Batteriefach

B Messstation

24. Batteriefach
25. Montageplatte
26. Aussparung für senkrechte Befestigung
27. Aussparung für waagerechte Befestigung
28. Clips

Vielen Dank, dass Sie sich für ein Hama Produkt entschieden haben!
Nehmen Sie sich Zeit und lesen Sie die folgenden Anweisungen und Hinweise zunächst ganz durch. Bewahren Sie diese Bedienungsanleitung anschließend an einem sicheren Ort auf, um bei Bedarf darin nachschlagen zu können. Sollten Sie das Gerät veräußern, geben Sie diese Bedienungsanleitung an den neuen Eigentümer weiter.

1. Erklärung von Warnsymbolen und Hinweisen

Warnung

Wird verwendet, um Sicherheitshinweise zu kennzeichnen oder um Aufmerksamkeit auf besondere Gefahren und Risiken zu lenken.

Hinweis

Wird verwendet, um zusätzlich Informationen oder wichtige Hinweise zu kennzeichnen.

2. Packungsinhalt

- Wetterstation EWS-165 (Basisstation für den Innenbereich / Messstation für den Außenbereich)
- Standfuß
- 2 AAA Batterien
- 2 AA Batterien
- diese Bedienungsanleitung

3. Sicherheitshinweise

- Das Produkt ist für den privaten, nicht-gewerblichen Haushaltsgebrauch vorgesehen.
- Betreiben Sie das Produkt nicht außerhalb seiner in den technischen Daten angegebenen Leistungsgrenzen.
- Verwenden Sie das Produkt nicht in einer feuchten Umgebung und vermeiden Sie Spritzwasser.
- Betreiben Sie das Produkt nicht in unmittelbarer Nähe der Heizung, anderer Hitzequellen oder in direkter Sonneneinstrahlung.
- Benutzen Sie das Produkt nicht in Bereichen, in denen elektronische Produkte nicht erlaubt sind.

- Positionieren Sie das Produkt nicht in der Nähe von Störfeldern, Metallrahmen, Computern und Fernsehern etc. Elektronische Geräte sowie Fensterrahmen beeinträchtigen die Funktion des Produktes negativ.
- Lassen Sie das Produkt nicht fallen und setzen Sie es keinen heftigen Erschütterungen aus.
- Öffnen Sie das Produkt nicht und betreiben Sie es bei Beschädigungen nicht weiter.
- Versuchen Sie nicht, das Produkt selbst zu warten oder zu reparieren. Überlassen Sie jegliche Wartungsarbeit dem zuständigen Fachpersonal.
- Halten Sie Kinder unbedingt von dem Verpackungsmaterial fern, es besteht Erstickungsgefahr.
- Entsorgen Sie das Verpackungsmaterial sofort gemäß den örtlich gültigen Entsorgungsvorschriften.
- Nehmen Sie keine Veränderungen am Produkt vor. Dadurch verlieren sie jegliche Gewährleistungsansprüche.

Warnung – Batterien

- Entfernen und entsorgen Sie verbrauchte Batterien unverzüglich aus dem Produkt.
- Verwenden Sie ausschließlich Akkus (oder Batterien), die dem angegebenen Typ entsprechen.
- Mischen Sie alte und neue Batterien nicht, sowie Batterien unterschiedlichen Typs oder Herstellers.
- Beachten Sie unbedingt die korrekte Polarität (Beschriftung + und -) der Batterien und legen Sie diese entsprechend ein. Bei Nichtbeachtung besteht die Gefahr des Auslaufens oder einer Explosion der Batterien.
- Laden Sie Batterien nicht.
- Bewahren Sie Batterien außerhalb der Reichweite von Kindern auf.
- Schließen Sie Akkus/Batterien nicht kurz und halten Sie sie von blanken Metallgegenständen fern.

4. Inbetriebnahme

4.1. Batterien einlegen

Messstation

- Öffnen Sie das Batteriefach (24) und entfernen Sie den Kontaktunterbrecher. Schließen Sie die Batteriefachabdeckung anschließend.

Basisstation

- Öffnen Sie das Batteriefach (23) und entfernen Sie den Kontaktunterbrecher. Schließen Sie die Batteriefachabdeckung anschließend.

4.2. Batterien wechseln

Messstation

- Öffnen Sie das Batteriefach (24), entnehmen und entsorgen Sie die verbrauchten Batterien und legen Sie zwei neue AAA Batterien polrichtig ein. Schließen Sie die Batteriefachabdeckung anschließend.

Basisstation

- Öffnen Sie das Batteriefach (23), entnehmen und entsorgen Sie die verbrauchten Batterien und legen Sie zwei neue AA Batterien polrichtig ein. Schließen Sie die Batteriefachabdeckung anschließend.

Hinweis

Beachten Sie, dass Sie bei der Inbetriebnahme immer zuerst die Batterien in die Messstation, und dann in die Basisstation einlegen.

5. Montage

Hinweis – Montage

- Es wird empfohlen, die Basis- und Messstation zunächst an den gewünschten Aufstellorten ohne Montage zu platzieren und alle Einstellungen - wie in **6. Betrieb** beschrieben – vorzunehmen.
- Montieren Sie erst nach korrekter Einstellung und stabiler Funkverbindung die Station/en.

Hinweis

- Die Reichweite der Funkübertragung zwischen der Mess- und Basisstation beträgt im freien Gelände bis zu 30m.
- Achten Sie vor der Montage darauf, dass die Funkübertragung nicht durch Störsignale oder Hindernisse wie Gebäude, Bäume, Fahrzeuge, Hochspannungsleitungen, u.a. beeinflusst wird.

- Stellen Sie vor der endgültigen Montage sicher, dass zwischen den gewünschten Aufstellorten ausreichender Empfang besteht.
- Achten Sie bei der Montage der Messstation darauf, dass diese vor direkter Sonne und Regen geschützt positioniert ist.
- Die internationale Standardhöhe für die Messung der Lufttemperatur beträgt 1,25 m (4 ft) über Grund.

Warnung

- Besorgen Sie sich spezielles bzw. geeignetes Montagematerial im Fachhandel für die Montage an der vorgesehenen Wand.
- Stellen Sie sicher, dass keine fehlerhaften oder beschädigten Teile montiert werden.
- Wenden Sie bei der Montage niemals Gewalt oder hohe Kräfte an. Diese können das Produkt beschädigen.
- Prüfen Sie vor Montage die Eignung der vorgesehenen Wand für das anzubringende Gewicht und vergewissern Sie sich, dass sich an der Montagestelle in der Wand keine elektrischen Leitungen, Wasser-, Gas- oder sonstige Leitungen befinden.

5.1. Basisstation

- Stellen Sie die Basisstation mithilfe des Standfußes (22) auf einer ebenen Fläche auf.
- Alternativ können Sie die Basisstation mithilfe der Aussparung (21) auf der Rückseite an einer Wand montieren.

5.2. Messstation

- Sie können die Messstation mithilfe der Montageplatte (25) waagerecht oder senkrecht an einer Außenwand befestigen.
- Für eine waagerechte Anbringung der Messstation befestigen Sie die Montageplatte (25) an der mittigen Aussparung (27) mit Dübel, Schraube, etc. in der dafür vorgesehenen Wand.
- Für eine senkrechte Anbringung der Messstation befestigen Sie die Dübel, Schraube, Nagel, etc. in der dafür vorgesehenen Wand und hängen die Montageplatte (25) mit der Aussparung (26) daran ein.
- Drücken Sie die Messstation mit leichtem Druck bis zum deutlichen Einrasten („Klick") in die Clips (28) ein.

6. Betrieb

Hinweis – Eingabe

Halten Sie die ▲-Taste (16) oder die ▼-Taste (14) gedrückt, um die Werte schneller auswählen zu können

6.1. Verbindung zur Messstation

- Nach dem Einlegen der Batterien sucht die Basisstation automatisch nach einer Verbindung zur Messstation und führt die Ersteinrichtung durch.

Hinweis

- Die Ersteinrichtung dauert ca. 2 Minuten.
- Während dem Verbindungsversuch blinkt das Funksymbol Messstation (1) auf.
- Vermeiden Sie in dieser Zeit jegliche Betätigung der Tasten! Andernfalls können Fehler und Ungenauigkeiten bei den Werten und deren Übertragung entstehen.
- Der Vorgang ist beendet, sobald die Messdaten für Innen- (4) und Außenbereich (3) angezeigt werden.
- Der Messwert wird vom Basisgerät etwa alle 45 Sekunden automatisch aktualisiert.
- Liegt der Temperaturwert außerhalb des Messbereichs, wird in der Temperaturanzeige --.- (für Temperaturen unterhalb des Messbereichs) bzw. --.- (für Temperaturen oberhalb des Messbereichs) angezeigt.

- Wird wiederholt kein Signal von der Messstation empfangen, drücken und halten Sie die ▼-Taste (14) für ca. 3 Sekunden, um die manuelle Suche nach dem Signal zu starten.

Anzeige	Suche nach Signal von der Messstation
Blinkende Anzeige	Aktiv
Dauerhafte Anzeige	Erfolgreich – Signal wird empfangen
--.- °C Dauerhafte Anzeige	Inaktiv – Kein Signalempfang

Hinweis – fehlerhafte Übertragung der Messwerte

- In einzelnen Fällen kann es aufgrund von Störsignalen – z.B. durch ein WLAN-Netzwerk, Computer, Fernseher, etc. – vorkommen, dass die Übertragung der Messwerte zwischen Basis- und Messstation fehlschlägt.
- Synchronisieren Sie dann die Stationen neu, indem Sie die Batterien beider Stationen kurz herausnehmen und erneut einsetzen.
- Sollten die Messwerte anschließend erneut nicht übertragen werden, wechseln Sie die Batterien durch neue aus.
- Wählen Sie ggfs. einen neuen Aufstellort für die Basisstation, um die möglichen Störsignale zukünftig zu umgehen.

6.2. Kanalauswahl/ Weitere Messstationen

Hinweis

- Sie können zusätzlich zu der mitgelieferten Messstation zwei weitere Messstationen installieren. Achten Sie hierbei auf die identische Kanaleinstellung an Basis- und jeweiliger Messstation.
- Passende Messstationen finden Sie unter www.hama.com
- Der Sendekanal der mitgelieferten Messstation lässt sich nicht verändern/ einstellen (**CH1**).

- Drücken Sie wiederholt die **CHANNEL**-Taste (15), um denselben Kanal wie an der jeweiligen Messstation einzustellen. Es wird **CH1**, **CH2** oder **CH3** (2) angezeigt.
- Wählen Sie **CH1** für den Fall, dass Sie nur die mitgelieferte Messstation verwenden.
- Die Basisstation zeigt nun die gemessenen Daten (3) der ausgewählten Messstation (2) an.

6.3. Grundeinstellungen und manuelle Einstellungen

Automatische Einstellung nach DCF-Signal

- Nach dem ersten Einschalten der Basisstation und erfolgreicher Übertragung zwischen Basis- und Messstation, beginnt die Uhr automatisch die Suche nach einem DCF-Signal. Während des Suchvorgangs blinkt das Funksymbol (5) auf.

Anzeige	Suche nach DCF-Signal
 Blinkende Anzeige	Aktiv
 Keine Anzeige/ dauerhafte Anzeige	Inaktiv – Kein Signalempfang
 Dauerhafte Anzeige	Erfolgreich – Signal wird empfangen

- Wird wiederholt kein Signal empfangen, drücken und halten Sie die ▲-Taste (16) für ca. 3 Sekunden, um die manuelle Suche nach dem DCF-Signal zu starten. Das Funksymbol (5) beginnt zu blinken.

Hinweis – Uhrzeiteinstellung

- Der Suchvorgang dauert etwa 3-5 Minuten. Falls dieser fehlschlägt, wird die Suche beendet und zur nächsten vollen Stunde wiederholt. Das Funksymbol (5) erlischt.
- Sie können währenddessen eine manuelle Einstellung von Uhrzeit und Datum vornehmen.
- Die Uhr sucht automatisch weiterhin stündlich nach dem DCF-Signal. Bei erfolgreichem Signalempfang werden die manuell eingestellte Uhrzeit und das Datum überschrieben.

- Drücken und halten Sie die ▲-Taste (16) erneut für ca. 3 Sekunden, um den manuellen Suchvorgang zu beenden. Das Funksymbol (5) erlischt.

Hinweis – Sommerzeit

- Die Uhrzeit stellt sich automatisch auf die Sommerzeit um.
- Beachten Sie, dass für eine automatische Umstellung das DCF-Signal erfolgreich empfangen werden muss. Starten Sie ggfs. die manuelle Suche nach dem DCF-Signal.

Manuelle Einstellung Datum/ Uhrzeit

Hinweis – Uhrzeit und Zeitzone

- Drücken Sie wiederholt die **MODE**-Taste (17), um zwischen den verschiedenen Anzeigen zu wechseln:
- Uhrzeit mit Sekundenanzeige, Uhrzeit mit Wochentaganzeige, zeitzonenversetzte Uhrzeit mit Wochentaganzeige, zeitzonenversetzte Uhrzeit mit Sekundenanzeige.
- Bei der zeitzonenversetzten Uhrzeit wird das Symbol Zeitzone (6) angezeigt.

- Drücken und halten Sie die **MODE**-Taste (17) für ca. 3 Sekunden, um folgende Einstellungen nacheinander vorzunehmen:
  - Jahr (10)
  - Monat (13)
  - Tag (7)
  - Anzeige D/M – M/D (7/13)
  - 12/24-Stunden-Format (10)
  - Stunden (10)
  - Minuten (10)
  - Wochentag (11)
  - Zeitzone (10)
  - Temperatureinheit (°C/°F) (11)
- Drücken Sie zum Auswählen der einzelnen Werte die ▲-Taste (16) oder die ▼-Taste (14) und bestätigen Sie die jeweilige Auswahl durch Drücken der **MODE**-Taste (17).
- Drücken Sie direkt die **MODE**-Taste (17), um den angezeigten Einstellungswert zu übernehmen und zu überspringen.
- Erfolgt 2 Minuten keine Eingabe, wird der Einstellungsmodus automatisch verlassen.

Hinweis – Wochentag

Sie können für die Wochentaganzeige die Sprachen Deutsch (**DE**), Englisch (**EN**), Schwedisch (**SW**), Niederländisch (**DU**), Spanisch (**SP**), Italienisch (**IT**) oder Französisch (**FR**) wählen.

Hinweis – Zeitzone

- Das DCF-Signal kann weitläufig empfangen werden, entspricht jedoch immer der MEZ, die in Deutschland gilt. Beachten Sie daher, dass Sie in Ländern mit anderer Zeitzone die Zeitverschiebung beachten.
- Befinden Sie sich in Moskau, ist es dort bereits 3 Stunden später als in Deutschland. Stellen Sie daher bei der Zeitzone +3 ein. Die Uhr stellt sich dann immer nach Empfang des DCF-Signals bzw. in Bezug auf die manuell eingestellte Uhrzeit automatisch 3 Stunden weiter.

Wecker

- Drücken Sie wiederholt die **ALARM ON/OFF**-Taste (18), um die verschiedenen Alarme anzuzeigen.
- Es werden die jeweiligen Alarmsymbole (12) (W) / (S) / **PRE-AL** und die entsprechende Weckzeit/ Zeitintervall bzw. OFF angezeigt.
- Drücken und halten Sie die **ALARM ON/OFF**-Taste (18) für ca. 3 Sekunden, um die Weckzeit des angezeigten Alarms einzustellen. Die Stundenanzeige/ das Zeitintervall beginnt zu blinken.
- Drücken Sie die ▲-Taste (16) oder die ▼-Taste (14), um die Stunden der Weckzeit/ das Zeitintervall auszuwählen und bestätigen Sie die Auswahl durch Drücken der **ALARM ON/OFF**-Taste (18).
- Die Minutenanzeige beginnt zu blinken.
- Der vorzeitige Alarm ist bereits nach Bestätigung des Zeitintervalls aktiviert.
- Wiederholen Sie diesen Vorgang für die Minuten der Weckzeit.
- Drücken Sie wiederholt die **ALARM ON/OFF**-Taste (18), um den anderen Alarmmodus ebenfalls einzustellen oder zurück zur Anzeige der Uhrzeit (10) zu gelangen.
- Erfolgt 2 Minuten keine Eingabe, wird der Einstellungsmodus automatisch verlassen.

Hinweis – Wecker

- Der Alarm an Werktagen löst – wenn aktiviert – nur an Wochentagen (Montag bis Freitag) ein Wecksignal aus. Ist dieser Alarm aktiv, wird das Alarmsymbol (12) (Ⓦ) angezeigt.
- Der einmalige Alarm löst – wenn aktiviert – nur einmalig ein Wecksignal aus. Ist dieser Alarm aktiv, wird das Alarmsymbol (12) (Ⓦ) anzeigt. Nach erfolgtem Wecksignal wird dieser Alarm automatisch deaktiviert.
- Der vorzeitige Alarm löst – wenn aktiviert und Außentemperatur < 0°C/ 32°F – 15, 30, 45, 60 oder 90 Minuten vor dem eigentlichen Alarm (Ⓦ) und/ oder (Ⓢ) ein Wecksignal aus. Ist dieser Alarm aktiv, wird das Alarmsymbol (12) **PRE-AL** angezeig
- Die eingestellte Weckzeit bezieht sich immer auf die angezeigte (normale/ zeitzonenversetzte) Uhrzeit.

- Drücken Sie während der jeweiligen Anzeige die ▲-Taste (16) oder die ▼-Taste (14), um den jeweiligen Alarm zu aktivieren/ deaktivieren.
- Das Alarmsymbol (12) wird angezeigt/ nicht angezeigt.

Hinweis – Vorzeitiger Alarm

Der vorzeigte Wecksignal kann nur dann aktiviert werden, wenn mindestens eine der beiden Weckfunktionen (Ⓦ / Ⓢ) bereits aktiviert ist.

- Wird der Wecker entsprechend ausgelöst, beginnt das Alarmsymbol (12) zu blinken und ein Wecksignal ertönt.
- Drücken Sie die **ALARM ON/OFF**-Taste (18), um den Alarm zu beenden. Andernfalls wird nach 2 Minuten automatisch die Schlummerfunktion aktiviert.

Hinweis – Schlummerfunktion

- Drücken Sie während des Wecksignals die **SNOOZE**-Taste (20), um die Schlummerfunktion zu aktivieren. Auf dem Display beginnt das Alarmsymbol (12) zu blinken. Das Wecksignal wird für 8 Minuten unterbrochen und dann erneut ausgelöst.
- Die Schlummerfunktion kann dreimal hintereinander ausgelöst werden.

6.4. Wetter

- Die Wetterstation gibt für Außentemperatur (8) und Raumtemperatur (9) eine Tendenz an, wie sich diese Werte wahrscheinlich für die nächsten Stunden entwickeln werden.

Anzeige	Tendenz
↗	Steigend
→	Beständig
↘	Fallend

6.5. Höchst- und Tiefstwerte der Temperatur

- Die Basisstation speichert die Höchst- und Tiefstwerte der Temperatur im Außen- und Raumbereich automatisch ab.
- Drücken Sie wiederholt die **MEM**-Taste (19), um zwischen der Anzeige von aktueller Temperatur, niedrigster Temperatur (**MIN**) und höchster Temperatur (**MAX**) zu wechseln.
- Die Höchst- und Tiefstwerte werden 10 Sekunden angezeigt.
- Drücken und halten Sie die **MEM**-Taste (19) für ca. 3 Sekunden, um die abgespeicherten Höchst- und Tiefstwerte zurückzusetzen.

6.6. Niedrige Batteriekapazität

Messstation

Wenn die Batterien ausgetauscht werden müssen, erscheint neben der Außentemperaturanzeige des Basisgeräts das Symbol für niedrigen Batteriestand . Wechseln Sie die Batterien umgehend aus.

Basisstation

Wenn die Batterien ausgetauscht werden müssen, erscheint neben Uhrzeit/ Datum am Basisgerät das Symbol für niedrigen Batteriestand . Wechseln Sie die Batterien umgehend aus.

Hinweis – Batteriewechsel

- Beachten Sie, dass Sie nach jedem Batteriewechsel an Mess- oder Basisstation eine neue Synchronisation der Stationen erfolgen muss.
- Nehmen Sie dazu die Batterien der anderen Station heraus und setzen Sie erneut ein oder wechseln Sie diese bei Bedarf ebenfalls aus.

7. Wartung und Pflege

Reinigen Sie dieses Produkt nur mit einem fusselfreien, leicht feuchten Tuch und verwenden Sie keine aggressiven Reiniger. Achten Sie darauf, dass kein Wasser in das Produkt eindringt.

8. Haftungsausschluss

Die Hama GmbH & Co KG übernimmt keinerlei Haftung oder Gewährleistung für Schäden, die aus unsachgemäßer Installation, Montage und unsachgemäßem Gebrauch des Produktes oder einer Nichtbeachtung der Bedienungsanleitung und/oder der Sicherheitshinweise resultieren.

9. Service und Support

Bitte wenden Sie sich bei Fragen zum Produkt gerne an die Hama-Produktberatung.
Hotline: +49 9091 502-115 (Deu/Eng)
Weitere Supportinformationen finden sie hier:
www.hama.com

10. Technische Daten

	Basisstation	Messstation
Stromversorgung	3,0 V 2 x AA Batterie	3,0 V 2 x AAA Batterie
Messbereich Temperatur	-5°C – +50°C/ 23°F – 122°F	-10°C – +60°C/ 14°F – 140°F
Messschritte Temperatur	0,1°C / 0,2°F	0,1°C / 0,2°F
Messzyklus Temperatur	~ 45 s	~ 45 s

DCF-Funkuhr	Ja	Nein
Max. Anzahl Messstationen	3	
Frequenz	433 MHz	
Reichweite	≤ 30 m	

11. Entsorgungshinweise

Hinweis zum Umweltschutz:

Ab dem Zeitpunkt der Umsetzung der europäischen Richtlinien 2012/19/EU und 2006/66/EG in nationales Recht gilt folgendes: Elektrische und elektronische Geräte sowie Batterien dürfen nicht mit dem Hausmüll entsorgt werden. Der Verbraucher ist gesetzlich verpflichtet, elektrische und elektronische Geräte sowie Batterien am Ende ihrer Lebensdauer an den dafür eingerichteten, öffentlichen Sammelstellen oder an die Verkaufsstelle zurückzugeben. Einzelheiten dazu regelt das jeweilige Landesrecht. Das Symbol auf dem Produkt, der Gebrauchsanleitung oder der Verpackung weist auf diese Bestimmungen hin. Mit der Wiederverwertung, der stofflichen Verwertung oder anderen Formen der Verwertung von Altgeräten/Batterien leisten Sie einen wichtigen Beitrag zum Schutz unserer Umwelt.

12. Konformitätserklärung

Hiermit erklärt die Hama GmbH & Co KG, dass der Funkanlagentyp [00092659] der Richtlinie 2014/53/EU entspricht. Der vollständige Text der EU-Konformitätserklärung ist unter der folgenden Internetadresse verfügbar:
www.hama.com -> 00092659 -> Downloads.

Frequenzband/Frequenzbänder	433,05-434,790 MHz
Abgestrahlte maximale Sendeleistung	3,02 µW

Elementos de manejo e indicadores

A Estación base

1. Símbolo de radiofrecuencia estación de medición
2. Visualización del canal
3. Temperatura exterior
4. Temperatura ambiente
5. Símbolo de radiofrecuencia
6. Zona horaria
7. Día
8. Tendencia de la temperatura exterior
9. Tendencia de la temperatura ambiente
10. Hora
11. Día de la semana/segundo
12. Símbolo de alarma
13. Mes
14. Tecla ▼
    = Disminución del valor de ajuste actual /búsqueda manual de la señal de la estación de medición
15. Tecla **CHANNEL**
    = Selección de canal
16. Tecla ▲
    = Aumento del valor de ajuste actual / activación/ desactivación de la recepción manual de la señal de radiofrecuencia
17. Tecla **MODE**
    = Ajustes/confirmación del valor de ajuste/conmutación entre la visualización de los segundos, el día de la semana y la zona horaria
18. Tecla **ALARM ON/OFF**
    = Visualización/ajuste de los modos de alarma
19. Tecla **MEM**
    = Consulta/reseteo de los valores máximos/mínimos almacenados
20. Tecla **SNOOZE**
    = Interrupción de la señal del despertador
21. Abertura para el montaje en pared
22. Pie
23. Compartimento para pilas

B Estación de medición

24. Compartimento para pilas
25. Placa de montaje
26. Abertura para la fijación vertical
27. Abertura para la fijación horizontal
28. Clips

Le agradecemos que se haya decidido por un producto de Hama.

Tómese tiempo y léase primero las siguientes instrucciones e indicaciones. Después, guarde estas instrucciones de manejo en un lugar seguro para poder consultarlas cuando sea necesario. Si vende el aparato, entregue estas instrucciones de manejo al nuevo propietario.

1. Explicación de los símbolos de aviso y de las indicaciones

Aviso

Se utiliza para caracterizar las indicaciones de seguridad o para llamar la atención sobre peligros y riesgos especiales.

Nota

Se utiliza para caracterizar informaciones adicionales o indicaciones importantes.

2. Contenido del paquete

- Estación meteorológica EWS-165 (Estación base para interior/estación de medición para el exterior)
- Pie
- 2 pilas AAA
- 2 pilas AA
- Estas instrucciones de manejo

3. Instrucciones de seguridad

- El producto es para el uso doméstico privado, no comercial.
- No opere el producto fuera de los límites de potencia indicados en los datos técnicos.
- No utilice el producto en entornos húmedos y evite el contacto con las salpicaduras de agua.
- No opere el producto en las inmediaciones de la calefacción, de otras fuentes de calor o bajo la radiación directa del sol.
- No utilice el producto en áreas donde no se permitan aparatos electrónicos.
- No posicione el producto en las proximidades de campos de interferencia, marcos de metal, ordenadores, televisores, etc. Los dispositivos electrónicos y los marcos de las ventanas afectan negativamente al funcionamiento del producto.

- No deje caer el producto ni lo someta a sacudidas fuertes.
- No abra el producto y no lo siga operando de presentar deterioros.
- No intente mantener o reparar el aparato por cuenta propia. Encomiende cualquier trabajo de mantenimiento al personal especializado competente.
- Mantenga el material de embalaje fuera del alcance de los niños, existe peligro de asfixia.
- Deseche el material de embalaje en conformidad con las disposiciones locales sobre el desecho vigentes.
- No realice cambios en el aparato. Esto conllevaría la pérdida de todos los derechos de la garantía.

Aviso – Pilas

- Retire y deseche de inmediato las pilas gastadas del producto.
- Utilice exclusivamente pilas recargables (o pilas) que sean del mismo tipo.
- No mezcle pilas viejas y nuevas, ni tampoco pilas de tipos o fabricantes diferentes.
- Observe siempre la correcta polaridad (inscripciones + y -) de las pilas y coloque éstas de forma correspondiente. La no observación de lo anterior conlleva el riesgo de derrame o explosión de las pilas.
- No sobrecargue las pilas.
- Mantenga las pilas fuera del alcance de los niños.
- No cortocircuite las pilas recargables/baterías y manténgalas alejadas de objetos metálicos.

4. Puesta en funcionamiento

4.1. Colocación de las pilas

Estación de medición

- Abra el compartimento para baterías (24) y retire el separador de contacto. A continuación, cierre la cubierta del compartimento para pilas.

Estación base

- Abra el compartimento para baterías (23) y retire el separador de contacto. A continuación, cierre la cubierta del compartimento para pilas.

4.2. Cambio de las pilas

Estación de medición

- Abra el compartimento de pilas (24), retire y deseche las pilas gastadas y coloque dos pilas AAA nuevas atendiendo a la correcta polaridad de las mismas. A continuación, cierre la cubierta del compartimento para pilas.

Estación base

- Abra el compartimento de pilas (23), retire y deseche las pilas gastadas y coloque dos pilas AA nuevas atendiendo a la correcta polaridad de las mismas. A continuación, cierre la cubierta del compartimento para pilas.

Nota

En la puesta en funcionamiento, es importante que coloque las pilas en la estación de medición, en primer lugar, y, seguidamente, en la estación base.

5. Montaje

Nota – Montaje

- Se recomienda colocar primero, sin montar, la estación de base y la estación de medición, en los lugares de instalación deseados y llevar a cabo todos los ajustes tal y como se describe en **6. Funcionamiento**.
- Proceda a montar la(s) estación(es) únicamente cuando haya podido realizar correctamente los ajustes y cuente con una conexión inalámbrica estable.

Nota

- El alcance de la transmisión por radio entre la estación base y la estación de medición al aire libre es de hasta 30 m.
- Antes de proceder al montaje, preste atención a que la transmisión por radio no se vea influida, entre otros, por interferencias u obstáculos tales como edificios, árboles, vehículos o líneas de alta tensión.
- Antes de proceder al montaje definitivo, asegúrese de que cuenta con recepción suficiente entre los lugares de instalación deseados.
- Al montar la estación de medición, procure situarla de manera que quede protegida de la radiación directa del sol y de la lluvia.
- La altura estándar internacional para la medición de la temperatura del aire es de 1,25 m (4 pies) sobre el suelo.

Aviso

- Adquiera material de montaje especial o adecuado en un comercio especializado para el montaje en la pared prevista.
- Compruebe que no haya piezas deterioradas o defectuosas.
- No ejerza nunca fuerza durante el montaje. El producto podría verse dañado.
- Antes de empezar con el montaje, compruebe que la pared puede soportar el peso que se va a montar y asegúrese de que por el punto de montaje de la pared no pasan cables eléctricos ni tuberías de agua, gas o de otro tipo.

5.1. Estación base

- Coloque la estación base sobre una superficie plana utilizando el pie (22).
- O bien fíjela a una pared utilizando la abertura (21) situada en la parte posterior.

5.2. Estación de medición

- Puede fijar la estación de medición vertical u horizontalmente a una pared exterior mediante la placa de montaje (25).
- Para fijar la estación de medición horizontalmente, fije la placa de montaje (25) utilizando la abertura central (27) a la pared prevista mediante taco, tornillo, etc.
- Para fijar la estación de medición verticalmente, fije el taco, tornillo, clavo, etc. a la pared prevista y cuelgue de ellos la placa de montaje (25) utilizando la abertura (26).
- Ejerza una ligera presión sobre la estación de medición hasta que la oiga encajar en los clips (28) (mediante un „clic").

6. Funcionamiento

Nota – Introducción de datos

Mantenga pulsadas las teclas ▲ (16) o ▼ (14) para seleccionar los valores más rápidamente.

6.1 Conexión con la estación de medición

- Realizados los ajustes previos, la estación base busca automáticamente una conexión con la estación de medición, realizando entonces el ajuste inicial.

Nota

- El ajuste inicial dura aprox. 2 minutos.
- Durante el intento de conexión, el símbolo de radiofrecuencia comienza a parpadear (1).
- No pulse ninguna tecla mientras dure el ajuste. De lo contrario, pueden producirse fallos o imprecisiones en los valores y su transmisión.
- El proceso finaliza en cuanto se visualizan los valores de medición registrados para interior (4) y exterior (3).
- La unidad base actualiza los valores de medición cada 45 segundos aproximadamente.
- Si el valor de la temperatura se encuentra fuera del rango de medición, en la visualización de la temperatura se visualiza **--.-** (en el caso de temperaturas por debajo del rango de medición) o **--.-** (en el caso de temperaturas por encima del rango de medición).

- Si no se recibe ninguna señal de la estación de medición repetidamente, mantenga pulsada la tecla ▼ (14) durante aprox. 3 segundos para iniciar la búsqueda manual de la señal.

Visualización	Búsqueda de la señal de la estación de medición
Parpadea	Activa
Visualización permanente	La búsqueda ha finalizado con éxito, se recibe la señal
Visualización permanente	Inactiva – Sin recepción de señal desde

Nota – transmisión incorrecta de los valores de medición

- En algunos casos concretos, puede ocurrir que la transmisión de los valores de medición entre la estación base y la estación de medición falle debido a interferencias, p. ej. las de una red WLAN, un ordenador, un televisor, etc.,
- En tales casos, resincronice las estaciones retirando brevemente las pilas de ambas estaciones y volviendo a colocarlas.
- Si a continuación todavía no se transmitieran los valores de medición, reemplace las pilas por unas pilas nuevas.
- Puede ser necesario escoger un lugar de colocación nuevo para la estación base, evitando posibles interferencias.

6.2. Selección de canal/estaciones de medición adicionales

Nota

- Además de la estación de medición suministrada, puede instalar dos estaciones de medición adicionales. Al hacerlo, preste atención a realizar ajustes de canal idénticos en la estación de base y la estación de medición correspondiente. Encontrará estaciones de medición adecuadas en www.hama.com
- No es posible modificar/ajustar el canal de emisión de la estación de medición suministrada (**CH1**).
- Pulse repetidamente la tecla **CHANNEL** (15) para ajustar el mismo canal que en la estación de medición correspondiente. Se visualiza **CH1**, **CH2** o **CH3** (2).
- Seleccione **CH1** en caso de utilizar únicamente la estación de medición suministrada.
- La estación base muestra ahora los datos medidos (3) en la estación de medición seleccionada (2).

6.3. Ajustes básicos y ajustes manuales

Ajuste automático según la señal DCF

Encendida la estación base por primera vez y tras una transmisión correcta entre la estación base y la estación de medición, el reloj inicia automáticamente la búsqueda de una señal DCF. El símbolo de radiofrecuencia (5) parpadea durante el proceso de búsqueda.

Visualización	Búsqueda de señal DCF
Parpadea	Activa
Visualización permanente/ Visualización permanente	Inactiva – Sin recepción de señal en
Visualización permanente	La búsqueda ha finalizado con éxito, se recibe la señal

- Si no se recibiera señal repetidamente, pulse y mantenga pulsada la tecla ▲ (16) durante aprox. 3 segundos para iniciar la búsqueda manual de la señal DCF. El símbolo de radiofrecuencia (5) comienza a parpadear.

Nota – Ajuste de hora

- El proceso de búsqueda dura aproximadamente 3-5 minutos. Si la búsqueda falla, ésta se termina y se repite a la siguiente hora en punto. El símbolo de radiofrecuencia (5) se apaga.
- Mientras tanto, puede realizar un ajuste manual de la hora y la fecha.
- Tenga en cuenta que para un ajuste automático es necesario recibir correctamente la señal DCF. De ser necesario, inicie una búsqueda manual de la señal DCF.

- Pulse y mantenga pulsada nuevamente la tecla ▲ (16) durante aprox. 3 segundos para finalizar el proceso de búsqueda manual. El símbolo de radiofrecuencia (5) se apaga.

Nota – Horario de verano

- La hora se ajusta automáticamente al horario de verano.
- Tenga en cuenta que para un ajuste automático es necesario recibir correctamente la señal DCF. De ser necesario, inicie una búsqueda manual de la señal DCF.

Ajuste manual de fecha/hora

Nota – Hora y zona horaria

- En pulse repetidamente la tecla **MODE** (17) para alternar entre las diferentes visualizaciones:
- Hora con visualización de los segundos, hora con visualización del día de la semana, hora en una zona horaria diferente con visualización del día de la semana, hora en una zona horaria diferente con visualización de los segundos.
- Con la hora en una zona horaria diferente se muestra el símbolo de zona horaria (6).

- Pulse y mantenga pulsada la tecla **MODE** (17) durante aprox. 3 segundos para realizar los siguientes ajustes, consecutivamente:
- Año (10)
- Mes (13)
- Día (7)
- Visualización D/M – M/D (7/13)
- Formato 12/24 horas (10)
- Horas (10)
- Minutos (10)
- Día de la semana (11)
  - Zona horaria (10)
  - Unidad para la temperatura (°C / °F) (11)
- Para seleccionar cada valor, pulse la tecla ▲ (16) o la tecla ▼ (14) y confirme la selección correspondiente pulsando la tecla **MODE** (20).
- Pulse directamente la tecla **MODE** (17) para aceptar y saltar el valor de ajuste visualizado.
- Si no se introduce ningún dato en 2 minutos, se abandona automáticamente el modo de ajuste.

Nota – Día de la semana

Para la visualización del día de la semana puede elegir entre los idiomas alemán (**DE**), inglés (**EN**), sueco (**SW**), neerlandés (**DU**), español (**SP**) o francés (**FR**).

Nota – Zona horaria

- La señal DCF puede recibirse a gran distancia, correspondiéndose siempre con la HCE vigente en Alemania. Por ello, tenga en cuenta la posible diferencia horaria en países situados en otra zona horaria.
- Si se encuentra en Moscú, la diferencia es de 3 horas de adelanto con respecto a Alemania. Por ello, debe ajustar la zona horaria +3. Se sumarán automáticamente 3 horas a la hora recibida o ajustada manualmente tras la recepción de la señal DCF.

Despertador

- En pulse repetidamente la tecla **ALARM ON/OFF** (18) para mostrar las diferentes alarmas.
  Se visualizan los símbolos de alarma correspondientes (12) Ⓦ / Ⓢ / **PRE-AL** así como la hora de alarma/el intervalo de tiempo u **OFF**.
- Pulse y mantenga pulsada la tecla **ALARM ON/OFF** (18) durante aprox. 3 segundos para ajustar la hora de alarma de la alarma visualizada. La visualización de la hora/el intervalo de tiempo comienza a parpadear.
- Pulse la tecla ▲ (16) o la tecla ▼ (14) para seleccionar las horas de la hora de alarma/el intervalo de tiempo y confirme la selección pulsando la tecla **ALARM ON/OFF** (18).
  La visualización de los minutos comienza a parpadear.
  La alarma previa queda activa tras la confirmación del intervalo de tiempo.
- Repita este proceso para los minutos de la hora de alarma del despertador.
- Pulse repetidamente la tecla **ALARM ON/OFF** (18) para ajustar igualmente el otro modo de alarma o retornar a la visualización de la hora (10).
- Si no se introduce ningún dato en 2 minutos, se abandona automáticamente el modo de ajuste.

Nota – Despertador

- La alarma 1 para días laborables activa, en caso de estar activada, una señal de alarma solo en los días laborables de la semana (de lunes a viernes). Si esta alarma está activa se visualiza el símbolo de alarma (12) (W) .
- La alarma puntual activa, de estar activada, una señal de alarma una única vez. Si esta alarma está activa se visualiza el símbolo de alarma (12) (S) . Efectuada la señal de alarma, esta alarma se desactiva automáticamente.
- La alarma previa, de estar activada y darse una temperatura exterior < 0°C/ 32°F, activa una señal de alarma 15, 30, 45, 60 o 90 minutos antes de la alarma correspondiente (W) y/o (S). Si esta alarma está activa se visualiza el símbolo de alarma (12) **PRE-AL**.
- La hora de alarma ajustada siempre se refiere a la hora mostrada (normal/en una zona horaria diferente).

- Pulse, durante la visualización correspondiente, la tecla ▲ (16) o la tecla ▼ (14) para activar/desactivar la alarma correspondiente.
  El símbolo de alarma (12) se visualiza/deja de visualizarse.

Nota – Alarma previa

La señal de alarma previa solo puede activarse de encontrarse activa una de las funciones de despertador ((W)/(S)) como mínimo.

- Si se activa el despertador como corresponde, el símbolo de alarma (12) comienza a parpadear y suena una señal de alarma.
- Pulse la tecla **ALARM ON/OFF** (18) para cancelar la alarma. De otro modo, ésta finaliza automáticamente pasados 2 minutos. De lo contrario, tras 2 minutos se activará automáticamente la función de repetición de alarma.

Nota – Función de repetición de alarman

- Pulse, mientras suena la señal de alarma, la tecla **SNOOZE** (20) para activar la función de repetición de alarma. En la pantalla comienza a parpadear el símbolo de alarma (12). La señal de alarma se interrumpe durante 8 minutos, disparándose a continuación de forma automática.
- La función de repetición de alarma puede activarse hasta tres veces consecutivas.

6.4 Meteorológica

- La estación meteorológica indica la tendencia que podrían mostrar la temperatura exterior (8), la temperatura ambiente (9) en las siguientes horas.

Visualización	Tendencia
↗	En aumento
→	Constante
↘	En descenso

6.5. Valores máximos y mínimos de la temperatura

La estación base almacena automáticamente los valores máximos y mínimos de la temperatura, tanto interiores como exteriores.

- Pulse repetidamente la tecla **MEM** (19) para alternar entre la visualización de la temperatura actuales, la temperatura mínimas (**MIN**) y la temperatura máximas (**MAX**).
- Los valores máximos y mínimos se muestran durante 10 segundos.
- Pulse y mantenga pulsada la tecla **MEM** (19) durante aprox. 3 segundos para poner a cero los valores máximos y mínimos almacenados.

6.6. Capacidad de pilas baja

Estación de medición

Cuando es necesario cambiar las pilas, junto al indicador de temperatura exterior de la unidad base se muestra el símbolo de nivel bajo de batería . Sustituya las pilas de forma inmediata.

Estación base

Cuando es necesario cambiar las pilas, junto a la hora de la unidad base se muestra el símbolo de nivel bajo de batería . Sustituya las pilas de forma inmediata.

Nota – Cambio de pilas

- Tenga en cuenta que es necesario resincronizar las estaciones tras realizar un cambio de pilas en la estación de medición o base.
- Para ello, retire las pilas de la otra estación y vuelva a colocarlas o, de ser necesario, proceda a sustituirlas.

7. Mantenimiento y cuidado

Limpie este producto sólo con un paño ligeramente humedecido que no deje pelusas y no utilice detergentes agresivos. Asegúrese de que no entre agua en el producto.

8. Exclusión de responsabilidad

Hama GmbH & Co KG no se responsabiliza ni concede garantía por los daños que surjan por una instalación, montaje o manejo incorrectos del producto o por la no observación de las instrucciones de manejo y/o de las instrucciones de seguridad.

9. Servicio y soporte

Si tiene que hacer alguna consulta sobre el producto, diríjase al asesoramiento de productos Hama.
Línea directa: +49 9091 502-115 (Alemán/Inglés)
Encontrar más información de soporte aquí:
www.hama.com

10. Datos técnicos

	Estación base	Estación de medición
Alimentación de corriente	3,0 V 2 pilas AA	3,0 V 2 pilas AAA
Rango de medición Temperatura	-5°C – +50°C/ 23°F – 122°F	-10°C – +60°C/ 14°F – 140°F
Intervalos de medición Temperatura	0,1°C / 0,2°F	0,1°C / 0,2°F
Ciclo de medición de la temperatura	~ 45 s	~ 45 s
Radiorreloj DCF	Sí	No
Número máx. de estaciones de medición	3	
Frecuencia	433 MHz	
Alcance	≤ 30 m	

11. Consignes de recyclage

Remarques concernant la protection de l'environnement:

Conformément à la directive européenne 2012/19/EU et 2006/66/CE, et afin d'atteindre un certain nombre d'objectifs en matière de protection de l'environnement, les règles suivantes doivent être appliquées: Les appareils électriques et électroniques ainsi que les batteries ne doivent pas être éliminés avec les déchets ménagers. Le pictogramme "picto" présent sur le produit, son manuel d'utilisation ou son emballage indique que le produit est soumis à cette réglementation. Le consommateur doit retourner le produit/la batterie usager aux points de collecte prévus à cet effet. Il peut aussi le remettre à un revendeur. En permettant enfin le recyclage des produits ainsi que les batteries, le consommateur contribuera à la protection de notre environnement. C'est un acte écologique.

12. Declaración de conformidad

Le soussigné, Hama GmbH & Co KG, déclare que l'équipement radioélectrique du type [00092659] est conforme à la directive 2014/53/UE. Le texte complet de la déclaration UE de conformité est disponible à l'adresse internet suivante:
www.hama.com -> 00092659 -> Downloads.

Bandes de fréquences	433,05-434,790 MHz
Puissance de radiofréquence maximale	3,02 µW

Органы управления и индикации

A Основной блок

1. Значок радиосигнала внешнего датчика
2. Канал
3. Наружная температура
4. Температура в помещении
5. Значок радиосигнала
6. Часовой пояс
7. Число месяца
8. Динамика изменения наружной температуры
9. Динамика изменения температуры в помещении
10. Время
11. День недели / секунды
12. Значок будильника
13. Месяц
14. Кнопка ▼
    = уменьшение настраиваемого значения / включение принудительного поиска сигнала внешнего датчика
15. Кнопка **CHANNEL**
    = выбор канала
16. Кнопка ▲
    = увеличение настраиваемого значения / включение/ выключение принудительного приема радиосигнала
17. Кнопка **MODE**
    = настройка / подтверждение ввода значения / переключение индикации секунд, дня недели, часового пояса
18. Кнопка **ALARM ON/OFF**
    = индикация / настройка будильника
19. Кнопка **MEM**
    = просмотр/сброс сохраненных макс. и миним. значений
20. Кнопка **SNOOZE**
    = функция автоповтора сигнала будильника
21. Отверстие для настенного монтажа
22. Подставка
23. Отсек батарей

B Блок внешнего датчика

24. Отсек батарей
25. Монтажная плата
26. Отверстие для вертикального крепления
27. Отверстие для горизонтального крепления
28. Зажимы

Благодарим за покупку изделия фирмы Hama. внимательно ознакомьтесь с настоящей инструкцией. Храните инструкцию в надежном месте для справок в будущем. В случае передачи изделия другому лицу приложите и эту инструкцию.

1. Предупредительные пиктограммы и инструкции

Внимание

Данным значком отмечены инструкции, несоблюдение которых может привести к опасной ситуации.

Примечание

Дополнительная или важная информация.

2. Комплект поставки

- Метеорологический прибор EWS-165 (основной блок для контроля воздуха внутри помещения, блок датчика внешних атмосферных условий)
- Подставка
- 2 батареи AAA
- 2 батареи AA
- Настоящая инструкция

3. Техника безопасности

- Изделие предназначено только для домашнего применения.
- Соблюдать технические характеристики.
- Беречь от влаги и брызг.
- Не эксплуатировать в непосредственной близости с нагревательными приборами и беречь от прямых солнечных лучей
- Не применять в запретных зонах.
- Не размещать рядом с магнитными полями, металлическими рамками, компьютерами, окнами и т.д. Электронные приборы и оконные рамы негативно сказываются на работе изделия.
- Не ронять. Беречь от сильных ударов.
- Изделие не открывать. Запрещается эксплуатировать неисправное изделие.
- Запрещается самостоятельно ремонтировать устройство. Ремонт разрешается производить только квалифицированному персоналу.

- Упаковку не давать детям: опасность асфиксии.
- Утилизировать упаковку в соответствии с местными нормами.
- Запрещается вносить изменения в конструкцию. В противном случае гарантийные обязательства аннулируются.

Внимание – Техника безопасности

- Израсходованные батареи немедленно удалять из прибора и утилизировать.
- Разрешается применять аккумуляторы только указанного типа.
- Не применять различные типы или новые и старые батареи вместе.
- Соблюдать полярность батарей (+ и -). Несоблюдение полярности может стать причиной взрыва батарей.
- Не подвергать аккумуляторы чрезмерной зарядке.
- Батареи хранить в безопасном месте и не давать детям.
- Не закорачивать контакты батарей. Не хранить рядом с металлическими объектами.

4. Ввод в эксплуатацию

4.1. Загрузка батарей

Блок внешнего датчика

- Откройте отсек батарей (24) и удалите изолятор. Закройте крышку отсека батарей.

Основной блок

- Откройте отсек батарей (24) и удалите изолятор. Закройте крышку отсека батарей.

4.2. Замена батареи

Блок внешнего датчика

- Откройте отсек батарей (23), удалите и утилизируйте старые батареи. Вставьте новые батареи AAA, соблюдая полярность. Закройте крышку отсека батарей.

Основной блок

- Откройте отсек батарей (23), удалите и утилизируйте старые батареи. Вставьте новые батареи AA, соблюдая полярность. Закройте крышку отсека батарей.

Примечание

При вводе в эксплуатацию всегда сначала вставляйте батареи в блок наружного датчика, а затем в основной блок.

5. Монтаж

Примечание. Монтаж

- Перед тем как монтировать блоки, рекомендуется сначала завершить настройки в местах будущей установки (см. **6**). Смотрите описание работы основного блока.
- Монтаж следует производить после того, как правильные настройки обеспечат надежную радиосвязь между блоками.

Примечание

- Максимально допустимое расстояние между блоками составляет 30 метров.
- Монтируя блоки, следует учесть, что различные препятствия (стены, деревья, автомобили, высоковольтные линии и др.) создают помехи радиосвязи между блоками.
- Перед монтажом убедитесь, что в местах расположения блоков обеспечивается устойчивая радиосвязь.
- Блок внешнего датчика должен размещаться в месте, защищенном от воздействия прямых солнечных лучей и осадков.
- Международный стандарт высоты для измерения влажности воздуха составляет 1,25 метра (4 фута) над землей.

Предупреждение

- Подготовьте монтажный материал (приобретается отдельно), соответствующий свойствам стены.
- Перед началом эксплуатации убедитесь в отсутствии дефектных или поврежденных деталей.
- При монтаже не применять чрезмерных усилий. В противном случае можно повредить устройство.
- Убедитесь, что стена подходит для монтажа. В стене на месте монтажа не должно быть электрической проводки, газопровода, водопровода и других трубопроводов.

5.1. Основной блок

- С помощью подставки установите основной блок на ровную поверхность (22).
- Основной блок также можно повесить на стену за отверстие (21).

5.2. Блок внешнего датчика

- Блок датчика закрепляется на стене снаружи с помощью монтажной платы (25) в вертикальном или горизонтальном положении.
- Чтобы разместить внешний датчик в горизонтальном положении, с помощью дюбеля и винта закрепите монтажную (25) плату за среднее отверстие (27).
- Чтобы разместить внешний датчик в вертикальном положении, подвесьте монтажную плату (25) за отверстие (26).
- Прижмите блок датчика к монтажной плате так, чтобы он вошел в зажимы (28).

6. Эксплуатация

ввод данных

Чтобы ускорить изменение значения во время настройки, удерживайтекнопку ▲ (16) или кнопку ▼ (14).

6.1. Соединение с блоком внешнего датчика

- После загрузки батарей основной блок начинает автоматический поиск сигнала внешнего датчика и выполняет операцию ввода устройства в эксплуатацию.

Примечание

- Автоматическая настройка при вводе в эксплуатацию длится ок. 2 минут.
- Во время поиска радиосигнала мигает значок радиосвязи с внешним датчиком (1).
- В течение этого времени не нажимайте кнопки устройства! В противном случае может возникнуть сбой точной настройки значений и передачи сигнала.
- Автоматическая настройка завершена, когда на дисплее начнут отображаться данные измерения внутри помещения (4) и вне помещения (3).
- Данные на дисплее основного блока обновляются автоматически приблизительно каждые 45 секунд.
- Если зафиксированная температура находится ниже диапазона измерения прибора, то на дисплее отображается значок --.-, а если выше диапазона измерения прибора - значок --.-.

- Если сигнал автоматически принять не удается, нажмите и ок. 3 секунд удерживайте кнопку ▼ (14), чтобы включить поиск радиосигнала DCF вручную.

Индикация	Поиск радиосигнала внешнего датчика
мигает	активный
горит непрерывно	сигнал принят успешно
горит непрерывно	Неактивный – прием сигнала отсутствует более

Неправильная передача измеренных значений. Примечание

- Иногда в случае помех (сеть WLAN, компьютеры, телевизоры и др.) обмен данными между блоками может нарушаться.
- Синхронизируйте блоки заново, выгрузив и снова загрузив батареи.
- Если обмен данными не возобновиться, замените батареи новыми.
- При необходимости установите основной блок в другое место, чтобы предотвратить сбои в будущем.

6.2. Выбор канала / дополнительные внешние датчики

Примечание

- Максимальное количество внешних датчиков: 3. Чтобы установить соединение основной блок и внешний датчик должны работать на одном канале. Совместимые блоки внешних датчиков смотрите по адресу www.hama.com.
- Передающий канал внешнего датчика из комплекта поставки изменить невозможно (**CH1**).

- Несколько раз нажмите кнопку **CHANNEL** (15), чтобы установить канал в соответствии с каналом внешнего датчика. Отображается индикация **CH1**, **CH2** или **CH3** (2).
- При использовании только внешнего датчика из комплекта поставки установите канал **CH1**.
- Основной блок показывает измеренные данные (3), которая измеряется в месте установки внешнего датчика (2).

6.3 Основные параметры и ручные настройки

Автоматический прием радиосигнала DCF

После первого включения основного блока и установки радиосвязи с блоком внешнего датчика часы прибора автоматически начинают поиск радиосигнала точного времени (DCF). Во время этого процесса на дисплее мигает значок радиосигнала (5).

Индикация	Поиск сигнала DCF
мигает	активный
горит непрерывно/ горит непрерывно	Неактивный - сигнал отсутствует
горит непрерывно	сигнал принят успешно

- Если сигнал автоматически принять не удается, нажмите и ок. 3 секунд удерживайте кнопку – ▲ (16), чтобы включить поиск радиосигнала DCF вручную. Значок радиосигнала (5) мигает.

Настройка часов. Примечания

- Поиск длится около 3-5 минут. Если сигнал принять не удалось, операция завершается автоматически. Повторная попытка будет произведена в следующий полный час. Значок радиосигнала точного времени (5) гаснет.
- При необходимости часы и календарь можно настроить вручную.
- Режим поиска радиосигнала DCF включается ежедневно автоматически. При успешном приеме радиосигнала введенные вручную значения времени и календаря заменяются.

- Чтобы принудительно завершить поиск радиосигнала, нажмите и ок. 3 секунд удерживайте кнопку – ▲ (16). Значок радиосигнала точного времени (5) гаснет.

Примечание — индикация летнего времени

- Переключение на летнее время происходит автоматически.
- Обратите внимание, что обязательным условием автоматического переключения является успешный прием сигнала DCF. При необходимости запустите поиск сигнала DCF вручную.

Настройка календаря и часов вручную

Часы и часовой пояс. Примечание

- В режиме часов нажимайте кнопку **MODE** (17), чтобы переключать режимы индикации:
- время с секундами, время с днем недели, время часового пояса с днем недели, время часового пояса с секундами.
- При индикации времени часового пояса отображается соответствующий значок (6).

- Нажмите и около 3 секунд удерживайте кнопку **MODE** (17), чтобы настроить параметры в следующем порядке:
- Год (10)
- Месяц (13)
- Число месяца (7)
- Формат Д/М - М/Д (13)
- Формат 12/24-ч. (10)
- Час (10)
- Минуты (10)
- День недели (10)
- Единица измерения температуры (°C/°F) (11)
- Кнопкой ▲ (16) или ▼ (14) установите значение и нажмите кнопку **MODE** (17), чтобы подтвердить настройку.
- Чтобы применить значение и перейти к следующему параметру, нажмите кнопку **MODE** (17).
- Режим настройки выключается автоматически, если нажатий на кнопки не производилось в течение 2 минут.

день недели. Примечание

Дни недели могут отображаться на следующих языках: немецкий (**DE**), английский (**EN**), шведский (**SW**), голландский (**DU**), испанский (**SP**), итальянский (**IT**), французский (**FR**).

Часовой пояс. Примечание

- Радиосигнал точного времени DCF соответствует среднеевропейскому времени. Если часы эксплуатируются в другом часовом поясе, то их необходимо настроить соответствующим образом.
- Например, разница во времени между Москвой и Берлином составляет 3 часа. В Москве, таким образом, необходимо сделать поправку в +3 часа. В этом случае к показателю времени (установленному автоматически по радиосигналу DCF или вручную) часы автоматически будут прибавлять 3 часа.

Будильник

- Чтобы просмотреть время срабатывания будильников, нажимайте кнопку **ALARM ON/OFF** (18).
  На дисплее отображается соответствующие значки будильников (12) (W) / (S) / **PRE-AL** , а также время/интервал или значок **OFF**.
- Нажмите и около 3 секунд удерживайте кнопку **ALARM ON/OFF** (18), чтобы настроить время срабатывания будильника. Индикация времени/интервала начинает мигать.
- Кнопкой ▲ (16) или ▼ (14) установите значение часа, затем нажмите кнопку **ALARM ON/OFF** (18), чтобы подтвердить настройку.
- Значение минут мигает.
  Предупредительный будильник активируется после подтверждения интервала.
- Настройте минуты.
- Нажмите кнопку **ALARM ON/OFF** (18)), чтобы настроить второй будильник или перейти в режим индикации времени (10).
- Режим настройки выключается автоматически, если нажатий на кнопки не производилось в течение 2 минут.

Будильник. Примечание

- Будильник рабочих дней включается только в будни (понедельник-пятница). Если данный будильник активный, отображается значок (Ⓦ) (12).
- Одноразовый будильник подает сигнал только один раз. Если данный будильник активный, отображается значок (Ⓢ) (12). После подачи сигнала будильник автоматически деактивируется.
- Если устройство регистрирует наружную температуру < 0°C/ 32°F, то предупредительный будильник срабатывает перед основным будильником (Ⓦ и/или Ⓢ) с учетом установленного интервала (15, 30, 45, 60, 90 минут). Если данный будильник активный, отображается значок (12) **PRE-AL**
- Заданное время будильника всегда связано с отображаемым (стандартным/поясным) временем

- Чтобы включить/выключить будильник, перейдите в режим его индикации, нажмите кнопку ▲ (16) или ▼ (14) Значок (12) отображается или не отображается в зависимости от того, включен или выключен будильник.

Предупредительный будильник. Примечание

Предупредительный будильник можно активировать, если активирован хотя бы один из основных будильников (Ⓦ/Ⓢ).

- При срабатывании будильника мигает соответствующий значок (12), и подается звуковой сигнал.
- Чтобы отключить подачу сигнала предупреждения, нажмите кнопку **ALARM ON/OFF** (18). В противном случае через 2 минуты будет автоматически активирована функция автоповтора сигнала будильника.

Примечание — функция автоповтора сигнала будильника

- Во время подачи сигнала будильника нажмите кнопку **SNOOZE** (20), чтобы включить функцию автоповтора сигнала. На дисплее начнет мигать значок будильника (12). Подача сигнала прерывается на 8 минут, после чего сигнал подается снова.
- Автоповтор может срабатывать три раз подряд.

- Прибор отображает прогноз изменений на несколько часов для наружной температуры (8), температуры (9).

Индикация	Динамика изменений
↗	повышается
→	понижается
↘	убывающий

6.5. Максимальные и минимальные значения температуры

- Зафиксированные максимальные и минимальные значения наружной и комнатной температуры, а также влажности воздуха автоматически сохраняются в памяти прибора.
- Нажимайте кнопку **MEM** (19), чтобы переключить индикацию текущей температуры и влажности, минимальной температуры и влажности (**MIN**), а также максимальной температуры и влажности (**MAX**).
- Нажмите и ок. 3 секунд удерживайте кнопку **MEM** (19), чтобы удалить сохраненные макс. и миним. значения.

6.6. Низкий заряд батарей

Блок внешнего датчика

При возникновении необходимости в замене батарей рядом со значением наружной температуры начинает отображаться значок низкого заряда батарей . В этом случае следует немедленно заменить батареи.

Основной блок

При возникновении необходимости в замене батарей рядом со значением времени на основном блоке начинает отображаться значок низкого заряда батарей . В этом случае следует немедленно заменить батареи.

Замена батарей. Примечание

- После замены батарей основного блока и блока внешнего датчика необходимо заново выполнить синхронизацию блоков.
- Для этого необходимо удалить батареи в том числе из другого блока, а затем снова загрузить их в отсек батарей.

7. Уход и техническое обслуживание

Чистку изделия производить только безворсовой слегка влажной салфеткой. Запрещается применять агрессивные чистящие средства. Следите за тем, чтобы в устройство не попала вода.

8. Отказ от гарантийных обязательств

Компания Hama GmbH & Co KG не несет ответственность за ущерб, возникший вследствие неправильного монтажа, подключения и использования изделия не по назначению, а также вследствие несоблюдения инструкции по эксплуатации и техники безопасности.

9. Отдел техобслуживания

По вопросам ремонта или замены неисправных изделий обращайтесь к продавцу или в сервисную службу компании Hama.
Горячая линия отдела техобслуживания:
+49 9091 502-115 (немецкий, английский)
Подробнее смотрите здесь: www.hama.com

10. Технические характеристики

	Основной блок	Блок внешнего датчика
Питание	3,0 В 2 батареи AA	3,0 В 2 батареи AAA
Messbereich Temperatur	-5°C – +50°C/ 23°F – 122°F	-10°C – +60°C/ 14°F – 140°F
Шаг шкалы Температура	0,1°C / 0,2°F	0,1°C / 0,2°F
Цикл измерения температуры	~ 45 s	~ 45 s
Часы с коррекцией по радиосигналу точного времени	Да	Нет
Макс. кол-во внешних датчиков	3	

Частота:	433 MHz
Дальность действия	≤ 30 m

11. Инструкции по утилизации

Охрана окружающей среды:



С момента перехода национального законодательства на европейские нормативы 2012/19/EU и 2006/66/EU действительно следующее: Электрические и электронные приборы, а также батареи запрещается утилизировать с обычным мусором. Потребитель, согласно закону, обязан утилизировать электрические и электронные приборы, а также батареи и аккумуляторы после их использования в специально предназначенных для этого пунктах сбора, либо в пунктах продажи. Детальная регламентация этих требований осуществляется соответствующим местным законодательством. Необходимость соблюдения данных предписаний обозначается особым значком на изделии, инструкции по эксплуатации или упаковке. При переработке, повторном использовании материалов или при другой форме утилизации бывших в употреблении приборов Вы помогаете охране окружающей среды. В соответствии с предписаниями по обращению с батареями, в Германии вышеназванные нормативы действуют для утилизации батарей и аккумуляторов.

12. Декларация производителя

CE Настоящим компания Hama GmbH & Co KG заявляет, что радиооборудование типа [00092659] отвечает требованиям директивы 2014/53/EC. С полным текстом декларации о соответствии требованиям ЕС можно ознакомиться здесь: www.hama.com -> 00092659 -> Downloads.

Диапазон/диапазоны частот	433,05-434,790 MHz
Максимальная излучаемая мощность	3,02 µW

Elementi di comando e indicazioni

Stazione base A

1. Simbolo radio stazione di misurazione
2. Indicazione canale
3. Temperatura esterna
4. Temperatura ambiente
5. Simbolo radio
6. Fuso orario
7. Ora
8. Tendenza temperatura esterna
9. Tendenza temperatura ambiente
10. Ora
11. Giorno della settimana / secondi
12. Simbolo allarme
13. Mese
14. Tasto ▼
    = diminuzione del valore impostato attuale / ricerca manuale del segnale dalla stazione di misurazione
15. Tasto **CHANNEL**
    = scelta canale
16. Tasto ▲
    = aumento del valore impostato attuale / attivazione/ disattivazione manuale della ricezione di segnale radio
17. Tasto **MODE**
    = impostazioni / conferma del valore impostato / Passaggio tra secondi, giorni della settimana e fuso orario
18. Tasto **ALARM ON/OFF**
    = indicazione / impostazione della modalità sveglia
19. Tasto **MEM**
    = richiamo / reset dei valori massimi e minimi memorizzati
20. Tasto **SNOOZE**
    = interruzione del segnale di sveglia
21. Foro per montaggio a parete
22. Piedino di sostegno
23. Vano batterie

B Stazione di misura

24. Vano batterie
25. Piastra di montaggio
26. Apertura per fissaggio verticale
27. Apertura per fissaggio orizzontale
28. Clip

Grazie per avere acquistato un prodotto Hama!
Prima della messa in esercizio, leggete attentamente le seguenti istruzioni e avvertenze, quindi conservatele in un luogo sicuro per una eventuale consultazione. In caso di cessione dell'apparecchio, consegnate anche le presenti istruzioni al nuovo proprietario.

1. Spiegazione dei simboli di avvertimento e delle indicazioni

Attenzione

Viene utilizzato per contrassegnare le indicazioni di sicurezza oppure per rivolgere l'attenzione verso particolari rischi e pericoli.

Avvertenza

Viene utilizzato per contrassegnare informazioni supplementari o indicazioni importanti.

2. Contenuto della confezione

- Stazione meteo EWS-165
  (stazione base per interni / stazione di misurazione per esterni)
- Piedino di sostegno
- 2 batterie AAA
- 2 batterie AA
- Queste istruzioni per l'uso

3. Indicazioni di sicurezza:

- Il prodotto è concepito per l'uso domestico privato, non commerciale.
- Non mettere in esercizio il prodotto al di fuori dei suoi limiti di rendimento indicati nei dati tecnici.
- Non usare il prodotto in ambienti umidi ed evitare il contatto con gli spruzzi.
- Evitare di mettere in esercizio il prodotto in prossimità di riscaldamento, altre fonti di calore o la luce diretta del sole.
- Non utilizzare il prodotto in zone in cui non sono ammesse le apparecchiature elettroniche.
- Non posizionare il prodotto nelle vicinanze di campi di disturbo, telai metallici, computer, televisori ecc. Gli apparecchi elettronici e gli infissi delle finestre compromettono il funzionamento del prodotto.

- Non fare cadere il prodotto e non sottoporlo a forti scossoni!
- Non aprire il prodotto e non utilizzarlo più se danneggiato.
- Non tentare di aggiustare o riparare l'apparecchio da soli. Fare eseguire qualsiasi lavoro di riparazione al personale specializzato competente.
- Tenere l'imballo fuori dalla portata dei bambini, pericolo di soffocamento!
- Smaltire immediatamente il materiale d'imballaggio attenendosi alle prescrizioni locali vigenti.
- Non apportare modifiche all'apparecchio per evitare di perdere i diritti di garanzia.

Avvertenza – Batterie

- Rimuovere e smaltire immediatamente le batterie scariche.
- Utilizzare unicamente accumulatori (o batterie) conformi al tipo indicato.
- Non utilizzare batterie di tipi o costruttori diversi, né mischiare batterie vecchie e nuove.
- Attenersi sempre alla corretta polarità (scritte + e -) delle batterie e inserirle di conseguenza. La mancata osservanza comporta la perdita di potenza o il rischio di esplosione delle batterie.
- Non scaricare completamente le batterie.
- Conservare le batterie al di fuori della portata dei bambini.
- Non cortocircuitare le batterie e tenerle lontano da oggetti metallici.

4. Messa in esercizio

4.1. Inserimento delle batterie

Stazione di misurazione

- Aprire il vano batterie (24) e rimuovere l'interruttore di contatto. Quindi chiudere il coperchio del vano batterie.

Stazione base

- Aprire il vano batterie (23) e rimuovere l'interruttore di contatto. Quindi chiudere il coperchio del vano batterie.

4.2. Sostituzione delle batterie

Stazione di misurazione

- Aprire il vano batterie (24), rimuovere e smaltire le batterie usate e inserire due batterie AAA nuove con la polarità corretta. Quindi chiudere il coperchio del vano batterie.

Stazione base

- Aprire il vano batterie (23), rimuovere e smaltire le batterie usate e inserire due batterie AA nuove con la polarità corretta. Quindi chiudere il coperchio del vano batterie

Nota

Per mettere in servizio l'apparecchio, inserire sempre prima le batterie nella stazione di misura, quindi nella stazione base.

5. Montaggio

Nota – Montaggio

- Si consiglia di collocare la stazione base e di misura nel luogo di montaggio desiderato senza montarla e di effettuare tutte le impostazioni come descritto al capitolo
  6. Esercizio.
- Montare la/le stazioni solo dopo avere effettuato l'impostazione corretta e un collegamento radio stabile.

Nota

- La portata della trasmissione radio tra la stazione base e di misurazione all'aperto è di max. 30m.
- Prima del montaggio prestare attenzione che la trasmissione radio non venga impedita da segnali di disturbo o ostacoli come edifici, alberi, veicoli, linee di alta tensione ecc.
- Prima del montaggio definitivo, accertarsi che tra i luoghi di montaggio desiderati vi sia una ricezione sufficiente.
- Durante il montaggio della stazione di misurazione, accertarsi che il luogo d'installazione sia protetto dalla luce diretta del sole e dalla pioggia.
- L'altezza standard internazionale per la misurazione della temperatura dell'aria è pari a 1,25 m (4 ft) dal suolo.

Attenzione

- Procurarsi il materiale di installazione idoneo per il montaggio alla parete prevista presso i rivenditori specializzati.
- Verificare che non vengano montati pezzi difettosi o danneggiati.
- Non usare troppa forza, né violenza durante il montaggio per evitare di danneggiare il prodotto.
- Prima di procedere al montaggio, verificare che la parete sia idonea per il peso da montare e accertarsi che nel punto della parete dove si desidera appendere l'apparecchio non vi siano cavi elettrici, né tubazioni di acqua, gas o altro.

5.1. Stazione base

- Posizionare la stazione base con il piedino di sostegno (22) su una superficie piana.
- In alternativa la stazione base si può fissare alla parete mediante il foro (21) presente sul retro.

5.2. Stazione di misurazione

- La stazione di misurazione può essere fissata a una parete esterna mediante una piastra di montaggio (25) in orizzontale o in verticale.
- Per il montaggio orizzontale della stazione di misurazione, fissare la piastra di montaggio (25) all'apertura centrale (27) con tasselli, viti ecc. sulla parete prevista.
- Per il montaggio verticale della stazione di misurazione, fissare tasselli, viti, chiodi ecc. alla parete prevista e agganciarvi la piastra di montaggio (25) mediante l'apertura (26).
- Premere la stazione di misurazione esercitando una leggera pressione finché non scatta in sede (28) (si deve sentire un „clic").

6. Esercizio

Nota – Immissione

Tenere premuto il tasto ▲ (16) o il tasto ▼ (14) per poter selezionare più rapidamente i valori.

6.1. Connessione alla stazione di misurazione

- Dopo avere inserito le batterie, la stazione base ricerca automaticamente la connessione alla stazione di misurazione e avvia la prima configurazione.

Nota

- La prima configurazione dura ca. 2 minuti.
- Durante il tentativo di connessione, il simbolo della radio della stazione di misurazione (1) lampeggia.
- Non premere alcun tasto in questo lasso di tempo per evitare errori e imprecisioni dei valori e della loro trasmissione.
- La procedura è conclusa non appena vengono visualizzati i dati di misurazione per l'interno (4) e l'esterno (3).
- I valori misurati vengono aggiornati automaticamente dall'apparecchio base circa ogni 45 secondi.
- Se il valore di temperatura si trova all'esterno del campo di misurazione, nell'indicazione della temperatura viene visualizzato --.- (per temperature al di sotto del campo di misurazione) oppure --.- (per temperature al di sopra del campo di misurazione).

- Se per diverse volte non viene ricevuto alcun segnale, tenere premuto il tasto ▼ (14) per ca. 3 secondi, per avviare la ricerca manuale del segnale.

Indicazione	Ricerca manuale del segnale dalla stazione di misurazione
Indicazione lampeggiante	Attivo
Indicazione fissa	Ricerca riuscita - il segnale viene ricevuto
Indicazione fissa	Inattivo - nessuna ricezione del segnale

Nota - trasmissione errata dei valori di misurazione

- In singoli casi non si esclude che per via di segnali di disturbo – riconducibili ad es. a una rete WLAN, computer, televisione, ecc. – non abbia luogo la trasmissione dei valori di misurazione tra la stazione base e quella di misurazione.
- Procedere quindi a una nuova sincronizzazione delle stazioni, estraendo brevemente le batterie di entrambe le stazioni e inserendole nuovamente.
- Se anche questa volta non vengono trasmessi di valori di misurazione, sostituire le batterie con batterie nuove.
- Optare eventualmente per un nuovo luogo di installazione della stazione di base per evitare in futuro possibili segnali di disturbo.

6.2. Scelta del canale/ altre stazioni di misurazione

Nota

- Oltre alla stazione di misurazione in dotazione, è possibile installare altre due stazioni di misurazione. Attenzione: è necessario impostare lo stesso canale per la stazione base e la stazione di misurazione corrispondente.
  Le stazioni di misurazione idonee sono disponibili sul sito www.hama.com
- Il canale emittente della stazione di misurazione in dotazione non può essere modificato/impostato (**CH1**).

- Premere ripetutamente il tasto **CHANNEL** (15) per selezionare lo stesso canale su cui trasmette la stazione di misurazione. Viene visualizzato **CH1**, **CH2** o **CH3** (2).
- Scegliere **CH1** nel caso in cui si utilizzi esclusivamente la stazione di misurazione in dotazione.
- La stazione base mostra ora la temperatura misurata (3) della stazione di misurazione selezionata (2).

6.3. Impostazioni di base e manuali

Impostazione automatica secondo il segnale DCF

Dopo la prima accensione della stazione base e la trasmissione tra stazione base e di misurazione, l'orologio inizia automaticamente a cercare un segnale DCF. Durante il processo di ricerca, il simbolo della radio (5) lampeggia.

Indicazione	Ricerca del segnale DCF
 Indicazione lampeggiante	Attivo
 Nessuna indicazione/ Indicazione fissa	Inattivo - nessun segnale
 Indicazione fissa	Ricerca riuscita - il segnale viene ricevuto

- Se per diverse volte non viene ricevuto alcun segnale, tenere premuto il tasto – ▲ (16) per ca. 3 secondi, per avviare la ricerca manuale del segnale DCF. Il simbolo radio (5) inizia a lampeggiare.

Nota – Impostazione dell'ora

- Questo procedimento dura circa 3-5 minuti. Se la ricerca non ha successo, viene terminata e riprende alla prossima ora piena. Il simbolo radio (5) si spegne.
- In questo lasso di tempo si può effettuare un'impostazione manuale di ora e data.
- L'orologio continua a cercare automaticamente ogni ora il segnale DCF. Se il tentativo di ricezione ha successo, l'ora e la data impostate manualmente vengono sovrascritte. L'orologio continua a cercare automaticamente ogni ora il segnale DCF. Se il tentativo di ricezione ha successo, l'ora e la data impostate manualmente vengono sovrascritte.

- Tenere premuto il tasto – ▲ (16) per ca. 3 secondi per terminare la ricerca manuale.

Nota – Ora legale

- L'orario si regola automaticamente sull'ora legale.
- Affinché la regolazione dell'ora avvenga in modo automatico, il segnale DCF deve essere ricevuto correttamente. Avviare la ricerca manuale del segnale DCF.

Impostazione manuale data/ora

Nota - e del fuso orario

- In premere ripetutamente il tasto **MODE** (17) per passare tra le diverse visualizzazioni:
- Ora con indicazione dei secondi, ora con indicazione del giorno della settimana, ora con diverso fuso orario con indicazione dei giorni della settimana, ora con diverso fuso orario con indicazione dei secondi
- Per l'ora con diverso fuso orario viene visualizzato il simbolo fuso orario (6).

- Tenere premuto il tasto **MODE** (17) per ca. 3 secondi per effettuare in sequenza le seguenti impostazioni:
- Anno (10)
- Mese (13)
- Giorno (7)
- Indicazione G/M – M/G (7/13)
- Formato 12/24 ore (10)
- Ore (10)
- Minuti (10)
- Giorno della settimana (11)
  - Fuso orario (10)
- Unità di temperatura (°C / °F) (11)
- Per selezionare i singoli valori, premere il tasto ▲ (16) oppure il tasto – ▼ (14) e confermare la selezione corrispondente premendo il tasto **MODE** (17).
- Se per 2 secondi non si effettua alcuna immissione, si esce automaticamente dalla modalità d'impostazione.

Nota – Giorno della settimana

I giorni della settimana si possono visualizzare nelle lingue tedesco (**DE**), inglese (**EN**), svedese (**SW**), olandese (**DU**), spagnolo (**SP**) italiano (**IT**) o francese (**FR**).

Impostazione del fuso orario

Nota - fuso orario

- Il segnale DCF può essere ricevuto in tutto il mondo ma corrisponde sempre al CET vigente in Germania. Nei paesi con altri fusi orari deve essere considerata la variazione dell'ora.
- Se ci si trova a Mosca, dove l'ora è spostata in avanti di 3 ore rispetto alla Germania, occorre impostare per il fuso orario +3. Dopo la ricezione del segnale DCF o dell'impostazione manuale, l'orologio si porta quindi sempre automaticamente 3 ore avanti.

Sveglia

- In premere ripetutamente il tasto **ALARM ON/OFF** (18), per visualizzare i diversi allarmi.
  Vengono visualizzati i simboli di allarme corrispondenti (12) Ⓦ / Ⓢ / **PRE-AL** e l'ora della sveglia / l'intervallo temporale ovvero **OFF**.
- Tenere premuto il tasto **ALARM ON/OFF** (18) per ca. 3 secondi per impostare l'orario dell'allarme visualizzato. L'indicazione delle ore / dell'intervallo di tempo inizia a lampeggiare.
- Premere il tasto ▲ (16) o il tasto ▼ (14), per selezionare le ore della sveglia/l'intervallo di tempo e confermare la selezione premendo il tasto **ALARM ON/OFF** (18).
  Le cifre dei minuti iniziano a lampeggiare.
  L'allarme anticipato viene attivato già dopo aver confermato l'intervallo di tempo.
- Ripetere questo procedimento per selezionare i minuti della sveglia.
- Premere ripetutamente il tasto **ALARM ON/OFF** (18) per impostare anche l'altra modalità allarme oppure ritornare all'indicazione dell'ora (10).
- Se per 2 secondi non si effettua alcuna immissione, si esce automaticamente dalla modalità d'impostazione.

Nota – Sveglia

- La sveglia dei giorni lavorativi – se attivata – suona soltanto dal lunedì al venerdì. Se questa sveglia è attiva, viene visualizzato il simbolo dell'allarme (Ⓦ) (12).
- La sveglia una tantum - se attivata - scatta una sola volta. Se questa sveglia è attiva, viene visualizzato il simbolo dell'allarme (Ⓢ) (12). Dopo il segnale di sveglia, questo allarme viene disattivato automaticamente.
- La sveglia anticipata suona – se attivata e con temperatura esterna < 0°C/ 32°F – 15, 30, 45, 60 o 90 minuti prima della sveglia effettiva ((Ⓦ) e/o (Ⓢ)). Se questa sveglia è attiva, viene visualizzato il simbolo dell'allarme **PRE-AL** (12).
- L'orario della sveglia impostato si riferisce sempre all'ora visualizzata (ora locale o con diverso fuso orario).

- Durante l'indicazione corrispondente, premere il tasto ▲ (16) o il tasto ▼ (14) per attivare/disattivare l'allarme corrispondente.
  Il simbolo della sveglia (12) viene visualizzato/non viene visualizzato.

Nota – Sveglia anticipata

La sveglia anticipata può essere attivata solo se è attivata almeno una delle due funzioni di sveglia ((Ⓦ)/(Ⓢ)).

- Se si attiva la sveglia, il simbolo corrispondente (12) inizia a lampeggiare e viene emesso un segnale di sveglia.
- Premere il tasto **ALARM ON/OFF** (18), per spegnere la sveglia. Diversamente, l'allarme termina automaticamente dopo 2 minuti. Altrimenti dopo 2 minuti si attiva automaticamente la funzione snooze.

Nota – Funzione snooze

- Quando suona la sveglia, premere il tasto **SNOOZE** (20) per attivare la funzione snooze. Sul display il simbolo della sveglia (12) inizia a lampeggiare. La sveglia viene disattivata per 8 minuti, quindi suona nuovamente.
- La funzione snooze viene attivata per tre volte consecutivamente.

6.4. Previsioni del tempo

- La stazione meteo indica per temperatura 8), temperatura (9) una tendenza per il possibile sviluppo di questi valori nelle ore successive.

Indicazione	Tendenza
↗	In aumento
→	Costante
↘	discendente

6.5. Valori massimi e minimi di temperatura

La stazione base memorizza automaticamente i valori massimi e minimi della temperatura e dell'umidità dell'aria esterna.

- Premere ripetutamente il tasto **MEM** (19) per passare tra l'indicazione della temperatura e dell'umidità dell'aria attuale, della temperatura e dell'umidità dell'aria più bassa (**MIN**) e più alta (**MAX**).
- I valori massimi e minimi vengono visualizzati per 10 secondi.
- Tenere premuto il tasto **MEM** (19) per ca. 3 secondi per ripristinare i valori massimi e minimi memorizzati.

6.6. Capacità ridotta delle batterie

Stazione di misurazione

Quando è necessario sostituire le batterie, sul display della temperatura interna ed esterna viene visualizzato il simbolo delle batterie scariche . Sostituire immediatamente le batterie.

Stazione base

Quando è necessario sostituire le batterie, sull'apparecchio base accanto all'ora viene visualizzato il simbolo delle batterie scariche . Sostituire immediatamente le batterie.

Nota - Sostituzione della batteria

- Accertarsi che dopo ogni sostituzione delle batterie sulla stazione di misurazione o sulla stazione base avvenga una nuova sincronizzazione delle stazioni.
- Estrarre anche le batterie dall'altra stazione e inserirle nuovamente o, se necessario, sostituirle.

7. Cura e manutenzione

Pulire il prodotto unicamente con un panno che non lascia pelucchi e appena inumidito e non ricorrere a detergenti aggressivi. Fare attenzione a non fare penetrare acqua nel prodotto.

8. Esclusione di garanzia

Hama GmbH & Co KG non si assume alcuna responsabilità per i danni derivati dal montaggio o l'utilizzo scorretto del prodotto, nonché dalla mancata osservanza delle istruzioni per l'uso e/o delle indicazioni di sicurezza.

9. Assistenza e supporto

In caso di domande sul prodotto, rivolgersi alla Consulenza prodotto Hama.
Hotline: +49 9091 502-115 (ted./ing.)
Ulteriori informazioni sul supporto sono disponibili qui:
www.hama.com

10. Dati tecnici

	Stazione base	Stazione di misurazione
Alimentazione elettrica	3,0 V 2 batterie AA	3,0 V 2 batterie AAA
Campo di misurazione Temperatura	-5°C – +50°C/ 23°F – 122°F	-10°C – +60°C/ 14°F – 140°F
Passi di misurazione Temperatura	0,1°C / 0,2°F	0,1°C / 0,2°F
Ciclo di misurazione temperatura	~ 45 s	~ 45 s
Segnale orario via radio DCF	Sì	No
Max. numero stazioni di misurazione	3	
Frequenza	433 MHz	
Portata	≤ 30 m	

11. Indicazioni di smaltimento

Informazioni per protezione ambientale:

Dopo l'implementazione della Direttiva Europea 2012/19/EU e 2006/66/EU nel sistema legale nazionale, ci sono le seguenti applicazioni: Le apparecchiature elettriche ed elettroniche e le batterie non devono essere smaltite con i rifiuti domestici. I consumatori sono obbligati dalla legge a restituire I dispositivi elettrici ed elettronici e le batterie alla fine della loro vita utile ai punti di raccolta pubblici preposti per questo scopo o nei punti vendita. Dettagli di quanto riportato sono definiti dalle leggi nazionali di ogni stato. Questo simbolo sul prodotto, sul manuale d'istruzioni o sull'imballo indicano che questo prodotto è soggetto a queste regole. Riciclando, ri-utilizzando i materiali o utilizzando sotto altra forma i vecchi prodotti/le batterie, darete un importante contributo alla protezione dell'ambiente.

12. Dichiarazione di conformità

Il fabbricante, Hama GmbH & Co KG, dichiara che il tipo di apparecchiatura radio [00092659] è conforme alla direttiva 2014/53/UE. Il testo completo della dichiarazione di conformità UE è disponibile al seguente indirizzo Internet:
www.hama.com -> 00092659 -> Downloads.

Bande di frequenza	433,05-434,790 MHz
Massima potenza a radiofrequenza trasmessa	3,02 µW

Στοιχεία χειρισμού και ενδείξεις

A Κεντρική Μονάδα

1. Σύμβολο wireless εξωτερικής μονάδας
2. Ένδειξη καναλιού
3. Εξωτερική θερμοκρασία
4. Θερμοκρασία δωματίου
5. Σύμβολο wireless
6. Ζώνη ώρας
7. Ημέρα
8. Τάση εξωτερικής θερμοκρασίας
9. Τάση θερμοκρασίας δωματίου
10. Ώρα
11. Ημέρα / Δευτερόλεπτα
12. Σύμβολο για Ξυπνητήρι
13. Μήνας
14. ▼
    = Μείωση της τρέχουσας ρύθμισης / χειροκίνητη αναζήτηση σήματος από τον σταθμό μέτρησης
15. **CHANNEL** Πλήκτρο
    = Επιλογή καναλιού
16. ▲
    = Αύξηση της τρέχουσας ρύθμισης / ενεργοποίηση / απενεργοποίηση της χειροκίνητης λήψης του ραδιοσήματος
17. **MODE** Πλήκτρο
    = Ρυθμίσεις / Επιβεβαίωση των ρυθμίσεων / εναλλαγή μεταξύ δευτερολέπτων / ημέρας / ζώνη ώρας
18. **ALARM ON/OFF**F Πλήκτρο
    = Ένδειξη / ρύθμιση για το ξυπνητήρι/ για ειδοποιήσεις
19. **MEM** Πλήκτρο
    = Πρόσβαση / επαναφορά των αποθηκευμένων μέγιστων / ελάχιστων τιμών
20. **SNOOZE** Πλήκτρο
    = Σταματάει το ξυπνητήρι
21. Άνοιγμα για τη βάση του τοίχου
22. Βάση
23. Θήκη για τις μπαταρίες

B Εξωτερικός Αισθητήρας

24. Θήκη για τις μπαταρίες
25. Πιάτο τοποθέτησης
26. Υποδοχή για κάθετη τοποθέτηση
27. Υποδοχή για οριζόντια τοποθέτηση
28. Κλιπς

Σας ευχαριστούμε για την αγορά αυτού του προϊόντος. της Hama!
Διαβάστε προσεκτικά τις παρακάτω οδηγίες και υποδείξεις. Στη συνέχεια, φυλάξτε αυτό το εγχειρίδιο σε ασφαλές μέρος για μελλοντική χρήση. Σε περίπτωση που πουλήσετε της συσκευή, παραδώστε αυτό το εγχειρίδιο στον επόμενο αγοραστή.

1. Επεξήγηση συμβόλων προειδοποίησης και υποδείξεων

Προειδοποίηση

Χρησιμοποιείται για τη σήμανση υποδείξεων ασφαλείας ή για να επιστήσει την προσοχή σε ιδιαίτερους κινδύνους.

Υπόδειξη

Χρησιμοποιείται για τη σήμανση επιπλέον πληροφοριών ή σημαντικών υποδείξεων.

2. Περιεχόμενα Συσκευασίας

- Μετεωρολογικός Σταθμός EWS-165 (κεντρική μονάδα για εσωτερική / εξωτερική μέτρηση)
- Βάση
- 2x AAA μπαταρίες
- 2x AA μπαταρίες
- οδηγίες χρήσης

3. Οδηγίες Ασφαλείας

- Το προϊόν προορίζεται για σκοπούς οικιακής χρήσης.
- Μην χρησιμοποιείτε τη συσκευή εκτός των ορίων απόδοσης που περιγράφονται στα τεχνικά χαρακτηριστικά.
- Μην χρησιμοποιείτε το προϊόν σε υγρό περιβάλλον και αποφεύγετε τις σταγόνες νερού.
- Μην χρησιμοποιείτε το προϊόν κοντά σε καλοριφέρ, άλλες πηγές θερμότητας ή σε σημεία όπου δέχεται άμεση ηλιακή ακτινοβολία.
- Μην χρησιμοποιείτε το προϊόν σε περιοχές όπου δεν επιτρέπονται ηλεκτρονικές συσκευές.
- Μην τοποθετείτε το προϊόν κοντά σε πεδία παρεμβολών, μεταλλικά πλαίσια, υπολογιστές, τηλεοράσεις κλπ. Οι ηλεκτρονικές συσκευές καθώς και τα πλαίσια των παραθύρων επηρεάζουν αρνητικά τη λειτουργία του προϊόντος.

- Το προϊόν δεν επιτρέπεται να πέφτει κάτω, ούτε και να δέχεται δυνατά χτυπήματα.
- Μην ανοίγετε το προϊόν και μην το χρησιμοποιείτε αν χαλάσει.
- Μην επιχειρήσετε να συντηρήσετε ή να επισκευάσετε τη συσκευή εσείς οι ίδιοι. Οι εργασίες συντήρησης πρέπει να γίνονται από εξειδικευμένα άτομα.
- Τα παιδιά δεν επιτρέπεται να έρχονται σε επαφή με το υλικό της συσκευασίας, υπάρχει κίνδυνος ασφυξίας.
- Απορρίψτε κατευθείαν το υλικό συσκευασίας σύμφωνα με τους ισχύοντες τοπικούς κανονισμούς απόρριψης.
- Μην κάνετε μετατροπές στη συσκευή. Κατ' αυτόν τον τρόπο παύει να ισχύει η εγγύηση.

Προειδοποίηση για Μπαταρίες

- Αφαιρέστε και απορρίψτε τις χρησιμοποιημένες μπαταρίες αμέσως από το προϊόν.
- Χρησιμοποιείτε αποκλειστικά απλές ή επαναφορτιζόμενες μπαταρίες του προβλεπόμενου τύπου.
- Μην μπερδεύετε παλιές και καινούριες μπαταρίες, καθώς και μπαταρίες διαφορετικού τύπου και κατασκευαστή.
- Πρέπει να προσέχετε οπωσδήποτε τη σωστή πολικότητα (επιγραφή + και -) των μπαταριών και να τις τοποθετείτε τις ανάλογα. Η μη τήρηση μπορεί να οδηγήσει σε διαρροή του υγρού ή σε έκρηξη των μπαταριών.
- Μην φορτίζετε τις απλές μπαταρίες.
- Φυλάτε τις μπαταρίες μακριά από παιδιά.
- Μην βραχυκυκλώνετε τις απλές/επαναφορτιζόμενες μπαταρίες και μην τις φέρνετε σε επαφή με γυμνά μεταλλικά αντικείμενα.

4. Ξεκινώντας

4.1. Εισάγοντας τις μπαταρίες

Εξωτερική Μονάδα

- Ανοίξτε τη θήκη των μπαταριών (23) και βγάλτε τον διακόπτη επαφής. Τοποθετήστε το καπάκι.

Κεντρική Μονάδα

- Ανοίξτε τη θήκη των μπαταριών (24) και βγάλτε τον διακόπτη επαφής. Τοποθετήστε το καπάκι.

4.2. Αντικαθιστώντας τις μπαταρίες

Εξωτερικός Αισθητήρας

- Ανοίξτε τη θήκη των μπαταριών, βγάλτε και απορρίψτε κατάλληλα τις άδειες μπαταρίες και βάλτε δυο νέες AAA με τη σωστή πολικότητα. Κείστε το καπάκι.

Κεντρική Μονάδα

- Ανοίξτε τη θήκη των μπαταριών, βγάλτε και απορρίψτε κατάλληλα τις άδειες μπαταρίες και βάλτε δυο νέες AA με τη σωστή πολικότητα. Κείστε το καπάκι.

Σημείωση

Πριν τη χρήση βεβαιωθείτε ότι βάλατε τις μπαταρίες στον εξωτερικό αισθητήρα πρώτα κι έπειτα στην κεντρική μονάδα.

5. Εγκατάσταση

Σημείωση για Εγκατάσταση

- Προτείνουμε αρχικά να τοποθετήσετε την κεντρική μονάδα και τον εξωτερικό αισθητήρα στην προκαθορισμένη θέση, να κάνετε πρώτα όλες τις ρυθμίσεις που περιγράφονται στην ενότητα **6.Operation** και μετά να κάνετε την εγκατάστασή τους.
- Εγκαταστήστε τον σταθμό μόνο όταν έχουν γίνει όλες οι ρυθμίσεις και έχει μια σταθερή ασύρματη σύνδεση.

Σημείωση

- Η ασύρματη σύνδεση μεταξύ κεντρικής μονάδας κι εξωτερικού αισθητήρα είναι 30μ σε ανοιχτή περιοχή.
- Πριν την εγκατάσταση, βεβαιωθείτε ότι η ασύρματη σύνδεση δεν θα επηρεάζεται από παρεμβολές ή από εμπόδια όπως κτήρια, δέντρα, οχήματα, υψηλής τάσης γραμμές κτλ.

- Πριν την τελική εγκατάσταση, βεβαιωθείτε ότι γίνεται καλή λήψη μεταξύ των θέσεων που θα τοποθετηθούν η κεντρική μονάδα και ο εξωτερικός αισθητήρας.
- Όταν τοποθετήσετε τον εξωτερικό αισθητήρα, βεβαιωθείτε ότι είναι προστατευμένος από τον ήλιο και τη βροχή.
- Τα διεθνή πρότυπα ύψους για μέτρηση της θερμοκρασίας είναι 1.25μ (4 πόδια) πάνω από το έδαφος.

Προειδοποίηση

- Αγοράστε ειδικά υλικά για την εγκατάσταση στον τοίχο.
- Βεβαιωθείτε ότι δεν έχουν τοποθετηθεί ελλαττωματικά ή κατεστραμμένα μέρη.
- Ποτέ μην ασκείτε πίεση κατά την εγκατάσταση. Αυτό μπορεί να βλάψει το προϊόν.
- Πριν την εγκατάσταση, βεβαιωθείτε ότι ο τοίχος είναι κατάλληλος για το βάρος που είναι να τοποθετηθεί η συσκευή, και εξασφαλίστε ότι δεν περνούν ηλεκτρικές γραμμές, γραμμές νερού, αερίου ή άλλες γραμμές.

5.1. Βάση Στήριξης

- Χρησιμοποιήστε τη βάση (22) για να τοποθετήσετε την κεντρική μονάδα σε μια επίπεδη επιφάνεια.
- Εναλλακτικά μπορείτε να εγκαταστήσετε την μονάδα σε έναν τοίχο χρησιμοποιώντας το άνοιγμα στο πίσω μέρος.

5.2. Εξωτερική Μονάδα

- Μπορείτε να στερεώσετε τον εξωτερικό αισθητήρα κάθετα ή οριζόντια σε έναν εξωτερικό τοίχο χρησιμοποιώντας το πιάτο τοποθέτησης.
- Αν θέλετε να τοποθετήσετε τον εξωτερικό αισθητήρα οριζόντια, χρησιμοποιήστε βίδες κτλ. για να στερεώσετε το πιάτο τοποθέτησης στον τοίχο, χρησιμοποιώντας το κόψιμο στη μέση (27).
- Αν θέλετε να τοποθετήσετε τον εξωτερικό αισθητήρα κάθετα, χρησιμοποιήστε βίδες κτλ. για να στερεώσετε το πιάτο τοποθέτησης στον τοίχο, χρησιμοποιώντας το κόψιμο (26).
- Πιέστε ελαφρώς τον εξωτερικό αισθητήρα μέχρι να ακούσετε ένα κλικ καθώς «δένετε» με τα κλιπς.

6. Λειτουργία

Σημείωση για Καταχώρηση

Κρατήστε πατημένο το πλήκτρο ▼ ή το πλήκτρο ▲ για γρήγορη επιλογή των τιμών.

6.1. Σύνδεση με τον εξωτερικό αισθητήρα

- Αφού βάλετε τις μπαταρίες, η κεντρική μονάδα αυτόματα ψάχνει για σύνδεση με τον εξωτερικό αισθητήρα και εκτελεί αρχική ρύθμιση.

Σημείωση

- Η αρχική ρύθμιση διαρκεί περίπου 2 λεπτά.
- Κατά τη διάρκεια της σύνδεσης, το σύμβολο της ασύρματης σύνδεσης με τον εξωτερικό αισθητήρα θα αναβοσβήνει.
- Μην πατάτε κανένα πλήκτρο κατά τη σύνδεση. Αν γίνει αυτό οι τιμές μπορεί να μην μεταδοθούν σωστά και υπάρχει κίνδυνος λάθος μέτρησης και ανακρίβειας.
- Η διαδικασία στησίματος ολοκληρώνεται όταν οι εσωτερικές και εξωτερικές μετρήσεις εμφανίζονται.
- Οι μετρήσεις ενημερώνονται αυτόματα κάθε 45 δευτερόλεπτα.
- Αν η θερμοκρασία είναι εκτός του εύρους μέτρησης , θα εμφανιστούν τα εξής: --.- (μικρότερη από την ελάχιστη θερμοκρασία) ή --.-(υψηλότερη από την ανώτατη θερμοκρασία).

- Αν η κεντρική μονάδα εξακολουθεί να μην λαμβάνει σήμα από τον εξωτερικό αισθητήρα τότε πατήστε και κρατήστε για 3 δευτερόλεπτα το πλήκτρο ▼ (14) για να ξεκινήσει η χειροκίνητη αναζήτηση.

Ένδειξη	Αναζήτηση σήμα από το σταθμό μέτρησης
Αναβοσβήνει	Η συσκευή βρίσκεται σε λειτουργία αναζήτησης
Εμφανίζεται συνεχόμενα	Επιτυχής λήψη σήματος
--.- °C Εμφανίζεται συνεχόμενα	Δεν γίνεται λήψη σήματος

Σημείωση για Λάθος Μετρήσεις

- Σε μεμονωμένες περιπτώσεις, π.χ. από δίκτυο WLAN, έναν H/Y ή μια τηλεόραση μπορεί να αποτύχει η μετάδοση τιμών από τον εξωτερικό αισθητήρα στην κεντρική μονάδα.
- Σε αυτή την περίπτωση, πρέπει να συγχρονίσετε ξανά τους σταθμούς με το να μετακινήσετε τις μπαταρίες
- Αν οι τιμές δεν μεταδοθούν ξανά τότε αλλάξτε τις μπαταρίες.
- Αν είναι απαραίτητο, επιλέξτε νέα τοποθεσία για την κεντρική μονάδα για να αποφύγετε παρεμβολές στη μετάδοση του σήματος.

6.2. ντας κανάλι / άλλες εξωτερικές μονάδες

Σημείωση

- Μπορείτε να εγκαταστήσετε δυο επιπλέον εξωτερικές μονάδες εκτός από αυτήν που περιλαμβάνεται στη συσκευασία. Βεβαιωθείτε ότι η κεντρική μονάδα και οι εξωτερικοί αισθητήρες έχουν οριστεί στο ίδιο κανάλι.
- Μπείτε στο www.hama.com για να βρείτε κατάλληλους εξωτερικούς αισθητήρες.
- Το κανάλι μετάδοσης στον εξωτερικό αισθητήρα δεν μπορεί να αλλάξει (**CH1**).

- Πατήστε το πλήκτρο **CHANNEL** (15) επαναλαμβανόμενα για να βάλετε το κανάλι σε αυτή τη ρύθμιση με τον στον αντίστοιχο εξωτερικό αισθητήρα. Τα **CH1,CH2,CH3** εμφανίζονται.
- Επιλέξτε **CH1** αν χρησιμοποιείτε μόνο τον εξωτερικό αισθητήρα που σας παρέχεται.
- Η κεντρική μονάδα (1) δείχνει τα δεδομένα από τον επιλεγμένο σταθμό (2).

6.3. Βασικές και χειροκίνητες ρυθμίσεις

Αυτόματη ρύθμιση χρησιμοποιώντας το σήμα DCF

- Μετά την πρώτη ενεργοποίηση της κεντρικής μονάδας και την επιτυχή μετάδοση σήματος μεταξύ μονάδας και αισθητήρα το ρολόι αυτόματα αναζητά για DCF σήμα. Κατά τη διάρκεια της αναζήτησης, το σύμβολο wireless (5) θα αναβοσβήνει.

Ένδειξη	Αναζήτηση DCF σήματος
Αναβοσβήνει	Η συσκευή βρίσκεται σε λειτουργία αναζήτησης
Καμία ένδειξη/ Εμφανίζεται συνεχόμενα	Δεν γίνεται λήψη σήματος
Εμφανίζεται συνεχόμενα	Επιτυχής λήψη σήματος

- Αν ο σταθμός εξακολουθεί να μην λαμβάνει σήμα, πατήστε και κρατήστε το πλήκτρο ▲ (16) για περίπου 3 δευτερόλεπτα για να ξεκινήσετε την αυτόματη αναζήτηση του DCF σήματος. Το σύμβολο wireless (5) θα ξεκινήσει να αναβοσβήνει.

Σημείωση

- Η διαδικασία αναζήτησης παίρνει περίπου 3-5 λεπτά. Αν η αναζήτηση αποτύχει τερματίζεται και επαναλαμβάνεται την επόμενη ώρα.
- Στο μεταξύ μπορείτε να ρυθμίσετε την ώρα και την ημερομηνία χειροκίνητα.
- Το ρολόι αυτόματα συνεχίζει να αναζητά το DCF σήμα κάθε ώρα. Αν γίνει επιτυχής λήψη σήματος, η χειροκίνητη ρύθμιση της ώρας και της ημέρας θα αντικατασταθούν.

- Πατήστε και κρατήστε το πλήκτρο ξανά για περίπου 3 δευτερόλεπτα για να σταματήσετε την χειροκίνητη αναζήτηση. Το σύμβολο της ασύρματης λήψης θα φύγει.

Σημείωση για Καλοκαιρινή Ώρα

- Το ρολόι αυτόματα παίρνει την καλοκαιρινή ώρα.
- Παρακαλούμε σημειώστε ότι η λήψη του DCF σήματος απαιτείται για μετάβαση στην καλοκαιρινή ώρα. Αν είναι απαραίτητο ξεκινήστε τη λήψη DCF σήματος χειροκίνητα.

Χειροκίνητη ρύθμιση της ημερομηνίας / ώρας

Σημείωση για Ώρα και Ζώνη Ώρας

- Πατήστε το πλήκτρο **MODE** επαναλαμβανόμενα για εναλλαγή μεταξύ των ακόλουθων διαφορετικών οθονών:
- Ώρα με δευτερόλεπτα, ώρα με ημέρα, προσαρμοσμένη ώρα στη ζώνη ώρας με ημέρα, προσαρμοσμένη ώρα στη ζώνη ώρας με δευτερόλεπτα
- Το σύμβολο της ζώνης ώρας (6) εμφανίζεται όταν η ώρα έχει προσαρμοστεί σύμφωνα με τη ζώνη ώρας.

- Πατήστε και κρατήστε το πλήκτρο MODE (17) για 3 δευτερόλεπτα περίπου για να κάνετε τις ακόλουθες ρυθμίσεις τη μια μετά την άλλη:
  - Year (Χρόνος)
  - Month (Μήνας)
  - Day (Ημέρα)
  - D/M – M/D (7/13)
  - 12/24ωρη ένδειξη
  - Hours (Ώρες)
  - Minutes (Λεπτά)
  - Weekday (Ημέρα)
  - Time Zone (Ζώνη ώρας)
  - Temperature unit (Μονάδα μέτρησης θερμοκρασίας) (oC- oF)
- Για να επιλέξετε μεμονωμένες μονάδες πατήστε το πλήκτρο ▲ ή το πλήκτρο ▼ και επιβεβαιώστε κάθε επιλογή πατώντας το πλήκτρο **MODE**.
- Πατήστε το πλήκτρο **MODE** για να ρυθμίσετε και να προσπεράσετε την οθόνη με τις τιμές.
- Αν δεν εισάγετε καμία τιμή για 2 λεπτά αυτόματα βγαίνετε από το μενού ρυθμίσεων.

Σημείωση για Ημέρα

Μπορείτε να επιλέξετε την ένδειξη της ημέρας σε μια από τις γλώσσες, Γερμανικά (**DE**), Αγγλικά (**EN**), Σουηδικά (**SW**), Ολλανδικά (**DU**), Ισπανικά (**SP**), Ιταλικά (**IT**) ή Γαλλικά (**FR**).

Σημείωση για Ζώνη Ώρας

- Το DCF σήμα μπορεί να ληφθεί σε μεγάλες αποστάσεις, αλλά συνήθως μεταδίδει την τρέχουσα ώρα Κεντρικής Ευρώπης της Γερμανίας. Βεβαιωθείτε ότι υπολογίζετε τη διαφορά ώρας σε χώρες που βρίσκονται σε άλλη ζώνη ώρας.
- Αν είστε π.χ στη Μόσχα, η ώρα είναι 3 ώρες αργότερα από αυτή της Γερμανίας. Αυτό σημαίνει ότι θα πρέπει να βάλετε +3 για τη ζώνη ώρας. Το ρολόι αυτόματα ρυθμίζει την ώρα 3 ώρες αργότερα από το DCF σήμα που έχει ληφθεί ή σε σχέση με την ώρα που έχει μπει χειροκίνητα.

Ξυπνητήρι/Ειδοποίηση

- Πατήστε επαναλαμβανόμενα το πλήκτρο **ALARM ON/OFF** για να δείτε τις διάφορες ειδοποιήσεις.
- Τότε εμφανίζονται τα αντίστοιχα σύμβολα (W) / (S) / **PRE-AL** και οι αντίστοιχες ώρες ειδοποίησης και ή το OFF εμφανίζεται.
- Πατήστε και κρατήστε το πλήκτρο **ALARM ON/OFF** για περίπου 3 δευτερόλεπτα για να ρυθμίσετε το ξυπνητήρι. Η οθόνη της ώρας αρχίζει να αναβοσβήνει.
- Πατήστε τα πλήκτρα ▲ ή ▼ για να επιλέξετε την ώρα για το ξυπνητήρι και επιβεβαιώστε με το πλήκτρο **ALARM ON/OFF**.
- Η οθόνη των λεπτών αρχίζει να αναβοσβήνει.
- Η πρόωρη ειδοποίηση είναι ήδη ενεργή μετά την επιβεβαίωση της ώρας.
- Επαναλάβετε τη διαδικασία για να ρυθμίσετε και τα λεπτά.
- Πατήστε επαναλαμβανόμενα το πλήκτρο ALARMM ON/OFF για να ρυθμίσετε επίσης άλλη ειδοποίηση ή να επιστρέψετε στην οθόνη του ξυπνητηριού.
- Αν δεν κάνετε καμιά καταχώρηση για 2 λεπτά, θα βγείτε αυτόματα από την κατάσταση ρυθμίσεων.

Σημείωση για Ξυπνητήρι/Ειδοποίηση

- Όταν είναι ενεργοποιημένο το ξυπνητήρι μόνο για τις καθημερινές, μια ειδοποίηση χτυπάει μόνο τις καθημερινές ημέρες (Δευτέρα με Παρασκευή). Το σύμβολο (W) εμφανίζεται.
- Όταν είναι ενεργοποιημένη η ειδοποίηση μόνο μιας φοράς, μια ειδοποίηση χτυπάει μόνο μια φορά. Το σύμβολο (S) εμφανίζεται Αυτή η ειδοποίηση απενεργοποιείται μόλις χτυπήσει.
- Όταν είναι ενεργοποιημένη η ειδοποίηση και όταν η εξωτερική θερμοκρασία είναι <0 oC/32 oF, μια πρόωρη ειδοποίηση ακούγεται και χτυπάει 15, 30, 45, 60 ή 90 λεπτά πριν την προγραμματισμένη ειδοποίηση ((W) και/ή (S)). Το σύμβολο **PRE-AL** εμφανίζεται.
- Για να μπορέσετε να καθορίσετε πότε η ειδοποίηση θα πρέπει να χτυπήσει, η ώρα ειδοποίησης είναι προγραμματισμένη σε σχέση με την τρέχουσα ώρα που εμφανίζεται στην οθόνη.

- Σε αντίστοιχη οθόνη, πατήστε τα πλήκτρα ▲ ή ▼ για να ενεργοποιήσετε ή απενεργοποιήσετε το ξυπνητήρι.
- Το σύμβολο του ξυπνητηριού θα εμφανιστεί / εξαφανιστεί.

Σημείωση για Πρόωρη Ειδοποίηση

Η πρόωρη ειδοποίηση ενεργοποιείτε μόνο αν ένα τουλάχιστον ξυπνητήρι είναι ήδη ενεργό (W) / (S).

- Αν το ξυπνητήρι χτυπάει το σύμβολο του ξυπνητηριού θα εμφανιστεί και η ειδοποίηση θα ηχήσει.
- Πατήστε και κρατήστε το πλήκτρο **ALARMM ON/OFF** για να σταματήσετε το ξυπνητήρι. Αλλιώς θα σταματήσει αυτόματα μετά από 2 δευτερόλεπτα. Αλλιώς μετά από δύο λεπτά κατάστασης snooze ενεργοποιείται αυτόματα.

Σημείωση για Λειτουργία SNOOZE (Αναβολή)

- Ενώ η ειδοποίηση ακούγεται, πατήστε το πλήκτρο **SNOOZE** για να μπείτε σε κατάσταση SNOOZE (αναβολής). Το σύμβολο ειδοποίησης αρχίζει να αναβοσβήνει. Η ειδοποίηση σταματάει για 8 λεπτά κι έπειτα ξεκινάει ξανά.
- Η λειτουργία SNOOZE (αναβολής) μπορεί να ενεργοποιηθεί για τρεις συνεχόμενες φορές.

6.4. Καιρός

- Η ένδειξη του καιρού δείχνει την τάση της εξωτερικής θερμοκρασίας και της θερμοκρασίας δωματίου τις επόμενες ώρας.

Ένδειξη	Τάση
↗	Αυξανόμενη
→	Σταθερή
↘	Πτωτική

6.5. Μέγιστες/Ελάχιστες τιμές θερμοκρασίας

- Η κεντρική μονάδα αυτόματα αποθηκεύει τη μέγιστη κι ελάχιστη εσωτερική/εξωτερική θερμοκρασία.
- Επαναλαμβανόμενα πατήστε το πλήκτρο **MEM** για εναλλαγή μεταξύ της τρέχουσας, της ελάχιστης (**MIN**) και της μέγιστης (**MAX**) θερμοκρασίας. Η μέγιστη και η ελάχιστη θερμοκρασία εμφανίζονται για 10 δευτερόλεπτα.
- Πατήστε και κρατήστε για 3 δευτερόλεπτα για το πλήκτρο **MEM** για επαναφορά της ελάχιστης και μέγιστης τιμής.

6.6. Χαμηλή Μπαταρία

Εξωτερική Μονάδα

Αν οι μπαταρίες χρειάζονται αλλαγή το σύμβολο χαμηλής μπαταρίας θα εμφανιστεί δίπλα στην εξωτερική θερμοκρασία. Αλλάξτε άμεσα τις μπαταρίες.

Κεντρική μονάδα

Αν οι μπαταρίες χρειάζονται αλλαγή το σύμβολο χαμηλής μπαταρίας θα εμφανιστεί δίπλα στην οθόνη ώρας. Αλλάξτε τις μπαταρίες άμεσα.

Σημείωση για Αλλαγή Μπαταριών

- Σημειώστε ότι οι μονάδες θα πρέπει να συγχρονίζονται ξανά μετά από αλλαγή των μπαταριών στην κεντρική ή στη εξωτερική μονάδα.
- Για να γίνει αυτό βγάλτε τις μπαταρίες και ξαναβάλτε τες ή αλλάξτε τες.

7. Συντήρηση και φροντίδα

Καθαρίζετε αυτό το προϊόν μόνο με ένα ελαφρώς βρεγμένο πανί χωρίς χνούδια και μην χρησιμοποιείτε επιθετικά καθαριστικά. Στο προϊόν δεν πρέπει να μπει νερό.

8. Απώλεια εγγύησης

Η εταιρεία Hama GmbH & Co KG δεν αναλαμβάνει καμία ευθύνη ή εγγύηση για ζημιές, οι οποίες προκύπτουν από λανθασμένη εγκατάσταση και συναρμολόγηση ή λανθασμένη χρήση του προϊόντος ή μη τήρηση των οδηγιών λειτουργίας και/ή των υποδείξεων ασφαλείας.

9. Σέρβις και υποστήριξη

Για ερωτήσεις σχετικά με το προϊόν απευθυνθείτε στην υπηρεσία εξυπηρέτησης πελατών της Hama.
Γραμμή υποστήριξης: +49 9091 502-115 (Γερμανικά/Αγγλικά)
Περισσότερες πληροφορίες υποστήριξης θα βρείτε στη διεύθυνση: www.hama.com

10. Τεχνικά χαρακτηριστικά

	Κεντρική Μονάδα	Εξωτερική Μονάδα
Ρεύμα	3,0 V 2x AA	3,0 V 2x AAA
Εύρος μέτρησης θερμοκρασίας	-5°C – +50°C/ 23°F – 122°F	-10°C – +60°C/ 14°F – 140°F
Προσαύξηση θερμοκρασίας	0,1°C / 0,2°F	0,1°C / 0,2°F
Κύκλος μέτρησης θερμοκρασίας	~ 45 s	~ 45 s

Ραδιοελεγχόμενο DCF ρολόι	Ναι	Όχι
Μέγιστος αριθμός Σταθμών	3	
Συχνότητα	433 MHz	
Εύρος	≤ 30 m	

11. Υποδείξεις απόρριψης

Υπόδειξη σχετικά με την προστασία περιβάλλοντος:

Από τη στιγμή που η Ευρωπαϊκή Οδηγία 2012/19/EU και 2006/66/ΕΕ ενσωματώνεται στο εθνικό δίκαιο ισχύουν τα εξής: Οι ηλεκτρικές και οι ηλεκτρονικές συσκευές καθώς και οι μπαταρίες δεν επιτρέπεται να πετιούνται στα οικιακά απορρίμματα. Οι καταναλωτές υποχρεούνται από τον νόμο να επιστρέφουν τις ηλεκτρικές και ηλεκτρονικές συσκευές καθώς και τις μπαταρίες στο τέλος της ζωής τους στα δημόσια σημεία περισυλλογής που έχουν δημιουργηθεί γι' αυτό το σκοπό ή στα σημεία πώλησης. Οι λεπτομέρειες ρυθμίζονται στη σχετική νομοθεσία. Το σύμβολο πάνω στο προϊόν, στο εγχειρίδιο χρήσης ή στη συσκευασία παραπέμπει σε αυτές τις διατάξεις. Με την ανακύκλωση, επαναχρησιμοποίηση των υλικών ή με άλλες μορφές χρησιμοποίησης παλιών συσκευών / Μπαταριών συνεισφέρετε σημαντικά στην προστασία του περιβάλλοντος. Στη Γερμανία ισχύουν αντίστοιχα οι παραπάνω κανόνες απόρριψης σύμφωνα με τον κανονισμό για μπαταρίες και συσσωρευτές.

12. Δήλωση συμμόρφωσης

Με την παρούσα ο/η Hama GmbH & Co KG, δηλώνει ότι ο ραδιοεξοπλισμός [00092659] πληροί την οδηγία 2014/53/ΕΕ. Το πλήρες κείμενο της δήλωσης συμμόρφωσης ΕΕ διατίθεται στην ακόλουθη ιστοσελίδα στο διαδίκτυο:
www.hama.com -> 00092659 -> Downloads.

Ζώνη συχνοτήτων/Ζώνες συχνοτήτων	433,05-434,790 MHz
Μέγιστη εκπεμπόμενη ισχύς	3,02 μW

Elementy obsługi i sygnalizacji

A Stacja bazowa

1. Symbol sygnału radiowego stacji pomiarowej
2. Wskaźnik kanałów
3. Temperatura zewnętrzna
4. Temperatura w pomieszczeniu
5. Symbol sygnału radiowego
6. Strefa czasowa
7. Dzień
8. Trend zmiany temperatury zewnętrznej
9. Trend zmiany temperatury w pomieszczeniu
10. Godzina
11. Dzień tygodnia / sekunda
12. Symbol alarmowy
13. Miesiąc
14. Przycisk ▼
    = zmniejszanie aktualnie ustawionej wartości / ręczne wyszukiwanie sygnału ze stacji pomiarowej
15. Przycisk **CHANNEL**
    = wybór kanału
16. Przycisk ▲
    = zwiększanie aktualnie ustawionej wartości / włączanie/ wyłączanie ręcznego odbioru sygnału radiowego
17. Przycisk **MODE**
    = ustawienia / potwierdzanie ustawionej wartości / przełączanie między wskaźnikiem sekund, dnia tygodnia i strefy czasowej
18. Przycisk **ALARM ON/OFF**
    = wskaźnik / ustawianie trybów alarmowych
19. Przycisk **MEM**
    = odczyt / resetowanie zapisanych najwyższych / najniższych wartości
20. Przycisk **SNOOZE**
    = przerywanie sygnału budzenia
21. Otwór do mocowania na ścianie
22. Podpórka
23. Schowek na baterie

B Stacja pomiarowa

24. Schowek na baterie
25. Płyta montażowa
26. Otwór do montażu w pionie
27. Otwór do montażu w poziomie
28. Zacisk

Dziękujemy za zakup naszego produktu!
Przed pierwszym użyciem należy dokładnie przeczytać instrukcję obsługi. Instrukcję należy przechować, gdyż może być jeszcze potrzebna.

1. Objaśnienie symboli ostrzegawczych i wskazówek

Ostrzeżenie

Używane w celu zwrócenia uwagi na szczególne niebezpieczeństwo lub ryzyko.

Wskazówki

Używane w celu zwrócenia uwagi na szczególnie przydatne informacje.

2. Zawartość opakowania

- stacja pogodowa EWS-165
  (stacja bazowa do stosowania wewnątrz / stacja pomiarowa do stosowania na zewnątrz)
- Podpórka
- 2 baterie AAA
- 2 baterie AA
- niniejsza instrukcja obsługi

3. Wskazówki bezpieczeństwa

- Produkt jest przeznaczony do prywatnego, niekomercyjnego użytku domowego.
- Nie stosować produktu poza zakresem mocy podanym w danych technicznych.
- Nie stosować produktu w wilgotnym otoczeniu i chronić go przed bryzgami wody.
- Nie używać produktu w bezpośredniej bliskości ogrzewania, innych źródeł ciepła ani nie wystawiać go na bezpośrednie promieniowanie słoneczne.
- Nie używać produktu w miejscach, gdzie nie jest dozwolone stosowanie urządzeń elektronicznych.
- Nie ustawiać produktu w pobliżu miejsc wywołujących zakłócenia, metalowych ram, komputerów, telewizorów itp. Urządzenia elektroniczne i futryny okienne wpływają negatywnie na działanie produktu.
- Chronić produkt przed upadkiem i silnymi wstrząsami.
- Nie otwierać produktu i nie używać go, gdy jest uszkodzony.

- Nie próbować naprawiać samodzielnie urządzenia. Prace serwisowe zlecać wykwalifikowanemu personelowi fachowemu.
- Materiały opakowaniowe trzymać koniecznie z dala od dzieci, istnieje niebezpieczeństwo uduszenia.
- Materiały opakowaniowe należy natychmiast poddać utylizacji zgodnie z obowiązującymi przepisami miejscowymi.
- Nie modyfikować urządzenia. Prowadzi to do utraty wszelkich roszczeń z tytułu gwarancji.

Ostrzeżenie - baterie

- Natychmiast usunąć z produktu zużyte baterie i poddać je utylizacji.
- Używać wyłącznie akumulatorów (lub baterii) odpowiadających podanemu typowi.
- Nie mieszać starych i nowych baterii ani baterii różnych typów lub producentów.
- Wkładając baterie, zwrócić koniecznie uwagę na właściwe podłączenie biegunów (znak + i -). Nieprzestrzeganie grozi wyciekiem lub wybuchem baterii.
- Nie przeciążać baterii.
- Przechowywać baterie poza zasięgiem dzieci.
- Nie zwierać akumulatorów / baterii oraz trzymać je z dala od odkrytych przedmiotów metalowych.

4. Uruchamianie

4.1. Wkładanie baterii

Stacja pomiarowa

Otworzyć schowek na baterie (24) i usunąć przerywacz stykowy. Następnie zamknąć pokrywę schowka na baterie.

Stacja bazowa

Otworzyć schowek na baterie (23) i usunąć przerywacz stykowy. Następnie zamknąć pokrywę schowka na baterie.

4.2. Wymiana baterii

Stacja pomiarowa

- Otworzyć schowek na baterie (24), wyjąć i zutylizować zużyte baterie i włożyć dwie nowe baterie typu AAA zgodnie z oznaczeniem biegunów. Następnie zamknąć pokrywę schowka na baterie.

Stacja bazowa

Otworzyć schowek na baterie (23), wyjąć i zutylizować zużyte baterie i włożyć dwie nowe baterie typu AA zgodnie z oznaczeniem biegunów. Następnie zamknąć pokrywę schowka na baterie.

Wskazówka

Przed uruchomieniem należy pamiętać, aby zawsze włożyć najpierw baterie do stacji pomiarowej, a następnie do stacji bazowej.

5. Montaż

Wskazówka - montaż

- Zaleca się ustawić najpierw w wybranym miejscu stację bazową i stację pomiarową bez montażu i skonfigurować wszystkie ustawienia – jak opisano w punkcie **6. Obsługa** .
- Zamontować stacje dopiero po prawidłowej konfiguracji ustawień i znalezieniu stabilnej łączności radiowej.

Wskazówka

- Zasięg transmisji radiowej między stacją pomiarową i stacją bazową wynosi na otwartym terenie maks. 30 m.
- Przed montażem zwrócić uwagę, aby żadne sygnały zakłócające lub przeszkody, takie jak budynki, drzewa, pojazdy, linie wysokiego napięcia itp., nie wpływały na transmisję radiową.
- Przed ostatecznym montażem upewnić się, czy między wybranymi miejscami ustawienia występuje dostateczny odbiór radiowy.
- Podczas montażu stacji pomiarowej należy pamiętać, aby zamontować ją w miejscu zabezpieczonym przed bezpośrednim promieniowaniem słonecznym i deszczem.
- Międzynarodowa standardowa wysokość dla pomiaru temperatury powietrza wynosi 1,25 m (4 stopy) nad ziemią.

Ostrzeżenie

- Nabyć w specjalistycznym sklepie odpowiednie materiały montażowe do montażu na przewidzianej ścianie.
- Sprawdzić, czy nie są montowane wadliwe bądź uszkodzone części.
- Podczas montażu nigdy nie wywierać nadmiernej siły. Może to spowodować uszkodzenie produktu.
- Przed montażem sprawdzić, czy przewidziana ściana jest odporna na przyjęcie ciężaru mocowanego produktu, i upewnić się, że w miejscu montażu na ścianie nie są zainstalowane przewody elektryczne, wodne, gazowe bądź inne przewody.

5.1. Stacja bazowa

- Za pomocą podpórki ustawić stację bazową na równym podłożu (22).
- Alternatywnie stację bazową można zamontować na ścianie za pomocą otworu (21) z tyłu stacji.

5.2. Stacja pomiarowa

- Za pomocą płyty montażowej (25) stację pomiarową można zamocować pionowo lub poziomo na ścianie zewnętrznej.
- Aby zamocować poziomo stację pomiarową, należy przymocować płytę montażową (25) w środkowym otworze (27) za pomocą kołka rozporowego, śruby itp. na wybranej ścianie.
- Aby zamocować pionowo stację pomiarową, należy przymocować na wybranej ścianie kołek rozporowy, śrubę, gwóźdź itp. i zawiesić płytę montażową (25) w otworze (26).
- Lekko docisnąć stację pomiarową, aż słyszalnie zatrzasną się („kliknięcie") zaciski (28).

6. Obsługa

Wskazówka – wprowadzanie danych

Trzymać wciśnięty przycisk ▲ (16) lub ▼ (14), aby przyspieszyć nastawę wartości.

6.1. Połączenie ze stacją pomiarową

- Po włożeniu baterii stacja bazowa automatycznie wyszukuje połączenie ze stacją pomiarową i przeprowadza pierwszą configuraçję.

Wskazówka

- Pierwsza konfiguracja trwa ok. 2 minuty.
- Podczas próby nawiązania połączenia miga symbol sygnału radiowego stacji pomiarowej (1).
- Nie naciskać w tym czasie żadnych przycisków! W przeciwnym razie wartości i ich transmisja mogą zawierać błędy i niedokładne dane.
- Proces jest zakończony, gdy wyświetlane są zmierzone dane dla pomieszczenia (4) i na zewnątrz (3).
- Wartość pomiaru jest automatycznie aktualizowana przez stację bazową co ok. 45 sekund.
- Jeżeli wartość temperatury zawiera się poza zakresem pomiaru, wskaźnik temperatury wyświetla --.- (dla wartości temperatury poniżej zakresu pomiaru) lub --.- (dla wartości temperatury powyżej zakresu pomiaru).

- Jeżeli ze stacji pomiarowej ponownie nie zostanie odebrany żaden sygnał, nacisnąć i trzymać wciśnięty przez ok. 3 sekundy przycisk ▼ (14), aby rozpocząć ręczne wyszukiwanie sygnału.

Wskaźnik	Wyszukiwanie sygnału stacji pomiarowej
Migający wskaźnik	Aktywne
Stały wskaźnik	Proces powiódł się – sygnał jest odbierany
Stały wskaźnik	Nieaktywne – sygnał nie jest odbierany od

Wskazówka - wadliwa transmisja wartości pomiarowych

- W niektórych przypadkach, ze względu na sygnały zakłócające - np. przez sieć WLAN, komputer, telewizor, itd. - może dojść do wadliwej transmisji wartości pomiarowych między stacją bazową i pomiarową.
- Należy wtedy na nowo zsynchronizować stacje, poprzez wyciągnięcie na krótko i ponowne włożenie baterii w obu stacjach.
- Jeżeli wartości pomiarowe wciąż nie będą transmitowane, należy wymienić baterie na nowe.
- Ewentualnie należy wybrać nowe miejsce ustawienia, aby w przyszłości uniknąć możliwych sygnałów zakłócających.

6.2. Wybór kanału/ dodatkowe stacje pomiarowe

Wskazówka

- Oprócz dostarczonej stacji pomiarowej można zainstalować dwie dodatkowe stacje pomiarowe. Należy przy tym zwrócić uwagę na identyczne ustawienie kanałów stacji bazowej i odpowiedniej stacji pomiarowej. Pasujące stacje pomiarowe można znaleźć na stronie internetowej www.hama.com
- Nie można ustawić /zmienić (**CH1**) kanału nadawczego dostarczonej stacji pomiarowej.

- Ponownie nacisnąć przycisk **CHANNEL** (15), aby ustawić ten sam kanał jak na odpowiedniej stacji pomiarowej. Wyświetlany jest kanał **CH1**, **CH2** lub **CH3** (4).
- Jeżeli używana jest tylko dostarczona stacja pomiarowa, należy wybrać kanał **CH1**.
- Stacja bazowa wskazuje teraz zmierzone dane (3) przez wybraną stację pomiarową (3).

6.3. Ustawienia podstawowe i konfiguracja ręczna

Automatyczne ustawianie wg sygnału czasowego DCF

Po pierwszym włączeniu stacji bazowej i udanej transmisji sygnałów między stacją bazową i stacją pomiarową, zegar automatycznie rozpoczyna wyszukiwanie radiowego sygnału czasowego DCF. Podczas wyszukiwania symbol sygnału radiowego (5) zaczyna migać.

Wskaźnik	Szukaj sygnału DCF
Migający wskaźnik	Aktywne
Brak sygnału/ Nie odebrano żadnego sygnału	Nieaktywny – nie odebrano żadnego sygnału
Stały wskaźnik	Proces powiódł się - sygnał jest odbierany

- Jeżeli sygnał ponownie nie zostanie odebrany, nacisnąć i trzymać wciśnięty przez ok. 3 sekundy przycisk ▲ (16), aby rozpocząć ręczne wyszukiwanie radiowego sygnału czasowego DCF. Symbol sygnału radiowego (5) zaczyna migać.

Wskazówka – ustawianie zegara

- Proces wyszukiwania trwa ok. 3-5 minut. Jeżeli wyszukiwanie nie powiedzie się, proces wyszukiwania jest przerywany i wznawiany o kolejnej pełnej godzinie. Symbol sygnału radiowego (5) gaśnie.
- W tym czasie można ręcznie ustawić godzinę i datę.
- Zegar szuka automatycznie co godzinę sygnału DCF. Po pomyślnym odbiorze sygnału ręcznie ustawiona godzina i data są nadpisywane.

- Ponownie nacisnąć i trzymać wciśnięty przez ok. 3 sekundy przycisk ▲ (16), aby zakończyć proces ręcznego wyszukiwania. Symbol sygnału radiowego (5) gaśnie.

Wskazówka – czas letni

- Czas zegara jest automatycznie przestawiany na czas letni.
- Należy pamiętać, że automatyczne przestawianie czasu możliwe jest tylko wtedy, gdy odbierany jest sygnał DCF. Ewent. uruchomić ręczne wyszukiwanie sygnału DCF.

Ręczne ustawianie daty / godziny

Wskazówka - godzina i strefa czasowa

- Wskazywania nacisnąć kilkakrotnie przycisk **MODE** (17), aby przełączać pomiędzy różnymi wskaźnikami:
- godzina ze wskaźnikiem sekund, godzina ze wskaźnikiem dnia tygodnia, godzina ze wskaźnikiem dnia tygodnia w innej strefie czasowej, godzina ze wskaźnikiem sekund w innej strefie czasowej
- Przy wskaźniku godziny w innej strefie czasowej wyświetlany jest symbol strefy czasowej (6).

- Nacisnąć i trzymać wciśnięty przez ok. 3 sekundy przycisk **MODE** (17), aby po kolei dokonać poniższych ustawień:
- rok (10)
- miesiąc (13)
- dzień (7)
- wskaźnik D/M – M/D (7/13)
- format 12/24-godzinny (10)
- godziny (10)
- minuty (10)
- dzień tygodnia (11)
  - Strefa czasowa (10)
- jednostkę temperatury (°C/°F) (11)
- Ustawić poszczególne wartości przyciskiem ▲ (16) lub ▼ (14) i potwierdzić wybór przyciskiem **MODE** (17).
- Bezpośrednio nacisnąć przycisk **MODE** (17), aby przejąć lub pominąć wyświetlaną ustawioną wartość.
- Jeżeli w ciągu 2 minut nie zostanie wprowadzona żadna wartość, tryb ustawiania jest automatycznie zamykany.

Wskazówka – dzień tygodnia

Do wskazywania dni tygodnia można wybrać język: niemiecki (**DE**), angielski (**EN**), szwedzki (**SW**), niderlandzki (**DU**), hiszpański (**SP**), włoski (**IT**) lub francuski (**FR**).

Wskazówka – strefa czasowa

- Sygnał czasowy DCF może być odbierany na całym świecie, jednakże odpowiada on zawsze strefie czasu środkowoeuropejskiego (CET) obowiązującego w Niemczech. Należy pamiętać, aby w krajach o innej strefie czasowej przesunąć czas.
- Np. w Moskwie jest 3 godziny później niż w Niemczech. Przy strefie czasowej należy wtedy ustawić wartość +3. Po odbiorze sygnału czasowego DCF, wzgl. w odniesieniu do ręcznie ustawionego czasu zegara, zegar ustawia się wtedy zawsze o 3 godziny później.

Budzik

- Wskazywania czasu kolejno naciskać przycisk **ALARM ON/OFF** (18), aby wyświetlić poszczególne alarmy. Wyświetlane są symbole alarmów (12) Ⓦ / Ⓢ / **PRE-AL** i odpowiedni czas budzenia/ interwał czasowy lub **OFF**.
- Nacisnąć i trzymać wciśnięty przez ok. 3 sekundy przycisk **ALARM ON/OFF** (18), aby ustawić czas budzenia wyświetlonego alarmu. Wskaźnik godziny/ interwał czasowy zaczyna migać.
- Nacisnąć przycisk ▲ (16) lub ▼ (14), aby wybrać godzinę czasu budzenia / interwał czasowy, i potwierdzić wybór przyciskiem **ALARM ON/OFF** (18). Zaczyna migać wskaźnik minut. Po potwierdzeniu interwału czasowego aktywny jest wcześniejszy alarm.
- Powtórzyć powyższe czynności, aby ustawić minuty czasu budzenia.
- Ponownie nacisnąć przycisk **ALARM ON/OFF** (18), aby ustawić też drugi tryb alarmowy lub powrócić do wskazywania godziny (10).
- Jeżeli w ciągu 2 minut nie zostanie wprowadzona żadna wartość, tryb ustawiania jest automatycznie zamykany.

Wskazówka – Budzik

- Tryb alarmowy Dni robocze wyzwala – jeżeli jest aktywny – sygnał budzenia tylko w dni robocze (od poniedziałku do piątku). Jeżeli alarm ten jest aktywny, wyświetlany jest symbol alarmowy (W) (12).
- Jednorazowy alarm wyzwala - jeżeli jest aktywny - sygnał budzenia tylko jednokrotnie. Jeżeli alarm ten jest aktywny, wyświetlany jest symbol alarmowy (S) (12). Po wyzwoleniu sygnału budzenia alarm ten jest automatycznie wyłączany.
- Wcześniejszy alarm wyzwala – jeżeli jest włączony i temperatura zewnętrzna jest < 0°C/ 32°F – sygnał budzenia 15, 30, 45, 60 lub 90 minut przed właściwym alarmem ((W) i/lub (S)). Jeżeli alarm ten jest aktywny, wyświetlany jest symbol alarmowy **PRE-AL** (12).
- Ustawiony czas budzenia opiera się zawsze na wyświetlanej (normalnej / w innej strefie czasowej) godzinie.

- W trakcie wyświetlania danego wskaźnika nacisnąć przycisk ▼ (16) lub ▼ (14), aby włączyć/wyłączyć odpowiedni alarm.
  Symbol alarmowy (12) jest wyświetlany/ nie jest wyświetlany.

Wskazówka - wcześniejszy alarm

Wcześniejszy sygnał budzenia można uaktywnić tylko wtedy, gdy włączona jest przynajmniej jedna z obu funkcji budzenia ((W)/(S)).

- Włączenie budzika sygnalizuje migający symbol alarmowy (12) i sygnał akustyczny.
- Aby zakończyć alarm, nacisnąć przycisk **ALARM ON/ OFF** (18). W przeciwnym razie po 2 minutach zostanie automatycznie włączona funkcja drzemki.

Wskazówka - funkcja drzemki

- W trakcie sygnału budzenia nacisnąć przycisk **SNOOZE** (20), aby włączyć funkcję drzemki. Na ekranie zaczyna migać symbol alarmowy (12) . Sygnał budzenia jest przerywany na 8 minut, a następnie ponownie wyzwalany.
- Funkcję drzemki można wyzwolić trzy razy po kolei.

6.4. Pogoda

- Stacja pogodowa wskazuje trend prawdopodobnych zmian temperatury (8), temperatury (9) w ciągu kolejnych kilku godzin.

Wskaźnik	Trend
↗	Rosnący
→	Stały
↘	Opadający

6.5. Najwyższe i najniższe wartości temperatury

- Stacja bazowa automatycznie zapisuje najwyższe i najniższe wartości temperatury na zewnątrz i w pomieszczeniu.
- Kilkakrotnie naciskać przycisk **MEM** (19), aby przełączyć pomiędzy wskaźnikiem aktualnej temperatury najniższej temperatury (**MIN**) i najwyższej temperatury (**MAX**).
- Najwyższe i najniższe wartości temperatury wyświetlane są przez 10 sekund.
- Nacisnąć i trzymać wciśnięty przez ok. 3 sekundy przycisk **MEM** (19), aby zresetować zapisane najwyższe i najniższe wartości.

6.6. Niski stan naładowania baterii

Stacja pomiarowa

Jeżeli konieczna jest wymiana baterii, obok wskaźnika temperatury zewnętrznej stacji bazowej pojawia się symbol niskiego poziomu naładowania baterii . Natychmiast wymienić baterie.

Stacja bazowa

Jeżeli konieczna jest wymiana baterii, obok godziny na wyświetlaczu stacji bazowej pojawia się symbol niskiego poziomu naładowania baterii . Natychmiast wymienić baterie.

Wskazówka – wymiana baterii

- Należy pamiętać, że po każdej wymianie baterii w stacji pomiarowej lub bazowej konieczna jest ponowna synchronizacja obu stacji.
- W tym celu wyjąć baterie z drugiej stacji i ponownie je włożyć lub w razie potrzeby także wymienić.

7. Czyszczenie

Czyścić produkt tylko przy użyciu niestrzępiącej się, lekko zwilżonej szmatki i nie stosować agresywnych detergentów. Uważać, aby do wnętrza produktu nie wniknęła woda.

8. Wyłączenie odpowiedzialności

Hama GmbH & Co KG nie udziela gwarancji ani nie odpowiada za szkody wskutek niewłaściwej instalacji, montażu oraz nieprawidłowego stosowania produktu lub nieprzestrzegania instrukcji obsługi i/lub wskazówek bezpieczeństwa.

9. Serwis i pomoc techniczna

W razie pytań dotyczących produktu prosimy zwrócić się do infolinii Hama.

Gorąca linia: +49 9091 502-115 (niem./ang.)

Dodatkowe informacje są dostępne na stronie: www.hama.com

10. Dane techniczne

	Stacja bazowa	Stacja pomiarowa
Zasilanie elektryczne	3,0 V 2 baterie AA	3,0 V 2 baterie typu AAA
Zakres pomiarowy Temperatura	-5°C – +50°C/ 23°F – 122°F	-10°C – +60°C/ 14°F – 140°F
Rozdzielczość pomiaru Temperatura	0,1°C / 0,2°F	0,1°C / 0,2°F
Cykl pomiaru temperatury	~ 45 s	~ 45 s
Zegar radiowy DCF	Tak	Nie
Maks. liczba stacji pomiarowych	3	
Częstotliwość	433 MHz	
Zasięg	≤ 30 m	

11. Informacje dotycząca recyklingu

Wskazówki dotyczące ochrony środowiska:

Od czasu wprowadzenia europejskiej dyrektywy 2012/19/EU i 2006/66/EU do prawa narodowego obowiązują następujące ustalenia: Urządzeń elektrycznych, elektronicznych oraz baterii jednorazowych nie należy wyrzucać razem z codziennymi odpadami domowymi! Użytkownik zobowiązany prawnie do odniesienia zepsutych, zniszczonych lub niepotrzebnych urządzeń elektrycznych i elektronicznych do punktu zbiórki lub do sprzedawcy. Szczegółowe kwestie regulują przepisy prawne danego kraju. Informuje o tym symbol przekreślonego kosza umieszczony na opakowaniu. Segregując odpady pomagasz chronić środowisko!

12. Deklaracja zgodności

Hama GmbH & Co KG niniejszym oświadcza, że typ urządzenia radiowego [00092659] jest zgodny z dyrektywą 2014/53/UE. Pełny tekst deklaracji zgodności UE jest dostępny pod następującym adresem internetowym: www.hama.com -> 00092659 -> Downloads.

Częstotliwość transmisji	433,05-434,790 MHz
Maksymalna moc transmisji	3,02 µW

Ovládací prvky a indikace

A Základní stanice

1. Rádiový symbol měřicí stanice
2. Zobrazení kanálu
3. Venkovní teplota
4. Teplota místnosti
5. Rádiový symbol
6. Časové pásmo
7. Den
8. Tendence venkovní teploty
9. Tendence prostorové teploty
10. Hodinový čas
11. Den v týdnu / sekunda
12. Symbol alarmu
13. Měsíc
14. Tlačítko ▼
    = snížení aktuální hodnoty nastavení / manuální vyhledávání signálu měřicí stanice
15. Tlačítko **CHANNEL**
    = výběr kanálu
16. Tlačítko ▲
    = zvýšení aktuální hodnoty nastavení / aktivace / deaktivace manuálního příjmu rádiového signálu
17. Tlačítko **MODE**
    = nastavení / potvrzení nastavené hodnoty / změna mezi zobrazením sekund, dne v týdnu a časového pásma
18. Tlačítko **ALARM ON/OFF**
    = zobrazení / nastavení režimů alarmu
19. Tlačítko **MEM**
    = vyvolání / reset uložených nejvyšších / nejnižších hodnot
20. Tlačítko **SNOOZE**
    = přerušení signálu buzení
21. Otvor pro nástěnnou montáž
22. Stavěcí nožka
23. Přihrádka na baterie

B Měřicí stanice

24. Přihrádka na baterie
25. Montážní deska
26. Otvor pro svislé upevnění
27. Otvor pro vodorovné upevnění
28. Svorky

Děkujeme, že jste si vybrali výrobek Hama.
Přečtěte si, prosím, všechny následující pokyny a informace. Uchovejte tento text pro případné budoucí použití. Pokud výrobek prodáte, předejte tento text novému majiteli.

1. Vysvětlení výstražných symbolů a pokynů

Upozornění

Tento symbol označuje bezpečnostní upozornění, které poukazuje na určitá rizika a nebezpečí.

Poznámka

Tento symbol označuje dodatečné informace nebo důležité poznámky.

2. Obsah balení

- Meterologická stanice EWS-165
- (základní stanice po vnitřní prostory / měřicí stanice pro venkovní prostory)
- Stavěcí nožka
- 2 ks. baterie typu AAA
- 2 baterie typu AA
- Tento návod k obsluze

3. Bezpečnostní pokyny

- Výrobek je určen pro použití v soukromých domácnostech.
- Přístroj neprovozujte mimo meze výkonu uvedené v technických údajích.
- Výrobek nepoužívejte ve vlhkém prostředí a zabraňte působení stříkající vody.
- Výrobek neprovozujte v bezprostřední blízkosti topení, jiných zdrojů tepla nebo při působení přímého slunečního záření.
- Výrobek nepoužívejte na místech, kde platí zákaz používání elektronických přístrojů.
- Výrobek neumisťujte v blízkosti rušivých polí, kovových rámů, počítačů, televizorů, a pod. Elektronické přístroje a rámy oken negativně ovlivňují funkci výrobku.
- Zabraňte pádu výrobku a výrobek nevystavujte velkým otřesům.
- Výrobek neotvírejte a v případě poškození již dále nepoužívejte.

- Do výrobku samovolně nezasahujte a neopravujte ho. Veškeré úkony údržby přenechejte příslušnému odbornému personálu.
- Obalový materiál nepatří do rukou dětí, hrozí nebezpečí udušení.
- Obalový materiál likvidujte ihned podle platných místních předpisů o likvidaci.
- Na výrobku neprovádějte žádné změny.Tím zanikají veškeré závazky ze záruky.

Upozornění – baterie

- Použité baterie odstraňte a likvidujte z výrobku ihned.
- Používejte výhradně akumulátory (nebo baterie) odpovídající udanému typu.
- Staré a nové baterie nemíchejte, stejně tak nepoužívejte baterie různých typů a výrobců.
- Při vkládání baterií vždy dbejte správné polarity (označení + a -) a baterie vkládejte podle uvedené polarity. Při nedodržení hrozí nebezpečí vytečení baterií nebo exploze.
- Baterie zcela nevybíjejte.
- Baterie uchovávejte mimo dosah dětí.
- Akumulátory/baterie nezkratujte a zabraňte jejich umístění v blízkosti holých kovových předmětů.

4. Uvedení do provozu

4.1. Vložení baterií

Vložení baterií

Otevřete přihrádku na baterie (24) a odstraňte přerušení kontaktu. Poté uzavřete kryt přihrádky na baterie.

Základní stanice

Otevřete přihrádku na baterie (23) a odstraňte přerušení kontaktu. Poté uzavřete kryt přihrádky na baterie.

4.2. Výměna baterií

Měřicí stanice

Otevřete přihrádku na baterie (24), vyjměte a zlikvidujte vybité baterie a se správným pólováním vložte dvě nové baterie typu AAA . Poté uzavřete kryt přihrádky na baterie.

Základní stanice

Otevřete přihrádku na baterie (23), vyjměte a zlikvidujte vybité baterie a se správným pólováním vložte dvě nové baterie typu AA . Poté uzavřete kryt přihrádky na baterie.

Poznámka

Dbejte na to, že při uvádění do provozu musí být vždy nejprve vloženy baterie do měřicí stanice a poté do základní stanice.

5. Montáž

Poznámka

- Doporučujeme, základní a měřicí stanici nejprve umístit na požadovaném místě instalace bez montáže a provést všechna nastavení - jak je popsáno v kapitole 6. Provoz.
- Stanici/stanice montujte až po správném nastavení a při stabilním rádiovém spojení.

Poznámka

- Rozsah rádiového přenosu mezi měřicí a základní stanicí je na volném prostranství až 30 m.
- Před montáží dbejte na to, aby nebyl rádiový přenos ovlivněn rušivými signály nebo překážkami jako jsou budovy, stromy, vozidla, vysokonapěťová vedení a pod.
- Před konečnou montáží se ujistěte, že je mezi požadovanými místy instalace dostatečný příjem.
- Při montáži měřicí stanice dbejte na to, aby byla chráněna před přímým sluncem a deštěm.
- Mezinárodní standardní výška pro měření teploty vzduchu je 1,25 m (4 stopy) nad povrchem.

Upozornění

- Speciální resp. vhodný montážní materiál pro montáž na určené zdi zakupte v odborné prodejně.
- Ujistěte se, aby nedošlo k montáži vadných nebo poškozených dílů.
- Při montáži nikdy nepoužívejte násilí nebo velkou sílu. Mohlo by dojít k poškození přístroje.
- Před montáží zkontrolujte, zda zeď, na které chcete držák umístit vykazuje dostatečnou nosnost pro instalovaný přístroj a ujistěte se, že se na místě montáže ve zdi nenachází elektrické kabely, vodní, plynová nebo jiná vedení.

5.1. Základní stanice

- Za pomoci stavěcí nožky (22) postavte základní stanici na rovnou plochu.
- Alternativně můžete základní stanici za pomoci otvoru (21) na zadní straně namontovat na zeď.

5.2. Měřicí stanice

- Pomocí montážní desky (25) můžete měřicí stanici upevnit na venkovní zdi vodorovně nebo svisle.
- Pokud chcete měřicí stanici umístit vodorovně, použijte u montážní desky (25) střední otvor (27) za pomoci hmoždinky, šroubu, atd. v určené stěně.
- Pokud chcete měřicí stanici umístit vodorovně, použijte v určené stěně hmoždinky, šroub, hřebík, atd. a montážní desku (25) zavěste otvorem (26).
- Měřicí stanici vtiskněte mírným tlakem tak dalece, až výrazně zaklapne („klik") do svorek (28).

6. Provoz

Poznámka

Pro rychlejší zvolení hodnot držte stisknuto tlačítko ▲ (16) nebo tlačítko ▼(14) .

6.1. Spojení s měřicí stanicí

Po vložení baterií základní stanice automaticky vyhledá spojení k měřicí stanici a provede první nastavení.

Poznámka

- První nastavení trvá cca 2 minuty.
- Během vyhledávání spojení zabliká rádiový symbol měřicí stanice (1).
- V této době zabraňte stisku tlačítek! Jinak může u hodnot a jejich přenosu dojít k chybám a nepřesnostem.
- Proces je ukončen, jakmile jsou zobrazena naměřená data pro vnitřní (4) a venkovní oblast (3).
- Naměřená hodnota je základním přístrojem automaticky aktualizována přibližně každých 45 sekund.
- Je-li teplotní hodnota mimo měřicí rozsah, zobrazí se v indikaci teploty --.- (pro teploty nižší než je měřicí rozsah) resp. --.- (pro teploty vyšší než je měřicí rozsah).
- Pokud není opakovaně přijímán žádný signál měřicí stanice, stiskněte a po dobu cca 3 sekund držte stisknuto tlačítko ▼ (14) pro spuštění manuálního hledání signálu.

Indikace	Hledání signálu měřicí stanice
Blikající indikace	Aktivní
Trvalá indikace	Úspěšná – příjem signálu
Trvalá indikace	Neaktivní - žádný příjem signálu

Poznámka – chybný přenos naměřených hodnot

- V ojedinělých případech může v důsledku rušivých signálů – např. síť WLAN, počítač, televizor, a pod. – dojít k tomu, že nedojde k přenosu naměřených hodnot mezi základní a měřicí stanicí.
- V takovém případě proveďte novou synchronizaci stanic tak, že krátce vyjmete a opět vložíte baterie obou stanic.
- Pokud i poté nedošlo k přenosu naměřených hodnot, vyměňte baterie za nové baterie.
- Popř. zvolte pro základní stanici nové místo instalace, aby se do budoucna zabránilo působení rušivých signálů.

6.2. Zvolení kanálu / další měřicí stanice

Poznámka

- Dodatečně k dodané měřicí stanici můžete instalovat dvě další měřicí stanice. V takovém případě dbejte na stejné nastavení kanálu na základní a příslušné měřicí stanici.
- Vhodné měřicí stanice viz www.hama.com
- Vysílací kanál dodané měřicí stanice nelze měnit / nastavovat (**CH1**).

- Opakovaně stiskněte tlačítko **CHANNEL** (15) pro nastavení stejného kanálu jako na příslušné měřicí stanici. Zobrazí se **CH1**, **CH2** nebo **CH3** (2).
- Pro případ, že používáte jen dodanou měřicí stanici, zvolte **CH1**.
- Základní stanice nyní zobrazuje naměřená data (3) zvolené měřicí stanice (2).

6.3. Základní nastavení a manuální nastavení

Automatické nastavení podle signálu DCF

- Po prvním zapnutí základní stanice a úspěšném přenosu mezi základní a měřicí stanicí zahájí hodiny automaticky vyhledávání signálu DCF. Během vyhledávání zabliká rádiový symbol (5) .

Indikace	Vyhledávání signálu DCF
Blikající indikace	Aktivní
Žádná indikace / trvalá indikace	Neaktivní - žádný příjem signálu
Trvalá indikace	Úspěšná – příjem signálu

- Pokud není opakovaně přijímán žádný signál měřicí stanice, stiskněte a po dobu cca 3 sekund držte stisknuto tlačítko ▲ (16) pro spuštění manuálního hledání signálu DCF. Začne blikat rádiový symbol (5) .

Poznámka – nastavení hodinového času

- Tento proces trvá 3-5 minut. Pokud je neúspěšný, vyhledávání se ukončí a bude se opakovat v další celou hodinu. Rádiový symbol (5) zhasne.
- Mezitím můžete provést manuální nastavení hodinového času a data.
- Hodiny automaticky dále každou hodinu hledají signál DCF. V případě úspěšného příjmu signálu se manuálně nastavený hodinový čas a datum přepíší.

- Stiskněte a po dobu cca 3 sekund držte stisknuto tlačítko ▲ (16) pro ukončení manuálního hledání. Rádiový symbol (5) zhasne.

Poznámka – letní čas

- Hodinový čas se automaticky přestaví na letní čas.
- Nezapomeňte, že pro automatické přestavení musí být úspěšně přijímán signál DCF. Popř. spusťte manuální hledání signálu DCF.

Manuální nastavení data/ hodinového času

Poznámka – hodinový čas a časové pásmo

- Pro přepínání mezi různými indikacemi opakovaně stiskněte tlačítko **MODE** (17): hodinový čas s indikací sekund, hodinový čas s indikací dne v týdnu, hodinový čas posunutý dle časového pásma s indikací dne v týdnu, hodinový čas posunutý dle časového pásma s indikací sekund
- V případě hodinového času posunutého dle časového pásma je zobrazen symbol časového pásma (6).

- Stiskněte a po dobu cca 3 sekund držte stisknuto tlačítko **MODE** (17) pro postupné provedení těchto nastavení:
  - rok (10)
  - měsíc (13)
  - den (7)
  - Indikace D/M – M/D (7/13)
  - 12/24-hodinový formát (10)
  - hodiny (10)
  - minuty (10)
  - den v týdnu (11)
  - časové pásmo (10)
  - jednotka teploty (°C/°F) (11)
- Pro zvolení jednotlivých hodnot stiskněte tlačítko ▲(16) nebo tlačítko ▼ (14) a příslušnou volbu potvrďte stisknutím tlačítka **MODE** (17).
- Pro převzetí a přeskočení zobrazené nastavené hodnoty stiskněte přímo tlačítko **MODE** (17).
- Pokud po dobu 2 minut neproběhne žádné zadání, režim nastavení se automaticky opustí.

Poznámka – den v týdnu

Indikaci dnů v týdnu můžete zvolit v jazycích němčina (**DE**), angličtina (**EN**), švédština (**SW**), holandština (**DU**), španělština (**SP**), italština (**IT**) nebo francouzština (**FR**).

Poznámka – časové pásmo

- Signál DCF může být přijímán ve velkém rozsahu, ale vždy odpovídá SEČ, který platí v Německu. Dbejte proto na to, abyste v zemích s jiným časovým pásmem zohlednili časový posun.
- Pokud se nacházíte v Moskvě, pak je tam o 3 později než v Německu. Proto u časového pásma nastavte +3. Hodiny se pak vždy po příjmu signálu DCF resp. ve vztahu k manuálně nastavenému hodinovému času automaticky o 3 hodiny dále.

Budík

- Opakovaně stiskněte tlačítko **ALARM ON/OFF** (18) pro zobrazení různých alarmů. Zobrazí se příslušné symboly alarmů (12) (W)/(S) / **PRE-AL** a odpovídající doba buzení / časový interval resp. **OFF**.
- Pro nastavení doby buzení zobrazeného alarmu stiskněte a po dobu cca 3 sekund držte stisknuto tlačítko **ALARM ON/OFF** (18). Začne blikat indikace hodin / časový interval.
- Stiskněte tlačítko ▲ (16) nebo ▼ (14) pro zvolení hodin doby buzení / časového intervalu a volbu potvrďte stisknutím tlačítka **ALARM ON/OFF** (18). Začne blikat zobrazení minut. Předčasný alarm je aktivován již po potvrzení časového intervalu.
- Tento postup opakujte pro minuty doby buzení.
- Opakovaně stiskněte tlačítko **ALARM ON/OFF** (18) pro nastavení také jiného režimu alarmu nebo pro přechod zpět k indikaci hodinového času (10).
- Pokud po dobu 2 minut neproběhne žádné zadání, režim nastavení se automaticky opustí.

Poznámka – budík

- V pracovních dnech alarm spustí – je-li aktivován – signál buzení jen v pracovních dnech (pondělí až pátek). Je-li alarm aktivní, zobrazí se symbol alarmu (12) (W).
- Jednorázový alarm spustí – je-li aktivován – signál buzení pouze jednorázově. Je-li tento alarm aktivní, zobrazí se symbol alarmu (12) (S). Po signálu buzení se tento alarm deaktivuje automaticky.
- Předčasný alarm spustí – je-li aktivován a vnější teplota je < 0°C/ 32°F – 15, 30, 45, 60 nebo 90 minut před vlastním alarmem ((W) a/ nebo (S)) signál buzení. Je-li tento alarm aktivní, zobrazí se symbol alarmu (12) **PRE-AL**.
- Nastavená doba buzení se vždy vztahuje na zobrazený (normální/ časově přesunutý) hodinový čas.
- Během příslušné indikace stiskněte tlačítko ▲ (16) nebo tlačítko ▼ (14) pro aktivaci/ deaktivaci příslušného alarmu.
- Symbol alarmu (12) se zobrazí/ nezobrazí.

Poznámka – předčasný alarm

Předčasný signál buzení může být aktivován jen tehdy, pokud je již aktivována nejméně jedna z obou funkcí buzení ((W) / (S)).

- Pokud se budík odpovídajícím způsobem aktivuje, začne blikat symbol alarmu (12) a zazní signál buzení.
- Pro ukončení alarmu stiskněte tlačítko **ALARM ON/OFF** (18). V opačném případě se po 2 minutách automaticky aktivuje funkce podřimování.

Poznámka – funkce podřimování

- Pro aktivaci funkce podřimování stiskněte během znění signálu buzení tlačítko **SNOOZE** (20). Na displeji začne blikat symbol alarmu (12). Signál buzení se na 8 minut přeruší a poté opět aktivuje.
- Funkce podřimování může být aktivována jen třikrát za sebou.

6.4. Počasí

- Meterologická stanice uvádí pro venkovní teplotu (8) a pro prostorovou teplotu (9) tendenci, jak se tyto hodnoty budou pravděpodobně vyvíjet v příštích hodinách.

Indikace	Tendence
↗	Stoupající
→	Stálá
↘	Klesající

6.5. Nejvyšší a nejnižší hodnoty teploty

- Základní stanice ukládá nejvyšší a nejnižší hodnoty teploty ve vnější a vnitřní oblasti automaticky.
- Opakovaně stiskněte tlačítko **MEM** (19) pro přepnutí zobrazení aktuální teploty, nejnižší teploty **(MIN)** a nejvyšší teploty **(MAX)**.
- Nejvyšší a nejnižší hodnoty jsou zobrazeny po dobu 10 sekund.
- Pro vynulování uložených nejvyšších a nejnižších hodnot stiskněte a po dobu cca 3 sekund držte stisknuto tlačítko **MEM**-Taste (19).

6.6. Nízká kapacita baterie

Měřicí stanice

Pokud je třeba vyměnit baterie, zobrazí se vedle indikace venkovní teploty základního přístroje symbol nízké kapacity baterie . Baterie ihned vyměňte.

Základní stanice

Pokud je třeba vyměnit baterie, zobrazí se vedle indikace hodinového času/ data na základním přístroji symbol nízké kapacity baterie . Baterie ihned vyměňte.

Poznámka – výměna baterie

- Dbejte na to, že po každé výměně u měřicí nebo základní stanice musí proběhnout nová synchronizace stanic.
- Za tímto účelem vyjměte baterie jiné stanice a opětovně je vložte nebo je v případě potřeby také vyměňte.

7. Údržba a čištění

Tento výrobek čistěte pouze mírně navlhčeným hadříkem nepouštějícím vlákna a nepoužívejte agresivní čisticí prostředky. Dbejte na to, aby se do výrobku nedostala voda.

8. Vyloučení záruky

Hama GmbH & Co KG nepřebírá žádnou odpovědnost nebo záruku za škody vzniklé neodbornou instalací, montáží nebo neodborným použitím výrobku nebo nedodržováním návodu k použití a/nebo bezpečnostních pokynů.

9. Servis a podpora

Máte otázky k produktu ? Obraťte na na poradenské oddělení Hama.
Horká linka: +49 9091 502-115 (německy/anglicky)
Další podpůrné informace naleznete na adrese:
www.hama.com

10. Technické údaje

	Základní stanice	Měřicí stanice
Napájení	3,0 V 2 x baterie typu AA	3,0 V 2 x baterie typu AAA
Rozsah měření Teplota	-5°C – +50°C/ 23°F – 122°F	-10°C – +60°C/ 14°F – 140°F
Rozlišení Teplota	0,1°C / 0,2°F	0,1°C / 0,2°F
Cyklus měření teploty	~ 45 s	~ 45 s
Rádiové hodiny DCF	ano	ne
Max. Počet měřicích stanic	3	
Frekvence	433 MHz	
Dosah	≤ 30 m	

11. Pokyny k likvidaci

Ochrana životního prostředí:

Evropská směrnice 2012/19/EU a 2006/66/EU ustanovujete následující: Elektrická a elektronická zařízení stejně jako baterie nepatří do domovního odpadu. Spotřebitel se zavazuje odevzdat všechna zařízení a baterie po uplynutí jejich životnosti do příslušných sběren. Podrobnosti stanoví zákon příslušné země. Symbol na produktu, návod k obsluze nebo balení na toto poukazuje. Recyklací a jinými způsoby zužitkování přispíváte k ochraně životního prostředí.

12. Prohlášení o shodě

Tímto Hama GmbH & Co KG prohlašuje, že typ rádiového zařízení [00092659] je v souladu se směrnicí 2014/53/EU. Úplné znění EU prohlášení o shodě je k dispozici na této internetové adrese:
www.hama.com -> 00092659 -> Downloads.

Kmitočtové pásmo (kmitočtová pásma)	433,05-434,790 MHz
Maximální radiofrekvenční výkon vysílaný	3,02 µW

Tlačidlá a popis

A Základňa

1. Symbol bezdrôtového pripojenia senzoru
2. Zobrazenie kanálu
3. Vonkajšia teplota
4. Vnútorná teplota
5. Symbol bezdrôtového signálu
6. Časové pásmo
7. Deň
8. Trend vývoja vonkajšej teploty
9. Trend vývoja vnútornej teploty
10. Čas
11. Deň v týždni / sekundy
12. Symbol alarmu/budíka
13. Mesiac
14. ▼ -Tlačidlo
    = znižovanie nastavovanej hodnoty / spustenie manuálneho vyhľadávania signálu z bezdrôtového senzoru
15. **CHANNEL** Tlačidlo
    = výber kanálu
16. ▲ Tlačidlo
    = zvyšovanie nastavovanej hodnoty / aktivovanie/ deaktivovanie manuálneho vyhľadávania rádiového signálu
17. **MODE** Tlačidlo
    = nastavenie / potvrdenie nastavenej hodnoty / prepínanie medzi zobrazením sekúnd, dňa v týždni a časového pásma
18. **ALARM ON/OFF** Tlačidlo
    = zobrazenie / nastavenie alarmu/budíka
19. **MEM** tlačidloe
    = zobrazenie / reset uložených maximálnych/minimálny hodnôt
20. **SNOOZE** tlačidlo
    = zastavenie alarmu/budíka
21. otvory pre montáž na stenu
22. stojanček
23. priečinok na batérie

B Bezdrôtový senzor

24. Priečinok na batérie
25. Montáž doštička
26. Výrez pre vertikálne upevnenie
27. Výrez pre horizontálne upevnenie
28. Výrez pre horizontálne upevnenie

Ďakujeme, že ste si kúpili výrobok Hama. Prečítajte si všetky nasledujúce pokyny a informácie. Uchovajte tento návod pre prípadne ďalšie použitie. Ak výrobok predáte alebo darujete, odovzdajte tento návod na použitie novému majiteľovi.

1. Vysvetlenie výstražných symbolov a pokynov

Upozornenie

Tento symbol označuje bezpečnostné upozornenie, ktoré poukazuje na určité riziká a nebezpečenstvá.

Poznámka

Tento symbol označuje dodatočné informácie, alebo dôležité poznámky.

2. Obsah balenia

- Meteostanica EWS-165 (základňa pre interiér/bezdrôtový senzor pre exteriér)
- Stojanček
- 2 AAA batérie
- 2 AA batérie
- Tento návod na použitie

3. Bezpečnostné pokyny

- Výrobok je určený len na súkromné použitie.
- Výrobok neprevádzkujte mimo medze výkonu uvedených v technických údajoch.
- Výrobok nepoužívajte vo vlhkom prostredí a chráňte ho pred oprskaním.
- Výrobok nepoužívajte v bezprostrednej blízkosti vykurovacích telies a iných zdrojov tepla ani na priamom slnečnom svetle.
- Výrobok nepoužívajte na miestach, kde nie je používanie elektronických zariadení povolené.
- Výrobok neumiestňujte blízko polí rušenia, kovových rámov, počítačov, TV a pod. Elektronické zariadenia a okenné rámy môžu negatívne ovplyvniť fungovanie výrobku.
- Zariadenie chráňte pred pádmi a nevystavujte ho veľkým otrasom.
- Výrobok neotvárajte a v prípade poškodenia ho už ďalej nepoužívajte.
- Výrobok sa nepokúšajte servisovať ani opravovať sami. Prenechajte to kvalifikovaným odborníkom.
- Obalový materiál nepatrí do rúk malých detí, hrozí nebezpečenstvo udusenia.

- Obalový materiál likvidujte ihneď podľa platných miestnych predpisov o likvidácii.
- Na zariadení nevykonávajte žiadne zmeny. Tým zaniká nárok na záruku.

Výstraha – batérie

- Spotrebované batérie bezodkladne odstráňte z výrobku a likvidujte ich.
- Používajte výlučne nové akumulátory (alebo batérie) zodpovedajúce uvedenému typu.
- Použité batérie nemiešajte s novými, nepoužívajte rozličné typy batérií alebo batérie od rôznych výrobcov.
- Dbajte bezpodmienečne na správnu polaritu batérií (značenie + a -) a vložte ich príslušne. V prípade nerešpektovania hrozí nebezpečenstvo vytečenia alebo výbuchu batérií.
- Batérie nevybíjajte do úplného vybitia.
- Batérie uchovávajte mimo dosahu detí.
- Akumulátory/batérie neskratujte a uchovávajte ich mimo dosahu holých kovových predmetov.

4. Spustenie

4.1. Vloženie batérií

Základňa

- Otvorte priečinok na batérie (24) a odstráňte prerušovač kontaktu. Zatvorte priečinok

Bezdrôtový senzor

- Otvorte priečinok na batérie (23) a odstráňte prerušovač kontaktu. Zatvorte priečinok

4.2. Výmena batérií

Bezdrôtový senzor

- Otvorte priečinok na batérie (23), vyberte vybité batérie a vyhoďte ich do separovaného odpadu a vložte dve nové AAA batérie; dbajte na správnu polaritu. Zatvorte priečinok.

Základňa

- Otvorte priečinok na batérie (24), vyberte vybité batérie a vyhoďte ich do separovaného odpadu a vložte dve nové AA batérie; dbajte na správnu polaritu. Zatvorte priečinok.

Poznámka

Batérie vložte najprv do bezdrôtového senzora a až potom do základne.

5. Montáž

Poznámka – montáž

- Odporúča sa umiestniť základňu a senzor najprv na miesta inštalácie bez montáže a urobiťvšetky nastavenia - podľa opisu v odseku 6. Prevádzka.
- Základňu/senzor namontujte až po správnom nastavení a dosiahnutí stabilného rádiového spojenia.

Poznámka

- Dosah rádiového prenosu medzi senzorom a základňou je vo voľnom priestranstve až 30 m.
- Pred montážou dbajte na to, aby rádiový prenos nebol ovplyvnený rušivými signálmi alebo prekážkami, ako sú budovy, stromy, vozidlá, vysokonapäťové vedenia atď.
- Pred definitívnou montážou sa ubezpečte, že medzi želanými miestami inštalácie existuje dostatočný príjem.
- Pri montáži senzoru dbajte na to, aby na tomto mieste nebol vystavený účinkom priameho slnečného žiarenia a dažďa.
- Medzinárodná štandardná výška merania teploty vzduchu je 1,25 m (4 ft) nad povrchom.

Upozornenie

- Vhodný alebo špeciálny materiál pre montáž na stenu si kúpte v špecializovanom obchode.
- Nikdy neinštalujte chybné alebo poškodené časti výrobku.
- Pri inštalácii nepoužívajte neprimeranú silu, mohli by ste poškodiť výrobok..
- Pred inštaláciou sa uistite, že je stena vhodná pre hmotnosť výrobku, ktorý na ňu budete inštalovať, a že miestom inštalácie neprechádzajú elektrické drôty, vodovodné a plynové potrubie ani iné vedenie.

5.1. Základňa

- Postavte základňu na rovnú plochu, použite stojanček (22).
- Prípadne môžete základňu namontovať na stenu pomocou otvoru (21) na zadnej strane.

5.2. Bezdrôtový senzor

- Senzor môžete namontovať na vonkajšiu stenu vertikálne alebo horizontálne pomocou montážnej platničky (25).
- Ak chcete senzor namontovať horizontálne, pripevnite montážnu platničku (25) pomocou hmoždiniek, skrutiek a pod. a použite výrez (27).
- Ak chcete senzor namontovať vertikálne, pripevnite montážnu platničku (25) pomocou hmoždiniek, skrutiek a pod. a použite výrez (26).
- Jemne zatlačte senzor, až kým budete počuť zvuk zacvaknutia pomocou klipov (28).

6. Prevádzka

Poznámka – zadávanie

Keď podržíte tlačidlo ▲(16) alebo▼(14) stlačené, zadávané hodnoty sa budú meniť rýchlejšie

6.1. Spojenie so senzorom

- Po vložení batérií základňa automaticky začne vyhľadávať signál zo senzoru a vykoná prvé nastavenie

Poznámka

- Prvé nastavenie trvá asi 2 minút.
- Počas pokusu o pripojenie bliká symbol rádiového spojenia so senzorom (1).
- Počas pokusu o pripojenie sa nedotýkajte žiadneho tlačidla! Mohlo by dôjsť k prerušeniu alebo nepresne prenesenýmúdajom.
- Proces je ukončený, keď sa na displeji zobrazia vnútorné (4) a vonkajšie hodnoty (3).
- Namerané hodnoty sa automaticky občerstvujú každých 45 sekúnd.
- Ak je teplota mimo rozsahu merania, na displeji sa zobrazí --.- (nižšia ako minimálna teplota) alebo --.- (vyššia ako maximálna teplota).

- Ak základňa neprijme signál zo senzoru, stlačte a na cca. 2 sekundy podržte tlačidlo ▼ (14) pre spustenie manuálneho vyhľadávania.

Symbol	Vyhľadávanie signálu zo senzoru
Bliká	Aktívne
Trvalo svieti	Úspešné - signál prijatý
°C Trvalo svieti	Neaktívne - bez príjmu signálu

Poznámka – chybný prenos nameraných hodnôt

- V ojedinelých prípadoch môže rušenie, napr. z WLAN, počítača alebo televízora, spôsobiť zlyhanie prenosu nameraných údajov medzi senzorom a základňou.
- V tomto prípade musíte základňu a senzor znova zosynchronizovať a to tak, že na krátko vyberiete batérie z obidvoch jednotiek a znova ich vložíte.
- Ak ani potom nebudú údaje prenesené, vymeňte batérie za nové.
- Ak je to potrebné, nájdite nové umiestnenie pre základňu, aby ste sa do budúcna vyhli podobnému rušeniu.

6.2. Voľba kanálu/ Ďalšie senzory

Poznámka

- Okrem dodaného senzoru môžete pripojiť dva ďalšie senzory. Dbajte pritom na zhodné nastavenie kanálu na základni a príslušnom senzore.
- Vhodné senzory nájdete na adrese www.hama.com
- Vysielací kanál na dodanom senzore nemôže byť zmenený/nastavený (**CH1**).

- Stláčajte opakovane tlačidlo **CHANNEL** (15) pre nastavenie rovnakého kanálu ako na príslušnom senzore. Zobrazia sa **CH1, CH2** alebo **CH3** (2).
- Ak budete používať iba senzor, ktorý je súčasťou balenia, zvoľte **CH1**.
- Základňa teraz ukazuje nameranú teplotu (3) zvoleného senzoru (2).

6.3. Základné a manuálne nastavenia

Automatické nastavenie pomocou signálu DCF

- Po prvom zapnutí a úspešnom spojení s bezdrôtovým senzorom spustia hodiny automaticky vyhľadávanie signálu DCF. Počas vyhľadávania bude blikať symbol rádiového signálu (5).

Symbol	Vyhľadávanie DCF signálu
 bliká	Aktívne
 Nezobrazený / trvalo svieti	Neaktívne - bez príjmu signálu
 Trvalo svieti	Úspešné - signál prijatý

- Ak základňa neprijme DCF signál, stlačte a na cca. 3 sekundy podržte tlačidlo ▲ (16) pre spustenie manuálneho vyhľadávania DCF signálu. Symbol rádiového signálu (5) začne blikať.

Poznámka – nastavenie času

- Vyhľadávanie trvá cca. 3-5 minút. Ak vyhľadávanie zlyhá, ukončí sa a zopakuje sa v ďalšiu celú hodinu.
- Medzitým môžete nastaviť čas a dátum manuálne.
- Meteostanica vyhľadáva DCF signál každú hodinu a ak je tento úspešne prijatý, manuálne nastavené hodnoty času a dátumu sa prepíšu.

- Pre ukončenie manuálneho vyhľadávania stlačte a na cca. 3 sekundy podržte tlačidlo ▲ (16). Symbol rádiového signálu (5) zmizne.

Poznámka – letný čas

- Hodiny sa na letný čas prepnú automaticky.
- Pre prepnutie do letného času je nutný príjem DCF signálu. Ak je to potrebné, spustite manuálne vyhľadávanie DCF signálu.

Manuálne nastavenie času/dátumu

Poznámka – časové pásmo

- Opakovaným stláčaním tlačidla **MODE** (17) prepínate medzi nasledovnými zobrazeniami:
- čas so sekundami, čas s dňom v týždni, čas prispôsobený časovému pásmu s dňom v týždni, čas prispôsobený časovému pásmu so sekundami
- Ak je čas prispôsobený časovému pásmu, na displeji sa zobrazí symbol časového pásma (6)

- Stlačte a na cca. 3 sekundy podržte tlačidlo **MODE** (17) pre nastavenie nasledovných údajov:
- Rok (10)
- Mesiac (13)
- Deň (7)
- Zobrazenie D/M - M/D (7/13)
- 12-/24-hodinový formát zobrazenia času (10)
- Hodiny (10)
- Minúty (10)
- Deň v týždni (11)
- Časové pásmo (10)
- Jednotka teploty (°C / °F) (11)
- Na nastavenie hodnôt použite tlačidlá ▲ (16) a ▼ (14) a každú želanú hodnotu potvrďte tlačidlom **MODE** (17).
- Ak zobrazenú hodnotu chcete prevziať, stlačte tlačidlo **MODE** (17) a posuniete sa ďalej.
- Ak počas 2 minút nezadáte žiadnu hodnotu, nastavovací režim sa automaticky ukončí a zariadenie sa vráti do bežného režimu zobrazenia času.

Poznámka – deň v týždni

Pre skratku dňa v týždni si môžete vybrať s nasledovných jazykov: nemčina **(DE)**, angličtina **(EN)**, švédčina **(SW)**, holandčina **(DU)**, španielčina **(SP)**, taliančina **(IT)** alebo francúzština **(FR)**.

Poznámka – časové pásmo

- DCF signál môže byť prijatý na veľmi veľkú vzdialenosť, ale prijatý čas vždy zodpovedá centrálnemu európskemu času v Nemecku. V krajinách v inom časovom pásme musíte vždy pričítať/odčítať časový rozdiel.
- Ak ste napr. v Moskve, je tam o 3 hodiny viac než v Nemecku. To znamená, že pri časovom pásme by ste mali nastaviť +3. Zariadenie si automaticky pripočíta 3 hodiny k času prijatému pomocou rádiového DCF signálu, alebo manuálne nastavenému času.

Alarm / budík

- Opakovaným stláčaním tlačidla **ALARM ON/OFF** (18) prepínate medzi jednotlivými alarmami/budíkmi.
- Na displeji je zobrazený príslušný symbol (12) (W) / (S) / **PRE-AL** a príslušný čas/časový interval a/alebo **OFF.**
- Podržte asi 3 sekundy stlačené tlačidlo **ALARM ON/OFF** (18) pre nastavenie času zobrazeného alarmu/budíka. Hodnota hodín/časový interval začne blikať.
- Hodnotu hodín nastavíte tlačidlami ▲ (16) a▼ (14) a voľbu potvrdte stlačením tlačidla **ALARM ON/OFF** (18).
- Začne blikať hodnota minút. Po potvrdení časového intervalu je aktivovaný včasný alarm.
- Minúty času budenia nastavte vyššie uvedeným postupom.
- Opakovaným stláčaním tlačidla **ALARM ON/OFF** (18) môžete nastaviť aj ostatné alarmy/budíky, alebo sa vrátiť do režimu zobrazenia času (10).
- Ak počas 2 minút nezadáte žiadnu hodnotu, nastavovací režim sa automaticky ukončí a zariadenie sa vráti do bežného režimu zobrazenia času.

Poznámka – alarm/budík

- Keď je aktivovaný budík pre pracovné dni, budík sa spustí iba v pracovné dni (pondelok až piatok) a na displeji je zobrazený symbol (12) (W).
- Keď je aktivovaný jednotlivý budík, budík sa spustí iba raz a na displeji je zobrazený symbol (12) (W). Po ukončení zvonenia sa budík automaticky deaktivuje.
- Keď je aktivovaný včasný alarm/budík a vonkajšia teplota je < 0°C/32°F, spustí sa alarm/budík 15, 30, 45, 60 alebo 90 minút pred bežne nastaveným budíkom (W) a/alebo (S)) a na displeji je zobrazený symbol (12) **PRE-AL**.
- Alarm/budík sa spustí podľa času zobraného na meteostanici.
- Pri zobrazení príslušného alarmu/budíka ho aktivujete/deaktivujete tlačidlami▲ (16) alebo ▼ (14).
- Symbol (12) sa zobrazí/zmizne.

Poznámka – včasný alarm/budík

Včasný alarm/budík môže byť aktivovaný iba vtedy, ak je aktivovaný aspoň jeden z budíkov (W)/(S).

- Keď sa budík spustí, na displeji začne blikať symbol (12) a zaznie zvukový signál.
- Budík vypnete stlačením tlačidla **ALARM ON/OFF** (18). Inak bude znieť 2 minúty a potom sa automaticky vypne. Po 2 minútach sa automaticky aktivuje režim driemania (Snooze).

Poznámka – funkcia driemania (Snooze)

- Pri zaznení signálu budenia stlačte tlačidlo **SNOOZE** (20) pre aktivovanie funkcie driemania. Na displeji sa rozbliká symbol (12). Signál budenia sa preruší na 8 minút a potom sa aktivuje znova.
- Funkciu driemania je možné použiť trikrát po sebe.

6.4 Počasie

- Meteostanica zobrazuje trend vývoja pre vonkajšiu teplotu (8) a vnútornú teplotu (9) pre nasledujúcich niekoľko hodín.

Symbol	Trend
	Stúpajúci
	Ustálený
	Klesajúci

6.5. Maximálne a minimálne namerané hodnoty teploty

- Základňa automaticky ukladá maximálne a minimálne namerané hodny vonkajšej/vnútornej teploty.
- Opakovaným stláčaním tlačidla **MEM** (19) prepínate medzi aktuálnou, minimálnou (**MIN**) a maximálnou (**MAX**) teplotou. Maximálne a minimálne teploty sú zobrazené na cca. 10 sekúnd.
- Stlačením a podržaním tlačidla **MEM** (19) na cca. 3 sekundy vymažete uložené maximálne a minimálne hodnoty.

6.6. Nízka kapacita batérie

Bezdrôtový senzor

Ak sa na displeji základne zobrazí pri čase symbol batérie , je kapacita batérií v základni veľmi nízka. Batérie ihneď vymeňte.

Základňa

Ak sa na displeji základne zobrazí pri čase symbol batérie , je kapacita batérií v základni veľmi nízka. Batérie ihneď vymeňte.

Poznámka – výmena batérií

- Po každej výmene batérií v senzore alebo základni sa tieto musia opäť synchronizovať.
- Aby sa tak stalo, vytiahnite batérie z druhého zariadenia a opätovne ich vložte, alebo ich podľa potreby vymeňte.

7. Údržba a starostlivosť

Zariadenie čistite jemne navlhčenou handričkou, ktorá nezanecháva žmolky. Dbajte na to, aby do výrobku nevnikla voda.

8. Vylúčenie záruky

Firma Hama GmbH & Co KG neručí/nezodpovedá za škody vyplývajúce z neodbornej inštalácie, montáže alebo neodborného používania výrobku alebo z nerešpektovania návodu na používanie a/alebo bezpečnostných pokynov.

9. Servis a podpora

S otázkami týkajúcimi sa výrobku sa prosím obráťte na poradenské oddelenie firmy Hama.
Hotline: +49 9091 502-115 (nem./angl.)
Ďalšie informácie o podpore nájdete tu:
www.hama.com

10. Technické údaje

	Základňa	Senzor
Napájanie	3,0 V 2 x AA batéria	3,0 V 2 x AAA batéria
Rozsah merania teplota	-5°C až +50°C 23°F až 122°F	-10°C až +60°C 14°F až 140°F
Rozlíšenie teplota	0,1°C / 0,2°F	0,1°C / 0,2°F
Cyklus merania teploty	~ 45 s	~ 45 s
Hodiny riadené rádiovým signálom DCF	áno	nie
Max. počet senzorov	3	
Frekvencia	433 MHz	
Frekvencia	≤ 30 m	

11. Pokyny pre likvidáciu

Ochrana životného prostredia:

Európska smernica 2012/19/EU a 2006/66/EU stanovuje: Elektrické a elektronické zariadenia, rovnako ako batérie sa nesmú vyhadzovať do domáceho odpadu. Spotrebiteľ je zo zákona povinný zlikvidovať elektrické a elektronické zariadenia, rovnako ako batérie na miesta k tomu určené. Symbolizuje to obrázok v návode na použitie, alebo na balení výrobku. Opätovným zužitkovaním alebo inou formou recyklácie starých zariadení/batérií prispievate k ochrane životného prostredia.

12. Vyhlásenie o zhode

Hama GmbH & Co KG týmto vyhlasuje, že rádiové zariadenie typu [00092659] je v súlade so smernicou 2014/53/EÚ. Úplné EÚ vyhlásenie o zhode je k dispozícii na tejto internetovej adrese: www.hama.com -> 00092659 -> Downloads.

Frekvenčné pásmo resp. pásma	433,05-434,790 MHz
Maximálny vysokofrekvenčný	3,02 µW

Elemente de comandă și afișaje

A Stația de bază

1. Simbol semnal radio stație de bază
2. Afișarea canalului
3. Temperatura exterioară
4. Temperatura camerei
5. Simbol semnal radio
6. Fus orar
7. Zi
8. Tendință temperatură exterioară
9. Tendință temperatura camerei
10. Oră exactă
11. Ziua din săptămână / secunde
12. Simbol alarmă
13. Lună
14. Tasta ▼
    = micșorarea valorilor actuale de reglaj / căutarea manuală a semnalului stației de măsurare
15. Tasta **CHANNEL**
    = selectare canal
16. Tasta ▲
    = mărirea valorilor actuale de reglaj /activarea/ dezactivarea manuală a recepției semnalului stației de măsurare
17. Tasta **MODE**
    = reglaje / confirmarea valorilor de reglaj / schimbare între afișajele pentru secunde, ziua din săptămână și fusul orar
18. Tasta **ALARM ON/OFF**
    = afișaj / reglare moduri de alarmă
19. Tasta **MEM**
    = apelarea/ resetarea valorilor maxime/ minime memorate
20. Tasta **SNOOZE**
    = întreruperea semnalului de deșteptare
21. Decupaj pentru montarea pe perete
22. Picior suport
23. Compartiment baterii

B Stația de măsurare

24. Compartiment baterii
25. Placă de montaj
26. Decupaj pentru fixarea verticală
27. Decupaj pentru fixarea orizontală
28. Cleme

Vă mulțumim că ați optat pentru un produs Hama.
Pentru început vă rugăm să vă lăsați puțin timp și să citiți complet următoarele instrucțiuni și indicații. Vă rugăm să păstrați manualul de utilizare la loc sigur pentru o consultare ulterioară în caz de nevoie. În caz de înstrăinare a aparatului vă rugăm să predați și acest manual noului proprietar.

1. Explicarea simbolurilor de avertizare și indicații

Avertizare

Se folosește la marcarea instrucțiunilor de siguranță sau la concentrarea atenției în caz de pericol și riscuri mari.

Instrucțiune

Se folosește pentru marcarea informațiilor și instrucțiunilor importante.

2. Obsah balenia

- Stație meteo EWS-165
  (stație de bază pentru zona interioară / stație de măsurare pentru zona exterioară)
- Picior suport
- 2 baterii AAA
- 2 baterii AA
- acest manual de utilizare

3. Bezpečnostní pokyny

- Produsul este conceput numai pentru utilizare privată și nu profesională.
- Nu exploatați produsul în afara limitelor de putere indicate în datele tehnice.
- Nu folosiți produsul în mediu umed și evitați stropirea cu apă.
- Evitați folosirea produsului în imediata apropiere a sistemului de încălzire, a altor surse de căldură sau în radiația solară directă.
- Nu folosiți produsul în zone unde nu sunt admise aparate electronice.
- Nu plasați produsul în apropiere de câmpuri perturbatoare, rame de metal, calculatoare, televizoare, etc. Aparatele electronice precum și ramele ferestrelor influențează negativ funcționarea produsului.

- Nu lăsați produsul să cadă și nu îl supuneți trepidațiilor puternice.
- Nu deschideți produsul și nu-l utilizați în continuare în caz de deterioare.
- Nu încercați să reparați sau să depanați aparatul. Operațiile de reparații se execută numai de personal de specialitate.
- Nu lăsați copiii să se joace cu materialul pachetului, prezintă pericol de sufocare.
- Reciclarea materialului pachetului se execută comform normelor locale de salubrizare în vigoare.
- Nu executați modificări la aparat. În acest fel pierdeți orice drept la garanție.

Avertizare – baterii

- Îndepărtați și salubrizați imediat bateriile folosite din produs.
- Utilizați numai acumulatoare (sau baterii) corespunzătoare tipulului indicat.
- Nu amestecați bateriile vechi cu cele noi, precum și baterii de diferite tipuri și producători diferiți.
- Atenție în mod obligatoriu la polaritatea corectă (marcajele + și -) și introduceți-le corespunzător cu acestea. În cazul nerespectării vă expuneți pericolului scurgerilor sau exploziei bateriilor.
- Nu descărcați bateriile la maximum.
- Păstrați bateriile astfel încât să nu fie la îndemâna copiilor.
- Vă rugăm să respectați polaritatea corectă a acumulatoarelor (marcajele + și -) și introduceți-le conform cu acestea. În cazul nerespectării vă expuneți pericolului scurgerilor sau exploziei acumulatoarelor.

4. Punerea în funcțiune

4.1. Introducerea bateriilor

Stația de măsurare

Deschideți compartimentul bateriilor (24) și îndepărtați întrerupătorul de contact. Închideți compartimentul bateriilor cu capacul.

Stația de bază

Deschideți compartimentul bateriilor (23) și îndepărtați întrerupătorul de contact. Închideți compartimentul bateriilor cu capacul.

4.2. Schimbarea bateriilor

Stația de măsurare

Deschideți compartimentul bateriilor (24), scoateți și eliminați la deșeuri bateriile uzate și introduceți două baterii noi AAA respectând polaritatea corectă. Închideți compartimentul bateriilor cu capacul.

Stația de bază

Deschideți compartimentul bateriilor (23), scoateți și eliminați la deșeuri bateriile uzate și introduceți două baterii noi AA respectând polaritatea corectă. Închideți compartimentul bateriilor cu capacul.

Instrucțiune

Aveți ca grijă ca la punerea în funcțiune să introduceți mai întâi bateriile în stația de măsurare, iar pe urmă în stația de bază.

5. Montaj

Instrucțiune – montaj

- Se recomandă ca stația de bază și stația de măsurare să fie așezate mai întâi pe locurile de amplasare dorite, fără a se monta, și toate reglajele să se efectueze după cum este descris în secțiunea **6. Operarea**.
- Montați stația/stațiile numai după reglarea corectă și conexiunea stabilă cu semnalul radio.

Instrucțiune

- Pe platforme în aer liber, raza de acoperire a transmisiei de unde radio între stația de măsurare și stația de bază este de până la 30 m.
- Înaintea montajului, aveți grijă ca transmisia de unde radio să nu fie influențată de bruiaje sau obstacole, cum ar fi clădirile, arborii, vehiculele, liniile înaltă tensiune etc.
- Înaintea montajului final, asigurați-vă că recepția este suficientă între locurile de amplasare dorite.
- La montajul stației de măsurare, aveți grijă ca aceasta să fie poziționată protejat împotriva acțiunii directe a soarelui și ploii.
- Înălțimea internațională standard pentru măsurarea temperaturii aerului este de 1,25 m deasupra solului.

Avertizare

- Pentru instalare, procurați-vă din comerțul de specialitate materialele speciale, respectiv adaptate la caracteristicile peretului respectiv.
- Asigurați-vă să nu fie montată nicio componentă defectă sau deteriorată.
- În timpul montajului, nu acționați niciodată cu brutalitate și nu fețeți niciodată uz de forța puternică. Acestea pot produce deteriorări asupra produsului.
- Înainte de montaj, verificați dacă peretele prevăzut este potrivit pentru greutatea respectivă și asigurați-vă ca la locul montajului să nu fie fire electrice, țevi de apă, gaze sau alte cabluri.

5.1. Stația de bază

- Poziționați stația de bază pe o suprafață plană, cu ajutorul piciorului suport (22).
- Alternativ, puteți monta stația de bază pe un perete, prin intermediul decupajului de pe partea posterioară (21).

5.2. Stația de măsurare

- Stația de măsurare poate fi fixată pe un perete exterior cu ajutorul plăcii de montaj (25), în poziție orizontală sau verticală.
- Pentru amplasarea în poziție orizontală a stației de măsurare, fixați placa de montaj (25) cu decupajul central (27) în peretele prevăzut în acest sens, cu ajutorul diblurilor, șuruburilor etc.
- Pentru o amplasare în poziție verticală a stației de măsurare, fixați diblurile, șuruburile, cuiele etc. în peretele prevăzut în acest sens și agățați de acestea placa de montaj (25) cu decupajul respectiv (26).
- Apăsați stația de măsurare presând-o ușor, până la înclichetarea evidentă („clic") în cleme (28).

6. Operarea

Instrucțiune – introducerea datelor

Pentru a putea să selectați mai rapid valorile, mențineți apăsată tasta ▲ (16) sau tasta ▼ (14) .

6.1. Conexiunea cu stația de măsurare

- După introducerea bateriilor, stația de bază caută în mod automat o conexiune cu stația de măsurare și efectuează reglajul inițial.

Instrucțiune

- Reglajul inițial durează cca. 2 minute.
- În timpul căutării conexiunii, simbolul de semnal radio al stației de măsurare (1) afișat intermitent.
- În această perioadă, evitați orice acționare a tastelor! În caz contrar, pot să apară erori sau inadvertențe ale valorilor și transmisiei acestora.
- Procedura este finalizată imediat ce se afișează datele de măsurare pentru zona interioară (4) și zona exterioară (3).
- Aparatul de bază actualizează automat valoarea de măsurare la fiecare aproximativ 45 de secunde.
- Dacă valoare temperaturii se află în afara intervalului de măsurare, în afișajul temperaturii se afișează --.- (pentru temperaturi sub intervalul de măsurare),resp. --.- (pentru temperaturi peste intervalul de măsurare).

- Dacă în mod repetat nu se recepționează semnal de la stația de măsurare, apăsați și mențineți apăsată tasta q (14) pentru cca. 3 secunde, pentru a inițiа căutarea manuală a semnalului.

Afișaj	Căutarea semnalului de la stația de măsurare
Afișaj intermitent	Activ
Afișaj permanent	A fost găsit - Semnalul se recepționează
Afișaj permanent	Inactiv - Nu se recepționează nici un semnal

Indicație – transmiterea defectuoasă a valorilor de măsurare

- În situații izolate, din cauza bruiajelor – de ex., produse de o rețea WLAN, computer, televizor etc. – se poate întâmpla ca transmisia valorilor de măsurare între stația de bază și stația de măsurare să eșueze.
- Atunci resincronizați stațiile, prin scoaterea pentru scurt timp a bateriilor din cele două stații și reintroducerea acestora.

- Dacă nici după aceea valorile de măsurare nu se transmit, înlocuiți bateriile cu altele noi.
- Eventual, alegeți un nou loc pentru amplasarea stației de bază, pentru a evita posibilele bruiaje viitoare.

6.2. Selecția canalului/ alte stații de măsurare

Instrucțiune

- În mod suplimentar față de stația de măsurare livrată, puteți instala încă alte două stații de măsurare. În cursul acestei operațiuni, aveți grijă la setarea identică a canalelor de pe stația de bază și stațiile de măsurare respective.
- Puteți găsi stații de măsurare adecvate pe www.hama.com
- Canalul de emisie al stației de măsurare livrate nu poate fi schimbat/ setat **(CH1)**.

- Apăsați repetat tasta **CHANNEL** (15), pentru a seta același canal ca și cel al stației de măsurare respective. Se afișează **CH1**, **CH2** sau **CH3** (2).
- Alegeți CH1 pentru cazul în care utilizați numai stația de măsurare livrată.
- Acum, stația de bază afișează datele măsurate (3) ale stației de măsurare selectate (2).

6.3. Setări de bază și setări manuale

Setare automată conform semnalului DCF

- După prima conectare a stației de bază și transmisia reușită între stația de bază și stația de măsurare, ceasul începe automat căutarea unui semnal DCF. În timpul procesului de căutare, simbolul semnalului radio (5) se afișează intermitent.

Afișaj	Căutare semnal DCF
 Afișaj intermitent	Activ
 Nicio afișare/ afișare permanentă	Inactiv - Nu se recepționează nici un semnal
 Afișaj permanent	A fost găsit - Semnalul se recepționează

- Dacă în mod repetat nu se recepționează semnal, apăsați și mențineți apăsată tasta p (16) pentru cca. 3 secunde, pentru a iniția căutarea manuală a semnalului DCF. Simbolul de semnal radio (5) începe afișarea intermitentă.

Instrucțiune – Setarea orei exacte

- Procedura de căutare durează aproximativ 3-5 minute. Dacă aceasta eșuează, căutarea se încheie și se repetă la următoarea oră fixă. Simbolul semnalului radio (5) dispare.
- Între timp, puteți efectua setarea manuală a orei și datei.
- Ceasul caută automat în continuare la fiecare oră semnalul DCF. Când s-a reușit recepționarea semnalului radio, ora și data setate manual se sincronizează.

- Apăsați din nou și mențineți apăsată tasta ▲ (16) pentru cca. 3 secunde, pentru a încheia procedura manuală de căutare. Simbolul semnalului radio (5) dispare.

Instrucțiune – Ora de vară

- Ceasul se modifică automat la ora de vară.
- Aveți în vedere faptul că pentru reconfigurarea automată semnalul DCF trebuie să fie recepționat cu succes. Eventual, inițiați căutarea manuală a semnalului DCF.

Setare manuală dată / Oră exactă

Instrucțiune – Ora exactă și fusul orar

- Pentru a alterna între diferite afișaje, apăsați repetat tasta **MODE** (17): Ora exactă cu afișarea secundelor, ora exactă cu afișarea zilei din săptămână, ora exactă permutată conform fusului orar cu afișarea zilei din săptămână, ora exactă permutată conform fusului orar cu afișarea secundelor
- În cazul orei exacte permutate conform fusului orar se afișează simbolul Fus orar (6).

- Apăsați și mențineți apăsată tasta **MODE** (17) pentru cca. 3 secunde, pentru a realiza consecutiv următoarele setări:
  - An (10)
  - Lună (13)
  - Zi (7)
  - Afișaj Z/L – L/Z (7/13)

- Format ore 12/24 (10)
- Ore (10)
- Minute (10)
- Ziua din săptămână (11)
- Fus orar (10)
- Unitate de temperatură (°C/°F) (11)

- Pentru selectarea valorilor separate, apăsați tasta ▲(16) sau tasta ▼ (14) și confirmați fiecare selecție prin apăsarea tastei MODE (17).
- Pentru preluarea valorii setate afișate și trecerea la poziția următoare, apăsați direct tasta **MODE** (17).
- Dacă timp de 2 minute nu se introduc nici un fel de date, regimul de setare se părăsește automat.

Instrucțiune – Ziua din săptămână

Pentru afișarea zilei din săptămână puteți alege între limbile germană (**DE**), engleză (**EN**), suedeză (**SW**), olandeză (**DU**), spaniolă (**SP**), italiană (**IT**) sau franceză (**FR**).

Instrucțiune – Fus orar

- Semnalul DCF poate fi recepționat pe spații vaste, corespunde însă întotdeauna cu MEZ, care este valabil în Germania. Aveți în vedere faptul că în țările cu alt fus orar trebuie luat în considerație decalajul orar.
- Dacă vă aflați la Moscova, acolo este deja cu 3 ore mai târziu decât în Germania. De aceea, setați la fusul orar +3. După recepționarea semnalului DCF, ceasul se reglează automat, în raport cu ora exactă setată manual, cu 3 ore mai târziu.

Ceas deșteptător

- Apăsați repetat tasta **ALARM ON/OFF** (18), pentru a se afișa diverse alarme.
- Se afișează simbolurile corespunzătoare alarmelor (12) (W) / (S) / **PRE-AL** și ora de deșteptare/ intervalul de timp corespunzătoare, resp. **OFF**.
- Apăsați și mențineți apăsată tasta **ALARM ON/OFF** (18) pentru cca. 3 secunde, pentru a seta ora de deșteptare a alarmei afișate. Afișajul orei/ intervalul de timp încep să se afișeze intermitent.
- Apăsați tasta ▲(16) sau tasta ▼ (14), pentru a selecta orele corespunzătoare orei de deșteptare/ intervalul de timp și confirmați selecția prin apăsarea tastei **ALARM ON/OFF** (18).
- Repetați acest proces pentru minutele orei de deșteptare.
- Apăsați și mențineți apăsată tasta **ALARM ON/OFF** (18), pentru a seta și celălalt regim de alarmă sau pentru a ajunge înapoi la afișajul orei exacte (10).
- Dacă timp de 2 minute nu se introduc nici un fel de date, regimul de setare se părăsește automat.

Instrucțiune – Ceas deșteptător

- Alarma declanșează un semnal de deșteptare în zilele lucrătoare – dacă este activată – numai în zilele din cursul săptămânii (de luni până vineri). Dacă această alarmă este activă, se afișează simbolul de alarmă (12) (W).
- Alarma unică declanșează – dacă este activată – numai o singură dată un semnal de deșteptare. Dacă această alarmă este activă, se afișează simbolul de alarmă (12) (S) . După semnalul de deșteptare reușit, această alarmă se dezactivează automat.
- Alarma preliminară declanșează – dacă este activată și temperatura exterioară < 0°C/ 32°F – cu 15, 30, 45, 60 sau 90 de minute înainte de alarma propriu-zisă ((W) și/ sau (S)) un semnal de deșteptare. Dacă această alarmă este activă, se afișează simbolul de alarmă (12) **PRE-AL**.
- Ora de deșteptare setată se referă întotdeauna la ora exactă afișată (normală/ permutată conform fusului orar).

- În timpul afișării respective, apăsați tasta ▲ (16) sau tasta ▼ (14), pentru a activa/ dezactiva alarma respectivă. Simbolul alarmei (12) se afișează/ se suprimă.

Instrucțiune – Alarma preliminară

Semnalul de deșteptare preliminar poate fi activat numai dacă este deja activată cel puțin una dintre cele două funcții de deșteptare ((W) / (S)).

- În cazul declanșării corespunzătoare a deșteptătorului, simbolul alarmei (12) începe să se afișeze intermitent și se aude un semnal de deșteptare.
- Apăsați tasta **ALARM ON/OFF** (18), pentru a opri alarma. În caz contrar, după 2 minute se activează automat funcția de repetare a deșteptării.

Instrucțiune – Funcție de repetare a deșteptării

- Pentru activarea funcției de repetare a deșteptării, în timpul semnalului de deșteptare apăsați tasta **SNOOZE** (20). Pe display începe afișarea intermitentă a simbolului deșteptătorului (12). Semnalul de deșteptare se întrerupe pentru 8 minute și este redeclanșat ulterior.
- Funcția de repetare a deșteptării poate fi declanșată de trei ori consecutiv.

6.4. Meteo

- Stația meteo indică tendința temperaturii exterioare (8) și a temperaturii camerei (9), în modul probabil în care acestea se pot prezenta în următoarele ore.

Afișaj	Tendință
↗	Crescătoare
→	Constantă
↘	Descrescătoare

6.5. Valorile cele mai ridicate și cele mai scăzute ale temperaturii

- Stația de bază memorează automat valorile cele mai ridicate și cele mai scăzute ale temperaturii din zona exterioară și cea a camerei.
- Apăsați în mod repetat tasta **MEM**- (19), pentru a permuta între afișarea temperaturii actuale, a temperaturii minime **(MIN)** și a temperaturii maxime **(MAX)**.
- Valorile cele mai ridicate și cele mai scăzute se afișează 10 secunde.
- Apăsați și mențineți apăsată tasta **MEM**- (19) pentru cca. 3 secunde, pentru a reseta valorile cele mai ridicate și cele mai scăzute memorate.

6.6. Capacitatea scăzută a bateriei

Stația de măsurare

Atunci când bateriile trebuie înlocuite, lângă afișajul temperaturii exterioare al aparatului de bază apare simbolul pentru capacitatea scăzută a bateriei. Înlocuiți imediat bateriile.

Stația de bază

Atunci când bateriile trebuie înlocuite, lângă afișajul orei exacte/ datei al aparatului de bază apare simbolul pentru capacitatea scăzută a bateriei. Înlocuiți imediat bateriile.

Instrucțiune – Înlocuirea bateriilor

- Aveți în vedere faptul că după fiecare înlocuire a bateriilor stației de măsurare sau ale stației de bază trebuie efectuată o resincronizare a stațiilor.
- Pentru aceasta, scoateți bateriile celeilalte stații și introduceți-le din nou sau dacă este nevoie, înlocuiți-le și pe acestea.

7. Întreținere și revizie

Curățați acest produs numai cu o cârpă fără scame, puțin umedă și nu folosiți detergenți agresivi. Aveți grijă să nu intre apă în produs.

8. Excludere de garanție

Hama GmbH & Co KG nu își asumă nici o răspundere sau garanție pentru pagube cauzate de montarea, instalarea sau folosirea necorespunzătoare a produsului sau nerespectarea instrucțiunilor de folosire sau/și a instrucțiunilor de siguranță.

9. Service și suport

Dacă aveți întrebări adresați-vă la Hama consultanță privind produsul.
Hotline: +49 9091 502-115 (Ger./Ang.)
Alte informații de suport găsiți aici:
www.hama.com

10. Date tehnice

	Stația de bază	Stația de măsurare
Alimentare cu curent	3,0 V 2 x baterie AA	3,0 V 2 x baterie AAA
Interval de măsurare temperatură	-5°C – +50°C/ 23°F – 122°F	-10°C – +60°C/ 14°F – 140°F
Gradații de măsurare temperatură	0,1°C / 0,2°F	0,1°C / 0,2°F
Ciclu de măsurare temperatură	~ 45 s	~ 45 s

Oră unde radio DCF	Da	Nu
Nr. max. stații de măsurare	3	
Frecvență	433 MHz	
Rază de acoperire	≤ 30 m	

11. Informații pentru reciclare

Instrucțiuni pentru protecția mediului înconjurător:



Din momentul aplicării directivelor europene 2012/19/EU şi 2006/66/EU în dreptul național sunt valabile următoarele:
Aparatele electrice şi electronice nu pot fi salubrizate cu gunoiul menajer. Consumatorul este obligat conform legii să predea aparatele electrice şi electronice la sfârşitul duratei de utilizare la locurile de colectare publice sau înapoi de unde au fost cumpărate. Detaliile sunt reglementate de către legislația țării respective. Simbolul de pe produs, în instrucțiunile de utilizare sau pe ambalaj indică aceste reglementări. Prin reciclarea, revalorificarea materialelor sau alte forme de valorificare a aparatelor scoase din uz aduceți o contribuție importantă la protecția mediului nostru înconjurător.

12. Declarație de conformitate

CE Prin prezenta, Hama GmbH & Co KG, declară că tipul de echipamente radio [00092659] este în conformitate cu Directiva 2014/53/UE. Textul integral al declarației UE de conformitate este disponibil la următoarea adresă internet:
www.hama.com -> 00092659 -> Downloads.

Banda (benzile) de frecvențe	433,05-434,790 MHz
Puterea maximă	3,02 µW



Hama GmbH & Co KG
86652 Monheim / Germany
www.hama.com

All listed brands are trademarks of the corresponding companies. Errors and omissions excepted, and subject to technical changes. Our general terms of delivery and payment are applied.

00092659/05.17