SCHNEIDER

MICRO-ONDES 28L
28L MICROWAVE
SCMW2028SDB



MANUEL D'INSTRUCTIONS

INSTRUCTIONS IMPORTANTES DE SÉCURITÉ
LISEZ ATTENTIVEMENT ET CONSERVEZ CES INSTRUCTIONS
POUR TOUTE FUTURE RÉFÉRENCE.

INSTRUCTION MANUAL

IMPORTANT SAFETY INSTRUCTIONS READ AND SAVE FOR FUTURE REFERENCE.

CE

INSTRUCTIONS IMPORTANTES DE SÉCURITÉ

Avant l'utilisation de cet appareil, veuillezlire attentivement ce mode d'emploi et conservez-le pour de futures utilisations.Si vous donnez cet appareil à une autre personne, remettez-lui aussi ce mode d'emploi.

INSTRUCTIONS DE SÉCURITÉ IMPORTANTES

LIRE AVEC ATTENTION ET GARDER POUR DE FUTURES UTILISATIONS

- Cet appareil peut être utilisé par des enfants à partir de 8 ans et plus et par des personnes ayant des capacités physiques, sensorielles ou mentales réduites ou un manque d'expérience et de connaissances à condition qu'elles aient reçu une supervision ou des instructions concernant l'utilisation de l'appareil en toute sécurité et qu'elles comprennent les dangers encourus.

  Les enfants ne doivent pas jouer avec l'appareil.

  Le nettoyage et l'entretien par l'usager ne doivent pas être effectués par des enfants, sauf s'ils ont plus de 8 ans et qu'ils sont surveillés.

Maintenir l'appareil et son cordon hors de portée des enfants de moins de 8ans.

- Si le câble d'alimentation est endommagé, il doit être remplacé par le fabricant, son service après-vente ou des personnes de qualification similaire afin d'éviter un danger.
- MISE EN GARDE: Si la porte ou les joints de porte sont endommagés, le four ne doit pas être mis en fonctionnement avant d'avoir été réparé par une personne compétente.
- MISE EN GARDE: Il est dangereux pour quiconque autre qu'une personne compétente d'effectuer des opérations de maintenance ou de réparation entraînant le retrait d'un couvercle qui protège de l'exposition à l'énergie micro-ondes.
- MISE EN GARDE: Les liquides et autres denrées alimentaires ne doivent pas être chauffés dans des récipients fermés hermétiquement car ils risquent d'exploser.
- Cet appareil est destiné à être utilisé dans des applications domestiques et analogues telles que:
  - les coins cuisines réservés au

personnel des magasins, bureaux et autres environnements professionnels;
- les fermes;
- l'utilisation par les clients des hôtels, motels et autres environnements à caractère résidentiel;
- les environnements de type chambre d'hôtes.

- Installez ou positionnez le four en respectant impérativement les instructions d'installation fournies. La hauteur d'installation minimale est de 85 cm. Le dos de l'appareil doit être placé contre un mur. Laissez un espace vide minimal de 30 cm au- dessus du four et de 20 cm entre le four et chaque mur. Reportez-vous au paragraphe "Installation".
- Utiliser uniquement des ustensiles appropriés à l'usage dans les fours à micro-ondes.
- Les récipients métalliques pour aliments et boissons ne sont pas admis lors de la cuisson par micro-ondes.
- Pendant le chauffage de denrées

alimentaires dans des récipients en plastique ou en papier, garder un oeil sur le four en raison de la possibilité d'inflammation.

- Le four à micro-ondes est prévu pour chauffer des denrées alimentaires et des boissons. Le séchage de denrées alimentaires ou de linge et le chauffage de coussins chauffants, pantoufles, éponges, linge humide et autres articles similaires peuvent entraîner des risques de blessures, d'inflammation ou de feu.
- Si de la fumée apparaît, arrêter ou débrancher le four et garder la porte fermée pour étouffer les flammes éventuelles.
- Le chauffage des boissons par micro-ondes peut provoquer un jaillissement brusque et différé de liquide en ébullition. Pour cette raison, des précautions doivent être prises lors de la manipulation des récipients.
- Le contenu des biberons et des pots d'aliments pour bébé doit être remué ou agité et la température doit être vérifiée avant consommation, de façon à éviter les brûlures.
- Il n'est pas recommandé de chauffer les oeufs dans leur coquille et les

oeufs durs entiers dans un four à micro-ondes car ils risquent d'exploser, même après la fin de cuisson.

- En ce qui concerne les instructions relatives au nettoyage, en particulier des joints de porte, des cavités et des parties adjacentes, référez-vous au paragraphe ci-après de la notice.
- Il est recommandé de nettoyer le four régulièrement et d'enlever tout dépôt alimentaire.
- Si l'appareil n'est pas maintenu dans un bon état de propreté, sa surface peut se dégrader et affecter de façon inexorable la durée de vie de l'appareil et conduire à une situation dangereuse.
- L'appareil ne doit pas être nettoyé à la vapeur.
- Ce four à micro-ondes est destiné à être posé librement, il ne doit pas être placé dans un meuble.
- Cet appareil est un appareil du groupe 2, classe B.
  Cet appareil appartient au groupe 2 car il génère intentionnellement de l'énergie par radiofréquence pour chauffer des

aliments ou des produits. Cet appareil appartient à la classe B car il convient à une utilisation dans des environnements résidentiels et dans des établissements directement connectés à un réseau d'alimentation basse tension alimentant des bâtiments à usage domestique.

- Cet appareil n’est pas destiné à être mis en fonctionnement au moyen d'une minuterie extérieure ou par un système de commande à distance séparé.
- AVERTISSEMENT - RISQUE DE CHOC ÉLECTRIQUE! N’immergez pas l’appareil, le câble ou la prise d’alimentation dans l’eau ni dans aucun autre liquide. N'utilisez pas l'appareil avec les mains mouillées.
- Évitez de trop cuire les aliments.
- N’utilisez pas l’intérieur du four pour ranger des aliments ou des récipients. Ne stockez pas d’aliment (par exemple du pain, des biscuits, etc.) dans le four.
- Retirez toutes les attaches et poignées métalliques des sacs/ récipients en papier ou en plastique avant de les mettre dans le micro-ondes.
- N’utilisez pas et ne rangez pas

l’appareil à l’extérieur.

- N’utilisez pas ce four près d’un endroit où il y a de l’eau, dans un sous-sol humide ou à proximité d’une piscine.
- Les surfaces accessibles peuvent être portées à haute température lorsque l’appareil fonctionne. Les surfaces peuvent devenir chaudes durant l’utilisation. Veillez à maintenir le câble d’alimentation éloigné de toute surface chaude. Ne recouvrez aucune des ouïes de ventilation du four.
- Ne laissez pas le câble suspendre d'un bord de table ou d’un comptoir.
- Les parties accessibles peuvent être portées à haute température lorsque l'appareil fonctionne. Les enfants en bas âge doivent être tenus à distance.
- L'appareil est porté à haute température lorsqu'il fonctionne. Faites attention à ne jamais toucher les résistances situées à l'intérieur du four.
- Interférence radio

  L’utilisation d’un four à micro-ondes peut provoquer des interférences susceptibles de perturber la réception de vos radios, téléviseurs et appareils similaires.

S’il y a des interférences, essayez de les réduire ou de les éliminer en procédant comme suit:

- Nettoyez la porte et les surfaces d’étanchéité du four.
- Réorientez l’antenne de réception de la radio ou du téléviseur.
- Changez l’emplacement du four par rapport au récepteur.
- Eloignez le four à micro-ondes du récepteur.
- Branchez le four à micro-ondes dans une autre prise pour qu’il ne soit pas branché sur le même circuit électrique que le récepteur.

Ce produit est un équipement ISM du Groupe 2 de Classe B. Le Groupe 2 regroupe tous les équipements ISM (Industriels, Scientifiques et Médicaux) dont l’énergie de radiofréquence est intentionnellement générée et/ou utilisée sous la forme de rayonnements Electro magnétiques pour le traitement de matériaux et les équipements d’électroérosion. La Classe B regroupe les équipements adaptés à un usage dans les établissements domestiques et dans les établissements directement branchés à un réseau d'alimentation électrique basse tension alimentant les bâtiments à usage domestique.

Installation

1. Sélectionnez une surface horizontale offrant un espace ouvert suffisant pour les ouïes d'entrée et/ou de sortie d'air.

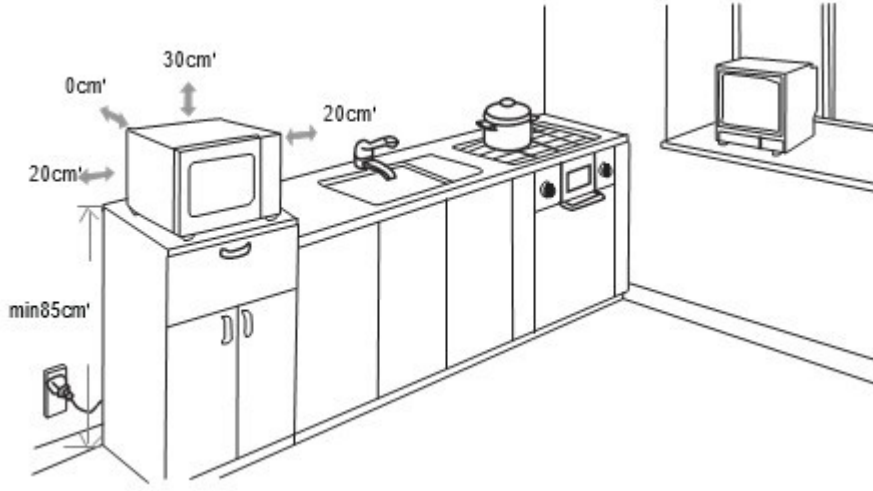

(1) La hauteur d'installation minimale est de 85 cm.
(2) Le dos de l'appareil doit être placé contre un mur.
Laissez un espace vide minimal de 30 cm au-dessus du four et de 20 cm entre le four et chaque mur.
(3) N'enlevez pas les pieds situés sous le four à micro-ondes.
(4) Bloquer les ouïes d'entrée et/ou de sortie d'air peut endommager le four.

(5) Veillez à ce que le four à micro-ondes soit aussi éloigné que possible des téléviseurs et radios. L'utilisation d'un fourà micro-ondes peut provoquer des interférences perturbant la réception de vos radios ou téléviseurs.

2. Branchez votre four à une prise électrique murale. Assurez-vous que la tension et la fréquence du courant qu'elle fournit sont identiques à celles indiquées sur la plaque signalétique de l'appareil.

AVERTISSEMENT : N'installez pas le four au-dessus d'une table de cuisson ou d'un autre appareil produisant de la chaleur. Si le four est installé près ou au- dessus d'une source de chaleur, cela pourrait l'endommager et annulerait sa garantie.

IMPORTANT

Il est interdit de remplacer le câble d'alimentation par vous- même. En cas de dommage, il doit être réparé par le service après-vente du distributeur local, par le fabricant ou par une personne qualifiée.

Si l'appareil est tombé, veuillez consulter un technicien qualifié pour le vérifier avant de l'utiliser de nouveau. Des dommages internes pourraient entrainer des accidents.

Pour tout type de problèmes ou de réparations, veuillez contacter le service après-vente du distributeur local, du fabricant ou une personne qualifiée afin de prévenir tout risque de danger.

Mise au rebut et responsabilité environnementale

Afin d'être respectueux de l'environnement, nous vous encourageons à jeter cet appareil de manière appropriée. Vous pouvez contacter les autorités locales ou lescentres de recyclage pour plus d'informations.

Lire attentivement la notice avant toute utilisation.
Ce produit est conforme aux exigences de la directive 2014/35/UE (qui remplace la directive 73/23/CEE modifiée par la directive 93/68/CEE) et2014/30/UE (remplaçant la directive 89/336/CEE).

CE

Description de votre produit

Noms des pièces et des accessoires du four

Sortez le micro-ondes et toutes les pièces du carton d'emballage. Il contient les accessoires suivants :

Plateau en verre	**1**
Anneau tournant	**1**
Manuel d'instruction	**1**

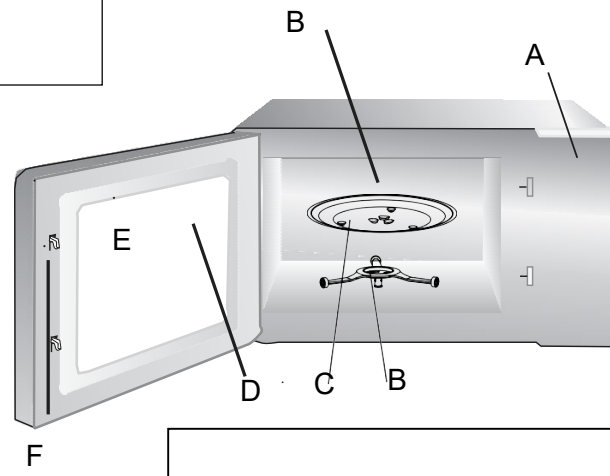

A. Bandeau de commande
B. Axe du plateau tournant
C. Plateau en verre
D. Fenêtre
E. Porte
F. Système de verrouillage de la porte

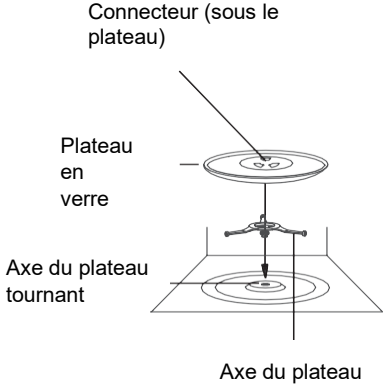

a. Ne placez jamais le plateau en verre à l'envers. Veillez à ce que la rotation du plateau en verre ne soit pas gênée.

b. Le plateau en verre et le support du plateau tournant doivent toujours être installés dans le four à micro-ondes lors de l'utilisation.

c. Tous les aliments et contenants d'aliments doivent toujours être placés sur le plateau en verre pour la cuisson.

d. Si le plateau en verre ou le plateau tournant se fissure ou se casse, contactez votre centre de service après-vente agréé le plus proche.

Panneau de configuration et fonctionnalités

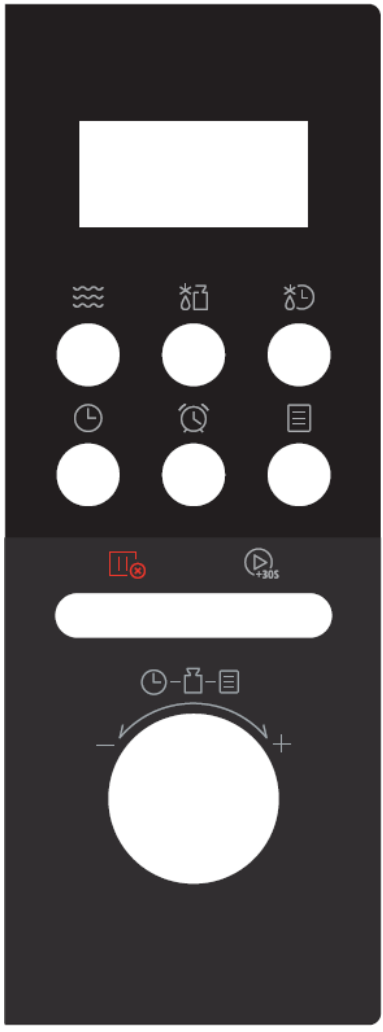

Micro-Ondes

Décongélation au poids

Décongélation par le temps

Horloge

Minuterie

Menus automatiques

Arrêt / Effacer

Démarrer/+30Sec./Confirmer

Bouton durée / poids / menus automatiques

Instructions d'utilisation

Installation du micro-ondes sur un plan de travail

Retirez tous les accessoires et éléments de l'emballage. Examinez le micro-ondes et vérifiez qu'il ne comporte pas de dommages, par exemple que sa porte n'est pas cassée et qu'il n'est pas cabossé. N'installez pas le micro-ondes s'il est endommagé.

Éléments pouvant être utilisés dans le four micro-ondes

Ustensiles	Remarques
Plat à gratin	Suivez les instructions du fabricant. Le fond du plat à gratin doit être au minimum à 5 mm au-dessus du plateau rotatif. Une utilisation incorrecte peut causer la casse du plateau rotatif.
Vaisselle	Compatible micro-ondes uniquement. Suivez les instructions du fabricant. N'utilisez pas de plats fêlés ou ébréchés.
Bocaux en verre	Retirez toujours le couvercle. Utilisez-le uniquement pour réchauffer des aliments jusqu'à ce qu'ils soient juste chauds. La plupart des bocaux en verre ne sont pas résistants à la chaleur et peuvent casser.
Verrerie	Verrerie résistante à la chaleur pour four uniquement. Assurez-vous de l'absence de garniture métallique. N'utilisez pas de plats fêlés ou ébréchés.
Sachets de cuisson pour four	Suivez les instructions du fabricant. Ne fermez pas avec une attache métallique. Faites des fentes pour permettre à la vapeur de s'échapper.
Assiettes et gobelets en carton	Utilisez le pour la cuisson/le réchauffage de courte durée uniquement. Ne laissez pas le four sans surveillance pendant la cuisson.
Serviettes en papier	Utilisez-le pour couvrir les aliments lors du réchauffage et pour absorber la graisse. Utilisez-le sous surveillance pour la cuisson de courte durée uniquement.
Papier cuisson	Utilisez-le comme un couvercle pour empêcher les éclaboussures ou comme une enveloppe pour la cuisson à la vapeur.
Plastique	Compatible micro-ondes uniquement. Suivez les instructions du fabricant. Doit être étiqueté «Compatible micro-ondes ». Certains récipients en plastique se ramollissent lorsque les aliments placés dedans deviennent chauds. Les « sachets de cuisson » et les sachets en plastique hermétiquement fermés doivent être fendus, percés ou ventilés comme indiqué sur l'emballage.
Film plastique	Compatible micro-ondes uniquement. Utilisez-le pour couvrir les aliments pendant la cuisson afin de conserver l'humidité. Ne laissez pas le film plastique entrer en contact avec les aliments.
Thermomètres	Compatible micro-ondes uniquement (thermomètres à viande et de confiseur).
Papier sulfurisé	Utilisez-le comme un couvercle pour empêcher les éclaboussures et conserver l'humidité.

Éléments à éviter dans le four micro-ondes

Ustensiles	Remarques
Plateau en aluminium	Peut causer la formation d'arcs. Transférez les aliments dans un plat allant au micro-ondes.
Carton alimentaire avec poignée métallique	Peut causer la formation d'arcs. Transférez les aliments dans un plat allant au micro-ondes.
Ustensiles en métal ou avec une garniture métallique	Le métal abrite les aliments de l'énergie des micro-ondes. La garniture métallique peut causer la formation d'arcs.
Attaches torsadées en métal	Peut causer la formation d'arcs et peut causer un incendie dans le four.
Sacs en papier	Peuvent causer un incendie dans le four.
Mousse plastique	La mousse plastique peut fondre ou contaminer le liquide à l'intérieur lorsqu'elle est exposée à une température élevée.
Bois	Le bois sèche s'il est utilisé dans le four micro-ondes et peut se fendre ou se fissurer.

Instructions de fonctionnement

Instructions d'utilisation

1. Réglage de l'horloge

Lorsque le four micro-ondes est mis sous tension, l'écran affiche « 0:00 » et l'avertisseur sonore retentit une fois.

1) En mode attente, appuyez deux fois sur « **Horloge** », l'écranaffiche « 0:00 » et le chiffre des heures clignote.

2) Tournez «  » pour régler le chiffre des heures. La valeur saisie doit être comprise entre 0 et 23.

3) Appuyez sur « **Horloge** », le chiffre des minutes clignote.

4) Tournez «  » pour régler le chiffre des minutes. La valeur saisie doit être comprise entre 0 et 59.

5) Appuyez sur « **Horloge** » pour terminer le réglage de l'horloge.

Remarque : 1) L'horloge ne fonctionne pas si elle n'est pas réglée pendant la mise sous tension.

2) Après l'étape 5; si vous n'appuyez pas sur « **Horloge** » dans les 5 minutes, le four retourne automatiquement au statut précédent.

2. Minuteur de cuisine

1) En mode attente, appuyez une fois sur « **Minuterie** », l'écran affiche « 00:00 ».

2) Tournez «  » pour régler le minuteur de cuisine. (La durée de cuisson maximale est de 95 minutes).

3) Appuyez sur « **Démarrer/+30Sec./Confirmer** » pour confirmer le réglage.

4) Lorsque l'heure de la minuterie de cuisine est atteinte, l'avertisseur sonore retentit 5 fois.

Si l'horloge a été réglée (système 24 heures), l'écran affiche l'heure actuelle.

Remarque : L'heure de la minuterie de cuisine est différente du système 24 heures, car il s'agit d'un minuteur.

3. Cuisson au micro-ondes

1) Appuyez une fois sur « Micro-ondes », « P100 » clignote à l'écran.
2) Appuyez plusieurs fois sur « Micro-ondes » ou tournez «  » pour sélectionner la puissance des micro-ondes de P100 à P10.
3) Appuyez sur « **Démarrer/+30Sec./Confirmer** » pour confirmer la puissance.
4) Tournez «  » pour régler la durée de cuisson. (La durée de cuisson maximale est de 95 minutes.)
5) Appuyez sur la touche « **Démarrer/+30Sec./Confirmer** » pour lancer la cuisson.
   REMARQUE : La précision de programmation du temps change suivant la durée de cuisson :

0---1 min	: 5 secondes
1---5 min	: 10 secondes
5---10 min	: 30 secondes
10---30 min	: 1 minute
30---95 min	: 5 minutes

4. Décongélation en fonction du poids

1) En mode attente, appuyez une fois sur « Décongélation au poids », l'écran affiche « d01 ».
2) Tournez «  » pour sélectionner le poids des aliments. Le poids doit être compris entre 100 g et 2000 g.
3) Appuyez sur la touche « **Démarrer/+30Sec./Confirmer** » pour lancer la décongélation.

5. Décongélation en fonction de la durée

1) En mode attente, appuyez une fois sur « Décongélation par le temps», l'écran affiche « d02 ». (La durée de cuisson maximale est de 95 minutes.)
2) Tournez «  » pour régler la durée de cuisson.
3) Appuyez sur la touche « **Démarrer/+30Sec./Confirmer** » pour lancer la décongélation.

6. Cuisson en plusieurs étapes

Deux étapes peuvent être définies au maximum. Si l'une des étapes est la décongélation, elle doit automatiquement être la première étape. L'avertisseur sonore retentit une fois après chaque étape et l'étape suivante commence.

Remarque : Minuteur de cuisine, Menu automatique ou Préchauffage ne peuvent pas être définis en tant qu'étapes de la cuisson en plusieurs étapes.

Par exemple, si vous voulez décongeler les aliments pendant 5 minutes, puis les cuire avec 80 % de la puissance des micro-ondes pendant 7 minutes. Les étapes sont les suivantes :

1) Appuyez une fois sur « Décongélation en fonction de la durée », l'écranaffiche « d02 ».
2) Tournez «  » pour ajuster la durée de décongélation de 5 minutes ;
3) Appuyez une fois sur « Micro-ondes », « P100 » clignote à l'écran
4) Appuyez sur « **Démarrer/+30Sec./Confirmer** » pour confirmer la fonction. « P100 » s'affiche.
5) Tournez «  » pour choisir 80 % de la puissance des micro-ondes jusqu'à ce que « P80 » s'affiche ;
6) Appuyez sur « **Démarrer/+30Sec./Confirmer** » pour confirmer.
7) Tournez «  » pour ajuster la durée de cuisson de 7 minutes ;
8) Appuyez sur « **Démarrer/+30Sec./Confirmer** » pour lancer la cuisson.

7. Cuisson rapide au micro-ondes

1) En mode veille, appuyez sur « **Démarrer/+30Sec./Confirmer** » pour lancer la cuisson avec 100 % de la puissance pendant 30 secondes. Chaque pression supplémentaire augmente la durée de cuisson de 30 secondes, jusqu'à 95 minutes.
2) En mode veille, tournez «  » vers la droite pour choisir directement la durée de cuisson puis appuyez sur la touche « **Démarrer/+30Sec./Confirmer** » pour cuire avec 100 % de la puissance des micro-ondes.

8. Fonction de verrouillage-sécurité enfants

- Verrouillage : En mode attente, appuyez sur « **Arrêt/Effacer** » pendant 3 secondes. Un long bip est émis, indiquant le passage en mode verrouillage-sécurité enfants et le four affiche « 0:00 ».
- Déverrouillage : En mode verrouillé, maintenez « **Arrêt/Effacer** » enfoncé pendant 3 secondes. Un long « bip » est émis, indiquant que le verrouillage est désactivé.

9. Fonction de vérification

1) En mode cuisson aux micro-ondes, appuyez sur «Micro-ondes». La puissance en cours s'affiche pendant 3 secondes. Après 3 secondes, le four retourne au mode précédent ;
2) En mode cuisson, appuyez sur « **Minuterie/Horloge**» pour afficher le tempsde cuisson. Le temps de cuisson clignote pendant 3 secondes.

10. Menu automatique

1) En mode attente, tournez «  » vers la gauche pour choisir le menu. « A-8 »à « A-1 » s'affiche.
2) Appuyez sur « **Démarrer/+30Sec./Confirmer** » pour confirmer le menu souhaité.
3) Tournez «  » pour choisir le poids du menu. L'indicateur « *g* » s'allume.
4) Appuyez sur « **Démarrer/+30Sec./Confirmer** » pour lancer la cuisson.

Tableau du menu automatique

Menu	Poids	Affichage
A-1 Réchauffage	200 g	200
	400 g	400
A-2 Viande	250 g	250
	350 g	350
	450 g	450
A-3 Légumes	200 g	200
	300 g	300
	400 g	400
A-4 pâtes	50 g (avec eau 450 g)	50
	100 g (avec eau 800 g)	100
A-5 Pommes de Terre	1	1
	2	2
	3	3
A-6 Poisson	250 g	250
	350 g	350
	450 g	450
A-7 Boissons	1 (environ 120 ml)	1
	2 (environ 240 ml)	2
	3 (environ 360 ml)	3
A-8 Pop-corn	50 g	50
	100 g	100

Guide de dépannage

Normal	
Le four à micro-ondes créé des interférences	Il est normal que le four à micro-ondes en fonctionnement puisse perturber la réception de vos radios et téléviseurs. C'est un phénomène que l'on retrouve avec d'autres petits appareils électroménagers, par exemple les mixeurs, les aspirateurs et les ventilateurs.
Lumière faible du four à micro-ondes	En mode de puissance faible, il est normal que la cuisson à micro-ondes soit plus lente.
De la vapeur s'accumule et de l'air chaud sort des conduits	Pendant la cuisson, les aliments peuvent libérer de la vapeur. Un peu de vapeur pourra s'accumuler sur une surface froide comme la porte du four à micro-ondes. C'est normal.
Le micro-ondes a été accidentellement mis en marche alors qu'il ne contient pas d'aliment.	Il est interdit de faire fonctionner le micro-ondes sans aliments à l'intérieur. C'est très dangereux.

Problème	Cause possible	Solution
Impossible de mettre le micro-ondes en marche.	(1) Le câble d'alimentation n'est pas correctement branché	Attendez 10 secondes, puis rebranchez-le.
	(2) Le fusible a sauté ou le disjoncteur est activé.	Remplacez le fusible ou enclenchez de nouveau le disjoncteur (les réparations doivent être effectuées par un professionnel de notre société).
	(3) Il y a un problème avec la prise d'alimentation.	Testez-la avec d'autres appareils électriques.
Le micro-ondes ne chauffe pas.	(4) Sa porte n'est pas bien fermée.	Fermez correctement sa porte.
Le plateau en verre fait du bruit quand le four à micro-ondes est en fonctionnement.	(5) L'anneau tournant ou le bas du compartiment interne du four à micro-ondes est sale.	Vous référer au paragraphe Nettoyage de votre four à micro -ondes pour nettoyer les surfaces sales.

Entretien et nettoyage

Assurez-vous de débrancher l'appareil de l'alimentation électrique.

1. Après l'utilisation, nettoyez la cavité du micro-ondes avec un chiffon légèrement humide.
2. Nettoyez les accessoires avec de l'eau savonneuse.
3. Le cadre de la porte, le joint et les parties proches doivent être soigneusement nettoyés avec un chiffon humide quand ils sont sales.
4. N'utilisez pas de produit d'entretien abrasif ni de grattoir métallique dur pour nettoyer le verre de la porte du micro-ondes, car cela rayerait la surface du verre, ce qui peut le briser.
5. Conseil de nettoyage - Pour faciliter le nettoyage des parois intérieures du micro-ondes pouvant entrer en contact avec les aliments cuits : Placez un demi-citron dans un bol, ajoutez 300 ml d'eau et chauffez avec 100% de la puissance de micro-ondes pendant 10 minutes. Essuyez la cavité du micro-ondes avec un chiffon sec et doux.

Spécifications techniques

Modèle :	SCMW2028SDB
Tension nominale :	230V~ 50Hz
Puissance d'entrée nominale:	1400W
Puissance de sortie nominale (micro-ondes):	900 W
Capacité du four :	28 L
Diamètre du plateau tournant :	288 mm
Dimensions extérieures :	495*395*290mm
Poids net :	Environ 12.88kg



Ce symbole présent sur le produit indique que cet appareil doit être mis au rebut conformément à la directive 2012/19/UE relative aux Déchets d'Équipements Électriques et Électroniques (DEEE). Les équipements électriques et électroniques contiennent des substances dangereuses pouvant avoir des conséquences sur l'environnement et la santé humaine pendant le cycle de retraitement du produit.

C'est pourquoi lorsque cet appareil est en fin de vie, il ne doit pas être jeté avec les déchets municipaux non triés. En tant que consommateur, vous jouez un rôle crucial dans le cycle de réutilisation, de recyclage et d'autres formes de récupération des équipements électriques et électroniques. Les centres de réception des déchets et les installations de collecte sont à votre disposition par les municipalités (installations de recyclage) et les distributeurs.

Il est de votre responsabilité d'utiliser les systèmes de collecte sélective des déchets à votre disposition.

La garantie ne couvre pas les pièces d'usure du produit, ni les problèmes ou les dommages résultant de :

(1) Détériorations superficielles dues à l'usure normale du produit ;
(2) Défauts ou détériorations dus au contact du produit avec des liquides et dus à la corrosion provoquée par la rouille ou de présence d'insectes ;
(3) Tout incident, abus, utilisation impropre, modification, démontage ou réparation non autorisés ;
(4) Toute opération impropre d'entretien, utilisation non conforme aux instructions concernant le produit ou le branchement à une tension incorrecte.
(5) Toute utilisation d'accessoires non fournis ou non approuvés par le fabricant.

La garantie sera annulée en cas d'élimination de la plaque signalétique et/ou du numéro de série du produit.



Pour en savoir plus :
www.quefairedemesdechets.fr

IMPORTANT SAFETY INSTRUCTIONS

READ CAREFULLY AND KEEP FOR FUTURE REFERENCE

To reduce the risk of fire, electric shock, personal injury and excessive exposure to microwave energy when using the device, observe a number of basic safety precautions, including which:

- WARNING: Liquids and other foods must not be heated in sealed containers since they are liable to explode.
- WARNING: It is hazardous for anyone other than a competent person to carry out any service or repair operation that involves the removal of a cover which gives protection against exposure to microwave energy.
- This appliance can be used by children aged from 8 years and above and persons with reduced physical, sensory or mental capabilities or lack of experience and knowledge if they have been given supervision or instruction

concerning use of the appliance in a safe way and understand the hazards involved. Children shall not play with the appliance. Cleaning and user maintenance shall not be made by children without supervision.

- Refer to the section "Instruction for use" on page 15 and paragraph
- "Cleaning and maintenance" on page 23.
- Make sure the device and the power cable are out of reach of children under 8 years.
- Only use utensils that are suitable for use in microwave ovens.
- The oven should be cleaned regularly and any food deposits removed.
- Please read and follow these instructions: "PRECAUTIONS TO AVOID EXCESSIVE EXPOSURE TO MICROWAVE ENERGY".
- When heating food in plastic or paper containers, keep an eye on the oven due to the possibility of ignition.
- If smoke is observed, switch off or unplug the appliance and keep the door closed in order to stifle any flames.

- Do not overcook food.
- Do not use the oven for storing food or containers. Do not store food (such as bread, cookies, etc.) in the oven.
- Remove all fasteners and metal handles of the bags / containers of paper or plastic before placing them in the oven.
- Install or position the microwave oven in accordance with the installation instructions provided. The minimum installation height is 85 cm. The back of the device should be placed against a wall. Leave a minimum gap of 30 cm above the oven and 20 cm between the oven and each wall. Refer to the section "Installation" on page 10.
- Eggs in their shell and whole hard-boiled eggs should not be heated in microwave ovens since they may explode, even after microwave heating has ended.
- This device is intended solely for domestic use.
- If the supply cord is damaged, it must be replaced by the manufacturer, its service agent or similarly qualified persons in order to avoid a hazard.

- Do not use and do not store the device outdoors.
- Do not use this oven near a place where there is water, in a wet basement or near a swimming pool.
- Accessible surfaces can be subjected to high temperatures during operation. The surfaces may become hot during use. Be sure to keep it away power cable from hot surfaces. Do not cover any of the oven vents.
- Do not leave the cable hanging from a table edge or counter.
- If the oven is not regularly cleaned, the walls may deteriorate; this phenomenon is potentially dangerous and can shorten the furnace life.
- To avoid burns, baby bottles and baby jars should absolutely be mixed or shaken after heating in a microwave oven, and the contents of the temperatureshould be checked before consumption.
- Liquid heated microwave oven may boil suddenly after being baked. Handle containers with care.
- Appliances are not intended to be operated by means of an external

timer or separate remote-control system.

- Accessible parts may be subjected to high temperatures during operation. The young children must be kept away.
- The appliance shall not be cleaned with a steam cleaner.
- The unit is heated to a high temperature during operation. Be careful not to touch the resistors located inside the oven.
- Only use the temperature probe recommended for this oven (for ovens provided with a facility for using a temperature sensing probe.)
- WARNING: The appliance and its accessible parts become hot during use. Care should be taken to avoid touching the heating elements. Children under 8 must be left-out unless they are supervised at all times.
- The back of the device must be placed against a wall.
- The microwave oven should not be installed in a closet.
- The microwave oven is intended for heating food and beverages. Drying

of food or clothing and heating of warming pads, slippers, sponges, damp cloth and similar may lead to risk of injury, ignition or fire.

- Metallic containers for food and beverages are not allowed during microwave cooking.
- WARNING: If the door or door seals are damaged, the oven must not be operated until it has been repaired by a competent person.
- This appliance is intended to be used in household and similar applications such as:
  - staff kitchen areas in shops, offices and other working environments;
  - farm houses;
  - by clients in hotels, motels and other residential environments;
  - bed and breakfast type environments.
- Microwave heating of beverages can result in delayed eruptive boiling, therefore care must be taken when handling the container.
- The contents of feeding bottles and baby food jars shall be stirred or

shaken and the temperature checked before consumption, in order to avoid burns.

- Regarding the instructions for cleaning and use maintenance, especially of door seals, cavities and adjacent parts, refer to the following paragraph of the user manual.
- Failure to maintain the oven in a clean condition could lead to deterioration of the surface that could adversely affect the life of the appliance and possibly result in a hazardous situation.
- The appliance must not be placed in a cabinet.
- This appliance is not intended for use by persons (including children) with reduced physical, sensory or mental capabilities, or lack of experience and knowledge, unless they have been given supervision or instruction concerning use of the appliance by a person responsible for their safety.
- WARNING: When the appliance is operated in the combination mode, children should only use the oven under adult supervision due to the temperatures generated.

- The microwave oven is intended to be used freestanding.

This product is a Group 2 ISM equipment class B. Group 2 includes all equipment ISM (Industrial, Scientific and Medical) radio frequency energy which is intentionally generated and / or used in the form of radiation
Electromagnetic for the treatment of materials and equipment EDM. The Class B includes equipment suitable for use in domestic establishments and in establishments directly connected to a low voltage power supply network that supplies domestic premises.

Installation

1. Select a level surface with a sufficient open space for the inlet openings and / or air outlet.

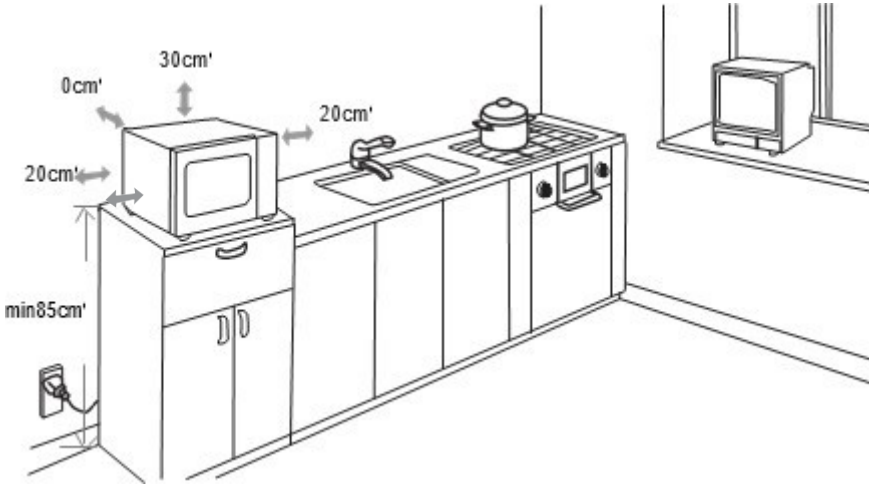

(1) The minimal mounting height is 85 cm.

(2) The back of the device must be placed against a wall.
Leave a minimum gap of 30 cm above the oven and 20 cm between the oven and each wall.

(3) Do not remove the feet underneath the microwave oven.

(4) Block the inlet and / or air outlet apertures may damage the oven.

(5) Make sure that the microwave oven is as far away as possible from TVs and radios. Using a microwave oven can cause interference disturbing the reception of your radio or television.

2. Plug your oven into a wall outlet. Make sure that the voltage and frequency of the current it supplies are identical to those indicated on the nameplate of the unit.

WARNING: Do not install oven over a cooktop or other device that produces heat. If the oven is installed near or above a heat source, it may cause damage and void your warranty.

IMPORTANT

It is forbidden to replace the power cable by yourself. If damages must be repaired by the service of local distributors, by the manufacturer or by a qualified person.

If the unit is fallen visit qualified to check before using again. Internal damage may cause accidents.

For all types of problems or repairs, please contact the after-sales service of local dealer, the manufacturer or qualified person to avoid hazard.

Disposal and environmental responsibility

In order to be environmentally friendly, we encourage you to take this device correctly. You can contact your local authorities or recycling centersfor more information.

Read the instructions carefully before use.
This product complies with the requirements of Directive 2014/35/EU (repealing Directive 73/23/EEC as amended by Directive 93/68/EEC)and 2014/30/EU (repealing Directive 89/336/EEC).

CE

Description of your product

Names of parts and accessories from the oven

Remove the microwave oven and all parts of the box.

The oven comes with the following:

Glass	**1**
Guide ring	**1**
Instruction Manual	**1**

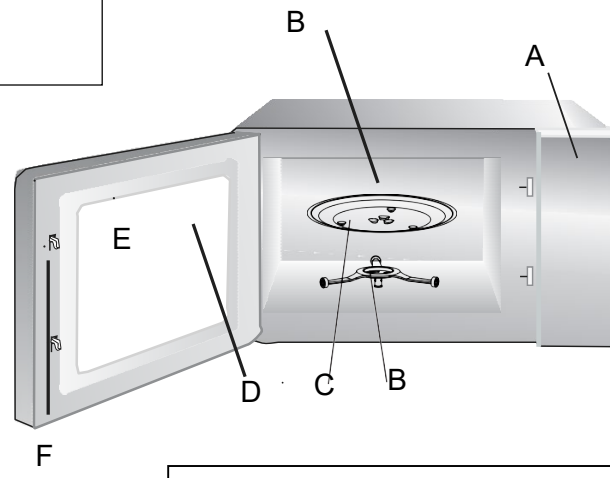

A. Control panel
B. Axis of the turntable
C. Glass tray
D. Observation Window
E. Door assembly
F. Safety interlock system

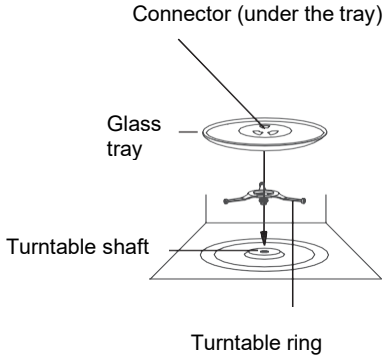

a. Never place it upside down glass top. Make sure that the rotation of the glass tray is not obstructed.

b. The glass tray and the turntable support should always be installed in the microwave during use.

c. All food and food containers must always be placed on the glass tray for cooking.

d. If glass tray or turntable cracks or breaks, contact your authorized service center after sales service.

Control Panel and Features

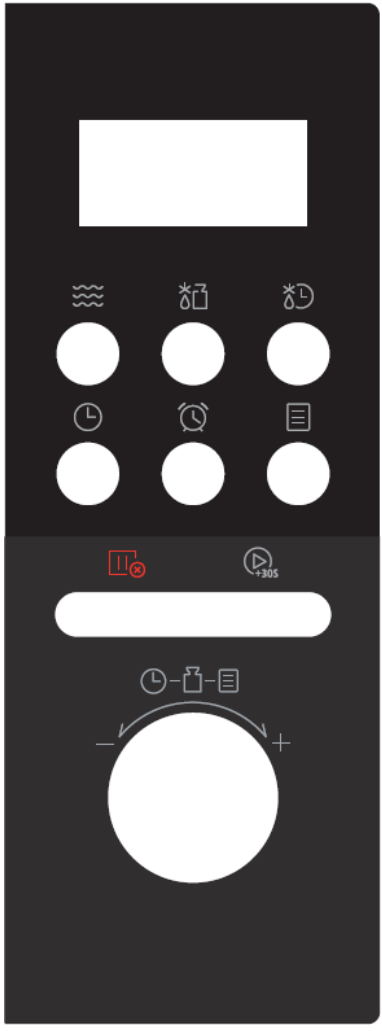

Microwave

Weight defrost

Time defrost

Clock

Kitchen timer

Auto menu

Stop/Clear

Start/+30Sec./Confirm

Timer-Weight-Auto menu

Operation instruction

Installing the microwave oven on a worktop

Remove all accessories and packaging elements. Examine the oven and make sure it does not include damage such that the door is not broken and it is not dented. Do not install the mircrowave oven if it is damaged.

Materials you can use in microwave oven

Utensils	Remarks
Browning dish	Follow manufacturer's instructions. The bottom of browning dish must be at least 3/16 inch (5mm) above the turntable. Incorrect usage may cause the turntable to break.
Dinnerware	Microwave-safe only. Follow manufacturer's instructions. Do not use cracked or chipped dishes.
Glass jars	Always remove lid. Use only to heat food until just warm. Most glass jars are not heat resistant and may break.
Glassware	Heat-resistant oven glassware only. Make sure there is no metallic trim. Do not use cracked or chipped dishes.
Oven cooking bags	Follow manufacturer's instructions. Do not close with metal tie. Make slits to allow steam to escape.
Paper plates and cups	Use for short–term cooking/warming only. Do not leave oven unattended while cooking.
Paper towels	Use to cover food for reheating and absorbing fat. Use with supervision for a short-term cooking only.
Baking paper	Use as a cover to prevent splattering or a wrap for steaming.
Plastic	Microwave-safe only. Follow the manufacturer's instructions. Should be labeled "Microwave Safe". Some plastic containers soften, as the food inside gets hot. "Boiling bags" and tightly closed plastic bags should be slit, pierced or vented as directed by package.
Plastic wrap	Microwave-safe only. Use to cover food during cooking to retain moisture. Do not allow plastic wrap to touch food.
Thermometers	Microwave-safe only (meat and confection thermometers).
Wax paper	Use as a cover to prevent splattering and retain moisture.

Materials to be avoided in microwave oven

Utensils	Remarks
Aluminum tray	May cause arcing. Transfer food into microwave-safe dish.
Food carton with metal handle	May cause arcing. Transfer food into microwave-safe dish.
Metal or metal-trimmed utensils	Metal shields the food from microwave energy. Metal trim may cause arcing.

Twisted metal ties	May cause arcing and could cause a fire in the oven.
Paper bags	May cause a fire in the oven.
Plastic foam	Plastic foam may melt or contaminate the liquid inside when exposed to high temperature.
Wood	Wood will dry out when used in the microwave oven and may split or crack.

Instructions for Use

1.Clock Setting

When the microwave oven is electrified, the screen will display " 0:00 ", buzzer will ring once.

1) In waiting state, press " **Clock** " twice, the screen displays " 0:00 " and the hour figure will flash.

2) Turn "  " to adjust the hour figures. The input time should be within 0--23.

3) Press " **Clock** ", the minute figures willflash.

4) Turn "  " to adjust the minute figures. The input time should be within 0--59.

5) Press " **Clock** " to finish clock setting.

Note: 1) The clock will not work if it is not set when powered.

2) After step 5, if you do not press " **Clock** " within 5 minutes, the oven will go back to the previous status automatically.

2. Kitchen Timer

1) In waiting state, press " **Kitchen Timer** " once, the screendisplays " 00:00 ".

2) Turn "  "to set the kitchen timer. (The maximum cooking time is 95minutes).

3) Press " **Start/+30Sec./Confirm** " to confirm setting.

4) When the kitchen time is reached, the buzzer will ring 5 times.
If the clock has been set (24-hour system), the screen will display the current time.

Note: The kitchen Time is different from 24-hour system, Kitchen Timer is a timer.

3. Microwave Cooking

1) Press " Microwave " once, " P100 " will flash on the screen.
2) Press " Microwave " repeatedly or turn "  " to select microwave power from P100 to P10.
3) Press the " **Start/+30Sec./Confirm** " to confirm the power.
4) Turn "  " to adjust the cooking time. (The maximum cooking time is 95 minutes.)
5) Press the " **Start/+30Sec./Confirm** " key to start cooking.

NOTE: The step quantities for the adjustment time of the coding switch are as follow:

0---1 min : 5 seconds

1---5 min : 10 seconds

5---10 min : 30 seconds

10---30 min : 1 minute

30---95 min : 5 minutes

Microwave Power Chart

Level	High	M.High	Med	M.Low	Low
Power	P100	P80	P50	P30	P10

4. Defrost by W.T.

1) In waiting state, press " Weight Defrost " once, the screen displays " d01 ".
2) Turn "  " to select the weight of food. The weight should be 100g-2000g.
3) Press " **Start/+30Sec./Confirm** " key to start defrosting.

5. Defrost by Time

1) In waiting state, press " Time Defrost " once, the screen displays " d02".
2) Turn "  " to adjust cooking time.(The maximum cooking time is 95 minutes.)

3) Press " **Start/+30Sec./Confirm** " key to start defrosting.

6. Multi-Stage Cooking

Two stages can be maximumly set. If one stages is defrosting, it should be put in the first stage automatically. The buzzer will ring once after each stage and the next stage will begin.

Note: Kitchen Timer, Auto menu or Preheating cannot be set as one of the multi-stages.

Example: if you want to defrost the food for 5 minutes, then to cook with 80% microwave power for 7 minutes. The steps are as following:

1) Press " Time Defrost " once, the screen will display " d02 ";

2) Turn "  " to adjust the defrost time of 5 minutes;

3) Press " Microwave " once, " P100 " will flash on the screen.

4) Press " Start/+30Sec./Confirm " to confirm the function. " P100 " will display.

5) Turn "  " to choose 80% microwave power till " P80 " display;

6) Press " **Start/+30Sec./Confirm** " to confirm;

7) Turn "  " to adjust the cooking time of 7 minutes;

8) Press " **Start/+30Sec./Confirm** " to start cooking.

7. Quick Microwave cooking

1) In standby state, press " **Start/+30Sec./Confirm** " to start cooking with 100% power for 30 seconds, each added press will increase 30 seconds cooking time up to 95 minutes.

2) In Standby state, turn "  " right to choose cooking time directly then press " **Start/+30Sec./Confirm** " key to cook with 100% microwave power.

8. Lock-out Function for Children

- Lock: In waiting state, press " **Stop/Clear** " for 3 seconds, there will be a long beep denoting entering the children-lock state and the oven will display " 0:00 ".
- Lock quitting: In locked state, press " **Stop/Clear** " for 3 seconds, there will be a long " beep " denoting that the lock is deactivated.

9. Inquiring Function

1) In states of microwave cooking, press " Microwave "
the current power will be displayed for 3 seconds. After 3 seconds the oven will turn back to the former state:
2) In cooking state, press " **Kitchen Timer/Clock** " to display the cooking time. The cooking time flashes for 3 seconds.

10. Auto Menu

1) In waiting state, turn "  " left to choose the menu, and " A-8 " to " A-1 "will display.
2) Press " **Start/+30Sec./Confirm** " to confirm the menu you need.
3) Turn "  " to choose the weight of menu, and "*g*" indicator will light.
4) Press " **Start/+30Sec./Confirm** " to start cooking.

Auto menu chart

Menu	Weight	Display
A-1 REHEAT	200g	200
	400g	400
A-2 MEAT	250g	250
	350g	350
	450g	450
A-3 VEGETABLE	200g	200
	300g	300
	400g	400
A-4 PASTA	50g (with water 450 g)	50
	100g (with water 800 g)	100
A-5 POTATO	1	1
	2	2
	3	3
A-6 FISH	250g	250
	350g	350
	450g	450
A-7 Beverage	1(about 120ml)	1
	2(about 240ml)	2
	3(about 360ml)	3
A-8 Popcorn	50g	50
	100g	100

Troubleshooting

Normal	
The microwave oven interference created	It is normal for the microwave oven in operation can interfere with the reception of your radios and televisions. It is a phenomenon that we find with other small appliances, such as mixers, vacuum cleaners and fans.
Low microwave oven light	In low power mode, it is normal that the microwave cooking is slower.
Vapor accumulates and hot air exits the ducts	During cooking, the food can release vapor. Some steam may accumulate on cold surfaces such as the microwave oven door. It's normal.
The microwave oven was accidentally turned on while not food contains.	It is forbidden to operate the microwave oven without food inside. It's very dangerous.

Problem	Possible Cause	Solution
Cannot turn on the microwave oven.	(1) The cable Power is not properly connected	Wait 10 seconds and then reconnect it.
	(2) Blown fuse or circuit breaker is activated.	Replace the fuse or circuit breaker switch on again (repairs must be performed by a professional society).
	(3) There is a problem with the power outlet.	Test it with other appliances.
The microwave oven is not heating.	(4) The door is not closed.	Securely close the door.
The glass tray makes a noise wher the microwave oven is in operation.	(5) The guide ring or the bottom of the inner compartment of the microwave is dirty.	Refer to paragraph Clean your microwave-ondes for cleaning surfaces rooms.

Care and Maintenance

Be sure to disconnect the unit from the power supply.

1. After use, clean the microwave oven cavity with a slightly damp cloth.
2. Clean accessories with soapy water.
3. The door frame, seal and nearby parts must be thoroughly cleaned with a damp cloth when they are dirty.
4. Do not use abrasive cleaning products or hard metal scraper to clean the glass microwave oven door, as they will scratch the glass surface, which can break it.
5. Cleaning Tip - To facilitatecleaning of the inner walls of the microwave oven can contact cooked food: Place half a lemon in a bowl, add 300 ml of water and heat with 100% power microwave for 10 minutes. Wipe the microwave oven with a dry cloth.

Technical specifications

model:	SCMW2028SDB
Nominal voltage:	230V ~ 50Hz
Rated Input Power(microwave):	1400W
Rated Output Power(microwave):	900 W
Oven Capacity:	28 L
Turntable Diameter:	288 mm
External dimensions:	495*395*290mm
Net weight:	Approximately 12.88kg



This symbol on the product indicates that this appliance must be discarded in accordance with Directive 2012/19/EU on Equipment of Electric Waste and Electronic (WEEE) .
The electronic and electrical equipment containing hazardous substances which could have consequences on the environment and human health during reprocessing cycle of the product.

Thus, at the end of the life of this appliance, it should not be disposed of with unsorted household waste.
Your role as final consumers is crucial in terms of reuse, recycling and obtaining other types of value creation from this. You have the choice of different collection systems and exchanges organized by local authorities (recycling centers) and distributors. It is your duty to use these opportunities.

The warranty does not cover product wear parts, no problems or damage resulting from:

(1) Surface damage due to normal wear of the product;
(2) Defects or damage due to contact of the product with liquid and due to corrosion caused by rust or the presence of insects;
(3) Any incident, abuse, misuse, modification, unauthorized removal or repair;
(4) Any improper maintenance operation, not in accordance with product instructions or connection to improper voltage.
(5) Any use of accessories not supplied or approved by the manufacturer.

The warranty is void if the elimination of plate and / or the product serial number.

SCHNEIDER

Ce produit est importé par / This product is imported by:
SCHNEIDER CONSUMER GROUP
12, rue Jules Ferry, 93110 Rosny-sous-Bois, FRANCE