KANONBUS

CN

IP 路由器

使用说明书

KTEIPC



手册说明

- 安装使用本产品前，请务必仔细阅读本手册并遵守相关操作规范，以确保产品可靠运行。
- 请由专业操作人员对本产品进行安装调试工作。
- 本产品根据最新的技术规范制造，出厂前经过合格性测试。
- 如需更多信息或出现本手册未涉及的问题，可从制造商处获取必要信息。
- 用户在未得到厂家的允许与支持下，请勿擅自对本产品进行改造与维修。
- 如用户/操作人员未按照本说明书操作，从而导致使用不当而造成的损害，生产厂家不承担相关责任，由用户/操作人员承担。

产品概述

正爵KTEIPC耦合器具有点对点隧道和路由功能，将KNX总线与网络连接。KNX信号可以通过网络接收或发送，设备使用KNXnet/IP进行通讯，在域-域/域-线/线-线之间可以更快地传输信号。

组网示例

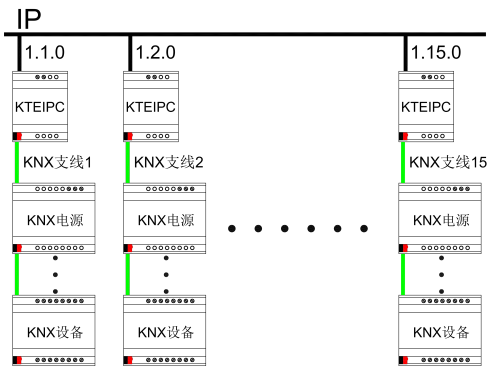

产品特性

- 可以通过IP连接ETS
- 可作为区域/线路耦合器使用
- 可作为IP路由器使用
- 可提高KNX通讯速率
- 具有过滤表功能：支持组地址首位过滤
- 需直流12V进行供电
- 通过网页设置参数，无需ETS进行编程

KTEIPC编程说明

1) 将KTEIPC连接至本地局域网后，使用Firefox/Chrome浏览器进入192.168.1.232；
2) 默认用户名：admin，默认密码：123；
3) 登陆成功后，点击“基本设置”→“启动参数”；
4) 接口类型选择为“By KTS”，接口地址设置为X.Y.0；
5) 启动模式更改为KNX Router Mode；
6) 如果局域网环境改变，点击“基本设置”→“网络设置”，将KTEIPC相关参数修改至与局域网匹配；
7) 修改完成后，点击“系统重启”，待RUN指示灯熄灭后再次亮起时，表示重启完成，设置参数生效。

产品参数

参数 \ 型号	KTEIPC
电源	
供电方式	12V~30V DC
传输介质	KNX TP/KNXnet IP
额定电流	<300mA
接口类型	
KNX接口	1
RJ45接口	1
设备信息	
外观尺寸 (宽x高x厚，mm)	70mm x 90mm x 60mm
防护等级	IP20
运行温度	0℃ ~ 70℃
储存温度	-25℃ ~ 70℃
安装方式	导轨安装
编程模式	网页编程

产品尺寸

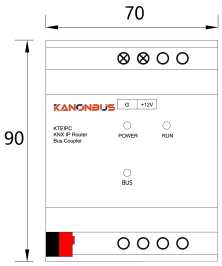

接线图

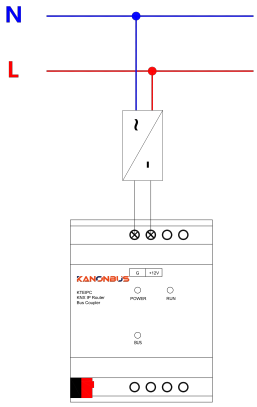

操作说明

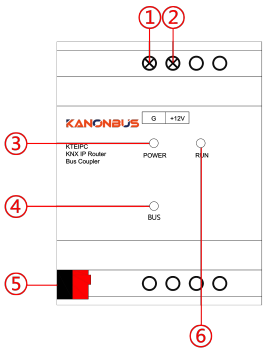

① 12V~30V直流电源负极
② 12V~30V直流电源正极
③ POWER指示灯：通电后，红色常亮
④ BUS指示灯：接入KNX系统后，为红色常亮
⑤ KNX总线端子：可接入KNX系统
⑥ RUN指示灯：运行时为红色常亮，收发数据时，为红色快速闪烁

上海正爵电子有限公司
上海市宝山区罗宁路1288弄联东U谷12B-501室
http://www.kanontec.com
E: support@kanontec.com
T: 4008-216-843