BLUEBIRD

www.mypidion.com

Handheld Mobile Computer

BP30

사용 설명서

- 사용 전에 사용자 주의사항을 반드시 읽고 정확하게 지켜주시기 바랍니다.
- 사용설명서의 구성품 형상과 색상은 실제와 다를 수 있습니다.
- 사용설명서의 내용은 제품의 소프트웨어 버전이나 통신사업자의 사정에 따라 다를 수 있습니다.

- 본 사용설명서는 저작권법에 의해 보호를 받고 있습니다.
- 본 사용설명서는 주식회사 블루버드에서 제작한 것으로 편집 오류, 정보 누락 등이 없도록 최선을 다하였으나 실제 내용과 다를 수 있으므로 이점 양해해 주시기 바랍니다.
- 본 제품에 탑재된 프로그램은 법적 보호를 받고 있으며, 무단복제 및 이동, 삭제 등이 금지됩니다.
- 본 제품의 일부 기능은 사용환경, 사용프로그램, 주변기기 등의 영향으로 동작 특성에 문제가 발생될 수 있습니다.
- 해당 무선설비는 전파혼신 가능성이 있으므로 인명안전과 관련된 서비스는 할 수 없습니다.

등록상표

BLUEBIRD

BLUEBIRD(블루버드)는 미래 Mobile 분야의 Leading Brand로서 신뢰성, 대표성, 첨단기술의 이미지를 표현하고 있는 글로벌 브랜드로 주식회사 블루버드에서 전세계에 등록되어 상표권에 대한 법적 권리를 보호받고 있습니다.

사용자 안내문

기 종 별	사용자 안내문
B급 기기 (가정용 정보통신기기)	이 기기는 가정용으로 전파 적합등록을 한 기기로서 주거지역에서는 물론 모든 지역에서 사용 될 수 있습니다.
형식등록	해당 무선설비는 전파혼신 가능성이 있으므로 인명안전과 관련된 서비스를 할 수 없습니다.

※ 사용 전에 경고 및 주의사항을 반드시 읽고 정확히 사용해 주세요.

차 례

제품 사용 시 주의사항 4

배터리 사용 시 주의사항 6

취급 시 주의사항 8

제품 알아두기

1. 구성품 확인하기 10
2. 각 부 명칭 확인하기 11
3. 버튼 표기 및 기능 12

기본 익히기

1. 배터리 13
2. 카드 사용방법 16
3. 배터리 충전하기 18
4. 전원 20
5. 카메라 22
6. 무선랜 23
7. 블루투스 24
8. 음량조절 25
9. 연락처 26

바코드 사용

1. 바코드 사용하기 27
2. 바코드 스캔하기 27

결제하기

1. MSR 결제하기 28
2. Contactless 결제하기 28

제품사양 29

Q & A 30

고객 지원 센터 31

품질보증서 33

제품 사용시 주의사항

사용하기 전에 "제품사용시 주의사항"를 잘 읽으신 후에 본 제품을 안전하고 올바르게 사용하십시오.
이 책에서는 제품을 안전하고 올바르게 사용하시기 위해 또는 장비의 손상을 방지하려면 다음 기호를 사용하여주의 사항을 환기하고 있습니다.

△ 기호는주의 (위험 · 경고를 포함)를 촉구하는 내용이 있는 것을 말합니다.

⃠ 기호는 금지 행위임을 말합니다.

● 기호는 행위를 강제하거나 지시하는 내용을 알리는 것입니다.

또한 이러한 기호 안에는 구체적인주의 · 금지 · 지시 내용의 그림이 그려져있는 표시도 있습니다.
이러한 기호 표시의 의미는 다음과 같습니다. 내용을 잘 이해하고 책을 읽어 보시기 바랍니다.

⚠ 위험	이 표시 내용을 무시하고 잘못 취급하면 사람이 사망 또는 중상을 입을 위험한 내용을 보여줍니다
⚠ 경고	이 표시 내용을 무시하고 잘못 취급하면 사람이 사망 또는 중상을 입을 가능성이 예상되는 내용을 보여줍니다.
⚠ 주의	이 표시 내용을 무시하고 잘못 취급하면 사람이 상해를 입을 가능성 및 물적 손해 발생이 예상되는 내용을 보여줍니다.

그림 표시의 예



"분해 금지"를 나타냅니다.



"전원 플러그를 콘센트에서 분리"를 나타냅니다.

◆ 본체, 배터리, AC 어댑터, 전원 케이블, 젠더 체인저 크래들에 대한 일반적인주의 사항

⚠ 위험



본 제품을 불 속에 던져 넣거나 가열하거나 하지 마십시오.



다음의 사항은 반드시 지켜주십시오.
지키지 않으면 화재 나 감전 사고 또는 고장의 원인이됩니다.
◆ 배터리는 반드시 지정된 제품을 사용하십시오.
◆ 배터리는 반드시 본 기기에서 충전하십시오.



AC 어댑터를 사용하는 경우에는 전원 플러그가 잘 빠지는 장소에서 본 제품을 사용하십시오.



본 제품을 절대로 분해 · 개조하거나 단락시키지 마십시오.



본 제품에 사용하는 AC 어댑터 및 배터리는 당사가 지정한 것을 사용하십시오. 지정 이외의 것을 사용하면 배터리 누액, 발열, 파열, 발화시키는 원인이됩니다.

⚠ 경고



본 제품을 분해하거나 개조하지 마십시오. 사고 나 고장의 원인이됩니다.



습기나 수분이 많은 장소에서는 절대로 사용하지 마십시오. 화재 나 감전, 고장의 원인이됩니다.



젖은 손으로 AC 어댑터를 연결하거나 제거하지 마십시오. 감전의 원인이됩니다.



강한 충격을 주거나 던지거나하지 마십시오. 배터리의 누액, 발열, 파열, 발화 및 장비 고장, 화재의 원인이됩니다.



전자 레인지 나 고압 용기에 제품을 두지 마십시오. 배터리 누액, 발열, 파열, 발화하거나 기기, 충전기 발열, 발연, 발화 및 회로를 파괴시키는 원인이됩니다.



비행기 안이나 병원 등 휴대폰 사용이 금지된 지역에서는 본 기기의 전원을 끄십시오. 전자 기기 나 의료용 전기 기기에 영향을 미칠 수 있습니다. 의료기관 내에서의 사용에 대해서는 각 의료기관의 지시에 따르십시오.



본 제품을 적시 지 마십시오. 물이나 애완동물의 소변 등 액체가 들어가면 발열, 감전, 고장 등의 원인이됩니다. 사용 장소, 취급에주의 해주십시오.



AC 어댑터 및 전원 케이블, 젠더 체인저의 전원 플러그 부분에 붙은 먼지는 닦아주십시오. 화재의 원인이됩니다.



제품에 기록되어있는 고온 부분에는 닿지 않도록주의하십시오. 화상의 원인이됩니다.



본 제품의 내부와 틈새에 금속판을 떨어 뜨리거나 물 등의 액체를 엎 지르지 마십시오. 화재 나 감전, 고장의 원인이됩니다.



다음과 같은 경우 전원을 끄고 AC 어댑터를 콘센트에서 뽑아주세요.
이상 상태에서 사용하면 사고 나 화재의 원인이됩니다.
◆ 악취가 연기가 나온 또는 이상 음이 발생했을 때
◆ 본 제품의 내부 틈새에 금속 조각이나 물 등의 이물질이 들어갔을 때



고정밀 제어 및 미약 한 신호를 취급하는 전자 기기 근처에서 본 기기의 전원을 끄십시오. 전자 기기가 오작동하는 등의 영향을 줄 수 있습니다. 주의 할 전자 기기의 예 : 보청기, 심장 박동기, 그 외의 의료용 전기 기기, 화재 경보기, 자동문, 그 외의 자동 제어 기기 등. 맥박 조정기, 기타 의료용 전기 기기를 사용하시는 분은 해당 각 의료용 전기 기기 제조업체 또는 판매 업체에 전파에 의한 영향을 확인하세요.



AC 어댑터 및 전원 케이블, 젠더가 손상되면 사용하지 마십시오. 화재의 원인이됩니다.



AC 어댑터 및 전원 케이블, 젠더에 만일 물 등의 액체가 들어간 경우 즉시 전원 코드를 뽑으십시오. 감전이나 발연, 화재의 원인이됩니다.

⚠ 주의



다음과 같은 것은 절대로 하지 마십시오.
지키지 않으면 화재 나 감전 사고 또는 고장의 원인이됩니다.
◆ 본 제품 위에 물건을 올려놓지 마십시오.
◆ 본 제품을 두드리거나 등, 충격을주지 마십시오.
◆ 불안정한 장소에 두지 마십시오.
◆ AC 어댑터와 전원 케이블, 젠더 위에 물건을 싣거나 케이블을 꼬거나 잡아 당기거나 하지 마십시오.



다음 사항은 반드시 지켜주십시오. 화재 나 감전 사고 또는 고장의 원인이됩니다.
◆ AC 어댑터는 반드시 지정된 전원 전압으로 사용하십시오.



습기나 먼지가 많은 곳, 또한 고온 및 저온이되는 곳에 보관하지 마십시오. 고장의 원인이됩니다.



유아의 손이 닿지 않는 곳에 보관하십시오.



프린터 덮개를 열 때 프린터 커버에 손톱을 걸고 열지 마십시오. 프린터 덮개를 열려면 힘이 있기 때문에 무리하게 손톱으로 힘을 가하면, 손톱에 손상을 줄 수 있습니다.
(프린터 모델에 한함)

배터리 사용시 주의사항

⚠ 위험



배터리를 불 속에 던져 넣거나 가열하거나 하지 마십시오. 배터리가 파열, 발화하는 등 화재 나 큰 부상의 원인이됩니다.



배터리는 절대로 분해 · 개조하거나 단락시키지 마십시오. 배터리가 파열, 발화하는 등 화재 나 큰 부상의 원인이됩니다.



배터리를 프로젝터에 연결할 때 연결에 문제가 없는 경우에는 무리하게 연결하지 마십시오. 배터리 누액, 발열, 파열, 발화시키는 원인이됩니다.



배터리의 단자를 직접 납땜하지 마십시오. 배터리 누액, 발열, 파열, 발화시키는 원인이됩니다.



배터리 내부의 액체가 눈에 들어 왔을 때는 실명의 우려가 있으므로, 비비지 않고 깨끗한 물로 세척 후 즉시 의사의 진료를 받으십시오. 실명의 원인이됩니다.



배터리를 불 옆, 스토브 근처 등 고온의 장소에서 사용 방치하지 마십시오. 배터리 누액, 발열, 파열, 발화시키는 원인이됩니다.



다음의 것은 절대적으로 지켜주십시오. 지키지 않으면 화재 나 감전 사고 또는 고장의 원인이됩니다.
◆ 배터리는 반드시 지정된 제품을 사용하십시오.



본 제품에 사용되는 배터리는 기기에서 충전하십시오. 다른 카메라로 충전하면 배터리 누액, 발열, 파열, 발화시키는 원인이됩니다.

⚠ 경고



배터리 사용, 충전, 보관시 냄새, 발열, 변색, 변형 등 지금까지와 다른 경우에는 배터리를 제거하십시오. 그대로 사용하면 배터리 누액, 발열, 파열, 발화시키는 원인이됩니다.



배터리 내부의 액체가 피부나 옷에 묻으면 피부에 상해를 일으킬 수 있으므로 즉시 깨끗한 물로 씻어주세요.



배터리가 누액 또는 악취가 날 때는 즉시 화기보다 멀리하십시오.
누액 된 용해액에 인화, 발화, 파열의 원인이됩니다.

⚠ 주의



배터리를 적시지 마십시오. 배터리 발열, 발연 시키거나 녹의 원인이됩니다.



배터리를 직사광선이 강한 장소나 더운 날씨 차량 등 고온의 장소에서 사용 방치하지 마십시오. 배터리의 누액, 발열 성능과 수명을 저하시키는 원인이됩니다.

◆ 프로젝터의 AC 어댑터의 취급에 대해

⚠ 경고



어댑터는 반드시 AC를 사용하십시오. 감전, 화재, 고장의 원인이됩니다.



충전단자 부분을 절대로 단락시키지 마십시오. 기기 고장이나 부상의 원인이됩니다.



AC 어댑터의 전원코드가 손상되면 사용하지 마십시오. 화재 나 감전의 원인이됩니다.



AC 전원 어댑터 부분에 붙은 먼지는 닦아주십시오. 화재의 원인이됩니다.

경고



분해, 개조하지 마십시오. 감전, 화재, 고장의 원인이됩니다.



AC 어댑터를 적시지 마십시오. 물이나 애완동물의 소변 등 액체가 들어가면 발열, 감전, 고장 등의 원인이됩니다. 사용 장소, 취급에주의 해주십시오.



AC 어댑터를 목욕탕 등 습기가 많은 장소에서는 절대로 사용하지 마십시오. 감전의 원인이됩니다.



만일 물이나 애완 동물의 소변 등의 액체가 들어간 경우에는 즉시 전원 코드를 뽑으십시오. 감전이나 발연, 화재의 원인이됩니다.



젖은 손으로 전원 코드, 콘센트를 만지지 마십시오. 감전의 원인이됩니다.

주의



AC 어댑터 위에 무거운 물체를 올려 놓지 케이블을 꼬거나 강하게 이끌거나 개조하지 마십시오. 화재 나 감전사고 또는 고장의 원인이됩니다.



다음 사항은 반드시 지켜주십시오. 지키지 않으면 화재 나 감전 사고 또는 고장의 원인이됩니다.

◆ AC 어댑터는 반드시 지정된 전원 전압으로 사용하십시오.



청소할 때에는 반드시 콘센트에서 플러그를 뽑으십시오. 감전의 원인이됩니다.



전원 코드는 반드시 플러그를 잡고 뽑으십시오. 코드를 당기면 코드에 상처가 나고 감전이나 화재의 원인이됩니다.

이 외에도 페이지 별 경고/주의 사항도 지켜주십시오.

취급시 주의사항

◆ 본 제품 공통사항

사용장소에 관하여

극단적인 고온, 저온은 환경은 피해주세요.
(온도는 0 ℃ ~ 50 ℃, 습도는 5 % ~ 95 % 결로 하지 않는 범위에서 사용해주세요)
일반 전화기 와 TV, 라디오 등을 사용 하시고 있는 근처에서 사용하면 영향을 줄 수 있으므로 가급적 떨어진 장소에서 사용해주십시오. 본 제품에 무리한 힘이 걸리는 장소에 두지 마십시오 . 무거운 물건을 올려 놓거나 하면 고장의 원인이 됩니다.
에어컨의 송풍구 근처에 두지 마십시오. 급격한 온도 변화로 인해 결로가 발생하여 내부가 부식되는 원인이됩니다 .
본 제품을 무선으로 이용할 경우 지하 및 건물 등 전파가 닿지 않는 곳에 야외에서도 전파가 약한 곳에서는 사용하실 수 없습니다. 또한, 고층 빌딩 · 아파트 등 고층 층에서 탁 트인 곳 이라도 사용하실 수 없는 경우가 있습니다.
본 제품은 판매되는 국가 이외에서는 사용할 수 없습니다.

보관에 대하여

습기나 먼지가 많은 곳, 또한 고온 및 저온인 곳에는 보관하지 마십시오. 본 제품의 성능 저하 및 고장의 원인이됩니다. 또한 본 제품을 결로되지 않도록 하십시오. 고장의 원인이됩니다.

사용시의 주의

배터리 소모를 방지하기 위해 사용하지 않을 때는 본체의 전원을 끄십시오.

◆ 통신 주의사항

사용시간에 대하여

장시간 연속하여 통신하면 본체가 뜨거워 질 수 있으므로 주의하시기 바랍니다.

◆ 배터리 주의사항

보관방법

장기간 사용하지 않을 때는 배터리를 본체에서 분리하여 직접 햇빛이 닿지 않는 통풍이 잘되는 서늘한 곳에 보관하십시오. 또한 1년에 한 번 충전하도록 해주세요. 충전하지 않은 채 장기간 보존하면 고장의 원인이됩니다.

수명에 대하여

배터리는 소모품입니다. 충전을 반복해도 기능이 회복하지 않는 경우는 지정된 새 배터리를 구입하십시오.

폐기

- 필요없는 배터리는 일반 쓰레기와 함께 버리지 마십시오.
- 필요없는 배터리 커넥터 부분에 테이프 등을 붙여 절연하고 가장 가까운 재활용 센터에 가져 가세요.
- 본 기기에서 사용하는 배터리 (리튬 이온 전지)는 귀중한 금속 물질을 포함하고 있기 때문에 이를 제거하고 재활용해야 합니다.

【사용 된 배터리의 취급주의 사항】

◇ 커넥터 부는 테이프로 절연하십시오.
◇ 피복은 벗기지 마십시오.
◇ 분해하지 마십시오.

◆ AC 어댑터 주의사항

사용장소에 관하여

다음과 같은 장소에서 충전하지 마십시오.

◇ 주위 온도가 5 ℃ 이하 또는 35 ℃ 이상이되는 곳.
◇ 습기, 먼지, 진동이 많은 곳 (오동작의 원인이됩니다.)
◇ 라디오 근처 (라디오에서 잡음이 들어갈 수 있습니다.)

사용시간에 대하여

장시간 연속적으로 사용하면 AC 어댑터가 뜨거워 질 수 있으므로 주의하시기 바랍니다.

1. 구성품 확인

사용설명서의 그림은 실물과 다를 수 있으며, 추가 또는 선택사양의 제품을 구입하실 경우 고객센터로 문의하여 주시기 바랍니다.

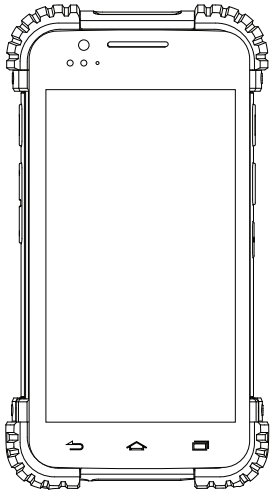

BP30 본체

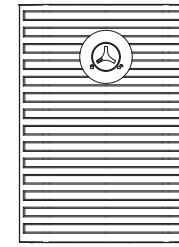

배터리 커버

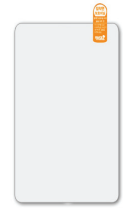

액정보호필름(선택사양)

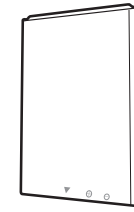

배터리

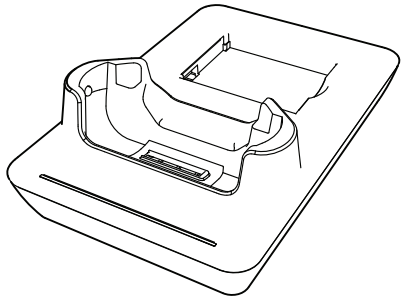

크래들(선택사양)

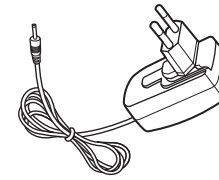

어댑터(선택사양)

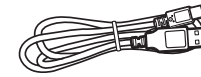

USB 케이블(선택사양)

2. 각 부 명칭 확인

〈 전 면 〉

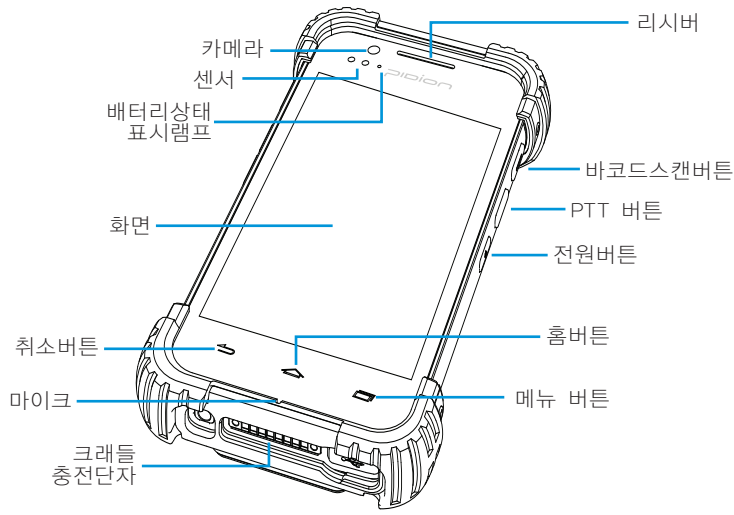

〈 후 면 〉

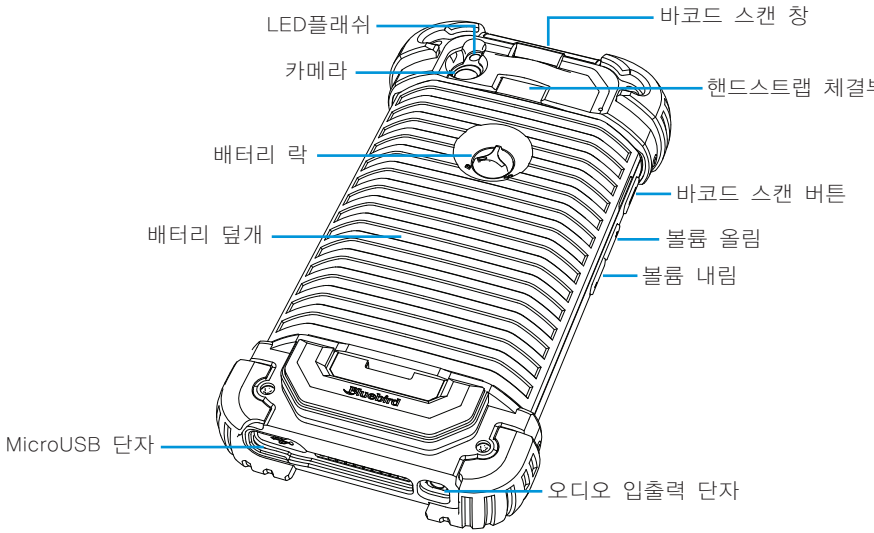

3. 버튼 표기 및 기능

버튼	기능
1. 전원 버튼	단말기의 전원을 켜거나 끕니다.
2. 메뉴 버튼	짧게 터치하면 메뉴를 볼 수 있습니다.
3. 홈 버튼	짧게 터치하면 홈 화면이 실행됩니다.
4. 취소 버튼	짧게 터치하면 이전 화면으로 전환됩니다.
5. 음량 버튼	소리 크기를 조절합니다.
6. PTT 버튼	PTT(Push-To-Talk) 기능을 수행합니다.

기본 익히기

1. 배터리

1-1 배터리 끼우기

A

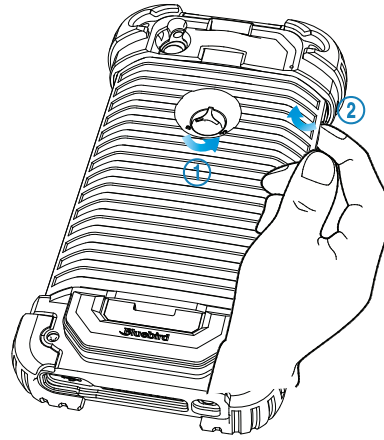

① 화살표 방향으로 배터리 락을 돌립니다.
② 배터리 커버의 홈을 손톱으로 살짝 들어 올린 후 벌어진 부분을 잡고 완전히 분리하세요.

B

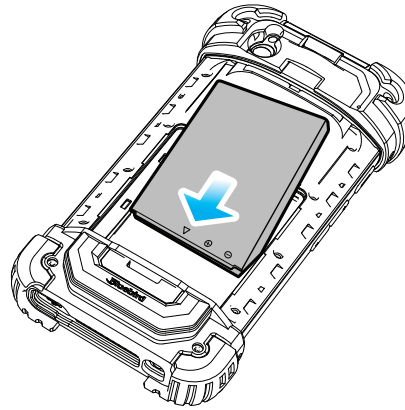

배터리의 금속단자가 아래로 향하도록 화살표 방향으로 밀어 넣습니다.
배터리의 역삽입을 방지하기 위해 배터리 단자위치를 반드시 확인하시기 바랍니다.

WARNING

- 배터리 덮개를 들어올릴 때 손톱이 끼이지 않도록 주의하세요.
  손톱이 손상될 수 있습니다.
- 무리한 힘을 주어 배터리 덮개를 휘거나 비틀 경우 파손될 수 있으니 주의하세요.

C

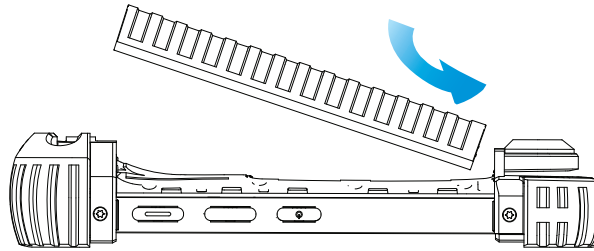

화살표 방향으로 배터리 커버를 닫으세요.

D

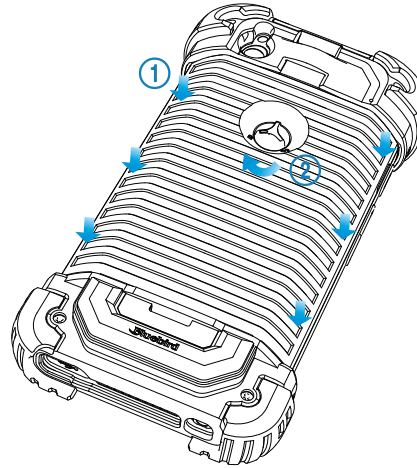

① 배터리 덮개를 제품 위에 포갠 후 배터리 덮개의 가장자리 전체를 손으로 눌러 덮개가 제품에 완전히 밀착되도록 하세요.

② 화살표 방향으로 배터리 락을 돌려 마무리 합니다.

WARNING

- **배터리의 역삽입 등 잘못된 사용은 폭발의 위험이 있습니다.**
- **반드시 함께 제공된 전용 어댑터를 사용하여 전용배터리를 충전하시기 바랍니다.**
- **자세한 사항은 매뉴얼 5페이지 배터리 주의사항을 확인하세요.**

1–2 배터리 빼내기

A

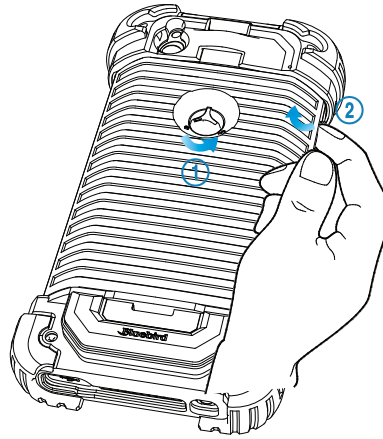

① 화살표 방향으로 배터리 락을 돌립니다.
② 배터리 커버의 홈을 손톱으로 살짝 들어 올린 후 벌어진 부분을 잡고 완전히 분리하세요.

B

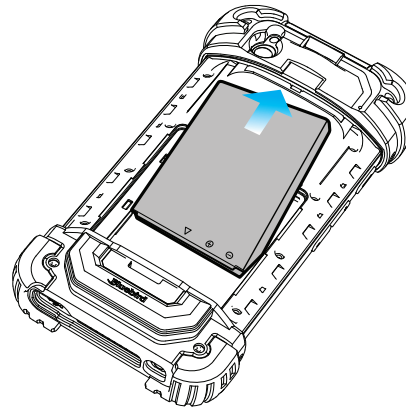

배터리를 빼세요.

WARNING

배터리를 빼기 전에 반드시 제품의 전원을 끄세요.
제품의 전원이 켜진 상태에서 배터리를 빼면 제품이 고장 날 수 있습니다.

2. Card 사용방법

2-1 SAM card 끼우기

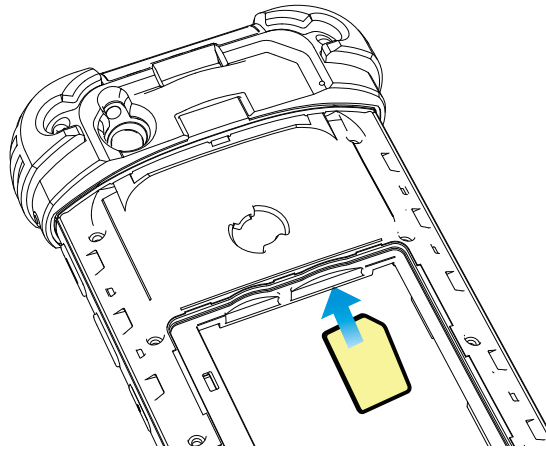

SAM 카드의 금속 단자 부분을 아래로 향하게 한 후 딸깍 소리가 날 때까지 밀어 넣으세요.

2-2 MicroSD card 끼우기

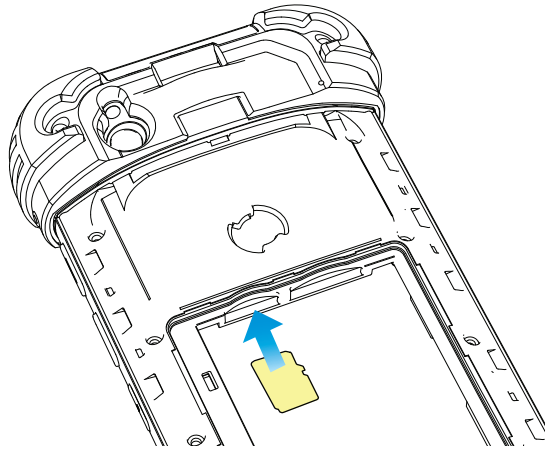

MicroSD카드의 금속 단자 부분을 아래로 향하게 한 후 딸깍 소리가 날 때까지 밀어 넣으세요.

2-3 Micro SIM card 끼우기 (선택사양)

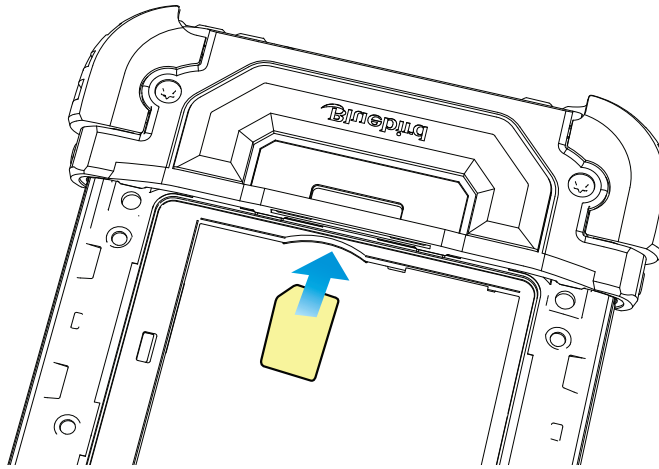

Micro SIM카드의 금속 단자 부분을 아래로 향하게 한 후 딸깍 소리가 날 때까지 밀어 넣으세요.

2-4 Card 분리하기

카드를 안쪽으로 한 번 살짝 민 후 딸깍 소리가 나면 빠져 나온 부분을 잡고 완전히 빼내세요.

WARNING

Micro SIM 카드 삽입구에 외장 메모리 카드를 넣지 않도록 주의하세요.

3. 배터리 충전하기

제품을 처음 사용하거나 배터리를 장시간 방치한 후 사용하는 경우에는 배터리를 충전해야 합니다.

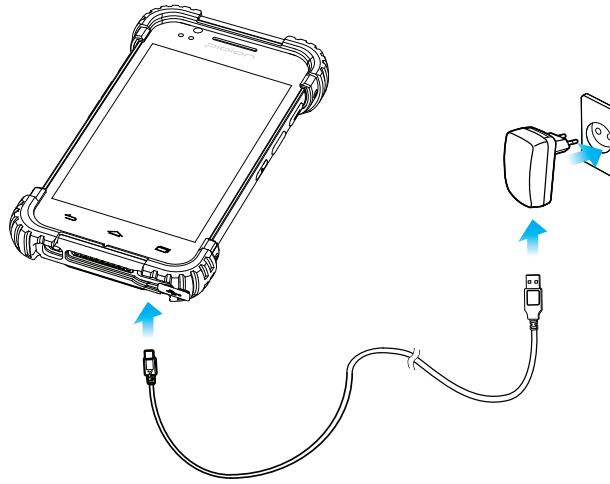

그림과 같이 제품의 외부 커넥터의 방향에 맞추어 USB 케이블과 USB 충전 어댑터를 연결한 후 USB 충전 어댑터의 플러그를 콘센트에 꽂으세요.

WARNING

- 제품의 충전상태가 부족할 경우 배터리 경고음과 함께 경고문이 나타날 수 있습니다.
- 충전 및 사용시간은 사용환경에 따라 사용설명서와 다를 수 있으며, 새 배터리는 부분 충전된 상태로 출고되므로 완충한 후 사용하시기 바랍니다.

3. 배터리 충전하기 (크래들)

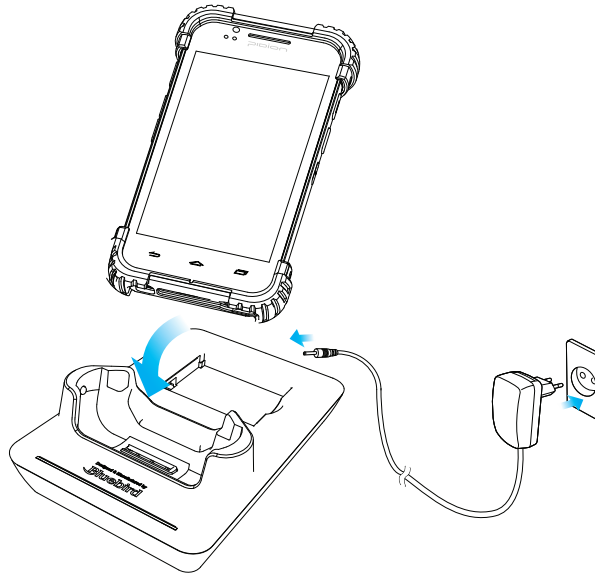

그림과 같이 크래들(거치대)를 이용하여 단말기를 충전할 수 있습니다.

전원충전 램프

충전 중	적색
충전 완료	녹색

WARNING

- 제품의 충전상태가 부족할 경우 배터리 경고음과 함께 경고문이 나타날 수 있습니다.
- 충전 및 사용시간은 사용환경에 따라 사용설명서와 다를 수 있으며,
  새 배터리는 부분 충전된 상태로 출고되므로 완충한 후 사용하시기 바랍니다.

4. 전원

4-1 켜기

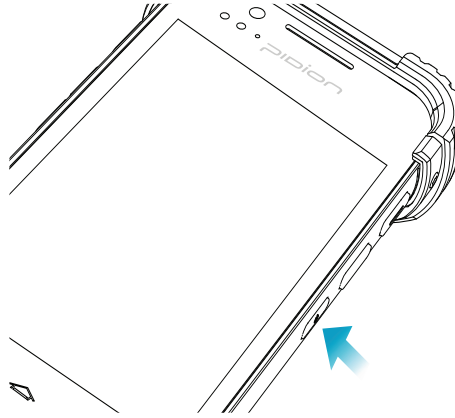

- [전원]버튼은 우측에 위치해 있습니다.
- 전원 켜기는 [전원] 버튼을 짧게 눌러야 합니다.

4-2 잠금해제

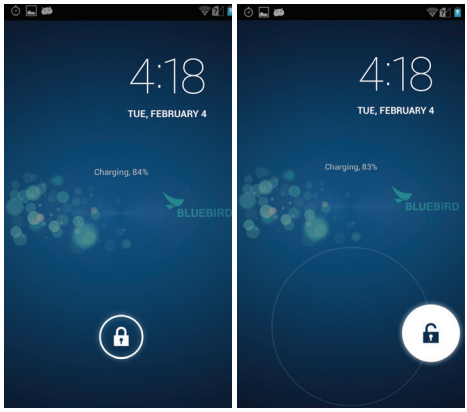

잠금 화면이 표시됩니다. 화면 잠금을 해제하는 방향으로 오른쪽으로 밀어 넣습니다.
만약 PIN이나 비밀번호 화면 잠금해제 기능을 사용하도록 설정하면, 화면 잠금을 해제 한 후 PIN 또는 암호를 입력합니다.

4-3 끄기

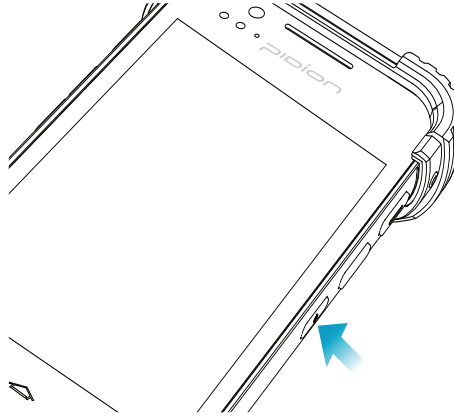

- [전원]버튼은 우측에 위치해 있습니다.
- 전원 끄기는 [전원] 버튼을 길게 눌러야 합니다.

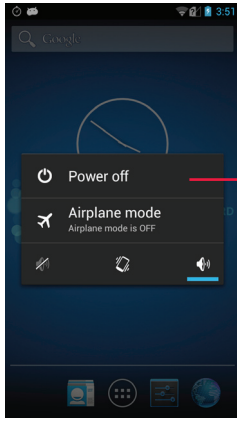

터치

- 메뉴가 표시됩니다. Power off를 눌러 전원을 끕니다.

5. 카메라

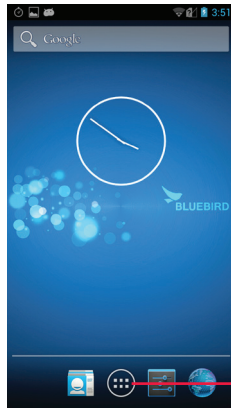

- 어플리케이션 아이콘을 터치합니다.

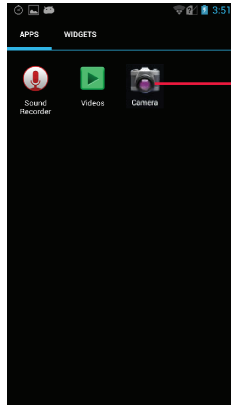

- 카메라 아이콘을 터치합니다.

6. 무선랜



• 셋팅 아이콘을 터치합니다.

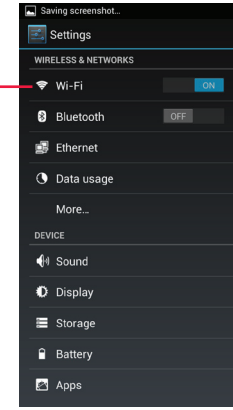

• Wi–Fi 아이콘을 터치합니다.

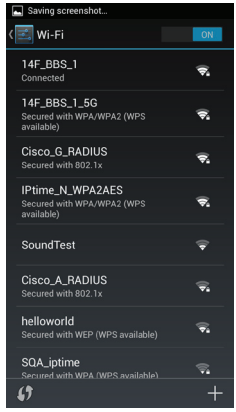

• 원하는 항목을 터치하여 연결합니다.

7. 블루투스

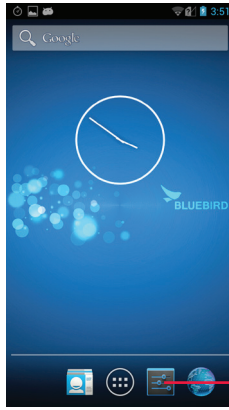

• 셋팅 아이콘을 터치합니다.

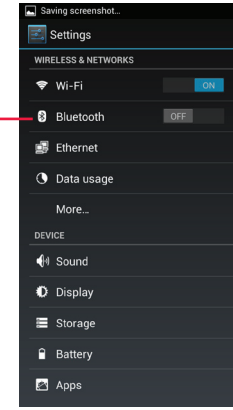

• 블루투스 아이콘을 터치합니다.

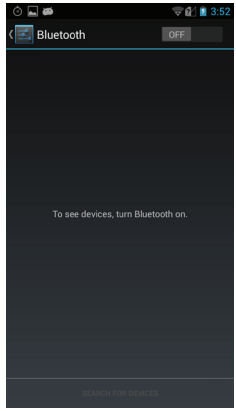

• 스위치를 ON위치로 하고 원하는 항목을 터치하여 연결합니다.

8. 음량조절

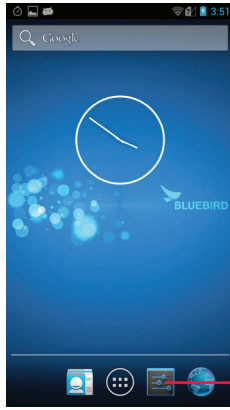

• 셋팅 아이콘을 터치합니다.

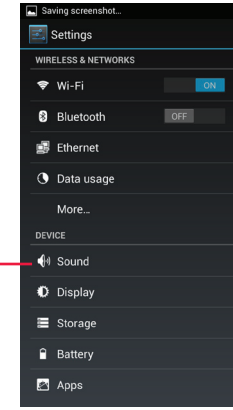

• 사운드 아이콘을 터치합니다.

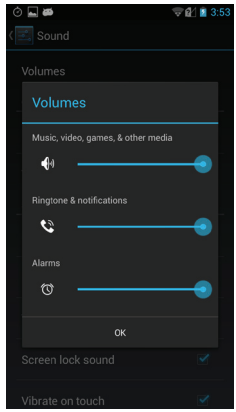

• 원하는 항목을 터치하여 조정합니다.

9. 연락처

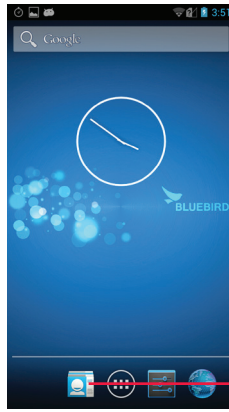

- 연락처 아이콘을 터치합니다.

- 원하는 항목을 터치하여 추가합니다.

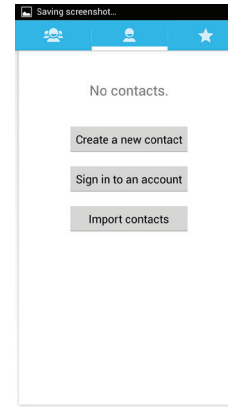

바코드 사용

1. 바코드 사용하기

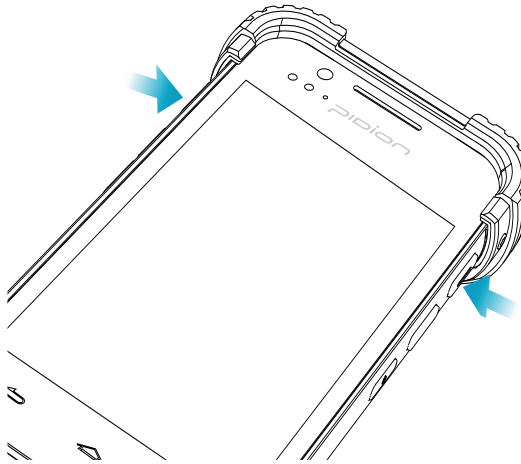

단말기 양측면의 [바코드스캔] 버튼을 누르면 바코드를 스캔 할 수 있습니다.

2. 바코드 스캔하기

바코드와 바코드스캐너창의 거리는 10cm정도 유지하고 올바른 각도로 스캔해야 바코드가 스캔됩니다.



WARNING

특정프로그램에서 바코드를 사용하는 경우 특정프로그램의 제작업체로 문의하시기 바랍니다.

카드인식

1. MSR카드 인식하기 (MSR 모델에 한함)

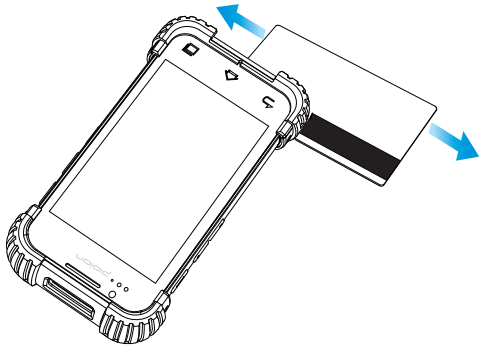

단말기 하단에 있는 MSR 슬롯에
카드를 화살표 방향으로 긁어 줍니다.

이때, MSR단자가 좌측으로 합니다.

MSR은 양방향으로 인식됩니다.

2. NFC카드 인식하기

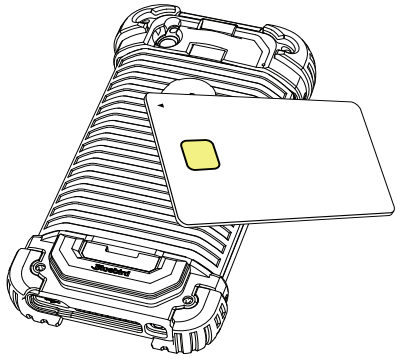

NFC로 결제 시 안테나에 카드를
대면 결제가 됩니다.

제품 사양

Physical Characteristics	
Dimensions (W x H x D)	77.95 x 152.1 x 16.7mm
Weight	261g
Display	5-inch HD Eyelluminate™ Display; 1280 x 720 pixel
STANDARD BATTERY	Rechargable, 3.7V, 3,000mAh, Li-ion
EXTENDED BATTERY	Optional, Rechargable, 3.7V, 4,500mAh, Li-ion
Expansion Slot	Customer-accessible MicroSD slot for removable memory cards up to 64G
SIM/SAM Slot	1 SIM (Optional)/ 1SAM (for NFC Applications)
Audio	VoWWAN; VoWLAN; PTT ready; Headset Jack; Dual microphone support with noise cancellation; support for wired / wireless headsets
Camera	Main(Rear): 8 Mega pixel Auto focus Camera with LED Flash; Sub(Front): VGA Front Camera for Video Conference
BARCODE SCANNER	2D Imager
GPS	Integrated GPS
Performance Characteristics	
Processor	Powerful Dual Core Cortex-A15 Processor
OS	Optional, Android 4.2; Windows Embedded 8 Handheld
Memory	Optional, 1GB or 2GB RAM; 8GB or 16GB storage
Interface	Docking connector; Micro USB
User Environment Characteristics	
DURABILITY	TankSmith™ Technology;
Operating Temp	-20℃ to 60℃ / -4°F to 140°F
Storage Temp	-25℃ to 70℃ / -13°F to 158°F
Humiditiy	95% non-condensing
COMMUNICATION OPTIONS	
WWAN Radio	Optional, HSPA+/HSPA/UMTS, EDGE/GSM
WLAN Radio	Optional, 802.11 a/b/g/n (802.11n 2.4GHz and 5GHz)
WPAN Radio	Optional, Bluetooth Classs II V4.0
PAYMENT OPTIONS	
MSR	Optional, Integrated Magnetic Stripe Reader (MSR)
NFC	Optional, Integrated contactless Card Reader

WARNING

- 위 사양은 사전 고지없이 바뀔 수 있습니다.
- 목록에 없는 사양은 영업담당자에게 문의하시기 바랍니다.

Q & A

Q 충전이 안됩니다.
A 단말기와 케이블이 정확하게 연결되었는지 확인하여 주시고, 램프의 작동상태를 확인하여 주십시오.
그래도 작동을 하지 않는 다면 배터리의 수명이 다 되었거나, 불량일 수 있습니다.
(배터리의 보증기간은 6개월입니다.)

Q A/S는 어떻게 신청을 하나요?
A 택배를 이용하여 본사 고객센터로 보내주시면 됩니다. 발송하실 때에는 선불로 보내주시고 A/S완료 후 본사에서 선불 결재 후 발송됩니다.

Q 배터리의 용량이 빨리 소모되면?
A 무선랜과 블루투스 등 주변장치를 사용할 경우 배터리의 소모량이 급격히 줄어들 수 있습니다. 계속적으로 사용시간이 줄어든다면 배터리 수명이 다된 경우이오니 새로 구입하여 주시기 바랍니다.

Q 침수되었을때 어떻게해야 하나요?
A 단말기의 전원 차단하시고 건조한 장소에서 상당시간 건조 후 전원을 켜보십시오.
여전히 전원이 들어오지 않는 경우 서비스 센터로 연락 주시기 바랍니다.

WARNING

- **위 사항대로 점검하였으나 제품이 올바르게 작동하지 않으면 고객센터로 문의하시기 바랍니다.**
- **보증기간(구입일로부터 1년)이 지난 제품은 유상수리 합니다.**

고객 지원 센터

제품 사용 중 이상이 생겼거나 불편한 점이 있으시면 1588-1380으로 연락주시기 바랍니다.

[A/S 신청하기 전 해야 할 일]
- A/S를 신청하기 전에는 반드시 사용자가 직접 기기내의 데이터를 백업하시기 바랍니다.
- 고객센터에 접수된 모든 A/S 제품에 대해서 별도의 백업을 하지 않습니다.
  따라서 데이터의 손실/삭제에 대해서 당사에서는 어떠한 책임도 지지 않습니다.

[블루버드 고객지원센터]
- 전화번호 : 1588-1380
- 팩스 : 031-731-4341
- E-Mail : mookseven@bluebird.co.kr
- 주소 : 경기도 성남시 중원구 둔촌대로 531 쌍용IT트윈타워 B동 703호 (주)블루버드

[근무시간]
- 평일 : 오전 9시 30분 ~ 오후 6시 30분
- 토요일, 일요일 및 공휴일은 휴무입니다.

[A/S 접수 방법]
- A/S 접수는 우편, 택배, 방문 접수를 원칙으로 합니다.
- 제조사 이외의 별도 업체를 통하여 제품을 구매하신 경우 A/S를 의뢰하시기 위해서 당사에 사용자등록을 먼저 하셔야 합니다.
- 사용자 등록을 위해서는 (주)블루버드 콜센터(1588-1380)로 문의하시기 바랍니다.
- A/S 접수 시 거래 명세표 또는 영수증을 동봉하여 보내 주셔야 합니다.
- 주문자 성함, 연락처, 주소, 증상을 첨부하여 주시면 보다 신속, 편리하게 처리 될 수 있습니다.
- A/S 의뢰는 구입업체에서 하시거나, 본사 고객지원센터로 직접 문의하실 수도 있습니다.
- 제품에 부착된 라벨을 고의적으로 훼손하지 마시기 바랍니다.
- 라벨의 훼손에 의해 소비자가 불이익을 받을 수 있습니다.
- 서비스를 위해 제품을 블루버드에 되돌려 보내야 할 경우에는 보호용 상자에 넣어야 합니다.
- 운송 중에 발생하는 손상은 보증 되지 않습니다. 출하될 때 사용된 상자와 보호커버를 사용하는 것이 좋습니다.
- 안전한 상태로 운송하십시오. 블루버드는 운송 중에 분실된 장비에 대해 책임을 지지 않습니다.

[유료서비스]

1. 고장이 아닌 경우 서비스 요청시 비용이 발생합니다.
   - 고객의 사용 미숙으로 인한 서비스 건
   - 비밀번호 분실
   - 시스템에 영향을 미칠 수 있는 프로그램 사용
     (오버 클럭, 시스템 설정 강제 변경, 개인 개발)

2. 소비자 과실로 고장 난 경우
   - 사용자의 잘못 또는 취급부주의로 인한 고장
     (낙하, 침수, 충격, 파손, 무리한 동작)
   - 정식 서비스 기사가 아닌 사람이 수리하여 고장이 발생한 경우
   - 소비자의 고의 또는 과실로 인한 고장인 경우
   - 정품 이외의 부품이나 부속물 사용에 의한 고장이 나는 경우

3. 그 밖의 경우
   - 천재지변(화재, 염해, 수해, 이상전원)에 의한 고장 발생 시
   - 소모성 부품의 수명이 다한 경우
     (배터리, 안테나, 각종 부착물)

4. 유료 서비스 후 처리 규정
   - 유상수리를 받은 부분에 대하여 2개월(60일) 이내에 정상적인
     사용 환경 하에서 수리한 부분이나 동일한 고장이 발생한 경우는 무상으로 수리합니다.

다음 사항에 대해서는 반품 및 환불이 불가능 합니다.



- 실링(봉인라벨) 포장으로 공급되는 제품의 경우, 해당 실링(봉인라벨)을 제거하였을 경우
- 사용자의 부주의 및 천재지변으로 인하여 제품이 손실 또는 파손 되었을 경우
- 제품의 기타 부속물(CD, 디스켓, 매뉴얼, 연결케이블 등)을 분실한 경우
- 제품 구입 후, 10일이 지난 제품의 하자 발생시 1:1 교환 또는 A/S입고 처리되며, 반품 및 환불이 불가능 합니다.

품질 보증서

저희 블루버드의 제품을 구입하여 주셔서 대단히 감사합니다.

- 영수증 및 보증서를 분실하여 구입일자를 확인할 수 없는 경우
  제조일(제조번호, 검사필증)로부터 3개월이 경과된 시점을 기준으로 보증기간을 계산합니다.
- 배터리와 같은 액세사리의 경우 A/S센터에서 관리하고 있는 판매 기록과 일치하는 제품만 A/S 처리를 받을 수 있습니다.
- 소비자의 과실과 타 판매기록과 일치하지 않는 제품의 수리나 교환은 유상처리 됩니다.

제품명	Handheld Mobile Computer
모델명	BP30
구입일	
제조번호	
구입처	
보증기간	1 년

[제품 보증]

1. 블루버드는 소비자 피해 보상규정에 의거 아래와 같이 제품에 대한 보증을 실시합니다.
2. 제품의 보증기간중 보증범위에 속하는 제품 결함을 통고 받은 경우 블루버드는 제품 보증정책에 의거하여 수리하거나 교환합니다
3. 블루버드의 보증 범위에 속하는 결함 있는 제품을 수리하거나 교환해 줄 수 없는 경우 블루버드는 결함을 통고 받은 후 일정기간 내의 제품의 구입 금액을 환불해야 합니다.
4. 블루버드는 고객이 결함 있는 제품을 반납할 때까지 수리, 교환, 또는 환불할 의무가 없습니다. 교환품은 성능면에서 신제품에 준하는 제품으로 제공됩니다.
5. 블루버드 제품의 보증은 블루버드에 의해 배포되는 국가에서 유효합니다.
   (현장 서비스와 같은 추가 보증 서비스에 대한 계약)
6. 블루버드 제품에는 성능면에서 신제품과 동등한 기능의 재생 부품, 구성요소, 또는 재료가 포함될 수 있습니다.
7. 소프트웨어 제품일 경우 프로그래밍 명령이 실행되지 않을 경우에만 적용됩니다.
   블루버드는 제품의 작동 중에 중단되지 않는다거나 오류가 발생하지 않는다는 보증은 하지 않습니다.

BLUEBIRD

고객 지원 센터

운영시간
평 일 (AM 9:30 ~ PM 6:30)
토요일/일요일/공휴일 휴무

연락처 : 1588-1380
주 소 : 경기도 성남시 중원구 둔촌대로 531
쌍용IT트윈타워 B동 703호

고객지원센터 대표전화 1588-1380
고객을 위해 한발 앞선 서비스로 최선을 다하겠습니다.