烤麵包機
HEBT-3V
製造編號9210857, 866

將本手冊放置在您設備手冊的烤麵包機章節中。
由 ANTUNES專為
McDONALD'S®
打造
180 KEHOE BLVD.
CAROL STREAM, ILLINOIS 60188, U.S.A.
電話：1-630-784-1000
免費電話：1-877-392-7854
傳真：1-630-784-1650
www.ajantunes.com

HEBT-3V

Scan with mobile device or enter URL for product and service information.

http://tiny.cc/ajaHEBT3V

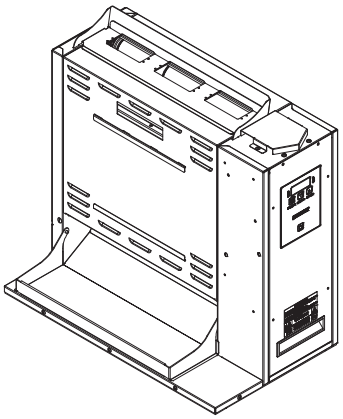

目錄

使用者資訊.....2
概要.....2
服務/技術支援.....2
保固資訊.....2
規格.....3
電氣規格和插頭設定.....3
尺寸.....3
重要安全資訊.....4
安裝.....5
拆箱.....5
位置.....5
操作.....6
操作說明.....6
使用者模式.....6
管理模式.....6
安全功能.....7
操作.....7
維護.....8
日常清潔.....8
更換傳輸帶（每個季度一次）.....10
清潔頂部冷卻風扇和電氣殼（每年一次）.....12
清潔後冷卻風扇和電氣殼（每年一次）.....12
故障排除.....13
取代零件.....16
註釋.....23

有限保固

Antunes食品服務部設備分部向所有McDonald's設備的原始購買商提供以下有限保固服務。
自初次安裝之日起，所有部件均享受材料缺陷和製程方面長達兩(2)年的質保服務。

如果任何零件在該保固期內出現故障，Antunes食品服務部將向授權服務機構支付更換零件的人工費和差旅費。

保固例外
- 安裝成本。
- 設備已在運輸途中損壞。採購方應直接向運輸商提出損壞索賠。
- 改造、誤用、濫用。
- 儲藏或搬運方法不當。
- 維護不當。
- 未能遵守正確的安裝說明，包括電氣連接說明。
- 執行了不當或未授權的維修。
- 執行您的MRC卡上列出的計劃維護程序。
- 本保固服務不包含耗材。
- 水壓問題或污染問題，例如因進水水源造成水管或內部電磁閥中存在異物。
- 運輸、國外銷售、特許權銷售、市政銷售或使用稅。
- 間接損害，例如損失利潤、損失時間、產生維修或更換其他受損資產的費用，或者其他任何類型的任何附帶損失。

Antunes食品服務部有權對任何產品的設計進行變更，或增加新增新功能。由於存在各種超出我們的控制或政府監管的因素，因此我們始終保留對設備的修改權利。對設備的改造不構成保固費用。
本保固服務為獨有服務，且替代了其他任何保固服務（明示或暗示），包括對適銷性或特殊合理用途的任何暗示保固服務，所有這些保固服務均被明確排除在外。 上述補救措施具有排他性，Antunes或其任何部門不對因違反本保固規定或延遲履行本保固規定而造成的特殊間接或附帶損害負責。

本手冊僅提供給**McDonald's Systems, Inc.**的授權商和員工使用。© **McDonald'**公司保留所有權利

使用者資訊

概要

本手冊提供有關本設備的安全、安裝和操作程序資訊。請在安裝和操作設備之前閱讀本手冊。

本設備採用可用最優材料製造，並根據Antunes的嚴苛品質標準進行組裝。本設備在出廠時已完成測試，提供了可靠無憂的操作保障。

服務/技術支援

如果您在安裝或操作設備的過程中遇到任何問題，請連絡您的授權服務機構。

保固資訊

請完整閱讀本手冊中有限保固的文字內容。

如果設備在運抵時即發現損壞，請立即連絡運輸商，並向他們提出運輸受損索賠。在申請索賠時，保留所有包裝材料。購買者有責任提出運輸損壞索賠，該項目不在保固範圍內。

保固範圍不會延伸至：

- 因運輸造成的損壞或因不當使用造成的損壞。
- 安裝電氣服務。
- 根據本手冊列出的說明執行正常維護。
- 因不當維護造成的故障。
- 由濫用或不小心操作造成的損壞。
- 由水分進入電氣部件造成的損壞。
- 由損毀、拆除或變更任何預設控制或安全設備造成的損壞。

填入以下資訊，在您致電授權服務機構時需將此資訊放在手邊備用。序號位於設備後部的規格牌上。

購自：_____

購買日期：_____

型號：_____

序號：_____

製造編號：_____

網路ID號：_____

請參考您手冊隨附的服務機構目錄，並填寫以下資訊：

授權服務機構

名稱：_____

電話號碼：_____

地址：_____

在該設備中，僅可使用原裝Antunes取代零件。使用了非製造商提供的取代零件將導致保固服務失效。您的授權服務機構已接受工廠訓練，並擁有本烤麵包機的完整零件庫存。

如果您無法連絡到當地的授權服務機構，也可致電1-877-392-7854（僅限北美地區）或630-784-1000連絡工廠。

重要資訊！保留這些說明，以便未來參考。如果設備的所有權發生改變，請一定將本手冊與設備一同交付。

規格

電氣規格和插頭設定

型號和 製造編號	伏特	瓦特	Hz.	插頭描述	插頭設定
HEBT-3V 9210857	230	4600	50/60	IEC-309引腳和套筒， 16安培，230伏特	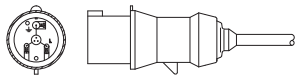
HEBT-3V 9210866	220-240	3300	50/60	L6-30P 扭鎖式電源線元线 源台	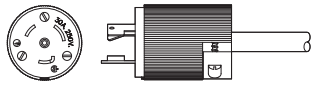

尺寸

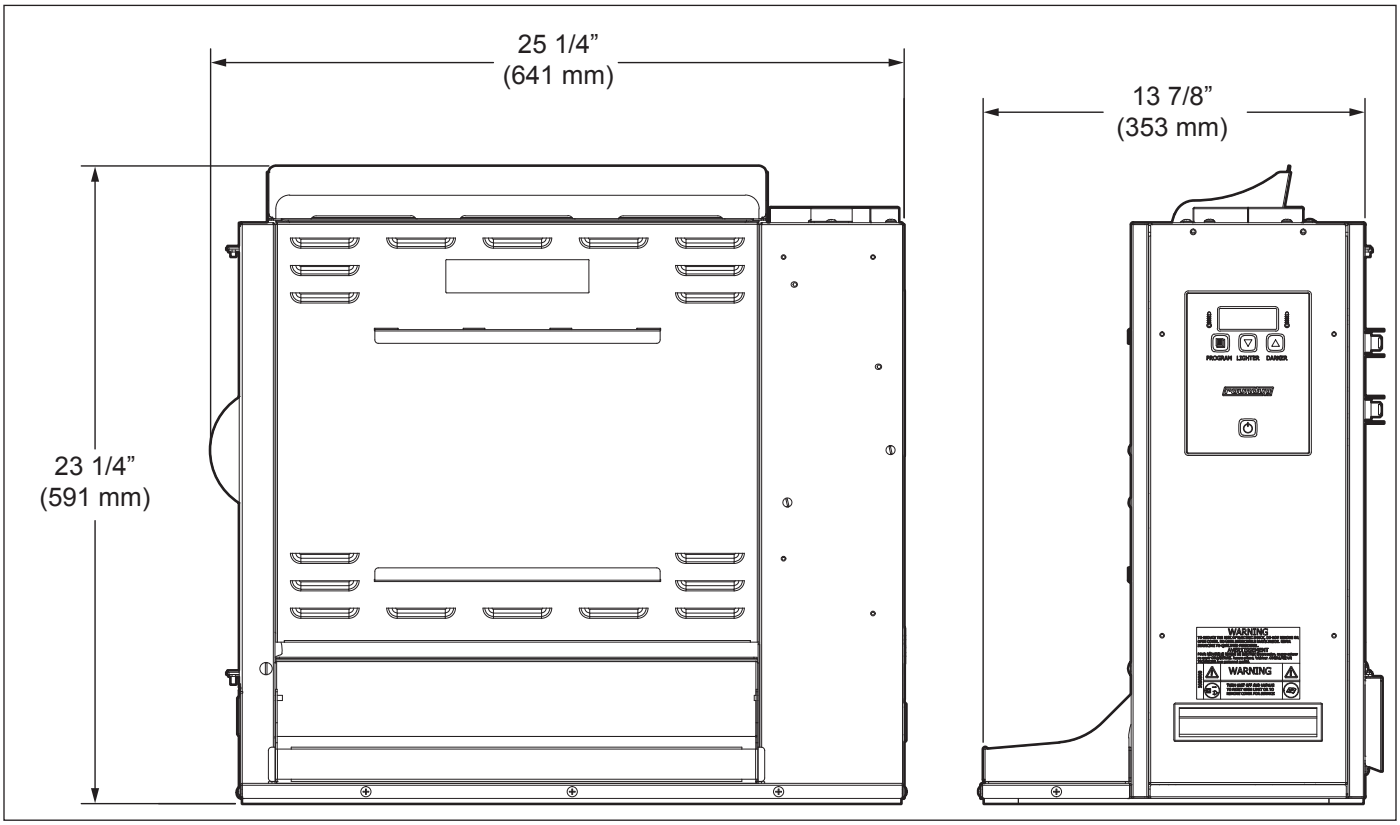

⚠ 小心 ⚠

所有電氣連接必須根據當地的電氣規範和其他任何適用規範進行。

重要安全資訊

除本手冊中提供的警告和小心之外，使用以下指南安全操作設備。

- 在使用裝置之前，閱讀所有說明。
- 為了您的安全，設備配備有正確接地的接線閘。請勿嘗試損毀已接地的連接器。
- 僅按照本手冊中規定的計劃用途安裝或安置設備。請勿在該設備內部和/或表面上使用腐蝕性的化學物質。
- 如果設備有受損的
  電線或插頭、或者如果設備已損壞或跌落，或者如何設備已損壞或跌落，請勿操作該設備。
- 本設備僅可由合格人員維修。請連絡最近的授權服務機構進行調整或維修。
- 請勿堵住或蓋住設備上的任何開口。
- 請勿將電線或插頭浸入水中。
- 讓電線遠離加熱的表面。
- 請勿讓電線懸掛在桌面或機櫃的邊緣。
- 請勿用噴水器清潔該設備。

以下警告和小心的內容將在整本手冊中出現，應仔細閱讀。

- 關閉設備，等待冷卻程序的週期完成，斷開電源線，然後再對設備執行任何維修或維護服務。

注意：關閉電源開關不會切斷設備的所有電源。設備通電和關閉時，**LED**燈閃爍，指示電源線已連接。

- 本章所述程序包含化學品的使用。這些化學品將用粗體高亮，後跟縮寫**HCS**（危害通識標準）。請參閱危害通識標準手冊，瞭解適用的材料安全資料單(MSDS)。
- 設備應根據當地電氣規範進行接地，以避免觸電的可能性。 要求配備帶獨立電路的接地插座，且電路受到具有恰當額定功率的保險絲或斷路器的保護。
- 麵包可能被烤焦。因此，烤麵包機不得在窗簾或其他任何可燃牆壁和材料附近或下方使用。未能保持安全操作距離可導致變色或起火。

⚠ 警告 ⚠

要避免出現可能的人員受傷和/或設備損壞，電氣設備的所有檢查、測試和維修應由合格維修人員執行。在進行任何內部維修之前，設備必須完全關機和斷電，需要進行電氣設定的情況除外。在進行電路測試時要特別小心。帶電電路將暴露。

⚠ 小心 ⚠

所有電氣連接必須根據當地的電氣規範和其他任何適用規範進行。

⚠ 小心 ⚠

麵包可能被烤焦。因此，烤麵包機不得在窗簾或其他任何可燃牆壁和材料附近或下方使用。未能保持安全操作距離可導致變色或起火。

⚠ 小心 ⚠

絕不要在設備執行過程中拔掉電源線！在斷開電源線之前，使用恰當的關機程序。

⚠ 警告 ⚠

觸電危險。未能遵守本手冊中的說明可導致嚴重的傷害甚至死亡。

- 該設備需要電氣接地。
- 請勿修改電源線插頭。如果未安裝電源插座，請具有資質的電工安裝合適的插座。
- 請勿使用延長線連接該設備。
- 烤麵包機應根據當地電氣規範進行接地，以避免觸電的可能性。要求配備帶獨立電路的接地插座，且電路受到具有恰當額定功率的保險絲或斷路器的保護。
- 如果您不確定設備是否已正確接地，請有資質的電工進行檢查。

安裝

拆箱

1. 開啟大箱。 其中包含：
   - HEBT-3V烤麵包機
   - 配件箱
2. 從大箱中取出配件箱。
3. 在其他人的協助下，小心地將HEBT-3V從大箱子中取出。
4. 拆掉設備的所有保護蓋。
5. 開啟配件箱。其中包含：
   - 使用者手冊
   - 麵包緩衝架
6. 用噴有McDonald認可的消毒劑的乾淨毛巾擦拭上述整個烤麵包機外部和配件。風乾。

注意：小心處理配件。如果配件變彎折或受損，可能無法正確連接至設備，進而對正常操作造成影響。

注意：如果任何零件缺失或受損，請連絡 即刻致電 **Antunes**技術服務部電話：**1-877-392-7854**（僅限北美地區），或 **630-784-1000**。

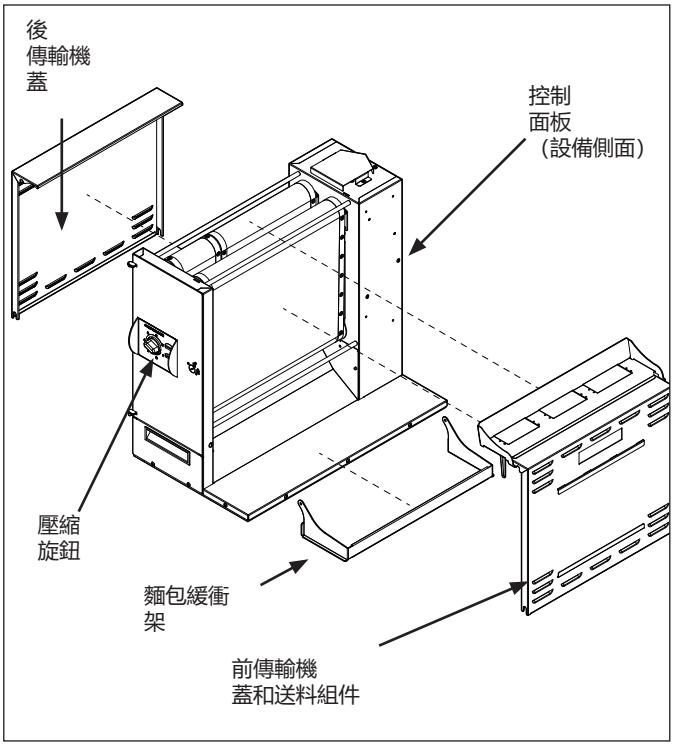

圖**1**. **HEBT-3V**部件

位置

當烤麵包機進入工作模式後，請注意遵循以下指南：

- 確保電源已切斷，烤麵包機與室溫持平。
- 請勿堵住或蓋住設備上的任何開口。
- 請勿將電線或插頭浸入水中。
- 讓電線遠離加熱的表面。
- 請勿讓電線懸掛在桌面或機櫃的邊緣。

1. 將烤麵包機置於McDonald's指定的位置。
2. 裝接配件：麵包送料器、麵包緩衝架，以及皇冠式麵包\馬蹄型麵包隔離器（圖1）。
3. 將電源線插入到恰當的電源插座中。請參考規格牌，瞭解恰當的電壓。

操作

操作說明

HEBT-3V烘烤皇冠式麵包、馬蹄式麵包、棍棒式麵包和其他烘烤產品。遵循以下步驟啟動HEBT-3V：

1. 啟動烤麵包機，等待加熱程序完成。
2. 將壓縮旋鈕設定到4（建議）。如果還需要進行進一步的調整，請參閱調整烤麵包機品質下的第8頁。請參考第7頁上的圖。
3. 當設備達到工作溫度後，控制台顯示「Ready」（就緒）。
4. 將產品插入麵包送料機元件的指定區域，麵包的切口端面對前部。已烘烤好的產品掉落到麵包緩衝區。

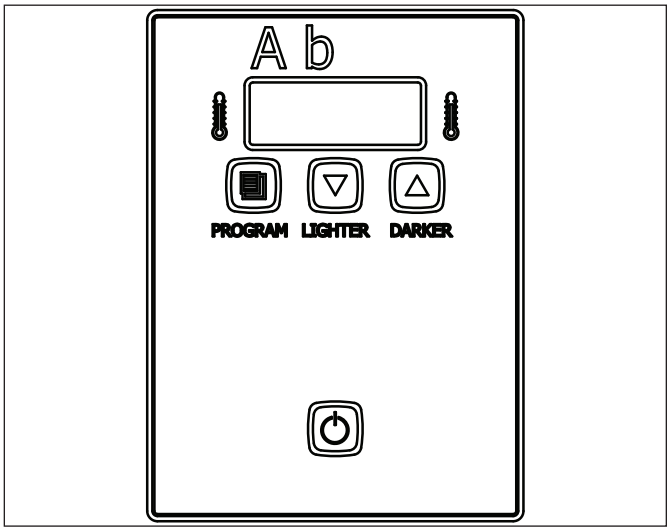

圖**2**. **HEBT-3V**控制台和顯示幕

使用者模式

在使用者模式下，操作人員可以檢視烤麵包機設定，但不可進行任何調整。

1. 按下**PROGRAM**（程式）按鈕並保持5秒。5秒後，顯示幕將顯示後滾筒的實際溫度。
2. 按下**LIGHTER**（變淺）按鈕，在後滾筒加熱器的設定點和實際溫度之間進行切換。
3. 按下**PROGRAM**（程式）按鈕，繼續設定前滾筒加熱器功能表。顯示幕顯示前滾筒的實際溫度。
4. 按下**LIGHTER**（變淺）按鈕，在前滾筒的設定點和實際溫度之間進行切換。
5. 按下**PROGRAM**（程式）按鈕，繼續設定電機功能表。顯示幕顯示電機的實際轉速。
6. 按下**LIGHTER**（變淺）按鈕，在電機的設定點和實際轉速之間進行切換。

注意：設備將在鍵盤保持不啟動狀態**5**秒後結束使用者模式。

管理模式

在管理模式下，操作人員可檢視和調整以下設定：

- A滾筒溫度
- B滾筒溫度
- 電機轉速
- 溫度單位（攝氏度或華氏度）
- 目前選擇：208或240伏特

管理模式也讓操作人員檢視（但不可調整）控制室的環境溫度以及操作的天數。

1. 關閉設備。
2. 在按下**PROGRAM**（程式）按鈕時，接通電源。按住按鈕5秒，直至顯示幕顯示「EnA」。釋放按鈕。
3. 要調整滾筒設定點溫度，按下**LIGHTER**（變淺）或**DARKER**（加深）按鈕來達到預期的溫度。

注意：後滾筒的建議溫度設定為**257° C**（**495° F**）。

操作

4. 按下**PROGRAM**（程式）按鈕，設定前加熱器設定點溫度。
5. 要調整前加熱器設定點溫度，按下**LIGHTER**（變淺）或**DARKER**（加深）按鈕來達到預期的溫度。

注意：前滾筒的建議溫度設定為**271° C**（**520° F**）。

6. 按下**PROGRAM**（程式）按鈕，設定電機轉速設定點。
7. 透過按下**LIGHTER**（變淺）或**DARKER**（加深）按鈕來達到預期的速度，調整電機速度設定點。

注意：電機轉速的調整範圍為**1-100**。建議設定為**75**。

8. 按下**PROGRAM**（程式）按鈕，繼續設定溫度單位。
9. 要變更溫度單位（從華氏度或攝氏度開始變更），按下**LIGHTER**（變淺）或**DARKER**（加深）按鈕。
10. 按下**PROGRAM**（程式）按鈕，繼續設定控制室的環境溫度。

注意：不可對控制室的環境溫度進行變更。 **150° F (66° C)**以下的溫度為可接受溫度範圍。

11. 按下**PROGRAM**（程式）按鈕並保持不放，以儲存任何變更。

注意：設備在鍵盤保持不啟動狀態**30**秒後結束管理模式。

安全功能

高溫限制控制器

如果設備過熱，高溫限制控制器將切斷對加熱器和控制回路的電源。要重置控制：

1. 等待10-15分鐘，使設備冷卻。
2. 在設備後部找到兩個高溫限制控制器。拆下兩個黑色的保護罩。
3. 同時按下並釋放兩個按鈕。重新安裝保護罩。

注意：如果高溫限制控制器要求不斷重新設定，請連絡您的授權服務機構。

從烤麵包機上剝離麵包

如果麵包卡在了烤麵包機上，同時按下**UP**（向上）和**DOWN**（向下）箭頭按鈕並保持不放，增加傳輸帶速度，直至麵包從烤麵包機上脫離。

在A.J Antunes HEBT烤麵包機上使用了全球的多種麵包產品變化因素，例如水分含量、麵包配方、成熟度、公差等。HEBT的設計旨在透過讓使用者調整壓縮、淺/深（速度）和溫度設定，補償麵包差異，達到黃金標準的烘烤產品。

1. 深淺調整：使用▲或▼按鈕調整深淺設定。HEBT的預設淺/深出廠設定為0，但可從「淺1-10」調整到「深0-10」；「Light 10」（淺10）是最淺的設定值，而「Dark 10」（深10）為最深的設定值。 每次增加「lighter」（變淺）值將增加通過時間，每次增加「darker」（加深）值將減少通過時間。

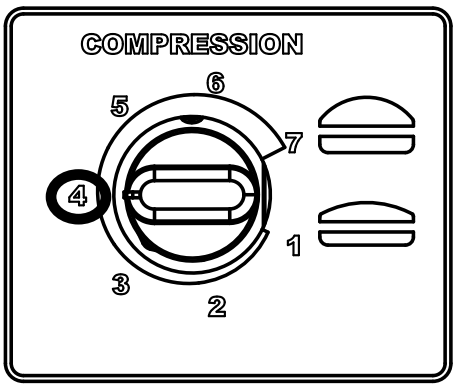

2. 溫度調整：在程式程序功能表中調整滾筒設定點溫度。HEBT上的預設溫度設定為：A滾筒：271°C (520°F)以及B滾筒：257°C (495° F)。如需要，溫度可增加至+/-50°F (10°C)，以達到可接受的烘烤品質。

3. 壓縮調整：調整設備左側的壓縮旋鈕。HEBT的預設壓縮設定值為4，但可在1-7的範圍內調整。可以根據需要從1-7調整壓縮，以達到預期的烘烤品質和麵包壓縮度。

維護

日常清潔

1. 關閉烤麵包機。烤麵包機進入冷卻模式，將在完成後自動關機。

注意：您不必等待降溫過程的完成。

2. 戴上氯丁橡膠手套。拆卸前後運輸機蓋和麵包送料機。（圖5）。
3. 使用蘸有KAY QSR玻璃和多表面清潔劑的紙巾清潔烤麵包機的外表面。一定要將烤麵包機水平面上的所有碎屑都清除。使空氣乾燥。
4. 使用蘸有KAY QSR玻璃和多表面清潔劑的紙巾清潔前後傳輸機蓋和麵包緩衝架。用浸泡過消毒液的乾淨毛巾擦拭，然後風乾。
5. 檢查傳輸帶是否出現裂口、變色或損壞，或者捲繞傳輸帶搭扣是否損壞。 根據需要更換任何破損的捲繞傳輸帶。我們建議每個季度更換一次全部傳輸帶搭扣。但是，在得到恰當維護的情況下，捲繞傳輸帶可維持六個月或更長的時間。
6. 如果傳輸帶狀態良好，噴上KAY SolidSense多用途超級濃縮液(APSC)，用浸泡過消毒液的乾淨毛巾進行擦拭。將傳輸帶擦拭乾淨。接下來，用浸泡過消毒液的乾淨毛巾擦拭前傳輸帶。使空氣乾燥。

注意：傳輸帶在處於冷卻模式時將繼續保持轉動。您可能需要不止一次地重複步驟**6**，才能完全清潔傳輸帶搭扣。

7. 重新組裝設備，返回至操作狀態。

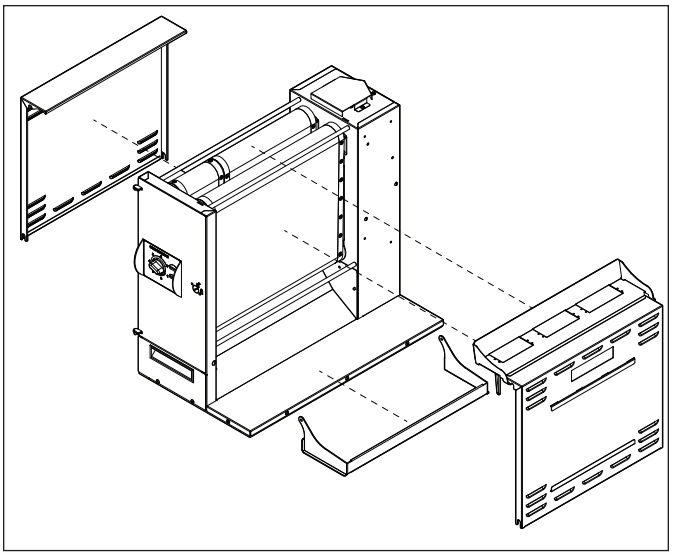

圖**3**.

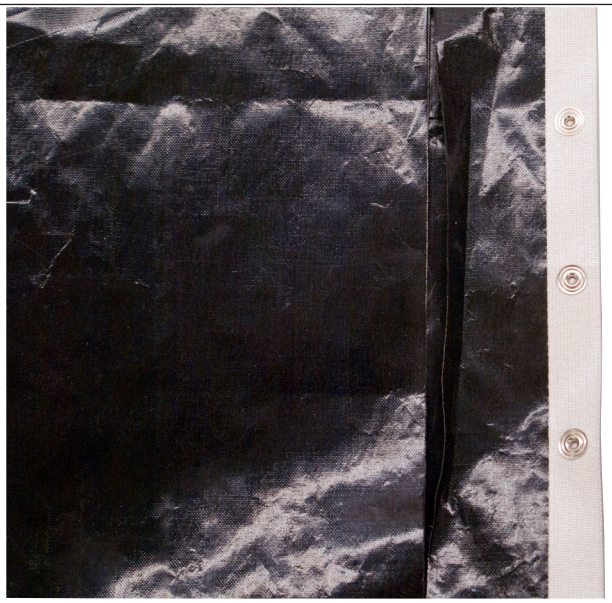

傳輸帶已撕裂和折疊。
更換傳輸帶。

圖**4**. 受損傳輸帶範例

維護 (續)



傳輸帶缺失搭扣，
且已受損。更換傳輸帶。

圖**5**. 受損傳輸帶範例

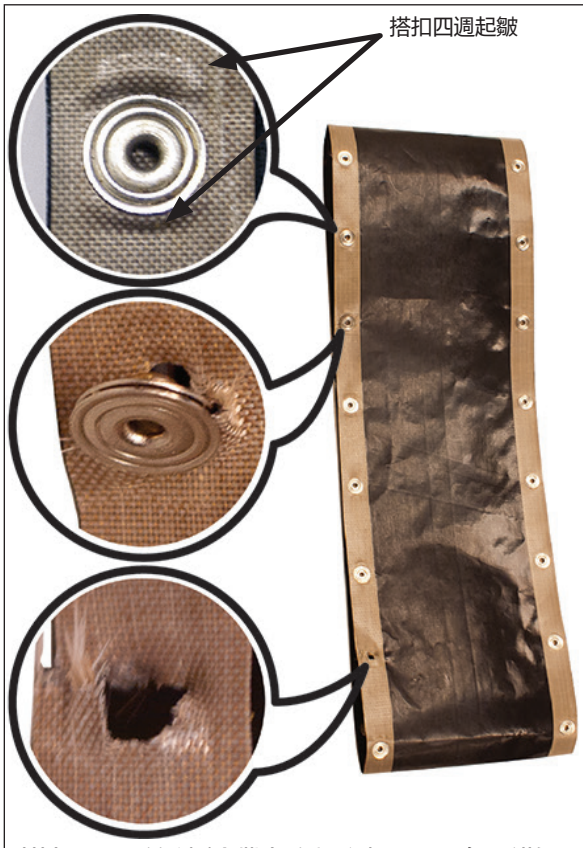

搭扣四周的傳輸帶起皺/磨損，具有鬆散/受損的搭扣，
以及缺失搭扣。
更換存在缺陷的傳輸帶。

圖**6**. 受損傳輸帶範例

維護 (續)

更換傳輸帶（每個季度一次）

在一段時間後，傳輸帶將開始出現磨損跡象。該磨損以傳輸帶撕裂或變色的形式出現，達到這個點時應更換傳輸帶。

注意：僅可在更換傳輸帶時或要求處於工作狀態時，將傳輸帶拆下。為恰當執行操作，每季度更換一次所有傳輸帶，我們建議每季度更換一次傳輸帶。

拆卸傳輸帶

1. 將烤麵包機的電源開關轉至關閉位置。烤麵包機進入冷卻模式，將在完成後自動關機。
2. 冷卻週期完成後，立即斷開電源線。
3. 戴上氯丁橡膠手套。拆卸麵包送料機。
4. 透過提離烤麵包機，拆下前後運輸機蓋。
5. 將壓縮旋鈕設定到7。
6. 鬆開門鎖，開啟左側面板。
7. 要鎖定前傳輸機滾輪，面對烤麵包機後部。使用雙手，往下推動前運輸機滾輪，並將滾輪朝您的位置拉動。這消除了張力，讓滾輪鎖定到位（圖7）。
8. 要鎖定後滾輪，面對烤麵包機後部。使用雙手，往下推動後運輸機滾輪，並將滾輪朝您的位置拉動。這消除了張力，讓滾輪鎖定到位（圖7）。
9. 提起上部傳輸帶軸架鎖。然後向下轉動，使其置於後傳輸機滾輪的凸輪軸上。 (圖8)。
10. 拉下下部傳輸帶軸架鎖（圖8）。
11. 拆卸並棄置前傳輸帶（建議將傳輸帶切割成兩半，以免重複使用）。請參閱圖9。
12. 拆卸並棄置後傳輸帶（建議將傳輸帶切割成兩半，以免重複使用）。請參閱圖9。
13. 使用噴過消毒液的乾淨毛巾擦拭全部四個滾輪。 確保清理掉滾輪上的所有碎屑，讓它們盡可能保持清潔。

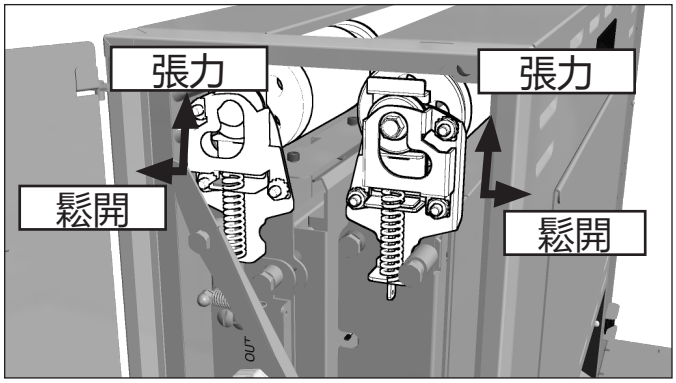

圖**7**. 傳輸機滾輪

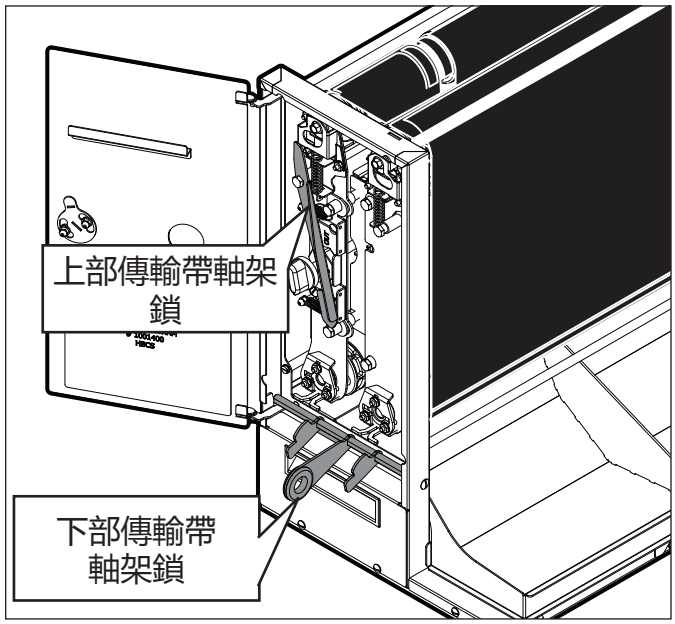

圖**8**. 傳輸機鎖

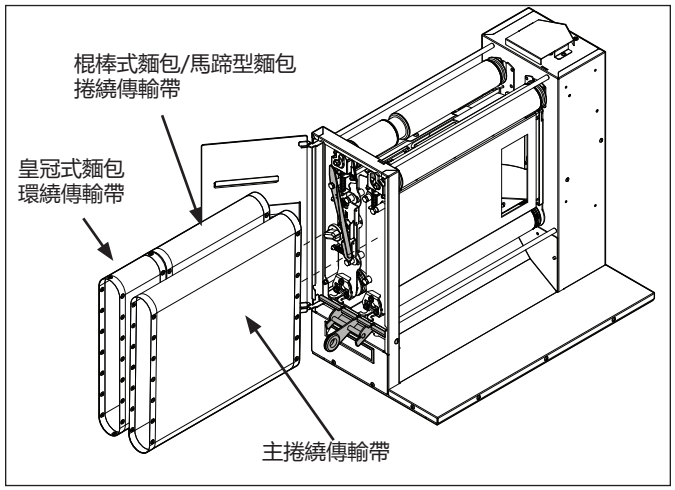

圖**9**. 拆卸並棄置傳輸帶
請勿重複使用傳輸帶!

維護 （續）

安裝傳輸帶

1. 遵循拆卸傳輸帶的步驟。
2. 使用噴過認可的消毒液的乾淨且已消毒毛巾擦拭新傳輸帶的兩側，然後讓傳輸帶風乾。
3. 使用噴過消毒液的乾淨毛巾擦拭全部四個滾輪和背板。確保清理掉滾輪和背板上的所有碎屑，讓它們盡可能保持清潔。
4. 將新前段傳輸帶在前頂滾輪和前底滾輪之上輕輕滑動。

注意：確保傳輸帶正確裝配到滾輪上。傳輸帶上的搭扣應面對前上滾輪內側。

5. 將首個皇冠式麵包傳輸帶在後頂滾輪和後底滾輪之上滑動。對棍棒式麵包/馬蹄型麵包傳輸帶和第二個皇冠式麵包傳輸帶重複該步驟。

注意：確保傳輸帶正確裝配到滾輪上。傳輸帶上的搭扣應面對後上滾輪內側。

6. 將前後傳輸帶滾輪提升，使其恢復到完全拉伸的狀態，讓每根滾輪都鎖定到位（圖10）。
7. 緩慢提升下部傳輸帶軸架鎖，讓前後傳輸帶滾輪鎖定到位（圖11）。必要時，抬起後傳輸帶滾輪的凸輪軸，同時將下部傳輸帶軸架鎖提升鎖緊到位。
8. 透過抬升上部傳輸帶軸架鎖並將其鎖定到前傳輸機組件（圖11），重新啟動上部傳輸帶軸架鎖。
9. 關閉和鎖上側面板。

注意：在完成傳輸帶更換後通知庫存經理，以便訂購新傳輸帶。要獲取新傳輸帶，請致電工廠電話**1-877-392-7854**（僅限北美地區）或**630-784-1000**。

10. 將壓縮旋鈕設定到4。
11. 重新安裝前後傳輸機蓋，然後再重新安裝麵包送料機元件。
12. 在設備恢復到工作狀態之前，接通烤麵包機，對設備進行測試。

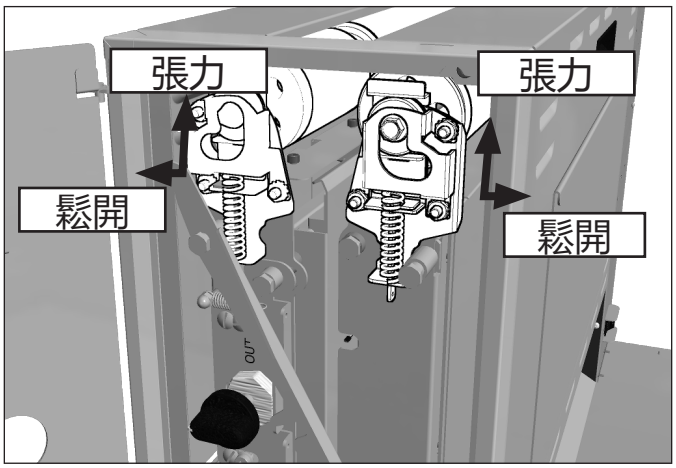

圖**10**. 傳輸機滾輪

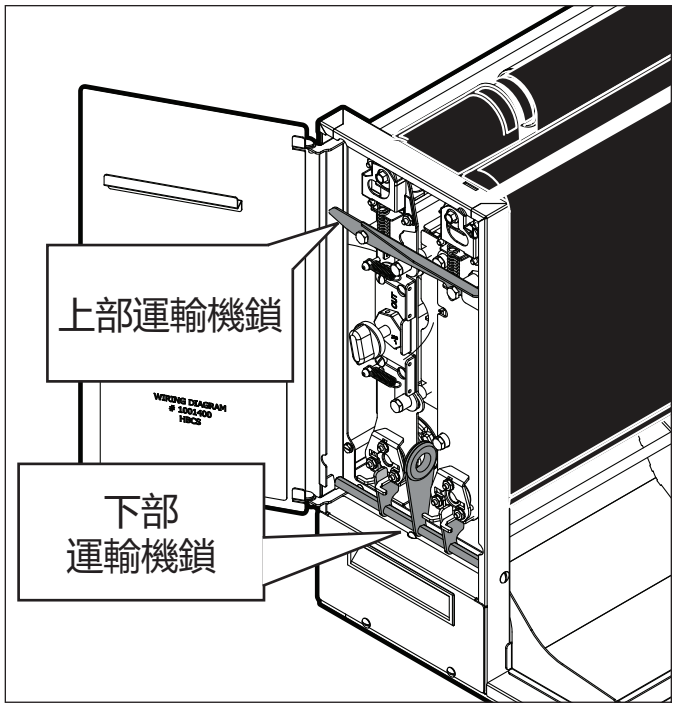

圖**11**. 傳輸機鎖

維護（續）

清潔頂部冷卻風扇和電氣殼（每年一次）

遵循以下步驟清潔頂部風扇。

1. 將電源開關轉至「OFF」（關閉）位置。烤麵包機進入冷卻模式，將在完成後自動關機。斷開電源線。
2. 面對烤麵包機前端，移動至右側面板。從右側面板上拆卸2顆頂部螺釘，降下面板（圖12）。
3. 用塑膠刷或類似工具從底部開始把全部5個風扇葉片刷洗乾淨。一定要清除所有碎屑。
4. 仔細清潔控制室內面板和所有電氣連接上的碎屑。一定要清除這些區域的所有油脂、線頭或碎屑。
5. 接上右側面板，用螺釘將其固定。

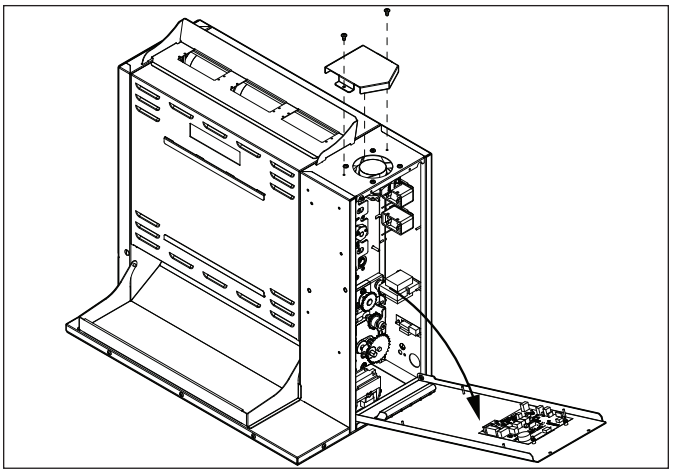

圖**12**. 維護頂部冷卻風扇

清潔後冷卻風扇和電氣殼（每年一次）

遵循以下步驟清潔後風扇。

1. 在設備關閉時，取下固定後檢修面板的3顆後螺釘，小心地降低面板（圖13）。
2. 用塑膠刷或類似工具把全部5個風扇葉片刷洗乾淨。
3. 仔細清潔烤麵包機面板和所有電氣連接上的碎屑。一定將清除這些區域的所有油脂、線頭或碎屑。
4. 接上後面板，用3個螺釘將其固定。

注意：小心請勿在關閉後面板時擠壓電線。

5. 接入電源線，開啟電源開關，測試烤麵包機是否能正確操作。

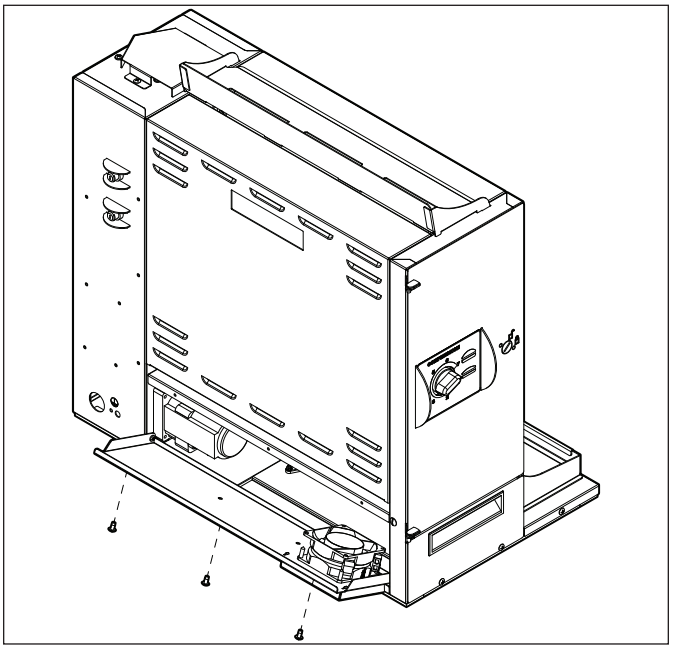

圖**13**. 維護後冷卻風扇

故障排除

問題	可能原因	修正操作
控制器顯示幕持續閃爍 **Err 15**（錯誤**15**）。麵包烘烤不恰當。	A滾筒溫度未在20分鐘達到設定點溫度。	讓設備加熱30分鐘，然後重新檢查一次。如果控制器顯示幕仍然閃爍**Err 15**（錯誤**15**），請連絡您的維護人員或授權服務機構進行維護。
	A滾筒熱電偶故障。	請連絡您的維護人員或授權服務機構進行維護。
	控制板故障	
控制器顯示幕持續閃爍 **Err14**（錯誤**14**）。麵包烘烤不恰當。	B滾筒溫度未在20分鐘達到設定點溫度。	讓設備加熱30分鐘，然後重新檢查一次。如果控制器顯示幕仍然讀取**Err 14**（錯誤**14**），請連絡您的維護人員或授權服務機構進行維護。
	後滾筒熱電偶故障。	請連絡您的維護人員或授權服務機構進行維護。
	控制板故障。	
控制器顯示幕持續閃爍 **Err 9**（錯誤**9**）。	控制室環境溫度高於150° F (66° C)	確認烤麵包機的側面通風口未堵住，且不靠近其他加熱設備。如果問題仍然存在，請連絡您的維護人員或授權服務機構進行維護。
	冷卻風扇故障。	
	控制板故障	
控制器顯示幕持續閃爍 **Err 19**（錯誤**19**）。麵包烤焦。	A滾筒固態繼電器故障。	請連絡您的維護人員或授權服務機構進行維護。
	控制板故障。	
	A滾筒熱電偶故障。	
控制器顯示幕持續閃爍 **Err 18**（錯誤**18**）。麵包烤焦。	B滾筒固態繼電器故障。	請連絡您的維護人員或授權服務機構進行維護。
	控制板故障。	
	B滾筒熱電偶故障。	
控制器顯示幕持續閃爍 **Err 13**（錯誤**13**）。麵包烘烤不恰當。	鬆開控制板上的A滾筒熱電偶連接，或是將前滾筒熱電偶開啟。	重新將A滾筒熱電偶固定到控制板上。如果控制器顯示幕仍然讀取**Er 13**（錯誤**13**），檢視前熱電偶的連續性。請連絡您的維護人員或授權服務機構進行維護。
	控制板故障。	
控制器顯示幕持續閃爍 **Err 11**（錯誤**11**）。麵包烘烤不恰當。	鬆開控制板上的B滾筒熱電偶連接，或是將後滾筒熱電偶開啟。	重新將B滾筒熱電偶固定到控制板上。如果控制器顯示幕仍然讀取**Er 11**（錯誤**11**），檢視後熱電偶的連續性。請連絡您的維護人員或授權服務機構進行維護。
	控制板故障。	
控制器顯示幕持續閃爍 **Err 12**（錯誤**12**）。 麵包烘烤不恰當。	接地的A滾筒熱電偶已斷路。	斷開並重新固定A滾筒與控制板的熱電偶接線。如果控制器顯示幕仍然讀取**Er 12**（錯誤**12**），檢視後熱電偶的連續性。請連絡您的維護人員或授權服務機構進行維護。
	控制板故障	

故障排除（續）

問題	可能原因	修正操作
控制器顯示幕持續閃爍**Err 10**（錯誤**10**）。麵包未進行烘烤。	接地的B滾筒熱電偶已斷路。	重新將B滾筒熱電偶固定到控制板上。如果控制器顯示幕仍然讀取**Er 10**（錯誤**10**），檢視後熱電偶的連續性。請連絡您的維護人員或授權服務機構進行維護。
	控制板故障。	
控制器顯示幕閃爍**Err 20**（錯誤**20**）。	單個傳輸機或兩個傳輸機的機械綁定。	進入「使用者模式」以檢查電機速度。檢查兩個傳輸機的機械綁定情況。測試電機。更換必要零件。請連絡您的維護人員或授權服務機構進行維護。
	球形軸承磨損或損壞。	
	傳動鏈或鏈輪齒受損。	
	電機故障。	
	控制板故障。	
控制器顯示幕閃爍 **Err 8**（錯誤**8**）	電機在不應轉動時轉動。	請連絡您的維護人員或授權服務機構進行維護。
皇冠式麵包和/或馬蹄型麵包必須用力推進烤麵包機。麵包黏黏和烤焦。	矽膠傳輸帶清潔不當。	根據本手冊維修章節的說明清潔矽膠傳輸帶。
	矽膠傳輸帶無黏性/觸摸時不黏黏（每4-6個月更換一次）。	清潔矽膠傳輸帶。如果矽膠傳輸帶磨損過大，根據本手冊維護章節的說明對其進行更換。
	矽膠傳輸帶變髒、磨損或受損（每4-6個月更換一次）。	根據本手冊維修章節的說明清潔或更換矽膠傳輸帶。
麵包烘烤不充分。	傳輸機頂部軸之一卡在下部鎖定位置。	根據本手冊維修章節的說明檢查軸的位置。
	上/下傳輸機鎖均未鎖定到正確位置。	根據本手冊維修章節的說明檢查鎖是否位於正確的位置。
壓縮側門未關閉。	上/下傳輸機鎖均未鎖定到正確位置。	根據本手冊維修章節的說明檢查鎖是否位於正確的位置。
	在嘗試關門時，壓縮側門上的鎖位於鎖定位置。	將鎖轉至解鎖位置，然後再關閉門。
風扇發出異常聲音。	冷卻風扇故障。	確認烤麵包機的通風口未堵住，且不靠近其他加熱設備。根據本手冊維修章節的說明清潔風扇。如果問題仍然存在，請連絡您的維護人員或授權服務機構進行維護。
	冷卻風扇已髒，需要清潔。	

故障排除（續）

問題	可能原因	修正操作
控制器顯示幕持續閃爍**Err 17**（錯誤**17**）。麵包烘烤不恰當。	A滾筒高溫限制控制器已跳閘。	等待設備冷卻，重置A滾筒高溫限制控制器。如果再次出現跳閘的情況，請連絡您的維護人員或授權服務機構進行維護。
控制器顯示幕持續閃爍**Err 16**（錯誤**16**）。麵包烘烤不恰當。	B滾筒高溫限制控制器已跳閘。	等待設備冷卻，重置B滾筒高溫限制控制器。如果再次出現跳閘的情況，請連絡您的維護人員或授權服務機構進行維護。
控制器顯示幕為空。	電源線未接通電源。	將電源線插入到恰當的插座中。啟動烤麵包機。 如果控制器顯示幕仍然顯示空白，請連絡您的維護人員或授權服務機構進行維護。
	斷路器已斷開或跳閘。電氣插座、插頭或電源線受損。電源開關受損。	重置斷路器。如果再次發生跳閘，檢查電源線、插頭和插座是否損壞。請連絡您的維護人員、授權服務機構和電工進行維護。
	變壓器故障。	更換變壓器。
傳輸機未運轉。	電機傳動鏈與鏈輪齒脫離。	重新安裝傳動鏈。
	傳動鏈需要潤滑。	使用Lubit-8 (P/N 2140152)潤滑傳動鏈。
	傳動電機故障。	請連絡您的維護人員或授權服務機構進行維護。
控制器顯示幕閃爍**Err 1**（錯誤**1**）、**2**、**3**、**5**、**6**、**7**或任何高於**Err 20**（錯誤**20**）的錯誤代碼。	內部控制板故障。	控制板需要更換。請連絡您的維護人員或授權服務機構進行維護。

取代零件

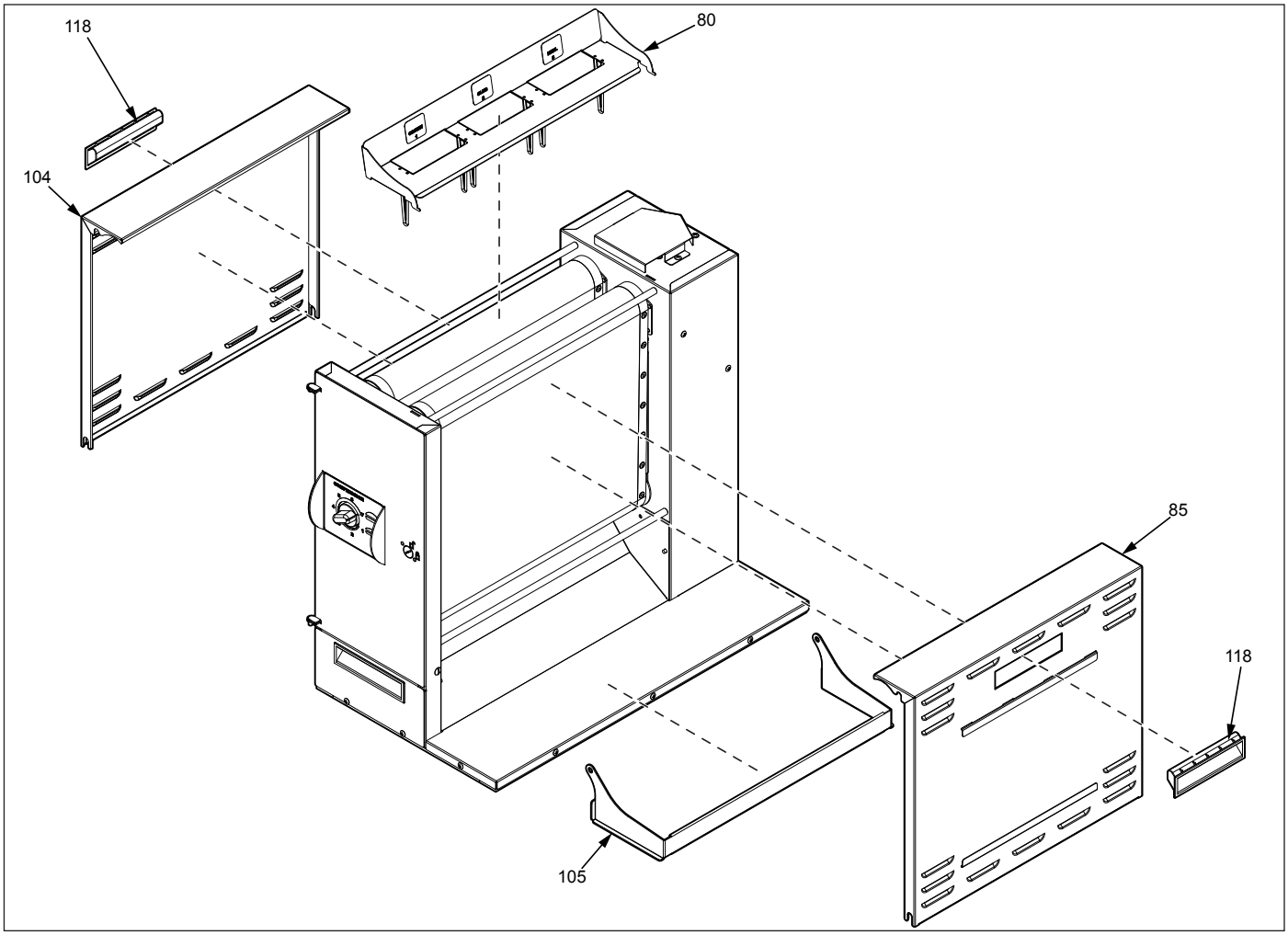

取代零件（續）

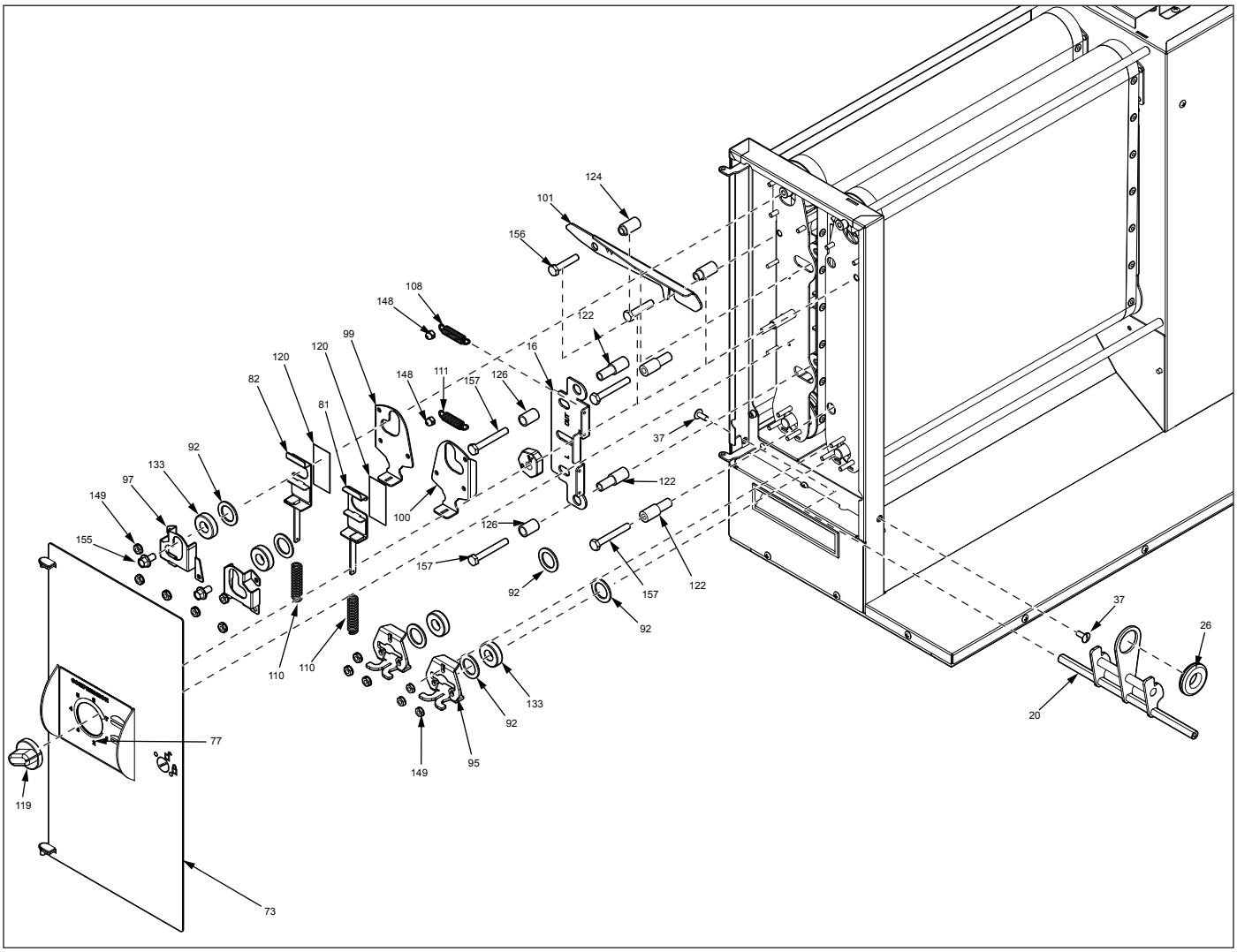
124
101
156
108
148
122
99
120
120
16
148
111
157
126
82
81
37
92
133
97
122
149
100
126
155
157
92
157
122
92
37
26
110
110
133
92
20
77
149
95
119
73

取代零件（續）

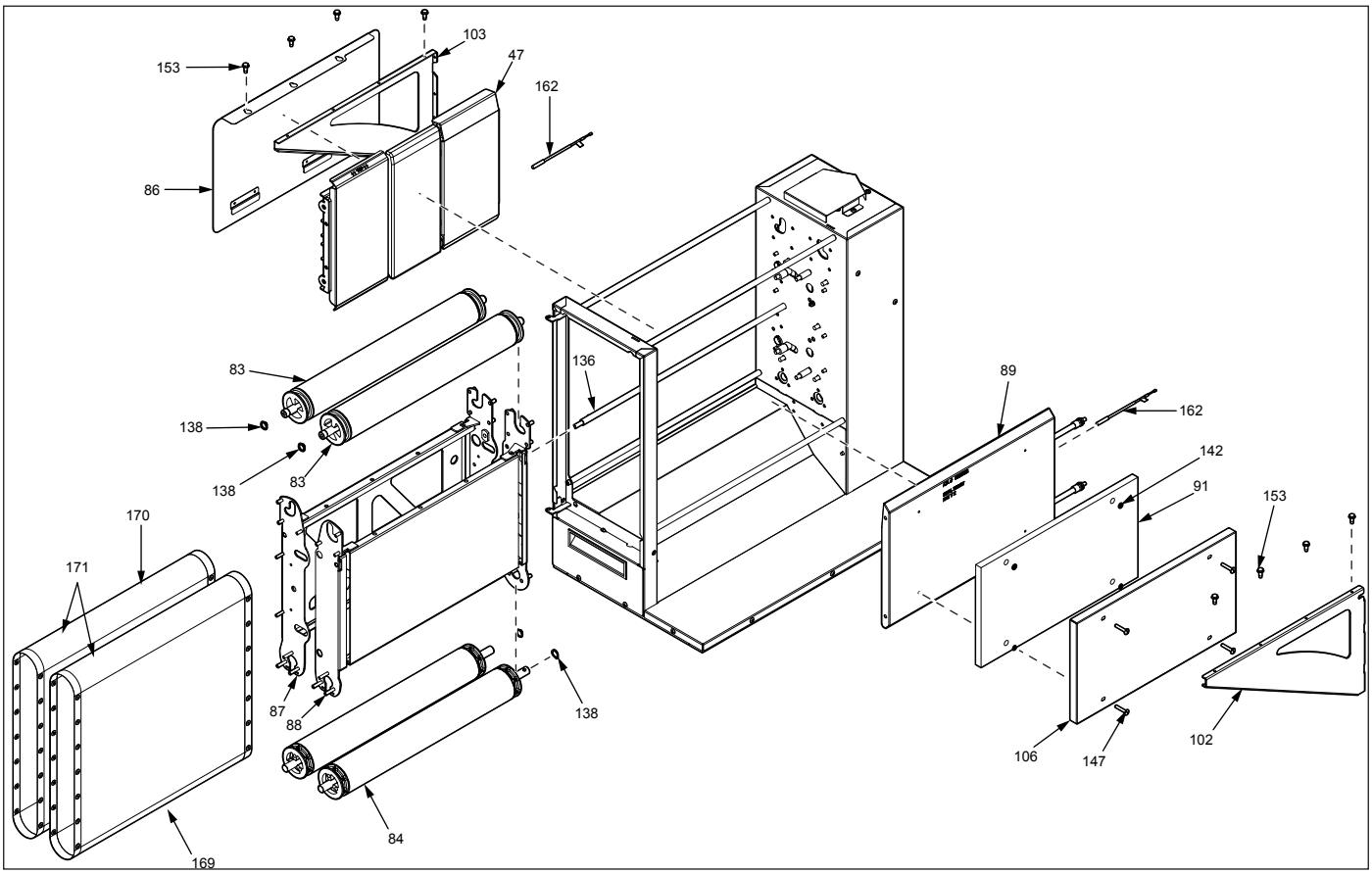
103
47
153
162
86
83
136
89
162
138
142
138
83
91
153
170
171
87
88
138
106
147
102
169
84

取代零件（續）

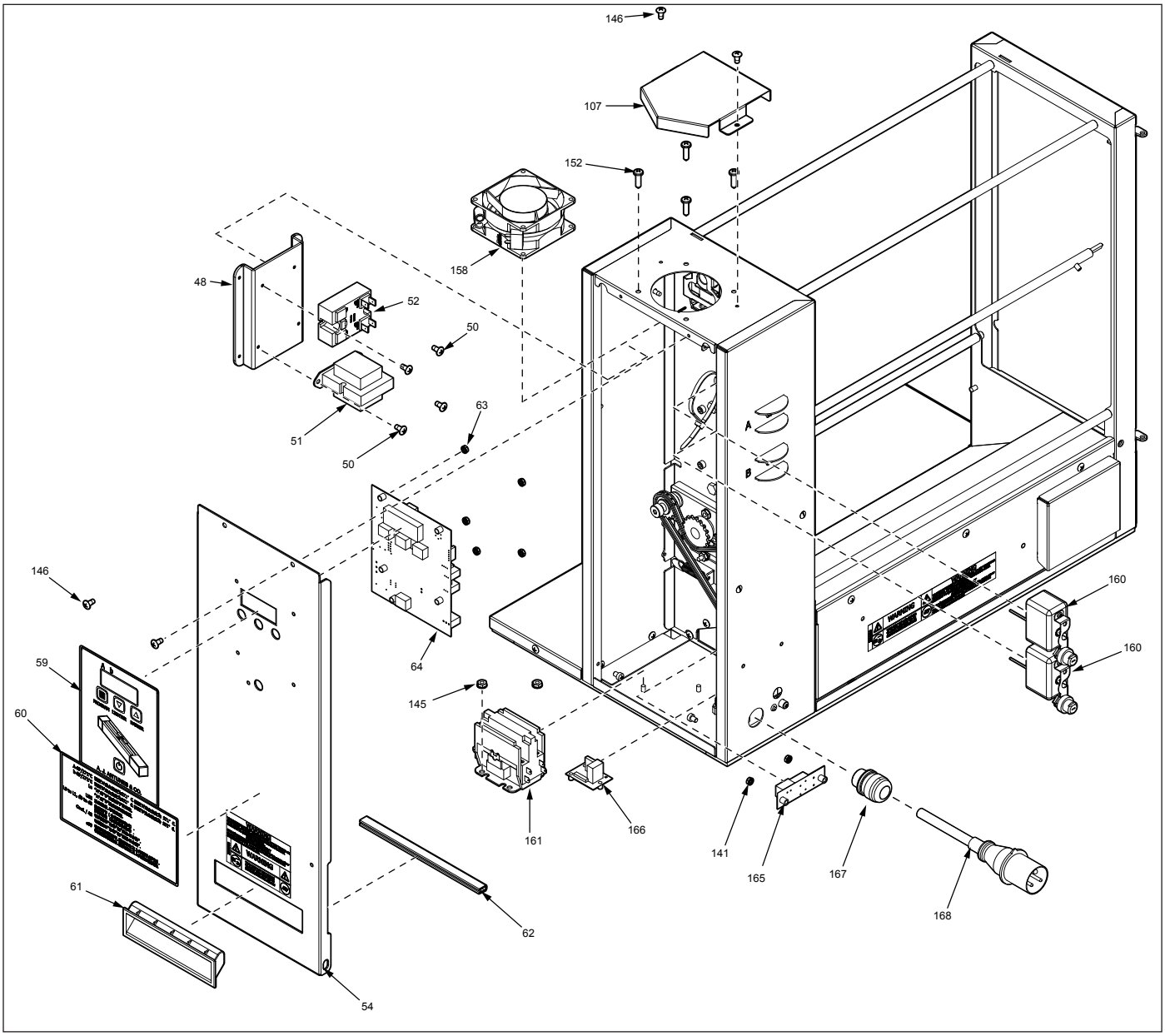
146
107
152
158
48
52
50
51
50
63
146
59
60
64
145
160
160
161
166
141
165
167
168
61
62
54

取代零件（續）

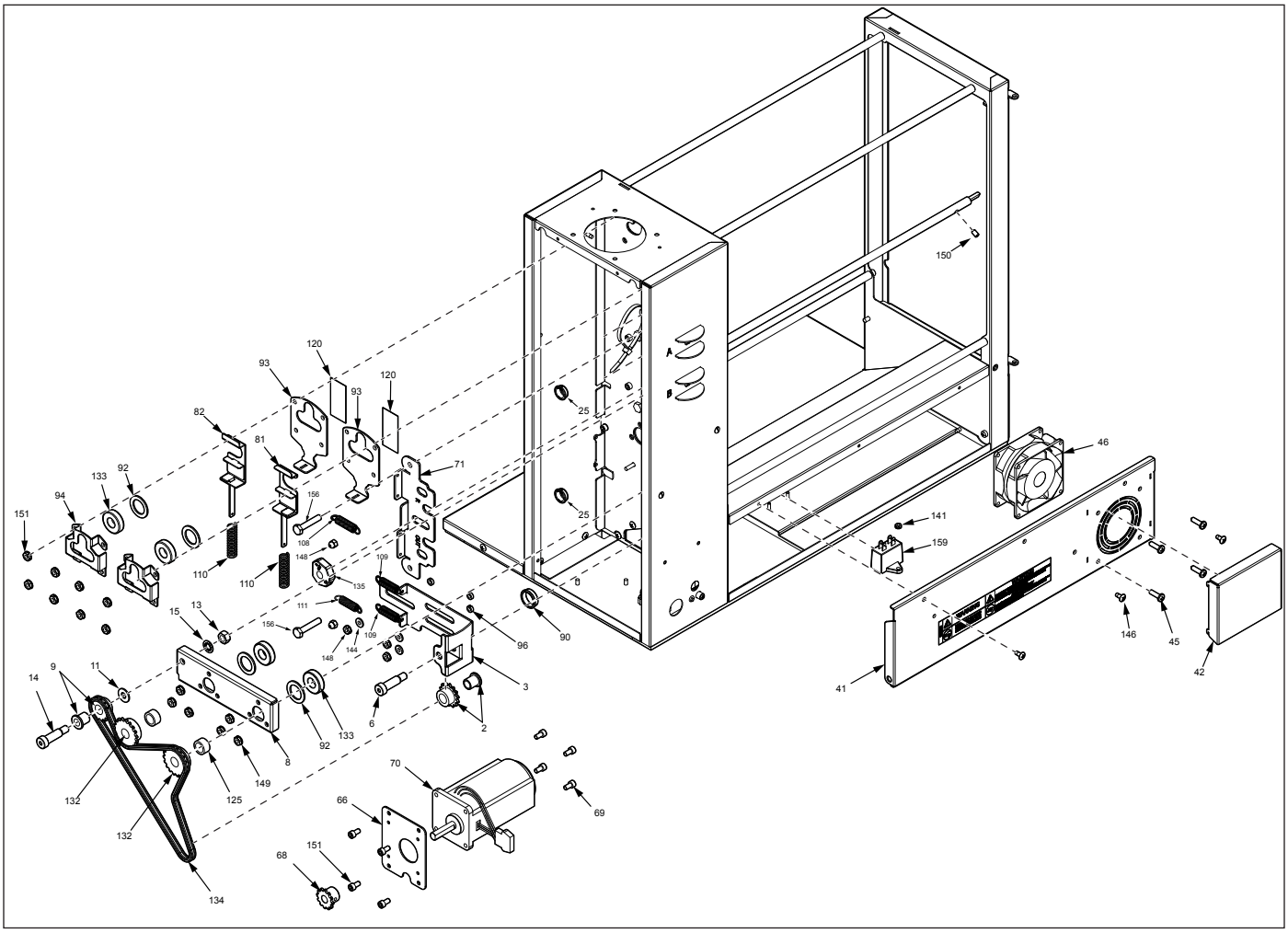
150
120
93
120
93
82
81
71
25
25
46
133
92
94
151
156
108
148
110
110
135
109
111
156
109
144
148
15
13
96
90
141
159
146
45
42
41
14
9
11
3
2
6
133
92
8
149
125
132
132
134
70
66
69
68
151

取代零件（續）

Item	Part No.	Description	Qty.
1	0012603	Sprocket / Tensioner Bracket Assy	1
2	0012592	Sprocket /Bearing Assembly	1
3	0506185	Bracket, Chain Tensioner	1
4	2140109	Loctite # 242 (Blue)	1
5	331P101*	Nut, Hex 5/16 - 18	1
6	331P103*	Shoulder Bolt 3/8” X 1”	1
7	331P106*	Lock Washer	1
8	0012604	Sprocket / Retainer Assy	1
9	0012592	Sprocket /Bearing Assembly	1
10	0506146	Retainer Idler	1
11	2120118	Washer, Flat	1
12	2140109	Loctite # 242 (Blue)	2
13	331P101*	Nut, Hex 5/16 - 18	1
14	331P103*	Shoulder Bolt 3/8” X 1”	1
15	331P106*	Lock Washer	1
16	0012814	Cam Bracket And Thrust Strip Assy, Lh	1
17	0013167	Housing Assembly	1
18	0013166	Base / Heater Assembly	1
19	0021689	Weldment, End Housing	1
20	0021714	Weldment, End Housing Rod Support	1
21	0022117	Weldment, Inner Base	1
22	0022118	Weldment, Control Housing	1
23	0200300	Base Gasket, 11.30” Lg	2
24	0200345	Base Gasket, 23.94” Lg	2
25	0400119	Bushing, Shorty 5/8”	2
26	0400418	Push In Grommet For 1-1/8” Dia. Hole	1
27	0506083	Spacer	2
28	0506174	End Covr Bottom	1
29	0800474	Rod, Belt Cover	4
30	2100212	Handle, Pocket Pull, Snap-In	1
31	2140101	Adhesive/ Sealant - Rtv	1
32	2140109	Loctite # 242 (Blue)	1
33	308P144*	Screw, #8-32 X 1/4” (#6 Head)	1
34	308P157*	Screw, Tap 8-32 X 3/8”Lg	1
35	308P203*	Screw, Tap 8-32 X 3/8” W/Int. Tooth Washer	1
36	310P102*	Washer, Int. Tooth-Lock,#10	1
37	310P110*	Screw, Mach. #10-32 X 1/2”	1
38	310P199*	Scr, #10-32 X 3/8 Lg Socket Hd Cap	1
39	310P204*	Fillister Head Phillips Screw # 10-32 X .25	1
40	0013168	Electrical Panel Assembly	1
41	0022185	Electrical Panel Wldmnt	1
42	0506170	Fan Cover	1
43	1000900	Label - Warning	1
44	1001213	Label - Shock Hazard	1
45	310P213*	Screw, Phpnhd #10-16 X 3/4” Thrd Form	1
46	4000202	Fan, Axial - 230V, Metal Housing & Imp	1
47	0013178	Adj. Platen Assembly	1
48	0013181	Relay - Sink Bracket Assy	1

Item	Part No.	Description	Qty.
49	0507247	Heat Sink, Relay	1
50	3080157	Screw, Tap 8-32 X 3/8”Lg	4
51	4010187	Transformer, 240 Vac/12Vac	1
52	4050240	Relay, Solid State Dual Pole W/Conn-Recept	1
53	0013182	Control Cover Assembly	1
54	0022110	Weldment, Control Housing Cover	1
55	1000900	Label - Warning	1
56	1001213	Label - Shock Hazard	1
57	1001434	Label, Thermocouple	1
58	1001598	Wiring Diagram Label	1
59	1001599	Label, Control	1
60	1001600	Label Chinese Translation	1
61	2100212	Handle, Pocket Pull, Snap-In	1
62	2180445	Edge Trim Piece, 7”	1
63	304P105*	Nut, Hex ‘Keps’ #4-40	1
64	4070230	Asy-Pcb, Main Go To Market (Mcd)	1
65	0013183	Motor / Sprocket Assembly	1
66	0506157	Motor Plate	1
67	2140109	Loctite # 242 (Blue)	2
68	2150316	Sprocket, 25B12 3/8” Bore	1
69	310P199*	Scr, #10-32 X 3/8 Lg Socket Hd Cap	1
70	4000186	Motor, 230V	1
71	0013184	Cam Brkt & Thrust Strip Assy, Rh	1
72	0013185	End Cover Assembly	1
73	0021713	Weldment, End Housing Panel	1
74	0021723	Weldment, End Cover Lock	1
75	0506083	Spacer	2
76	0506142	Spacer, .406 X .172 X .048	2
77	1001417	Label, Compression	1
78	308P223*	Washer, Flat #8	1
79	308P340*	Nut, Hex Acorn Lock #8-32	1
80	0013186	Bun Feeder Assembly	1
81	0021724	Weldment, Bearing Brkt & Spring Guide - Rh	2
82	0021725	Weldment, Bearing Bracket & Spring Guide - Lh	2
83	0022101	Weldment, Idler Roller Front Top	2
84	0022103	Weldment, Drive Roller Front Bottom	2
85	0022111	Weldment, Conveyor Cover - Front	1
86	0022114	Cover Weldment	1
87	0022115	Weldment, Adj. Platen Frame	1
88	0022116	Weldment, Fixed Platen Frame	1
89	0100292	Platen, Main 230V, 2300W	1
90	0400147	Bushing, Shorty 7/8”	1
91	0400427	Insulation, Main Platen	1
92	0504320	Spacer 0.781 X 1.125 X 0.06”	10
93	0506144	Plate, Tensioner Rh	2
94	0506163	Bracket, Tensioner	2
95	0506167	Bracket, Bearing	2
96	0506278	Spacer, .312 X .187 X .105	3

取代零件（續）

Item	Part No.	Description	Qty.
97	0506291	Bracket, Tensioner- End Hsg, Rear	1
98	0506292	Bracket, Tensioner- End Hsg, Front	1
99	0506293	Plate, Tensioner - End Housing, Rear	1
100	0506294	Plate, Tensioner - End Housing, Front	1
101	0506736	Bracket, Housing Locking	1
102	0507112	Support Bracket, Rh	1
103	0507113	Support Bracket, Lh	1
104	0507114	Back Conveyor Cover	1
105	0507115	Bracket, Bun Stop	1
106	0507129	Insulation Plate	1
107	0507246	Cover, Duct Fan	1
108	0600143	Spring, Compression Setting	2
109	0600157	Spring, Chain Tension	2
110	0600158	Spring, Roller Tension	4
111	0600159	Spring, Cam Adj	2
112	0700940	Wire Set (Club Voltage)	1
113	0700941	Wire Set (Ctrl Board)	1
114	0700942	Wire Set (Fan Xfme)	1
115	0700943	Wire Set (Ssr Hi Volt)	1
116	1001452	Label, Pvc Removal	1
117	21000-0043	Spacer, 3/8 Cbs Thread Female	2
118	2100212	Handle, Pocket Pull, Snap-In	2
119	2100253	Knob, 1/4” Shaft, Push-On	1
120	2100334	Thrust Strip, Teflon	4
121	2110200	Fir Tree Mt Cable Tie	1
122	2120213	Spacer, Frame & Platen Lh	4
123	2120216	Spacer,Upper Locking Plate, Front	1
124	2120217	Spacer,Upper Locking Plate, Rear	1
125	2120221	Spacer, 0.69 X 0.503 X 0.359	2
126	2120223	Sleeve Bearing, .50” Od X .75” Lg	2
127	2120224	Sleeve Bearing, .50” Od X .375” Lg	2
128	2120260	Spacer, Adjustable Frame Rh	2
129	2120263	Spacer, Platen Rh	2
130	2140109	Loctite # 242 (Blue)	1
131	2140125	Lubricant, White, Ptfe	1
132	2150185	Sprocket, 25B18, 1/2” Bore	2
133	2150285	Bearing, Single Groove S/S	8
134	2150324	Chain, Drive	1
135	2150362	Cam, Hbcs	2
136	2150406	Cam Shaft	1
137	300P102*	Nut, Speed #8-32 “U”	1
138	300P123*	Ring, Retaining, External	1
139	304P105*	Nut, Hex ‘Keps’ #4-40	1
140	306P104*	Screw, Mach. #6-32 X 1/4”	1
141	306P130*	Nut, Hex Keps #6-32 (Small Pattern)	1
142	308P102*	Washer, Int. Tooth #8	1
143	308P124*	Screw, Mach One-Way #8-32	1
144	308P142*	Washer, Flat #8	1
145	308P143*	Nut, Hex ‘Keps’ #8-32	1
146	308P157*	Screw, Tap 8-32 X 3/8”Lg	1
147	308P164*	Screw, Mach. #8-32 X 1”	1
148	308P340*	Nut, Hex Acorn Lock #8-32	1
149	310P146*	Nut, Hex ‘Keps’ #10-32	1
150	310P187*	Screw Set, #10-32 X 3/8 Hex Socket-Cone Point	1
151	310P199*	Scr, #10-32 X 3/8 Lg Socket Hd Cap	1
152	310P213*	Screw, Phpnhd #10-16 X 3/4” Thrd Form	1
153	310P214*	Screw, Hex #10-32 X 1/2”	8
154	325P109*	Screw, Hexcap 1/4-20 X 1/2”	5
155	325P176*	Screw, Flange Hex Head Cap	2
156	325P193*	Screw, Hex, #1/4-20 X 1.375”, S.S.	6
157	325P194*	Screw, Hex, #1/4-20 X 2.00”, S.S.	4
158	4000202	Fan, Axial - 230V, Metal Housing & Imp	1
159	4010221	Cap-Mp, Motor Run	1
160	4030352	Thermostat, Hi-Limit 700°F	2
161	4050236	Contactor, 2 Pole No	1
162	4051045	Thermocouple Type “K” (Open End)	2
163	4060107	Cable Tie, 1/8W X 5”	1
164	4060374	Ground Lug	1
165	4070154	Varistor Board	1
166	4070198	Snubber Board	1
167	0400375	Strain Relief	1
168	0700437	Power Cord Assembly	1
169	7001070	Main Belt (Front)	1
170	7001071	Rear Belt	1
171	7001072	Belt Replacement Kit (incl. 1 of Item 169 and item 170)	1

* Available in packages of 10 (ten)

註釋



A.J. Antunes & Co.

We exist to make our customers successful.

A.J. Antunes & Co.
Headquarters/Manufacturing
Carol Stream, Illinois 60188 USA
Phone: (630) 784-1000
Toll Free: (800) 253-2991
Fax: (630) 784-1650

Antunes Equipment
Manufacturing (Suzhou) Ltd.,
Suzhou, Jiangsu, China 215011
Phone: 86-512-6841-3637
Toll Free: 400-0-7878-22
Fax: 86-512-6841-3907

www.ajantunes.com