**EcoSense Lighting Fixtures must be installed by a qualified electrician.**

**EcoSense Lighting, Inc. is not responsible if its fixtures are not installed in accordance with all national and local safety standards.**

EcoSense Eclairage doit être installé par un électricien qualifié.

EcoSense Lighting, Inc n'est pas responsable si son appareils ne sont pas installés conformément à toutes les normes de sécurité nationales et locales.

## INCLUDED / Inclus

**RISE Tree Mount** / RISE Fixation Pour Arbre

*For other RISE Installation Guides visit http://ecosenselighting.com/downloads/rise/

*Pour d'autres guides d'installation RISE, visitez http://ecosenselighting.com/downloads/rise/

### NOTES

- Compatible with RISE F080 Single, F080 Duo, F080 Quad and RISE F170 Single Head
  Not for use with F170 or F380 multi-head fixture units
- Not UL Listed
- CSA tested and certified to US and Canadian safety standards for wet location landscape use

## TREE STRAP MOUNTING / Sangle de Fixation Pour Arbre

1. Clip the strap hook on to the Base of the Ratcheting Buckle.
2. Place the Strap around the tree/ pole. Ensure that the back of the Junction Box is flush with the tree/pole and the wiring hole is pointing down.
3. Slip the end of the Strap through the slot in the Spool on the Ratcheting Buckle.
4. Pull the Strap end through the slot so that the strap is slightly snug around the tree/ pole, but leave enough slack for the strap to be adjusted in the future.
5. Adjust the junction box to the desired position by sliding along the strap.
6. Move the strap to the proper height on the tree/pole.
7. Tighten the strap by pulling the handle on the ratcheting buckle. Tighten enough to snug up the strap.
8. Wrap the loose strap around the ratcheting buckle.
9. Check strap for fit and wear over time. Tree growth and strap stretch may cause a need for periodic adjustments. Tighten or loosen as needed.

1. Fixer le crochet de la sangle sur la base de la boucle à cliquet.
2. Placer la sangle autour de l'arbre/poteau. L'arrière de la boîte de jonction doit être aligné avec l'arbre/poteau et le trou du câblage doit pointer vers le bas.
3. Glisser l'extrémité de la sangle à travers la fente de la bobine sur la boucle à cliquet.
4. Tirer l'extrémité de la sangle à travers la fente afin que la sangle soit légèrement serrée autour de l'arbre/poteau, mais laisser suffisamment de jeu pour que la sangle puisse encore être ajustée dans le futur.
5. Régler la boîte de jonction à la position souhaitée en la faisant glisser le long de la sangle.
6. Déplacer la sangle à la bonne hauteur sur l'arbre/poteau.
7. Serrer la sangle en tirant la poignée de la boucle à cliquet. Serrer suffisamment pour remonter la sangle.
8. Enrouler la partie lousse de la sangle autour de la boucle à cliquet.
9. Vérifier l'ajustement et l'usure de la sangle au fil du temps. La croissance de l'arbre et l'usure de la sangle peuvent nécessiter des ajustements périodiques. Serrer ou desserrer au besoin.

## ELECTRICAL CONNECTIONS / Connections Électriques

1. Run conduit to Junction Box and attach using the right connector.
2. Feed appropriate power supply cable into the junction box.

1. Passer le conduit dans la boîte de jonction et le fixer à l'aide du bon connecteur.
2. Introduire le câble d'alimentation approprié dans la boîte de jonction.

## FIXTURE MOUNTING / Installation du Dispositif

1. Feed the flying leads of the fixture into the mount hole in the box cover.
2. Thread the fixture onto the Box cover.
3. Feed the leads of the fixture through the Lock Nut.
4. Tighten the Lock Nut to attach the fixture to the Box cover.
5. Attach the supply cable to the leads by using the right sized watertight wire nuts (not supplied).
6. Tuck all wiring and connectors into the Junction Box.
7. Pack the foam gasket between the junction box and box cover.
8. Mount the box cover to the junction box using cover screws. Make sure foam gasket is not pinched.

1. Passer les raccords flexibles du dispositif dans le trou de montage de la plaque de la boîte.
2. Installer le dispositif sur la plaque de la boîte.
3. Passer les fils du dispositif à travers l'écrou de blocage.
4. Serrer l'écrou de blocage pour fixer le dispositif à la plaque de la boîte.
5. Fixer le câble d'alimentation aux fils en utilisant les écrous de câble étanches de la bonne taille (non fournis).
6. Remettre tous les câbles et connecteurs dans la boîte de jonction.
7. Tasser le joint en mousse entre la boîte de jonction et la plaque de la boîte.
8. Fixer la plaque de la boîte à la boîte de jonction à l'aide des vis du couvercle. Le joint en mousse ne doit pas être pincé.

ECOSENSE®

**ECOSENSE** LIGHTING INC.
837 NORTH SPRING STREET
SUITE 103
LOS ANGELES, CA 90012

**P** • 310.496.6255
**F** • 310.496.6256
**T** • 855.632.6736
855.6.ECOSEN

SPECIFICATIONS SUBJECT TO CHANGE WITHOUT NOTICE.
VISIT **ECOSENSE**LIGHTING.COM FOR THE MOST CURRENT SPECIFICATIONS.
FOR A LIST OF PATENTS VISIT **ECOSENSE**LIGHTING.COM/IP-PORTFOLIO/

©2019 ECOSENSE LIGHTING INC. ALL RIGHTS RESERVED. **ECOSENSE**, THE **ECOSENSE** LOGO, **TROV**, **TROV** AND **ECOSPEC** ARE REGISTERED TRADEMARKS OF **ECOSENSE** LIGHTING INC.

**RISE**™, **SLIM COVE**™, **FREEDOM TO CREATE**™, **MACRO**™, **FLIP-TO-FLAT**™ ARE TRADEMARKS OF **ECOSENSE** LIGHTING INC.

**Ensure power is OFF**
Assurez que la puissance est sur OFF

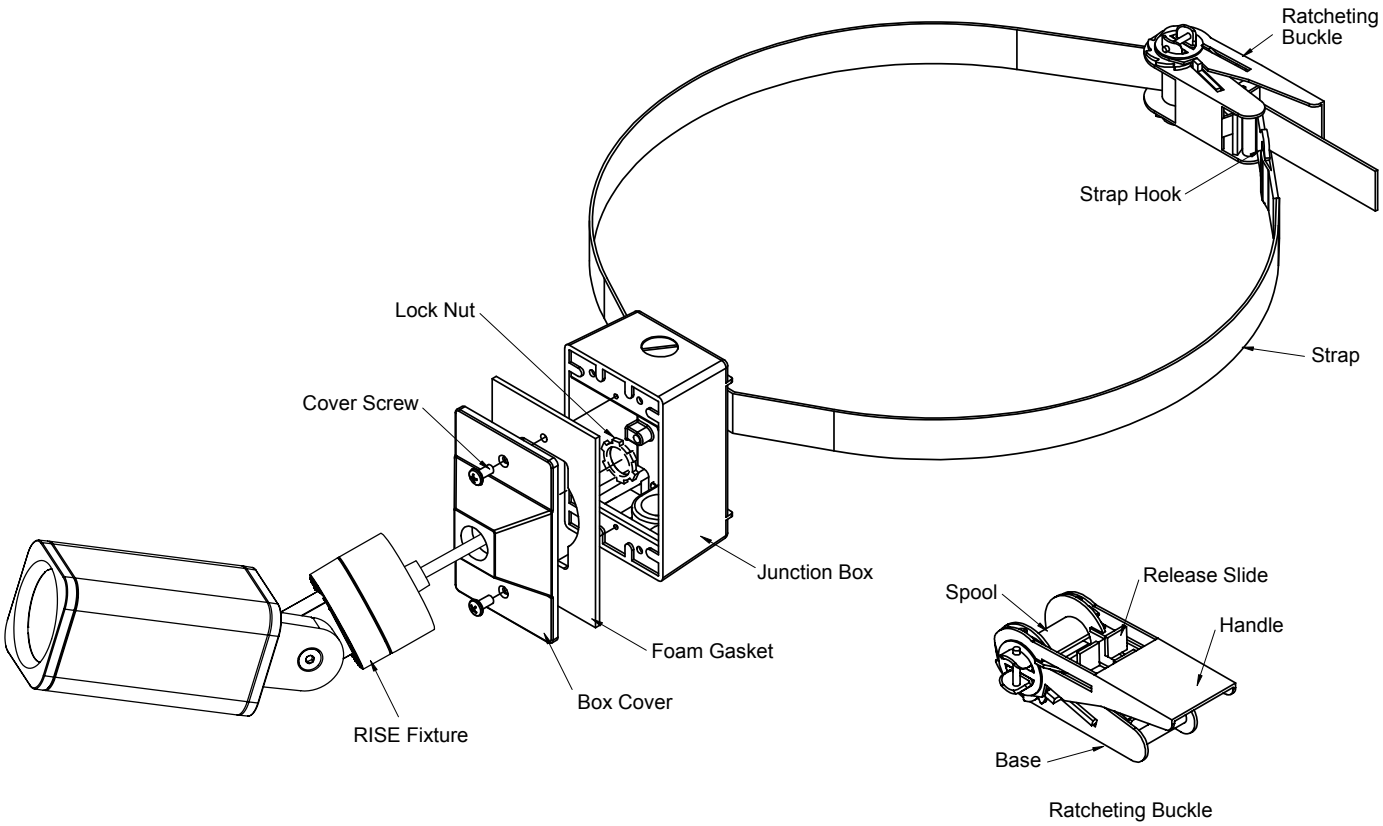




SPECIFICATIONS SUBJECT TO CHANGE WITHOUT NOTICE.
VISIT **ECOSENSE**LIGHTING.COM FOR THE MOST CURRENT SPECIFICATIONS.
FOR A LIST OF PATENTS VISIT **ECOSENSE**LIGHTING.COM/IP-PORTFOLIO/

©2019 ECOSENSE LIGHTING INC. ALL RIGHTS RESERVED. **ECOSENSE**, THE **ECOSENSE** LOGO, **TROV**, **TROV** AND **ECOSPEC** ARE REGISTERED TRADEMARKS OF **ECOSENSE** LIGHTING INC.

**RISE**™, **SLIM COVE**™, **FREEDOM TO CREATE**™, **MACRO**™, **FLIP-TO-FLAT**™ ARE TRADEMARKS OF **ECOSENSE** LIGHTING INC.