Enfriador Evaporativo Pórtatil

MODELO 3600P-CM 127w ~ 60Hz 3.4A / 2,0A

MANUAL DEL USUARIO

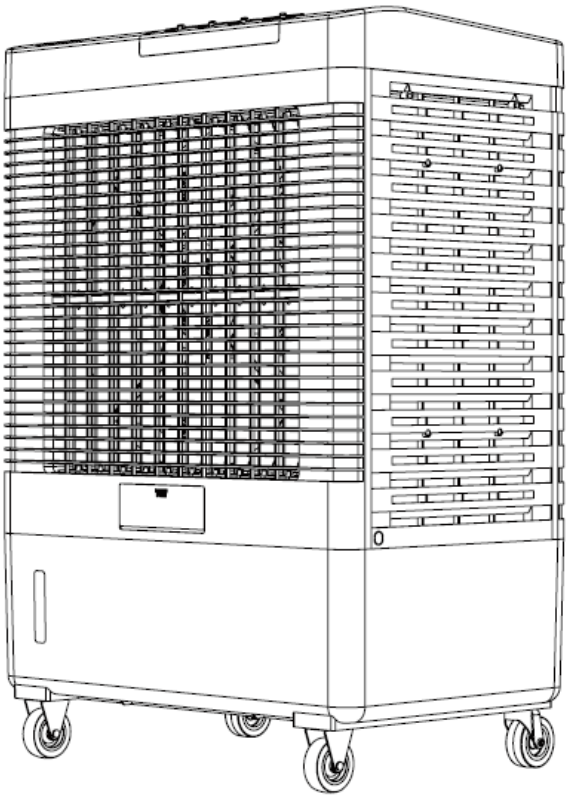

*Favor de leer este manual completamente y guardarlo para futuras referencias.

Contenido

Introducción 3

Precauciones 3

Identificación de Partes..... 4

Instalación de Ruedas 5

Operación 5

Limpieza y Mantenimiento 8

Póliza de Garantía 11

Introducción

Nota: *Este producto puede producir un olor característico del panel de celulosa la primera vez que se enciende. Esto es normal y desaparecerá en pocas horas.*

Gracias por su compra, por favor lea este Manual cuidadosa y completamente antes de usar su Enfriador Evaporativo, de manera que pueda asegurar el buen uso y la mayor duración, obteniendo el máximo provecho de su enfriador.

Precauciones

1. El equipo debe estar apagado y desconectado de la corriente siempre que se le realice cualquier mantenimiento.

2. No permita que los niños utilicen este aparato como un juguete.

3. Este equipo contiene un sujeta cables tipo “Y”. Si el cordón de alimentación está dañado, éste deberá ser reemplazado por el fabricante, distribuidor o personal calificado, para evitar algún riesgo.

4. Este aparato no está diseñado para ser operado por personas (Incluyendo niños) con capacidades físicas, sensoriales o mentales diferentes, o sin estar familiarizados con el equipo, a menos que sean supervisados o instruidos en el uso del equipo por una persona responsable por su seguridad.

Identificación de Partes

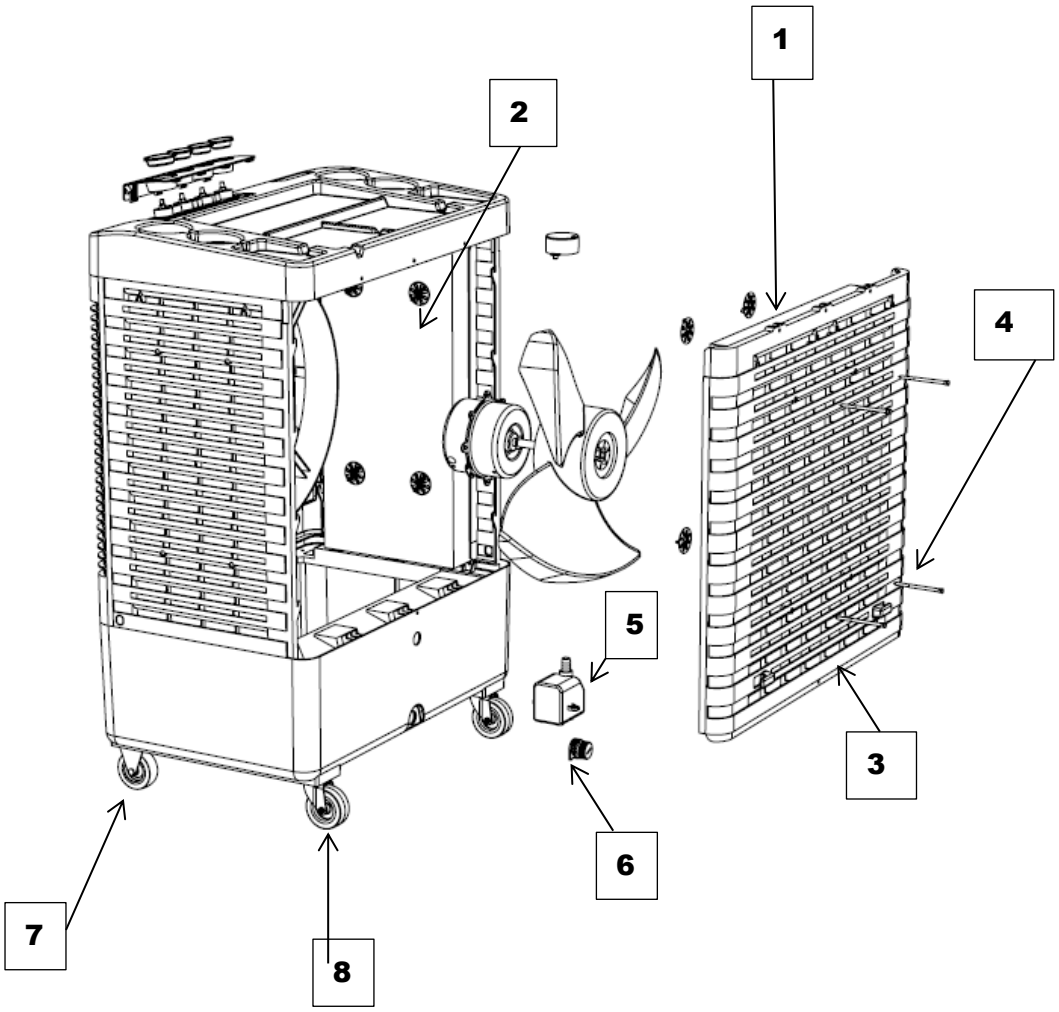

1.-Panel trasero

2.-Panel lateral

3.-Marco de panel

4.-Vástagos

5.-Bomba

6.-Dren

7.-Rueda sin freno

8.-Rueda con freno

Instalación de Ruedas

Este enfriador viene equipado con 4 ruedas, dos con freno y dos sin freno.

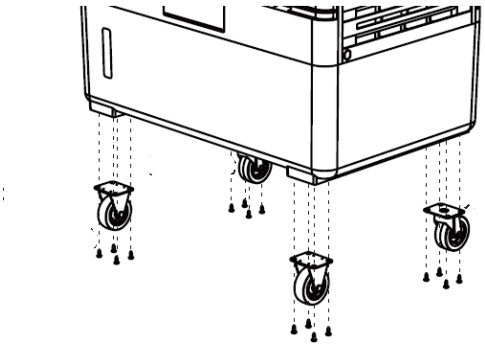

Operación

Llenar el tanque

Abra el acceso de agua presionándolo fuertemente en la parte superior de la portezuela. Llene con un recipiente, preferentemente con pico o con una manguera. No llenar de más. Cierre la puerta de acceso presionándola nuevamente. La unidad cuenta con un acceso para manguera incluida en la bolsa del manual. Acople la manguera al enfriador, la válvula del flotador dentro de la unidad se abrirá o cerrará dependiendo del nivel del agua.



Indicador de nivel

En el frente de la unidad hay una ventana que muestra el nivel del agua en el tanque. Esto le ayudará a saber el nivel de agua: ALTO (Lleno) BAJO; (Vacio)

Nota: *No utilice el equipo en fresco cuando el nivel del agua sea muy bajo.*

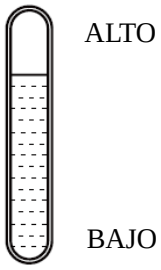

Solo ventilación

Este equipo cuenta con 4 diferentes interruptores, a) Encendido, b) Bomba, c) Swing y d) Potencia. Gire la perilla de encendido **a)** hacia el lado derecho, posteriormente gire la perilla de potencia, **d)** según desee, 3 velocidades; Baja, Media y Alta.

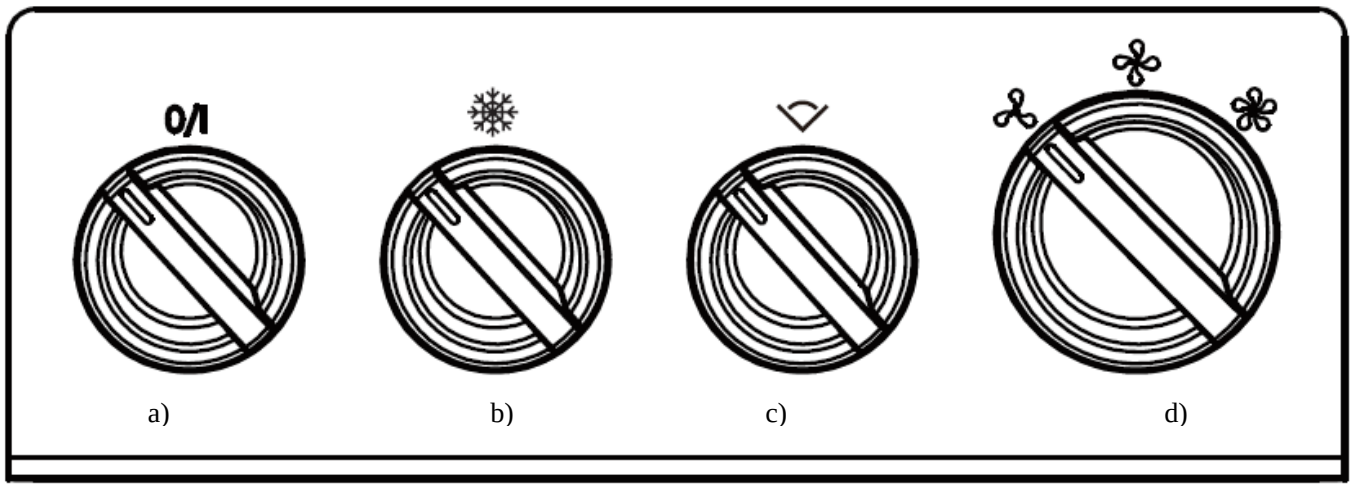

Bomba/Aire Fresco

Siempre que desee utilizar el enfriador con aire fresco, la unidad debe tener suficiente agua y la Bomba debe estar encendida **b).** Esto hará que comience a humedecer los paneles. Usted podrá seleccionar, para Bajo Fresco Medio Fresco o Alto Fresco, según desee.

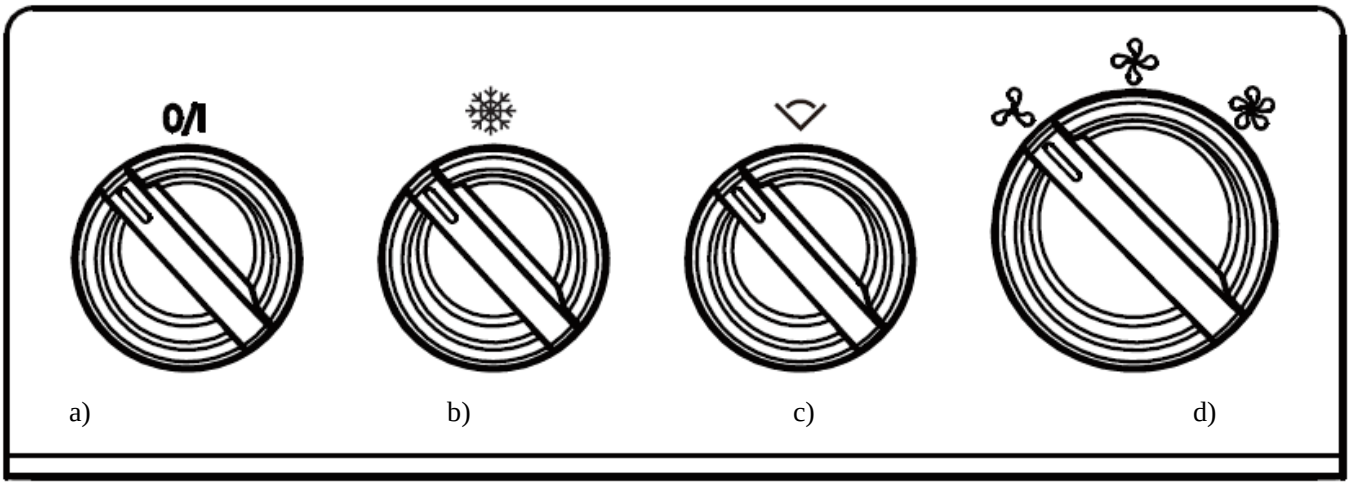

Swing

El swing moverá las rejillas verticales de un lado hacia otro. Para utilizar esta función es necesario girar la perilla hacia el lado derecho, **c)** Para apagarlo se debe de volver a girar hacia el lado contrario.

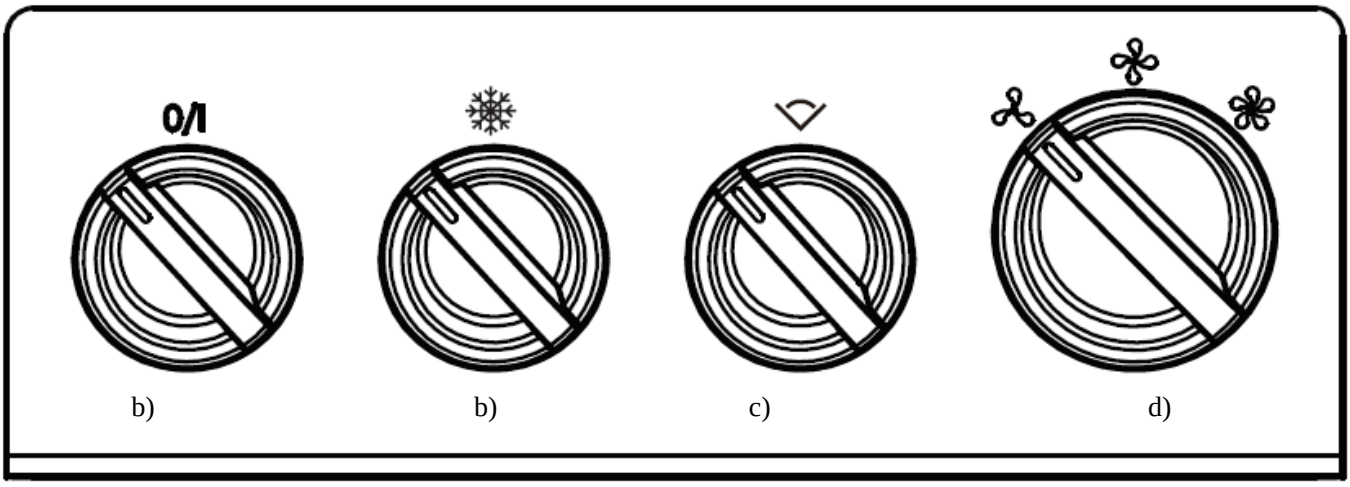

Limpieza y Mantenimiento

PRECAUCIÓN: *Antes de hacer cualquier mantenimiento asegúrese de que el equipo está desconectado.*

Remover el Panel Trasero

Para remover el panel trasero, primero extraiga los 3 tornillos localizados en dicho panel. Jale el panel hacia arriba hasta que sobresalga del tanque de agua, después retírelo del equipo.

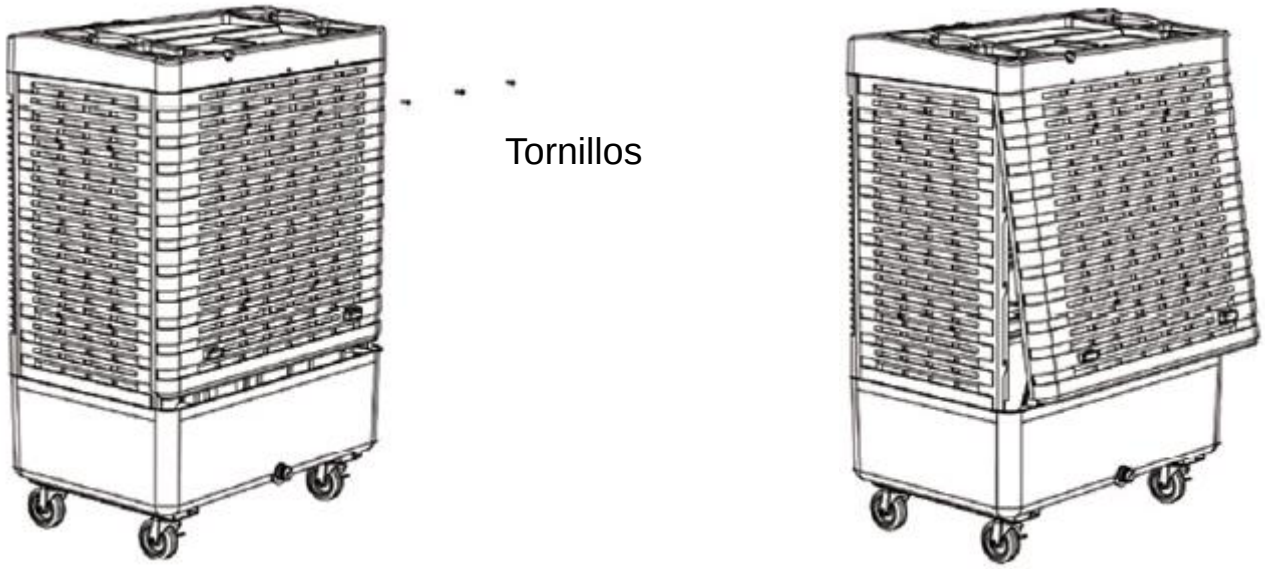

Drenar el Tanque

El acceso para drenar se encuentra en la parte posterior del equipo. Desenrosque dicho dren e incline la unidad hacia atrás para drenar el agua de la misma. El equipo debe ser drenado periódicamente para mantener el agua fresca. Se recomienda drenar una vez por semana y cuando no se vaya a usar durante un largo periodo.

Asegúrese que el dren está bien enroscado y completamente dentro del acceso antes de llenar el tanque con agua.

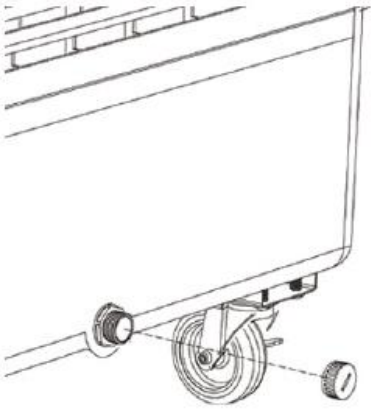

Limpiar/Reemplazar el Panel Evaporativo

El Panel Evaporativo debe ser limpiado dos veces durante una temporada o cada que lo necesite. Para hacerlo, enjuáguelo con agua limpia y retire la basura de ser necesario. Procure no dañar el panel. Alrededor de 2 años o cuando el panel este obstruido, el panel necesita ser reemplazado. Para extraer el panel se necesita removerlo del plástico que lo cubre.

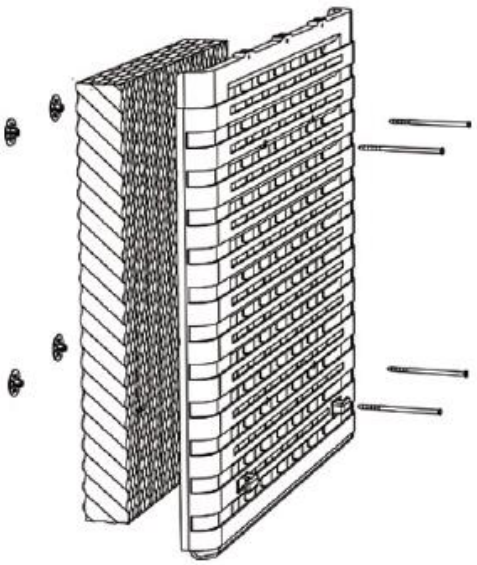

Para remover el panel es necesario separar cada uno de los discos de sujeción de su respectivo vástago. Para esto utilice un desarmador plano o algún objeto con forma similar para introducirlo en la ranura del cuello del disco y abrirlo parcialmente. De esta forma podrá sustraer el disco del vástago.

Cuando se reemplace el panel evaporativo, instale el nuevo asegurándose de que el ángulo de inclinación en los costados del panel apunte hacia abajo en dirección al plástico trasero.

Empuje los vástagos a través del panel de celulosa hasta que sobresalgan del mismo. Enrosque los discos de sujeción que mantendrán al panel en su lugar.

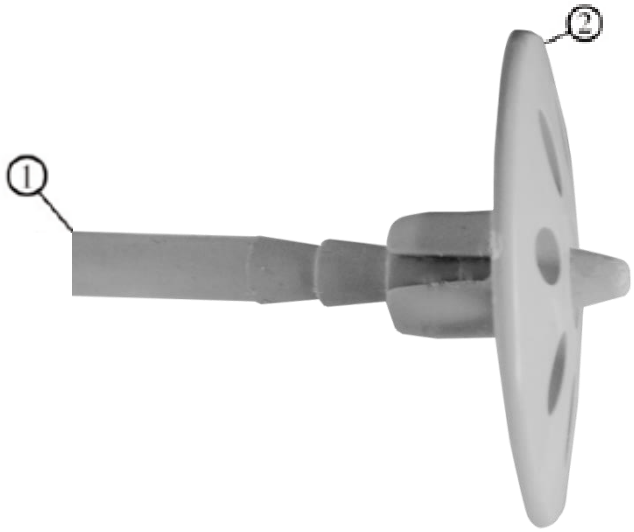

1.- Vástago.

2.-Disco de sujeción.

Póliza de Garantía

Metal Mecánica Macon S.A. de C.V. garantiza por 12 meses a partir de la fecha de compra original los componentes de funcionamiento, excepto: *Distribuidor* y *Panel de Celulosa*, los cuales se consideran consumibles del equipo. Además se exceptúan daños al gabinete y acabados.

Para hacer efectiva esta garantía por favor marque el teléfono del Servicio Autorizado Macon (SAM). No olvide tener su factura (o nota de compra) y su póliza de garantía a la mano.



(871)759-01-01

sam@imacon.com

871-119-22-65

Sitio WEB:
frikko.com

Matriz SAM:
Canatlán 370-01, Parque Industrial Lagunero
Gómez Palacio, Dgo. C.P. 35078

El tiempo de reparación no será mayor a 30 días contados a partir de la recepción del producto en cualquiera de los sitios donde pueda hacerse efectiva la garantía.

Esta garantía no es válida si:

1- No se han seguido las instrucciones de manejo contenidas en este manual.

2- Se presenta otro equipo distinto al que ampara la nota de venta o factura.

3- El equipo ha sido reparado por personal no autorizado por Metal Mecánica Macon S.A. de C.V.

Esta es la única garantía expedida por Metal Mecánica Macon S.A. de C.V. No autorizamos a ninguna persona o representante asumir en nuestro nombre cualquier otra responsabilidad en relación con este producto. El costo de traslado del producto al centro de servicio será cubierto por el fabricante.

Recuerde que la garantía depende del fabricante del equipo, no del vendedor, ni de la tienda donde lo adquirió.


METAL MECANICA MACON
S.A. de C.V.