利达®
LEADER GROUP

编号：LDZ-FJ/Y-15-02 SS

集中电源集中控制型消防应急标志灯具

防爆系列标志灯具

安装使用说明书

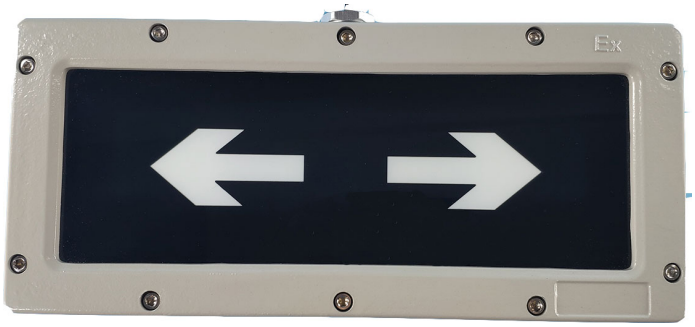



防爆系列标志灯具安装使用说明书

目录

第一章 概述 2
第二章 技术特性 2
第三章 结构特性 3
第四章 安装与调试 4
第五章 故障分析与排除 4
第六章 维护与保养 5
第七章 运输及贮存 5
第八章 售后服务 5

声明：

公司享有并保留一切著作权，非经我司同意，不得对本说明进行增减、改编、仿制。

安装、使用产品前，请阅读安装使用说明书。

请妥善保管好本手册，以便日后能随时查阅。

第一章 概述

防爆系列集中电源集中控制型消防应急标志灯具采用消防二总线控制技术，产品内置微处理器，性能稳定，与我司的 LD-C 系列应急照明控制器和 LD-D 系列应急照明集中电源配合使用，在紧急情况下，为人员疏散或逃生指引方向。产品满足 GB 17945-2010《消防应急照明和疏散指示系统》标准的要求。

防爆系列集中电源集中控制型消防应急标志灯具完全符合 GB 3836.1-2010《爆炸性环境 第 1 部分：设备通用要求》、GB 3836.2-2010《爆炸性环境 第 2 部分：由隔爆外壳“d”保护的设备》、GB 12476.1-2013 《可燃性粉尘环境用电气设备 第 1 部分：通用要求》、GB 12476.5-2013 《可燃性粉尘环境用电气设备 第 5 部分：外壳保护型“tD”》标准的要求。主要适用于爆炸性气体 1 区、2 区或可燃性粉尘环境 21 区、22 区危险场所，ⅡA、ⅡB 类 T1～T6 组爆炸性气体或蒸气环境。

第二章 技术特性

2.1 特点

a、二总线、无极性接线，节约成本，施工简便可靠；

b、具有电子编码、控制器仲裁编码等多种方式，占一个编码地址，编址范围 1～252；

c、应急方式常亮；

d、采用超高亮 LED 光源，亮度高，寿命长、功耗低；

e、具有光源故障检测功能；

f、具有总线电压自动检测上报功能。

2.2 技术参数

内容	技术参数
工作电压	DC36V 或 DC24V
额定功率	1W、0.5W
光源名称及参数	LED 光源：HY-3014G11UC DC 3.0V（绿色） 0.06W
应急模式表面亮度	大于 50cd/m^2，小于 300cd/m^2
节电模式表面亮度	大于 15cd/m^2，小于 90cd/m^2
防护等级	IP66
防护方式	采用环氧树脂灌封胶进行防水保护
外形尺寸	中型：宽 415mm*高 180mm*厚 70mm
	小型：宽 375mm*高 165mm*厚 65mm
工作环境温度	0℃～55℃
工作环境相对湿度	≤95％ (40±2)℃（无凝露）

2.3 产品型号对应表

型号	图案说明	图案示意	防爆标志	安装方式	识别码
LD-BLJC-2LROEⅡ1W-D3200Ex	双面双向	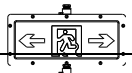	Ex e ib mb IIC T6 Gb/Ex tD A21 IP66 T80℃	吊装	0901
	双面单向	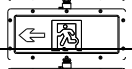		吊装	0902
	双面楼层	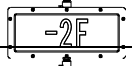		吊装	0903
LD-BLJC-1LROEⅡ1W-B3200Ex	单面双向		Ex e ib mb IIC T6 Gb/Ex tD A21 IP66 T80℃	壁挂	0904
	单面左向			壁挂	0905
	单面右向	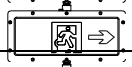		壁挂	0906
	单面疏散出口			壁挂	0907
	单面安全出口			壁挂	0908
	单面楼层	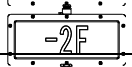		壁挂	0909
LD-BLJC-1LROEⅠ0.5W-B3100Ex	单面双向	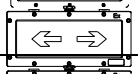	Ex db eb IIB T6 Gb/Ex tb ⅢC T80℃ Db	壁挂	0801
	单面左向			壁挂	0802
	单面右向	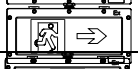		壁挂	0803
	单面疏散出口			壁挂	0804
	单面安全出口			壁挂	0805
	单面楼层	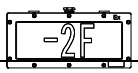		壁挂	0806

第三章 结构特性

3.1 中型防爆标志灯具

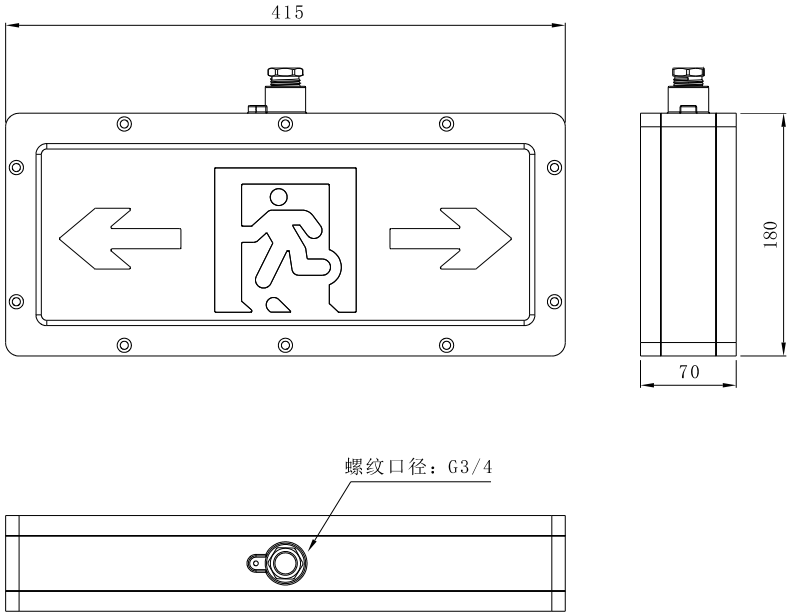

图 1

如图所示，中型防爆标志灯为管吊式安装，进线口螺纹为：1/2 NPT 。

3.2 小型防爆标志灯具

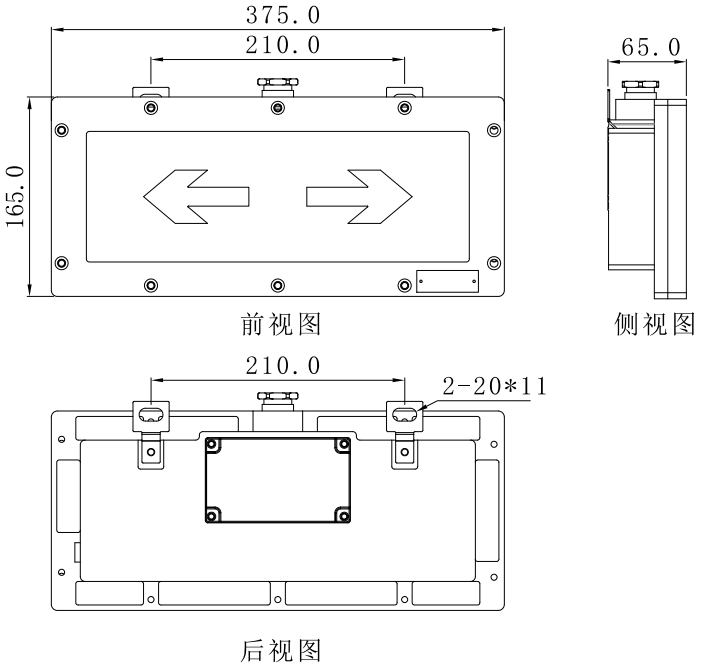

图 2

如图所示，壁挂孔间距为 210mm，2 个安装孔径为 20*11mm，可用膨胀管和 M8 螺钉固定到墙上，

进线口螺纹为 3/4 NPT。

第四章 安装与调试

4.1 编码方式：使用编码器对线编码，将编址器与灯具的两线相连接，不区分正负，编写相应的地址号；

4.2 布线要求：使用 NH-RVS-2*2.5㎜² 双绞线和应急照明集中电源连接；

4.3 将灯具安装完成，调试后的正常运行状态应为：灯具光源默认处于常亮，查询控制器上相应的地址点正常，不报故障；应急启动时，灯具应能按预设工作方式点亮。

4.4 注意事项：本产品仅适用于我司所生产的 A 型应急照明集中电源，严禁将强电接入二总线；本产品需先编码后安装。

第五章 故障分析与排除

故障现象	原因分析	排除方法
报通讯故障	地址编写错误	用电子编址器重新编址
	输入线路断路	检查输入线路
灯具图案不亮	灯具配置错误	用编址器或在应急照明控制器上修改配置
光源故障	类型配置错误	根据实际类型更改
	灯具硬件故障	将灯具返厂，由厂家维修

第六章 维护与保养

6.1 定期检查消防应急灯具的安装是否牢固；

6.2 定期检查消防应急灯具外观是否有损伤；

6.3 定期用专用清洁工具或软布及非腐蚀性的清洁剂清洁灯具表面。

6.4 产品使用寿命建议不超过 12 年，产品达到使用寿命时一般应报废处理。

6.5 废弃产品不能作为普通生活垃圾处理，应按照国家《废弃电器电子产品回收处理管理条例》进行处理 。

第七章 运输及贮存

7.1 本产品采用减振、防潮、耐挤压材料包装，一般运输采用厚纸箱包装，远途或出口要在纸箱外加包木箱，运输中尽量避免用无减震器的交通工具运输。

7.2 贮存的仓库，应有良好的通风，室内温度为 0℃～+40℃、相对湿度不大于 90%，空气中不应有腐蚀气体。

第八章 售后服务

我公司保证所有出厂产品均为合格产品，发现问题请及时与我公司客户服务中心联系，我们将竭诚为您服务。用户不得自行拆开或维修，否则后果自负。

公司名称：北京利达华信致能科技有限公司

公司地址：北京市北京经济技术开发区荣京东街17号

邮政编码：100176

售后服务热线：400-616-6100

网址：www.beijingleader.com.cn

售后服务邮箱：kf@beijingleader.com.cn