Instr. Montagem Alta Pressão Gás (GLP) para FSI-500N e FSI-680N

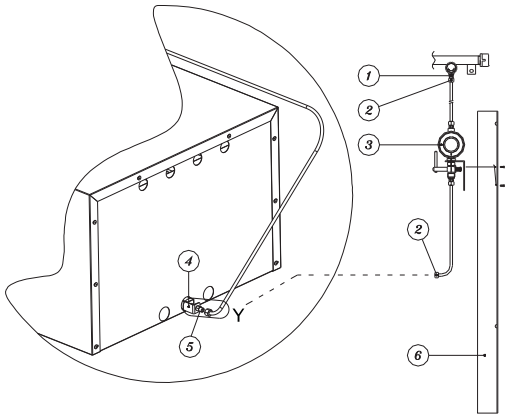

PRINCIPAIS COMPONENTES

1- Injetor Passante da Tubulação
2- Porca Latão BSP
3- Conjunto Kit Redução
4- Conjunto Queimador Forno
5- Injetor Latão
6- Pé Desmontável Lado Esquerdo

INSTR. PARA MONTAGEM DOS FORNOS FSI NOS FOGÕES

SEQUÊNCIA DE MONTAGEM:
- Fixe o forno (11) nos suportes (9) através dos parafusos (10);
- Retire o tampão do registro (8) e conecte uma das extremidades do conjunto cano de cobre (5) no registro (conforme detalhe X);
- Passe o conjunto cano de alumínio pela parte interna do pé dianteiro, e em baixo do quadro inferior (6) e leve até a parte traseira do forno conectando-o no suporte do injetor (7) (conforme detalhe Y);
- Observe que o cano de alumínio, para os modelos FSI-500 e FSI-680 possuem uma dobra, conforme detalhe "Y", esta dobra deverá ficar na parte traseira do forno. Para os modelos FSI-770, FSI-1000 e FSP-6800 o cano de alumínio é reto conforme detalhe "Z".
- Verifique o aperto das conexões do conjunto cano de alumínio e após faça teste de vazamentos com o forno em funcionamento para que não ocorra vazamento de gás.

Acendimento automático (opcional):
- Fixe o botão acendimento automático opcional (13) do forno com os parafusos (10) e conecte o fio com terminal (12) no terminal do botão de funcionamento. Abra o registro de gás do forno (8) e clique no botão acendimento automático (13) até visualizar a chama do forno.

INSTRUÇÕES DE FUNCIONAMENTO DOS FORNOS

- Abra a porta de vidro e abra todo o registro do gás do fogão;
- Com um fósforo aceso, acenda o queimador através dos furos do fundo esmaltado;
- Verifique se o queimador esta totalmente aceso e feche a porta;
- Permaneça com a chama alta por 10 min. para o pré-aquecimento;
- Está pronto para o assado.

Acendimento automático (opcional):
- Abra a porta de vidro e abra todo o registro do gás do fogão;
- Click no botão do acendedor;
- Verifique se o queimador esta totalmente aceso e feche a porta;
- Permaneça com a chama alta por 10 min. para o pré-aquecimento;
- Está pronto para o assado.

PROGÁS INDÚSTRIA METALÚRGICA LTDA.
Av. Eustáquio Mascarello, nº 512, Bairro Desvio Rizzo
Fone: (54) 3209.5800 - Caxias do Sul - RS - Brasil
e-mail: progas@progas.com.br - site: www.progas.com.br

Abril / 2011

MANUAL DE INSTRUÇÕES

FORNOS PARA FOGÕES INDUSTRIAIS



FSI-770
FSI-1000

FSI-500N
FSI-680N

FSP-6800

Este manual foi desenvolvido com a finalidade de levar a seu conhecimento todo sistema de funcionamento de seu equipamento bem como os cuidados necessários para obter-se o máximo de desempenho, proporcionando vida útil prolongada a seu equipamento. Portanto é fundamental a leitura e o entendimento do manual de instruções, o qual contém todos os procedimentos sugeridos para uma utilização adequada do equipamento. Ao mesmo tempo a Progás Indústria Metalúrgica Ltda. , quer parabenizá-lo pela aquisição de um produto de nossa fabricação, pois, nosso intuito é continuar pesquisando e aperfeiçoando os equipamentos para seu maior conforto e satisfação, mantendo em seu plano de trabalho uma **EVOLUÇÃO CONTÍNUA.**

PROGÁS®
Evolução Contínua
em Equipamentos para Gastronomia

ESPECIFICAÇÕES TÉCNICAS

LINHAS FSI-500N, FSI-680N e FSP-6800 São fabricado em Aço com fino acabamento em pintura epóxi.
LINHAS FSI-770 e FSI-1000 São fabricado em chapa de Aço Inóx.

- Isolamento interno com lã basáltica;
- Visor em vidro temperado;
- Os Modelos FSI-770 * FSI-1000 e FSP-6800 são equipados com Termômetro p/ controle da temperatura;
- Os Modelos FSI-500N * FSI-680N * FSI770 e * FSI-1000 possuem Fundo interno auto-limpante;
- O Mod. FSP-6800 Possui Placa Refratária;
- (OPCIONAL) Acendimento automático (Piezo) para todos os modelos.

CARACTERÍSTICAS TÉCNICAS

MODELO	DIMENSÕES EXTERNAS		
	ALTURA	PROFUNDIDADE	LARGURA
FSI - 500N	370 mm	590 mm	555 mm
FSI - 680N	370 mm	750 mm	555 mm
FSI - 770	420 mm	710 mm	850 mm
FSI - 1000	420 mm	860 mm	1000 mm
FSP - 6800	420 mm	820 mm	600 mm

MODELO	DIMENSÕES INTERNAS		
	ALTURA	PROFUNDIDADE	LARGURA
FSI - 500N	265 mm	475 mm	505 mm
FSI - 680N	265 mm	655 mm	505 mm
FSI - 770	260 mm	660 mm	670 mm
FSI - 1000	265 mm	675 mm	945 mm
FSP - 6800	255 mm	650 mm	505 mm

MODELO	DIMENSÕES EXTERNAS COM EMBALAGEM			Peso	
	ALTURA	PROF.	LARGURA	Bruto	Líquido
FSI - 500N	410 mm	600 mm	580 mm	17 Kg	15,5 Kg
FSI - 680N	410 mm	790 mm	580 mm	23 Kg	21 Kg
FSI - 770	520 mm	760 mm	950 mm	37 Kg	26 Kg
FSI - 1000	470 mm	940 mm	1080 mm	59 Kg	39 Kg
FSP - 6800	410 mm	630 mm	825 mm	36 Kg	32,5 Kg

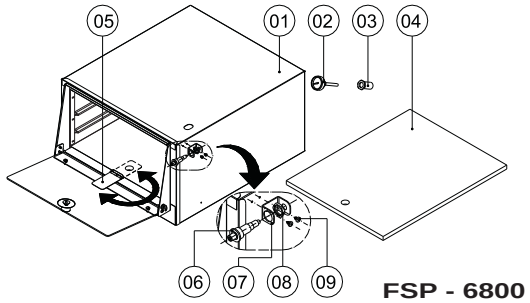

FSP - 6800

PRINCIPAIS COMPONENTES

1- Estrutura
2- Termômetro
3- Suporte Termômetro
4- Placa Refratária
5- Tampa da Visualização de chama e acendimento manual
6- Acendedor Automático (Piezo)
7- Suporte de fixação do (Piezo)
8- Porca de fixação
9- Parafusos AA 4,8 X 13 cabeça panela

DESENHO MONTAGEM DOS COMPONENTES

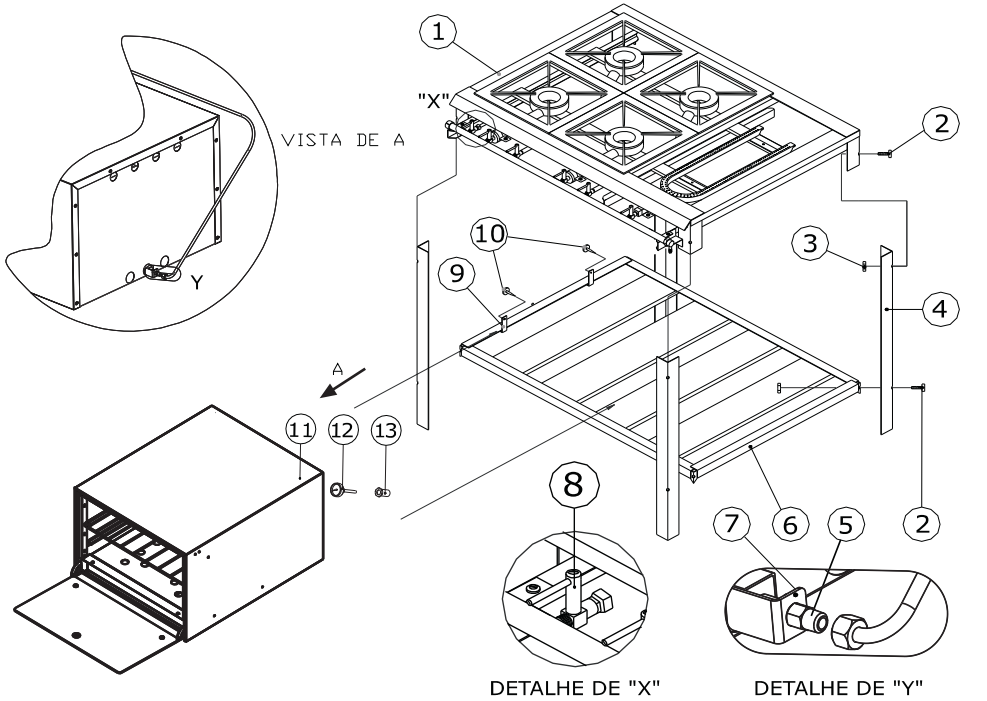

PRINCIPAIS COMPONENTES

1- Quadro superior do fogão
2- Parafuso sextavado 5/16
3- Porca sextavada
4- Pé desmontável
5- Cano de alumínio
6- Quadro inferior do fogão
7- Suporte do injetor do forno
8- Registro de gás para instalação FSI
9- Suporte do forno
10- Parafuso AA 4,8 x 13 cabeça panela
11- Forno
12- Termômetro
13- Suporte do termômetro

Instr. Montagem Alta Pressão Gás (GLP) para FSI-770 - FSI-1000 e FSI-6800

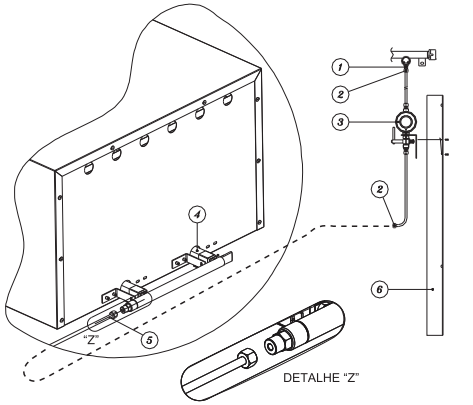

INSTRUÇÕES DE MONTAGEM

- Conecte a Porca Latão (2) no Injetor passante da Tubulação (1) após, conecte a segunda Porca Latão BSP (2) no Injetor Latão (5) que compõe o Conjunto Queimador do Forno.