KÄRCHER

makes a difference

VC 4 Battery
VC 4 Battery Premium

简体中文. 5
繁體中文 12
English. 18
한글. 25
Indonesia 31
Español 38
Việt 45
ไทย 52
العربية 66



Register and win!
www.kaercher.com/register-and-win

97647610 (03/17)

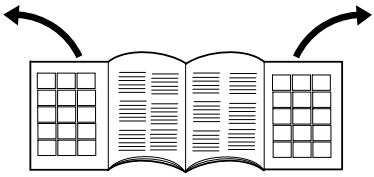

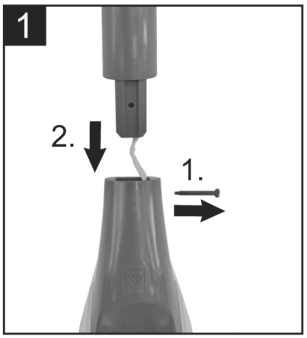
1
2.
1.

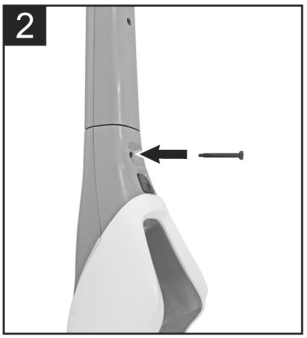
2

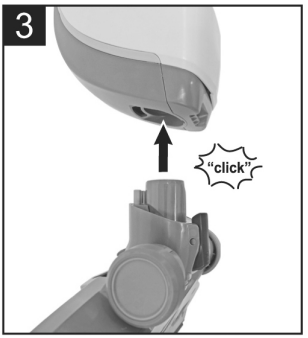
3
"click"

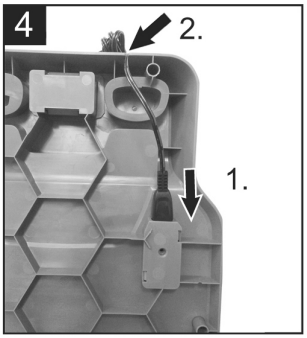
4
2.
1.


5
"click"
2.
1.


6

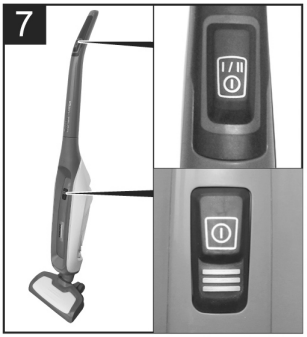
7


8
1.
2.
3.

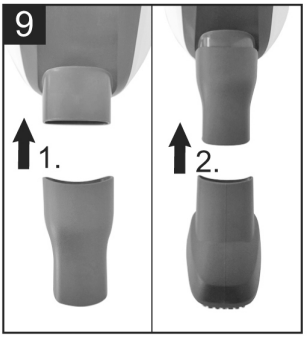
9
1.
2.


10

目录

一般提示：	ZH	5
安全说明	ZH	6
设备说明	ZH	8
操作说明	ZH	9
保养与维护	ZH	10
故障帮助	ZH	10
产品规格 / 参数	ZH	11

一般提示：



在您初次使用本产品前，请仔细阅读本说明书，并请妥善保存以便日后查阅。

合乎规定的使用

本通用吸尘器供私人居家使用，不作商业用途。

对未按规定使用或错误操作可能造成的损坏，制造商将不承担责任。

本通用吸尘器只使用：

- 原装过滤器。
- 原配备件、附件或选装配件。

本通用吸尘器 **不** 适用于：

- 给人或动物吸尘。
- 抽吸：
  小生物 （例如苍蝇、蜘蛛等）。
  有损健康、有锐边、热或灼热的物体。
  潮湿物体或液态物体。
  易燃或易爆材料和气体。

环境保护



包装材料可以回收利用。请不要把包装材料与普通垃圾放在一起处理，而应妥善安排回收。



旧的设备中含有宝贵的可再利用的材料，应加以回收利用。请通过适当的收集系统处理您的旧设备。

电气和电子设备通常包含使用不当或错误处理时可能对人身健康和环境带来潜在危险的组成部分。然而这些组成部分是设备正常运行所必需的。使用该符号标记的设备不得与生活垃圾一起处理。

清理滤网

过滤器由环保材料制成。

如果被抽吸进去的物质并非生活垃圾所禁止的物质，则可作为正常的生活垃圾进行清理。

内部材料提示 (REACH)

最新的内部材料信息请您在如下链接中查找：

www.kaercher.com/REACH

质量保证

我们的质量保证条款适用于全球各分公司。在质量保证期内，如果您的产品发生了任何故障，我们都将为您提供免费维修，但是这种故障应当是由于机身材料或制造上的缺陷造成的。请您向经销商或者与您距离最近的经过授权的客户服务处联系，提出保修请求，并提供相应的产品购买证明文件。

客户服务

我们的 KARCHER 分部将非常乐于解答您的提问，帮您处理产品质量问题。地址详见背面。

备件

只使用原厂配件和备件，它们能保证设备的安全和无故障运行。

有关配件和备件的信息请登录 www.kaercher.com。

运输

电池已按国际运输的相关规定进行过检测且允许运输 / 寄送。

安全说明

– *请在使用本设备前先阅读操作说明书并特别注意安全技巧。*
– *设备上相应的警告、指示标志为无风险的运行提供重要提示。*
– *除了操作说明书里的提示外，还要遵守立法的一般安全和事故防范规定。*

危险程度

⚠ 危险
提示会导致人员重伤或死亡的直接威胁性危险。

⚠ 警告
提示可能导致人员重伤或死亡的危险状况。

⚠ 小心
提示可能导致轻度伤害的危险状况。

注意
提示可能产生财产损失的危险状况。

电气部件

⚠ 危险
电击危险。

- *充电插槽里面无导电材料（如：螺丝刀或其他类似的物品）。*
- *不要接触任何触点或者电线。*
- *只允许使用随机原配充电器或者经 KARCHER 公司许可的充电器对蓄电池进行充电。*
- *蓄电池不得承受强光辐射、受热及火烤。*
- *当蓄电池充电器及充电线存在可见的损坏时请立即用原厂零件进行更换。*
- *在干燥空间内使用和保存蓄电池。*
- *决不能用湿的手触摸电源插头。*
- *铭牌上所标电压必须与供电电压一致。*
- *在进行所有维护和保养工作前关闭吸尘器并拔下电源线。*
- *只允许接受过授权的客户服务人员进行维修工作和在电气零部件上进行工作。*
- *不得使用研磨剂、玻璃或通用清洁剂！*
- *不得将设备浸泡在水中！*
- *不要在锐边上拉动电源线且不要挤压电源线。*
- *不要通过拉动电线将电源插头从插座上拔下。*

⚠ 警告

- ***不要打开蓄电池**，存在短路的危险，另外有可能溢出难闻的蒸汽或者有腐蚀性的液体。*
- *本设备只能根据 IEC 60364 由电工连接到电气接口。*
- *设备只能连接到交流电上。电源电压必须跟型号标牌上给出的电压一致。*
- *出于安全原因，原则上我们建议您通过故障电流保护开关（最大 30 mA）运行设备。*

安全处理

⚠ *危险*

- *让儿童远离包装薄膜，否则会有窒息危险！*

⚠ *警告*

- *儿童或未经指导的人员都不准操作本设备。*
- *本设备不得让那些身体能力有限、感官能力弱或理解能力差或者缺乏经验和／或缺乏知识的人员使用，除非他们有专人监督或接受专人指导如何操作设备并了解其可能产生的危险。*
- *超过 8 岁的孩子在有监护人监督或获得使用设备的指导并了解其可能产生的危险的前提下可以使用该设备。*
- *儿童不得玩耍本设备。*
- *照看好儿童，以确保他们不用设备玩耍。*
- *儿童未受看管不得进行清洁和用户保养。*

⚠ *小心*

- *设备运行期间不可无人看管。*

注意

- *如无过滤器不要吸入，否则设备可能受损。*
- *保护设备免受外部天气、潮湿和受热的影响。*

其他危险

⚠ *危险*

存在爆炸危险！

- *禁止在有爆炸危险的区域内运行本设备。*
- *不得抽吸易燃易爆的气体、液体和粉尘！*
- *不得抽吸活性金属颗粒 （比如铝、锰、锌）！*
- *不得抽吸未经稀释的酸或碱！*
- *不得抽吸正在燃烧或余烬未灭的物体！*

⚠ *警告*

存在受伤危险！

- *不得靠近头部使用吸嘴和吸管进行吸尘。*

⚠ *小心*

- *为了避免事故和伤害，搬运时要注意设备的重量 （参见技术参数）。*

稳定性

⚠ *小心*

- *用设备或在设备上进行任何作业前要先确保设备的稳定性，以避免因设备翻倒而导致的事故或故障发生。*

安全装置

⚠ *小心*

- *安全装置用于保护使用者，不得更改或不让其发挥功能。*

充电器

请使用以下适配器：

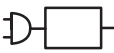

YLS0241A-E300060

充电器

⚠ *警告*

仅限使用随附的原装充电器或者经 KÄRCHER 公司许可的充电器给蓄电池充电。

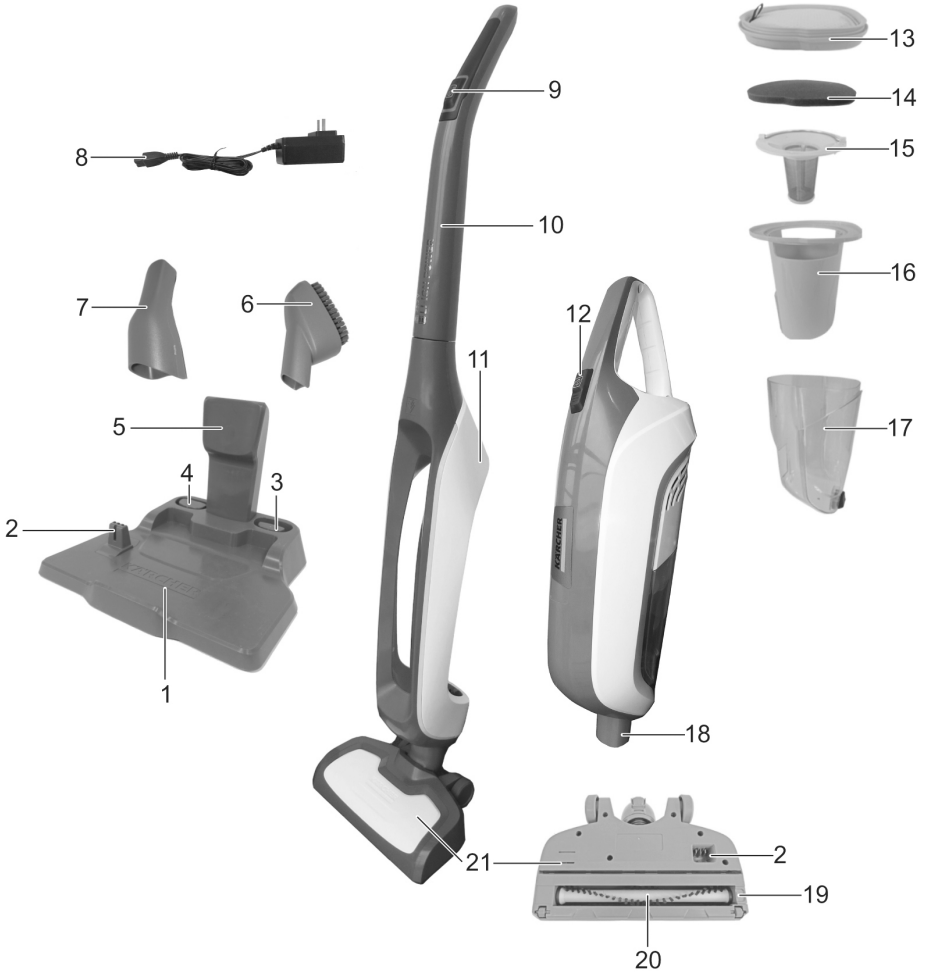

1 充电座，支座
2 充电接点
3 家具毛刷配件卡座
4 家具清洁吸嘴配件卡座
5 停放支座
6 家具毛刷
7 家具清洁吸嘴
8 电源及电源线和同轴插头
9 开 / 关按钮
立式吸尘器
10 手柄
11 立式吸尘器
12 开 / 关按钮
手持吸尘器
13 高效过滤绵
14 泡沫过滤绵
15 金属过滤网
16 旋风桶
17 尘杯
18 手持吸尘器
19 刷子滚轴解锁按钮
20 滚刷
21 地刷

操作说明

设备调试

图 1

➔ 将手柄和立式吸尘器插接。

注意

不要挤压到电线。

图 2

➔ 拧紧螺丝。

图 3

➔ 将地刷卡入立式吸尘器。

图 4

➔ 将同轴插头插入电源插口。
将电源线卡入卡口中。
将电源插头插到插座中。

图 5

➔ 将手持吸尘器插入立式吸尘器中并卡入。

充电过程

图 6

➔ 将立式吸尘器立于充电座上。
自动开始充电。

充电显示

充电状态由 3 个 LED 指示灯显示。

– 闪烁的 LED 灯

闪烁的 LED 灯数量表示蓄电池所需的充电量。

蓄电池显示

– 3 个 LED 灯闪烁 - 蓄电池电力耗尽。
充电时间约 3-4 小时。

– 2 个 LED 灯闪烁 - 蓄电池 2/3 电力耗尽。

– 1 个 LED 灯闪烁 - 蓄电池 1/3 电力耗尽。

无 LED 灯闪烁，代表充电过程结束。
充电完成后，将电源插头从插座中拔下。

运行

立式吸尘器

从支座中取出立式吸尘器，然后将吸尘器放在待清洁的表面上。

图 7

➔ 按一下手柄上的开 / 关按扭。
设备以高转速运行。

➔ 按两下手柄上的开 / 关按扭。
设备以低转速运行。

提示

吸尘器运转期间，手持吸尘器上的所有 LED 灯亮起。
再按一下开 / 关按扭即可关闭吸尘器。

手持吸尘器

图 8

➔ 按下锁定装置。

➔ 将手持吸尘器向后拉。

➔ 将手持吸尘器向上取出。

使用配件

图 9

➔ 插上家具清洁吸嘴。

用于清洁家具和敏感性物品以及用于书籍和汽车内通风口等的吸尘

➔ 将家具毛刷插上家具清洁吸嘴。

用于软垫家具、床垫、窗帘等的清洁

图 10

➔ 按一下手持吸尘器上的开 / 关按扭。

提示

吸尘器运转期间，手持吸尘器上的所有 LED 灯亮起。
再按一下开 / 关按扭即可关闭吸尘器。

设备储存

图 5

➔ 将手持吸尘器插入立式吸尘器中并卡入。

图 6

➔ 立式吸尘器放入支座中。

➔ 在干燥的室内保管设备。

保养与维护

清洁高效过滤绵

图**11**

➔ 向上按压锁定装置。

➔ 将尘杯向下拉出并取下。

图**12**

➔ 将高效过滤绵和泡沫过滤绵拉出。

➔ 用水清洗高效过滤绵和泡沫过滤绵。

➔ 使高效过滤绵和泡沫过滤绵完全晾干。

提示

如果无法彻底清高效过滤绵，则必须更换。

清洗金属过滤网并清空尘杯

图**11**

➔ 向上按压锁定装置。

➔ 将尘杯向下拉出并取下。

图**12**

➔ 将高效过滤绵和泡沫过滤绵拉出。

图**13**

➔ 用提手将金属过滤网连同旋风桶一起拉出。

图**14**

➔ 借助提手松开金属过滤网，然后取出。

图**15**

➔ 用水清洗金属过滤网和旋风桶。

➔ 使金属过滤网和旋风桶完全晾干。

图**16**

➔ 清空尘杯，然后用抹布擦干。

更换 / 清洗滚刷

图**17**

➔ 将解锁按钮向外按，然后取出滚刷。

➔ 清洁滚刷。

➔ 将滚刷沿着刀子或是剪刀的刀刃滑过，可以去除缠绕的毛发。

或

➔ 更换滚刷。

➔ 安装已清洁或新的滚刷并测试其是否在正确的位置上。

故障帮助

有以下原因可能造成吸尘功率减弱：

地面吸嘴堵塞。

➔ 移除堵塞物。

滚刷卡住

➔ 检查滚刷是否存有堵塞物，如有必要清除堵塞物。

滚刷严重脏污。

➔ 清洁滚刷。

滚刷损坏或是磨损。

➔ 取出滚刷，并装入新滚刷。

过滤器受到污染。

➔ 清洗过滤器。

蓄电池即将没电。

➔ 蓄电池充电。

产品规格 / 参数			
型号		1.198-152.0	1.198-141.0
蓄电池			
已充满的蓄电池的工作时间（取决于地板材料）	分钟	13-40	13-40
蓄电池工作电压	V	20-29.4	20-29.4
空蓄电池的充电时间	分钟	180-240	180-240
充电器电压	V	30-33	30-33
充电电流	毫安	600 ± 60	600 ± 60
蓄电池型号		锂离子电池	锂离子电池
电压	V	100-240	100-240
频率	Hz	50-60	50-60
保护等级		II	II
重量 （不含附件）	kg	< 3.75	< 3.75
尘杯容量	l	> 0.5	> 0.5
外形尺寸			
长度	mm	260	260
宽度	mm	165	165
高度	mm	1160	1160
额定消耗功率	W	200	200
最小真空度	kPa	7	7
声功率级 L_{WA}	dB(A)	83	83

规格若有变更，恕不另行通知。

目錄

一般提示	TW	5
安全提示	TW	6
設備說明	TW	8
作業	TW	9
維護和保養	TW	9
故障說明	TW	10
技術參數	TW	10

一般提示



在您第一次使用您的設備前，請先閱讀並遵守本操作說明書原件，為日後使用或其他所有者使用方便請妥善保管本說明書。

按規定使用

本多用途吸塵器僅為私人居家使用而設計，不適合用於商業用途。

製造廠商對可能由違規使用或錯誤操作造成之損害概不負責。

多用途吸塵器僅能與下列產品配合使用：

- 原裝濾芯。
- 原裝備件，配件或特殊配件。

多用途吸塵器 不 適合用於：

- 清理人或動物。
- 吸淨：
  小型生物 （例如蒼蠅、蜘蛛等）。
  有害健康、尖銳、高溫或灼熱的物質。
  潮濕或液體物質。
  易燃易爆物質和氣體。

環境防護



包裝材料可以回收利用。請不要把包裝材料與普通垃圾放在一起處理，而應妥善安排回收。



舊的設備中含有寶貴的可再利用的材料，應加以利用。請通過適當的收集系統清理舊設備。

電氣和電子設備通常包含使用不當或錯誤處理時可能對人身健康和環境帶來潛在危險的組成部分。然而這些組成部分是設備正常運行所必需的。使用該符號標記的設備不得與生活垃圾一起處理。

濾網的廢物處理

濾芯採用環保材料製成。

只要其中吸入之物質屬於生活垃圾範疇，則可透過正常之生活垃圾處理廢料。

內部材料提示 (REACH)

最新的內部材料資訊請您在如下鏈接中查找：

www.kaercher.de/REACH

品質保證

我們的主管銷售公司所發佈的品質保證條件每個國家均適用。在品質保證期內，如果您的產品發生了任何故障，我們都將為您提供免費維修，但是這種故障應當是由於機身材料或製造上的缺陷造成的。如屬品質保證情況，請憑發票聯繫貴方經銷商或就近聯繫獲得授權的客戶服務點。

客戶服務處

若有疑問或出現故障時，KÄRCHER 分公司非常願意為您答疑解難。地址參見背面。

備件

只允許使用原廠配件和備件，它們可以保障裝置安全、無故障地運行。

關於配件和備件的資訊參見 www.kaercher.com。

運輸

電池已按國際運輸的相關規定進行過檢測且允許運輸 / 寄送。

安全提示

– *開啟裝置前，請先閱讀裝置作業說明並特別注意安全提示之相關訊息。*
– *安放於裝置上之警示和提示標識給出了用於確保安全運行之重要提示。*
– *除本作業說明書中之提示外，還必須遵守立法機關之一般安全和事故預防規定。*

危險等級

⚠ 危險
提示會導致人員重傷或死亡的直接威脅性危險。
⚠ 警告
提示可能導致人員重傷或死亡的危險狀況。
⚠ 小心
提示可能導致輕度傷害的危險狀況。
注意
提示可能產生財產損失的危險狀況。

電氣部件

⚠ 危險
電擊危險。
- *不得將導電材料（如：螺絲刀或其他類似的物品）插入充電插槽裡。*
- *不要接觸任何觸點或者電線。*
- *只允許使用隨機原廠充電器或者經凱馳公司許可的充電器對蓄電池進行充電。*
- *蓄電池不得承受強光輻射、受熱及火烤。*
- *當蓄電池充電器及充電線有可見的損壞時，請立即用原廠零件進行更換。*
- *在乾燥空間內使用和保存蓄電池。*
- *禁止使用潮濕之手接觸電源插座。*
- *銘牌上之電壓說明必須與電源電壓一致。*
- *在進行所有維護和保養工作前關閉本設備並拔下電源線。*
- *只允許接受過授權的客戶服務人員進行維修工作和在電氣零部件上進行工作。*
- *不得使用擦洗劑、玻璃清洗劑或萬用清洗劑！*
- *切勿將吸塵器浸入水中！*
- *不得在尖銳棱角上拉扯電源線或者夾住電源線。*
- *不要透過拉扯電源線之方式拔出插座上之電源插頭。*

⚠ 警告
- ***不要打開蓄電池，****有發生短路的危險，而且可能有刺激性蒸氣或腐蝕性液體滲出。*
- *本設備只能根據 IEC 60364 由電工連接到電氣接頭。*
- *本吸塵器只能連接至交流電。電源電壓必須跟型號銘牌上給出之電壓一致。*
- *出於安全考慮，原則上我們建議通過一個故障電流保護開關（最大 30 mA）使用該設備。*

安全處理

⚠ *危險*

- *讓兒童遠離包裝薄膜，否則會有窒息危險！*

⚠ *警告*

- *兒童或未經指導的人員都不準操作本設備。*
- *本設備不得讓那些身體能力有限、感官能力弱或理解能力差或者缺乏經驗和／或缺乏知識的人員使用，除非他們有專人監督或接受專人指導如何操作設備並瞭解其可能產生的危險。*
- *8 歲以上之兒童只有在負責安全之人員監視下，或獲得裝置使用說明並理解由此產生之危險時，才允許使用裝置。*
- *兒童不得玩耍本設備。*
- *照看好兒童，以確保他們不用設備玩耍 . 。*
- *未受監督的兒童不得執行清潔和使用維護。*

⚠ *小心*

- *設備運行期間不可無人看管。*

注意

- *不得在沒有過濾器時抽吸，否則吸塵器可能受損。*
- *防止吸塵器曝露於極端天候、濕氣和高溫之下。*

其他危險

⚠ *危險*

爆炸危險！

- *禁止在有爆炸危險的區域內運行本設備。*
- *不得抽吸易爆或可燃氣體、液體和粉塵！*
- *不得抽吸反應性金屬粉塵（例如鋁，鎂或鋅）！*
- *不得抽吸未經稀釋的酸或鹼！*
- *不得抽吸燃燒或陰燃之物品！*

⚠ *警告*

受傷危險！

- *不得使用吸嘴和吸管在頭部附近抽吸。*

⚠ *小心*

- *為了避免事故和傷害，搬運時要注意設備的重量 （參見技術參數）。*

穩定性

⚠ *小心*

- *用設備或在設備上進行任何作業前要先確保設備的穩定性，以避免因設備翻倒而導致的事故或故障發生。*

安全裝置

⚠ *小心*

- *安全裝置用於保護使用者，不得更改或不讓其發揮功能。*

充電器

請使用以下適配器：

YLS0241A-E300060

充電器

⚠ *警告*

僅限使用隨附的原裝充電器或者經凱馳公司許可的充電器替蓄電池充電。

設備說明

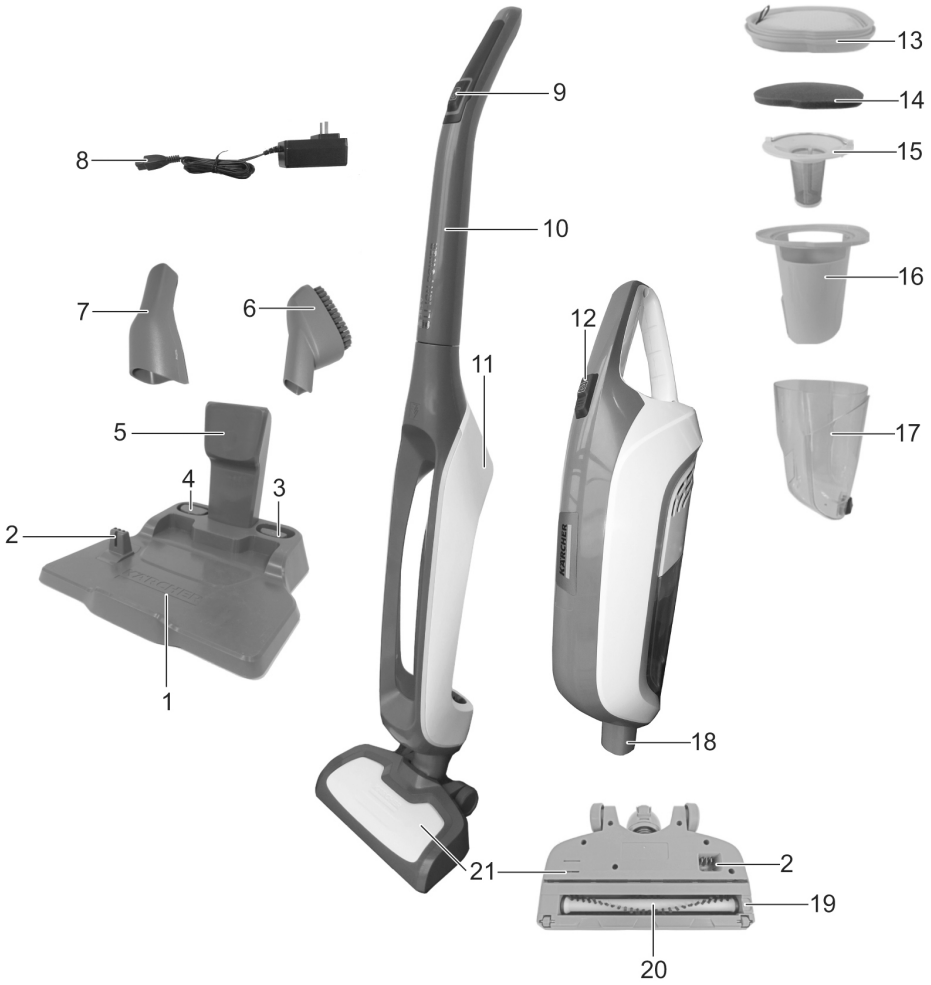

1 充電座，基座
2 充電接點
3 傢俱清潔刷放置槽
4 傢俱清潔吸嘴放置槽
5 停駐支架
6 傢俱清潔刷
7 傢俱清潔吸嘴
8 電源供應器含電源線和同軸插頭
9 開 / 關按鈕
立式吸塵器
10 握柄
11 立式吸塵器
12 開 / 關按鈕
手持吸塵器
13 精密濾網
14 泡棉濾網
15 粗濾網
16 濾芯架
17 塵杯
18 手持吸塵器
19 滾刷解鎖按鈕
20 滾刷
21 地刷

作業

調試

圖 1

➔ 將握柄和立式吸塵器組裝。

注意

不要壓擠到電線。

圖 2

➔ 旋緊螺栓。

圖 3

➔ 將地刷卡入立式吸塵器。

圖 4

➔ 將同軸插頭插入電源插口。
將電源線按入導環中。
將電源插頭插到插座中。

圖 5

➔ 將手持吸塵器卡入立式吸塵器中。

充電過程

圖 6

➔ 將立式吸塵器立於充電座上。
自動開始充電。

充電顯示

充電狀態由 3 個 LED 指示燈顯示。

– LED 閃爍

閃爍的 LED 表示蓄電池的所需充電量。

蓄電池顯示

– 3 個 LED 閃爍 - 蓄電池電力耗盡。

充電時間約 3-4 小時。

– 2 個 LED 閃爍 - 蓄電池 2/3 電力耗盡。

– 1 個 LED 閃爍 - 蓄電池 1/3 電力耗盡

無 LED 閃爍，代表充電過程結束。

充電完成後，將電源插頭從插座中拔下。

運行

接地吸塵器

從基座中取出立式吸塵器，然後將吸塵器放在待清潔的表面上。

圖 7

➔ 按一下握柄上的開 / 關按扭。

吸塵器以高轉速運行。

➔ 按兩下握柄上的開 / 關按扭。

吸塵器以低轉速運行。

提示

吸塵器運轉期間，手持吸塵器上所有的 LED 均發亮。

再按一下開 / 關按扭即可關閉吸塵器。

手持吸塵器

圖 8

➔ 按下鎖緊桿。

➔ 將手持吸塵器向後拉。

➔ 將手持吸塵器向上取出。

使用配件

圖 9

➔ 插上傢俱清潔吸嘴。

用於清潔傢俱和其他敏感物體，為書籍和汽車空調通風孔等除塵。

➔ 將傢俱清潔刷插上傢俱清潔吸嘴。

用於清潔軟墊傢具、床墊、窗簾等。

圖 10

➔ 按一下手持吸塵器上的開 / 關按扭。

提示

吸塵器運轉期間，手持吸塵器上所有的 LED 均發亮。

再按一下開 / 關按扭即可關閉吸塵器。

吸塵器保管

圖 5

➔ 將手持吸嘴器卡入立式吸塵器中。

圖 6

➔ 將立式吸塵器放入基座中。

➔ 在乾燥室內保管裝置。

維護和保養

清洗精密濾網

圖 11

➔ 將鎖緊桿向上壓。

➔ 將塵杯向下拉並取出。

圖 12

➔ 將精密濾網和泡棉濾網拉出。

➔ 用清水清洗精密濾網和泡棉濾網。

➔ 使精密濾網和泡棉濾網完全晾乾。

提示

若無法徹底洗淨精密濾網，則必須更換。

清洗粗濾網和清空濾芯外殼

圖 11

➔ 將鎖緊桿向上壓。

➔ 將塵杯向下拉並取出。

圖 12

➔ 將精密濾網和泡棉濾網拉出。

圖 13

➔ 將粗濾網連同濾芯架從提手中拉出。

圖 14

➔ 利用提手來鬆開粗濾網，然後取出。

圖 15
➔ 用清水清洗粗濾網和濾芯架。
➔ 使粗濾網和濾芯架完全晾乾。
圖 16
➔ 清空塵杯，然後用擦布擦乾淨。

更換 / 清潔滾刷

圖 17
➔ 將解鎖按鈕向外按，然後取出滾刷。
➔ 清潔滾刷
➔ 將滾刷沿著刀子或是剪刀的刀刃滑過，可以去除纏繞的毛髮。
或者
➔ 更換滾刷。
➔ 裝上清潔過的或是新的滾刷，並檢查位置是否正確。

故障說明

若吸塵功效降低，可能原因如下：
地刷嘴堵塞。
➔ 移除堵塞物。
滾刷卡住
➔ 檢查滾刷是否被物體卡住，若有，將之移除。
滾刷嚴重髒污。
➔ 清潔滾刷
滾刷受損或是損壞。
➔ 取出滾刷，並裝入新滾刷。
濾芯髒汙。
➔ 清潔过滤器。
蓄電池即將沒電。
➔ 為蓄電池充電。

技術參數

型號		1.198-152.0	1.198-141.0
蓄電池			
滿電時的運轉時間（視地面材質不同而異）	分鐘	13-40	13-40
蓄電池工作電壓	V	20-29.4	20-29.4
空蓄電池的充電時間	分鐘	180-240	180-240
充電器電壓	V	30-33	30-33
充電電流	毫安	600 ± 60	600 ± 60
蓄電池種類		鋰離子電池	鋰離子電池
電壓	V	100-240	100-240
頻率	Hz	50-60	50-60
保護等級		II	II
重量 （不包含配件）	kg	< 3.75	< 3.75
塵杯容量	l	> 0.5	> 0.5
尺寸			
長度	mm	260	260
高度	mm	165	165
高度	mm	1160	1160
額定功率消耗	W	200	200
最小真空度	kPa	7	7
聲功率位準 L_{WA}	dB(A)	83	83

保留技術更改權！

Contents

General notes	EN	5
Safety instructions	EN	6
Description of the Appliance	EN	9
Operation	EN	10
Care and maintenance	EN	10
Troubleshooting	EN	11
Technical specifications	EN	11

General notes



Please read and comply with these original instructions prior to the initial operation of your appliance and store them for later use or subsequent owners.

Proper use

This universal vacuum cleaner is intended for the private use at home and not for commercial purposes. The manufacturer is not liable for any damage that may occur on account of improper use or wrong operation.
Use the universal vacuum cleaner only with:

- Original filters
- Original spare parts, accessories and special accessories.

The universal vacuum cleaner is **not** suitable for:

- Vacuuming off human beings or animals.
- Vacuuming up:
  Small living creatures (e.g. flies, spiders, etc.).
  Substances that are harmful for health, have sharp edges, are hot or glowing.
  Moist or liquid substances.
  Easily inflammable or explosive substances and gases.

Environmental protection



The packaging material can be recycled. Please do not place the packaging into the ordinary refuse for disposal, but arrange for the proper recycling.



Old appliances contain valuable materials that can be recycled. Please arrange for the proper recycling of old appliances. Please dispose your old appliances using appropriate collection systems.
Electrical and electronic devices often contain components which could potentially pose a danger to human health and the environment if handled or disposed of incorrectly. However, these components are necessary for the proper operation of the device. Devices marked with this symbol must not be disposed of with regular household rubbish.

Disposal of filters

The filters are made from environmentally friendly materials.
They can therefore be disposed off through the normal household garbage provided you have not sucked in substances that are not permitted to be thrown into household garbage.

Notes about the ingredients (REACH)
You will find current information about the ingredients at:
www.kaercher.com/REACH

Warranty

The warranty terms published by the relevant sales company are applicable in each country. We will repair potential failures of your appliance within the warranty period free of charge, provided that such failure is caused by faulty material or defects in manufacturing. In the event of a warranty claim please contact your dealer or the nearest authorized Customer Service centre. Please submit the proof of purchase.

Customer Service

Our KÄRCHER branch will be pleased to help you further in the case of questions or faults. See address on the reverse.

Spare parts

Only use original accessories and spare parts, they ensure the safe and trouble-free operation of the device. For information about accessories and spare parts, please visit www.kaercher.com.

Transport

The battery has been tested as per the relevant directives for international transport and can be transported/ shipped.

Safety instructions

– *Please read the operating instructions for your machine before using it, and pay particular attention to the following safety instructions.*
– *Warning and information plates on the machine provide important directions for safe operation.*
– *Apart from the notes contained herein the general safety provisions and rules for the prevention of accidents of the legislator must be observed.*

Hazard levels

⚠ DANGER
Pointer to immediate danger, which leads to severe injuries or death.

⚠ WARNING
Pointer to a possibly dangerous situation, which can lead to severe injuries or death.

⚠ CAUTION
Pointer to a possibly dangerous situation, which can lead to minor injuries.

ATTENTION
Pointer to a possibly dangerous situation, which can lead to property damage.

Electric components

⚠ DANGER
Risk of electric shock.

- *Do not insert conductive objects (such as screwdrivers or the like) into the charging socket.*
- *Do not touch contacts or wires.*
- *You may recharge the battery using only the original charger provided with the appliance or a charger approved by KÄRCHER.*
- *Do not expose the battery to direct sunlight, heat or fire.*
- *Immediately replace the charger with the charging cable in case of visible damage.*
- *Store and use the charger in dry rooms only.*
- *Never touch the mains plug with wet hands.*
- *The voltage indicated on the type plate must correspond to the supply voltage.*
- *Turn off the appliance and remove the mains plug prior to any care and maintenance works.*
- *Repair work and work on the electrical components may only be performed by an authorised customer service.*
- *Do not use scouring agents, glass or multi-purpose cleaners!*
- *Do not immerse the appliance into water!*
- *Do not scrape the power cord across sharp edges and en-*

sure that it does not get pressed.

- *Do not remove the mains plug from the socket by pulling on the power cord.*

⚠ ***Warning***

- ***Do not open the battery**, as there is a risk of an electrical shock; also, irritating or caustic vapors can escape.*
- *The appliance may only be connected to an electric supply that has been installed by an electrician in accordance with IEC 60364.*
- *The appliance may only be connected to alternating current. The mains voltage must correspond with the voltage indicated on the type plate.*
- *For safety reasons, we recommend that you operate the appliance only via a residual current device (max. 30 mA).*

Safe handling

⚠ ***DANGER***

- *Keep packaging films away from children, there is a risk of suffocation!*

⚠ ***WARNING***

- *The appliance must not be operated by children or persons who have not been instructed accordingly.*
- *This appliance is not intended for use by persons with limited physical, sensory or mental capacities or lacking experience and/or skills, unless such persons are accompanied and supervised by a person in charge of their safety or they have received precise instructions on the use of this appliance and have understood the resulting risks.*
- *Children may only use this appliance if they are over the age of 8 and supervised by a person in charge of their safety, or if they have received instructions on the use of this appliance and have understood the resulting risks.*
- *Children must not play with this appliance.*
- *Supervise children to prevent them from playing with the appliance.*
- *Cleaning and user maintenance must not be performed by children without supervision.*

⚠ ***CAUTION***

- *Never leave the appliance unattended as long as it is in operation.*

ATTENTION

- *Never vacuum without a filter, otherwise the appliance can get damaged.*
- *Protect the appliance from extreme weather conditions, moisture and heat.*

Other risks

⚠ ***DANGER***

Risk of explosion!

- *The appliance may not be operated in explosive atmospheres.*

- *Do not vacuum up explosive or combustible gases, fluids and dusts!*
- *Do not vacuum up reactive metal dusts (e.g. aluminium, magnesium or zinc!*
- *Do not vacuum up undiluted acids or brines!*
- *Do not vacuum up burning or smouldering objects!*

⚠ ***WARNING***

Risk of injury!

- *Do not vacuum in the vicinity of the head when using the nozzle and suction pipe.*

⚠ ***CAUTION***

- *In order to prevent accidents or injuries, mind the weight of the appliance during transport (see technical data).*

Stability

⚠ ***CAUTION***

- *Create stability for the appliance prior to any work on or with the appliance to prevent accidents or damage.*

Safety Devices

⚠ ***CAUTION***

- *Safety installations serve the protection of the user and may not be modified or bypassed.*

Charger

Use the following adaptor:



YLS0241A-E300060

Charger

⚠ ***WARNING***

Charge the battery with the enclosed original charger or a charger approved by KÄRCHER only.

Description of the Appliance

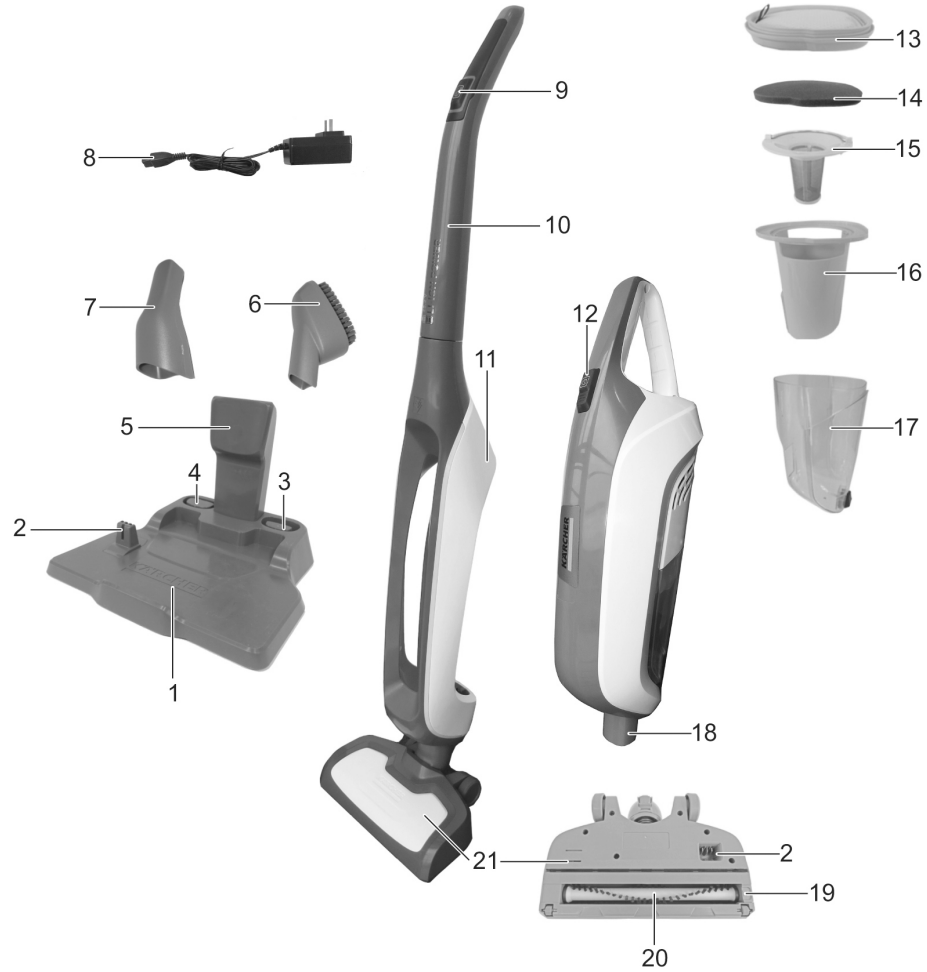

1 Charging station, base
2 Battery contacts
3 Accessory storage, furniture brush
4 Accessory storage, furniture nozzle
5 Park support
6 Furniture brush
7 Furniture nozzle
8 Power supply unit with cable and barrel connector
9 ON/OFF button
Floor vacuum cleaner
10 Handle
11 Floor vacuum cleaner
12 ON/OFF button
Hand-held vacuum cleaner
13 Fine filter
14 Foam filter
15 Coarse filter
16 Filter holder
17 Filter casing
18 Hand-held vacuum cleaner
19 Unlocking button for the changeable brush
20 Brush roller
21 Floor nozzle

Operation

Start up

Illustration 1
➔ Join handle and floor vacuum cleaner together.
ATTENTION
Do not crush the line.
Illustration 2
➔ Tighten screw.
Illustration 3
➔ Insert the floor nozzle into the floor vacuum cleaner and engage.
Illustration 4
➔ Insert the barrel connector into the socket.
Push the cable into the pass-through.
Insert the power supply unit into the power outlet.
Illustration 5
➔ Insert the hand-held vacuum cleaner into the floor vacuum cleaner and engage.

Charging process

Illustration 6
➔ Place the floor vacuum cleaner onto the charging station/base.
The charging process starts automatically.
Charger display
The charging state is indicated by 3 LEDs.
– Flashing LEDS
The flashing LEDs indicate how much the battery has to be charged.

Battery indicator
– 3 LEDs flashing - battery is empty.
The charging time is approx. 3-4 hours.

– 2 LEDs flashing - battery is 2/3 empty.

– 1 LED flashing - battery is 1/3 empty.

The charging process is complete when the LEDs no longer flash.
Pull the power supply unit out of the power outlet after the charging process.

Operation

Floor vacuum cleaner

Remove the floor vacuum cleaner from the base and place it on the surface to be cleaned.
Illustration 7
➔ Press the ON/OFF button on the handle once.
The device runs at high speed.
➔ Press the ON/OFF button on the handle twice.
The device runs at low speed.
Note
All LEDs on the hand-held vacuum cleaner light up during operation.
Pressing the ON/OFF button again switches the device off.

Hand-held vacuum cleaner

Illustration 8
➔ Operate the lock.
➔ Tilt the hand-held vacuum cleaner backwards.
➔ Remove the hand-held vacuum cleaner towards the top.

Using accessories
Illustration 9
➔ Attach the furniture nozzle.
For cleaning furniture and delicate objects, dusting books, air vents in the car, etc.
➔ Attach the furniture brush to the furniture nozzle.
For cleaning upholstered furniture, mattresses, laced curtains, etc.
Illustration 10
➔ Press the ON/OFF button on the hand-held vacuum cleaner once.
Note
All LEDs on the hand-held vacuum cleaner light up during operation.
Pressing the ON/OFF button again switches the device off.

Storing the Appliance

Illustration 5
➔ Insert the hand-held vacuum cleaner into the floor vacuum cleaner and engage.
Illustration 6
➔ Place the floor vacuum cleaner onto the base.
➔ Store the appliance in a dry room.

Care and maintenance

Cleaning the fine filter

Illustration 11
➔ Press the lock upwards.
➔ Pull out the filter casing downwards and remove.
Illustration 12
➔ Pull out the fine filter and foam filter.
➔ Clean the fine filter and foam filter with water.
➔ Allow the fine filter and foam filter to dry completely.
Note
If the fine filter or foam filter cannot be cleaned, it must be replaced.

Cleaning the coarse filter and emptying the filter casing

Illustration 11
➔ Press the lock upwards.
➔ Pull out the filter casing downwards and remove.
Illustration 12
➔ Pull out the fine filter and foam filter.
Illustration 13
➔ Using the bar, pull out the coarse filter together with the filter holder.
Illustration 14
➔ Using the bar, unlock the coarse filter and remove.
Illustration 15
➔ Clean the coarse filter and filter holder with water.
➔ Allow the coarse filter and filter holder to dry completely.
Illustration 16
➔ Empty the filter casing and rub down inside with a cloth.

Change/ clean the brush roller

Illustration 17

➔ Press the unlocking button towards the outside and remove the roller brush.
➔ Cleaning the brush roller
➔ Wound up hair can be removed by moving a knife or a pair of scissors along the cutting edge.

or

➔ Replace the roller brush.
➔ Insert the cleaned or new brush roller and ensure that it sits properly.

Troubleshooting

Reduced suction performance can be caused by:
Floor nozzle blockage.
➔ Remove blocking.

Brush roller is blocked
➔ Check the brush roller for obstructing objects and remove them if necessary.

Brush roller is too dirty
➔ Cleaning the brush roller

Roller brush damaged or worn out.
➔ Remove brush roller, install new one.

Filter is dirty.
➔ Clean filter.

Battery nearly empty.
➔ Charge the battery.

Technical specifications

Type		1.198-152.0	1.198-141.0
Battery			
Operating time when battery is fully charged (depends on the flooring)	min	13-40	13-40
Working voltage of the battery	V	20-29,4	20-29,4
Charging current for empty battery	min	180-240	180-240
Voltage of the charger	V	30-33	30-33
Charging current	mA	600 ± 60	600 ± 60
Battery type		Li-ion	Li-ion
Voltage	V	100-240	100-240
Frequency	Hz	50-60	50-60
Protective class		II	II
Weight (without accessories)	kg	< 3,75	< 3,75
Dust container capacity	l	> 0,5	> 0,5
Dimensions			
Length	mm	260	260
Width	mm	165	165
Height	mm	1160	1160
Rated power input	W	200	200
Vacuum min.	kPa	7	7
Sound power level L_{WA}	dB(A)	83	83

Subject to technical modifications!

차례

일반 지시 사항	KO	5
안전 지침	KO	5
장비 설명	KO	8
사용	KO	9
보관 및 정비	KO	9
고장 시 해법	KO	10
기술 자료	KO	10

일반 지시 사항



장비를 처음 사용할 때에는 우선 본 사용 설명서 원본을 잘 읽고, 지시 사항에 따라 조심스럽게 다루고, 나중에 또 보거나 다음 장비 주인이 참고할 수 있도록 설명서를 잘 보관해 두시기 바랍니다.

규정에 따른 사용

이 유니버설 진공청소기는 가정용이며 상업용으로 설계되어 있지 않습니다.
제조사는 규정된 용도에 따른 사용 또는 잘못된 조작으로 발생하는 손해에 대해서는 책임지지 않습니다.
유니버설 진공청소기는 다음과 함께만 사용하십시오:

- 오리지널 필터.
- 오리지널 예비품, 부대 용품이나 특수 부대 용품.

유니버설 진공청소기는 **다음에** 적합하지 않습니다:

- 사람이나 동물의 흡입.
- 다음의 흡입:
  작은 생물(예를 들어 파리, 거미 등).
  건강에 좋지 않은, 날카로운 모서리의, 뜨거운 또는 가열된 물질.
  습기 또는 액체 물질.
  가연성 또는 폭발 물질 및 가스.

환경 보호



포장 재료는 재활용할 수 있습니다. 포장지는 집안 쓰레기통에 버리지 말고 재활용하시기 바랍니다.



헌 장비들에는 유용한 재활용 재료들이 들어 있습니다. 그러므로 적합한 수거 시스템을 통해 헌 장비들을 처분하시기 바랍니다.
일반적으로 전기장치 및 전자장치에는, 잘못 취급하거나 또는 잘못 폐기할 경우 건강 및 환경에 잠재적 위험이 될 수 있는 구성요소가 포함되어 있습니다. 하지만 이런 구성요소는 장치의 원활한 가동에 필수적인 요소입니다. 이 심벌이 표시된 장치는 가정용 쓰레기로 폐기하지 말아야 합니다.

필터의 폐기

본 필터는 친환경 재료로 제작되었습니다.
이것이 가정용 쓰레기로 금지된 물질을 포함하지 않는 경우에는 이것을 보통의 가정용 쓰레기로 폐기할 수 있습니다.

내용물 지시 사항 (REACH: 화학물질의 등록, 평가, 허가 및 제한)

내용물 관련 최신 정보 사이트:
www.kaercher.com/REACH

보증

어느 나라에서나 당사의 공인 마케팅 회사들이 발표한 보증 조건이 적용됩니다. 장비에 고장이 생기면 보증 기간 내에는, 재료나 제조 상의 결함이 그 원인인 한, 무료로 수리해 드립니다. 보증 건이 생긴 경우 구매 영수증을 판매점이나 가장 가까운 공인 고객 서비스 센터에 제시하시기 바랍니다.

고객 서비스

질문 또는 장애 시 KÄRCHER 지사에서 여러분들에게 도움을 제공할 것입니다. 주소는 뒷면에 있습니다.

악세서리 및 부속

장비의 안전하고 원활한 운전을 보장하는 순정 액세서리 및 순정 예비품만 사용하십시오.
액세서리 및 예비품에 대한 정보는
www.kaercher.com 에서 확인하십시오.

운반

충전지는 국제 운송 관련 규정에 따라 검사하였으므로 운반 / 발송해도 좋습니다.

안전 지침

- *시동 전에 장비 사용 설명서를 읽고 특히 안전 지침을 지키시기 바랍니다.*
- *장비에 부착된 경고 및 지시 라벨들에는 중요한 안전 작동 지침이 실려 있습니다.*
- *사용 설명서의 지침 외에 안전 및 사고 예방 법규를 고려해야 합니다.*

위험 단계

⚠ 위험
신체에 중상을 입거나 사망에 이르는 직접적인 위험.

⚠ 경고
신체에 중상을 입거나 사망에 이를 수 있는 위험스러운 상황.

⚠ 주의
경상에 이를 수 있는 위험스러운 상황.

유의
물적 손상에 이를 수 있는 위험스러운 상황.

전기 부품

⚠ ***위험***
감전 위험.
- *충전 소켓에는 전도물(예컨대 나사 돌리개 같은 것)을 꽂지 않습니다.*
- *접점 또는 라인에 접촉하면 안됩니다.*
- *전지 충전은 반드시 동봉한 원 충전기나 KÄRCHER 에서 허용한 충전기들로 해야 합니다.*
- *강한 햇빛, 열 및 불에 전지를 노출하지 마세요.*
- *충전 케이블 장착 충전기는 눈에 띄는 손상이 있는 경우 즉시 원 부품으로 교체합니다.*
- *충전기는 건조한 공간에서만 사용하고 주변 온도.*
- *전원 플러그는 절대 젖은 손으로 잡으면 안됩니다.*
- *라벨의 표시 전압이 전원의 전압과 일치해야 합니다.*
- *점검 및 정비 작업 전에는 매번 장비를 끄고 전원 플러그를 뽑습니다.*
- *전기 부품 수리 작업과 작업은 공인 서비스 센터에서만 해야 합니다.*
- *윤활제, 유리 또는 다목적 세척제를 사용하면 안됩니다!*
- *장비는 물에 담그면 안됩니다!*
- *전원 연결 케이블은 날카로운 모서리 너머로 잡아 당기지 말고 틈에 끼우지 마세요.*
- *전원 케이블을 당기는 방식으로 전원 플러그를 소켓에서 뽑으면 안됩니다.*

⚠ ***경고***
- ***충전지를 열지 마세요.*** *단락의 위험성이 있습니다. 그밖에 자극성 김이나 부식액이 새어 나올 수도 있습니다.*
- *장비는 전기 설치 기사가 IEC 60364 에 따라 설계한 전기 접속부에만 연결해야 합니다.*
- *장비는 교류에만 연결합니다. 전원 전압은 라벨의 전압과 일치해야 합니다.*
- *안전 상의 이유로 원칙적으로 장비는 전기 고장 보호 스위치 (최대 30 mA) 를 써서 작동하는 것이 좋습니다.*

안전한 취급

⚠ ***위험***
- *포장 포일은 아이들 눈에 띄지 않도록 치워 두어야 합니다. 질식 위험이 있습니다!*

⚠ ***경고***
- *장비는 아이들이나 훈련 받지 않은 사람들이 사용하면 안됩니다.*
- *안전 담당자의 감독을 받거나 안전 담당자에게서 장비 사용 지침을 입수하여 위험성을 이해한 경우가 아닌 한, 본 장비는 신체적, 감각적 또는 정신적 능력이 제한되거나 체험과 / 이나 지식이 부족한 사람들 (어린이 포함) 이 쓸 수 없습니다.*
- *어린이들은 나이가 8 세를 넘고 안전 담당자의 감독을 받고 있거나 감독의 장비 사용법 지시를 받아 장비 사용에 따르는 위험성을 이해한 경우에만 장비를 사용해야 합니.*
- *어린이들은 장비를 가지고 놀면 안됩니다.*

■ *아이들은 장비를 가지고 장난치지 못하도록 감독해야 합니다.*
■ *청소와 사용자 정비는 감독을 받지 않고 어린이가 하면 안됩니다.*

⚠ ***주의***

■ *장비가 작동하는 동안에는 절대로 방치하면 안됩니다.*

유의

■ *절대 필터 없이 흡입하지 말아야 하며, 그렇지 않을 경우 장비가 손상될 수 있습니다.*
■ *장비는 극한의 기후, 습기 및 열기로부터 보호하십시오.*

기타 위험

⚠ ***위험***

폭발 위험!

■ *폭발 위험이 있는 구역에서는 사용을 금합니다.*
■ *폭발성이나 가연성 가스, 액체 및 먼지는 흡입하면 안됩니다!*
■ *반응성 금속먼지(예를 들어 알루미늄, 마그네슘 또는 아연)는 흡입하면 안됩니다!*
■ *희석되지 않은 산 또는 염은 흡입하면 안됩니다!*
■ *타거나 연기나는 것들을 흡입하면 안됩니다!*

⚠ ***경고***

부상 위험!

■ *노즐 및 흡입관으로 머리 근처에서 흡입하면 안됩니다.*

⚠ ***주의***

■ *운반 시 사고나 부상을 막으려면 장비 무게를 지켜야 합니다(기술 자료 참조).*

안정성

⚠ ***주의***

■ *장비를 가지고 또는 장비 옆에서 활동할 때에는 언제나 장비가 넘어져 사고나 손상이 일어나지 않도록 먼저 장비의 안정성을 확보해야 합니다.*

안전 설비

⚠ ***주의***

■ *안전 설비는 사용자 보호에 소용되므로 변경하거나 건너뛰면 안됩니다.*

충전기

다음 어댑터를 사용하십시오.



YLS0241A-E300060

충전기

⚠ ***경고***

제공된 원래 충전기 또는 KÄRCHER 에서 승인한 충전기만 사용하여 배터리를 충전하십시오.

장비 설명

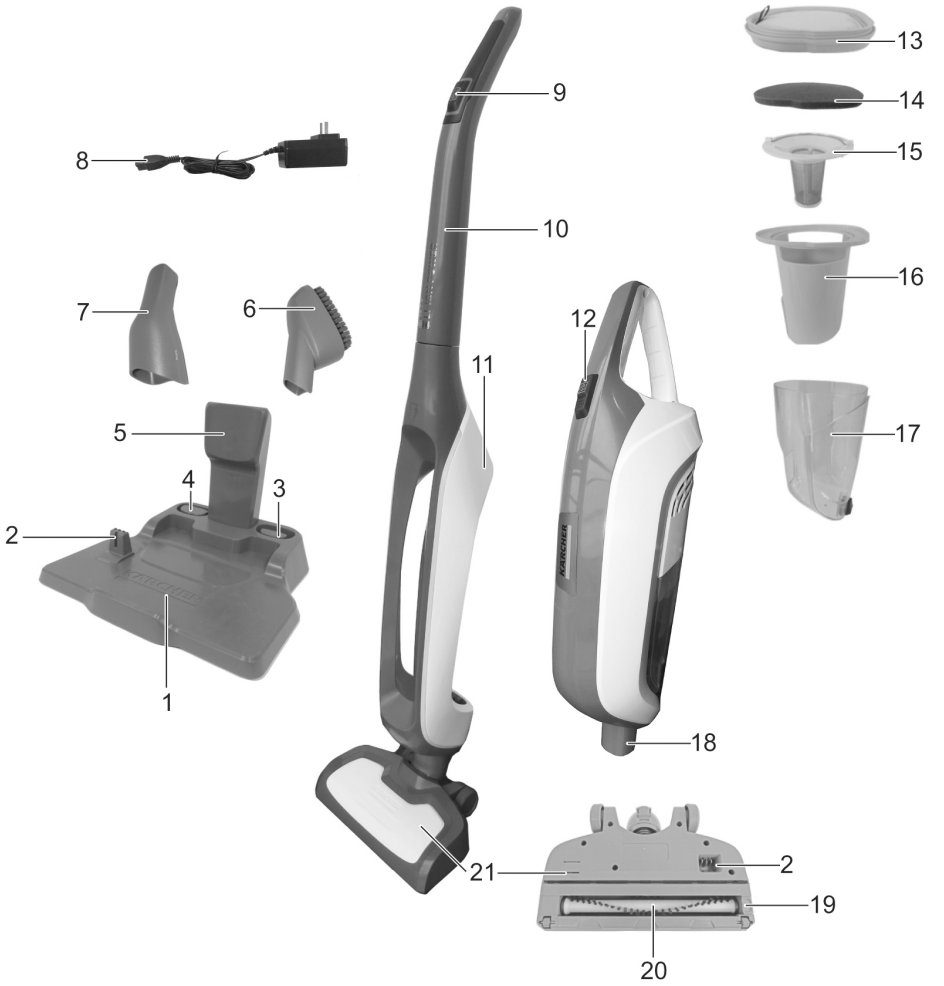

1 충전 스테이션 , 스탠드 다리
2 충전접점
3 부대 용품 수용부 , 가구용 브러시
4 부대 용품 수용부 , 가구용 노즐
5 파킹 스탠드
6 가구용 브러시
7 가구용 노즐
8 케이블 및 배럴 커넥터가 포함된 전원장치
9 온 / 오프 버튼
바닥 청소기
10 손잡이
11 바닥 청소기
12 온 / 오프 버튼
핸디형 청소기
13 미세 필터
14 폼 필터
15 일차 필터
16 필터 브래킷
17 필터 하우징
18 핸디형 청소기
19 인터록 버튼 , 브러시 롤러
20 브러시 롤러
21 바닥 노즐

사용

작동

도해 **1**
➔ 손잡이와 바닥 청소기를 연결합니다 .
유의
관을 누르면 안됩니다 .
도해 **2**
➔ 나사를 단단히 조입니다 .
도해 **3**
➔ 바닥 노즐을 바닥 청소기에 끼웁니다 .
도해 **4**
➔ 배럴 커넥터를 소켓에 꽂습니다 .
케이블을 관통구에 누릅니다 .
전원장치를 소켓에 꽂습니다 .
도해 **5**
➔ 핸디형 청소기를 바닥 청소기에 꽂고 잠급니다 .

충전 과정

도해 **6**
➔ 바닥 청소기를 충전 스테이션 또는 스탠드 다리에 놓습니다 .
충전 과정이 자동으로 시작됩니다 .
충전 표시창
충전상태는 3 개의 LED 로 표시됩니다 .
– 깜빡이는 LED
깜빡이는 LED 는 전지가 충전되어야 하는 양을 나타냅니다 .

전지 표시창
– 3 개의 LED 깜빡임 – 전지 비어 있음 .
충전기간은 약 3-4 시간입니다 .

– 2 개의 LED 깜빡임 – 전지 2/3 비어 있음 .

– 1 개의 LED 깜빡임 – 전지 1/3 비어 있음

LED 가 더 이상 깜빡이지 않으면 충전 과정이 종료된 상태입니다 .
충전 과정 후에 전원장치를 소켓에서 당깁니다 .

작동

바닥 청소기

바닥 청소기를 스탠드 다리에서 꺼내고 청소할 면에 댑니다 .
도해 **7**
➔ 손잡이에서 온 / 오프 버튼을 1 번 누릅니다 .
장비가 빠른 속도로 작동합니다 .
➔ 손잡이에서 온 / 오프 버튼을 2 번 누릅니다 .
장비가 느린 속도로 작동합니다 .
참고
작동 시 핸디형 청소기의 모든 LED 가 켜집니다 .
온 / 오프 버튼을 한번 더 누르면 , 장비가 꺼집니다 .

핸디형 청소기

도해 **8**
➔ 잠금장치를 누릅니다 .
➔ 핸디형 청소기를 뒤로 기울입니다 .
➔ 핸디형 청소기를 위로 꺼냅니다 .
부대 용품 사용
도해 **9**
➔ 가구용 노즐을 부착합니다 .
가구 및 민감한 물체의 청소 , 책 먼지 제거 , 자동차 통풍구 등의 청소용
➔ 가구용 브러시를 가구용 노즐에 꽂습니다 .
쿠션 가구 , 매트리스 , 커튼 등의 청소를 위해 .
도해 **10**
➔ 핸디형 청소기에서 온 / 오프 버튼을 1 번 누릅니다 .
참고
작동 시 핸디형 청소기의 모든 LED 가 켜집니다 .
온 / 오프 버튼을 한번 더 누르면 , 장비가 꺼집니다 .

제품의 보관 방법

도해 **5**
➔ 핸디형 청소기를 바닥 청소기에 꽂고 잠급니다 .
도해 **6**
➔ 바닥 청소기를 스탠드 다리에 놓습니다 .
➔ 마른 공간에 장비를 보관합니다 .

보관 및 정비

미세 필터 청소

도해 **11**
➔ 잠금장치를 위로 누릅니다 .
➔ 필터 하우징을 아래로 당겨 분리합니다 .
도해 **12**
➔ 미세 필터 및 폼 필터를 당겨 분리합니다 .
➔ 미세 필터 및 폼 필터를 물로 청소합니다 .
➔ 미세 필터 및 폼 필터를 완전히 말립니다 .
참고
미세 필터 또는 폼 필터를 청소할 수 없는 경우에는 이것을 교환해야 합니다 .

일차 필터 청소 및 필터 하우징 비우기

도해 **11**
➔ 잠금장치를 위로 누릅니다 .
➔ 필터 하우징을 아래로 당겨 분리합니다 .
도해 **12**
➔ 미세 필터 및 폼 필터를 당겨 분리합니다 .
도해 **13**
➔ 일차 필터를 필터 브래킷과 함께 클램프에서 당겨 분리합니다 .
도해 **14**
➔ 클램프를 이용해 일차 필터를 풀고 꺼냅니다 .
도해 **15**
➔ 일차 필터 및 필터 브래킷을 물로 청소합니다 .
➔ 일차 필터 및 필터 브래킷을 완전히 말립니다 .
도해 **16**
➔ 필터 하우징을 비우고 헝겊으로 닦아냅니다 .

브러시 롤러 교환 / 청소

도해 **17**
➔ 인터록 버튼을 밖으로 누르고 브러시 롤러를 꺼냅니다 .
➔ 브러시 롤러 청소
➔ 칼 또는 가위를 이용해 절개 모서리를 따라 커팅하면 감긴 머리카락을 제거할 수 있습니다 .
아니면
➔ 브러시 롤러를 교환합니다 .
➔ 청소한 브러시 롤러 또는 새 브러시 롤러를 장착하고 올바르게 고정되어 있는지 검사합니다 .

고장 시 해법

감소하는 흡입출력의 원인은 다음일 수 있습니다 :
바닥 노즐의 막힘 .
➔ 막힘을 제거합니다 .

브러시 롤러가 잠진 상태입니다
➔ 잠김의 원인이 되는 물체가 있는지 브러시 롤러를 점검하고 필요 시 이것을 제거합니다 .

브러시 롤러가 너무 오염됨 .
➔ 브러시 롤러 청소

브러시 롤러 손상됨 또는 마모됨 .
➔ 브러시 롤러를 꺼내고 , 다시 장착합니다 .

필터 오염됨 .
➔ 필터를 청소합니다 .

전지 거의 비어 있음 .
➔ 충전지충전 .

기술 자료

타입		1.198-152.0	1.198-141.0
전지			
전지가 완전히 충전된 경우 작동시간 (바닥 상태에 따라 상이함)	분	13-40	13-40
전지 전원 전압	V	20-29.4	20-29.4
완전방전시 제품 충전시간	분	180-240	180-240
충전기의 전압	V	30-33	30-33
충전전류	mA	600 ± 60	600 ± 60
충전지 형식		리튬이온	리튬이온
전압	V	100-240	100-240
주파수	Hz	50-60	50-60
등급을 보존		II	II
무게 (부대 용품 없음)	kg	< 3.75	< 3.75
유효 분진백 용량	l	> 0.5	> 0.5
치수			
세로	mm	260	260
가로	mm	165	165
높이	mm	1160	1160
정격 출력 소비	W	200	200
진공 최소	kPa	7	7
음압 레벨 L_{WA}	dB(A)	83	83

사전 통보 없이 기술적 변경이 이루어질 수 있습니다 !

Daftar Isi

Petunjuk umum	ID	5
Petunjuk Keamanan	ID	6
Penjelasan tentang perangkat	ID	9
Layanan	ID	10
Pemeliharaan dan perawatan	ID	11
Pemecahan masalah	ID	11
Data Teknis	ID	11

Petunjuk umum



Bacalah panduan pengoperasian asli sebelum menggunakan perangkat ini untuk pertama kalinya, lakukan seperti yang tercantum dan jagalah tetap seperti itu untuk penggunaan selanjutnya atau kepada pemilik berikutnya.

Penggunaan yang Benar

Mesin penghisap debu universal ini ditujukan untuk penggunaan domestik pribadi dan bukan untuk tujuan komersial.
Produsen tidak bertanggung jawab atas segala kerusakan yang disebabkan oleh penggunaan yang tidak benar atau operasi yang salah.
Gunakan mesin penghisap debu universal hanya dengan:

- Filter asli.
- Komponen pengganti, aksesori, atau aksesori khusus asli.

Mesin penghisap debu universal **tidak** cocok untuk:

- Menghisap debu pada manusia atau hewan.
- Menghisap:
  Organisme kecil (misalnya lalat, laba-laba, dll.).
  Bahan yang merugikan kesehatan, bertepi tajam, panas, atau terbakar.
  Bahan yang lembap atau cair.
  Bahan dan gas yang mudah terbakar atau eksplosif.

Perlindungan lingkungan



Kemasan perangkat dapat didaur ulang. Harap buang kemasan tidak ke dalam sampah rumah tangga, melainkan bawa kemasan ini ke tempat pendaurulangan.



Perangkat ini mengandung bahan-bahan berharga yang dapat didaur ulang dan harus ditangani dengan baik. Maka, harap buang perangkat yang lama dengan cara yang benar.
Perangkat elektrik dan elektronik sering berisi komponen yang dapat menimbulkan potensi bahaya terhadap kesehatan manusia dan lingkungan jika ditangani atau dibuang dengan salah. Namun komponen tersebut penting untuk pengoperasian perangkat yang baik. Perangkat yang ditandai dengan simbol ini tidak boleh dibuang bersama sampah rumah tangga.

Pembuangan filter

Filter terbuat dari bahan ramah lingkungan.
Asalkan bahan yang dihisap pada filter tidak dilarang untuk dibuang dengan limbah rumah tangga, filter dapat dibuang bersama limbah rumah tangga biasa.
Petunjuk bahan-bahan yang terkandung (REACH)
Informasi terbaru tentang bahan-bahan yang terkandung dapat dicari di:
www.kaercher.com/REACH

Garansi

Garansi yang kami berikan berlaku di setiap perusahaan penjualan yang resmi di setiap negara. Kami memperbaiki kerusakan perangkat Anda tanpa biaya sama sekali jika masih dalam jangka waktu garansi bila penyebab kerusakan adalah kecacatan perangkat atau kesalahan pembuatan. Dalam kasus garansi, harap hubungi penjual dengan menyertakan nota pembelian atau hubungi pusat pelayanan resmi kami.

Layanan pelanggan

Jika Anda memiliki pertanyaan atau masalah, kantor cabang KÄRCHER akan senang membantu Anda. Untuk alamat, lihat halaman belakang.

Suku cadang

Gunakan hanya aksesori asli dan suku cadang asli karena dapat memberikan pengoperasian perangkat yang aman dan bebas gangguan.
Untuk informasi tentang aksesori dan suku cadang, kunjungi www.kaercher.com.

Pengangkutan

Baterai diuji sesuai dengan peraturan pemindahan internasional yang relevan dan dapat diangkut/dikirim.

Petunjuk Keamanan

– *Bacalah petunjuk penggunaan sebelum Anda menggunakan perangkat ini dan perhatikan terutama petunjuk keselamatan.*
– *Label peringatan serta petunjuk yang tertera di perangkat ini memberikan petunjuk yang benar untuk penggunaan yang aman.*
– *Di samping petunjuk yang ada pada petunjuk penggunaan harus diperhatikan juga peraturan keselamatan dan tindak pencegahan kecelakaan yang berlaku.*

Tingkat bahaya

⚠ BAHAYA
Petunjuk tentang situasi berbahaya yang segera mengancam yang dapat menyebabkan terluka parah atau kematian.
⚠ PERINGATAN
Petunjuk tentang situasi yang mungkin berbahaya yang dapat menyebabkan terluka parah atau kematian.
⚠ HATI-HATI
Petunjuk tentang situasi yang mungkin berbahaya yang dapat menyebabkan cedera ringan.
PERHATIAN
Petunjuk tentang situasi yang mungkin berbahaya yang dapat menyebabkan kerusakan properti.

Komponen listrik

⚠ BAHAYA
Bahaya sengatan listrik.
- *Jangan masukkan benda konduktif (misalnya, obeng atau serupa) ke dalam soket pengisian daya.*
- *Jangan menyentuh kontak atau kabel.*
- *Pengisian daya baterai hanya diperbolehkan dengan alat pengisi daya asli yang disediakan atau alat pengisi daya yang disetujui oleh Karcher.*
- *Jangan biarkan baterai terkena sinar matahari kuat, panas, dan api.*
- *Ganti segera alat pengisi daya beserta kabel pengisian daya dengan komponen asli jika kerusakan terlihat.*
- *Gunakan dan simpan alat pengisi daya hanya di dalam ruang kering.*
- *Jangan pernah menyentuh steker dan stopkontak dalam kondisi tangan basah.*
- *Data tegangan pada pelat nama harus sesuai dengan tegangan pasokan.*
- *Sebelum melakukan setiap pekerjaan perawatan dan pemeliharaan, perangkat harus dimatikan dan konektor daya harus dicabut.*
- *Pekerjaan perbaikan dan penanganan komponen elektrik hanya boleh dilakukan oleh pusat layanan resmi.*

- *Jangan gunakan bahan penggosok, bahan pembersih kaca, atau bahan pembersih serbaguna!*
- *Jangan celupkan perangkat ini ke dalam air!*
- *Jangan tarik kabel daya pada tepian yang tajam dan jangan menghimpit kabel daya.*
- *Jangan cabut konektor dengan menarik kabel listrik dari soket.*

⚠ ***Peringatan***

- ***Jangan membuka baterai**, terdapat bahaya hubung singkat, dan selain itu, uap yang mengiritasi dan cairan korosif juga akan keluar.*
- *Perangkat hanya boleh tersambung dengan sambungan yang sesuai dari penyedia listrik yaitu IEC 60364.*
- *Sambungkan perangkat hanya ke saluran listrik arus bolak-balik. Tegangan listrik harus sesuai dengan tegangan yang ditentukan pada pelat nama.*
- *Demi alasan keamanan, sebaiknya perangkat Anda menggunakan sekring (maks. 30 mA) dalam pengoperasiannya.*

Penanganan yang aman

⚠ ***BAHAYA***

- *Jauhkan kemasan foil dari jangkauan anak-anak karena dapat mengakibatkan sesak napas!*

⚠ ***PERINGATAN***

- *Perangkat ini tidak boleh digunakan oleh anak kecil atau orang yang belum pernah dilatih untuk menggunakannya.*
- *Perangkat ini tidak ditujukan untuk digunakan oleh orang yang memiliki keterbatasan fisik, panca indera, atau mental maupun kurang pengalaman dan/atau pengetahuan, kecuali jika berada di bawah pengawasan orang yang bertanggung-jawab terhadap keselamatan mereka atau memperoleh petunjuk dari orang tersebut tentang cara menggunakan perangkat ini dan memahami bahaya yang dapat diakibatkan oleh perangkat ini.*
- *Anak hanya boleh menggunakan perangkat jika telah berusia lebih dari 8 tahun dan jika diawasi oleh orang yang bertanggung jawab atas keselamatannya atau telah memperoleh petunjuk dari orang tersebut tentang cara menggunakan perangkat dan memahami bahaya yang dihasilkannya.*

- *Anak-anak dilarang bermain dengan alat*
- *Pastikan anak-anak diawasi sehingga tidak bermain-main dengan perangkat ini.*
- *Pembersihan dan pemeliharaan tidak boleh dilakukan oleh anak-anak tanpa pengawasan.*

⚠ ***HATI-HATI***

- *Perangkat harus selalu diawasi ketika dioperasikan.*

PERHATIAN

- *Jangan pernah menghisap tanpa filter karena perangkat bisa rusak.*
- *Lindungi perangkat dari cuaca ekstrem, kelembapan dan panas.*

Bahaya lainnya

⚠ ***BAHAYA***

Bahaya ledakan!

- *Dilarang mengoperasikan perangkat di tempat-tempat yang mudah menimbulkan ledakan.*
- *Jangan hisap gas, cairan, dan debu eksplosif atau yang mudah terbakar!*
- *Jangan hisap debu logam reaktif (misalnya aluminium, magnesium, atau seng)!*
- *Jangan hisap bahan asam atau basa yang tidak diencerkan!*
- *Jangan hisap benda yang terbakar atau membara!*

⚠ ***PERINGATAN***

Bahaya kecelakaan!

- *Saat menggunakan nozzle dan pipa hisap, jangan hisap di dekat kepala.*

⚠ ***HATI-HATI***

- *Perhatikan berat perangkat (lihat data teknis) untuk menghindari kerusakan dan kecelakaan selama pemindahan.*

Kestabilan

⚠ ***HATI-HATI***

- *Sebelum melakukan pekerjaan dengan atau di dekat perangkat, pastikan kestabilan perangkat agar terhindar dari kecelakaan atau kerusakan karena perangkat terjatuh.*

Pemasangan yang aman

⚠ ***HATI-HATI***

- *Pemasangan yang aman memberikan perlindungan kepada pengguna dan tidak boleh diubah atau diabaikan.*

Perangkat pengisian daya

Gunakan adaptor berikut:



YLS0241A-E300060

Pengecas

⚠ ***PERINGATAN***

Isi daya baterai hanya dengan perangkat pengisian daya asli yang disertakan atau perangkat pengisian daya yang disetujui oleh KÄRCHER.

Penjelasan tentang perangkat

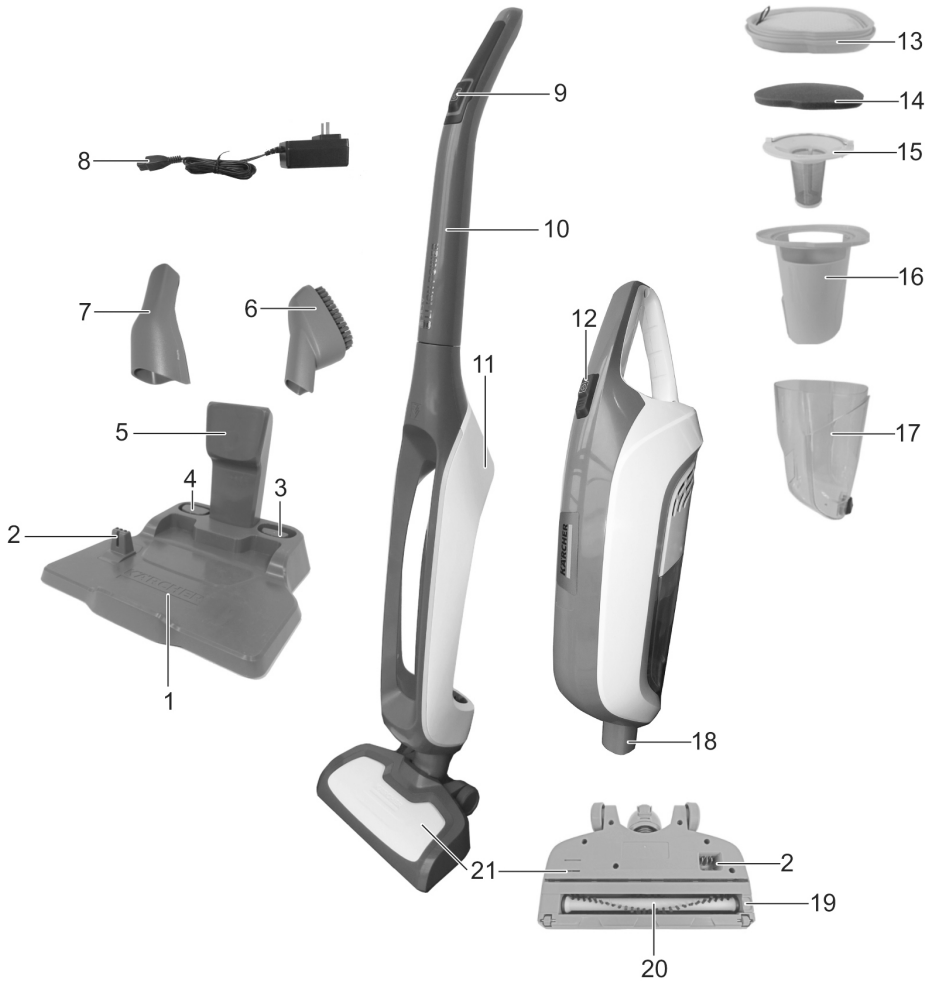

1 Stasiun pengisian daya, kaki penyangga
2 Kontak pengisian daya
3 Dudukan aksesori sikat furnitur
4 Dudukan aksesori nozzle furnitur
5 Penyangga parkir
6 Sikat furnitur
7 Nozzle furnitur
8 Catu daya dengan kabel dan konektor
9 Tombol Aktif/Nonaktif
Pengisap debu lantai
10 Gagang
11 Pengisap debu lantai
12 Tombol Aktif/Nonaktif
Pengisap debu tangan
13 Filter halus
14 Filter busa
15 Filter kasar
16 Dudukan filter
17 Rumah filter
18 Pengisap debu tangan
19 Tombol pelepas, rol sikat
20 Rol sikat
21 Nozzle lantai

Layanan

Pengaktifan awal

Gambar 1
➔ Pasang gagang pada pengisap debu lantai.
PERHATIAN
Jangan menghimpit kabel.
Gambar 2
➔ Kencangkan sekrup.
Gambar 3
➔ Pasang nozzle lantai pada pengisap debu lantai.
Gambar 4
➔ Pasang konektor pada stopkontak.
Tekan kabel pada pengarah kabel.
Pasang catu daya ke stopkontak.
Gambar 5
➔ Pasang dan kaitkan pengisap debu tangan ke pengisap debu lantai.

Pengecasan

Gambar 6
➔ Tempatkan pengisap debu lantai ke stasiun pengisian daya dan kaki penyangga.
Proses pengisian daya secara otomatis akan dimulai.

Indikator pengisian daya
Status pengisian daya ditandai dengan 3 LED.
– LED berkedip
LED berkedip menunjukkan berapa banyak baterai harus terisi.

Indikator baterai
– 3 LED berkedip - baterai kosong.
Durasi pengisian daya berlangsung sekitar 3-4 jam.

– 2 LED berkedip - baterai 2/3 kosong.

– 1 LED berkedip - baterai 1/3 kosong

Proses pengisian daya selesai saat semua LED tidak lagi berkedip.
Setelah proses pengisian daya, cabut catu daya dari stopkontak.

Pengoperasian

Pengisap debu lantai

Ambil pengisap debu lantai dari kaki penyangga dan letakkan di permukaan yang akan dibersihkan.
Gambar 7
➔ Tekan 1 kali tombol Aktif/Nonaktif pada gagang.
Mesin berjalan pada kecepatan lebih tinggi.
➔ Tekan 2 kali tombol Aktif/Nonaktif pada gagang.
Mesin berjalan pada kecepatan lebih rendah.
Petunjuk
Dalam pengoperasian, semua LED pada pengisap debu tangan menyala.
Jika tombol Aktif/Nonaktif ditekan sekali lagi, perangkat dinonaktifkan.

Pengisap debu tangan

Gambar 8
➔ Tekan pengunci.
➔ Miringkan pengisap debu tangan ke belakang.
➔ Angkat pengisap debu tangan ke atas.
Menggunakan aksesori
Gambar 9
➔ Pasang nozzle furnitur.
Untuk membersihkan furnitur dan benda sensitif, menghisap debu pada buku, slot ventilasi di dalam mobil, dan lainnya,
➔ pasang sikat furnitur pada nozzle furnitur.
Untuk membersihkan furnitur berbantalan, kasur, tirai, dan lainnya.
Gambar 10
➔ Tekan 1 kali tombol Aktif/Nonaktif pada pengisap debu tangan.
Petunjuk
Dalam pengoperasian, semua LED pada pengisap debu tangan menyala.
Jika tombol Aktif/Nonaktif ditekan sekali lagi, perangkat dinonaktifkan.

Tempat penyimpanan perangkat

Gambar 5
➔ Pasang dan kaitkan pengisap debu tangan ke pengisap debu lantai.
Gambar 6
➔ Tempatkan pengisap debu lantai ke kaki penyangga.
➔ Simpan perangkat di dalam ruang yang kering.

Pemeliharaan dan perawatan

Membersihkan filter halus

Gambar **11**
➔ Tekan pengunci ke atas.
➔ Tarik dan lepaskan bagian bawah rumahan filter.
Gambar **12**
➔ Keluarkan filter halus dan filter busa.
➔ Bersihkan filter halus dan filter busa dengan air.
➔ Keringkan filter halus dan filter busa sepenuhnya sebelum dipasang.

Petunjuk
Jika filter halus tidak dapat dibersihkan, maka harus diganti.

Membersihkan filter kasar dan mengosongkan rumahan filter

Gambar **11**
➔ Tekan pengunci ke atas.
➔ Tarik dan lepaskan bagian bawah rumahan filter.
Gambar **12**
➔ Keluarkan filter halus dan filter busa.
Gambar **13**
➔ Keluarkan filter kasar dengan dudukan filter pada braket.
Gambar **14**
➔ Buka dan lepaskan filter kasar dengan bantuan braket.
Gambar **15**
➔ Bersihkan filter kasar dan dudukan filter dengan air.
➔ Keringkan filter kasar dan dudukan filter sepenuhnya sebelum dipasang.
Gambar **16**
➔ Kosongkan rumahan filter dan gosok dengan kain.

Mengganti/membersihkan rol sikat

Gambar **17**
➔ Tekan tombol pelepas ke arah luar dan lepaskan rol sikat.
➔ Membersihkan rol sikat
➔ Dengan menggeser pisau atau gunting di sepanjang tepi pemotong, rambut kusut yang menempel dapat dihilangkan.

atau
➔ Ganti rol sikat.
➔ Pasang rol sikat yang dibersihkan atau yang baru serta periksa apakah terpasang dengan benar.

Pemecahan masalah

Penurunan daya isap dapat disebabkan oleh:
Penyumbatan nozzle lantai.
➔ Hilangkan sumbatan.

Rol sikat terhalang
➔ Periksa rol sikat apakah ada benda yang menghalangi dan lepaskan jika ada.

Rol sikat sangat kotor.
➔ Membersihkan rol sikat

Rol sikat rusak atau aus.
➔ Lepas rol sikat, pasang yang baru.

Filter kotor.
➔ Bersihkan filter.

Baterai hampir kosong.
➔ Isi daya baterai.

Data Teknis

Jenis		**1.198-152.0**	**1.198-141.0**
Baterai			
Waktu pengoperasian saat baterai terisi penuh (tergantung pada pelapis lantai)	mnt	13-40	13-40
Tegangan kerja baterai	V	20-29,4	20-29,4
Waktu pengisian daya baterai kosong	mnt	180-240	180-240
Tegangan alat pengisi daya	V	30-33	30-33
Arus pengisian daya	mA	600 ± 60	600 ± 60
Jenis baterai		Li-ion	Li-ion
Tegangan	V	100-240	100-240
Frekuensi	Hz	50-60	50-60
Tingkat perlindungan		II	II
Bobot tanpa aksesori	kg	< 3,75	< 3,75
Volume kantung debu efektif	l	> 0,5	> 0,5
Dimensi			
Panjang	mm	260	260
Lebar	mm	165	165
Tinggi	mm	1160	1160
Daya terukur	W	200	200
Vakum min.	kPa	7	7
Tingkat daya suara L_{WA}	dB(A)	83	83

Tergantung dari modifikasi teknis!

Índice de contenidos

Indicaciones generales	ES	5
Indicaciones de seguridad	ES	6
Descripción del aparato	ES	9
Manejo	ES	10
Cuidados y mantenimiento	ES	10
Ayuda en caso de avería	ES	11
Datos técnicos	ES	11

Indicaciones generales



Antes del primer uso de su aparato, lea este manual original, actúe de acuerdo a sus indicaciones y guárdelo para un uso posterior o para otro propietario posterior.

Uso previsto

Este aspirador universal está diseñado para el uso doméstico, no para el uso industrial.
El fabricante no asume responsabilidad alguna por los daños que pudieran derivarse de un uso inadecuado o incorrecto.
Utilizar el aspirador universal solo con:

- Filtros originales.
- Accesorios y piezas de repuesto o accesorios opcionales originales.

el aspirador universal **no** es apropiado para:

- utilizarlo en personas o animales
- Aspirar:
  Insectos (p. ej. moscas, arañas)
  sustancias nocivas para la salud, calientes o incandescentes ni materiales cortantes,
  sustancias húmedas o líquidas,
  materiales o gases inflamables o explosivos.

Protección del medio ambiente



Los materiales de embalaje son reciclables. Por favor, no tire el embalaje a la basura doméstica; en vez de ello, entréguelo en los puntos oficiales de recogida para su reciclaje o recuperación.



Los aparatos viejos contienen materiales valiosos reciclables que deberían ser entregados para su aprovechamiento posterior. Por este motivo, entregue los aparatos usados en los puntos de recogida previstos para su reciclaje.
Los equipos eléctricos y electrónicos contienen a menudo componentes que pueden representar un peligro potencial para la salud de las personas y para el medio ambiente en caso de que se manipulen o se eliminen de forma errónea. Estos componentes son necesarios para el correcto funcionamiento del equipo. Los equipos marcados con este símbolo no pueden eliminarse con la basura doméstica.

Eliminación de residuos de filtros

Los filtros están fabricados con materiales respetuosos con el medio ambiente.
Si no aspira sustancias que no estén permitidas en la basura convencional, los puede eliminar con ella.
Indicaciones sobre ingredientes (REACH)
Encontrará información actual sobre los ingredientes en:
www.kaercher.com/REACH

Garantía

En todos los países rigen las condiciones de garantía establecidas por nuestra empresa distribuidora. Las averías del aparato serán subsanadas gratuitamente dentro del periodo de garantía, siempre que se deban a defectos de material o de fabricación. En un caso de garantía, le rogamos que se dirija con el comprobante de compra al distribuidor donde adquirió el aparato o al servicio al cliente autorizado más próximo a su domicilio.

Servicio de atención al cliente

En caso de dudas o alteraciones, la sucursal de KÄRCHER estará encantada de ayudarle. La dirección figura al dorso.

Piezas de repuesto

Utilice solamente accesorios y recambios originales, ya que garantizan un funcionamiento correcto y seguro del equipo.
Puede encontrar información acerca de los accesorios y recambios en www.kaercher.com.

Transporte

La batería ha sido sometida a ensayos en conformidad con las disposiciones relevantes para transporte internacional y puede ser transportada / enviada.

Indicaciones de seguridad

– *Antes de la puesta en funcionamiento, lea el manual de instrucciones y observe las indicaciones de seguridad.*
– *Las placas de advertencia e indicadoras colocadas en el aparato proporcionan indicaciones importantes para un funcionamiento seguro.*
– *Además de las indicaciones contenidas en este manual de instrucciones, deben respetarse las normas generales vigentes de seguridad y prevención de accidentes.*

Niveles de peligro

⚠ PELIGRO
Aviso sobre un riesgo de peligro inmediato que puede provocar lesiones corporales graves o la muerte.
⚠ ADVERTENCIA
Aviso sobre una situación propablemente peligrosa que puede provocar lesiones corporales graves o la muerte.
⚠ PRECAUCIÓN
Indicación sobre una situación que puede ser peligrosa, que puede acarrear lesiones leves.
CUIDADO
Aviso sobre una situación probablemente peligrosa que puede provocar daños materiales.

Componentes eléctricos

⚠ PELIGRO
Riesgo de descarga eléctrica.
- *No inserte ningún objeto conductor (p.ej. destornillador o similar) en clavija de carga.*
- *No tocar los contactos ni los conductos.*
- *Sólo está permitido cargar la batería con el cargador original suministrado o con el cargador autorizado por KÄRCHER.*
- *No exponer la batería a rayos de sol muy potentes ni al calor o el fuego.*
- *Sustituir inmediatamente el cargador con el cable por una pieza original si se aprecia algún tipo de daño.*
- *Usar y almacenar el cargador solamente en lugar seco.*
- *No toque nunca la clavija con las manos mojadas.*
- *La tensión de alimentación tiene que coincidir con la indicada en la placa de características.*
- *Apague el aparato y desenchufe la clavija de red antes de efectuar los trabajos de cuidado y mantenimiento.*
- *Solo puede realizar reparaciones y trabajar con las piezas eléctricas el servicio de postventa autorizado.*
- *No utilizar productos abrasivos, limpiacristales ni productos de limpieza de uso general.*

- *No sumergir el aparato en agua.*
- *Evitar que el cable quede tirante en las esquinas o quede aplastado.*
- *No saque el enchufe de la toma de corriente tirando del cable.*

⚠ ***Advertencia***

- ***No abrir la batería**, hay peligro de que se produzca un cortocircuito, adicionalmente puede producirse la salida de vapores irritantes o líquidos corrosivos.*
- *El equipo solo se puede conectar a una toma eléctrica que haya sido instalada por un electricista conforme a IEC 60364.*
- *Conecte el aparato únicamente a corriente alterna. La tensi□ de red tiene que coincidir con la indicada en la placa de características del aparato.*
- *Por razones de seguridad, también recomendamos utilizar el aparato siempre con un interruptor de corriente por defecto (max. 30 mA).*

Manipulación segura

⚠ ***PELIGRO***

- *¡Mantener los plásticos del embalaje fuera del alcance de los niños, se corre el riesgo de asfixia!*

⚠ ***ADVERTENCIA***

- *Los niños o las personas no instruidas sobre su uso no deben utilizar el aparato.*
- *Este aparato no es apto para ser manejado por personas con incapacidades físicas, sensoriales o intelectuales o falta de experiencia y/o conocimientos, a no ser que sean supervisados por una persona encargada o hayan recibido instrucciones de esta sobre como usar el aparato y qué peligros conlleva.*
- *Los niños solo podrán utilizar el aparato si tienen más de 8 años y siempre que haya una persona supervisando su seguridad o les hayan instruido sobre como manejar el aparato y los peligros que conlleva.*
- *Los niños no pueden jugar con el aparato.*
- *Supervisar a los niños para asegurarse de que no jueguen con el aparato.*
- *Los niños no pueden realizar la limpieza ni el mantenimiento sin supervisión.*

⚠ ***PRECAUCIÓN***

- *No dejar el equipo nunca sin vigilancia mientras esté en funcionamiento.*

CUIDADO

- *No aspirar nunca sin filtro, se podría dañar el aparato.*
- *Proteger el aparato de extrema climatología, humedad y calor.*

Otros peligros

⚠ ***PELIGRO***

Peligro de explosiones

- *Está prohibido el funcionamiento en zonas donde haya riesgo de explosión.*
- *¡No aspirar gases, líquidos y polvo explosivos o combustibles!*
- *¡No aspirar polvos metálivos reactivos (p.ej. aluminio, magnesio o cinc)!*
- *¡No aspirar ácidos o lejías sin disolver!*
- *No aspire objetos incandescentes, con o sin llama.*

⚠ ***ADVERTENCIA***

¡Peligro de lesiones!

- *No aspirar con boquilla y tubería de aspiración cerca de la cabeza.*

⚠ ***PRECAUCIÓN***

- *Para evitar accidentes o lesiones durante el transporte, se debe tener en cuenta el peso del equipo (véase los datos técnicos).*

Estabilidad

⚠ ***PRECAUCIÓN***

- *Antes de realizar cualquier tarea con o en el equipo, estabilizarlo para evitar accidentes o daños si se cae el equipo.*

Dispositivos de seguridad

⚠ ***PRECAUCIÓN***

- *Los dispositivos de seguridad sirven para proteger al usuario y no se pueden modificar o sortear.*

Cargador

Utilizar los siguientes adaptadores:



YLS0241A-E300060

Cargador

⚠ ***ADVERTENCIA***

Caegar la batería solo con el cargador original suministrado o con un cargador autorizado por KÄRCHER.

Descripción del aparato

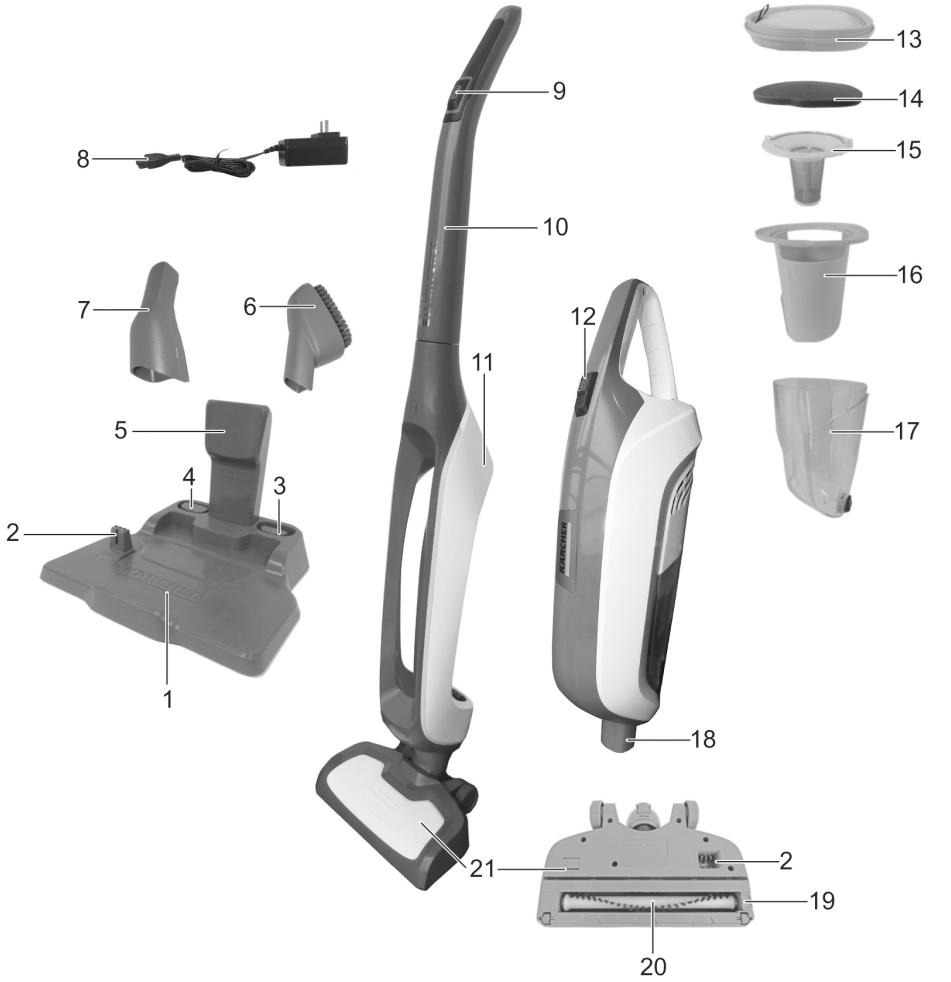

1 Estación de carga, base
2 Contactos para la recarga
3 Alojamiento de accesorios cepillo para muebles
4 Alojamiento de accesorios boquilla para muebles
5 Apoyos de estacionamiento
6 Cepillo para muebles
7 Boquilla para muebles
8 Fuente de alimentación con cable y clavija hueca
9 Tecla de conexión/desconexión Aspirador de suelo
10 Mango
11 Aspirador de suelo
12 Tecla de conexión/desconexión Aspirador manual
13 filtro de depuración fina
14 Filtro de celulosa
15 Filtro grueso
16 Soporte del filtro
17 Carcasa del filtro
18 Aspirador manual
19 Botón de desbloqueo, cepillo cambiable
20 Cepillo rotativo
21 Boquilla barredora de suelos

Manejo

Puesta en marcha

Imagen 1
➔ Unir la empuñadura y el aspirador de suelo.
CUIDADO
No aplastar el conducto.
Imagen 2
➔ Atornillar el tornillo.
Imagen 3
➔ Encajar la boquilla para suelos en el aspirador de suelos.
Imagen 4
➔ Conectar la clavija hueca en el casquillo.
Presionar el cable en el paso.
Conectar la fuente de alimentación al enchufe.
Imagen 5
➔ Encajar el aspirador manual en el aspirador de suelos y enclavarlo.

Proceso de carga

Imagen 6
➔ Colocar el aspirador de suelos en la estación de carga o la base.
El proceso de carga comienza automáticamente.
Indicador de carga
El estado de carga se indica mediante 3 LED.
– LEDs parpadeantes
Los LEDs parpadeantes indican cuánto se debe cargar la batería.

Indicador de la batería
– Parpadean 3 LEDs - La batería está vacía.
El tiempo de carga dura aproximadamente 3-4 horas.

– Parpadean 2 LEDs - La batería está 2/3 vacía.

– Parpadean 1 LEDs - La batería está 1/3 vacía.

El proceso de carga finaliza en cuanto ya no parpadea ningún LED.
Desenchufar la fuente de alimentación del enchufe tras finalizar el proceso de carga.

Funcionamiento

Aspirador de suelo

Coger el aspirador de suelo de la base y colocarlo en la superficie que se debe limpiar.
Imagen 7
➔ Accionar una vez la tecla de conexión/desconexión de la empuñadura.
El aparato funciona a revoluciones elevadas.
➔ Accionar dos veces la tecla de conexión/desconexión de la empuñadura.
El aparato funciona a revoluciones menores.
Nota
Durante el funcionamiento se iluminan todos los LEDs del aspirador manual.
Si se vuelve a accionar la tecla de conexión/desconexión, se desconecta el aparato.

Aspirador manual

Imagen 8
➔ Accionar el bloqueo.
➔ Bascular hacia atrás el aspirador manual.
➔ Extraer el aspirador manual hacia arriba.

Utilización de accesorios
Imagen 9
➔ Encajar la boquilla para muebles.
Para una limpieza de muebles y objetos delicados, para quitar el polvo a libros, rejillas de ventilación del coche etc.
➔ Colocar el cepillo para muebles en la boquilla para muebles.
Para limpiar muebles tapizados, colchones, cortinas etc.
Imagen 10
➔ Accionar una vez la tecla de conexión/desconexión del aspirador manual.
Nota
Durante el funcionamiento se iluminan todos los LEDs del aspirador manual.
Si se vuelve a accionar la tecla de conexión/desconexión, se desconecta el aparato.

Almacenamiento del aparato

Imagen 5
➔ Encajar el aspirador manual en el aspirador de suelos y enclavarlo.
Imagen 6
➔ Colocar el aspirador de suelo en la base.
➔ Guarde el aparato en un lugar seco.

Cuidados y mantenimiento

Limpiar el filtro de depuración fina

Imagen 11
➔ Presionar hacia arriba el bloqueo.
➔ Extraer y retirar la carcasa del filtro inferior.
Imagen 12
➔ Extraer el filtro fino y el filtro de celulosa.
➔ Limpiar el filtro fino y el filtro de celulosa con agua.
➔ Dejar secar totalmente el filtro fino y el filtro de celulosa.
Nota
Si no se puede limpiar alguno de los filtros, debe sustituirse.

Limpiar el filtro para suciedad gruesa y vaciar la carcasa del filtro

Imagen 11
➔ Presionar hacia arriba el bloqueo.
➔ Extraer y retirar la carcasa del filtro inferior.
Imagen 12
➔ Extraer el filtro fino y el filtro de celulosa.
Imagen 13
➔ Extraer el filtro para suciedad gruesa con el soporte de filtro del estribo.
Imagen 14
➔ Desbloquear el filtro para suciedad gruesa con ayuda del estribo y retirarlo.
Imagen 15
➔ Limpiar el filtro para suciedad gruesa y el soporte del filtro con agua.
➔ Dejar secar totalmente el filtro para suciedad gruesa y el soporte del filtro.
Imagen 16
➔ Vaciar la carcasa del filtro y fregar con un paño.

Cambio/limpieza del cepillo rotativo

Imagen **17**

➔ Presionar el botón de desbloqueo hacia afuera y extraer el cepillo rotativo.
➔ Limpiar el cepillo rotativo
➔ Si se desplaza un cuchillo o unas tijeras a lo largo del filo cortante se puede retirar pelo enredado.

o

➔ Cambiar el cepillo rotativo.
➔ Colocar de nuevo los cepillos rotativos nuevos o limpios y comprobar si está bien encajados.

Ayuda en caso de avería

Una menor potencia de aspiración puede tener las siguientes causas:
Obstrucción de la boquilla para suelos.
➔ Eliminar la obstrucción.

El cepillo rotativo está bloqueado
➔ Comprobar si el cepillo rotativo presenta objetos que lo bloqueen y si es así eliminarlos.

El cepillo rotativo está muy sucio
➔ Limpiar el cepillo rotativo

Cepillo rotativo dañado o desgastado.
➔ Extraer el cepillo rotativo, colocar uno nuevo.

Filtro sucio.
➔ Limpiar el filtro.

Batería casi vacía.
➔ Cargar la batería.

Datos técnicos

Modelo		**1.198-152.0**	**1.198-141.0**
Batería			
Tiempo de servicio con la batería llena (dependiendo del tipo de pavimento)	min	13-40	13-40
Tensión de trabajo de la batería	V	20-29,4	20-29,4
Tiempo de carga cuando la batería esté vacía	min	180-240	180-240
Tensión del cargador	V	30-33	30-33
Corriente de carga	mA	600 ± 60	600 ± 60
Tipo de batería		Li-ion	Li-ion
Tensión	V	100-240	100-240
Frecuencia	Hz	50-60	50-60
Clase de protección		II	II
Peso sin accesorios	kg	< 3,75	< 3,75
Volumen efectivo de la bolsa de polvo	l	> 0,5	> 0,5
Dimensiones			
Longitud	mm	260	260
Anchura	mm	165	165
Altura	mm	1160	1160
Potencia nominal de entrada	W	200	200
Vacío mín.	kPa	7	7
Nivel de potencia acústica L_{WA}	dB(A)	83	83

Reservado el derecho a realizar modificaciones técnicas.

Mục lục

Thông tin chung	VI	5
Chú ý an toàn	VI	6
Mô tả thiết bị	VI	9
Dịch vụ	VI	10
Chăm sóc và bảo trì	VI	10
Trợ giúp khi gặp lỗi	VI	11
Thông số kỹ thuật	VI	11

Thông tin chung



Trước khi sử dụng thiết bị lần đầu tiên, quý vị vui lòng đọc hướng dẫn vận hành gốc, sử dụng và giữ tài liệu cho lần sử dụng sau hoặc cho chủ sở hữu kế tiếp.

Mục đích sử dụng

Máy hút bụi chân không phổ dụng này nhằm mục đích sử dụng cá nhân chứ không phải dành cho mục đích thương mại.
Nhà sản xuất không chịu trách nhiệm đối với bất kỳ thiệt hại nào do việc sử dụng sai hoặc vận hành không đúng.
Máy hút bụi chân không phổ sụng này chỉ sử dụng với:

- Bộ lọc nguyên gốc.
- Thiết bị thay thế, phụ kiện gốc hoặc phụ kiện đặc biệt.

Máy hút bụi chân không này **không** thích hợp cho việc:

- Hút người hoặc động vật.
- Hút chân không:
  Sinh vật nhỏ (ví dụ như ruồi, nhện, vvv)
  Các vật chất có hại, sắc nhọn, nóng hoặc nóng phát sáng.
  Các vật chất ẩm hoặc lỏng.
  Các vật chất dễ bắt lửa hoặc cháy nổ hoặc các loại khí.

Bảo vệ môi trường



Các nguyên liệu làm bao bì có thể được tái chế. Xin đừng vứt vỏ bao bì vào thùng rác, mà hãy mang đi tái chế.



Các thiết bị cũ chứa vật liệu có thể tái chế có giá trị nên được tận dụng. Vì vậy vui lòng bỏ thiết bị cũ vào hệ thống thu gom phù hợp.
Các thiết bị điện và điện tử chứa các thành phần có thể gây ra nguy cơ đối với sức khỏe con người và môi trường khi sử dụng hoặc xử lý không đúng cách. Tuy nhiên các thành phần này lại rất cần thiết đối với việc vận hành đúng đắn của thiết bị. Các thiết bị được đánh dấu bằng biểu tượng này không được phép xử lý cùng rác thải sinh hoạt.

Xử lý các bộ lọc

Bộ lọc được sản xuất từ vật liệu thân thiện với môi trường.
Với điều kiện chúng không chứa các vật chất hút mà bị cấm đối với rác thải sinh hoạt, chúng có thể xử lý được rác thải sinh hoạt thông thường.
Hướng dẫn về các thành phần (REACH)
Quý vị có thể tìm hiểu thông tin chi tiết về các thành phần tại:
www.kaercher.de/REACH

Bảo hành

Tại mỗi nước, áp dụng các điều kiện bảo hành theo nhà phân phối. Chúng tôi sẽ sửa chữa các lỗi tiềm ẩn của thiết bị của bạn trong thời gian bảo hành miễn phí, trừ trường hợp nguyên nhân do một vật liệu hoặc sản xuất. Trong điều kiện bảo hành, Quý vị vui lòng liên hệ với các đại lý hoặc dịch khách hàng được ủy quyền sau kèm với chứng từ mua hàng.

Dịch vụ khách hàng

Nếu bạn có thắc mắc gì, hãy gọi cho văn phòng KARCHER của chúng tôi để được trợ giúp. Địa chỉ xem ở trang sau.

Phụ kiện

Chỉ sử dụng các phụ kiện gốc và phụ tùng thay thế nguyên bản bởi chúng đảm bảo cho thiết bị hoạt động an toàn và không bị lỗi.
Bạn có thể tìm thấy thông tin về các phụ kiện và phụ tùng thay thế tại www.kaercher.com.

Vận chuyển

Pin đã được kiểm tra theo các quy định có liên quan của vận tải quốc tế và có thể được vận chuyển / giao.

Chú ý an toàn

– *Hãy đọc các hướng dẫn vận hành thiết bị trước khi khởi động và phải đặc biệt chú ý đến sự an toàn.*
– *Các nhãn dán cảnh báo và hướng dẫn trên thiết bị chứa các thông tin quan trọng để vận hành an toàn.*
– *Ngoài các hướng dẫn trong hướng dẫn vận hành, phải tuân thủ các quy định chung về an toàn và phòng chống tai nạn của cơ quan lập pháp.*

Mức độ nguy hiểm

⚠ NGUY HIỂM
Lưu ý một nguy cơ có thể xảy ra ngay lập tức dẫn đến thương tích hoặc chết người.

⚠ CẢNH BÁO
Lưu ý một tình huống nguy hiểm có thể xảy ra dẫn đến thương tích hoặc chết người.

⚠ THẬN TRỌNG
Lưu ý một tình huống nguy hiểm có thể xảy ra để có thể giảm nhẹ thương tổn.

CHÚ Ý
Lưu ý một tình huống nguy hiểm có thể xảy ra để có thể dẫn đến thiệt hại.

Các thành phần điện

⚠ NGUY HIỂM
Nguy cơ điện giật.

- *Không có vật dẫn điện (ví dụ tua vít hay vật tương tự) cắm vào ổ cắm sạc.*
- *Không chạm vào công tắc và dây dẫn.*
- *Việc sạc pin chỉ được phép với bộ sạc nguyên gốc hoặc bộ sạc KÄRCHER đã qua phê chuẩn.*
- *Giữ pin tránh xa ánh sáng mặt trời mạnh, khí nóng như lửa.*
- *Ngay lập tức thay thế bộ sạc với cáp sạc khi có hư hại nhìn thấy được bằng bộ phận nguyên gốc.*
- *Chỉ bảo quản và sử dụng bộ sạc trong không gian khô ráo.*
- *Không bao giờ chạm vào ổ cắm điện khi tay ướt.*
- *Đặc điểm của điện áp trên nhãn phải phù hợp với nguồn điện.*
- *Trước mọi hoạt động bảo dưỡng và bảo trì, tắt thiết bị và tháo ổ cắm.*
- *Các thao tác sửa chữa và thao tác trên các chi tiết điện chỉ được phép thực hiện bởi dịch vụ khách hàng ủy quyền.*
- *Không sử dụng các chất tẩy rửa có tính ăn mòn, thủy tinh hoặc tất cả các chất tẩy rửa có mục đích!*
- *Không nhúng bộ phận máy vào nước!*

- *Không được kéo các cạnh sắc hay vát ngọn của dây điện.*
- *Không được rút phích cắm bằng cách kéo dây điện ra khỏi ổ điện.*

⚠ ***Cảnh báo***

- ***Không mở pin**, có nguy cơ ngắn mạch, thêm vào đó có thể rò rỉ hơi và chất lỏng ăn mòn.*
- *Thiết bị này chỉ được kết nối với một ổ cắm điện đã được cài đặt bởi một thợ điện theo tiêu chuẩn IEC 60.364.*
- *Kết nối thiết bị vào dòng điện xoay chiều. Điện áp nguồn điện phải phù hợp với điện áp quy định trên biển hiệu.*
- *Vì lý do an toàn, về cơ bản chúng tôi khuyến cáo nên vận hành thiết bị thông qua một công tắc bảo vệ dòng điện lỗi (tối đa 30 mA).*

Thao tác an toàn

⚠ ***NGUY HIỂM***

- *Để bao bì tránh xa tầm tay trẻ em, vì chúng có nguy cơ gây ngạt!*

⚠ ***CẢNH BÁO***

- *Không được phép để trẻ em hoặc những người chưa qua đào tạo vận hành thiết bị.*
- *Thiết bị này không phải là để cho những người có hạn chế về thể chất, giác quan hoặc tinh thần hoặc thiếu kinh nghiệm và/hoặc thiếu hiểu biết sử dụng, trừ phi họ được giám sát bởi một người khác để đảm bảo an toàn hoặc họ được hướng dẫn cách sử dụng thiết bị và qua đó hiểu được những nguy cơ có thể xảy đến.*
- *Trẻ em chỉ sử dụng thiết bị khi chúng trên 8 tuổi và nếu có một người chịu trách nhiệm giám sát chúng về sự an toàn hoặc đã nhận được các hướng dẫn về cách sử dụng thiết bị và hiểu được các rủi ro có thể xảy ra.*
- *Trẻ em không được phép chơi đùa với thiết bị.*
- *Giám sát trẻ em để đảm bảo chúng không chơi đùa với thiết bị.*
- *Khi làm sạch và bảo dưỡng, người sử dụng phải có sự giám sát.*

⚠ ***THẬN TRỌNG***

- *Không bao giờ bất cẩn với thiết bị, cho đến khi nó hoạt động.*

CHÚ Ý

- *Không được hút khi không có bộ lọc vì thiết bị có thể bị hư hỏng.*
- *Bảo vệ thiết bị chống lại thời tiết khắc nghiệt, độ ẩm và nhiệt cao.*

Nguy cơ khác

⚠ ***NGUY HIỂM***

Nguy cơ cháy nổ!

- *Cấm vận hành tại khu vực có khả năng nổ.*
- *Không hút các khí dễ gây cháy hoặc nổ, chất lỏng hoặc bụi!*
- *Không hút bụi kim loại phản ứng (ví dụ Nhôm, Magie, Kẽm)!*
- *Không hút axit pha loãng hoặc kiềm!*
- *Không hút các vật đang cháy hoặc đang âm ỉ!*

⚠ ***CẢNH BÁO***

Nguy cơ bị thương!

- *Không hút gần đầu bằng vòi phun và ống hút.*

⚠ ***THẬN TRỌNG***

- *Để tránh tai nạn hoặc thương tích trong quá trình vận chuyển, phải chú ý khối lượng của thiết bị (xem dữ liệu kỹ thuật).*

Tính ổn định

⚠ ***THẬN TRỌNG***

- *Trước tất cả các hoạt động với hoặc trên thiết bị để tránh bị thương tích hoặc hỏng do đánh rơi thiết bị.*

Các thiết bị an toàn

⚠ ***THẬN TRỌNG***

- *Các thiết bị an toàn dùng để bảo vệ người sử dụng và không được phép thay đổi hoặc biến đổi.*

Thiết bị sạc

Sử dụng bộ tiếp hợp dưới đây:



YLS0241A-E300060

Thiết bị sạc

⚠ ***CẢNH BÁO***

Chỉ sạc pin với thiết bị sạc nguyên gốc được cung cấp kèm theo hoặc thiết bị sạc được chấp thuận bởi KÄRCHER.

Mô tả thiết bị

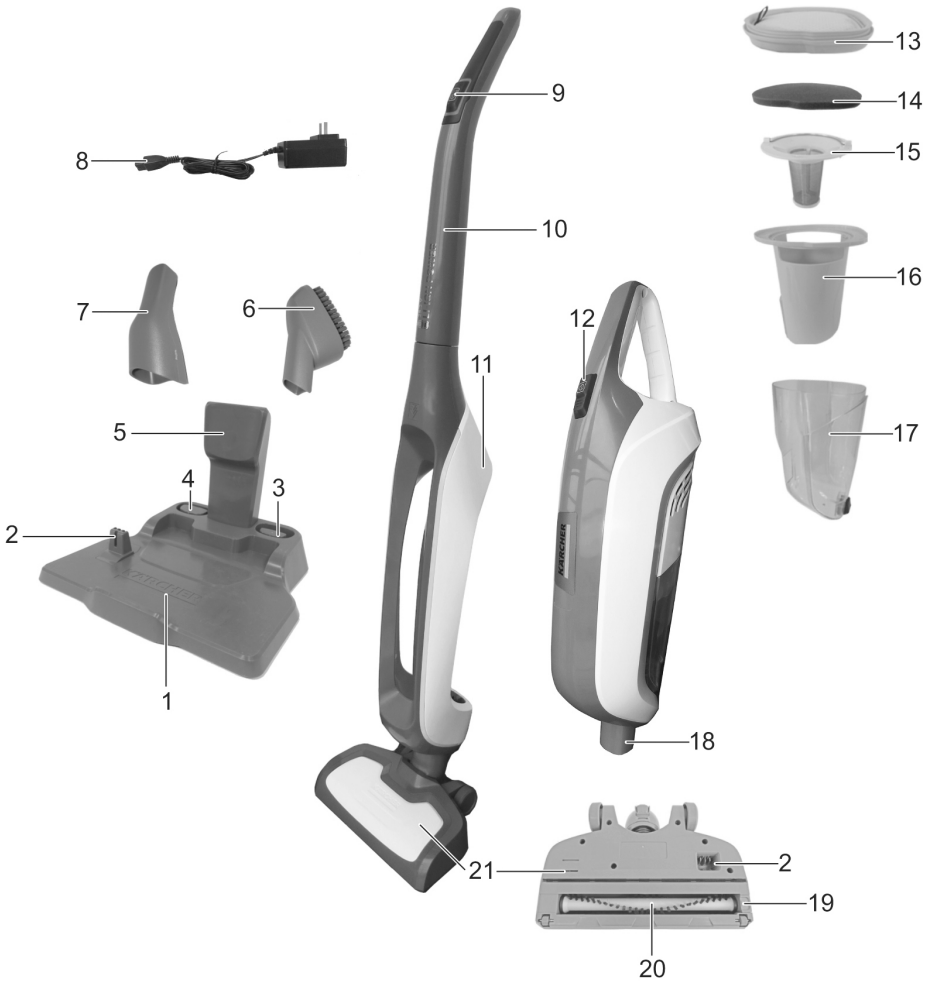

1 Trạm sạc, bệ sạc
2 Công tắc sạc
3 Phụ kiện cho bàn chải nội thất
4 Phụ kiện vòi hút bụi nội thất
5 Bệ đỡ
6 Bàn chải nội thất
7 Vòi hút bụi nội thất
8 Điện áp với cáp và đầu dây nối
9 Nút bật / tắt
Máy hút bụi sàn
10 Xử lý
11 Máy hút bụi sàn
12 Nút bật / tắt
Máy hút bụi cầm tay
13 Bộ lọc tinh
14 Bộ lọc bọt
15 Bộ lọc sàng
16 Khung giữ bộ lọc
17 Thân bộ lọc
18 Máy hút bụi cầm tay
19 Nút nhả, con lăn bàn chải
20 Con lăn bàn chải
21 Đầu hút sàn

Dịch vụ

Vận hành

Hình minh họa 1
➔ Cùng lúc kéo tay cầm và máy hút bụi

CHÚ Ý

Không chèn vào dây điện.

Hình minh họa 2
➔ Siết chặt vít
Hình minh họa 3
➔ Gắn vòi hút sàn vào máy hút bụi sàn.
Hình minh họa 4
➔ Cắm đầu dây nối vào ổ cắm.
Chèn dây cáp.
Cắm dây kết nối vào ổ cắm.
Hình minh họa 5
➔ Gắn và cắm máy hút bụi cầm tay vào máy hút bụi sàn.

Quá trình sạc

Minh họa 6
➔ Đặt máy hút bụi sàn vào trạm sạc cũng như bệ sạc.
Quá trình sạc bắt đầu tự động.

Hiển thị sạc

Tình trạng sạc hiển thị thông qua 3 đèn LED.
– Đèn LED nhấp nháy
Đèn LED nhấp nháy thể hiện pin còn phải sạc bao nhiêu nữa.

Hiển thị pin

– 3 đèn LED nhấp nháy - Hết pin
Quá trình sạc kéo dài khoảng 3-4 tiếng.

– 2 đèn LED nhấp nháy - pin hết 2/3

– 1 đèn LED nhấp nháy - pin hết 1/3

Quá trình sạc kết thúc ngay khi không còn đèn LED nào nhấp nháy.
Sau khi sạc rút dây kết nối khỏi ổ cắm.

Vận hành

Máy hút bụi sàn

Chuyển máy hút bụi sàn ra khỏi bệ sạc và đặt vào khu vực cần làm sạch.
Minh họa 7
➔ Nhấn nút Bật / Tắt trên tay cầm 1 lần.
Thiết bị chạy với tốc độ cao.
➔ Nhấn nút Bật / Tắt trên tay cầm 2 lần.
Thiết bị chạy với tốc độ trung bình.

Lưu ý

Khi hoạt động tất cả các đèn LED trên máy hút bụi cầm tay đều sáng.
Khi nhấn nút Bật / Tắt lần nữa thì thiết bị sẽ ngừng hoạt động.

Máy hút bụi cầm tay

Minh họa 8
➔ Nhấn khóa.
➔ Xoay máy hút bụi cầm tay ra sau.
➔ Kéo máy hút bụi cầm tay lên trên.

Sử dụng các phụ kiện

Minh họa 9
➔ Cài vòi hút bụi nội thất.
Để làm sạch nội thất và các vật nhạy cảm, làm sạch bụi bám trên sách, thông gió ô tô, v.v.
➔ Gắn bàn chải nội thất trên vòi hút bụi nội thất.
Để làm sạch nội thất bọc, đệm, rèm cửa, v.v.
Minh họa 10
➔ Nhấn nút Bật / Tắt trên máy hút bụi cầm tay 1 lần.

Lưu ý

Khi hoạt động tất cả các đèn LED trên máy hút bụi cầm tay đều sáng.
Khi nhấn nút Bật / Tắt lần nữa thì thiết bị sẽ ngừng hoạt động.

Bảo quản thiết bị

Hình minh họa 5
➔ Gắn và cắm máy hút bụi cầm tay vào máy hút bụi sàn.
Minh họa 6
➔ Đặt máy hút bụi sàn vào bệ sạc.
➔ Bảo quản thiết bị tại nơi khô thoáng.

Chăm sóc và bảo trì

Làm sạch bộ lọc tinh

Minh họa 11
➔ Nhấn khóa bên trên.
➔ Kéo và tháo thân bộ lọc ra.
Minh họa 12
➔ Tháo bộ lọc tinh và bộ lọc bọt ra.
➔ Làm sạch bộ lọc tinh và bộ lọc bọt với nước.
➔ Để bộ lọc tinh và bộ lọc bọt hoàn toàn khô.

Lưu ý

Nếu không thể làm sạch bộ lọc tinh hoặc thô, cần phải thay thế ngay.

Làm sạch bộ lọc sàng và làm rỗng thân bộ lọc

Minh họa 11
➔ Nhấn khóa bên trên.
➔ Kéo và tháo thân bộ lọc ra.
Minh họa 12
➔ Tháo bộ lọc tinh và bộ lọc bọt ra.
Minh họa 13
➔ Tháo bộ lọc sàng với khung giữ bộ lọc trên giá.
Minh họa 14
➔ Mở khóa và tháo bộ lọc sàng với sự trợ giúp của giá đỡ.
Minh họa 15
➔ Làm sạch bộ lọc sàng và bộ lọc tinh với nước.
➔ Để bộ lọc sàng và bộ lọc tinh hoàn toàn khô.
Minh họa 16
➔ Làm rỗng thân bộ lọc và lau sạch bằng khăn.

Thay/làm sạch con lăn bàn chải

Minh họa 17
➔ Nhấn nút nhả bên ngoài và tháo con lăn bàn chải.
➔ Làm sạch con lăn bàn chải
➔ Di chuyển dọc trên lưỡi cắt với một con dao hoặc kéo có thể gỡ bỏ tóc rối.
hoặc
➔ Thay con lăn bàn chải.
➔ Lắp con lăn bàn chải đã làm sạch cũng như mới và kiểm tra xem đã đặt đúng vị trí chưa.

Trợ giúp khi gặp lỗi

Khả năng hút bụi giảm có thể do các nguyên nhân sau đây:
Vòi hút sàn bị tắc.
➔ Xử lý hết tắc.

Con lăn bàn chải bị chặn
➔ Kiểm tra con lăn bàn chải trên các vật cản và gỡ bỏ chúng nếu cần thiết.

Con lăn bàn chải quá bẩn.
➔ Làm sạch con lăn bàn chải

Con lăn bàn chải bị hư hại hoặc bị mòn.
➔ Tháo con lăn bàn chải, lắp mới.

Bộ lọc bẩn.
➔ Làm sạch bộ lọc.

Gần hết pin.
➔ Sạc pin.

Thông số kỹ thuật

Loại		**1.198-152.0**	**1.198-141.0**
Pin			
Thời gian hoạt động khi sạc đầy (phụ thuộc vào loại sàn)	tối thiểu	13-40	13-40
Pin điện áp làm việc	V	20-29,4	20-29,4
Thời gian sạc khi hết pin	tối thiểu	180-240	180-240
Điện áp bộ sạc	V	30-33	30-33
Dòng điện sạc	mA	600 ± 60	600 ± 60
Loại pin		Li-ion	Li-ion
Điện áp	V	100-240	100-240
Tần số	Hz	50-60	50-60
Lớp bảo vệ		II	II
Trọng lượng (không có phụ kiện)	kg	< 3,75	< 3,75
Thể tích chứa bụi hiệu quả	l	> 0,5	> 0,5
Kích thước			
Chiều dài	mm	260	260
Độ rộng	mm	165	165
Độ cao	mm	1160	1160
Mức tiêu thụ điện danh nghĩa	W	200	200
Chân không tối thiểu	kPa	7	7
Mức công suất âm thanh L_{WA}	dB(A)	83	83

Bảo lưu các thay đổi về kỹ thuật!

สารบัญ

หมายเหตุทั่วไป	TH	5
หมายเหตุด้านความปลอดภัย	TH	6
คำอธิบายของเครื่อง	TH	9
การใช้งาน	TH	10
การดูแลและการบำรุงรักษา	TH	11
ความช่วยเหลือเมื่อมีความผิดปกติ	TH	11
ข้อมูลทางเทคนิค	TH	12

หมายเหตุทั่วไป



ก่อนใช้งานอุปกรณ์ของท่านเป็นครั้งแรก

โปรดอ่านและปฏิบัติตามคู่มือการใช้งานฉบับดั้งเดิมเล่มนี

และเก็บรักษาไว้สำหรับการใช้งานในภายหลัง หรือเก็บไว้สำหรับผู้ที่จะมาเป็นเจ้าของคนต่อไป

การใช้งานตามข้อบ่งใช้

เครื่องดูดฝุ่นนี้มีวัตถุประสงค์สำหรับการใช้งานส่วนบุคคลเท่านั้น

และไม่ได้มีวัตถุประสงค์เพื่อใช้ในทางพาณิชย์

ผู้ผลิตจะไม่รับผิดชอบต่อความเสียหายที่อาจเกิดขึ้นจากการใช้งานที่ไม่ตรงตามวัตถุประสงค์ หรือการใช้งานที่ไม่ถูกต้อง

ใช้เครื่องดูดฝุ่นเอนกประสงค์กับ:

- ถุงกรองฝุ่นของแท้
- ชิ้นส่วนอะไหล่ อุปกรณ์เสริม และอุปกรณ์เสริมพิเศษ ที่เป็นของแท้เท่านั้น

เครื่องดูดฝุ่นเอนกประสงค์ **ไม่** เหมาะสำหรับ:

- การดูดที่ตัวคนหรือสัตว์
- การดูด:
  สัตว์ตัวเล็ก ๆ (เช่น แมลงวัน แมงมุม ฯลฯ)
  วัตถุที่เป็นอันตรายต่อสุขภาพ มีขอบคม ร้อน หรือคุกรุ่น
  วัตถุเปียกชื้นหรือของเหลว
  วัตถุที่ลุกติดไฟได้ง่าย
  หรือวัตถุและก๊าซที่ระเบิดได้

การรักษาสิ่งแวดล้อม



วัสดุบรรจุภัณฑ์เป็นวัสดุที่สามารถนำมารีไซเคิลได้

โปรดอย่าทิ้งบรรจุภัณฑ์ร่วมกับขยะในครัวเรือน

แต่ให้นำบรรจุภัณฑ์เหล่านี้กลับมาใช้ใหม่



อุปกรณ์เก่าจะมีวัสดุมีคุณค่าที่สามารถนำมารีไซเคิลได้ ซึ่งควรจะนำกลับมาใช้ใหม่

ดังนั้นโปรดกำจัดเครื่องที่เก่าแล้วผ่านระบบการรวบรวมที่เหมาะสม

อุปกรณ์ไฟฟ้าและอิเล็กทรอนิกส์มักจะมีส่วนผสมซึ่งอาจมีความเสี่ยงก่อให้เกิดอันตรายต่อสุขภาพของมนุษย์และสิ่งแวดล้อม

หากใช้งานไม่เหมาะสมหรือกำจัดอย่างไม่ถูกต้อง อย่างไรก็ตาม

ส่วนประกอบเหล่านี้เป็นสิ่งจำเป็นที่จะทำให้อุปกรณ์ทำงานอย่างถูกต้อง

ห้ามกำจัดอุปกรณ์ที่มีเครื่องหมายสัญลักษณ์นี้รวมกับขยะในครัวเรือน

การกำจัดถุงกรองฝุ่น

ถุงกรองฝุ่นทำจากวัสดุที่เป็นมิตรต่อสิ่งแวดล้อม

ตราบเท่าที่ยังไม่มีการดูดวัตถุที่ห้ามทิ้งร่วมกับขยะในครัวเรือนเข้าไปในตัวกรอง

ก็จะสามารถกำจัดตัวกรองร่วมกับขยะครัวเรือนตามปกติได้

คำแนะนำเกี่ยวกับส่วนประกอบ (REACH)

สามารถดูข้อมูลล่าสุดเกี่ยวกับส่วนประกอบได้ที่ :

www.kaercher.de/REACH

การรับประกัน

ในทุกประเทศจะมีการใช้เงื่อนไขการรับประกันที่ออกโดยบริษัทจัดจำหน่ายที่เกี่ยวข้องของเรา

เราจะดำเนินการแก้ไขความผิดปกติใด ๆ ที่เครื่องของท่านภายในระยะเวลาการรับประกัน

โดยไม่มีค่าใช้จ่าย

ตราบเท่าที่มีสาเหตุมาจากข้อผิดพลาดเกี่ยวกับวัสดุและการผลิต ในกรณีการรับประกัน

กรุณาติดต่อตัวแทนจำหน่ายของท่านหรือศูนย์บริการลูกค้าใกล้ ๆ ที่ได้รับอนุญาต

พร้อมใบเสร็จรับเงิน

ฝ่ายบริการลูกค้า

สาขาของบริษัท KÄRCHER

ยินดีที่จะช่วยเหลือท่าน

หากมีข้อสงสัยหรือข้อผิดพลาด

กรุณาดูที่อยู่ที่ด้านหลัง

อะไหล่

ใช้เฉพาะอุปกรณ์เสริมของแท้และชิ้นส่วนอะไหล่ของแท้เท่านั้น

ซึ่งจะได้รับการรับประกันอุปกรณ์ในการทำงานอย่างปลอดภัยและไร้ปัญหา

สามารถดูข้อมูลเกี่ยวกับอุปกรณ์เสริมและชิ้นส่วนอะไหล่ได้ที่ www.kaercher.com

การเคลื่อนย้าย

ตรวจเช็คแบตเตอรี่ตามระเบียบข้อบังคับที่เกี่ยวข้องสำหรับการขนส่งระหว่างประเทศจึงอนุญาตให้ดำเนินการขนส่ง/จัดส่งได้

หมายเหตุด้านความปลอดภัย

– ก่อนการทดสอบการใช้งานของเครื่องให้อ่านคู่มือการใช้งานเครื่องของท่าน
และสังเกตหมายเหตุด้านความปลอดภัยเป็นพิเศษ
– ป้ายเตือนและป้ายคำแนะนำทีติดอยู่ทีเครื่องจะแจ้งให้ทราบถึงคำแนะนำทีสำคัญสำหรับการใช้งานอย่างไม่มีอันตราย
– นอกจากคำแนะนำในคู่มือการใช้งานแล้ว
จะต้องตระหนักถึงกฎระเบียบทั่วไปเกียวกับความปลอดภัยและการป้องกันอุบัติเหตุทีผู้บรรญัติกฎหมายได้กำหนดไว้ด้วย

ระดับของอันตราย

⚠ อันตราย
แสดงถึงอันตรายคุกคามฉับพลัน
ทีทำให้เกิดการบาดเจ็บสาหัสหรือเสียชีวิต
⚠ คำเตือน
แสดงถึงสถานการณ์อันตรายทีอาจเกิดขึนได้
ซึงอาจทำให้เกิดการบาดเจ็บสาหัสหรือเสียชีวิต
⚠ ระวัง
แสดงถึงสถานการณ์อันตรายทีอาจเกิดขึนได้
ซึงอาจทำให้เกิดการบาดเจ็บเล็กน้อย
ข้อควรใส่ใจ
แสดงถึงสถานการณ์อันตรายทีอาจเกิดขึนได้
ซึงอาจทำให้เกิดความเสียหายต่อทรัพย์สิน

ส่วนประกอบทางไฟฟ้า

⚠ อันตราย
อันตรายจากไฟฟ้าดูด
- ไม่เสียบวัตถุทีเป็นตัวนำ (เช่น ไขควงหรือวัตถุลักษณะคล้ายกัน) เข้าไปในซ็อกเก็ตชาร์จ
- ห้ามแตะหน้าสัมผัสหรือท่อ
- อนุญาตให้ชาร์จแบตเตอรีด้วยเครืองชาร์จแท้ทีส่งมาพร้อมกันหรือเครืองชาร์จที KÄRCHER อนุญาตให้ใช้เท่านัน
- ห้ามให้แบตเตอรีถูกแสงแดด ความร้อนและเปลวไฟโดยตรง
- เปลียนเครืองชาร์จพร้อมสายชาร์จด้วยอะไหล่แท้ทันทีในกรณีทีพบความเสียหายชัดเจน
- ใช้และเก็บเครืองชาร์จในห้องทีแห้งเท่านัน
- ห้ามจับปลักไฟด้วยมือทีเปียกชืนเด็ดขาด
- แรงดันไฟฟ้าทีระบุไว้ทีป้ายระบุประเภทต้องตรงกับแรงดันไฟฟ้าของแหล่งจ่ายไฟ
- ก่อนดำเนินงานดูแลรักษาและงานบำรุงรักษาทังหมด
ให้ปิดสวิตช์เครืองและดึงปลักไฟออก
- งานซ่อมแซมและงานต่าง ๆ ทีส่วนประกอบทางไฟฟ้าต้องดำเนินการโดยฝ่ายบริการลูกค้าทีได้รับอนุญาตเท่านัน
- ห้ามใช้สารขัดถู
สารทำความสะอาดแก้ว
หรือสารทำความสะอาดเอนกประสงค์!
- ห้ามจุ่มเครืองลงในน้ำ!
- ห้ามดึงสายไฟผ่านขอบมีคม และไม่รัดสายไฟแน่นจนเกินไป
- ห้ามถอดปลักออกจากเต้ารับโดยการดึงทีสายไฟ

⚠ คำเตือน

- **ห้ามเปิดแบตเตอรี**จะเกิดอันตรายจากไฟฟ้าลัดวงจร นอกจากนั้นยังอาจจะเกิดไอที่ก่อให้เกิดการระคายเคืองหรือของเหลวกัดกร่อน
- อนุญาตให้เชื่อมต่อเครื่องกับจุดต่อทางไฟฟ้าที่ติดตั้งโดยช่างไฟฟ้าตามมาตรฐาน IEC 60364 เท่านั้น
- เชื่อมต่อเครื่องกับไฟฟ้ากระแสสลับเท่านั้น
  แรงดันไฟฟ้าต้องตรงกับที่ระบุไว้บนป้ายบอกประเภท
- เนื่องจากเหตุผลด้านความปลอดภัย
  โดยทั่วไปแล้วเราแนะนำให้ใช้งานเครื่องผ่านสวิตช์ตัดไฟอัตโนมัติชนิดป้องกันไฟรั่ว (สูงสุด 30 mA)

การใช้อย่างปลอดภัย

⚠ อันตราย

- เก็บแผ่นพลาสติกสำหรับการบรรจุหีบห่อให้พ้นมือเด็ก
  มีความเสี่ยงที่จะทำให้ขาดอากาศหายใจ!

⚠ คำเตือน

- ห้ามมิให้เด็กหรือบุคคลที่ไม่ได้รับการฝึกอบรม ใช้งานเครื่องนี
- เครื่องนี้มิได้ถูกออกแบบมาให้ใช้งานโดยบุคคลที่มีความสามารถทางกาย ทางประสาทสัมผัส หรือทางสติปัญญา ที่จำกัด หรือขาดประสบการณ์ และ/หรือขาดความรู้
  เว้นเสียแต่ว่าบุคคลเหล่านี้ได้รับการควบคุมดูแลโดยผู้ที่มีหน้าที่รับผิดชอบด้านความปลอดภัย หรือได้รับคำแนะนำวิธีการใช้งานเครื่องจากบุคคลที่มีหน้าที่ดังกล่าว
  และได้เข้าใจถึงอันตรายที่เกิดขึ้นได้
- อนุญาตให้เด็กใช้งานได้เมื่อเด็กมีอายุเกิน 8 ปี
  และเมื่ออยู่ภายใต้การควบคุมดูแลของบุคคลที่มีหน้าที่รับผิดชอบในเรื่องความปลอดภัยของเด็กเท่านั้น
  หรือเมื่อเด็กได้รับคำแนะนำเกี่ยวกับวิธีการใช้งานเครื่องจากบุคคลดังกล่าว
  และเข้าใจถึงความเสี่ยงที่เกิดขึ้นจากการใช้งาน
- ห้ามไม่ให้เด็กเล่นกับเครื่อง
- สอดส่องดูแลเด็ก ๆ เพื่อให้แน่ใจว่าไม่มีเด็ก ๆ มาเล่นกับเครื่อง
- ไม่อนุญาตให้เด็ก ๆ ดำเนินการทำความสะอาดและบำรุงรักษา
  โดยไม่มีการควบคุมดูแล

⚠ ระวัง

- ตราบเท่าที่เครื่องทำงาน ห้ามทิ้งเครื่องไว้โดยไม่มีการควบคุมดูแลเด็ดขาด

ข้อควรใส่ใจ

- ห้ามใช้ดูดโดยไม่มีตัวกรองเด็ดขาด มิเช่นนั้นเครื่องอาจเสียหายได้
- ปกป้องเครื่องจากสภาพอากาศที่รุนแรง ความชื้น และความร้อน

อันตรายอื่น ๆ

⚠ อันตราย

เสียงต่อการระเบิด!

- **ห้ามใช้งานในบริเวณทีเสียงต่อการเกิดระเบิด**
- **ห้ามดูดก๊าซ ของเหลว และฝุ่นทีระเบิดหรือเผาไหม้ได้!**
- **ห้ามดูดฝุ่นโลหะทีทำปฏิกิริยาได้ (เช่น อะลูมิเนียม แมกนีเซียม หรือสังกะสี)**
- **ห้ามดูดกรดและด่างทียังไม่ได้เจือจาง!**
- **ห้ามดูดวัตถุทีกำลังไหม้หรือกำลังคุกรุ่น!**

⚠ คำเตือน

เสียงต่อการได้รับบาดเจ็บ!

- **ห้ามดูดในบริเวณใกล้ศีรษะด้วยหัวดูดและท่อดูด**

⚠ ระวัง

- **ในการขนส่ง ต้องสังเกตน้ำหนักของเครื่อง (ดูทีข้อมูลทางเทคนิค) เพื่อทีจะป้องกันอุบัติเหตุหรือการบาดเจ็บ**

ความมั่นคงแข็งแรง

⚠ ระวัง

- **ให้ตรวจสอบความมั่นคงแข็งแรงก่อนทีจะทำงานทั้งหมดโดยใช้เครื่องหรือทีทำงานทีตัวเครื่อง เพื่อป้องกันอุบัติเหตุหรือการชำรุดเสียหายจากการตกของเครื่อง**

ระบบป้องกันความปลอดภัย

⚠ ระวัง

- **ระบบป้องกันความปลอดภัยมีหน้าทีปกป้องผู้ใช้ และห้ามมิให้ทำการเปลียนแปลง รวมทั้งห้ามหลีกเลียงการใช้งาน**

อุปกรณ์ชาร์จ

ใช้อะแดปเตอร์ต่อไปนี:

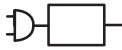

YLS0241A-E300060

เครืองชาร์จ

⚠ คำเตือน

อนุญาตให้ชาร์จแบตเตอรีด้วยเครืองชาร์จแท้ทีส่งมาพร้อมกันหรือเครืองชาร์จที KÄRCHER

อนุญาตให้ใช้เท่านั้น

คำอธิบายของเครื่อง

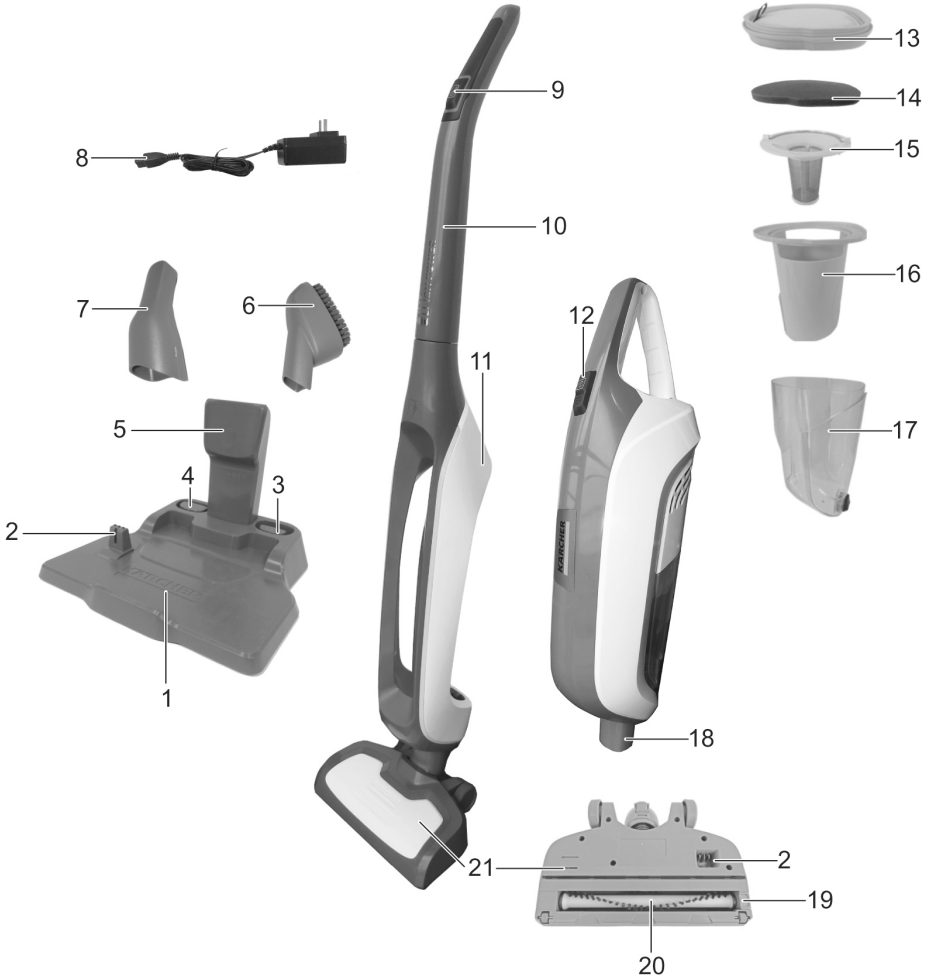

1 ฐานแท่นชาร์จ, ฐานตั้ง
2 หน้าสัมผัสการชาร์จ
3 ขายึดอุปกรณ์เสริมแปรงสำหรับเฟอร์นิเจอร์
4 ขายึดอุปกรณ์เสริมหัวแปรงดูดฝุ่นเฟอร์นิเจอร์
5 ขาตั้ง
6 แปรงสำหรับเฟอร์นิเจอร์
7 หัวแปรงดูดฝุ่นเฟอร์นิเจอร์
8 ปลั๊กอะแดปเตอร์พร้อมสายไฟและหัวเชื่อมสายแบบ Barrel
9 ปุ่มเปิด/ปิด เครื่องขัดพื้นแบบดูด
10 มือจับ
11 เครื่องขัดพื้นแบบดูด
12 ปุ่มเปิด/ปิด เครื่องดูดฝุ่นมือถือ
13 ถุงกรองฝุ่นละเอียด
14 ถุงกรองโฟม
15 ถุงกรองฝุ่นหยาบ
16 กรอบยึดถุงกรองฝุ่น
17 กระบอกถุงกรองฝุ่น
18 เครื่องดูดฝุ่นมือถือ
19 ปุ่มปลดล็อก, แปรงลูกกลิ้ง
20 แปรงลูกกลิ้ง
21 หัวแปรงดูดฝุ่นพื้น

การใช้งาน

การทดสอบการใช้งานของเครื่อง

ภาพประกอบ 1

➔ ต่อด้ามจับและเครื่องขัดพื้นแบบดูดเข้าด้วยกัน

ข้อควรใส่ใจ

ห้ามบิบท่อ

ภาพประกอบ 2

➔ ขันสกรูให้แน่น

ภาพประกอบ 3

➔ ล็อกหัวแปรงดูดฝุ่นพื้นไว้ในเครื่องขัดพื้นแบบดูด

ภาพประกอบ 4

➔ เสียบหัวเชื่อมสายแบบ Barrel เข้าไปในซ็อกเก็ต
กดสายเคเบิลเข้าไปในวงแหวนร้อยสายไฟ
เสียบปลั๊กอะแดปเตอร์กับเต้ารับ

ภาพประกอบ 5

➔ เสียบเครื่องดูดฝุ่นมือถือและล็อกไว้ในเครื่องขัดพื้นแบบดูด

กระบวนการชาร์จ

ภาพประกอบ 6

➔ ตั้งเครื่องขัดพื้นแบบดูดทีแท่นชาร์จหรือฐานตั้ง
กระบวนการชาร์จเริ่มโดยอัตโนมัติ

แถบสถานะระดับการชาร์จ

มีการแสดงสถานะการชาร์จผ่านไฟ LED 3 ระดับ

– ไฟ LED กระพริบ

ไฟ LED

กระพริบแสดงถึงระดับทีต้องชาร์จแบตเตอรี

มิเตอร์วัดระดับแบตเตอรี

– ไฟ LED 3 ระดับกระพริบ - แบตเตอรีไม่มีประจุเหลือ

การชาร์จจะใช้เวลาประมาณ 3-4 ชัวโมงโดยเฉลีย

– ไฟ LED 2 ระดับกระพริบ - แบตเตอรีเหลือประจุ 2/3

– ไฟ LED 1 ระดับกระพริบ - แบตเตอรีเหลือประจุ 1/3

กระบวนการชาร์จสินสุดทันทีทีไฟ LED ไม่กระพริบอีก

ดึงปลั๊กอะแดปเตอร์ออกจากเต้าเสียบหลังจากกระบวนการชาร์จ

การใช้งาน

เครื่องขัดพื้นแบบดูด

นำเครื่องขัดพื้นแบบดูดออกจากฐานตั้งไปไว้บนพื้นทีจะทำความสะอาด

ภาพประกอบ 7

➔ กดปุ่มเปิด/ปิดทีด้ามจับ 1 ครัง
เครื่องจะวิงด้วยรอบความเร็วสูง

➔ กดปุ่มเปิด/ปิดทีด้ามจับ 2 ครัง
เครื่องจะวิงด้วยรอบความเร็วต่ำ

หมายเหตุ

ไฟ LED

ทังหมดทีเครื่องดูดฝุ่นมือถือจะติดในขณะการปฏิบัติงาน

หากกดปุ่มเปิด/ปิดอีกครัง สวิตช์เครื่องจะดับ

เครื่องดูดฝุ่นมือถือ

ภาพประกอบ 8

➔ กดก้านล็อก

➔ เอียงเครื่องดูดฝุ่นมือถือไปข้างหลัง

➔ ดึงเครื่องดูดฝุ่นมือถือขึน

ใช้อุปกรณ์เสริม

ภาพประกอบ 9

➔ เสียบหัวแปรงดูดฝุ่นเฟอร์นิเจอร์

สำหรับการทำความสะอาดเฟอร์นิเจอร์และสิงของบอบบางอย่างทะนุถนอม การดูดฝุ่นหนังสือ ช่องระบายอากาศในรถยนต์ ฯลฯ

➔ เสียบแปรงสำหรับเฟอร์นิเจอร์เข้ากับหัวแปรงดูดฝุ่นเฟอร์นิเจอร์

สำหรับการทำความสะอาดเฟอร์นิเจอร์ประเภทบุ ฟูกทีนอน ผ้าม่าน ฯลฯ

ภาพประกอบ 10

➔ กดปุ่มเปิด/ปิดทีเครื่องดูดฝุ่นมือถือ 1 ครัง

หมายเหตุ

ไฟ LED

ทังหมดทีเครื่องดูดฝุ่นมือถือจะติดในขณะการปฏิบัติงาน

หากกดปุ่มเปิด/ปิดอีกครัง สวิตช์เครื่องจะดับ

เก็บรักษาเครื่อง

ภาพประกอบ 5

➔ เสียบเครื่องดูดฝุ่นมือถือและล็อกไว้ในเครื่องขัดพื้นแบบดูด

ภาพประกอบ 6

➔ ตั้งเครื่องขัดพื้นแบบดูดทีแท่นชาร์จหรือฐานตั้ง

➔ เก็บรักษาเครื่องไว้ในห้องทีแห้ง

การดูแลและการบำรุงรักษา

ทำความสะอาดถุงกรองฝุ่นละเอียด

ภาพประกอบ 11
➔ ดันก้านล็อกขึน
➔ ดึงกระบอกถุงกรองฝุ่นลงและถอดออก
ภาพประกอบ 12
➔ ดึงถุงกรองฝุ่นละเอียดและถุงกรองโฟมออก
➔ ทำความสะอาดถุงกรองฝุ่นละเอียดและถุงกรองโฟมออกด้วยน้ำเปล่า
➔ ทิงถุงกรองฝุ่นละเอียดและถุงกรองโฟมไว้ให้แห้งสนิท

หมายเหตุ
หากไม่สามารถทำความสะอาดถุงกรองฝุ่นละเอียดหรือถุงกรองโฟมได้ ต้องทำการเปลียน

ทำความสะอาดถุงกรองฝุ่นหยาบและเทสิงสกปรกออกจากกระบอกถุงกรองฝุ่น

ภาพประกอบ 11
➔ ดันก้านล็อกขึน
➔ ดึงกระบอกถุงกรองฝุ่นลงและถอดออก
ภาพประกอบ 12
➔ ดึงถุงกรองฝุ่นละเอียดและถุงกรองโฟมออก
ภาพประกอบ 13
➔ ดึงถุงกรองฝุ่นหยาบพร้อมกรอบยึดถุงกรองฝุ่นทีสเก็นยึดออก
ภาพประกอบ 14
➔ ปลดล็อกและถอดถุงกรองฝุ่นหยาบออกโดยใช้สเก็นยึด
ภาพประกอบ 15
➔ ทำความสะอาดถุงกรองฝุ่นหยาบและกรอบยึดถุงกรองฝุ่นด้วยน้ำเปล่า
➔ ทิงถุงกรองฝุ่นหยาบและกรอบยึดถุงกรองฝุ่นไว้ให้แห้งสนิท
ภาพประกอบ 16
➔ เทสิงสกปรกออกจากกระบอกถุงกรองฝุ่นและเช็ดให้สะอาดด้วยผ้า

เปลียน/ทำความสะอาดแปรงลูกกลิง

ภาพประกอบ 17
➔ ดันปุ่มล็อกออกด้านนอกและดึงแปรงลูกกลิงออก
➔ ทำความสะอาดแปรงลูกกลิง
➔ ใช้มีดหรือกรรไกรไล่ไปตามสันขอบเพือนำเศษผมทีพันอยู่ออก

หรือ
➔ เปลียนแปรงลูกกลิง
➔ ใส่แปรงลูกกลิงทีทำความสะอาดแล้วหรือแปรงใหม่เข้าไปและตรวจเช็คตำแหน่งติดตังทีถูกต้อง

ความช่วยเหลือเมือมีความผิดปกติ

กำลังดูดทีลดลงอาจมีสาเหตุดังต่อไปนี:

ปลักอุดหัวแปรงดูดฝุ่นพืน
➔ ถอดปลักออก

แปรงลูกกลิงอุดตัน
➔ ตรวจสอบวัตถุทีอุดตันแปรงลูกกลิงและให้เอาออกหากจำเป็น

แปรงลูกกลิงสกปรกเกินไป
➔ ทำความสะอาดแปรงลูกกลิง

แปรงลูกกลิงเสียหายหรือชำรุด
➔ ถอดแปรงลูกกลิงออก ใส่แปรงใหม่เข้าไป

ถุงกรองฝุ่นสกปรก
➔ ทำความสะอาดตัวกรอง

แบตเตอรีใกล้หมดประจุ
➔ ชาร์จแบตเตอรี

ข้อมูลทางเทคนิค			
ประเภท		**1,198-152.0**	**1,198-141.0**
แบตเตอรี			
เวลาในการปฏิบัติงานเมื่อชาร์จแบตเตอรีเต็ม (ขึ้นอยู่กับวัสดุรองพื้น)	**นาที**	13-40	13-40
แรงดันไฟใช้งานของแบตเตอรี	**โวลต์**	20-29.4	20-29.4
เวลาในการชาร์จเมื่อแบตเตอรีไม่มีประจุ	**นาที**	180-240	180-240
แรงดันไฟของเครื่องชาร์จ	**โวลต์**	30-33	30-33
กระแสไฟสำหรับชาร์จ	**มิลลิแอมป์**	600 ± 60	600 ± 60
ประเภทของแบตเตอรี		**ลิเธียมไอออน**	**ลิเธียมไอออน**
แรงดันไฟฟ้า	V	100-240	100-240
ความถี	Hz	50-60	50-60
ประเภทการป้องกัน		II	II
น้ำหนัก (ไม่รวมอุปกรณ์เสริม)	kg	< 3,75	< 3,75
ปริมาตรที่รองรับได้สำหรับถุงดักฝุ่น	**ลิตร**	> 0,5	> 0,5
ขนาด			
ความยาว	mm	260	260
ความกว้าง	mm	165	165
ความสูง	mm	1160	1160
การใช้พลังงานที่ระบุ	W	200	200
สุญญากาศ ต่ำสุด	kPa	7	7
ระดับกำลังเสียง L_{WA}	dB(A)	83	83

อาจมีการเปลี่ยนแปลงทางเทคนิค!

البيانات الفنية

الطراز		1,198-152.0	1,198-141.0
بطارية			
مدة تشغيل الجهاز عندما تكون البطارية مشحونة بالكامل (تبعًا لفرش الأرضية)	min	13-40	13-40
الجهد الكهربائي للبطارية	V	20-29.4	20-29.4
مدة شحن البطارية عندما تكون فارغة	min	180-240	180-240
الجهد الكهربائي للشاحن	V	30-33	30-33
تيار الشحن	mA	600 ± 60	600 ± 60
طراز البطارية		ليثيوم-أيون	ليثيوم-أيون
الجهد الكهربائي	V	100-240	100-240
التردد	Hz	50-60	50-60
فئة الحماية		II	II
الوزن (بدون الملحقات)	kg	< 3,75	< 3,75
سعة خزان الغبار	لتر	> 0.5	> 0.5
الأبعاد			
الطول	mm	260	260
العرض	mm	165	165
الارتفاع	mm	1160	1160
استهلاك الطاقة الاسمي	W	200	200
تفريغ حد أدنى	kPa	7	7
مستوى قوة الصوت L_{WA}	dB(A)	82	82

جميع حقوق إدخال تعديلات فنية محفوظة!

العناية والصيانة

تنظيف فلتر الشوائب الدقيقة

صورة 11
- ضغط وسيلة التأمين إلى أعلى.
- إخراج علبة الفلتر من أسفل وإزالتها.

صورة 12
- إخراج الفلتر الدقيق والفلتر الإسفنجي.
- تنظيف الفلتر الدقيق والفلتر الإسفنجي باستخدام الماء.
- ترك الفلتر الدقيق والفلتر الإسفنجي ليجفان تماماً.

ملحوظة

إذا كان تنظيف الفلتر الدقيق غير ممكنا، فيجب أن يتم تغييره.

تنظيف الفلتر الخشن وتفريغ علبة الفلتر

صورة 11
- ضغط وسيلة التأمين إلى أعلى.
- إخراج علبة الفلتر من أسفل وإزالتها.

صورة 12
- إخراج الفلتر الدقيق والفلتر الإسفنجي.

صورة 13
- إخراج الفلتر الخشن مع حامل الفلتر من المقبض.

صورة 14
- تحرير وإخراج الفلتر الخشن بمساعدة المقبض.

صورة 15
- تنظيف الفلتر الخشن وحامل الفلتر باستخدام الماء.
- ترك الفلتر الخشن وحامل الفلتر ليجفان تماماً.

صورة 16
- تفريغ علبة الفلتر وفركها باستخدام قطعة قماش.

تغيير/ تنظيف بكرة الفرشاة

صورة 17
- الضغط على زر تحرير القفل باتجاه الخارج وإخراج بكرة الفرشاة.
- تنظيف بكرة الفرشاة
- يمكن أن يتم إزالة الشعر الملفوف على طول الحافة باستخدام سكينة أو مقص.

أو
- تغيير بكرة الفرشاة.
- قم بتركيب بكرة الفرشاة التي تم تنظيفها أو واحدة جديدة وتأكد من تثبيتها بشكل صحيح.

المساعدة عند حدوث أعطال

يمكن أن تكون أسباب إنخفاض أداء الشفط التالية:
إنسداد الفوهة الأرضية.
- تخلص من أسباب الانسداد.

تقييد بكرة الفرشاة
- تأكد من عدم وجود أية أشياء تعيق الفرشاة الدوارة وقم بإزالة هذه الأشياء إن وجدت.

بكرة الفرشاة متسخة للغاية.
- تنظيف بكرة الفرشاة

بكرة الفرشاة تالفة أو متآكلة.
- قم بإزالة بكرة الفرشاة وركب بكرة فرشاة جديدة.

الفلتر متسخ.
- قم بتنظيف الفلتر.

البطارية شبه فارغة.
- اشحن البطارية.

الاستخدام

التشغيل

صورة 1
← تركيب المقبض والمكنسة الكهربائية مع بعضهما البعض.

تنبيه

عدم معس الخرطوم.

صورة 2
← إحكام ربط البراغي.

صورة 3
← إدخال الفوهة الأرضية في المكنسة الكهربائية حتى تثبت.

صورة 4
← إدخال القابس المجوف في العلبة.
ضغط الكابل في الدليل.
توصيل وحدة مزود الطاقة بالمقبس.

صورة 5
← إدخال وتثبيت المكنسة اليدوية الكهربائية في المكنسة الكهربائية.

عملية الشحن

صورة 6
← وضع المكنسة الكهربائية على محطة الشحن أو على القاعدة.
عملية الشحن تبدأ بشكل أوتوماتيكي.

مؤشر الشحن

يتم إظهار حالة الشحن عن طريق 3 دايودات إضاءة.
– دايودات وامضة
تُظهر الدايودات الوامضة مستوى الشحن التي يجب أن يتم شحنه.

مؤشر البطارية

– 3 دايودات تومض- البطارية فارغة.
تبلغ فترة الشحن حوالي 3-4 ساعة تقريبا.

– 2 دايود يومض - البطارية فارغة بمعدل 2/3.

– 1 دايود يومض - البطارية فارغة بمعدل 1/3

تنتهي عملية الشحن بمجرد عدم وميض أي دايود بعد ذلك.
يجب فصل وحدة مزود الطاقة من المقبس.

التشغيل

مكنسة كهربائية

إخراج المكنسة الكهربائية من القاعدة ووضعها على السطح الذي ينبغي تنظيفه.

صورة 7
←الضغط على زر التشغيل/الإيقاف بالمقبض 1 مرة واحدة.
الجهاز يعمل بسرعة عالية.
←الضغط على زر التشغيل/الإيقاف بالمقبض 2 مرة واحدة.
الجهاز يعمل بسرعة منخفضة.

ملحوظة

جميع الدايودات تضيء بالمكنسة اليدوية الكهربائية عند التشغيل.
وعند الضغط على زر التشغيل/الإيقاف مرة أخرى، سيتم إيقاف الجهاز.

مكنسة يدوية كهربائية

صورة 8
← تفعيل وسيلة التأمين.
← إمالة المكنسة اليدوية الكهربائية إلى الخلف.
← إخراج المكنسة اليدوية الكهربائية إلى أعلى.

استخدام الملحقات

صورة 9
← إدخال فوهة شفط الأثاث.
لتنظيف قطع الأثاث والأغراض الحساسة وإزالة الغبار عن الكتب وفتحات التهوية في السيارة وغيرها.
← إدخال فرشاة الأثاث في فوهة شفط الخاصة بالأثاث.
لتنظيف قطع الأثاث المنجدة والمراتب/الفرش والستائر وغيرها.

صورة 10
← تشغيل زر التشغيل/الإيقاف 1 مرة بمقبض المكنسة اليدوية الكهربائية.

ملحوظة

جميع الدايودات تضيء بالمكنسة اليدوية الكهربائية عند التشغيل.
وعند الضغط على زر التشغيل/الإيقاف مرة أخرى، سيتم إيقاف الجهاز.

تخزين الجهاز

صورة 5
← إدخال وتثبيت المكنسة اليدوية الكهربائية في المكنسة الكهربائية.

صورة 6
← وضع المكنسة الكهربائية في القاعدة.
← يحفظ الجهاز في مكان جاف.

وصف الجهاز

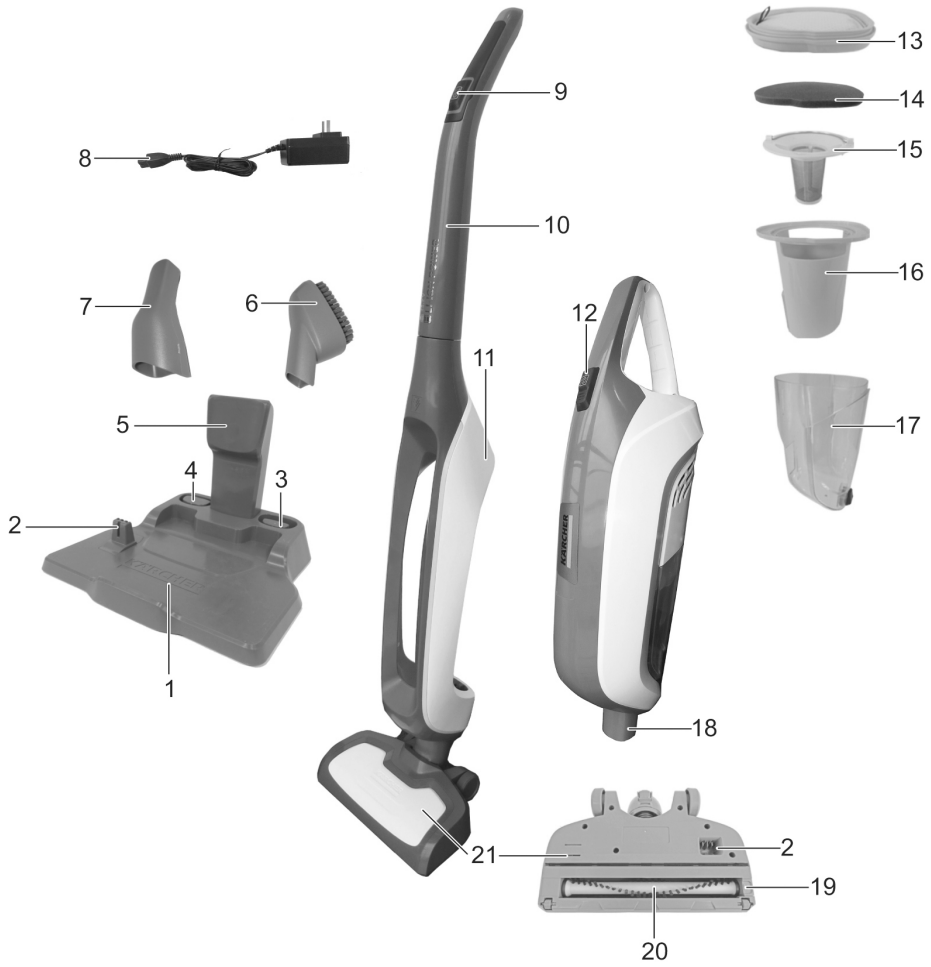

1 محطة الشحن، قاعدة
2 ملامسات الشحن
3 فتحة الملحقات فرشاة الأثاث
4 فتحة الملحقات فوهة شفط للأثاث
5 دعامة الركن
6 فرشاة قطع الأثاث
7 فوهة الأثاث
8 وحدة مزود الطاقة مع كابل وقابس مجوف
9 زر التشغيل/الإيقاف
مكنسة كهربائية
10 مقبض
11 مكنسة كهربائية
12 زر التشغيل/الإيقاف
مكنسة يدوية كهربائية
13 فلتر الشوائب الدقيقة
14 مرشح الرغوة
15 فلتر خشن
16 حامل الفلتر
17 علبة الفلتر
18 مكنسة يدوية كهربائية
19 زر تحرير بكرة الفرشاة
20 بكرة الفرشاة
21 فوهة الأرضية

⚠ **تنويه**

■ يجب عليك دائمًا مراقبة الجهاز طالما كان الجهاز قيد التشغيل.

تنبيه

■ يجب عدم الشفط بدون فلتر، وإلا فإن ذلك قد يضر بالجهاز.

■ قم بحماية الجهاز من ظروف الطقس الشديد والرطوبة والحرارة.

مخاطر أخرى

⚠ **خطر**

خطر الانفجار!

■ يُحظر نهائيًا تشغيل الجهاز في الأماكن القابلة للانفجار.

■ لا تشفط الغازات القابلة للانفجار أو الاحتراق، أو السوائل والأتربة!

■ لا تشفط الأتربة المعدنية التفاعلية (كالألومنيوم والماغنيسيوم أو الزنك)!

■ لا تشفط الأحماض والعناصر المركزة!

■ لا تقم بشفط الأشياء المحترقة أو المدخنة!

⚠ **تحذير**

خطر الإصابة!

■ لا تشفط باستخدام الفوهة أو ماسورة الشفط بالقرب من الرأس.

⚠ **تنويه**

■ احرص على مراعاة وزن الجهاز لتجنب وقوع حوادث أو إصابات أثناء النقل (انظر البيانات التقنية).

ضمان ثبات الجهاز

⚠ **تنويه**

■ قبل إجراء أية أعمال على الجهاز أو باستخدامه احرص على توفير الثبات للجهاز للحيولة دون تعرضه للحوادث أو الإصابات.

إرشادات السلامة

⚠ **تنويه**

■ تعمل تجهيزات الأمان على حماية المستخدم وغير مسموح بإدخال تعديلات عليها أو الاستغناء عن وظائفها.

جهاز الشحن

استخدام المهايئ التالي:


YLS0241A-E30006

جهاز شحن

⚠ **تحذير**

لا يُسمح بشحن البطارية إلا باستخدام الشاحن الأصلي المصاحب للجهاز أو بأحد أجهزة الشحن التي تسمح شركة Kärcher باستخدامها.

النقل

تم اختبار البطارية وفقًا للوائح المعنية للاتفاقية الدولية للنقل ويُسمح بنقلها / إرسالها.

إرشادات السلامة

– *قم بقراءة دليل التشغيل للجهاز قبل بدء التشغيل، ويرجى بشكل خاص مراعاة إرشادات السلامة.*
– *تتضمن اللوحات التحذيرية والإرشادية الموجودة على الجهاز إرشادات مهمة حول التشغيل الآمن.*
– *علاوة على الإرشادات الواردة في دليل التشغيل هذا يجب عليك مراعاة القواعد العامة للسلامة والوقاية من الحوادث والتي يحددها المشرع.*

درجات الخطر

⚠ ***خطر***

الانتباه إلى المخاطر المباشرة وشبكة الحدوث التي قد تؤدي إلى إصابات جسدية بالغة أو تتسبب في الوفاة.

⚠ ***تحذير***

الانتباه إلى مواقف قد تحفها المخاطر وقد تؤدي إلى إصابات جسدية بالغة أو تتسبب في الوفاة.

⚠ ***تنويه***

الانتباه إلى الموقف الخطير المحتمل والذي قد يؤدي إلى إصابات بسيطة.

تنبيه

الانتباه إلى الموقف الخطير المحتمل والذي قد يؤدي إلى أضرار مادية.

المكونات الكهربائية

⚠ ***خطر***

خطر التعرض لصدمة كهربائية.

- *يجب ألا يتم إدخال أي مواد موصلة (مثل: مفك البراغي وما شابه ذلك) في مقبس الشحن.*
- *لا تلمس الملامسات أو الوصلات.*
- *لا يُسمح بشحن البطارية إلا باستخدام الشاحن الأصلي المرفق بالجهاز أو أجهزة شحن مصرح بها من شركة KÄRCHER.*
- *لا تعرض البطارية لأشعة الشمس الشديدة أو الحرارة أو النار.*
- *يجب استبدال الشاحن وسلك الشاحن بقطع أصلية فور ملاحظة أي تلفيات.*
- *لا يُستخدم الشاحن ولا يُحفظ إلا في أماكن جافة .*
- *لا تمسك قابس التيار الكهربائي بأيدي مبتلة أبدًا.*
- *يجب أن تتطابق بيانات الجهد المدونة على لوحة الصنع مع جهد مصدر التيار.*
- *قبل القيام بجميع أعمال العناية والصيانة يجب إيقاف الجهاز وسحب قابس الشبكة.*
- *غير مسموح بإجراء الإصلاحات والعمل بالمكونات الكهربائية بالجهاز إلا لخدمة العملاء المعتمدة.*
- *لا تستخدم أداة كاشطة أو زجاج أو منظف متعدد الاستخدام.*
- *لا تغمر الجهاز في الماء!*
- *لا تسحب كابل الشبكة على الحواف الحادة ولا تضغط عليه بشدة.*
- *لا تسحب قابس الشبكة من المقبس عن طريق السحب على كابل الشبكة.*

⚠ ***تحذير***

- ***لا تفتح البطاريات***، *ثمة خطورة من حدوث قفلة كهربائية، علاوة على احتمال تصاعد أبخرة مُهيجة أو سوائل حارقة.*
- *غير مسموح بتوصيل الجهاز بأي دائرة كهربائية سوى تلك التي يقوم بتركيبها كهربائي مختص ويكون ذلك وفقا للمعيار IEC 60364.*
- *لا يتم توصيل الجهاز إلا بتيار متردد فقط. يجب أن يكون جهد التيار متوافقًا مع قيمة الجهد المدونة على لوحة الصنع.*
- *لأسباب أمنية ننصح بشكل أساسي بتشغيل الجهاز عبر مفتاح قطع الدائرة الكهربائية لتيار الخلل (بحد أقصى 30 ملي أمبير).*

التعامل الآمن

⚠***خطر***

- *احفظ رقائق التغليف بعيدًا عن متناول الأطفال، خطر الاختناق!*

⚠ ***تحذير***

- *غير مسموح بتشغيل الجهاز من قبل الأطفال أو غير المدربين.*
- *هذا الجهاز غير مخصص للاستخدام من قبل الأشخاص محدودي القدرات البدنية أو الحسية أو العقلية أو من لا تتوافر لديهم الخبرة و/أو المعرفة إلا إذا تم الإشراف عليهم من قبل شخص مختص بأمنهم وسلامتهم أو بعد حصولهم على تعليمات من هذا الشخص بشأن كيفية استخدام هذا الجهاز والأخطار الناشئة عن ذلك.*
- *غير مسموح للأطفال باستخدام الجهاز، إلا إذا كانوا فوق سن الثامنة، أو تحت إشراف شخص يختص بأمنهم وسلامتهم، أو بعد أن يحصلوا من هذا الشخص على تعليمات بشأن كيفية استخدام الجهاز والأخطار الناشئة عن ذلك.*
- *لا يسمح للأطفال بالعبث بالجهاز.*
- *ينبغي مراقبة الأطفال لضمان عدم تلاعبهم بالجهاز.*
- *لا يجوز أن يقوم الأطفال بعملية التنظيف والصيانة إلا إذا تم الإشراف عليهم.*

فهرس المحتويات

إرشادات عامة . . . . . AR 5
إرشادات السلامة . . . . . AR 6
وصف الجهاز . . . . . AR 8
الاستخدام . . . . . AR 9
العناية والصيانة . . . . . AR 10
المساعدة عند حدوث أعطال. . . . . AR 10
البيانات الفنية . . . . . AR 11

إرشادات عامة



يرجى قراءة دليل التشغيل الأصلي هذا قبل أول استخدام لجهازكم، ثم التعامل مع الجهاز وفقًا للتعليمات الواردة بهذا الدليل. كما يرجى الاحتفاظ بدليل التشغيل لأي استخدامات أخرى فيما بعد أو في حالة تسليم الجهاز لمستخدمين آخرين.

الاستخدام المطابق للتعليمات

هذه المكنسة الكهربائية الشاملة مخصصة للاستخدام المنزلي فقط وليست مخصصة لأي أغراض تجارية.
لن تتحمل الشركة المنتجة مسئولية أي أضرار محتملة قد تحدث نتيجة للاستخدام غير المطابق للمواصفات أو التشغيل الخاطئ.
لا تستخدم المكنسة الكهربائية الشاملة إلا مع المكونات التالية:

- فلاتر أصلية.
- قطع الغيار الأصلية أو الملحقات الأصلية أو الملحقات الإضافية الأصلية.

المكنسة الكهربائية الشاملة **غير** صالحة للاستخدامات التالية:

- شفط الأشخاص أو الحيوانات.
- شفط الآتي:
  الكائنات الصغيرة (مثل الذباب، والعناكب، إلخ).
  المواد الضارة بالصحة أو المواد ذات الحواف الحادة أو المواد الساخنة أو المتوهجة.
  المواد الرطبة أو السائلة.
  المواد القابلة لسرعة الاشتعال أو المواد المتفجرة والغازات.

حماية البيئة



مواد التغليف قابلة للتدوير وإعادة الاستخدام. يرجى عدم التخلص من العبوة في سلة القمامة المنزلية ولكن عليك بتقديمها للجهات المختصة بإعادة تدوير القمامة.



تحتوي الأجهزة القديمة على مواد قيمة قابلة لإعادة التدوير والاستخدام والتي يجب الاستفادة منها. لذا، قم بالتخلص من الأجهزة القديمة بما يتوافق مع نظم التجميع المناسبة.
غالبًا ما تشتمل الأجهزة الكهربائية والإلكترونية على مكونات قد تشكل خطورة على صحة الإنسان والبيئة في حالة التعامل معها أو التخلص منها بصورة خاطئة. غير أن هذه المكونات ضرورية لتشغيل الجهاز بشكل سليم. ولذلك لا يجوز التخلص من الأجهزة المميزة بهذا الرمز ضمن المهملات المنزلية.

التخلص من الفلاتر

الفلاتر مصنوعة من مواد صديقة للبيئة.
طالما أنها لا تحتوي على أية مواد قابلة للامتصاص والتي يحظر إلقائها في سلة القمامة المنزلية، يمكنك التخلص منها في سلة القمامة المنزلية العادية.

إرشادات حول المكونات (REACH)

تجد المعلومات الحالية حول المكونات في موقع الإنترنت:
www.kaercher.com/REACH

الضمان

في كل دولة تسري شروط الضمان التي تضعها شركة التسويق المختصة التابعة لنا. نحن نتولى تصليح الأعطال التي قد تطرأ على جهازك بدون مقابل خلال فترة الضمان طالما أن السبب في هذه الأعطال ناجم عن وجود عيب في المواد أو في الصنع. في حال استحقاق الضمان، يرجى التوجه بقسيمة الشراء إلى أقرب موزع أو مركز خدمة عملاء معتمد.

خدمة العملاء

يسر فرع شركة كيرشر أن يقدم لك المساعدة إذا كانت لديك أية استفسارات أو في حالة حدوث أعطال.

قطع الغيار

اقتصر على استخدام الملحقات التكميلية الأصلية وقطع الغيار الأصلية، والتي تضمن تشغيل الجهاز بشكل آمن وخالٍ من الاختلالات.
تجد المعلومات الخاصة بالملحقات التكميلية وقطع الغيار عبر موقع الويب: www.kaercher.com.


11
1.
2.

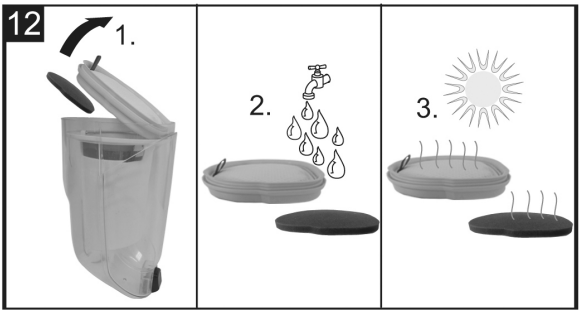
12
1.
2.
3.


13


14


15

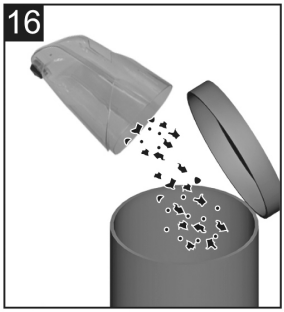
16

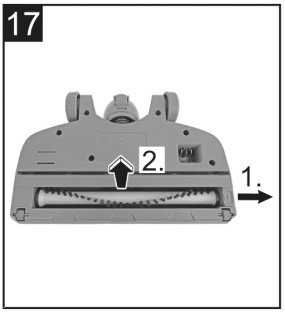
17
2.
1.

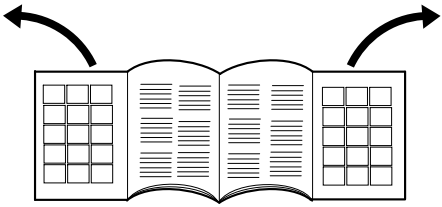



http://www.kaercher.com/dealersearch

