ARTELY®
Complementos para Sala

MANUAL DO PRODUTO

Manual del Producto
User's Guide

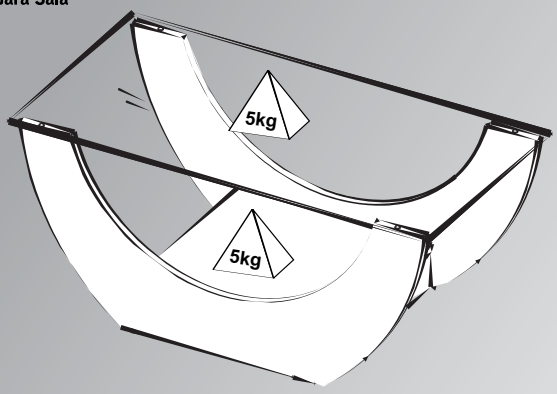

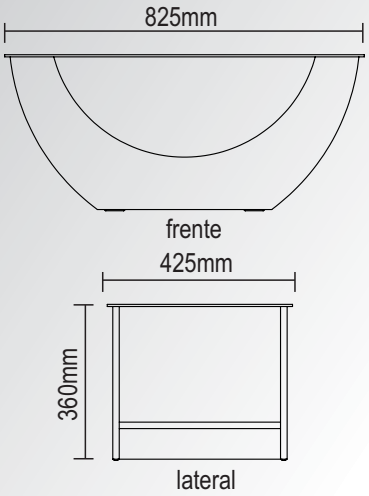

Conservação e Limpeza

Conservación y Limpieza
Conservation and Cleaning

Não expor o produto ao sol, altas temperaturas e umidade. *Não arrastar objetos sobre a superfície do móvel (ex.: TV, DVD, aparelho de som, objetos decorativos...)* e manter em local seco e arejado.
Para a limpeza, utilizar um pano seco e macio. Não é necessário o uso de materiais abrasivos ou álcool.

No exponga el producto a la luz solar, las altas temperaturas y la humedad. No arrastre los objetos a través de la superficie de la unidad (por ejemplo, TV, DVD, equipo de música, objetos de decoración ...) Mantener en un lugar fresco y seco.
Para la limpieza, utilizar un paño seco y suave. El uso de materiales abrasivos o del alcohol no es necesario.

Do not expose the product to sunlight, high temperatures and humidity. Do not drag objects across the surface of the unit (TV, DVD, stereo, decorative objects ...) keep it in a cool dry place. For cleaning, use a dry and soft cloth. Do not use abrasive materials or alcohol.

Mesa de Centro Onda / Clara

Mesa de Centro Onda / Onda Coffee Table

Versão 2.0
Versión 2.0
2.0 Version



Ferramentas não fornecidas

Lista de Materiais

Lista de Materiales/ Hardware List

A	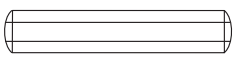	Cavilha / Tarugo / Dowel Ø6x30mm - Madeira	08
B	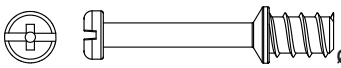	Minifix Minifix / Minifix Ø7x30mm - Metal	08
C	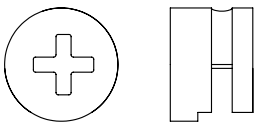	Tambor Tambor / Minifix Cam Ø15x12mm - Metal	08
D		Produto Moldado / Silicona / Silicone Silicone	04
E	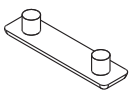	Sapata / Pata / Foot Plástico	04

Lista de cores dos Materiais

Cor Produto	E
AME TX/OFF	PR
PR TX	PR
BR TX	PR
Qtd	04

Legenda de cores

OFF - Off White	AME - Amêndoa
TAU - Tauari	MR - Marrom
BR - Branco	PR - Preto

Denominação	Material	Código Amêndoa TX	Código Off White	Código Preto TX	Código Branco TX	Qtd
1-Vidro (825x425x5mm)	VIDR	301895	301895	301895	301895	1
2-Base (370x384x15mm)	MDP		077278	071001	071000	1
3-Lateral (800x350x15mm)	MDF	071003		078894	078895	2
4-Travessa (370x70x15mm)	MDF		077277	078896	078897	2

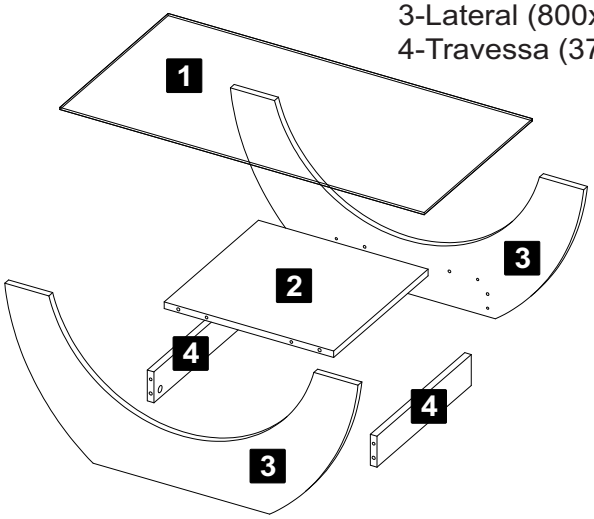

Denominación
1-Vidrio
2-Base
3-Lateral
4-Travesaño

Description
1-Glass
2-Base
3-Side
4-Crosspiece

1 Passo Paso Step

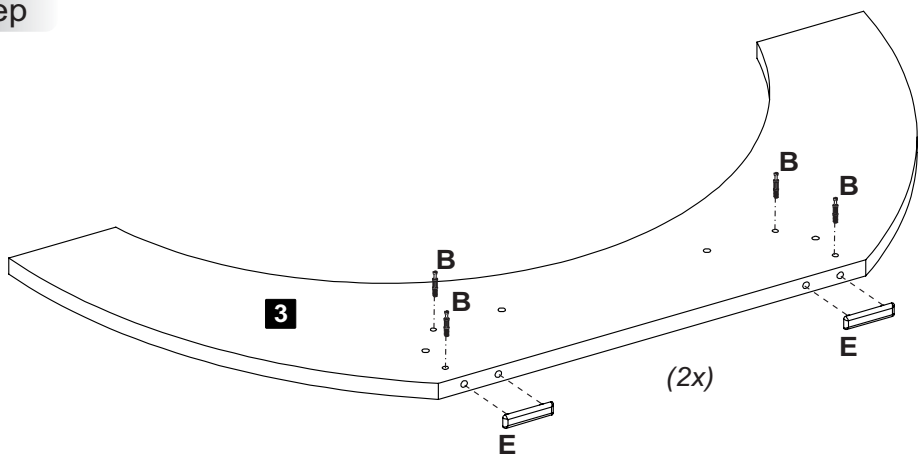

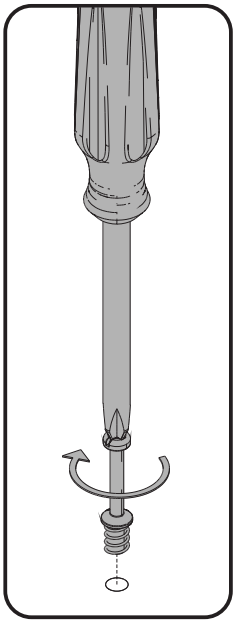

B Minifix 08 E Sapata 04

2 Passo Paso Step

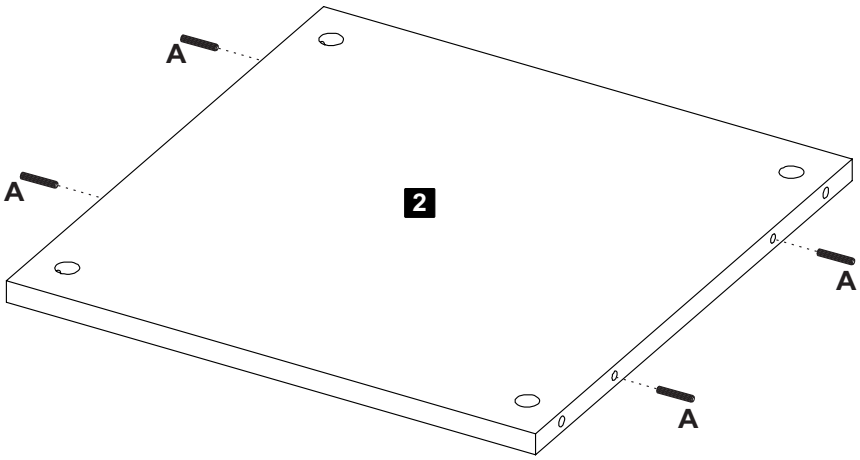

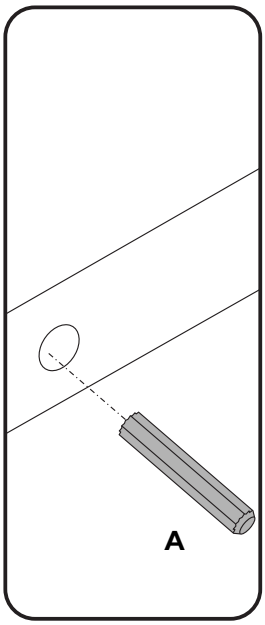

A Cavilha 04

3 Passo Paso Step

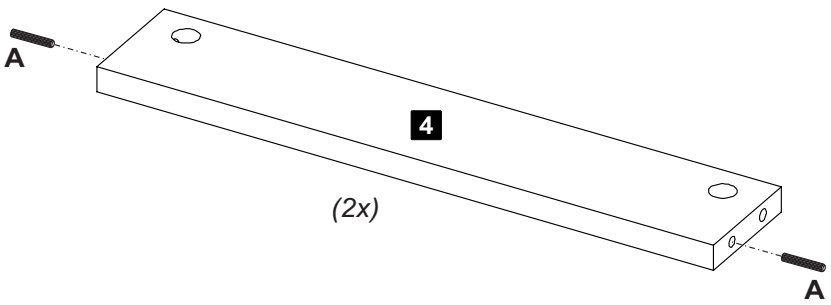

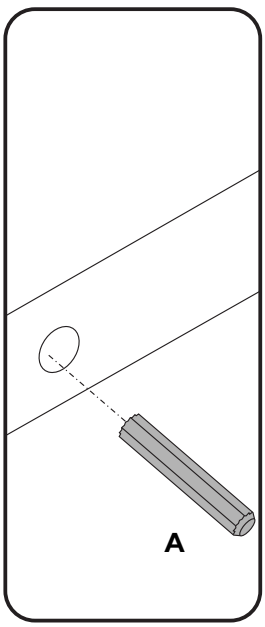

A Cavilha 04

4 Passo Paso Step

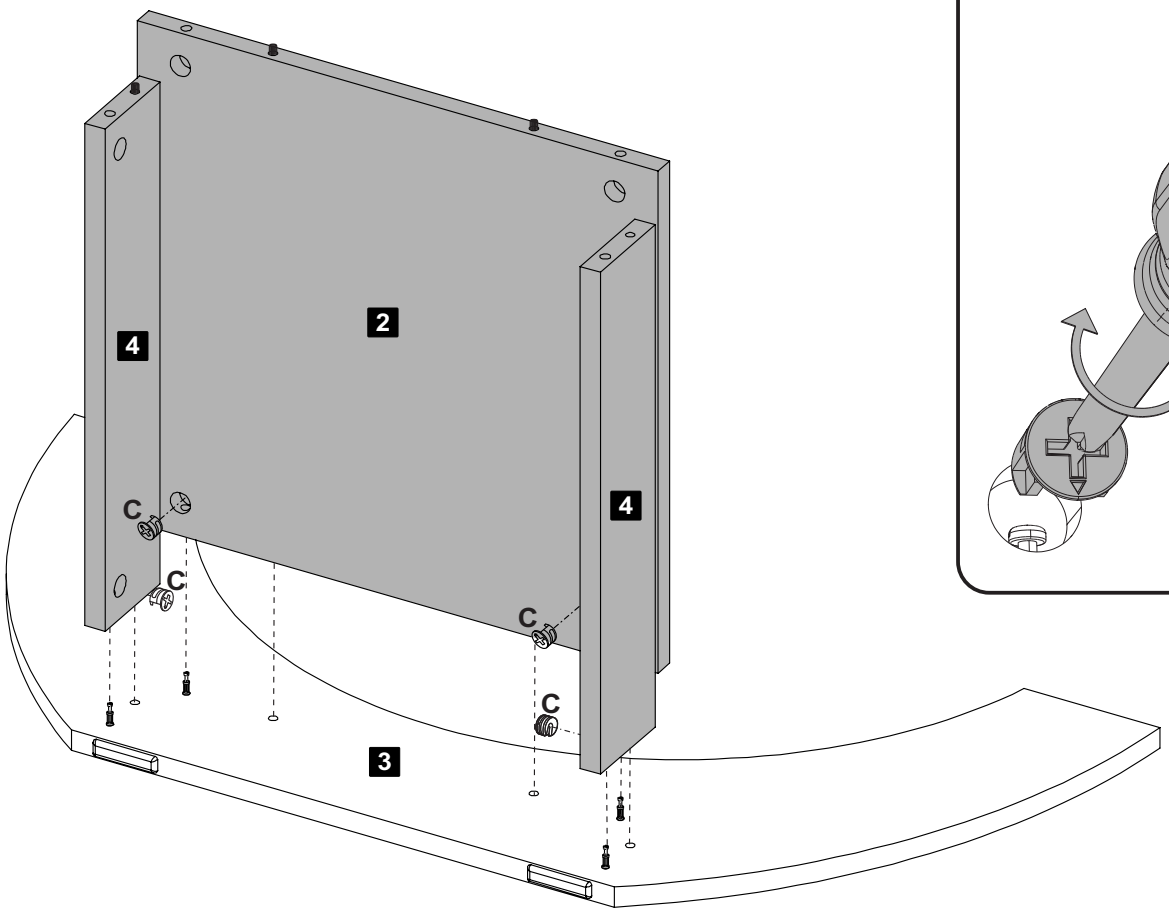

C Tambor 04

5 Passo Paso Step

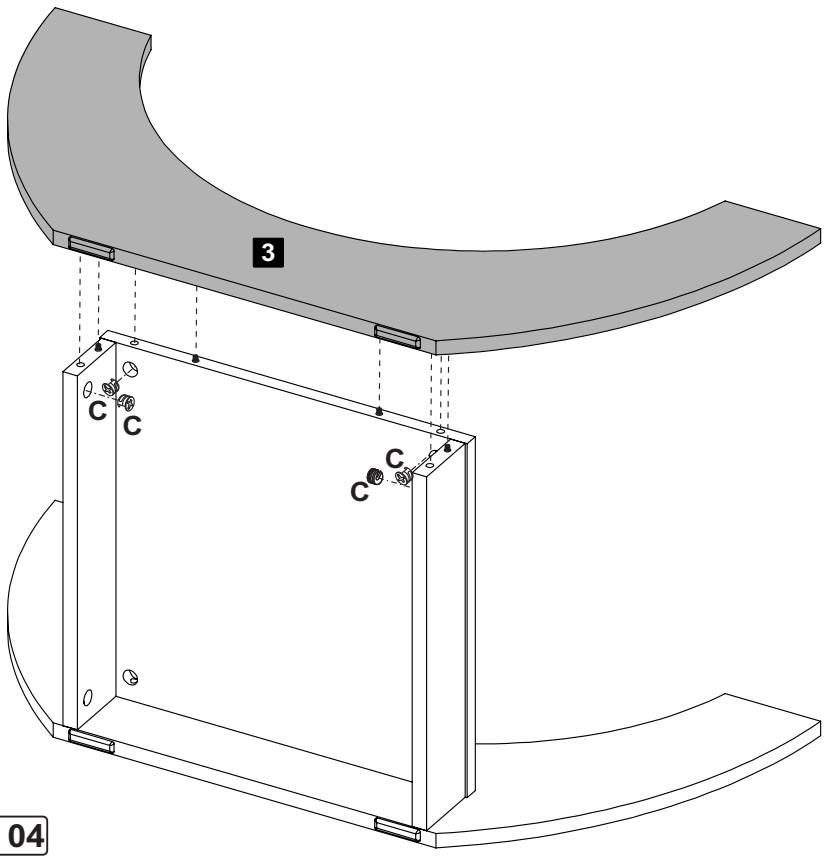

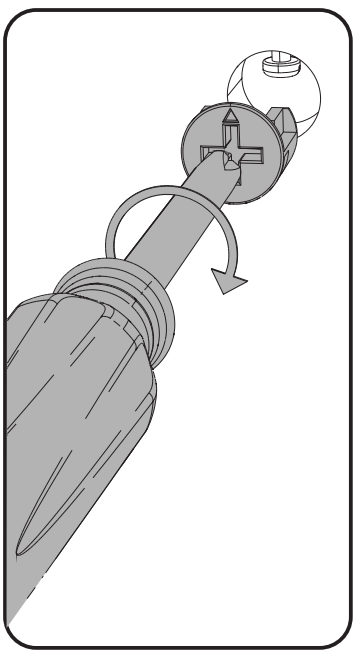

C Tambor 04

6 Passo Paso Step

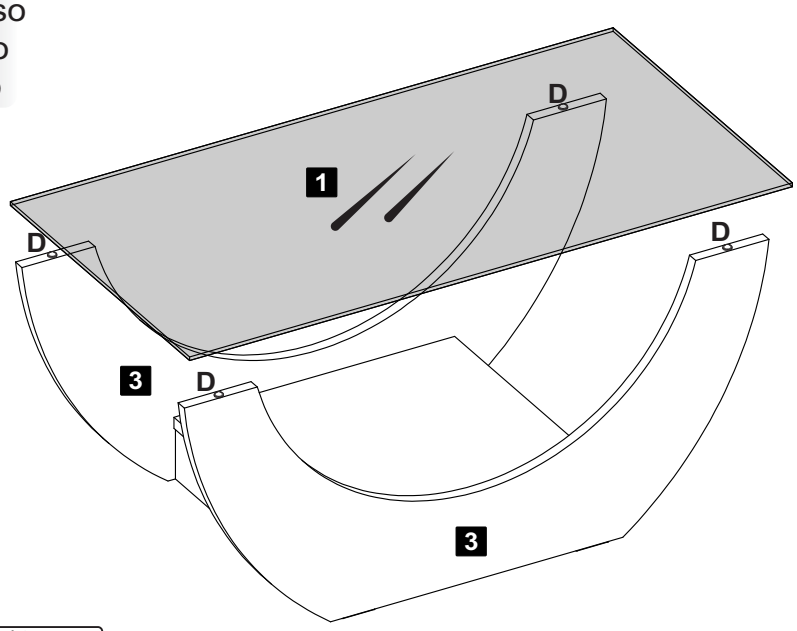

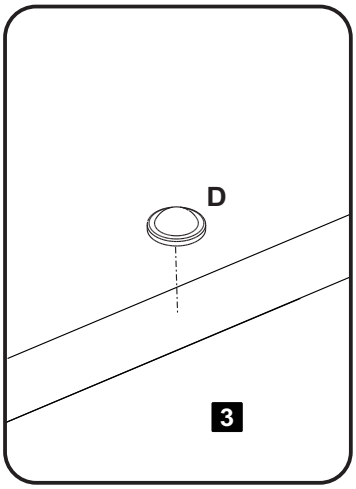

D Produto Moldado 04

7 Passo Paso Step



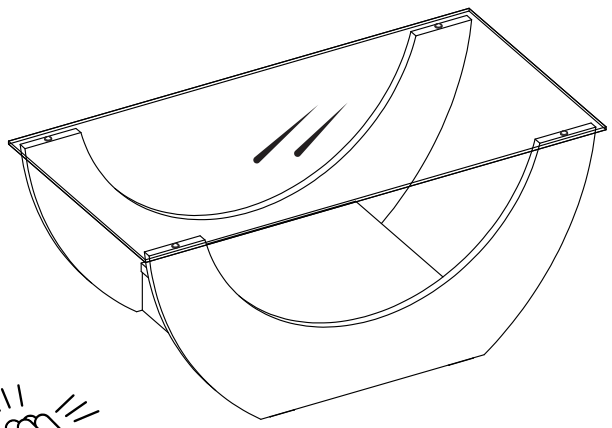



Parabéns, você montou seu móvel! Agora é só decorar sua casa e aproveitar!

Queremos ver como ficou o móvel Artely do seu jeito... Marque a gente com a #meuartely. Ficaremos felizes em compartilhar!

Ah, e se tiver qualquer dúvida, sugestão ou comentário, entra em contato com a gente pelo nosso site www.artely.com.br.

¡Congratulaciones, montaste tu mueble! ¡Ahora solo decora tu casa y desfruta!

Queremos ver este producto en tu hogar, a tu manera... Utilice #meuartely, ¡ficaremos encantados de compartir tu foto!

Si tienes alguna duda, sugerencia o comentario, contáctenos a través de nuestro sitio web www.artely.com.br.

Congratulations, you've assembled your new furniture! Decorate your home and enjoy!

We want to see how this product is in your home... Use #meuartely, we will be happy to share your picture!

If you have any doubt, suggestion or comment, get in touch with us through our website www.artely.com.br.

Garantia

Este certificado de Garantia é uma vantagem adicional oferecida ao consumidor, porém para que o mesmo tenha validade é imprescindível que seja apresentada a NOTA FISCAL de compra do produto.

*Com este produto, a **Artely** tem como objetivo atender plenamente o proprietário-consumidor, proporcionando a garantia na forma aqui estabelecida, pelo período de 90 dias a partir da data da nota fiscal de compra. A **Artely** restringe a sua responsabilidade à substituição gratuita das peças defeituosas, em caso de defeitos ou avarias devidamente constatados como sendo de fabricação, durante a vigência desta garantia.*

*A **Artely** declara a garantia nula e sem efeito se o produto for alterado, adulterado, molhado ou consertado e ainda pela prática de montagem inadequada ou mau uso. Também será considerada nula em casos de força maior, como aqueles causados por agentes da Natureza (chuvas, incêndios, excesso de umidade, cupins...) e eventos externos como objetos arrastados sobre a superfície do móvel (ex.: TV, DVD, aparelho de som, objetos decorativos...).*

Para exercer seus direitos de comprador é importante que antes de montar seu produto você leia com atenção as instruções de cada passo do manual de montagem que acompanha o móvel.

Caso o produto não esteja em conformidade, entre em contato com a loja onde efetuou a compra ou com o nosso Serviço de Atendimento ao Cliente através do e-mail assistencia@artely.com.br ou pelo fone 41 3381 5000 e faça sua reclamação, apontando os defeitos técnicos observados, que teremos o maior prazer em atendê-lo. Para agilizar o seu atendimento, tenha sempre em mãos o manual de montagem com os respectivos números das peças defeituosas, conforme descritas no manual.

ARTELY®
Complementos para Sala

ARTELY MÓVEIS LTDA
ALAMEDA ARPO, 2333
CEP / ZIP CODE: 83010-290
SÃO JOSÉ DOS PINHAIS
CURITIBA - PR - BRASIL
Fone / Fax: 41 3381-5000
Phone Number: 55 41 3381-5000
e-mail: artely@artely.com.br
www.artely.com.br