JET

JDS-12	DISC SANDER

Original:

GB
Operating Instructions

Translations:

D
Gebrauchsanleitung

F
Mode d´emploi

Shown with accessories

Walter Meier (Fertigung) AG
Bahnstrasse 24
8603 Schwerzenbach
Switzerland
Phone +41 44 806 47 48
Fax +41 44 806 47 58
jetinfo.eu@waltermeier.com
www.jettools.com

M-708433M 2009-08-21

CE-Conformity Declaration

Product: Disc & Belt Sander

JDS-12

Stock Number: 708433M

Brand: JET

Manufacturer:
Walter Meier (Fertigung) AG, Bahnstrasse 24, 8603 Schwerzenbach, Switzerland

On our own responsibility we hereby declare that this product complies
with the regulations

* 2006/42/EC Machinery Directive
* 2004/108/EC EMC Directive (Electro Magnetic Compatibility)
* 2006/95/EC Low Voltage Directive
* 2002/95/EC RoHS Directive (Reduction of Hazardous Substances)

designed in consideration of the standards

** EN ISO 12100-1, EN ISO 12100-2, EN ISO 13857, EN 349 , EN 953,
EN 60204-1, EN ISO 11202, EN ISO 14121-1

Technical file compiled by: Marcel Hofstetter, Head of Product Management

2009-08-21 Carl Müller, General Manager

Walter Meier (Fertigung) AG, Bahnstrasse 24, 8603 Schwerzenbach, Switzerland

GB - ENGLISH

Operating Instructions

Dear Customer,

Many thanks for the confidence you have shown in us with the purchase of your new JET-machine. This manual has been prepared for the owner and operators of a JET JDS-12 disc sander to promote safety during installation, operation and maintenance procedures. Please read and understand the information contained in these operating instructions and the accompanying documents. To obtain maximum life and efficiency from your machine, and to use the machine safely, read this manual thoroughly and follow instructions carefully.

…Table of Contents

1. Declaration of conformity

2. Warranty

3. Safety
Authorized use
General safety notes
Remaining hazards

4. Machine specifications
Technical data
Noise emission
Contents of delivery

5. Transport and start up
Transport and installation
Assembly
Mains connection
Dust connection
Starting operation

6. Machine operation

7. Setup and adjustments
Sanding disc replacement
Table adjustment

8. Maintenance and inspection

9. Trouble shooting

10. Environmental protection

11. Available accessories

1. Declaration of conformity

On our own responsibility we hereby declare that this product complies with the regulations* listed on page 2. Designed in consideration with the standards**.

2. Warranty

The Seller guarantees that the supplied product is free from material defects and manufacturing faults. This warranty does not cover any defects which are caused, either directly or indirectly, by incorrect use, carelessness, accidental damage, repair, inadequate maintenance or cleaning and normal wear and tear.

Guarantee and/or warranty claims must be made within twelve months from the date of purchase (date of invoice). Any further claims shall be excluded.

This warranty includes all guarantee obligations of the Seller and replaces all previous declarations and agreements concerning warranties.

The warranty period is valid for eight hours of daily use. If this is exceeded, the warranty period shall be reduced in proportion to the excess use, but to no less than three months.

Returning rejected goods requires the prior express consent of the Seller and is at the Buyer's risk and expense.

Further warranty details can be found in the General Terms and Conditions (GTC). The GTC can be viewed at www.jettools.com or can be sent by post upon request.

The Seller reserves the right to make changes to the product and accessories at any time.

3. Safety

3.1 Authorized use
This disc sander is designed for sanding wood and similar materials only. Sanding of other materials is not permitted and may be carried out in specific cases only after consulting with the manufacturer.

The machine is not suitable for wet sanding.

The proper use also includes compliance with the operating and maintenance instructions given in this manual.

The machine must be operated only by persons familiar with its operation and maintenance and who are familiar with its hazards.

The required minimum age must be observed.

The machine must only be used in a technically perfect condition.

When working on the machine, all safety mechanisms and covers must be mounted.

In addition to the safety requirements contained in these operating instructions and your country's applicable regulations, you should observe the generally recognized technical rules concerning the operation of woodworking machines.

Any other use exceeds authorization. In the event of unauthorized use of the machine, the manufacturer renounces all liability and the responsibility is transferred exclusively to the operator

3.2 General safety notes
Woodworking machines can be dangerous if not used properly. Therefore the appropriate general technical rules as well as the following notes must be observed.

Read and understand the entire instruction manual before attempting assembly or operation.

Keep this operating instruction close by the machine, protected from dirt and humidity, and pass it over to the new owner if you part with the tool.

No changes to the machine may be

made.

Daily inspect the function and existence of the safety appliances before you start the machine.
Do not attempt operation in this case, protect the machine by unplugging the mains cord.

Remove all loose clothing and confine long hair.

Before operating the machine, remove tie, rings, watches, other jewellery, and roll up sleeves above the elbows.

Wear safety shoes; never wear leisure shoes or sandals.

Always wear the approved working outfit.

Do **not** wear gloves.

Install the machine so that there is sufficient space for safe operation and workpiece handling.

Keep work area well lighted.

The machine is designed to operate in closed rooms and must be placed stable on firm and levelled table surface.

Make sure that the power cord does not impede work and cause people to trip.
Keep the floor around the machine clean and free of scrap material, oil and grease.

Stay alert!
Give your work undivided attention. Use common sense. Do not operate the machine when you are tired.

Do not operate the machine under the influence of drugs, alcohol or any medication. Be aware that medication can change your behaviour.

Never reach into the machine while it is operating or running down.

Never leave a running machine unattended. Before you leave the workplace switch off the machine.

Keep children and visitors a safe distance from the work area.

Do not operate the electric tool near inflammable liquids or gases. Observe the fire fighting and fire alert options, for example the fire extinguisher operation and place.

Do not use the machine in a dump environment and do not expose it to rain.

Wood dust is explosive and can also represent a risk to health.

Dust form some tropical woods in particular, and from hardwoods like beach and oak, is classified as a carcinogenic substance.
Always use a suitable dust extraction device

Before machining, remove any nails and other foreign bodies from the workpiece.

Never operate with the table insert not in place.

Make sure to guide and hold the workpiece thigh during machining.

Machine only stock which rests securely on the table.

Specifications regarding the maximum or minimum size of the workpiece must be observed.

Do not remove chips and workpiece parts until the machine is at a standstill.

Do not stand on the machine.

Connection and repair work on the electrical installation may be carried out by a qualified electrician only.

Have a damaged or worn power cord replaced immediately.

Replace any torn or worn sanding disc immediately.

Make all machine adjustments or maintenance with the machine unplugged from the power source.

3.3 Remaining hazards

When using the machine according to regulations some remaining hazards may still exist.

The moving sanding disc can cause injury.

Risk of kickback. The workpiece is caught by the moving sanding disc and thrown back to the operator.

Thrown workpiece parts can lead to injury.

Sanding dust and noise can be health hazards. Be sure to wear personal protection gear such as safety goggles and dust mask. Use a suitable dust exhaust system.

Defective sanding discs can cause injuries.

The use of incorrect mains supply or a damaged power cord can lead to injuries caused by electricity.

4. Machine specifications

4.1 Technical data

Sanding disc diameter	300mm
Table size (WxL)	250x415mm
Table tilt	-15° - 45°
Disc speed	1400 rpm
(Table height above floor	890mm)
Dust port diameter	100mm
Overall (LxWxH)	533x650x533mm
Net weight	46 kg
Mains	230V ~1/N/PE 50Hz
Output power	0,75 kW (1HP) S1
Reference current	6 A
Extension cord (H07RN-F):	3x1,5²
Installation fuse protection	10A

4.2 Noise emission

Acoustic pressure level (EN 11202):

Idling	71,9 dB (A)
In operation	84,1 dB (A)

The specified values are emission levels and are not necessarily to be seen as safe operating levels.
As workplace conditions vary, this information is intended to allow the user to make a better estimation of the hazards and risks involved only.

4.3 Content of delivery

Sanding table
Dust collection port
Sanding disc 60 grit
Mitre gauge
Circular sanding point
Filler bar
Operating tools
Assembly kit
Operating manual
Spare parts list.

5. Transport and start up

5.1 Transport and installation

The machine is designed to operate in closed rooms and must be bolted on a firm and levelled table surface or on the original Jet stand (optional accessory).

For packing reasons the machine is not completely assembled.

5.2 Assembly

If you notice transport damage while unpacking, notify your supplier immediately. Do not operate the machine!

Dispose of the packing in an environmentally friendly manner.

Clean all rust protected surfaces with a mild solvent.

Stand assembly (Option)
(Article No.: 708438)

Mount the legs to the outside of the supports, using 16 carriage bolts and nuts (Fig 1)

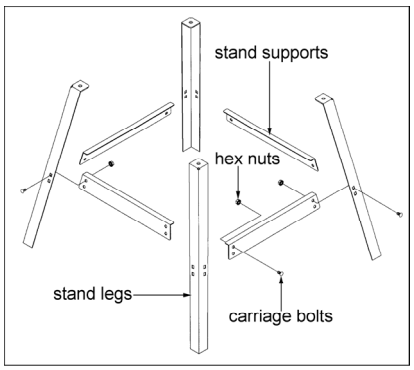

Fig. 1

Fig 1

Mounting the table

Remove the knobs (A, Fig 2), washers (B) and the trunnion holders(C) on both sides.

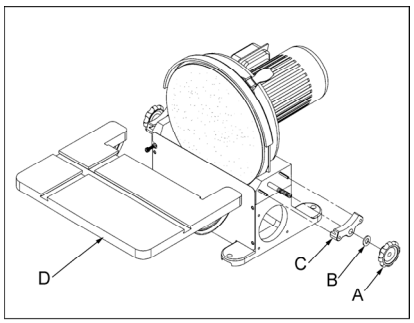

Fig 2

Lift the table (D) into position.

Reinstall the trunnion holders, washers and knobs.

Mounting the dust port

Place the gasket (E, Fig 3) and mount the dust port (F) to the sander with four M6x16 hex cap bolts (G).

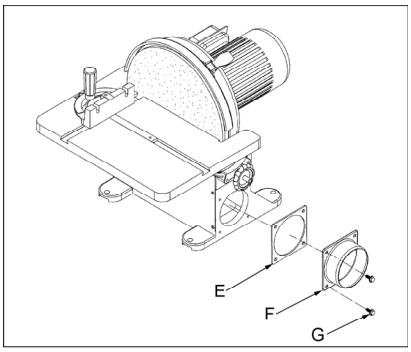

Fig 3

Mounting the sanding disc guard

Attach the sanding disc guard (O, Fig 4) with two screws (N).

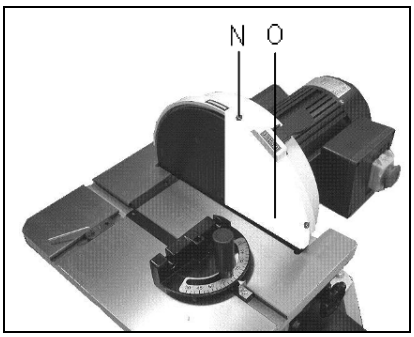

Fig 4

5.3 Mains connection
Mains connection and any extension cords used must comply with applicable regulations.
The mains voltage must comply with the information on the machine licence plate.

The mains connection must have a 10 A surge-proof fuse.

Only use power cords marked H07RN-F

Connections and repairs to the electrical equipment may only be carried out by qualified electricians.

5.4 Dust connection

Before initial operation, the machine must be connected to a dust collector.

The suction should switch on automatically when the belt sander is switched on.

Flexible hoses must be of non-flammable quality, and must be connected to the dust collector ground system.

Mounting canister filter (Option)
(Article No.: 708434)

The disc sander has a built in fan designed to suck the saw dust away from the sanding disc and exhaust through the dust port.

Remove the dust port that came with the sander.

Mount the plastic elbow (A, Fig 5) to the sander using the same hardware (B) from the dust port.

Connect the filter (C) to the elbow and turn counter-clockwise so that it locks in place.

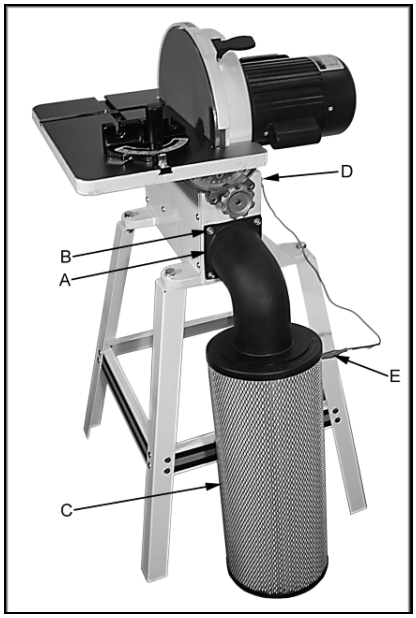

Fig 5

Warning:
Static electricity will build up in the filter during operation. The filter ground must be attached to the machine ground, and to the filter. Failure to comply may result in fire/loss of property, or personal injury.

Attach the end of the grounding wire to the screw (D).

Attach the grounding clip (E) to the metal part of the filter.
This will prevent static electricity.

5.5 Starting operation
You can start the machine with the green ON-button. The red OFF-button on the main switch stops the machine.

After you have turned “OFF” the sander you can press the brake (B, Fig 5) to stop the sanding disc rapidly.

6. Machine operation

Warning:
Avoid kickback by sanding in accordance with directional arrow. Sand on downward side of disc only. Sanding on the upward side could cause the workpiece to fly up causing injury!

Never sand with the sanding disc guard not in place.
Failure to comply may cause serious injury!

Feed the workpiece straight across the machine table, holding your fingers close together, guiding the workpiece with the palm of your hands.

Don't put your hands under the machine table.

Always keep your hands well clear of the moving sanding disc.

When working complex shapes, make jigs and guides to guide the workpiece properly and safely.

Support long workpieces with helping roller stands.

For bevel sanding the table can be tilted.

The centre point (A, Fig 6) provided with the machine can be used for circular sanding. Adjust the radius and tighten the set screws.

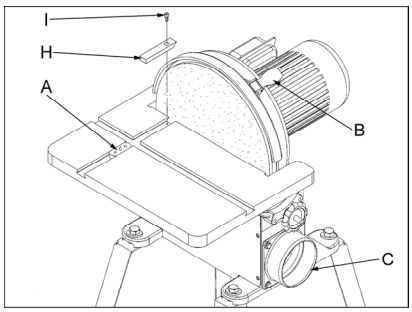

Fig 6

The filler bar (H, Fig 6) should be added when sanding small workpieces.
Secure in place with the socket head cap screw (I). When not using the filler bar thread the socket head cap screw in the tapped hole as a stop.

7. Setup and adjustments

General note:
Setup and adjustment work may only be carried out after the machine is protected against accidental starting by pulling the mains plug.

7.1 Sanding disc replacement

Disconnect the machine from the power source (pull mains plug).

Remove the sanding disc guard (O, Fig 4).

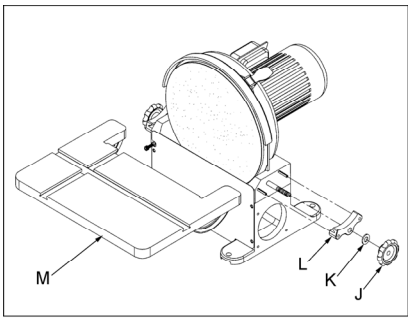

Fig 7

Remove the knobs (J, Fig 7) washers (K), trunnion holders (L) and the machine table (M).

Remove the old sanding disc.

Make sure the disc plate is clean before you attach the new sanding disc.

Reattach the machine table and the sanding disc guard.

7.2 Table adjustment

Disconnect the machine from the power source (pull mains plug).

Use a square (A, Fig 8) on the sanding disc to exactly align the table to 90°.

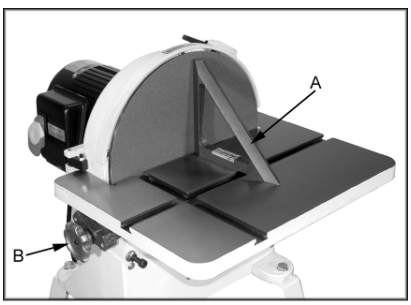

Fig 8

Set the 90° stop screw (C, Fig 8) and lock the nut (D).

Set the pointer so that it reads 0°.

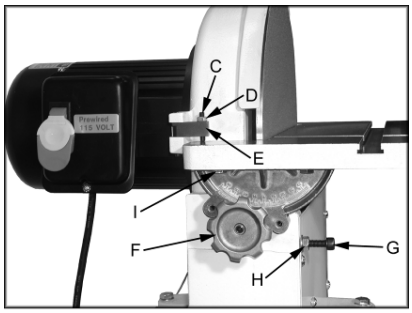

Fig 9

If adjustment of 45°stop is needed, loosen the hex nut (H, Fig 9) and adjust the socket head cap screw (G).

Always maintain a gap of approximately 2mm between the table edge, and disc.
If adjustment is necessary loosen hex cap bolts (I).

Move the mitre gauge and inspect the parallelism of the movement in regards to the sanding disc.
If the mitre guidance is not parallel loosen the hex cap bolts (I) and adjust.

8. Maintenance and inspection

General note:
Maintenance, cleaning and repair work may only be carried out after the machine is protected against accidental starting by pulling the mains plug.

Check sanding disc regularly for faults. Replace a defective sanding disc immediately.

Clean the machine regularly.

Inspect the proper function of the dust extraction daily.

Defective safety devices must be replaces immediately.

Repair and maintenance work on the electrical system may only be carried out by a qualified electrician.

Cleaning of Canister filter (Option)

Disconnect the machine from the power source.

Take off the grounding clip and remove the filter by turning clockwise.

Empty the contents into an appropriate container.

The filter can be cleaned with a low pressure air hose. Blow from the

outside of the filter to clean the dust particles.

Install the filter and reattach the grounding clip.

Note:
Wearing a particle mask/respirator for protection against fine dust particles during cleaning is highly recommended

Clean the canister filter frequently to keep the sander's performance at its optimum.

9. Trouble shooting

Motor doesn't start
*No electricity-
check mains and fuse.

*Defective switch, motor or cord-
consult an electrician.

Machine vibrates excessively
*****Stand on uneven floor-
adjust stand for even support.

Sanded edge not square

*Table not square to sanding disc-
Adjust positive stop for 90°.

Sanding marks on the wood
*****Workpiece was held still-
keep workpiece moving.

*Wrong grit sanding disc-
use coarser grit for stock removal
and fine grit for finish sanding.

*Feed pressure too high-
never force the wood.

10. Environmental protection

Protect the environment.

Your appliance contains valuable materials which can be recovered or recycled. Please leave it at a specialized institution.

10. Available accessories

Stock number 708438
Open stand.

Stock number 708434
Canister filter

Refer to the JET-Pricelist
for various grit sanding discs.

DE - DEUTSCH
Gebrauchsanleitung

Sehr geehrter Kunde,

vielen Dank für das Vertrauen, welches Sie uns beim Kauf Ihrer neuen JET-Maschine entgegengebracht haben. Diese Anleitung ist für den Inhaber und die Bediener zum Zweck einer sicheren Inbetriebnahme, Bedienung und Wartung der Tellerschleifmaschine JDS-12 erstellt worden. Beachten Sie bitte die Informationen dieser Gebrauchsanleitung und der beiliegenden Dokumente. Lesen Sie diese Anleitung vollständig, insbesondere die Sicherheitshinweise, bevor Sie die Maschine zusammenbauen, in Betrieb nehmen oder warten. Um eine maximale Lebensdauer und Leistungsfähigkeit Ihrer Maschine zu erreichen befolgen Sie bitte sorgfältig die Anweisungen.

Inhaltsverzeichnis

1. Konformitätserklärung

2. Garantieleistungen

3. Sicherheit
Bestimmungsgemäße Verwendung
Allgemeine Sicherheitshinweise
Restrisiken

4. Maschinenspezifikation
Technische Daten
Schallemission
Lieferumfang

5. Transport und Inbetriebnahme
Transport und Aufstellung
Montage
Elektrischer Anschluss
Absaug Anschluss
Inbetriebnahme

6. Betrieb der Maschine

7. Rüst- und Einstellarbeiten
Schleifteller Wechsel
Tisch-Einstellung

8. Wartung und Inspektion

9. Störungsabhilfe

10. Umweltschutz

11. Lieferbares Zubehör

1. Konformitätserklärung

Wir erklären in alleiniger Verantwortlichkeit, dass dieses Produkt mit den auf Seite 2 angegebenen Richtlinien* übereinstimmt.

Bei der Konstruktion wurden folgende Normen** berücksichtigt.

2. Garantieleistungen

Der Verkäufer garantiert, dass das gelieferte Produkt frei von Material- und Fertigungsfehlern ist. Diese Garantie trifft nicht auf jene Defekte zu, welche auf direkten oder indirekten, nicht fachgerechten Gebrauch, Unachtsamkeit, Unfallschaden, Reparatur, mangelhafte Wartung bzw. Reinigung sowie normalen Verschleiß zurückzuführen sind.

Garantie- bzw. Gewährleistungs-ansprüche müssen innerhalb von 12 Monaten ab dem Verkaufsdatum (Rechnungsdatum) geltend gemacht werden. Weitergehende Ansprüche sind ausgeschlossen.

Die vorliegende Garantie umfasst sämtliche Garantieverpflichtungen seitens des Verkäufers und ersetzt alle früheren Erklärungen und Vereinbarungen betreffend Garantien.

Die Garantiefrist gilt für eine tägliche Betriebszeit von 8 Stunden. Wird diese überschritten, so verkürzt sich die Garantiefrist proportional zur Überschreitung, jedoch höchstens auf 3 Monate.

Die Rücksendung beanstandeter Ware bedarf der ausdrücklichen vorherigen Zustimmung vom Verkäufer und geht auf Kosten und Gefahr des Käufers.

Die ausführlichen Garantieleistungen sind den Allgemeinen Geschäftsbedingungen (AGB) zu entnehmen. Die AGB sind unter www.jettools.com einzusehen oder werden auf Anfrage per Post zugestellt.

Der Verkäufer behält sich das Recht vor, jederzeit Änderungen am Produkt und Zubehör vorzunehmen.

3. Sicherheit

3.1 Bestimmungsgemäße Verwendung

Dieser Tellerschleifer ist geeignet zum Schleifen von Holz und Holzersatzstoffen.
Die Bearbeitung anderer Werkstoffe ist nicht zulässig bzw. darf in Sonderfällen nur nach Rücksprache mit dem Maschinenhersteller erfolgen.

Die Maschine ist nicht für Nass-Schliff geeignet.

Die bestimmungsgemäße Verwendung beinhaltet auch die Einhaltung der vom Hersteller angegebenen Betriebs- und Wartungsanweisungen.

Die Maschine darf ausschließlich von Personen bedient werden, die mit Betrieb und Wartung vertraut und über die Gefahren unterrichtet sind.

Das gesetzliche Mindestalter ist einzuhalten.

Neben den in der Gebrauchsanleitung enthaltenen Sicherheitshinweisen und den besonderen Vorschriften Ihres Landes sind die für den Betrieb von Holzbearbeitungsmaschinen allgemein anerkannten fachtechnischen Regeln zu beachten.

Jeder darüber hinaus gehende Gebrauch gilt als nicht bestimmungsgemäß und für daraus resultierende Schäden haftet der Hersteller nicht. Das Risiko trägt allein der Benutzer.

3.2 Allgemeine Sicherheitshinweise

Holzbearbeitungsmaschinen können bei unsachgemäßem Gebrauch gefährlich sein. Deshalb ist zum sicheren Betreiben die Beachtung der zutreffenden Unfallverhütungs-Vorschriften und der nachfolgenden Hinweise erforderlich.

Lesen und verstehen Sie die komplette Gebrauchsanleitung bevor Sie mit Montage oder Betrieb der Maschine beginnen.

Bewahren Sie die Bedienungsanleitung, geschützt vor Schmutz und Feuchtigkeit, bei der Maschine auf, und geben Sie sie an einen neuen Eigentümer weiter.

An der Maschine dürfen keine Veränderungen, An- und Umbauten vorgenommen werden.

Überprüfen Sie täglich vor dem Einschalten der Maschine die einwandfreie Funktion und das Vorhandensein der erforderlichen Schutzeinrichtungen.

Festgestellte Mängel an der Maschine oder den Sicherheitseinrichtungen sind zu melden und von den beauftragten Personen zu beheben. Nehmen Sie die Maschine in solchen Fällen nicht in Betrieb, sichern Sie die Maschine gegen Einschalten durch Ziehen des Netzsteckers.

Zum Schutz von langem Kopfhaar Mütze oder Haarnetz aufsetzen.

Enganliegende Kleidung tragen, Schmuck, Ringe und Armbanduhren ablegen.

Tragen Sie Schutzschuhe, keinesfalls Freizeitschuhe oder Sandalen.

Verwenden Sie die durch Vorschriften geforderte persönliche Schutzausrüstung.

Beim Arbeiten an der Maschine **keine** Handschuhe tragen.

Die Maschine so aufstellen, dass genügend Platz zum Bedienen und zum Führen der Werkstücke gegeben ist.

Sorgen Sie für gute Beleuchtung.

Achten Sie darauf, dass die Maschine standsicher auf fester und ebener Tischfläche steht.

Beachten Sie dass die elektrische Zuleitung nicht den Arbeitsablauf behindert und nicht zur Stolperstelle wird.

Den Arbeitsplatz frei von behindernden Werkstücken, etc. halten.

Niemals in die laufende Maschine greifen.

Seien Sie aufmerksam und konzentriert. Gehen Sie mit Vernunft an die Arbeit.

Arbeiten Sie niemals unter dem Einfluss von Rauschmitteln wie Alkohol und Drogen an der Maschine. Beachten Sie, dass auch Medikamente Einfluss auf Ihr Verhalten nehmen können.

Halten Sie Unbeteiligte, insbesondere Kinder vom Gefahrenbereich fern.

Die laufende Maschine nie unbeaufsichtigt lassen.
Vor dem Verlassen des Arbeitsplatzes die Maschine ausschalten.

Benützen Sie die Maschine nicht in der Nähe von brennbaren Flüssigkeiten oder Gasen.
Beachten Sie die Brandmelde- und Brandbekämpfungsmöglichkeiten z.B. Standort und Bedienung von Feuerlöschern.

Benützen Sie die Maschine nicht in feuchter Umgebung und setzen Sie sie nicht dem Regen aus.

Achten Sie stets darauf, dass keine zu große Staubkonzentration entsteht – verwenden Sie stets eine geeignete Absauganlage
Holzstaub ist explosiv und kann gesundheitsschädigend sein. Insbesondere tropische Hölzer und harte Hölzer wie Buche und Eiche sind als krebserregend eingestuft.

Vor der Bearbeitung Nägel und andere Fremdkörper aus dem Werkstück entfernen.

Die Maschine nie ohne Schleiftellerschutz betreiben.

Es ist darauf zu achten dass alle Werkstücke beim Bearbeiten sicher gehalten und sicher geführt werden.

Bearbeiten Sie nur ein Werkstück, das sicher auf dem Tisch aufliegt.

Angaben über die min. und max. Werkstückabmessungen müssen eingehalten werden

Späne und Werkstückteile nur bei stehender Maschine entfernen.

Nicht auf der Maschine stehen.

Arbeiten an der elektrischen Ausrüstung der Maschine dürfen nur durch eine Elektrofachkraft vorgenommen werden.

Tauschen Sie ein beschädigtes Netzkabel sofort aus.

Schadhaftes Schleifmittel sofort ersetzen.

Umrüst-, Einstell- und Reinigungsarbeiten nur im Maschinenstillstand und bei gezogenem Netzstecker vornehmen.

3.3 Restrisiken

Auch bei vorschriftsmäßiger Benutzung der Maschine bestehen die nachfolgend aufgeführten Restrisiken.

Verletzungsgefahr durch den frei laufenden Schleifteller

Rückschlaggefahr. Das Werkstück wird von dem sich bewegenden frei laufenden Schleifteller erfasst und gegen den Bediener geschleudert.

Gefährdung durch wegfliegende Werkstücke.

Gefährdung durch Lärm und Staub. Unbedingt persönliche Schutzausrüstungen wie Augen-, Gehör- und Staubschutz tragen. Eine geeignete Absauganlage einsetzen!

Gefährdung durch ein schadhaftes Tellerschleifpapier.

Gefährdung durch Strom, bei nicht ordnungsgemäßer Verkabelung.

4. Maschinenspezifikation

4.1 Technische Daten

Schleifteller Durchmesser	305mm
Schleiftisch (BxL)	250x415mm
Schwenkbereich	-15° - 45°
Schleifteller Drehzahl	1400 U/min
(Schleiftischhöhe	890mm)
Absauganschluss Durchm.	100mm
Maschinenabmessungen (LxBxH)	533x650x533mm
Maschinengewicht	54 kg
Netzanschluss	230V ~1/N/PE 50Hz
Abgabeleistung	0,75 kW (1PS) S1
Betriebsstrom	6A
Anschlussleitung (H07RN-F)	3x1,5mm²
Bauseitige Absicherung	10A

4.2 Schallemission

Schalldruckpegel (nach EN 11202):

Leerlauf	71,9 dB (A)
Bearbeitung	84,1 dB (A)

Die angegebenen Werte sind Emissionspegel und sind nicht notwendigerweise Pegel für sicheres Arbeiten.
Sie sollen dem Anwender eine Abschätzung der Gefährdung und des Risikos ermöglichen.

4.3 Lieferumfang

Schleiftisch
Absaugstutzen
Schleifteller Körnung 60
Gehrungslineal
Kreisschleifeinrichtung
Tischnut Einlage
Bedienwerkzeug
Montagezubehör
Gebrauchsanleitung
Ersatzteilliste

5. Transport und Inbetriebnahme

5.1.Transport und Aufstellung

Die Aufstellung der Maschine sollte in geschlossenen Räumen erfolgen, tischlerübliche Bedingungen in der Werkstatt sind dabei ausreichend.

Die Aufstellfläche muss ausreichend eben und belastungsfähig sein.

Die Maschine kann sowohl auf einem Tisch als auch auf den original Jet Maschinenuntersatz (Zubehör) festgeschraubt werden.

Aus verpackungstechnischen Gründen ist die Maschine nicht komplett montiert.

5.2 Montage

Wenn Sie beim Auspacken einen Transportschaden feststellen, benachrichtigen Sie umgehend Ihren Händler, nehmen Sie das Gerät nicht in Betrieb.

Entsorgen Sie die Verpackung bitte umweltgerecht.

Entfernen Sie das Rostschutzfett mit einem milden Lösungsmittel.

Untergestell Montage (Option)
(Artikel Nr.: 708438)

Schrauben Sie die Füße aussenliegend mit 16 Torbandschrauben und Muttern fest (Fig 1).

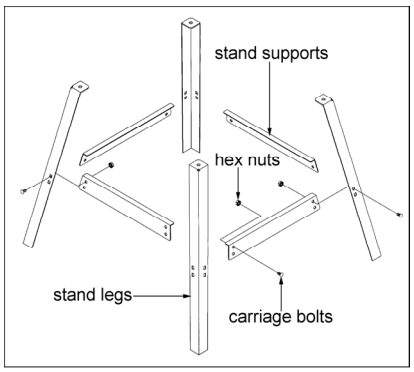

Fig 1

Schleiftisch Montage

Entfernen Sie beiderseits die Klemmgriffe (A, Fig 2), Scheiben (B) und Schwenksegmente (C).

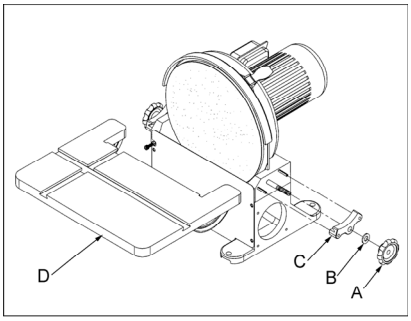

Fig 2

Bringen Sie den Tisch (D) in Position.

Montieren Sie die Schwenksegmente, Scheiben und Klemmgriffe.

Absaugstutzen Montage

Montieren Sie die Dichtung (E, Fig 3) und den Absaugstutzen (F) mit 4 Sechskantschrauben M6x 16 (G).

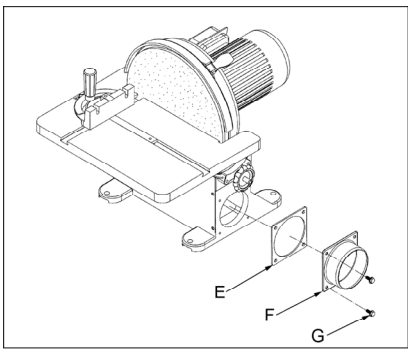

Fig 3

Schleiftellerschutz Montage

Befestigen Sie den Schleiftellerschutz (O, Fig 4) mit 2 Schrauben (N).

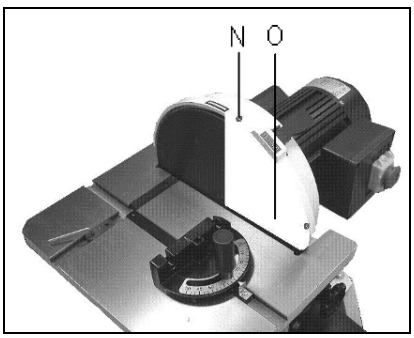

Fig 4

5.3 Elektrischer Anschluss

Der kundenseitige Netzanschluss sowie die verwendeten Verlängerungsleitungen müssen den Vorschriften entsprechen. Die Netzspannung und Frequenz müssen mit den Leistungsschilddaten an der Maschine übereinstimmen.

Die bauliche Absicherung muss dabei 10A betragen.

Verwenden Sie nur Anschlussleitungen mit Kennzeichnung H07RN-F

Anschlüsse und Reparaturen der elektrischen Ausrüstung dürfen nur von einen Elektrofachkraft durchgeführt werden.

5.4 Absaug Anschluss

Die Maschine muss vor der Inbetriebnahme an eine Absaugung angeschlossen werden und zwar derart, dass sich beim Einschalten der Schleifmaschine die Absaugung selbsttätig mit einschaltet.

Absaugschläuche müssen der Qualität „schwer entflammbar“ entsprechen und in die Erdung der Absauganlage mit einbezogen werden.

Filterpatrone Montage (Option)
(Artikel Nr.: 708434)

Der Tellerschleifer hat eine eingebaute Ventilation, welche den Schleifstaub vom Schleifteller zum Absaugstutzen saugt.

Entfernen Sie den mit der Maschine gelieferten Absaugstutzen.

Montieren Sie den Rohrkrümmer (A, Fig 5) bei Verwendung der original Dichtung und Schrauben (B).

Befestigen Sie die Filterpatrone (C) durch eine Drehung gegen den Uhrzeigersinn.

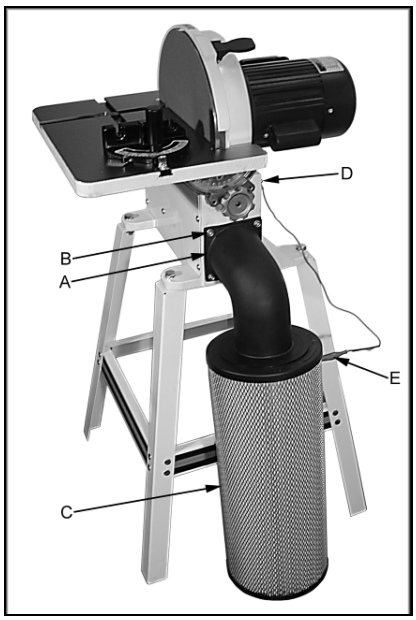

Fig 5

Achtung:
Die Filterpatrone lädt sich elektrostatisch auf.

Deshalb muss sie mit einer Erdungsleitung zum Maschinengehäuse verbunden werden. Andernfalls bestehen Feuer und Verletzungsgefahr.

Befestigen Sie die Erdungsleitung mit der Schraube (D) am Maschinengehäuse.

Befestigen Sie die Erdungsleitung mit der Krokodilklemme (E) am Metallgitter der Filterpatrone (C).

Dadurch ist eine elektrostatische Aufladung verhindert.

5.5 Inbetriebnahme

Mit dem grünen Ein-Taster am Hauptschalter kann die Maschine gestartet werden: Mit dem roten Aus-Taster kann die Maschine stillgesetzt werden.

Nach dem Ausschalten kann der Schleifteller durch Drücken des Bremshebels (B, Fig 6) schnell stillgesetzt werden.

6. Betrieb der Maschine

Achtung:
Beachten Sie die Hinweise zur Laufrichtung des Schleiftellers um Werkstückrückschläge zu vermeiden.

Schleifen Sie auf der Seite mit abwärts laufendem Schleifteller.

Arbeiten Sie nie ohne Schleiftellerabdeckung.
Beim Schleifen auf der aufsteigenden Seite kann das Werkstück erfasst und dem Bediener entgegengeschleudert werden.
Es besteht hohe Verletzungsgefahr.

Das Werkstück aufgelegt über den Maschinentisch schieben. Dabei die Finger geschlossen halten und mit der flachen Hand führen.

Fassen Sie nicht unter den Maschinentisch.

Halten Sie immer ausreichend Abstand zum bewegten Schleifteller.

Bei komplizierten Formen, Schablonen zum exakten und sicheren Führen herstellen.

Lange Werkstücke durch Rollenböcke abstützen.

Zum Schrägschliff kann der Maschinentisch geneigt werden.

Stellen Sie einen Abstand von 2mm zwischen dem Schleifpapier und der Tischlippe ein.

Die gelieferte Zentrierspitze (A, Fig 6) kann zum Kreisschleifen eingesetzt werden. Stellen Sie den gewünschten Radius ein und klemmen Sie die Gewindestifte.

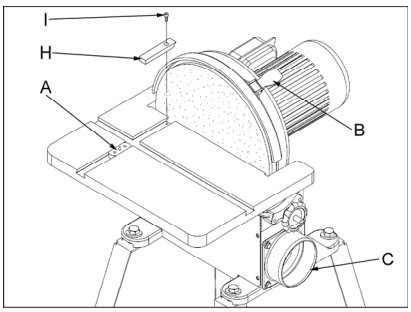

Fig 6

Die Tischnut-Einlage (H, Fig 6) sollte beim Schleifen kleiner Werkstücke montiert sein. Die Befestigung erfolgt mit einer Innensechskantschraube (I).

Auch bei Nichtverwendung der Tischnut-Einlage kann die Innensechskantschraube (I) als Anschlag im Tisch eingeschraubt verbleiben.

7. Rüst- und Einstellarbeiten

Allgemeine Hinweise
Vor Rüst- und Einstellarbeiten muss die Maschine gegen Inbetriebnahme gesichert werden.
Netzstecker ziehen!

7.1 Tellerschleifpapier Wechsel

Die Stromzufuhr durch Ziehen des Netzsteckers trennen.

Entfernen Sie den Schleiftellerschutz (O, Fig 4).

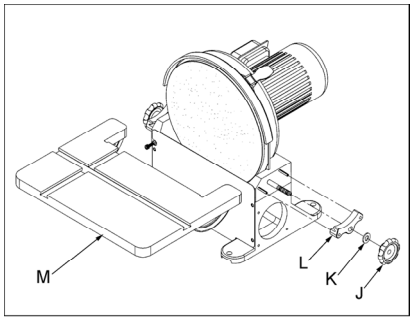

Fig 7

Entfernen Sie die Klemmgriffe (J, Fig 7), Scheiben (K), Schwenksegmente (C) und den Schleiftisch (M).

Das alte Tellerschleifpapier entfernen.

Der Schleifteller muss sauber sein bevor Sie das neue Tellerschleifpapier aufbringen.

Montieren Sie den Schleiftisch und den Schleiftellerschutz.

7.2 Schleiftisch Einstellung

Die Stromzufuhr durch Ziehen des Netzsteckers trennen.

Zur rechtwinkeligen Einstellung verwenden Sie einen 90° Winkel (A, Fig 8).

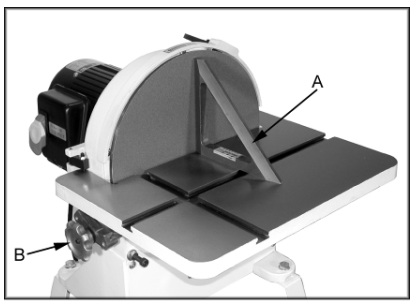

Fig 8

Stellen Sie die 90° Anschlagschraube (C, Fig 9) und kontern Sie die Mutter (D).

Bringen Sie den Gradzeiger auf 0° Stellung.

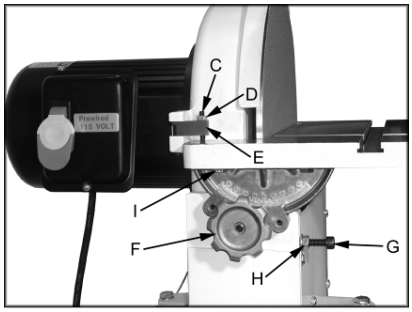

Fig 9

Die Einstellung des 45° Anschlags erfolgt mit der Innensechskantschraube (G) und der Kontermutter (H).

Stellen Sie einen Abstand von 2mm zwischen dem Schleifteller und der Tischlippe ein.
Nachbesserung bei gelösten Schrauben (I) möglich.

Die Bewegung des Gehrungslineals muss parallel zum Schleifteller erfolgen.
Mit gelösten Schrauben (I) lässt sich die Parallelität einstellen.

8. Wartung und Inspektion

Allgemeine Hinweise
Vor Wartungs- Reinigungs- und Reparaturarbeiten muss die Maschine gegen Inbetriebnahme gesichert werden.
Netzstecker ziehen!

Überprüfen Sie das Tellerschleifpapier regelmäßig auf Fehler.
Tauschen Sie ein schadhaftes Schleifmittel sofort aus

Reinigen Sie die Maschine in regelmäßigen Zeitabständen.

Prüfen Sie täglich die ausreichende Funktion der Absaugung.

Beschädigte Sicherheitseinrichtungen sofort ersetzen.

Anschlüsse und Reparaturen der elektrischen Ausrüstung dürfen nur von einer Elektrofachkraft durchgeführt werden.

Reinigung der Filterpatrone (Option)

Die Stromzufuhr durch Ziehen des Netzsteckers trennen.

Klemmen Sie die Erdung ab und entfernen Sie die Filterpatrone durch Drehung im Uhrzeigersinn.

Entleeren Sie die Filterpatrone in einen geeigneten Abfallkübel oder Sack.

Zur besseren Reinigung ist es möglich die Filterpatrone mit Pressluft abzublasen.
Richten Sie den Luftstrahl von Außen auf die Filterpatrone.

Montieren Sie die Filterpatrone und verbinden Sie die Erdungsleitung.

Hinweis:
Es wird dringend empfohlen während der Reinigung eine Staubmaske zu tragen.

Reinigen Sie die Filterpatrone in kurzen Zeitabständen um die Absaugleistung aufrechtzuerhalten.

9. Störungsabhilfe

Motor startet nicht
*Kein Strom-
Netzsicherung prüfen.

*Motor, Schalter oder Kabel defekt-
Elektrofachkraft kontaktieren.

Starke Maschinenvibrationen
*Maschine steht uneben-
Ausgleich schaffen.

Schleifwinkel nicht 90°
*90° Anschlag falsch eingestellt-
Anschlag nachjustieren.

Schleifbild ist schlecht
*Werkstück wurde nicht bewegt-
Werkstück bewegen.

*Falsche Schleifteller-Körnung-
grobe Körnung zum Schruppen, feine Körnung zum Schlichten.

*Anpressdruck zu hoch-
Bearbeitung nie erzwingen.

10. Umweltschutz

Schützen Sie die Umwelt!

Ihr Gerät enthält mehrere unterschiedliche , wiederverwertbare Werkstoffe.
Bitte entsorgen Sie es nur an einer spezialisierten Entsorgungsstelle.

11. Lieferbares Zubehör

Artikel Nummer 708438
Untergestell

Artikel Nummer 708434
Filterpatrone

Für Schleifteller in unterschiedlichen Körnungen siehe die JET-Preisliste.

FR - FRANCAIS
Mode d‘emploi

Cher client,

Nous vous remercions de votre confiance que vous nous portez avec l’achat de votre nouvelle machine JET. Ce manuel a été préparé pour l’opérateur de la ponceuse à disque JDS-12. Son but, mis à part le fonctionnement de la machine, est de contribuer à la sécurité par l’application des procédés corrects d’utilisation et de maintenance. Avant de mettre l’appareil en marche, lire les consignes de sécurité et de maintenance dans leur intégralité. Pour obtenir une longévité et fiabilité maximales de votre ponceuse, et pour contribuer à l’usage sûr de la machine, veuillez lire attentivement ce mode d’emploi et suivre les instructions.

Table des Matières

1. Déclaration de conformité

2. Prestations de garantie

3. Sécurité
Utilisation conforme
Consignes de sécurité
Risques

4. Spécifications
Indications techniques
Emission de bruit
Contenu de la livraison

5. Transport et Montage
Transport
Montage
Raccordement au réseau électr.
Racc. collecteur de poussières
Mise en exploitation

6. Fonctionnement de la machine

7. Réglages
Changement du disque
Réglage de la table

8. Entretien et inspection

9. Détecteur de pannes

10. Protection de l'environnement

11. Accessoires

1. Déclaration de conformité

Par le présent et sous notre responsabilité exclusive, nous déclarons que ce produit satisfait aux normes conformément aux lignes directrices indiquées page 2.

2. Prestations de garantie

Le vendeur garantit que le produit livré est exempt de défauts de matériel et de fabrication. La présente garantie ne s’applique pas aux défauts résultant d’une utilisation directe ou indirecte incorrecte, de l’inattention, d’un accident, d’une réparation, d’une maintenance ou d’un nettoyage insuffisant, ou encore de l’usure normale.

Il est possible de faire valoir des prétentions en garantie dans les 12 mois suivant la date de la vente (date de la facture). Toute autre prétention est exclue.

La présente garantie comprend toutes les obligations de garantie incombant au vendeur et remplace toutes les déclarations et conventions antérieures en termes de garanties.

Le délai de garantie s’applique pour une durée d’exploitation de huit heures par jour. Au-delà, le délai de garantie diminue proportionnellement au dépassement, mais pas en deçà de trois mois.

Le renvoi d’une marchandise faisant l’objet d’une réclamation requiert l’accord préalable exprès du vendeur et s’effectue aux frais et aux risques de l’acheteur.

Les prestations de garantie détaillées figurent dans les Conditions générales (CG). Ces dernières sont disponibles sur www.jettools.com ou peuvent être envoyées par la poste sur demande.

Le vendeur se réserve le droit de modifier à tout moment le produit et les accessoires.

3. Sécurité

3.1 Utilisation conforme
Cette ponceuse à disque convient au ponçage du bois et des dérivés du bois. Le ponçage d’autres matériaux est interdit et ne peut être effectué que dans des cas spéciaux et après accord du fabricant de la machine.

La machine n’est pas conçue pour un ponçage à l’eau.

L’utilisation conforme implique le strict respect des instructions de service et de maintenance indiquées dans ce manuel.

La machine doit être exclusivement utilisée par des personnes familiarisées avec le fonctionnement, la maintenance et la remise en état, et qui sont informées des dangers correspondants.

L’âge requis par la loi est à respecter.

Toutes les directives relatives à la prévention des accidents ainsi que les consignes de sécurité doivent être respectées scrupuleusement.

En cas d’utilisation non-conforme de la machine, le fabricant décline toute responsabilité qui est en tel cas rejetée exclusivement sur l’utilisateur.

3.2 Consignes de sécurité
L’utilisation non-conforme d‘une ponceuses peut être très dangereuse. C’est pourquoi vous devez lire attentivement ce mode d’emploi avant de monter ou d’utiliser votre appareil.

Conserver à proximité de la machine tous les documents fournis avec l’outillage (dans une pochette en plastique, à l’abri de la poussière, de l’huile et de l’humidité) et veiller à joindre cette documentation si vous cédez l‘appareil.

Ne pas effectuer de modification à la machine. Utiliser les accessoires recommandés, des accessoires incorrects peuvent être dangereux.

Contrôler chaque jour avant d'utiliser la machine les dispositifs de protection et le fonctionnement impeccable.

En cas de défauts à la machine ou aux dispositifs de protection avertir les personnes compétentes et ne pas utiliser la machine. Déconnecter la machine du réseau.

Avant de mettre la machine en marche, retirer cravate, bagues, montre ou autres bijoux et retrousser les manches jusqu'aux coudes. Enlever tous vêtements flottants et nouer les cheveux longs.

Porter des chaussures de sécurité, surtout pas de tenue de loisirs ou de sandales.

Porter équipement de sécurité personnel pour travailler à la machine.

Ne pas porter **de gants**.

Placer la machine de sorte à laisser un espace suffisant pour la manoeuvre et le guidage des pièces à usiner.

Veiller à un éclairage suffisant.

Placer la machine sur un sol stable et plat.

S'assurer que le câble d'alimentation ne gêne pas le travail ni risque de faire trébucher l'opérateur.

Conserver le sol autour de la machine propre, sans déchets, huile ou graisse.

Ne jamais mettre la main dans la machine pendant le travail.

Prêter grande attention à votre travail et rester concentré.

Ne pas travailler sous l'influence de drogues, d'alcool ou de médicaments.

Eloigner de la machine toutes personnes incompétentes, surtout les enfants.

Ne jamais laisser la machine en marche sans surveillance.
Arrêter la machine avant de quitter la zone de travail.

Ne pas mettre la machine à proximité de liquides ou de gaz inflammables.

Préserver la machine de l'humidité et ne jamais l'exposer à la pluie.

Utiliser un collecteur de poussières afin d'éviter une production de poussières trop élevée.
La poussière de bois est explosive et peut être nocive pour la santé.
Les poussières de certains bois exotiques et de bois durs, tels que le hêtre et le chêne sont classées comme étant cancérigènes.

Retirer les clous et autres corps étrangers de la pièce avant de débuter l'usinage.

Ne jamais travailler à la machine sans insertion de table.

Bien tenir et guider toutes les pièces à usiner.

Usiner que des pièces qui se laissent bien placer sur la table.

Se tenir aux spécifications concernant la dimension maximale ou minimale de la pièce à usiner.

Ne pas enlever les copeaux et les pièces usinées avant que la machine ne soit à l'arrêt.

Ne pas se mettre sur la machine.

Tous travaux de branchement et de réparation sur l'installation électrique doivent être exécutés uniquement par un électricien qualifié.

Remplacer immédiatement tout câble endommagé ou usé.

Remplacer immédiatement tout abrasif abîmé.

Faire tous les travaux de réglage ou de maintenance seulement après avoir débranché la machine du réseau.

3.3 Risques

Même en respectant les directives et les consignes de sécurité les risques suivants existent.

Danger de blessure par disque abrasif non protégé.

Danger de contrecoup. La pièce peut être entraîner par le disque non protégé en mouvement et éjectée contre l'utilisateur.

Danger de pièces éjectées.

Risque de nuisances par poussières de bois, copeaux et bruit.
Porter équipements de sécurité personnels tels que lunettes, cache-visage pour travailler à la machine.
Utiliser un collecteur de poussières!

Danger de papier abrasif déchirée ou usée.

Danger par câble électrique endommagé, usé ou mal branché.

4. Spécifications JDS-12

4.1 Indications techniques

Diamètre disque abrasif	300mm
Dimensions de table	250x415mm
Inclinaison de table	-15° - 45°
Vitesse rotation disque	1400 T/min
(Hauteur de travail	890mm)
Diam. évacuation poussière	100mm
Dimensions de la machine (LxlxH)	533x650x533mm
Poids net (env.)	46 kg
Voltage	230V ~1/N/PE 50Hz
Puissance	0,75 kW (1CV) S1
Courant électrique	6A
Raccordement	(H07RN-F)3x1,5mm²
Fusible du secteur électr.	10A

4.3 Emission de bruit

Niveau de pression sonore (selon EN 11202):

Marche à vide	71,9 dB (A)
Usinage	84,1 dB (A)

Les indications données sont des niveaux de bruit et ne sont pas forcément les niveaux pour un travail sûr.
Ainsi l'utilisateur peut estimer les dangers et les risques possibles.

4.4 Contenu de la livraison

Table de ponçage
Buse d'aspiration
Disque abrasif grain 60
Guide d'onglet
Unité de ponçage de cercle
Insertion de table à encoches
Clé de réglage
Accessoires pour le montage
Mode d'emploi
Liste pièces de rechange

5. Transport et mise en exploitation

5.1.Transport

Effectuer le montage de la machine dans un local fermé ou un atelier respectant les conditions de menuiserie.

Placer la machine sur une surface stable et plane.

La machine peut aussi être fixée sur une table ou sur le socle original (en option).

Pour des raisons techniques d'emballage la machine n'est pas complètement montée à la livraison.

5.2 Montage
Déballer tout le contenu de la caisse. Avertir JET immédiatement si vous constatez des pièces endommagées par le transport et ne pas monter la machine.
Eliminer l`emballage en respectant l`environnement.
Enlever la protection antirouille avec un dissolvant.

Montage du socle (Option)
(Article No: 708438)

Fixer les pieds vers l'extérieur avec 16 vis borgnes et écrous (Fig 1).

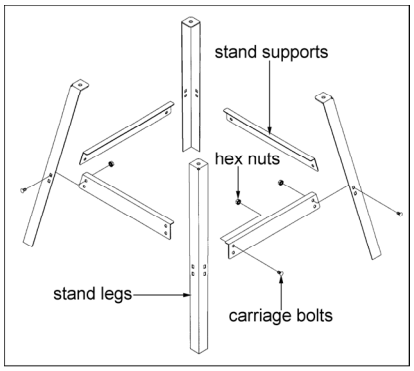

Fig 1

Montage table de ponçage

Retirer les griffes de serrage (A, Fig 2), les rondelles (B) et les segments pivotants (C) sur les 2 côtés.

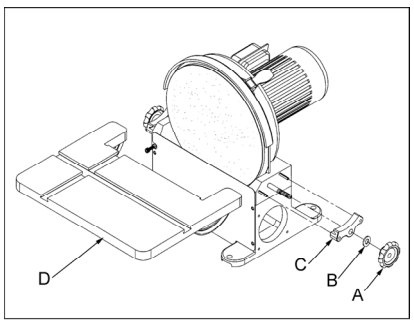

Fig 2

Mettre la table (D) dans la bonne position.

Remonter les segments pivotants, les rondelles et les griffes de serrage.

Montage de la buse d'aspiration

Monter le joint (E, Fig 3) et la buse d'aspiration (F) avec 4 vis hexagonales M6x 16 (G).

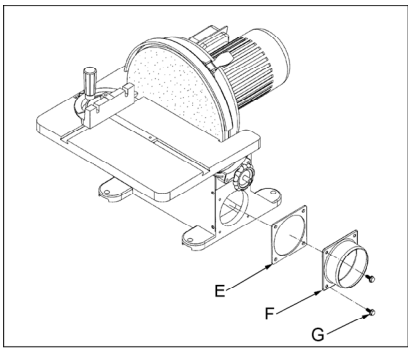

Fig 3

Montage du cache-disque

Fixer le cache-disque (O, Fig 4) avec 2 vis (N).

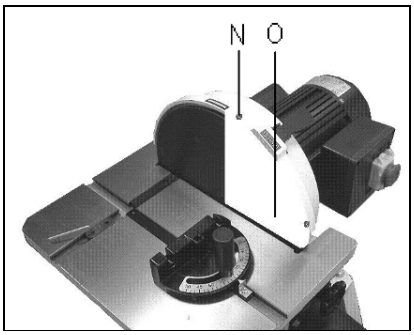

Fig 4

5.3 Raccordement au réseau électr.
Le raccordement ainsi que les rallonges utilisées doivent correspondre aux instructions. Le voltage et la fréquence doivent être conformes aux données inscrites sur la machine.

Le fusible de secteur électrique doit avoir 10A.

Utiliser pour le raccordement des câbles H07RN-F.

Tous travaux de branchement et de réparation sur l'installation électrique doivent être exécutés uniquement par un électricien qualifié.

5.4 Racc. collecteur de poussières
Avant la mise en exploitation connecter la machine à un collecteur de poussières de manière à ce que le collecteur se mette en marche automatiquement avec votre ponceuse.

Utiliser que des tuyaux d'aspiration de la qualité „difficilement inflammable" et intégrer les tuyaux dans la mise à la terre de la machine.

Montage de la cartouche de filtrage (Option)
(Article No 708434)

La scie à disque possède une ventilation intégrée qui aspire les poussières de ponçage du disque dans la buse d'aspiration.

Retirer la buse d'aspiration qui est livrée avec la machine

Monter le raccord coudé (A, Fig 5) en utilisant le joint et les vis d'origine (B).

Fixer la cartouche de filtrage (C) par une rotation en sens inverse des aiguilles d'une montre.

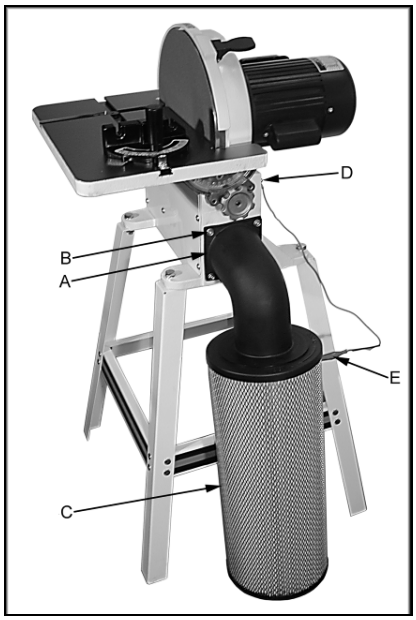

Fig 5

Attention:
La cartouche de filtrage se charge d'électricité statique.

C'est pourquoi elle doit être reliée au corps de la machine par un câble de prise de terre. Dans le cas contraire, il y a des risques d'incendie et de blessures.

Fixer le câble de prise de terre sur le corps de la machine avec la vis (D).

Fixer le câble de prise de terre sur la grille en métal de la cartouche (C) avec une pince croco (E).

Ce procédé empêche l'accumulation d'électricité statique.

5.5 Mise en exploitation
Mettre la machine en route avec le bouton vert. Arrêter la machine avec le bouton rouge.

Après avoir arrêté la machine, la rotation du disque peut être arrêtée plus rapidement en appuyant sur le frein (B, Fig 6).

6. Fonctionnement de la machine

Attention:
Afin d'éviter le retour de pièce, tenir compte des l'indications concernant le sens de rotation du disque.

Poncer sur le côté où le disque tourne vers le bas.

Ne jamais travailler sans le cache-disque.
En ponçant sur le côté montant, la pièce peut être entraînée par le disque et projetée contre l'utilisateur.
Risque important de blessures graves.

Mener la pièce à usiner sur la table. Ne pas écarter les doigts et mener du plat de la main.

Ne pas toucher en-dessous de la table.

Garder toujours suffisamment de distance au disque abrasif pendant le travail.

Pour des formes compliquées, créer un patron pour un travail exact et sûr.

Poser des pièces longues sur un support.

Pour un ponçage en biais, pencher le table de la machine. Ajuster une distance de 2 mm entre le papier abrasif et le bord de la table.

La pointe de centrage livrée avec la machine (A, Fig 6) est utilisée pour un ponçage en rond. Ajuster le rayon désiré et serrer les pas de vis.

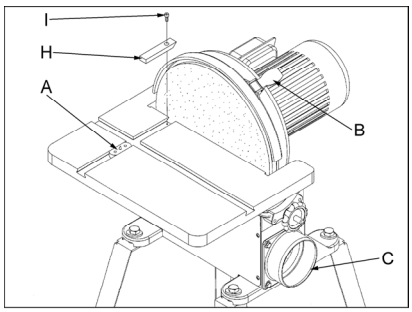

Fig 6

L'insertion de table à encoches (H, Fig 6) doit être montée pour le ponçage de petites pièces. La fixer avec 1 vis à 6 pans creux (I).

La vis à 6 pans creux (I) peut aussi servir de butée et être vissée sur la table, même quand l'insertion de table n'est pas utilisée.

7. Réglages

Attention
Faire tous les travaux de maintenance ou de réglage après avoir débranché la machine du réseau.

7.1 Chang. papier abrasif du disque

Déconnecter la machine du réseau.

Retirer le cache-disque (O, Fig 4).

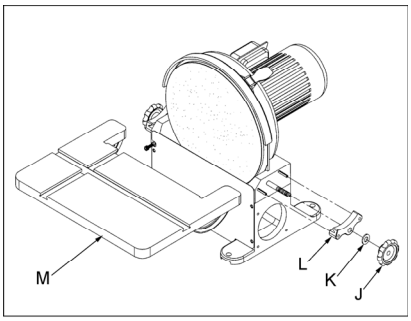

Fig 7

Retirer les griffes de serrage (J, Fig 7), les rondelles (K), les segments pivotants (C) et la table (M).

Retirer le papier abrasif usé.

Le disque de ponçage doit être propre avant de monter le nouveau papier abrasif.

Monter la table de ponçage et le cache-disque.

7.2 Réglage de la table

Déconnecter la machine du réseau.

Pour un travail de précision à 90° utiliser une équerre 90° (A, Fig 8).

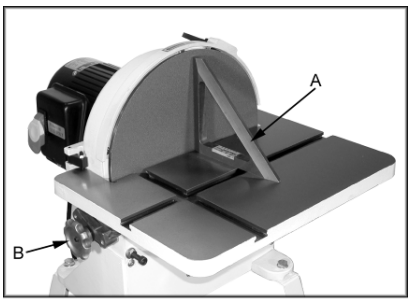

Fig 8

Lever la vis de 90° (C, Fig 9) et fixer l'écrou (D).

Positionner l'indicateur des degrés en position 0°.

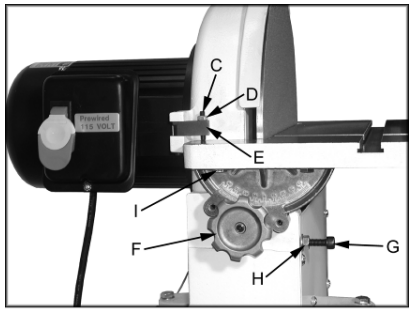

Fig 9

Le réglage à 45° se fait par la vis à 6 pans creux (G) et le contre-écrou (H).

Ajuster une distance de 2 mm entre le papier abrasif et le bord de la table. Des ajustements sont possibles si la vis (I) n'est pas bloquée.

Le mouvement de l'onglet doit être parallèle au disque de ponçage. Desserrer légèrement les vis (I) pour ajuster le parallélisme.

8. Entretien et inspection

Attention
Faire tous les travaux de maintenance, réglage ou nettoyage après avoir débranché la machine du réseau!

Contrôler régulièrement le papier abrasif du disque. Remplacer immédiatement toutes pièces déchirées ou usées.

Nettoyer la machine régulièrement.

Vérifier chaque jour le fonctionnement impeccable du collecteur de poussières.

Remplacer immédiatement les dispositifs de protection endommagés ou usés.

Tous travaux de branchement et de réparation sur l'installation électrique doivent être exécutés uniquement par un électricien qualifié.

Nettoyage de la cartouche de filtrage (Option)

Déconnecter la machine du réseau en retirant la prise.

Débrancher la prise de terre et retirer la cartouche en la tournant dans le sens des aiguilles d'une montre.

Vider la cartouche dans un seau adéquat ou un sac.

Pour un meilleur nettoyage, il est possible de nettoyer la cartouche à l'air comprimé.
Orienter le jet d'air de l'extérieur en

direction de la cartouche.

Remonter la cartouche et rebrancher la prise de terre.

Remarque:
Il est vivement recommandé de porter un masque anti-poussières pedant le nettoyage.

Afin de maintenir la force d'aspiration, nettoyer la cartouche à intervalles courts.

9. Détecteur de pannes

Moteur ne se met pas en route
*Pas de courant-
Vérifier le voltage.

*Défaut au moteur, bouton ou câble-
Contacter un électricien qualifié.

Vibration violente de la machine
*La machine n'est pas sur un sol plat-
Repositionner la machine.

Equerre de ponçage pas 90°
*Mauvais réglage du guide-
Ajuster le guide.

Résultat de ponçage insuffisant
*Pièce à usiner n'est pas bouger-
Mener la pièce en travaillant.

*Grain du papier abrasif non adéquat-
Grain gros pour brosser, grain fin pour aiguiser.

*Trop de pression sur la pièce-
Jamais forcer sur le travail.

10. Protection de l'environnement

Protégez l'environnement !

Votre appareil comprend plusieurs matières premières différentes et recyclables. Pour éliminer l'appareil usagé, veuillez l'apporter dans un centre spécialisé de recyclage des appareils électriques.

11. Accessoires

Article numéro 708438
socle

Article numéro 708434
cartouche de filtrage

Pour disque abrasif avec divers grains voir la liste de prix JET.