MANUAL DE INSTRUCTIUNI

CM 45/CML 45

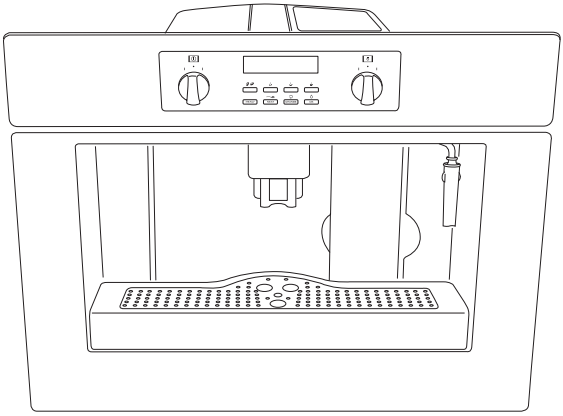

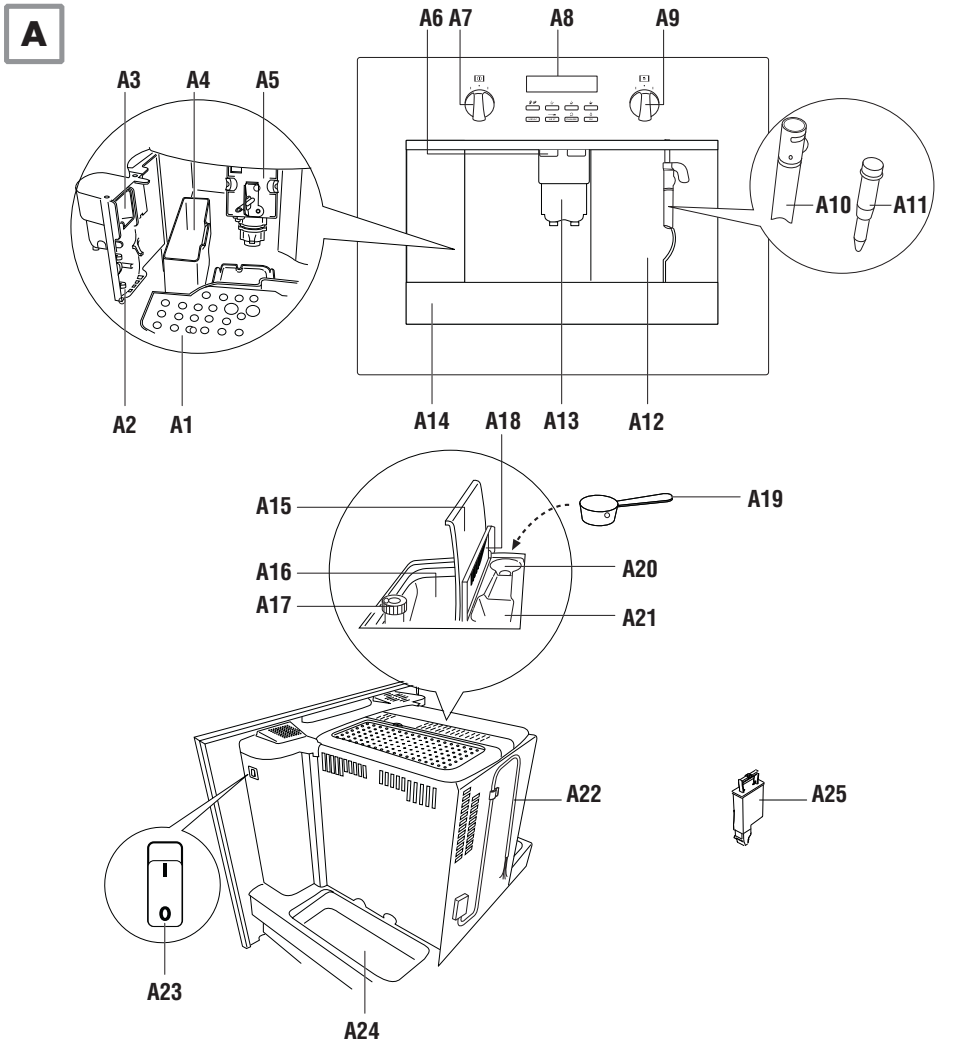
A
A6 A7
A8
A9
A3
A4
A5
A10
A11
A2
A1
A14
A18
A13
A12
A15
A19
A16
A20
A17
A21
A22
A25
A23
A24
B
B1
B3
B4
B2
B5
B6
MENU'
NEXT
CHANGE
OK
B9
B7
B8
A7
A9

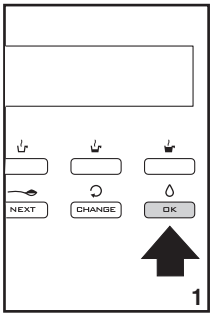
NEXT
CHANGE
OK
1

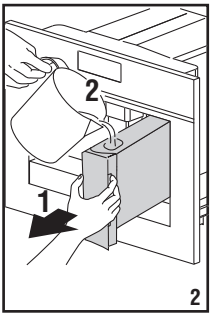
2
1
2

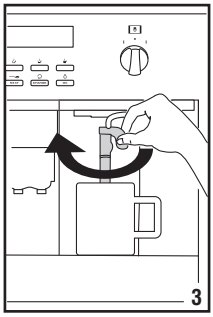
3

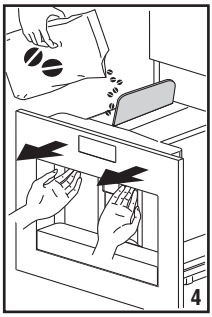
4

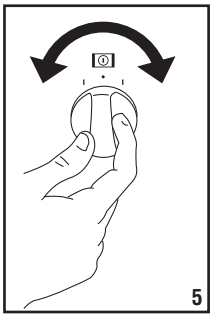
5

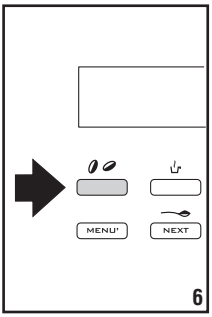
MENU'
NEXT
6

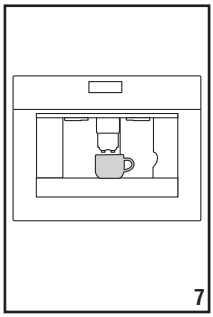
7

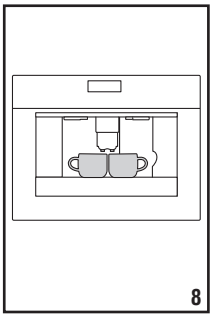
8

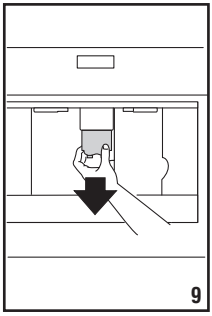
9

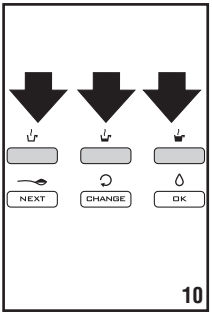
NEXT
CHANGE
OK
10


11

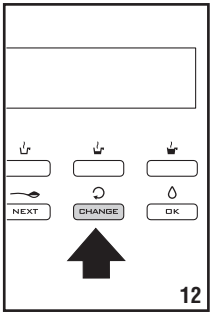
NEXT
CHANGE
OK
12

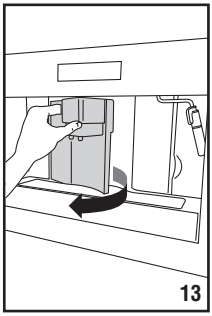
13

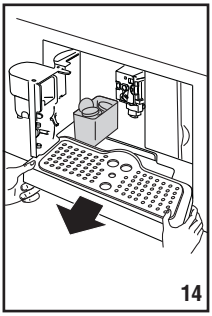
14

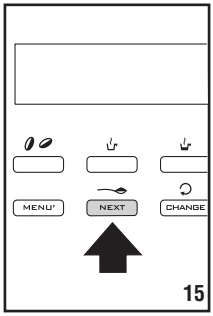
MENU'
NEXT
CHANGE
15

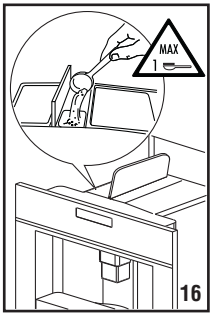
MAX
1
16

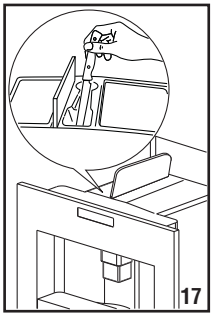
17

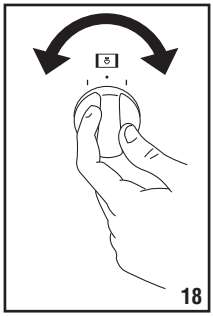
18

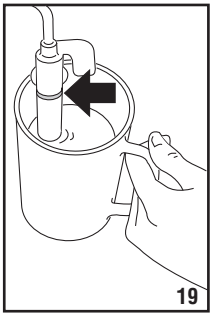
19

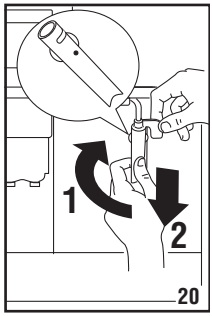
1
2
20

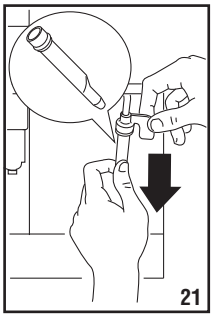
21

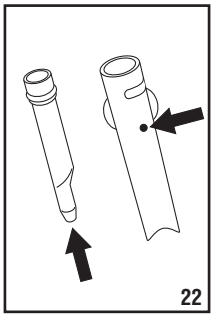
22

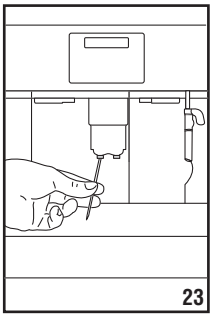
23

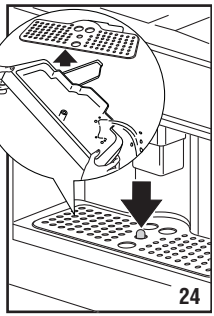
24

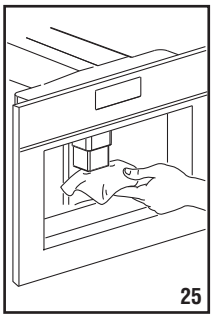
25

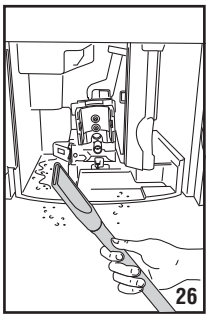
26

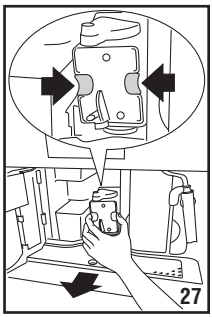
27

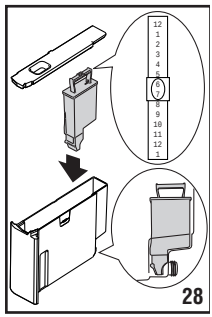
12
1
2
3
4
5
6
7
8
9
10
11
12
1
28

INDEX

INTRODUCERE.....7
- Simboluri utilizate in instructiuni 7
- Literele din paranteze 7
- Probleme de functionare si solutii.....7

SIGURANTA 7
- Avertizari de siguranta fundamentale.....7
- Utilizare.....8
- Instructiuni 8

DESCRIERE.....8
- Descrierea aparatului 8
- Descrierea panoului de controll 8

CONTROALE PRELIMINARE 9
- Verificari dupa transport 9
- Instalarea aparatului.....9
- Conectarea aparatului 9

LED AUTOMAT TAVA PAHARE 9

INSTALAREA IN CORPUL MOBILEI...10

UTILIZAREA APARATULUI PENTRU PRIMA DATA 12
- Instalarea filtrului 12
- Inlocuirea filtrului 13
- Scoaterea filtrului.....13

PORNIREA SI INCALZIREA.....13

PREPARAREA CAFELEI FOLOSIND CAFEA BOABE.....13

MODIFICAREA CANTITATII DE CAFEA DIN PAHAR.....15

REGLAREA RASNITEI DE CAFEA.....15

PREPARAREA CAFELEI ESPRESSO DIN CAFEA PREMACINATA (IN LOC DE CAFEA BOABE.....16

DOZAREA APEI FIERBINTI.....16

PREPARARE CAPPUCCINO (UTILIZAND FUNCTIA CU ABUR) 17

CURATARE SI INTRETINERE 17
- Curatarea automatului de cafea.....17
- Curatarea recipientului pentru zat.....17
- Curatarea tavii de scurgere 18
- Curatarea rezervorului de apa 18
- Curatarea dozatoarelor.....18
- Curatarea palniei de cafea premacinata 18
- Curatarea interiorului automatului.....18
- Curatarea injectorului 18

SCHIMBAREA SI SETAREA PARAMETRILOR MENIULUI 19
- Setarea ceasului.....19
- Setarea timpului de pornire automata.....20
- Indepartarea depunerilor 20
- Modificarea temperaturii cafelei 21
- Modificarea duratei de functionare a aparatului 21
- Setarea duritatii apei.....21
- Resetarea parametrilor din fabrica.....22

MODIFICAREA LIMBII 22

INCHIDEREA APARATULUI 22

DATE TEHNICE 22

ELIMINAREA 22

MESAJE AFISATE 23

PROBLEME DE FUNCTIONARE.....25

RETETE 27

INTRODUCERE

Va multumim ca ati ales automatul de cafea si cappuccino.
Speram sa utilizati aparatul cu placere.
Rezervazti-va putin timp pentru a citi instructiunile. Astfel veti evita toate riscurile si daunele potentiale.

Simbolurile utilizate in aceste instructiuni

Atentionarile importante sunt marcate prin aceste simboluri.
Aceste atentionari trebuie respectate intocmai.
In caz contrar, exista pericolul producerii de socuri electrice, rani grave, arsuri, incendii sau defectiuni ale aparatului.

Pericol!
Daca nu respectati avertizarea, va puteti cauza rani letale datorate socului electric.

Important!
In caz de nerespectare a avertizarii, aparatul se poate distruge.

Pericol de arsuri!
In cazul nerespectarii atentionarii, exista pericol de arsuri sau oparire.

N.B.!
Acest simbol reprezinta atentionarea asupra unor informatii sau sugestii pentru utilizator.

Literele din parenteze

Literele din paranteze fac referire la legenda din Descrierea aparatului de la pagina 3.

Probleme de functionare si solutii

Daca nu gasiti o solutie in acest manual sau aveti nevoie de mai multe informatii, consultati serviciile de relatii cu clientii, apeland numarul indicat in rubrica "Service clienti".
Daca tara dumneavoastra nu se afla pe lista din aceasta rubrica, apelati numarul indicat in garantie.
Daca este nevoie de reparatii, contactati numai un service clienti autorizat.
Adresele necesare sunt furnizate in certificatul de garantie.

SIGURANTA

Avertizari de siguranta fundamentale

Important! Aparatul este produs si destinat numai utilizarii domestice.

Pericol! Acesta este un aparat electric si poate cauza socuri electrice.
De aceea, pentru siguranta, trebuie sa respectati urmatoarele avertizari:

- Nu atingeti aparatul cu mainile ude.
- Nu atingeti priza cu mainile ude.
- Asigurati-va ca fisa este la indemana oricand, putand sa deconectati aparatul de la priza in orice moment.
- Daca aparatul se defecteaza, nu incercati sa il reparati pe cont propriu.
  Opriti aparatul de la intrerupatorul principal (A23), scoateti-l din priza si apelati un service clienti autorizat.
- Daca priza sau cablul de alimentare sunt defecte, trebuie inlocuite numai de serviciul autorizat pentru a evita riscurile.

Important! Nu lasati ambalajele (pungi de plastic, spuma polistiren) la indemana copiilor.

Important! Aparatul nu poate fi utilizat de persoane (inclusiv copii) care au capacitati fizice, senzoriale sau mentale reduse, sau care nu au experienta sau cunostinte adecvate, decat daca sunt instruiti cu privire la functionarea lui sau . supravegheati de o alta persoana responsabila de siguranta lor. Copiii trebuie sa fie supravegheati pentru a nu filasati sa se joace in preajma aparatului.

Pericol de arsuri! Acest aparat produce apa fierbinte si exista posibilitatea formarii de abur in timpul functionarii. Evitati contactul cu apa sau aburii fierbinti. Nu atingeti suprafetele fierbinti cand aparatul functioneaza. Utilizati manere.

Important! Nu trageti de automatul de cafea cand acesta e scos din corp. Nu puneti recipiente cu lichide sau materiale corozive sau inflamabile pe aparat. Asezati acesoriile necesare pentru prepararea cafelei (de exemplu masura) in suportul special. Nu puneti pe aparat obiecte mari care pot impiedica miscarea sau obiecte care sunt instabile.

Important! Nu preparati bauturi, apa fierbinte sau abur cand aparatul este scos din corp. Asigurati-va ca aparatul este deconectat inainte de a scoate aparatul. **In caz de nerespectare a acestor masuri de precautie, aparatul se poate distruge.**

Utilizare

Acest aparat este produs si destinat pentru prepararea cafelei si bauturilor calde. Utilizarea in alte scopuri este neadecvata. Acest aparat nu este utilizabil in scop comercial. Producatorul nu poate fi tras la raspundere pentru defectiuni rezultate din utilizarea necorespunzatoare a aparatului. Aparatul poate fi instalat in combinatie cu un cuptor incorporat care sa fie dotat cu un ventilator in partea din spate (putere maxima cuptor: 3 kW).

Instructiuni

Cititi aceste instructiuni cu atentie inainte de a utiliza aparatul.

- Pastrati acest manual. Daca aparatul este dat altcuiva, manualul trebuie predat de asemenea acestor persoane.
- In caz de nerespectare a acestor instructiuni, aparatul se poate distruge.
  Producatorul nu poate fi tras la raspundere pentru defectiunile provenite din nerespectarea acestor instructiuni.

DESCRIERE

Descrierea aparatului

(pagina 3 - **A**)

A1. Tava pentru pahare
A2. Usa alimentare
A3. Distribuitor cafea
A4. Recipient colectare zat cafea
A5. Injector
A6. Becuri
A7. Buton ON-OFF/stand-by
A8. Panou de control
A9. Buton abur
A10. Aparat cappuccino (demontabil)
A11. Duza aparat cappuccino
A12. Rezervor apa
A13. Canal scurgere cafea (inaltime reglabila)
A14. Tava scurgeri
A15. Capac recipient boabe cafea
A16. Recipient boabe cafea
A17. Buton reglare macinare
A18. Orificiu palnie cafea premacinata
A19. Masura
A20. Compartimentul masurii
A21. Palnie cafea premacinata
A22. Cablu alimentare
A23. Intrerupator general
A24. Tava
A25. Filtru dedurizare apa (la unele modele)

Descrierea panoului de control

(pagina 3 -**B**)

Anumite butoane de pe panou indeplinesc functie dubla. Acestea sunt indicate in paranteze in aceasta descriere.

B1. Afisaj: servesta ca ghid in utilizarea aparatului.
B2. Buton aroma cafea .
B3. Buton unu/doua pahare cafea scurta .
B4. Buton unu/doua pahare cafea standard .
B5. Buton unu/doua pahare cafea lunga .
B6. Buton meniu pentru activarea/dezactivarea modului de setarea a parametrilor meniului.
B7. Buton cafea premacinata .
(Cand apasati MENIU: apasati butonul URMATOR pentru a afisa urmatorul parametru al meniului).
B8. Buton clatire : actioneaza o scurta clatire pentru a incalzi injectorul.
(Cand apasati MENIU: butonul "SCHIMBA" modifica parametrii).
B9. Butonul : pentru apa fierbinte sau confirmare.
(Cand apasati MENIU: apasati butonul OK pentru confirmarea parametrilor meniului) .

CONTROALE PRELIMINARE

Verificari dupa transport

Dupa ce scoateti ambalajele, asigurati-va ca produsul este intact si ca este insotit de toate accesoriile.
Nu utilizati aparatul daca prezinta defectiuni vizibile.
Contactati serviciul clienti.

Instalarea aparatului

Important! Cand instalati aparatul, respectati urmatoarele avertizari de siguranta:

- Instalarea se efectueaza numai de un profesionist calificat, in conformitate cu legislatia in vigoare din tara respectiva (vezi Instalarea in corpul mobilei).
- Ambalajele (pungi de plastic, spuma polistiren etc.) nu trebuie lasate la indemana copiilor deoarece le pot pune siguranta in pericol.
- Nu instalati aparatul in incaperi unde temperatura poate scadea la 0° C sau mai putin (apa din aparat poate ingheta si cauza daune aparatului).
- Reglati parametrii de duritate a apei cat mai repede posibil, urmand instructiunile din capitolul "SETAREA DURITATII APEI".

Conectarea aparatului

Pericol! Verificati daca tensiunea sursei de curent electric corespunde valorii indicate pe placuta cu caracteristicile nominale ale aparatului.
Conectati aparatul la o priza cu impamantare instalata corect, cu o valoare minima a curentului de numai 10A.
Daca priza dumneavoastra nu se potriveste cu fisa aparatului, aceasta trebuie schimbata cu una adecvata de un profesionist calificat.
Pentru a respecta directivele de siguranta, trebuie instalat un intrerupator omnipolar cu distanta de deschidere a contactelor de cel putin 3 mm.
Nu utilizati prize multiple sau prelungitoare.
Pentru a va obisnui sa utilizati aparatul corect, urmati instructiunile detaliate din acest manual la prima utilizare.

Important! Sursa de curent electric trebuie sa fie dotata cu un disjunctor, in conformitate cu reglementarile in vigoare din tara dumneavoastra.

LED AUTOMAT TAVA PAHARE

Cand aparatul este pornit, ledurile (A6) lumineaza automat canalul de scurgere si tava de pahare. Ledurile raman aprinse pana cand aparatul este oprit.
In timp ce se distribuie cafeaua, aburul sau apa fierbinte, ventilatorul porneste.
La finalizarea operatiunii, ventilatorul ramane pornit pentru a evita formarea de condens in corpul mobilei. Dupa cateva minute, ventilatorul se opreste automat.

N.B.: Aparatul face acest ciclu complet chiar daca este oprit de la butonul (A7), rotind de la stanga la dreapta.

Important! Nu priviti direct in lumina sau utilizand un instrument optic.

INSTALAREA IN CORPUL MOBILEI

Verificati masurile minime cerute pentru instalarea corecta a aparatului.
Automatul de cafea trebuie instalat intr-un corp vertical, iar acesta trebuie sa fie bine fixat de perete cu bracheti din comert.

Important:

- Important: toate operatiunile de instalare sau intretinere trebuie realizate dupa ce ati deconectat aparatul de la sursa de curent electric.
- Mobila de bucatarie in contact direct cu aparatul trebuie sa fie rezistenta la caldura(65°C min).
- Pentru a garanta ventilarea corecta, lasati un spatiu in partea de jos a corpului (vezi masurile din figura).

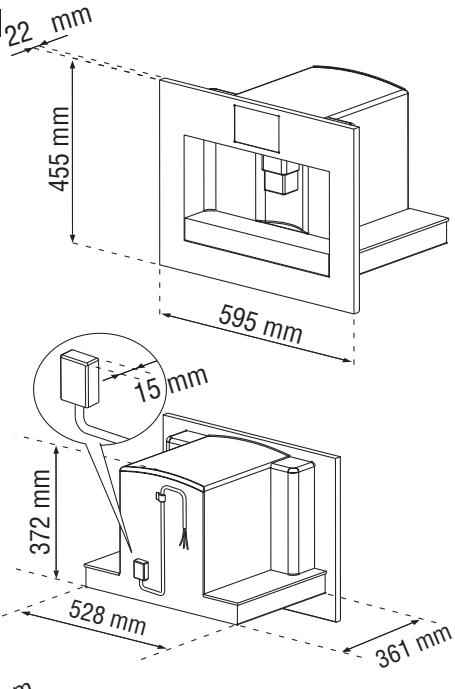

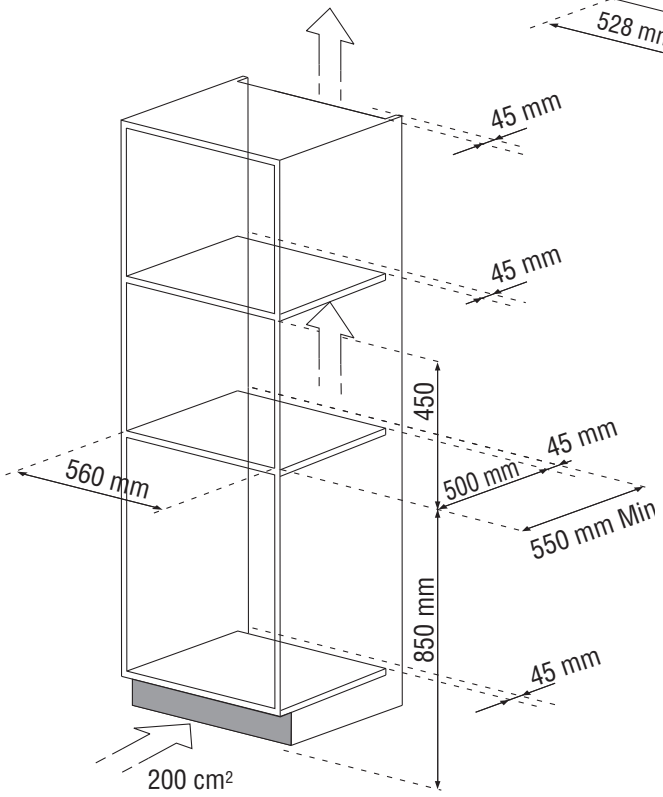

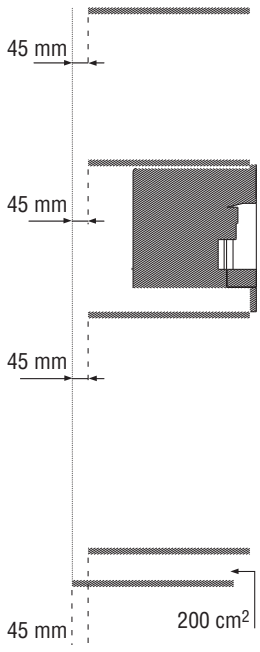

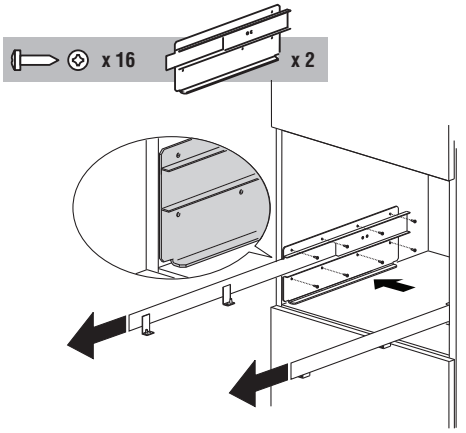

Plasati sinele in partile laterale ale corpului, asa cum este indicat in figura.
Fixati suruburile, apoi trageti sinele in afara complet.
Daca instalati automatul de cafea pe un dulap mai cald (max. 500 W), utilizati suprafata superioara a acestuia ca referinta pentru a plasa sinele.
In acest caz nu va mai exista nici o suprafata pe care sa stea sinele.

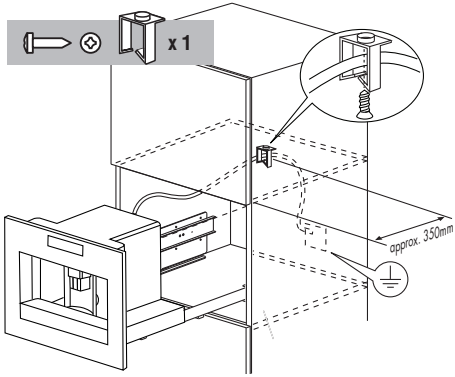

Fixati cablul de alimentare cu o clema pentru a nu se incalci atunci cand aparatul este introdus sau scos.
Cablul de alimentare trebuie sa fie indeajuns de lung pentru a permite scoaterea aparatului din corp pentru umplerea recipientului cu boabe.
Aparatul trebuie sa fie impamantat conform legislatiei in vigoare.
Conexiunile electrice trebuie realizate numai de un electrician calificat, in conformitate cu instructiunile producatorului si cu legislatia in vigoare din tara respectiva.
Priza trebuie sa fie la loc usor accesibil.

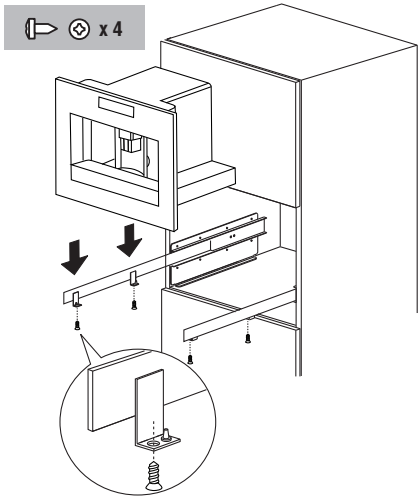

Plasati aparatul pe sine, asigurandu-va ca stifturile sunt bine introduse in locasuri, apoi fixati-l cu suruburile din dotare.

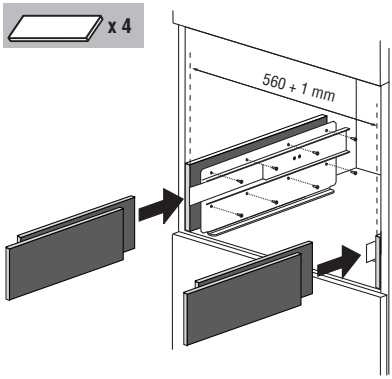

Daca este necesar, reglati nivelarea aparatului prin plasarea distantierelor din dotare sub sau pe partile laterale ale suportului.

UTILIZAREA APARATULUI PENTRU PRIMA DATA

- Este absolut normal sa gasiti urme de cafea in rasnita, deoarece la fabrica s-a utilizat cafea pentru testarea aparatului.

  Totusi, aveti garantia ca aparatul este nou.

- Reglati parametrii de duritate a apei cat mai repede posibil, urmand instructiunile din capitolul "Setarea duritatii apei".

1. Conectati aparatul la sursa de curent electric si apasati intrerupatorul general (A23). Trebuie sa selectati limba dorita:
2. Pentru a seta romana, asteptati sa apara afisajul "APASATI OK PENTRU ROMANA". In timp ce mesajul e afisat, apasati butonul OK (B9) (fig.1) timp de minim 3 secunde pana ce apare afisajul "ROMANA INSTALAT". Aparatul va afisa mesajul de confirmare a setarii in limba romana.
   Daca din greseala setati alta limba decat cea dorita, urmati instructunile din capitolul "Modificarea limbii" pentru a alege limba dorita.

   Urmati instructiunile indicate de aparat:

3. Dupa 5 secunde, aparatul va afisa "UMPLERE REZERVOR". Pentru a umple rezervorul, scoateti-l (fig 2), clatiti-l si umpleti cu apa, fara a depasi linia ce indica MAX.
   Puneti rezervorul la loc si apasati cat permite.
4. Puneti un pahar sub aparatul de cappuccino (fig. 3).
   Aparatul va afisa acum: "APA FIERBINTE APASATI OK".
   Apasati butonul OK (B9) (fig. 1) si dupa cateva secunde va curge putina apa din aparatul de cappuccino. (Apa se opreste automat).
5. Aparatul va afisa acum "OPRIRE...ASTEPTATI" si se va opri.
6. Scoateti aparatul, tragandu-l de manere (fig. 4). Scoateti capacul si umpleti recipientul cu boabe de cafea, apoi inchideti capacul si impingeti aparatul la loc.

Important! Pentru a preveni defectiunile, nu introduceti cafea premacinata, cafeaua uscata, boabele caramelizate sau cu alte astfel de alterari care pot distruge aparatul.

Aparatul este gata pentru utilizare normala.

N.B.! Cand utilizati aparatul pentru prima data, trebuie sa preparati 4/5 pahare de cafea si 4/5 de cappuccino inainte ca aparatul sa dea rezultate optime.

N.B.! De fiecare data cand opriti automatul de cafea folosind intrerupatorul general (A23), aparatul initiaza un ciclu de "AUTODIAGNOSTICARE" si apoi se opreste. Pentru a-l porni din nou, rotiti butonul (A7) (de la dreapta la stanga) (fig. 5).

Instalarea filtrului

Anumite modele sunt dotate cu filtru de dedurizare a apei, pentru a imbunatati calitatea apei utilizate si pentru a mari durata de viata a aparatului.
Pentru instalare, procedati dupa cum urmeaza:

1. Scoateti filtrul din ambalaj (A25).
2. Mutati acul indicatorului de data (vezi fig. 28) pana ce apar lunile de utilizare.

N.B.: Filtrul dureaza aproximativ 2 luni daca aparatul este utilizat normal. Daca automatul de cafea nu este folosit, dar cu filtrul instalat, acesta va dura maxim 3 saptamani.

3. 3. Introduceti filtrul in rezervorul de apa (A12) si apasati-l pana la fundul rezervorului (vezi fig. 28).
4. Umpleti rezervorul si plasatil in automat.
5. Scoateti aparatul de cappuccino (A10) in afara si puneti un recipient sub el (capacitate min. de 100 ml).

N.B.: Cand instalati filtrul, trebuie sa inregistrati acest lucru in aparat.

6. Apasati butonul MENIU (B6) pentru a intra in meniu;
7. Apasati butonul URMATOR (B7) pana ce apare afisajul "INSTALARE FILTRU".
8. Apasati butonul OK (B9).

9. Apare afisajul "APA FIERBINTE APASATI OK".
10. Apasati butonul OK (B9)
    Aparatul incepe sa distribuie apa fierbinte si apare afisajul "ASTEPTATI".
    Dupa ce apa fierbinte nu mai curge, aparatul se reseteaza automat la afisajul "TERMINAT".

Inlocuirea filtrului ("Resetare filtru")

Cand este afisat mesajul "INLOCUIRE FILTRU" sau dupa 2 luni de utilizare (vezi indicatorul datei), filtrul trebuie inlocuit:

1. Scoateti filtrul vechi.
2. Scoateti filtrul nou din ambalaj.
3. Mutati indicatorul datei (vezi fig. 28) pana ce apar lunile de utilizare (filtrul dureaza aproximativ 2 luni).
4. Introduceti filtrul in rezervorul de apa si apasati-l pana ajunge la fundul rezervorului (vezi fig. 28).
5. Umpleti rezervorul cu apa si introduceti-l in automatul de cafea;
6. Scoateti automatul de cappuccino in afara si puneti un recipient sub el (capacitate min. de 100 ml).
7. Apasati butonul MENIU (B6) pentru a intra in meniu.
8. Apasati butonul URMATOR (B7) pana cand apare afisajul "RESERARE FILTRU NU".
9. Apasati butonul MODIFICARE (B8) pana cand apare afisajul "RESETARE FILTRU DA".
10. Apasati butonul OK (B9) pentru confirmare.
11. Apare afisajul "APA FIERBINTE APASA OK".
12. Apasati butonul OK (B9) din nou. Aparatul va distribui apa fierbinte si va aparea afisajul "ASTEPTATI...".
    Dupa ce apa nu mai curge, aparatul se reseteaza automat la afisajul "TERMINAT".

Scoaterea filtrului

Daca doriti sa utilizati aparatul fara filtru, trebuie sa il scoateti si sa inregistrati acest lucru in aparat dupa cum urmeaza:

1. Apasati butonul MENIU (B6) sa intrati in meniu.
2. Apasati butonul URMATOR (B7) pana cand apare afisajul "DEZINSTALARE FILTRU".
3. Apasati butonul OK (B9). Aparatul se reseteaza automat la afisajul "TERMINAT".

PORNIREA SI INCALZIREA

De fiecare data cand porniti aparatul, acesta realizeaza o preincalzire automata si un ciclu de clatire care nu poate fi intrerupt.
Aparatul este pregatit de utilizare numai dupa incheierea acestui ciclu.

Pericol de arsuri! In timpul clatirii, curge putina apa calda pe canalul de distribuire a cafelei. Evitati contactul cu stropii de apa fierbinte.

Pentru a porni aparatul, rotiti butonul (A7) (la stanga sau la dreapta) (fig. 5). Va aparea afisajul "ASTEPTATI...".
Dupa incalzire, este afisat mesajul "CLATIRE". Prin circulatia apei fierbinti, aparatul incalzeste atat boilerul, cat si circuitele interne.

Aparatul atinge temperatura optima cand este afisat mesajul "TERMINAT AROMA STANDARD".

PREPARAREA CAFELEI FOLOSIND CAFEA BOABE

1. Setarea standard a aparatului este de a prepara cafea cu gust standard. Puteti sa alegeti si cafea cu gust extra-usor, usor, tare sau extra-tare.
   Pentru a alege gustul dorit, apasati (B2) (fig. 6). Va aparea afisajul ce indica gustul dorit.
2. Puneti un pahar sub dozator pentru a prepara o cafea (fig. 7)/ 2 pahare pentru 2 cafele (fig. 8). Coborati dozatorul cat mai jos posibil pentru a obtine o cafea mai cremoasa (fig. 9).
3. Apasati butonul (B3) pentru o cafea scurta (fig. 10), butonul (B4) pentru o cafea standard si butonul (B5) pentru o cafea

lunga. Pentru a prepara 2 cafele, apasati butonul de 2 ori (in interval de 2 secunde). Pentru a modifica cantitatea de cafea dozata de automat in pahar de aparat, procedati dupa cum este indicat in capitolul urmator. (Acum aparatul macina boabele si incepe sa dozeze cafeaua in pahar).
Dupa ce cantitatea de cafea dorita a fost dozata, aparatul se opreste in mod automat si elimina reziduurile de cafea in recipientul pentru zat.

4. Dupa cateva secunde este afisat din nou mesajul de terminare si puteti sa preparati o alta cafea.
5. Pentru a opri aparatul, rotiti butonul (A7) (la dreapta sau la stanga) (fig. 5). Inainte de a se opri, aparatul realizeaza un ciclu de clatire automat (putina apa fierbinte curge prin dozator si este colectata in tava de scurgere. Atentie, pericol de oparire).

NOTA 1: Daca dozarea cafelei se face prin picurare sau nu se dozeaza deloc, rotiti butonul de reglare a rasnitei (A17) (fig. 11) cu un clic in sensul acelor de ceasornic (vezi "Reglarea rasnitei").
Reglati cu cate inca un clic pana cand dozarea cafelei este cea dorita.
NOTA 2: Daca dozarea cafelei este prea rapida si nu e indeajuns de cremoasa, rotiti butonul de reglare a rasnitei (A17) (fig. 11) cu un clic in sens invers acelor de ceasornic (vezi "Reglarea rasnitei").
Nu rotiti butonul pentru reglarea rasnitei la maxim, deoarece cand veti selecta prepararea a 2 cafele, este posibil sa se dozeze cafeaua prin picurare.
NOTA 3: Sfaturi pentru o cafea mai fierbinte:

- Cand porniti aparatul, daca doriti sa preparati o cafea scurta (mai putin de 60 cc), clatiti paharele cu apa fierbinte pentru a le incalzi inainte.
  Daca trec mai mult de 2/3 minute de la prepararea ultimei cafele, inainte de a prepara alta trebuie sa preincalziti injectorul, apasand butonul (B8) (fig. 12).
  Dozati apa in tava de scurgere de dedesubt sau o puteti utiliza pentru a umple si goli paharul, pentru a-l incalzi mai intai.
- Daca nu le incalziti mai intai, nu utilizati pahare groase, vor absorbi prea multa caldura
- Incalziti intai paharele prin clatirea cu apa fierbinte.

NOTA 4: In timpul prepararii cafelei, aparatul poate fi intrerupt in orice moment prin apasarea butonului selectat anterior, (B3), (B4) sau (B5).
NOTA 5: Dupa terminarea dozarii cafelei, pentru a mari cantitatea de cafea din pahar, tineti apasat butonul selectat anterior (, sau) pana ce se ajunge la cantitatea dorita (acest lucru trebuie facut in interval de 3 secunde de la terminarea dozarii).
NOTA 6: Cand aparatul afiseaza "UMPLERE REZERVOR", umpleti rezervorul cu apa; in caz contrar, cafeaua nu va fi dozata.
(Este normal sa mai fie putina apa in rezervor cand mesajul este afisat).
NOTA 7: Dupa prepararea a aproximativ 14 cafele simple (sau 7 duble), aparatul afiseaza "GOLIRE RECIPIENT ZAT", indicand ca recipientul de colectare a reziduurilor este plin si trebuie golit si curatat. Cat timp are loc golirea si curatarea, aparatul continua sa afiseze acest mesaj si nu puteti prepara cafea.
Pentru curatare, deschideti usa din partea din fata a aparatului, tragand dozatorul (A13) (fig. 13), scoateti tava de scurgere (A14) (fig. 14), goliti si curatati recipientul.

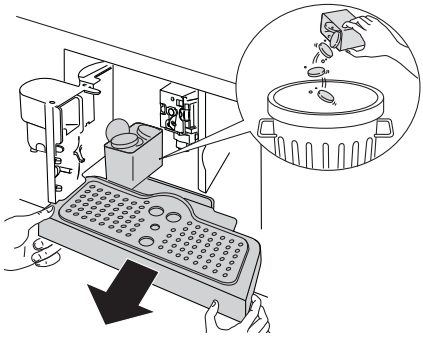

Cand curatati, **scoateti tava de scurgere complet** pentru a evita ca aceasta sa cada cand scoateti recipientul de zat.
Goliti recipientul cu reziduuri de cafea si curatati-l bine, pentru a indeparta depunerile de pe fund.

Important! cand scoateti tava de scurgere, recipientul pentru zat trebuie golit, chiar daca nu este plin. Daca nu faceti acest lucru, la prepararea urmatoarelor cafele recipientul se poate umple mai mult decat va asteptati si aparatul se poate infunda.

NOTA 8: Nu scoateti rezervorul de apa in timp ce aparatul dozeaza cafeaua.
Daca il scoateti, nu mai puteti prepara cafea si aparatul va afisa mesajul "MACINARE PREA FINA REGLATI RASNITA SI APASATI OK".

Pentru a utiliza aparatul din nou, apasati butonul OK (B9) si lasati apa sa curga din aparatul de cappuccino pentru cateva secunde.

MODIFICAREA CANTITATII DE CAFEA DIN PAHAR

Aparatul este setat din fabrica sa prepare automat urmatoarele tipuri de cafea:

- Cafea scurta, cand apasati butonul (B3).
- Cafea standard, cand apasati butonul (B4).
- Cafea lunga, cand apasati butonul (B5). Pentru a schimba cantitatile, procedati dupa cum urmeaza:
- Apasati butonul corespunzator cantitatii pe care doriti sa o schimbati (, sau) pentru cel putin 3 secunde, pana cand apare mesajul "PROGRAMARE CANTITATE" si incepe dozarea cafelei.
- Cand cantitatea de cafea din pahar este cea dorita, apasati din nou acelasi buton pentru a memora noua cantitate.

Aparatul este acum reprogramat cu noile setari si afiseaza mesajul: "TERMINAT".

REGLAREA RASNITEI DE CAFEA

Rasnita de cafea este programata din fabrica sa macine cafeaua corect si nu ar trebui sa necesite o reglare initiala.
Totusi, daca dupa prepararea primelor cateva cafele observati ca dozarea se face fie prea rapid, fie prea lent (picurand), acest lucru poate fi corectat rotind butonul de reglare a macinarii (fig. A17) (fig. 11).

Important! Rotiti butonul de reglare a macinarii numai cand rasnita de cafea este in functiune.

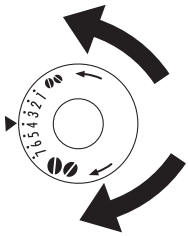

Pentru o dozare mai lenta si o cafea mai cremoasa, rotiti cu un clic in sens invers acelor de ceasornic (cafea premacinata mai fina). Pentru o dozare mai rapida (nu picurare), rotiti cu un clic in sensul acelor de ceasornic (cafea premacinata mai aspra).
(Aparatul a fost testat in fabrica folosind cafea si de aceea este normal sa ramana urme de cafea in rasnita. Cu toate acestea, aparatul este nou garantat.)

PREPARAREA CAFELEI ESPRESSO DIN CAFEA PREMACINATA (IN LOC DE CAFEA BOABE)

- Apasati butonul (B7) (fig. 15) pentru a selecta functia premacinare. Astfel, dezactivati functia de rasnita.
  Aparatul afiseaza apoi mesajul "TERMINAT PREMACINARE".
- Scoateti aparatul tragandu-l in afara de manere
- Scoateti capacul central, puneti o masura de cafea premacinata in palnie (fig. 16), impingeti aparatul la loc si apoi procedati cum e indicat in capitolul "Prepararea cafeei utilizand cafea boabe".
  N.B.: Puteti prepara numai cate o cafea, apasand unul din butoanele (B3), (B4) sau (B5) o singura data.
- Dupa utilizarea aparatului cu cafea premacinata,

si doriti sa reveniti la prepararea cafelei din boabe, dezactivati functia de cafea premacinata prin apasarea butonului (B2) (fig. 6) din nou pentru resetarea rasnitei de cafea.

NOTA 1: Nu introduceti cafea premacinata cand aparatul este oprit deoarece se poate imprastia in interiorul aparatului.

NOTA 2: Nu adaugati mai mult de 1 masura, in caz contrar, fie aparatul nu va prepara cafeaua si cafeaua premacinata se va imprastia in aparat, murdarindu-l, fie cafeaua va fi dozata picatura cu picatura.

NOTA 3: Utilizati masura din dotare pentru a adauga cantitatea de cafea adecvata.

NOTA 4: Introduceti numai cafea premacinata speciala pentru aparate de cafea espresso. Nu introduceti boabe de cafea, cafea uscata sau alte substante care pot distruge aparatul.

NOTA 5: Daca utilizati mai mult de o masura de cafea premacinata si palnia se infunda, impingeti cafeaua cu un cutit (fig. 17), apoi scoateti si curatati injectorul si aparatul asa cum este indicat in capitolul "Curatarea injectorului".

DOZAREA APEI FIERBINTI

Aparatul este setat din fabrica sa dozeze automat 200 ml de apa fierbinte.

- Asigurati-va mai intai ca aparatul este gata.
- Scoateti aparatul de cappuccino in afara si puneti un recipient dedesubt(fig. 3).
- Apasati butonul (B9) (fig. 1). Apare mesajul "APA FIERBINTE APASATI OK".
- Apasati butonul OK si apa fierbinte va fi dozata din aparatul de cappuccino in recipientul de dedesubt.
  (Nu dozati apa fierbinte pentru mai mult de 2 minute o data).
  Pentru a intrerupe dozarea, apasati butonul (B9).
  Cand se ajunge la cantitatea de apa fierbinte dorita, dozarea se opreste in mod automat.

PREPARARE CAPPUCCINO (UTILIZAND FUNCTIA CU ABUR)

- Trageti automatul de cappuccino spre centru (fig. 3).
- Umpleti un recipient cu aproximativ 100 g de lapte pentru fiecare cappuccino dorit si puneti-l sub aparatul de cappuccino.
  Cand alegeti marimea recipientului, tineti cont ca volumul laptelui se va dubla sau chiar tripla.
  Va recomandam sa utilizati lapte semidegresat la temperatura frigiderului.
- Rotiti butonul de abur (A9) (fig. 18) (la dreapta sau la stanga). Mesajul "PRES ABUR OK" este afisat.
- Apasati butonul OK (B9) (fig. 1).
- Pentru a opri dozarea aburului, rotiti butonul (A9).
- Scufundati automatul de cappuccino (A10) in recipientul cu lapte (fig. 19), avand grija sa nu depasiti linia marcata pe automatul de cappuccino (indicat de sageata in fig. 19).
  Aburul produs de automatul de cappuccino da laptelui o consistenta cremoasa, spumoasa.
  Pentru o spuma mai cremoasa, scufundati automatul de cappuccino in lapte si rotiti recipientul cu miscari usoare in sus.
  (Nu lasati aburul sa actioneze mai mult de 2 minute o data).
- Dupa ce obtineti spuma dorita, opriti aburul prin rotirea butonului specific acestei functii (A9).
- Preparati cafeaua dupa indicatiile de mai sus utilizand pahare indeajuns de mari, apoi umpleti-le cu spuma de lapte preparata anteiror.
  Cappuccino este gata.
  Indulciti dupa gust si, daca doriti, pudrati spuma cu putin praf de cacao.
  IMPORTANT: curatati intotdeauna aparatul de cappuccino imediat dupa utilizare.
  Procedati dupa cum urmeaza:
- Rotiti butonul de abur (A9) si apasati butonul OK (B9) pentru a descarca abur pentru cateva secunde.

Astfel,automatul de cappuccino se va curata de orice urma de lapte.
IMPORTANT: pentru igiena aparatului, este recomandat sa realizati aceasta procedura de fiecare data cand preparati cappuccino pentru a evita ca laptele sa se rancezeasca in circuit.

- Asteptati cateva minute pana cand automatul de cappuccino se raceste, apoi, tinand bine bratul aparatului cu o mana, desurubati automatul de cappuccino cu cealalta mana, rotind in sensul acelor de ceasornic si tragand in jos pentru a-l scoate (fig. 20).
- Scoateti duza automatului de cappuccino (A11), tragand de ea in jos (fig. 21).
- Spalati bine automatul de cappuccino si duza in apa fierbinte.
- Asigurati-va ca cele doua orificii ilustrare in figura 22 nu sunt blocate.
  Daca este necesar, curatati-le cu un ac.
- Puneti la loc duza, introducand-o si rotind-o cu putere in sus.
- Puneti la loc aparatul de cappuccino, impingandu-l in sus si rotind in sens invers acelor de ceasornic.

CURATAREA SI INTRETINEREA

Inainte de a realiza activitatile de curatare, lasati aparatul sa se raceasca complet si deconectati-l de la sursa de curent electric. Acesta este un aparat electric, nu scufundati in apa. Nu utilizati solventi sau detergenti abrazivi pentru a curata automatul de cafea. Utilizati doar o carpa moale si uda. Nu spalati nici o componenta a automatului de cafea in masina de spalat.

Curatarea automatului de cafea

Curatati in mod regulat urmatoarele componente ale aparatului:

- Recipientul de colectare a zatului (A4).
- Tava de scurgere (A14).
- Rezervorul de apa (A12).
- Dozatorul de cafea (A13), duza (A11) si dozatorul (A10) aparatului de cappuccino.
- Palnia de cafea premacinata(A21).
- Interiorul aparatului, dupa ce ati deschis usa de serviciu (A2).
- Injectorul (A5).

Curatarea recipientului pentru zatul de cafea

Cand apare mesajul "GOLIRE RECIPIENT ZAT", trebuie sa goliti recipientul cu zatul de cafea si sa il curatati.
Pana la terminarea curatarii recipientului de zat, aparatul continua sa afiseze acest mesaj si si nu puteti prepara cafea.
Pentru a curata:

- Deschideti usa (A2) din partea din fata a aparatului (fig. 13), scoateti tava de scurgere (A14) (fig. 14), goliti si curatati.
- Goliti recipientul de zat si curatati bine pentru a indeparta toate reziduurile ramase pe fund.

Important! Daca nu goliti tava de scurgere regulat, apa se poate varsa peste si patrunde in interiorul sau pe langa automatul de cafea. Astfel, aparatul si corpul se pot distruge.
Tava de scurgere are un indicator de nivel (rosu), indicand nivelul apei (fig. 24).
Inainte ca indicatorul sa iasa din tava de scurgere, aceasta trebuie sa fie golita si curatata.

Curatarea tavii de scurgere

Important! Daca nu goliti tava de scurgere regulat, apa se poate varsa peste si patrunde in interiorul sau pe langa automatul de cafea. Astfel, aparatul si corpul se pot distruge.

Tava de scurgere are un indicator de nivel (rosu), indicand nivelul apei (fig. 24).
Inainte ca indicatorul sa iasa din tava de scurgere, aceasta trebuie sa fie golita si curatata.
Pentru a scoate tava:

1. Deschideti usa (A2) (fig. 13).
2. Scoateti tava de scurgere (A14) si recipientul de zat (A4) (fig. A14).

3. Goliti tava de scurgere si recipientul de zat (A4) si spalati-le;
4. Scoateti tava de scurgere complet si recipientul de zat (A4).
5. Inchideti usa de serviciu.

Curatarea rezervorului de apa

1. Curatati rezervorul de apa (A12) regulat. (cam o data pe luna) cu o carpa uda si o solutie de curatat usoara.
2. Indepartati toate urmele de solutie de curatat, apoi clatiti bine rezervorul.

Curatarea dozatoarelor

1. Curatati dozatoarele (A13) periodic, utilizand un burete sau o carpa (fig. 25).
2. Verificati in mod regulat ca orificiile dozatoarelor sa nu fie blocate.
   Daca este nevoie, indepartati depunerile de cafea cu o scobitoare (fig. 23).

Curatarea palniei de cafea premacinata

- Verificati regulat (cam o data pe luna) daca palnia de cafea premacinata (A12) este blocata.
  Daca este nevoie, indepartati depunerile de cafea cu un cutit (fig. 17).

Pericol! Inainte de a realiza orice actiune de curatare, opriti aparatul de la intrerupatorul general (A23) si trageti-l din priza.

Nu scufundati aparatul in apa!

Curatarea interiorului automatului de cafea

1. Verificati regulat (cam o data pe luna) daca interiorul aparatului este murdar.
   Daca este nevoie, indepartati depunerile de cafea cu un cutit sau cu un burete.
2. Scoateti reziduurile utilizand un aspirator (fig. 26).

Curatarea injectorului

Injectorul (A5) trebuie curatat cel putin o data pe luna.

Important! Nu scoateti injectorul (A5) cand aparatul este pornit. Nu fortati injectorul pentru a-l scoate, puteti distruge aparatul.

1. Asigurati-va ca ati oprit aparatul (vezi capitolul "Oprirea aparatului".
2. Deschideti usa de serviciu (A2) (fig. 13).
3. Scoateti tava de scurgere (A14) si recipientul de zat (fig. 14);
4. Apasati cele doua butoane rosii si in acelasi timp trageti de injector spre exterior (fig. 27).

Important! Nu utilizati detergent lichid pentru a curata injectorul. Astfel veti indeparta lubrifiantul aplicat pe interiorul pistonului, iar injectorul se va gripa si se va distruge.

5. Inmuiati injectorul in apa pentru 5 minute, apoi clatiti sub jet de apa.
6. Dupa curatare, puenti la loc injectorul (A5), fixandu-l in suportul intern si in boltul de dedesubt,

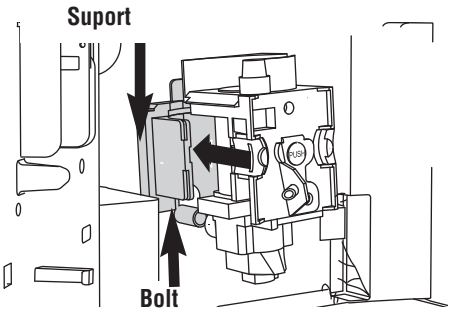

apoi apasati marcajul APASA pana ce se aude un clic de fixare.

N.B.! Daca intampinati dificultati in introducerea injectorului la loc, incercati sa-l reglati mai intai la dimensiunea potrivita, apasand cu putere partile superioara si inferioara, asa cum este indicat in figura.

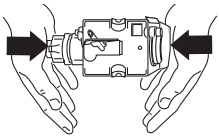

7. Odata introdus, aveti grija ca cele 2 butoane rosii sa se declanseze.
8. Puneti la loc tava de scurgere (A14) si recipientul de zat.
9. Inchideti usa (A2).

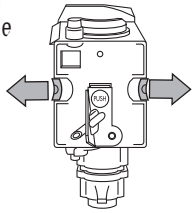

SCHIMBAREA SI SETAREA PARAMETRILOR MENIULUI

Apasati butonul (A7) si asteptati ca aparatul sa se inititeze, puteti utiliza meniul intern pentru a modifica urmatorii parametri si functii:

- CEASUL
- TIMP DE PORNIRE 7:30
- AUTO PORNIRE NU
- INDEPARTARE DEPUNERI NU
- TEMPERATURA MEDIU
- OPRIRE DUPA 1 ORA
- DURITATE APA 4
- VALORI FABRICA NU
- INSTALARE/DEZINSTALARE FILTRU
- RESETARE FILTRU NU

Setarea ceasului

Pentru a seta ceasul, procedati dupa cum urmeaza:

- Apasati butonul MENIU (B6) apoi apasati butonul URMATOR (B7) in mod repetat, pana cand apare mesajul "CEAS... 00:00"
- Apasati butonul modifica (B8) pentru a seta ceasul.
  (Daca tineti apasat butonul MODIFICA, timpul se modifica rapid).
- Apasati butonul OK (B9) pentru confirmare.
- Apasati butonul MENIU pentru a iesi din modul de programare sau butonul URMATOR pentru a schimba alti parametri. Daca setati pornirea automata, cand aparatul e in stand-by, apasati orice buton pentru 5 secunde pana ce apare simbolul .

Setarea timpului de pornire automata

Aceasta functie programeaza ora la care aparatul va porni automat si va putea fi utilizat.

- Asigurati-va ca ceasul aparatului este setat asa cum a fost indicat in capitolul anterior.
- Apasati butonul MENIU (B6) (ledul de deasupra butonului se aprinde) apoi apasati butonul URMATOR (B7) repetat, pana ce aparatul afiseaza: "TIMP PORNIRE... 00:00".
- Apasati butonul MODIFICARE (B8) pentru a seta ora pornirii automate.
  (Daca tineti apasat butonul MODIFICARE, timpul se modifica rapid).
- Apasati butonul OK (B9) pentru confirmare.
- Apasati URMATOR o data si aparatul afiseaza mesajul "AUTO PORNIRE NU".
  Apasati butonul MODIFICARE pentru a schimba functia (aparatul afiseaza "AUTO PORNIRE DA").
- Apasati OK pentru a activa pornirea automata.
  NOTA: cand aparatul este oprit si a fost setata ora de pornire automata, simbolul apare langa ora, pe afisajul neaprins.
- Apasati butonul MENIU pentru a iesi din modul de programare sau URMATOR pentru a modifica alti parametri.

Indepartarea depunerilor

Important! Inainte de a indeparta depunerile, trebuie sa scoateti filtrul de dedurizare a apei.

Important! Aceasta solutie contine acizi care pot irita pielea si ochii.
Respectati avertizarile de siguranta ale producatorului, mentionate pe ambalajul solutitiei de indepartare a depunerilor, referitor la procedurile necesare in cazul contactului cu pielea si ochii.

N.B.! Utilizati numai solutiile de indepartare a depunerilor recomandate de producator!
Utilizarea altor solutii duce la pierderea garantiei.
Daca nu realizati aceasta operatiune urmand indicatiile, de asemenea pierdeti garantia.
In timp, incalzirea repetata a apei utilizate pentru

prepararea cafelei duce la formarea de depuneri i. de calcar pe circuitele interne ale aparatulu
Cand apare mesajul "INDEPARTARE DEPUNERI", aparatul trebuie curatat.
Procedati dupa cum urmeaza:

- Pregatiti aparatul si scoateti filtrul de dedurizare a apei.
- Apasati butonul MENIU (B6), apoi butonul URMATOR (B7) repetat, pana cand apare mesajul "INDEPARTARE DEPUNERI NU".
- Apasati butonul MODIFICARE (B8) si aparatul va afisa "INDEPARTARE DEPUNERI DA".
- Apasati butonul OK (B9) pentru a initia acest program.
- Goliti rezervorul de apa, turnati solutia de indepartare a depunerilor in rezervor urmand instructiunile de pe ambalaj, apoi adaugati apa in rezervor pana la inidatorul de nivel MAX.
  La urmatoarea operatiune de acest fel, utilizati solutie de acelasi tip si marca cu cea din dotare (disponibila la Serviciul clienti autorizat de producator) sau o solutie recomandata de Serviciul clienti. Urmati instructiunile de pe ambalaj
- Atasati automatul de cappuccino la duza.
- Puneti un recipient cu o capacitate minima de 1,5 litri sub aparatul de cappuccino (fig. 3).

- Apasati butonul OK. Solutia va curge prin aparatul de cappuccino in recipientul de dedesubt. Apare mesajul "INDEPARTARE DEPUNERI IN CURS".
- Acest program de curatare va realiza automat o serie de dozari si pauze pentru a indeparta depunerile de calcar din interiorul aparatului.

- Dupa aprox. 30 minute, aparatul afiseaza mesajul "CLATIRE UMPLETI REZERVORUL". Acum aparatul trebuie clatit pentru a elimina ramasitele de solutie si depuneri din interior. Procedati dupa cum urmeaza:

- Goliti rezervorul, clatiti-l si umpleti-l cu apa curata.
- Puneti la loc rezervorul.
- Goliti recipientul plin si puneti-l la loc sub automatul de cappuccino.
- Apasati butonul OK . Apa fierbinte va curge din duza aparatului de cappuccino in recipientul de dedesubt si aparatul afiseaza mesajul "CLATIRE".
- Cand rezervorul de apa este golit, aparatul afiseaza mesajul "CLATIRE TERMINATA... APASATI OK".
- Apasati butonul OK si umpleti din nou rezervorul cu apa curata.
- Programul de indepartare a depunerilor s-a incheiat, iar aparatul este pregatit sa prepare cafea din nou.
  NOTA: Daca programul este intrerupt inainte de terminare, aparatul continua sa afiseze mesajul specific operatiunii, care trebuie reluata.
  Goliti rezervorul de apa, clatiti cu apa curata si dozati un pahar de apa fierbinte.

Important! DACA NU REALIZATI OPERATIUNEA DE INDEPARTARE A DEPUNERILOR REGULAT, PIERDETI GARANTIA!

Modificarea temperaturii cafelei

Pentru a modifica temperatura cafelei, procedati dupa cum urmeaza:

- Apasati butonul MENIU (B6), apoi butonul URMATOR (B7) repetat, pana cand apare mesajul "TEMPERATURA RIDICATA...".
- Apasati butonul MODIFICARE (B8) pana cand aparatul afiseaza temperatura dorita de dumneavoastra.
- Apasati butonul OK (B9) pentru confirmare.
- Apasati butonul MENIU pentru a iesi din modul de programare sau URMATOR pentru a schimba alti parametri.

Modificarea duratei de functionare a aparatului

Aparatul este programat din fabrica sa se opreasca automat la o ora dupa prepararea ultimei cafele. Pentru a mari timpul de functionare (max. 3 ore), procedati astfel:

- Apasati butonul MENIU (B6), apoi butonul URMATOR (B7) repetat pana ce apare mesajul: "OPRIRE DUPA 1 ORA".

- Apasati butonul MODIFICARE (B8) pentru a modifica numarul de ore cat aparatul ramane pornit.
- Apasati butonul OK (B9) pentru confirmare.
- Apasati butonul MENIU pentru a iesi din modul de programare sau URMATOR pentru a schimba alti parametri.

Setarea duritatii apei

Mesajul specific indepartarii depunerilor e afisat dupa utilizarea aparatului pentru o perioada de timp setata de fabrica, calculata pe baza cntitatii maxime de calcar ce poate fi continuta de apa utilizata.
Perioada de functionare poate fi prelungita daca doriti, realizand operatiunea de curatare a depunerilor mai rar, programand aparatul in functie de continutul real de calcar al apei utilizate.
Procedati astfel:

- Scoateti banda pentru "Testul de duritate" (atasata la pagina 2) din ambalaj si scufundati-o in apa complet pentru cateva secunde; apoi scoateti-o si asteptati cam 30 secunde (pana isi schimba culoarea si formeaza patrate rosii).
- Porniti aparatul, rotind de butonul de pornire ⏻ (A7) (fig. 5).
- Apasati butonul MENIU (B6), apoi butonul URMATOR (B7) repetat, pana cand apare mesajul "DURITATE APA 4".
- Apasati butonul MODIFICARE repetat, pana cand numarul coincide cu cu cel al patratelor rosii de pe banda de testare (de ex. daca apar 3 patrate rosii pe bada, apasati butonul pana apare mesajul "DURITATE APA 3").
- Apasati butonul OK (B9) pentru confirmare. Aparatul a fost programat sa va avertizeze asupra necesitatii indepartarii depunerilor, in functie de duritatea apei utilizate.

Resetarea parametrilor din fabrica

Daca modificati parametrii initiali, puteti reseta parametrii din fabrica dupa cum urmeaza:

- Apasati butonul MENIU (B6) apoi butonul URMATOR (B7) repetat, pana cand apare mesajul "RESETARE FABRICA NU".
- Apasati butonul MODIFICARE (B8) repetat pana apare mesajul "RESETARE FABRICA DA".
- Apasati OK (B9) pentru a memora resetarea la parametrii din fabrica.
- Aparatul este acum resetat la parametrii din fabrica si apare mesajul "TERMINAT".

MODIFICAREA LIMBII

Pentru a modifica limba, apasati butonul MODIFICARE pentru minim 5 secunde, pana cand apare mesajul specific instalarii in mai multe limbi.
Selectati limba dorita, urmand indicatiile din sectiunea "Utilizarea aparatului pentru prima data".

OPRIREA APARATULUI

De fiecare data cand opriti aparatul, acesta realizeaza un ciclu de clatire automat, care nu poate fi intrerupt.

Pericol de arsuri! In timpul clatirii, curge putina apa fierbinte din dozator. Evitati contactul cu stropii de apa!
Opriti aparatul, rotind butonul ON/OFF/pauza (A7). Aparatul realizeaza ciclul de clatire si apoi se opreste.

NB! Daca nu utilizati aparatul pentru o perioada lunga de timp, rotiti intrerupatorul general din spatele aparatului la pozitia **0** (A23).

DATE TEHNICE

Tensiune: 220-240 V~ 50/60 Hz max. 10A
Putere absorbita: 1350 W
Presiune: 15 bari
Capacitate reyervor apa: 1.8 litri
Marime LxHxD: 560x 450x550 mm
Masa: 26 kg

CE Aparatul este in conformitate cu urmatoarele directive CE:

- Directiva de joasa tensiune 2006/95/CE si amendamentele ulterioare.

- Directiva EMC 2004/108/CE si amendamentele ulterioare.

Materialele si accesoriile in contact cu alimentele sunt conforme cu reglementarea EEC 1935/2004.

ELIMINAREA



Nu eliminati aparatele electrice impreuna cu resturile menajere.
Aparatele cu acest simbol intra sub incidenta Directivei Europene 2002/96/CE.
Toate aparatele electrice si electronice vechi trebuie eliminate separat de resturile menajere, la centrele speciale autorizate de stat.

Eliminarea corecta a aparatelor va scuti distrugerea mediului inconjurator si riscurile ce ameninta sanatatea.

Pentru mai multe informatii in legatura cu eliminarea aparatelor vechi, contactati administratia locala, departamentul de colectare a gunoiului sau magazinul de unde l-ati achizitionat.

CONECTAREA ELECTRICA (NUMAI MAREA BRITANIE)

A) Daca aparatul este dotat cu o fisa corespunzatoare, aceasta se potriveste cu o siguranta de 13 Amp. Daca stecherul nu se potriveste, trebuie sa deconectati fisa de la sursa de curent si sa o inlocuiti cu una adecvata, in felul urmator:ATENTIE: Eliminati cu atentie fisa inlocuita dupa scoaterea sigurantei: nu instalati o fisa de 13 Amp in alta parte a casei, deoarece exista pericol de electrocutare. Daca fisele alternative nu au sigurante, protejati circuitul cu o siguranta de 15 Amp. Daca fisa este de tip turnata, carcasa trebuie readaptata cand schimbati siguranta de 13 Amp cu aprobare ASTA pentru BS 1362. In eventualitatea pierderii carcasei, NU utilizati fisa pana nu o inlocuiti cu alta noua. Culoarea corecta a carcasei sigurantei inlocuite este cea marcata la baza prizei.

B) Daca aparatul nu are o priza adecvata, urmati urmatoarele instructiuni:

ATENTIE - ACEST APARAT TREBUIE SA FIE IMPAMANTAT!

IMPORTANT

Firele cablului de alimentare sunt colorate conform urmatoarelor coduri:



Verde si galben:	legare la pamant
Albastru:	Neutru
Maro:	Circuit

Intrucat culorile cablului de alimentare pot sa nu corespunda cu marcajele colorate ce identifica terminalele fisei dumneavoastra, procedati dupa cum urmeaza:

Firul verde si galben trebuie conectate la terminalul fisei dumneavoastra marcat cu litera E sau cu simbolul pamantului ⏚ sau colorat verde si galben.

Firul albastru trebuie sa fie conectat la terminalul marcat cu litera N sau colorat cu negru.

Firul maro trebuie sa fie conectat la terminalul marcat cu litera L sau colorat cu rosu.

MESAJE AFISATE

MESAJ AFISAT	CAUZA POSIBILA	SOLUTIE
UMPLERE REZERVOR	• Rezervorul de apa este gol sau incorect pozitionat.	• Umpleti rezervorul cu apa si/sau introduceti-l corect, impingand pana la refuz.
MACINARE PREA FINA REGLARE RASNITA alternativ cu APASATI OK	• Cafeaua e prea fina si cafeaua este dozata prea lent. • Aparatul nu poate prepara cafea deoarece aerul a patruns in circuitul hidraulic.	• Rotiti butonul de reglare macinare cu un clic in sensul acelor de ceasornic, spre "7". • Apasati butonul OK (B9) si dozati apa din aparatul de cappuccino.
GOLIRE RECIPIENT ZAT	• Recipientul de colectare a zatului (A4) este prea plin sau au trecut mai mult de 3 zile de la prepararea ultimei cafele (astfel se pastreaza igiena adecvata a aparatlui).	• Goliti si curatati recipientul de zat, apoi puneti-l la loc. Important: cand scoateti tava de scurgere, recipientul de zat TREBUIE golit, chiar daca nu e complet plin. Daca nu faceti acest lucru, la prepararea urmatoarelor cafele acest recipient se poate umple mai mult decat preconizati si poate infunda aparatul.
INTRODUCETI RECIPIENT ZAT	• Dupa curatare, nu ati pus la loc recipientul de zat.	• Deschideti usa de serviciu si introduceti recipientul de zat.
ADAUGATI CAFEA PREMACINATA	• Ati selectat functia "cafea premacinata" fara a turna cafea premacinata in palnie. • Palnia (A21) este blocata.	• Scoateti aparatul din corp si puneti cafea premacinata in palnie. • Goliti palnia cu ajutorul unui cutit asa cum este indicat in sectiunea "Curatarea palniei de cafea pre-". macinata".

MESAJ AFISAT	CAUZA POSIBILA	SOLUTIE
INDEPARTAREA DEPUNERILOR	• Curatati aparatul de depunerile de calcar.	• Procedura de indepartare a depunerilor, descrisa in sectiunea "Indepartarea depunerilor", trebuie realizata cat mai repede posibil.
MAI PUTINA CAFEA	• Ati utilizat prea multa cafea.	• Selectati un gust mai usor sau reduceti cantitatea de cafea premacinata, apoi preparati cafeaua din nou.
UMPLERE RECIPIENT BOABE	• Nu mai sunt boabe de cafea.	• Umpleti recipientul cu boabe.
INTRODUCERE ANSAMBLU INJECTOR	• Nu ati pus injectorul la loc dupa curatare.	• Introduceti injectorul asa cum este indicat in capitolul "Curatarea injectorului".
INCHIDERE USA	• Usa de serviciu e deschisa.	• Inchideti usa.
ALARMA GENERALA	• Interiorul aparatului este foarte murdar.	• Curatati bine interiorul aparatului, asa cum este descris in sectiunea "Curatarea si intretinerea". Daca mesajul continua sa fie afisat dupa curatare, contactati un centru de service.
INLOCUITI FILTRU!	• Filtrul de dedurizare a apei (A25) trebuie inlocuit.	• Inlocuiti filtrul imediat, urmand instructiunile din sectiunea "Inlocuirea filtrului".

PROBLEME DE FUNCTIONARE

Va prezentam in continuare o lista cu potentiale probleme de functionare.
Daca nu puteti rezolva problema conform indicatiilor, contactati Serviciul clienti.

PROBLEMA	CAUZA POSIBILA	SOLUTIE
Cafeaua nu e fierbinte.	• Nu ati incalzit paharele inainte.	• Incalziti paharele, clatindu-le cu apa fierbinte.
	• Injectorul s-a racit pentru ca au trecut 2/3 minute de la prepararea ultimei cafele.	• Inainte de a prepara cafeaua, incalziti injectorul apasand butonul ↻ (B8) (fig. 12).
Cafeaua nu e indeajuns de cremoasa.	• Cafeaua este macinata prea aspru.	• Rotiti butonul de reglare a macinarii cu un clic in sens invers acelor de ceasornic spre "1", in timp ce rasnita este in functiune (fig. 11).
	• Tip de cafea neadecvat.	• Utilizati numai cafea speciala pentru expressoare.
Cafeaua e dozata prea lent sau picatura cu picatura.	• Cafeaua e macinata prea fin.	• Rotiti butonul de reglare a macinarii cu un clic in sens invers acelor de ceasornic spre "7", in timp ce rasnita este in functiune (fig. 11). Continuati cu cate un clic pana ce cafeaua este dozata corespunzator dorintei. Acest lucru are efect vizibil dupa ce dozati doua cafele.

PROBLEMA	CAUZA POSIBILA	SOLUTIE
Cafeaua e dozata prea repede.	• Cafeaua e macinata prea aspru.	• Rotiti butonul de reglare a macinarii cu un clic in sens invers acelor de ceasornic spre "1", in timp ce rasnita este in functiune (fig. 11). Nu rotiti butonul de reglare a macinarii la maxim, deoarece cand veti selecta dozarea a 2 cafele in acelasi timp, cafeaua va fi dozata picatura cu picatura. Acest lucru are efect vizibil dupa ce dozati doua cafele.
Cafeua nu curge prin unul dintre dozatoare.	• Canalele de scurgere sunt blocate.	• Curatati canalele cu o scobitoare (fig. 23).
Cafeaua nu curge prin unul dintre dozatoare, ci din zona usii de serviciu (A2).	• Orificiile dozatoarelor sunt infundate cu cafea uscata. • Dispozitivul de ghidare a cafelei (A3) din spatele usii este blocat si nu se poate balansa.	• Daca este nevoie, indepartati depunerile de cafea cu o scobitoare, un burete sau cu o perie aspra de bucatarie (fig. 23). • Curatati bine dispozitivul de ghidare a cafelei (A3), in special langa balamale.
Din dozator curge apa in loc de cafea.	• Cafeaua premacinata poate fi blocata in palnie (A21).	• Curatati palnia (A21) cu o furculita de lemn sau de plastic, curatati interiorul aparatului.

RETETE

Cafea punch

Ingrediente (6 portii):
1/2 l cafea fierbinte
1/2 l vin de Porto alb
1/2 l rom
100 g zahar brun glasat
Mod de preparare:
Turnati cafeaua intr-un vas, adaugati romul si vinul de Porto si incalziti-le pana fierb. Adaugati treptat zaharul glasat, gustand pentru a vedea cand e suficient de dulce. Cand zaharul s-a dizolvat, serviti in pahare traditionale cu picior scurt.

Cafeaua imparatului

Ingrediente (3 portii):
3 cafele espresso
3 galbenusuri de ou
3 lingurite zahar
3 dl lapte
2 pahare mici de coniac
Mod de preparare:
Bateti galbenusurile de ou impreuna cu zaharul si coniacul. Adaugati lapte si cafea fierbinte.
SFAT: bateti laptele usor si adaugati-l lent ca ultim ingredient. Se serveste cel mai bine insotit de tort de ciocolata.

Cafea daneza

Ingrediente:
6 oua
coaja rasa de la o lamaie
100 g zahar
3/4 l cafea tare, rece
1 pahar mare de coniac
Mod de preparare:
Bateti ouale impreuna cu coaja de lamaie, apoi adaugati zaharul treptat, pana cand ouale capata o textura usoara si aerisita. Adaugati cafeaua si coniacul lent, amestecand continuu. Serviti in cesti racorite sau in pahare "balon".

Cafea irlandeza

Ingrediente (3 portii):
2 linguri zahar
1 lingura apa
9 lingurite de frisca
6 linguri de whisky irlandez
4 cesti de cafea fierbinte
Mod de preparare:
Fierbeti apa cu zaharul pentru aproximativ un minut, apoi adaugati whisky-ul si cafeaua fierbinte. Amestecati si turnati in pahare cu picior. Adaugati cu grija frisca peste cafea (3 lingurite in fiecare pahar).
SFAT: bateti frisca usor pentru a ramane consistenta deasupra cafelei. Puteti adauga si Grand Marnier sau Calvados.

Serbet de cafea

Ingrediente (4 portii):
200 g zahar tos
2 dl cafea espresso
Mod de preparare:
Amestecati ½ l de apa cu zaharul pentru a obtine un sirop si fierbeti la foc mic pentru cateva minute; lasati sa se raceasca si apoi adaugati si cafeaua. Strecurati cand obtineti un amestec omogen, apoi introduceti la frigider, amestecand des pana ce obtineti o consistenta granulata.

Cafea inghetata

Ingrediente:
4 cafele espresso
4 lingurite zahar
12 cuburi gheata
Mod de preparare:
Zdrobiti gheata si adaugati-o in cafeaua indulcita inainte. Amestecati bine intr-un shaker pana obtineti un amestec cremos si spumos.
SFAT: amestecati intr-un blender la viteza mica si serviti intr-un pahar de sampanie sau intr-un pahar fara picior.

TARA	COMPANIA	CC	TELEFON	E-MAIL/FAX
AUSTRALIA	TEKA AUSTRALIA Pty. Ltd.	61	3 9550 6100	sales@tekaaustralia.com.au
AUSTRIA	KÜPPERSBUSCH GesmbH	43	1 866 800	info@kueppersbusch.at
BELGIA	B.V.B.A. KÜPPERSBUSCH S.P.R.L.	32	2 466 8740	info@kuppersbusch.be
BULGARIA	TEKA BULGARIA LTD.	359	2 9768 330	2 9768 332
CHILE	TEKA CHILE, S.A.	56	2 4386 000	info@teka.cl
P. R. CHINA	TEKA INTERNATIONAL TRADING (Shanghai)	86	21 511 688 41	info@teka.cn
CZECH REPUBLIC	TEKA CZ S.R.O.	420	2 84 691940	info@teka-cz.cz
ECUADOR	TEKA ECUADOR, S.A.	593	4 2100311	ventas@teka.ec
FRANCE	TEKA FRANCE S.A.S.	33	1 343 01597	1 343 01598
GERMANIA	TEKA KÜCHENTECHNIK GmbH	49	2771 3950	info@teka-kuechentechnik.de
GRECIA	TEKA HELLAS A.E.	30	210 9760283	info@tekahellas.gr
UNGARIA	TEKA HUNGARY KFT	36	1 3542110	teka@teka.hu
INDONESIA	PT TEKA BUANA	62	21 390 5274	teka@tekabuana.com
ITALIA	TEKA ITALIA S.P.A.	39	0775 898271	info@tekaitalia.it
KOREA (SOUTH REP.)	TEKA KOREA CO. LTD.	82	2 599 4444	222 345 668
MALAYSIA	TEKA KÜCHENTECHNIK (MALAYSIA) SDN.	60	3 7620 1600	customer_svc@teka.com.my
MAROC	TEKA MAROC, SA	34	942 355 286	942 355 260
MIDDLE EAST	TEKA KÜCHENTECHNIK MIDDLE EAST FZE	971	4 887 2912	teka@emirates.net.ae
MEXICO	TEKA MEXICANA S.A. de C.V.	52	555 133 0493	ventas@tekamexicana.com.mx
PAKISTAN	KÜPPERSBUSCH-TEKA PAKISTAN Pvt. Ltd.	92	42 5757676	42 631 2183
POLAND	TEKA POLSKA SP. ZO.O.	48	22 7383270	teka@teka.com.pl
PORTUGAL	TEKA PORTUGAL, S.A.	351	234 329 500	sacliente@teka.pt
ROMANIA	SC TEKA KÜCHENTECHNIK ROMANIA SRL	40	21 233 44 50	21 233 44 51
RUSSIA	TEKA RUS LLC	7	495 101 31 08	info@tekarus.ru
SINGAPORE	TEKA SINGAPORE PTE. LTD.	65	67342415	tekasin@pacific.net.sg
SPAIN	TEKA INDUSTRIAL, S.A.	34	942355050	mail@teka.com
THAILAND	TEKA (THAILAND) CO. LTD.	66	2 652 2999	2 652 2740 1
TURKEY	TEKA TEKNIK MUTFAK	90	212 288 3134	teka@teka.com.tr
UKRAINE	TEKA UA	380	44 496 0680	info@teka.ua
UNITED ARAB EMIRATES	TEKA KÜCHENTECHNIK U.A.E. LLC	971	4 283 3047	uaeteka@emirates.net.ae
UNITED KINGDOM	TEKA PRODUCTS LTD.	44	1235 861916	info@teka.co.uk
USA	TEKA USA, INC.	1	813 2888820	info@tekausa.com
	TEKA ANDINA, S.A.	58	2 1229 12821	teka@teka.com.ve
VIETNAM	TEKA VIETNAM CO LTD	848	38 258 746	38 258 747



TEKA INDUSTRIAL, S.A.
C/ Cajo, 17
39011 Santander (Spain)
Tel.: +34 942 355050
Fax: +34 942 347694
mail@teka.com

www.teka.com

TEKA KÜCHENTECHNIK GmbH
Sechsheldener Str. 122
35708 Haiger (Germany)
Tel.: +49 2771 8141 0
Fax: +49 2771 8141 10
info@teka-kuechentechnik.de

5713211361/03.09