HP Color LaserJet Enterprise X654
HP Color LaserJet Enterprise X65455
HP Color LaserJet Enterprise X65465

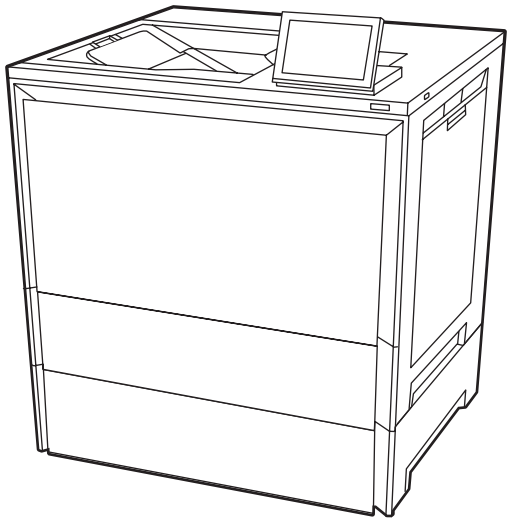

X654, X654dn, X65455dn, X65465dn

EN Installation Guide
ZHCN 安装指南
ID Panduan Penginstalan
JA 設置ガイド
KO 설치 설명서
TH คู่มือติดตั้ง
ZHTW 安裝指南
VI Hướng dẫn lắp đặt

www.hp.com/support/colorljX654

1

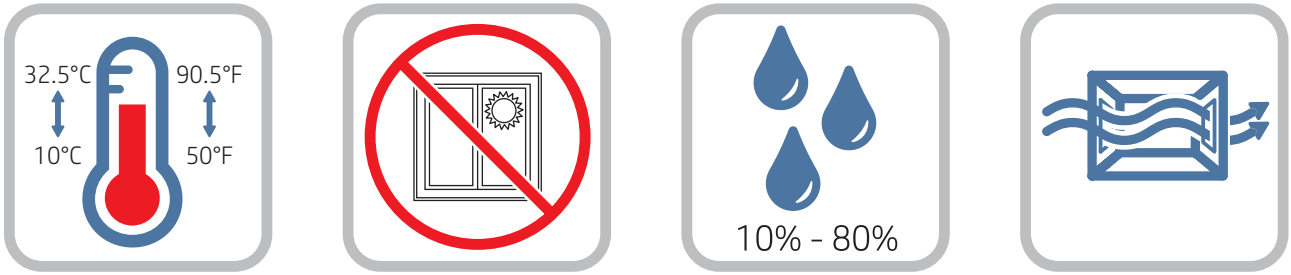

EN Select a sturdy, well-ventilated, dust-free area, away from direct sunlight to position the printer.

ZHCN 选择一个稳固、通风良好、无尘且远离日光直射的区域放置打印机。

ID Untuk meletakkan printer, pilih tempat yang kokoh, berventilasi baik, bebas debu, dan jauh dari sinar matahari langsung.

JA プリンタの設置場所には、直射日光を避け、通気がよく埃の少ない、しっかりした場所を選んでください。

KO 직사광선을 피해 바닥이 단단하고 환기가 잘 되며 먼지가 없는 장소를 선택하여 프린터를 내려 놓습니다.

TH เลือกวางเครื่องพิมพ์ในบริเวณที่มั่นคง อากาศถ่ายเทสะดวก ปราศจากฝุ่น และไม่ถูกแสงแดดโดยตรง

ZHTW 請選取平整穩固、通風良好且沒有灰塵的區域放置本印表機，並避免陽光直射。

VI Chọn nơi chắc chắn, thông thoáng, không bụi, không tiếp xúc trực tiếp với ánh sáng mặt trời để đặt máy in.

2







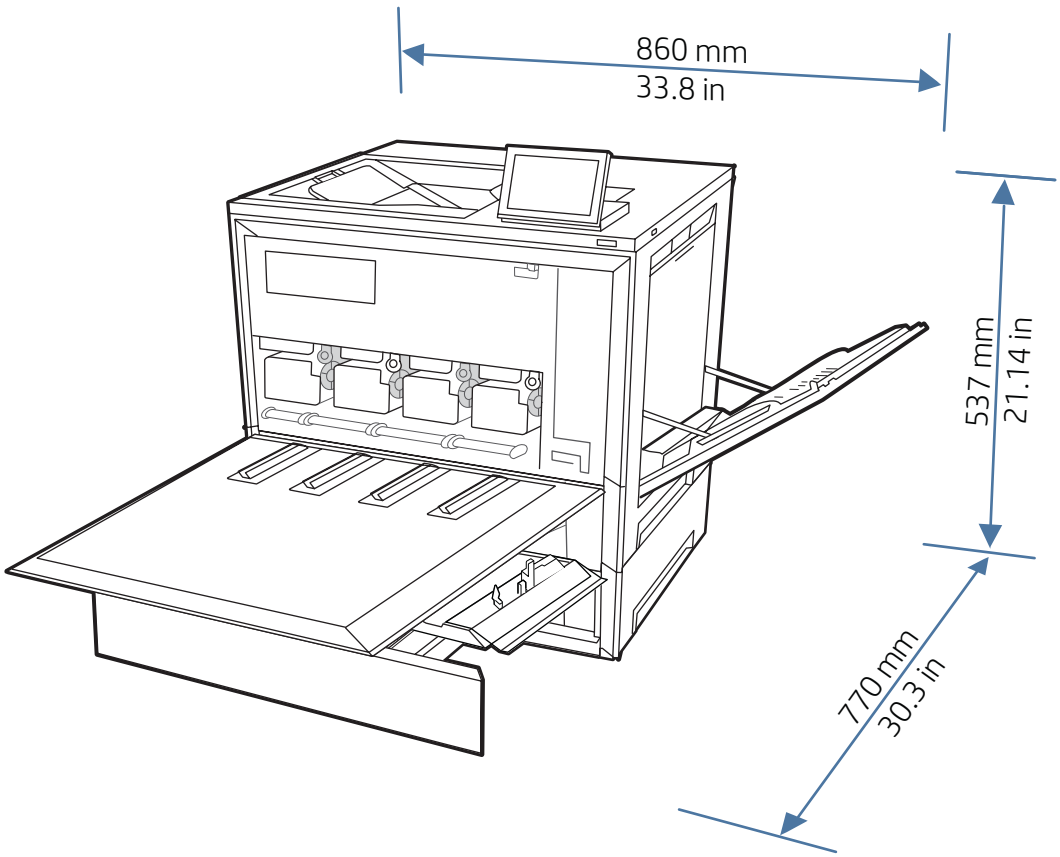

3

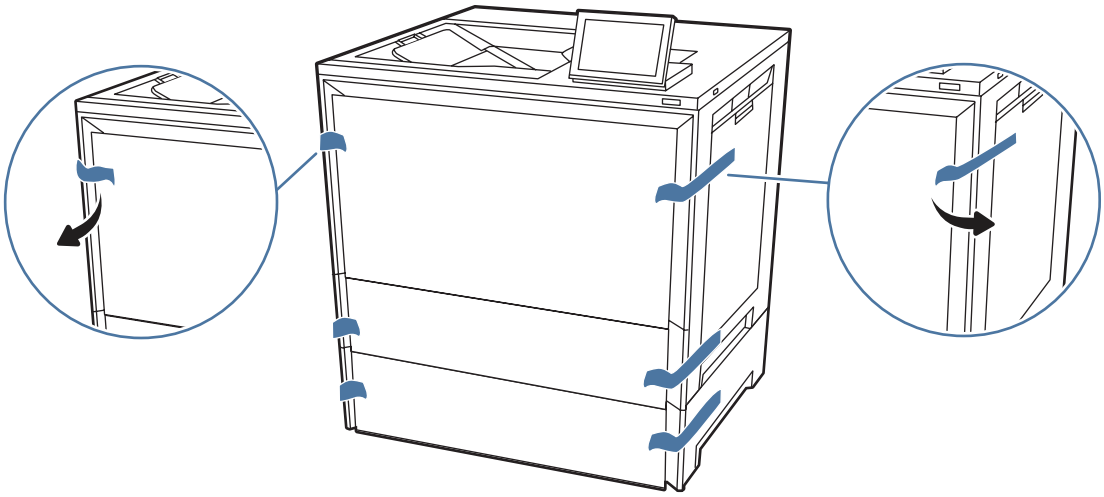

4

4.1

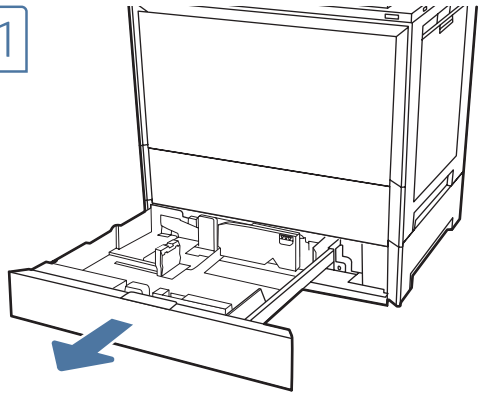

4.2

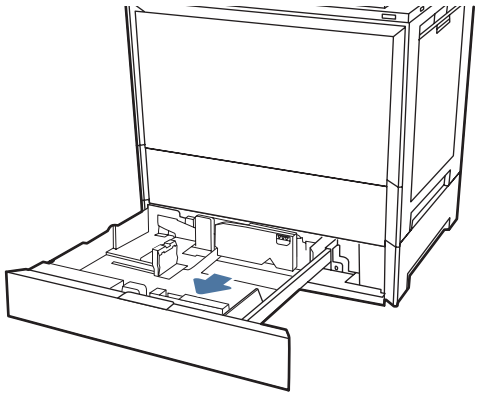

4.3

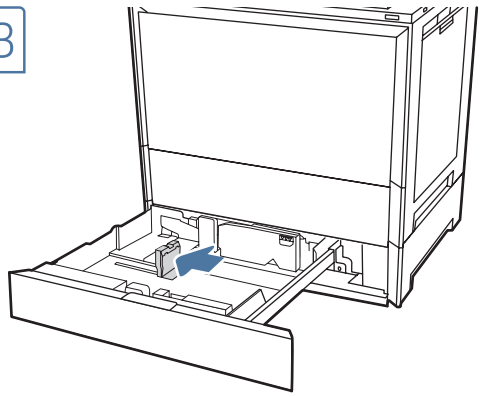

4.4

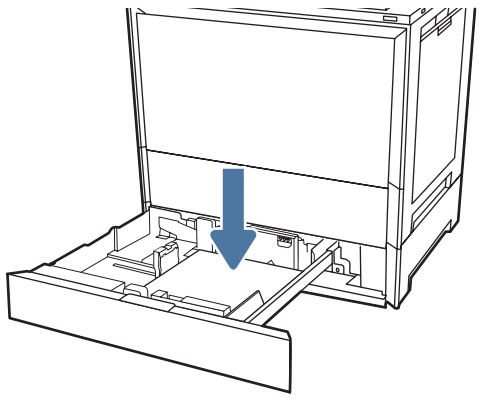

4.5

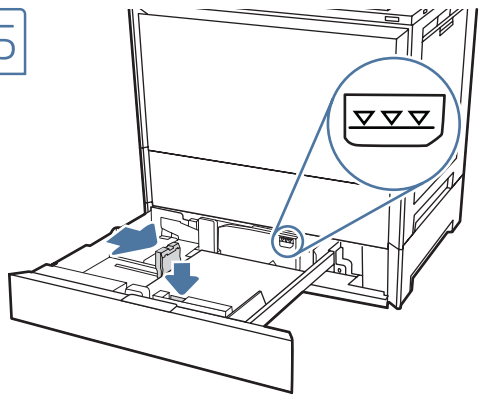

4.6

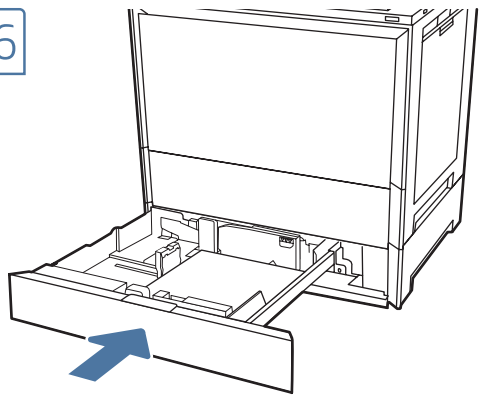

EN **CAUTION**: Do not extend more than one paper tray at a time. Do not use paper tray as a step. Keep hands out of paper trays when closing. All trays must be closed when moving the printer.

ZHCN **注意**：请勿一次伸出多个纸盘。请勿使用纸盘作为阶梯。合上纸盘时手请远离。移动打印机时，必须合上所有纸盘。

ID **PERHATIAN**: Jangan rentangkan lebih dari satu baki kertas sekaligus. Jangan gunakan baki kertas sebagai pijakan. Jauhkan tangan dari baki kertas saat menutup. Semua baki harus ditutup saat memindahkan printer.

JA **注意**：一度に複数の用紙トレイを引き出さないでください。用紙トレイを踏み台として使用しないでください。閉じるときに、用紙トレイの中に手を入れないでください。プリンタを移動する場合は、すべてのトレイを閉じてください。

KO **주의**: 한 번에 용지함을 두 개 이상 확장해서는 안 됩니다. 용지함을 계단으로 사용해서는 안 됩니다. 닫을 때 용지함에서 손을 뗍니다. 프린터 이동할 때 모든 용지함을 닫아야 합니다.

TH **ข้อควรระวัง**: ห้ามดึงขยายถาดกระดาษมากกว่าหนึ่งถาดพร้อมกัน ห้ามใช้ถาดกระดาษเป็นขั้นบันได เอามือออกจากถาดกระดาษขณะปิด ต้องปิดถาดทั้งหมดเมื่อเคลื่อนย้ายเครื่องพิมพ์

ZHTW **注意**：每次限延伸一個紙匣。請勿將紙匣當做梯級使用。關閉時，請勿將手放在紙匣上。所有紙匣在移動印表機時都必須關閉。

VI **CHÚ Ý**: Không in nhiều khay giấy một lần. Không dùng khay giấy làm bậc lên xuống. Để tay ra ngoài khay giấy khi đóng. Phải đóng tất cả các khay khi di chuyển máy in.

5

EN If you ordered an additional 550-sheet tray, stand, panel kit, or storage stand, refer to the installation guide in the box. These need to be attached prior to connecting a network cable and connecting the power cable.

ZHCN 如果订购了额外的 550 张纸盘、底座、面板套件或存放底座，请参阅包装箱中的安装指南。需要先连接这些装置，然后再连接网络电缆和连接电源线。

ID Jika Anda memesan baki kertas 550 lembar tambahan, penyangga, kit panel, atau penyangga penyimpanan, lihat panduan penginstalan dalam kotaknya. Ini harus dipasang sebelum menyambungkan kabel jaringan dan menyambungkan kabel daya.

JA 550 枚トレイ、スタンド、パネル キット、収納スタンドを追加注文した場合は、同梱されている設置ガイドを参照してください。これらは、ネットワーク ケーブルと電源ケーブルを接続する前に取り付ける必要があります。

KO 550매 트레이, 스탠드, 패널 키트 또는 보관 스탠드를 추가로 주문한 경우 상자에 있는 설치 설명서를 참조하십시오. 이들은 네트워크 케이블을 연결하고 전원 케이블을 연결하기 전에 연결해야 합니다.

TH หากคุณสั่งซื้อถาดใส่กระดาษ 550 แผ่น ขาตั้ง ชุดแผง หรือแท่นวางสำหรับจัดเก็บเพิ่มเติม โปรดดูคู่มือการติดตั้งในกล่อง ต้องต่ออุปกรณ์เหล่านี้ก่อนเชื่อมต่อสายเคเบิลเครือข่ายและเสียบสายไฟ

ZHTW 如有訂購其他的 550 紙匣、支架、控制面板套件或收納支架，請參閱包裝箱中的安裝指南。這些配件必須先安裝完成之後，才能開始接上網路纜線和電纜線。

VI Nếu bạn đặt mua thêm một khay 550 tờ, bệ đỡ, bộ bảng điều khiển hay bệ cất trữ, hãy tham khảo hướng dẫn lắp đặt trong hộp. Cần lắp đặt những bộ phận này trước khi kết nối cáp mạng và cáp nguồn.

6

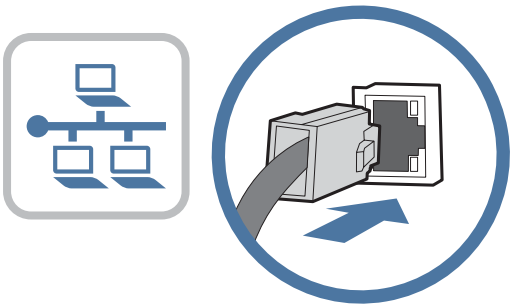

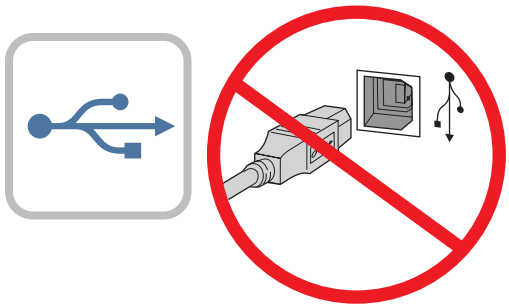

EN If you are connecting to a network, connect the network cable now.
CAUTION: Do not connect the USB cable now.
NOTE: The cables are not included with the printer.

ZHCN 如果要连接到网络，则现在连接网络电缆。
注意：现在请勿连接 USB 电缆。
注：打印机未随附电缆。

ID Jika Anda menyambung ke jaringan, sambungkan kabel jaringan sekarang.
PERHATIAN: Jangan sambungkan kabel USB sekarang.
CATATAN: Kabel tidak diberikan bersama printer.

JA ネットワークに接続する場合は、この時点でネットワーク ケーブルを接続します。
注意：この時点では、USB ケーブルは接続しないでください。
注記：ケーブルはプリンタに付属していません。

KO 네트워크에 연결하려면, 지금 네트워크 케이블을 연결합니다.
주의: 아직 USB 케이블을 연결해서는 안 됩니다.
참고: 프린터에는 케이블이 포함되어 있지 않습니다.

TH หากคุณเชื่อมต่อกับเครือข่ายอยู่ให้เชื่อมต่อสายเครือข่ายในขั้นตอนนี้
ข้อควรระวัง: ห้ามเชื่อมต่อสาย USBในขั้นตอนนี้
หมายเหตุ: สายไม่ได้ให้รวมมากับเครื่องพิมพ์

ZHTW 如果要連接至網路，請在此時連接網路纜線。
注意：請勿在此時連接 USB 纜線。
附註：本印表機未隨附纜線。

VI Nếu đang kết nối mạng, hãy cắm cáp mạng ngay.
CHÚ Ý: Không cắm cáp USB ngay.
LƯU Ý: Cáp không đi kèm máy in.

7

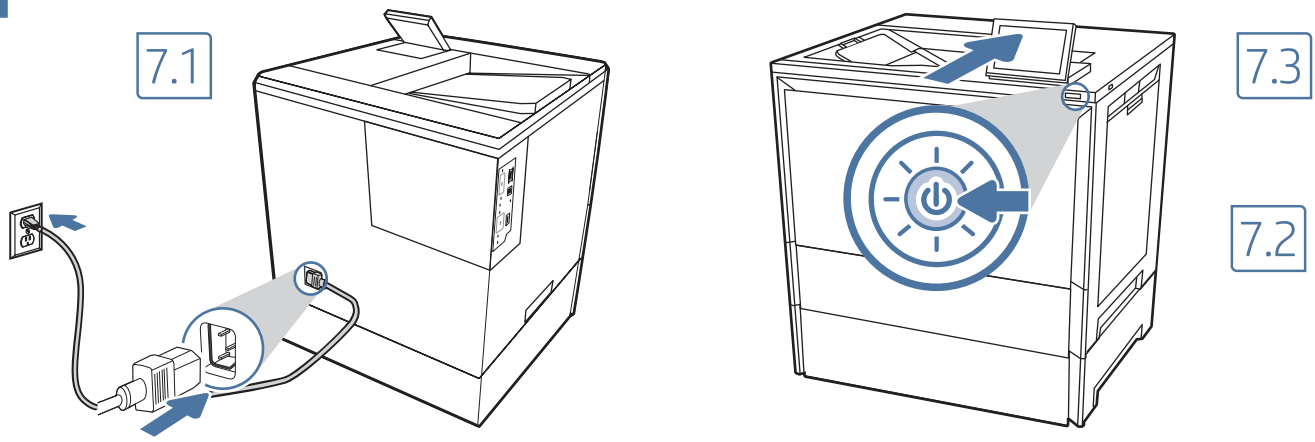

EN 7.1 Connect the power cable between the printer and a grounded AC outlet. 7.2 Turn on the printer, and then wait for it to initialize. 7.3 On the control panel, set the language, the date/time format, and the time zone.
NOTE: For advanced configuration of network-connected printers, enter the printer IP address in the address bar of a web browser after software installation is complete. To find the IP address, select the Information button, and then select the Network icon.
CAUTION: Make sure your power source is adequate for the printer voltage rating. The voltage rating is on the printer label. The printer uses either 100-127 Vac or 220-240 Vac and 50/60 Hz. To prevent damage to the printer, use only the power cable that is provided with the printer.

ZHCN 7.1 用电源线将打印机连接到接地的交流电源插座。 7.2 开启打印机，然后等待它初始化。7.3 在控制面板上，设置语言、日期/时间格式和时区。
注：要对已联网的打印机进行高级配置，请在软件安装完毕后，在 Web 浏览器的地址栏中输入打印机 IP 地址。要查找 IP 地址，请依次选择“信息”按钮、“网络”图标。
注意：确保电源符合打印机的额定电压要求。额定电压标注在打印机标签上。本打印机使用 100-127 伏（交流）或 220-240 伏（交流），50/60 赫兹。为防止损坏打印机，请仅使用打印机随附的电源线。

ID 7.1 Sambungkan kabel daya antara printer dan stopkontak AC yang diarde. 7.2 Hidupkan printer, lalu tunggu hingga diinisialisasi. 7.3 Di panel kontrol, atur bahasa, format tanggal/waktu, dan zona waktu.
CATATAN: Untuk konfigurasi lanjutan printer yang tersambung ke jaringan, masukkan alamat IP printer di kolom alamat browser web setelah penginstalan perangkat lunak selesai. Untuk menemukan alamat IP, pilih tombol Informasi, lalu pilih ikon Jaringan.
PERHATIAN: Pastikan catu daya telah memadai untuk tingkat tegangan printer. Tingkat tegangan tercantum pada label printer. Printer menggunakan 100-127 Vac atau 220-240 Vac dan 50/60 Hz. Untuk mencegah kerusakan pada printer, gunakan hanya kabel daya yang diberikan bersama printer.

JA 7.1 電源ケーブルで、プリンタをアース付き AC コンセントに接続します。 7.2 電源をオンにし、プリンタが初期化されるまで待ちます。 7.3 コントロール パネルで、言語、日付/時刻の形式、タイムゾーンを設定します。
注記：ネットワーク接続プリンタの高度な設定を行う場合は、ソフトウェアのインストール完了後、Web ブラウザのアドレス バーにプリンタの IP アドレスを入力します。IP アドレスを検索するには、[情報] ボタンを選択し、次に [ネットワーク] アイコンを選択します。
注意：使用する電源が、プリンタの定格電圧に適しているか確認してください。定格電圧は、プリンタのラベルに記載されています。プリンタで使用する電圧は 100 ~ 127 VAC または 220 ~ 240 VAC、周波数は 50/60 Hz です。プリンタの損傷を防ぐため、プリンタに付属の電源ケーブル以外は使用しないでください。

KO 7.1 전원 케이블을 프린터와 접지된 AC 콘센트 사이에 연결합니다. 7.2 전원을 켠 다음 프린터가 초기화될 때까지 기다립니다. 7.3 제어판에서 언어, 날짜/시간 형식 및 시간대를 설정합니다.
참고: 네트워크에 연결된 프린터에서 고급 구성을 수행하려면 소프트웨어 설치를 완료한 후 웹 브라우저의 주소 표시줄에 프린터 IP 주소를 입력합니다. IP 주소를 찾으려면 정보 버튼을 선택한 다음 네트워크 아이콘을 선택합니다.
주의: 콘센트의 전압이 프린터 전압 정격에 맞는지 확인합니다. 전압 정격은 프린터 라벨에 표시되어 있습니다. 프린터에는 100~127V AC 또는 220~240V AC 및 50/60Hz를 사용합니다. 프린터의 손상을 방지하려면, 프린터와 함께 제공된 전원 케이블만 사용합니다.

TH 7.1 ต่อสายไฟจากเครื่องพิมพ์เข้ากับเต้าเสียบที่ใช้ ไฟฟ้ากระแสสลับและมีการต่อสายดิน 7.2 เปิดใช้งานเครื่องพิมพ์ แล้วรอให้เครื่องพิมพ์เริ่มทำงาน 7.3 บนแผงควบคุมให้ตั้งค่าภาษา รูปแบบวันที่/เวลา และโซนเวลา
หมายเหตุ: สำหรับการกำหนดค่าขั้นสูงของเครื่องพิมพ์ที่เชื่อมต่อเครือข่าย ให้ป้อน IP แอดเดรสของเครื่องพิมพ์ในแถบแอดเดรสของเว็บเบราเซอร์หลังจากการติดตั้งซอฟต์แวร์เสร็จสมบูรณ์แล้วในการค้นหา IP แอดเดรสให้เลือกปุ่มข้อมูล ⓘ แล้วเลือกไอคอนเครือข่าย
ข้อควรระวัง: โปรดตรวจสอบว่าแหล่งจ่ายไฟมีอัตราแรงดันไฟฟ้าที่เพียงพอสำหรับเครื่องพิมพ์ โดยคุณสามารถดูข้อมูลอัตราแรงดันไฟฟ้าได้บนฉลากของเครื่องพิมพ์ เครื่องพิมพ์อาจใช้ ไฟ 100-127 Vac หรือ 220-240 Vac และ 50/60 Hz และเพื่อป้องกันไม่ให้เครื่องพิมพ์เสียหาย โปรดใช้สายไฟที่มาพร้อมกับเครื่องพิมพ์เท่านั้น

ZHTW 7.1 使用電源線連接印表機及接地的 AC 插座。 7.2 開啟印表機電源，然後等待印表機初始化完成。 7.3 在控制面板上設定語言、日期/時間格式與時區。
附註：若要進行網路連線印表機的進階設定，請在軟體安裝完成後，於網頁瀏覽器的位址列輸入印表機 IP 位址。如果要尋找 IP 位址，請選擇「資訊」ⓘ 按鈕，然後選擇「網路」 圖示。
注意：確定電源適合本印表機的電壓額定值。電壓額定值已印於印表機標籤上。這款印表機使用 100-127 Vac 或 220-240 Vac，以及 50/60 Hz。為避免印表機損壞，請務必僅使用印表機隨附的電源線。

VI 7.1 Cắm cáp nguồn giữa máy in và ổ điện AC có tiếp đất. 7.2 Bật máy in, sau đó chờ máy in khởi chạy. 7.3 Trên bảng điều khiển, hãy cài đặt ngôn ngữ, định dạng ngày/giờ và múi giờ.
LƯU Ý: Để định cấu hình nâng cao cho máy in có kết nối mạng, hãy nhập địa chỉ IP của máy in vào thanh địa chỉ của trình duyệt web sau khi hoàn tất cài đặt phần mềm. Để tìm địa chỉ IP, hãy chọn nút Thông tin ⓘ, sau đó chọn biểu tượng Mạng .
CHÚ Ý: Đảm bảo rằng nguồn điện của bạn phù hợp với định mức điện áp của máy in. Định mức điện áp được ghi trên nhãn máy in. Máy in sử dụng điện áp 100-127 Vac (Vôn dòng xoay chiều) hoặc 220-240 Vac và 50/60 Hz. Để tránh làm hỏng máy in, chỉ sử dụng cáp nguồn đi kèm máy in.

8

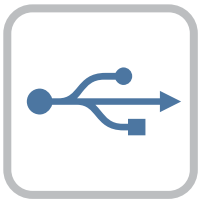

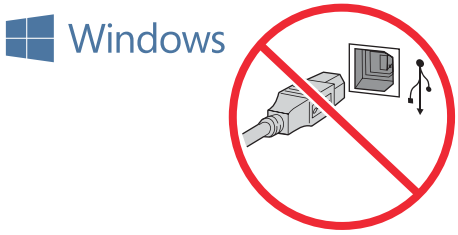

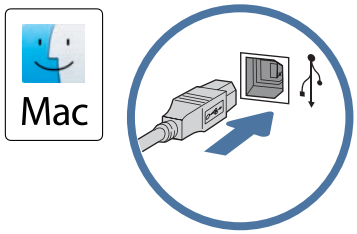

EN The high-speed USB port is disabled by default and must be enabled from the printer control panel. Open the **Settings** menu, and then select **General > Enable Device USB > Enabled**.
Windows: Do not connect the USB cable until prompted during the software installation in the next step. If the network cable was connected in step 6, proceed to step 9.
Mac: Connect the USB cable now.
NOTE: The cables are not included with the printer.

ZHCN 默认情况下禁用高速 USB 端口，必须从打印机控制面板上启用它。打开**设置**菜单，然后选择**常规 > 启用设备 USB > 已启用**。
Windows：直到软件安装过程的下一步中出现提示后，再连接 USB 电缆。如果在第 6 步连接了网络电缆，则转到第 9 步。
Mac：现在连接 USB 连接线。
注：打印机未随附电缆。

ID Port USB kecepatan tinggi dinonaktifkan secara default, dan harus diaktifkan dari panel kontrol printer. Buka menu **Settings** (Pengaturan), lalu pilih **General > Enable Device USB > Enabled** (Umum > Aktifkan USB Perangkat > Diaktifkan).
Windows: Jangan sambungkan kabel USB sebelum diminta saat penginstalan perangkat lunak berlangsung pada langkah berikutnya. Jika pada langkah 6 kabel jaringan telah tersambung, lanjutkan ke langkah 9.
Mac: Sambungkan kabel USB sekarang.
CATATAN: Kabel tidak diberikan bersama printer.

JA 高速 USB ポートは初期設定では無効となっているため、プリンタのコントロールパネルから有効にする必要があります。**[設定]** メニューを開き、**[一般] > [デバイスを有効化 USB] > [有効化]** と選択します。
Windows：次の手順でソフトウェアのインストール中にメッセージが表示されるまで、USB ケーブルを接続しないでください。手順 6 でネットワーク ケーブルを接続している場合は、手順 9 に進みます。
Mac：USB ケーブルを接続します。
注記：ケーブルはプリンタに付属していません。

KO 고속 USB 포트는 비활성화가 기본값이며 프린터 제어판에서 활성화되어 있어야 합니다. 설정 **메뉴를 연 다음 일반>**장치 USB 사용**>**사용**을 선택합니다.**
Windows: 다음 단계에서 소프트웨어를 설치하는 동안 메시지가 나타나기 전까지는 USB 케이블을 연결해서는 안 됩니다. 6 단계에서 네트워크 케이블을 연결한 경우, 9단계로 진행합니다.
Mac: USB 케이블을 지금 연결합니다.
참고: 프린터에는 케이블이 포함되어 있지 않습니다.

TH พอร์ต USB ความเร็วสูงถูกปิดใช้งานตามค่าเริ่มต้น และจะต้องเปิดใช้งานจากแผงควบคุมเครื่องพิมพ์ เปิดเมนู **การตั้งค่า**แล้วเลือก **ทั่วไป > เปิดใช้งาน USB ของอุปกรณ์ > เปิดใช้งาน**
Windows: อย่าเพิ่งเชื่อมต่อสาย USB จนกว่าจะมีการพรอมต์ให้เชื่อมต่อในการติดตั้งซอฟต์แวร์ขั้นตอนถัดไป หากมีการเชื่อมต่อสายเครือข่ายแล้วในขั้นตอนที่ 6 ให้ข้ามไปดำเนินการต่อที่ขั้นตอนที่ 9
Mac: เชื่อมต่อสาย USBในขั้นตอนนี้
หมายเหตุ: สายไม่ได้ให้รวมมากับเครื่องพิมพ์

ZHTW 高速 USB 連接埠預設為停用，因此必須從印表機控制台啟用。開啟 **設定** 功能表，然後依序選取**一般 > 啟用裝置 USB > 已啟用**。
Windows：在進行軟體安裝的下一個步驟期間出現提示之前，請勿連接 USB 纜線。如果已在步驟 6 連接網路纜線，請繼續進行步驟 9。
Mac：請在此時連接 USB 纜線。
附註：本印表機未隨附纜線。

VI Cổng USB tốc độ cao được tắt theo mặc định và bạn phải bật cổng này từ bảng điều khiển máy in. Mở menu **Settings** (Cài đặt), sau đó chọn **General (Chung) > Enable Device USB (Bật thiết bị USB) > Enabled** (Đã bật).
Windows: Không cắm cáp USB cho tới khi có thông báo nhắc trong khi cài đặt phần mềm ở bước tiếp theo. Nếu đã cắm cáp mạng trong bước 6, hãy chuyển sang bước 9.
Mac: Cắm cáp USB ngay.
LƯU Ý: Cáp không đi kèm máy in.

9

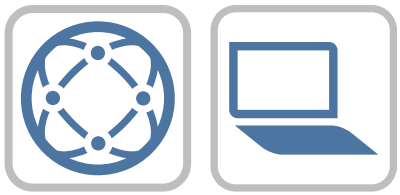

EN Locate or download the software installation files.

Method 1: Download HP Easy Start (Windows and macOS - clients)

1. Go to 123.hp.com and enter the printer name and model number, then click **Next**.
2. Follow the onscreen instructions to download and launch HP Smart.
3. Follow the onscreen instructions to select and run the printer software installation.

Method 2: Download from Product Support website (Windows clients and servers)

1. Go to www.hp.com/support/colorljX654.
2. Select **Software and Drivers**.
3. Download the software for your printer model and operating system.

NOTE: Windows - **Driver - Product Installation Software** for clients, **Basic Drivers** V3 and V4 for clients and servers.

4. Launch the installation file by clicking the .exe or .zip file as necessary.

Method 3: IT managed setup (Windows only - clients and servers)

Visit hp.com/go/smartupd to download and install the HP Smart Universal Print Driver.

ZHCN 找到或下载软件安装文件。

方法 1：下载 HP Easy Start（Windows 和 macOS - 客户端）

1. 访问 123.hp.com，输入打印机名称和型号，然后单击**下一步**。
2. 按屏幕上的说明下载并启动 HP Smart。
3. 按屏幕上的说明选择并运行打印机软件安装。

方法 2：从产品支持网站下载（Windows 客户端和服务器）

1. 访问 www.hp.com/support/colorljX654。
2. 选择**软件和驱动程序**。
3. 下载适用于您的打印机型号和操作系统的软件。

注：Windows - **驱动程序 - 产品安装软件**适用于客户端，**基本驱动程序** V3 和 V4 适用于客户端和服务器。

4. 通过按需单击 .exe 或 .zip 文件，启动安装文件。

方法 3：IT 托管设置（仅限 Windows - 客户端和服务器）

访问 hp.com/go/smartupd 以下载并安装 HP Smart 通用打印驱动程序。

ID Cari atau unduh file penginstalan perangkat lunak.

Metode 1: Unduh HP Easy Start (klien Windows dan macOS)

1. Buka 123.hp.com dan masukkan nama dan nomor model printer, lalu klik **Next** (Berikutnya).
2. Ikuti petunjuk di layar untuk mengunduh dan menjalankan HP Smart.
3. Ikuti petunjuk di layar untuk memilih dan menjalankan penginstalan perangkat lunak printer.

Metode 2: Unduh dari situs web Dukungan Produk (klien dan server Windows)

1. Buka www.hp.com/support/colorljX654.
2. Pilih **Software and Drivers** (Perangkat lunak dan Driver).
3. Unduh perangkat lunak untuk model printer dan sistem operasi Anda.

CATATAN: Windows - **Driver - Perangkat Lunak Penginstalan Produk** untuk klien, **Driver Dasar** V3 dan V4 untuk klien dan server.

4. Jalankan file penginstalan dengan mengeklik file .exe atau .zip bila perlu.

Metode 3: Konfigurasi yang dikelola TI (Hanya klien dan server Windows)

Kunjungi hp.com/go/smartupd untuk mengunduh dan menginstal HP Smart Universal Print Driver.

KO 소프트웨어 설치 파일을 찾거나 다운로드합니다.

방법 1: HP Easy Start 다운로드(Windows 및 macOS 클라이언트)

1. 123.hp.com 으로 이동하여 프린터 이름과 모델 번호를 입력하고 **다음**을 클릭합니다.
2. 화면의 안내에 따라 HP Smart를 다운로드하여 실행합니다.
3. 화면의 안내에 따라 소프트웨어 설치를 선택하여 실행합니다.

방법 2: 제품 지원 웹사이트에서 다운로드(Windows 클라이언트 및 서버)

1. www.hp.com/support/colorljX654**로 이동합니다**.
2. **소프트웨어 및 드라이버**를 선택합니다.
3. 해당 프린터 모델 및 운영 체제용 소프트웨어를 다운로드합니다.

참고: **클라이언트용** Windows -**드라이버-제품 설치 소프트웨어**, 클라이언트 및 서버용 **기본 드라이버** V3 및 V4.

4. 필요에 따라 .exe 또는 .zip 파일을 클릭하여 설치 파일을 실행합니다.

방법 3: IT 관리 설정(Windows만 해당 - 클라이언트 및 서버)

hp.com/go/smartupd로 이동하여 HP Smart Universal Print Driver를 다운로드하고 설치합니다.

JA ソフトウェアのインストール ファイルを見つけるか、ダウンロードします。

方法1：HP Easy Start をダウンロードする (Windows および macOS クライアント)

1. 123.hp.com にアクセスし、プリンタ名とモデル番号を入力後、**[次へ]** をクリックします。
2. 画面の指示に従って、HP Smart をダウンロードし、実行します。
3. 画面の指示に従って、プリンタ ソフトウェアのインストールを選択し、実行します。

方法2：製品サポート Web サイトからダウンロードする (Windows クライアントおよびサーバー)

1. www.hp.com/support/colorljX654 にアクセスします。
2. **[ソフトウェアとドライバ]** を選択します。
3. お使いのプリンタ モデルとオペレーティング システムに適したソフトウェアをダウンロードします。

注記：Windows - **ドライバ - 製品インストール ソフトウェア** (顧客向け)、 **ベーシック ドライバ** V3 および V4 (顧客およびサーバー向け)。

4. 必要に応じて .exe ファイルまたは .zip ファイルをクリックし、インストール ファイルを実行します。

方法3：IT 管理セットアップ (Windows 専用 - クライアントおよびサーバー)

hp.com/go/smartupd **にアクセスし、HP Smart Universal Print Driver をダウンロードしてインストールします。**

TH ค้นหาหรือดาวน์โหลดไฟล์การติดตั้งซอฟต์แวร์

วิธีที่ 1: ดาวน์โหลด HP Easy Start (ไคลเอนต์ Windows และ macOS)

1. ไปที่ 123.hp.com แล้วป้อนชื่อเครื่องพิมพ์และหมายเลขรุ่น จากนั้นคลิก **ถัดไป**
2. ทำตามคำแนะนำบนหน้าจอเพื่อดาวน์โหลดและเปิด HP Smart
3. ทำตามคำแนะนำบนหน้าจอ เพื่อเลือกและเรียกใช้การติดตั้งซอฟต์แวร์เครื่องพิมพ์

วิธีที่ 2: ดาวน์โหลดจากเว็บไซต์การสนับสนุนผลิตภัณฑ์ (ไคลเอนต์และเซิร์ฟเวอร์ Windows)

1. ไปที่ www.hp.com/support/colorljX654
2. เลือก **Software and Drivers** (ซอฟต์แวร์และไดรเวอร์)
3. ดาวน์โหลดซอฟต์แวร์สำหรับรุ่นเครื่องพิมพ์และระบบปฏิบัติการของคุณ

หมายเหตุ: Windows -**ไดรเวอร์ - ซอฟต์แวร์การติดตั้งเครื่องพิมพ์**สำหรับไคลเอนต์**ไดรเวอร์พื้นฐาน** V3 และ V4 สำหรับไคลเอนต์และเซิร์ฟเวอร์

4. เปิดไฟล์การติดตั้งโดยคลิกไฟล์ .exe หรือ .zip ตามจำเป็น

วิธีที่ 3: การติดตั้งที่จัดการโดย IT (ไคลเอนต์และเซิร์ฟเวอร์ Windows เท่านั้น)

ไปที่ hp.com/go/smartupd เพื่อดาวน์โหลดและติดตั้งไดรเวอร์การพิมพ์แบบ Universal ของ HP Smart

ZHTW

找出或下載軟體安裝檔。

方法 1：下載 HP Easy Start (Windows 和 macOS - 用戶端)

1. 前往 123.hp.com，然後輸入印表機名稱和型號，再按**下一步**。
2. 依照螢幕上的指示下載並啟動 HP Smart。
3. 依照螢幕上的指示執行印表機軟體安裝。

方法 2：從產品支援網站下載 (Windows 用戶端和伺服器)

1. 前往 www.hp.com/support/colorljX654。
2. 選擇**軟體和驅動程式**。
3. 下載適用於您印表機型號和作業系統的軟體。

附註：Windows - **驅動程式- 產品安裝軟體** (用戶端適用)；**基本驅動程式** (V3 和 V4 版本，用戶端和伺服器端適用)。

4. 視需要按一下 .exe 或 .zip 檔案以啟動安裝檔。

方法 3：IT 管理安裝 (僅適用 Windows - 用戶端和伺服器)

造訪 hp.com/go/smartupd 以下載並安裝 HP Smart 通用列印驅動程式。

VI

Tìm hoặc tải xuống tệp cài đặt phần mềm.

Phương pháp 1: Tải xuống HP Easy Start (máy khách chạy Windows và macOS)

1. Truy cập 123.hp.com và nhập tên máy in và số kiểu máy, sau đó nhấp vào **Next** (Tiếp theo).
2. Làm theo hướng dẫn trên màn hình để tải xuống và khởi chạy HP Smart.
3. Làm theo hướng dẫn trên màn hình để chọn và chạy quá trình cài đặt phần mềm máy in.

Phương pháp 2: Tải xuống từ trang web Hỗ trợ sản phẩm (máy chủ và máy khách chạy Windows)

1. Truy cập www.hp.com/support/colorljX654.
2. Chọn **Software and Drivers** (Phần mềm và Trình điều khiển).
3. Tải xuống phần mềm cho kiểu máy in và hệ điều hành của bạn.

LƯU Ý: Windows - **Trình điều khiển - Phần mềm cài đặt sản phẩm** dành cho máy khách, **Trình điều khiển cơ bản** V3 và V4 dành cho máy chủ và máy khách.

4. Chạy tệp cài đặt bằng cách nhấp vào tệp .exe hoặc .zip khi cần.

Phương pháp 3: Thiết lập do bộ phận CNTT quản lý (chỉ với máy chủ và máy khách chạy Windows)

Truy cập hp.com/go/smartupd để tải xuống và cài đặt HP Smart Universal Print Driver.

10



EN For more information on firmware updates and advanced configuration using the Embedded Web Server, see the User Guide or go to www.hp.com/support/colorljX654.

Select the Help button on the printer control panel to access Help topics.

ZHCN 有关固件更新和使用内嵌式 Web 服务器进行高级配置的详细信息，请参阅《用户指南》或访问 www.hp.com/support/colorljX654。

选择打印机控制面板上的帮助 按钮以访问帮助主题。

ID Untuk informasi selengkapnya tentang pembaruan firmware dan konfigurasi lanjutan menggunakan Embedded Web Server, lihat Panduan Pengguna atau buka www.hp.com/support/colorljX654.

Pilih tombol Help (Bantuan) pada panel kontrol printer untuk mengakses topik Help (Bantuan).

JA 内蔵 Web サーバーを使用したファームウェアの更新や高度な設定の詳細については、ユーザーガイドまたは、www.hp.com/support/colorljX654 を参照してください。

プリンタのコントロール パネル上のヘルプ ボタンを選択すると、ヘルプ トピックにアクセスできます。

KO 내장 웹 서버를 사용한 펌웨어 업데이트 또는 고급 구성에 대한 자세한 내용은 사용 설명서를 참조하고 www.hp.com/support/colorljX654를 참고하시기 바랍니다.

도움말을 보려면, 프린트 제어판의 도움말 버튼을 선택합니다.

TH สำหรับข้อมูลเพิ่มเติมเกี่ยวกับการอัปเดตเฟิร์มแวร์และการกำหนดค่าขั้นสูงโดยใช้เว็บเซิร์ฟเวอร์ในตัว โปรดดูคู่มือผู้ใช้หรือไปที่ www.hp.com/support/colorljX654

แตะปุ่มวิธีใช้ บนแผงควบคุมเครื่องพิมพ์ เพื่อเข้าถึงหัวข้อวิธีใช้ต่าง ๆ

ZHTW 如需使用嵌入式 Web 伺服器進行韌體更新與進階設定的詳細資訊，請參閱使用者指南或前往 www.hp.com/support/colorljX654。

選取在印表機控制面板上的「說明」按鈕，開始存取各「說明」主題。

VI Để biết thêm thông tin về các bản cập nhật chương trình cơ sở và định cấu hình nâng cao bằng Máy chủ web nhúng, xem Hướng dẫn sử dụng hoặc truy cập www.hp.com/support/colorljX654.

Chọn nút Trợ giúp trên bảng điều khiển của máy in để truy cập các chủ đề Trợ giúp.

www.hp.com

© Copyright 2022 HP Development Company, L.P.

Reproduction, adaptation or translation without prior written permission is prohibited, except as allowed under the copyright laws.

The information contained herein is subject to change without notice.

The only warranties for HP products and services are set forth in the express warranty statements accompanying such products and services. Nothing herein should be construed as constituting an additional warranty. HP shall not be liable for technical or editorial errors or omissions contained herein.

Trademark Credits

Microsoft, Windows, and Windows Server are trademarks of the Microsoft Group of companies.

macOS is a trademark of Apple Inc., registered in the U.S. and other countries.

AirPrint and the AirPrint logo are trademarks of Apple Inc.



Informasi Importir

PT. Hewlett Packard Indonesia Gedung Perkantoran Prudential Center Kota Kasablanka Lantai 9, Jl. Casablanca Kav.88 Kel. Menteng Dalam, Kec. Tebet, Kota Administrasi Jakarta Selatan 12870

Petunjuk Pemeliharaan

Petunjuk Pemeliharaan Lakukan prosedur pencegahan dasar setiap kali hendak menggunakan printer ini untuk mengurangi resiko cedera karena terbakar atau sengatan listrik:

1. Bacalah dan pahami seluruh petunjuk dalam dokumentasi yang menyertai printer.
2. Perhatikan semua tanda peringatan dan petunjuk yang tertera pada printer.
3. Cabut kabel printer dari stopkontak sebelum membersihkan.
4. Jangan memasang atau menggunakan printer ini dekat air atau saat Anda basah.
5. Letakkan printer dengan benar pada permukaan yang stabil.
6. Letakkan printer di lokasi yang aman dimana tak seorangpun dapat menginjak atau tersangkut kabel daya, dan agar kabel daya tidak rusak.
7. Jika printer tak beroperasi dengan normal, lihat berkas bantuan (tersedia di komputer begitu perangkat lunak telah diinstalkan).
8. Tidak ada komponen bagian dalam yang dapat diperbaiki pengguna. Serahkan perbaikan kepada petugas servis resmi.
9. Gunakan hanya dengan kabel daya dan adaptor daya yang disediakan HP.

未经事先书面许可，严禁进行任何形式的复制、改编或翻译，除非版权法另行允许。

本文所载信息如有变更，恕不另行通知。

HP 产品与服务的全部保修条款见此类产品和服务附带的正式保修声明。本文中的任何信息均不构成额外的保修条款。HP 对本文包含的技术或编辑方面的错误或遗漏概不负责。

商标说明

Microsoft、Windows 和 Windows Server 是 Microsoft 集团公司的商标。

macOS 是 Apple Inc. 在美国和其他国家/地区的注册商标。

AirPrint 和 AirPrint 徽标是 Apple Inc. 的商标。

6QQ00-90014