MANITOU NORTH AMERICA, INC.

6401 IMPERIAL DRIVE
Waco, TX 76712-6803

NOTE: *Manitou Forklift Manuals are continually updated and subject to change without prior notice. If your Forklift Model or parts are not found in this manual, please contact your dealer or the Manitou North America Parts Department for the latest information and parts availability.*

MSI 50H
SERIES 1-E2

S/N: 203406 & ABOVE
PARTS MANUAL

For Parts Orders contact your Manitou North America Dealer or call:
Manitou North America, Parts Dept. 800-425-3727 or (254) 799-0232
Parts Dept. Fax: (254) 867-6504 Website: www.manitou-na.com

CATALOG 547886P
R12-07

BP 249 Z.I.
44 158 ANCENIS CEDEX FRANCE
TEL : 02 40 09 10 11

REF : CD 547886

CHARIOT

MSI 40 H Série 1 - E2
MSI 50 H Série 1 - E2

A PARTIR DE LA MACHINE
AB DER MASCHINE
A PARTIR DE LA MAQUINA
FROM MACHINE
A PARTIR DA MACCHINA
⊢▷N° : **203 406**

CATALOGUE PIECES
ERSATZTEILKATALOG
CATALOGO DE PIEZAS
PARTS CATALOGUE
CATALOGO RICAMBI

1ère DATE D'EDITION - 1st DATUM AUSGABE
1ra FECHA EDICION - 1st DATE PUBLICATION
1a DATA DI PUBBLICAZIONE **12 / 2004**

INFORMATION CATALOGUE KATALOG AUSKUNFT INFORMACION CATALOGO CATALOGUE INFORMATION INFORMAZIONI CATALOGO	DATE D'EDITION DATUM AUSGABE FECHA EDITION DATE PUBLICATION DATA DI PUBBLICAZIONE	OBSERVATION BEMERKUNG OBSERVACION OBSERVATION OSSERVAZIONI
		1ère EDITION - 1st AUSGABE 1ra EDICION - 1st PUBLICATION 1a EDIZIONE
IC 446	06 / 2005	MISE A JOUR - ÜBERARBEITUNG PUESTA AL DIA - UP DATING AGGIORNAMENTO
IC 519	12 / 2007	MISE A JOUR - ÜBERARBEITUNG PUESTA AL DIA - UP DATING AGGIORNAMENTO

CATALOGUE PIÈCES INTERACTIF

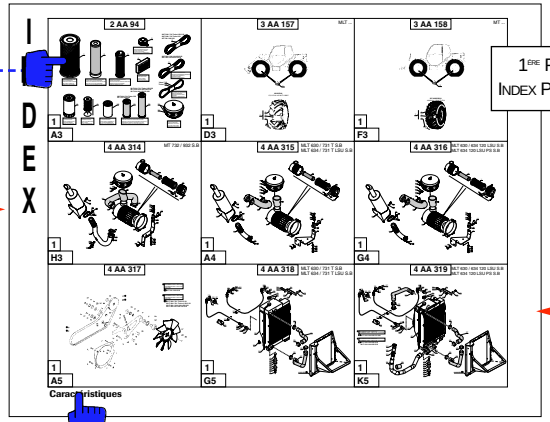

1ÈRE PAGE INDEX PLANCHE

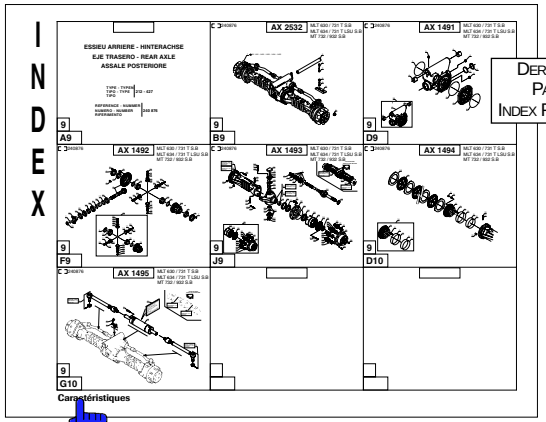

DERNIÈRE PAGE INDEX PLANCHE

CARACTERISTIQUES
TECHNISCHE DATEN
CARACTERISTICAS
CHARACTERISTICS
CARACTTERISTICA

E1

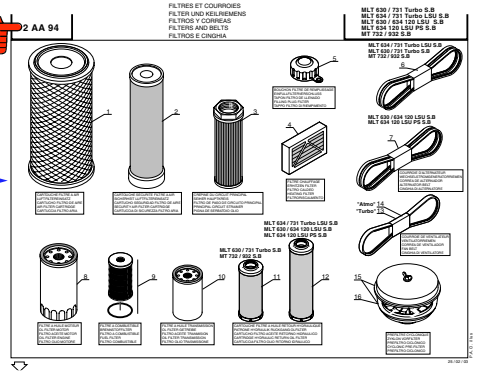

ALLER

RETOUR

IMPORTANT

PARTS LISTS :

The text pages have a figure (for example : 1) printed in the top left corner, and a sign at the bottom (+).

- «1» means that this is the first page of text.
- «+» means that the parts list is not finished, and that there are more pages. The last page does not have the «+» sign.
- «X» in the Quantity columns means = according to need.

PARTS ORDER :

When placing an order, always state :

- Spare part ref. number
- Complete description
- Quantity
- Type of machine
- Machine serial number.
- Component identification number
(mast, jib, cab, engine, etc

CAUTION :
Certain parts, or part assemblies illustrated in this catalogue are only supplied as options, and not with the standard machine.

SYMBOLS :

: From (machine, engine, date, etc.)
: Up to (machine, engine, date, etc.)

: For (machine, engine, date, etc.)
: Except for (machine, engine, date, etc.)
: See drawing

●,■,▲,★,⊛,▣,◬,: Up to
○,□,△,☆,⊛,▢,◬,: From
} machine N°, N° engine, cab, transmission, etc.

IMPORTANTE

NOMENCLATURA :

Le pagine di testo hanno in alto a sinistra, una cifra, esempio : 1 e in basso un segno +.

- L' «1» significa che si tratta della prima pagina di testo.
- Il «+» indica che la nomenclatura non è terminata e che esistono altre pagine a seguire, l'ultima pagina è senza il segno +.
- Il segno «X» nelle colonne Qtà = secondo il bisogno.

ORDINE DI PEZZI :

Per passare i vostri ordini, precisare sempre :

- N° pezzo di ricambio
- Descrizione completa
- Quantità
- Tipo di macchina
- N° di serie della macchina
- N° d'identificazione componente
(rampa, braccio, cabina,motore, ecc.)

ATTENZIONE :
Alcuni pezzi o montaggio di pezzi illustrati in questo catalogo vengono spediti solamente come optional e non con la macchina standard.

SIMBOLI :

: A partire da (macchina, motore, data, ecc.)
: Fino a (macchina, motore, data, ecc.)

: Per (macchina, motore, ecc.)
: Escluso per (macchina, motore, ecc)
: Vedere tavola

●,■,▲,★,⊛,▣,◬,: Fino a
○,□,△,☆,⊛,▢,◬,: A partire da
} macchina N°, N° motore, cabina, trasmissione, ecc.

INDEX

2 AA 114

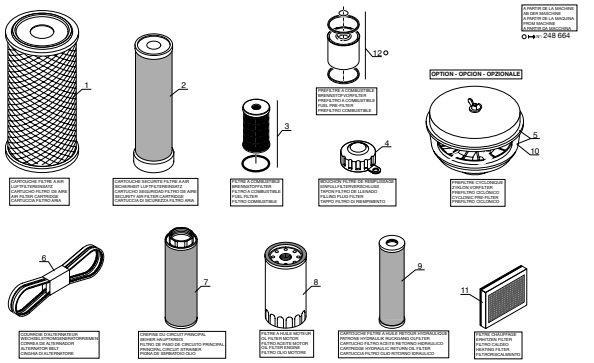

3 AA 190

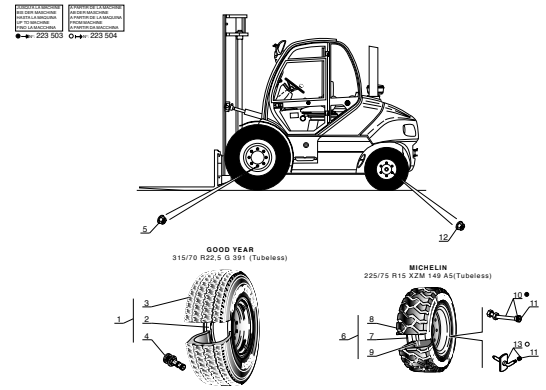

4 AA 418

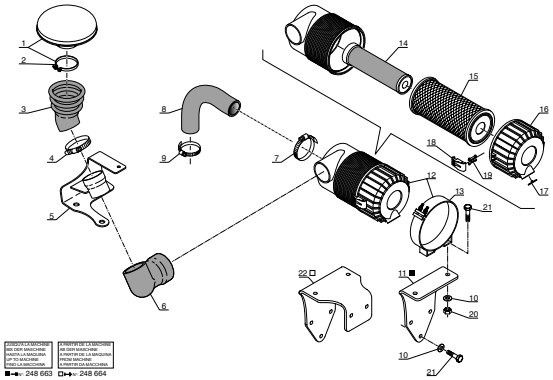

4 AA 419

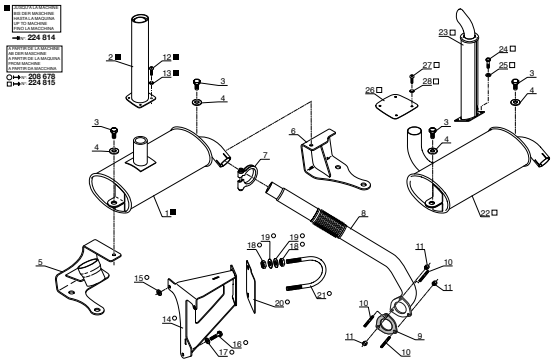

4 AA 420

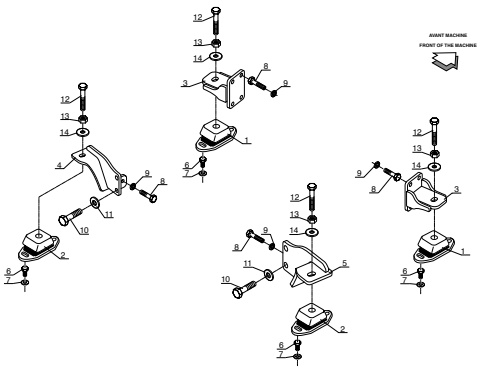

N° : 224 814 — 4 AA 426

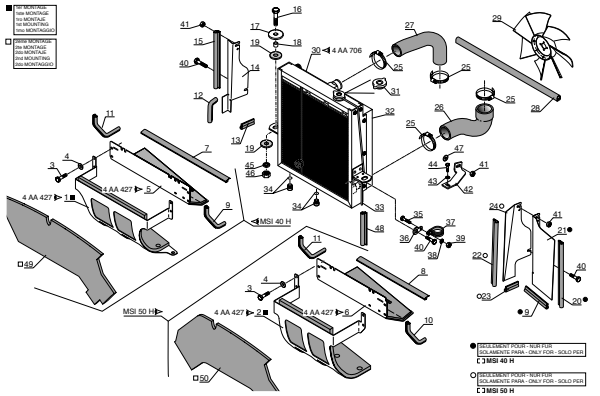

N° : 224 815 — 4 AA 682

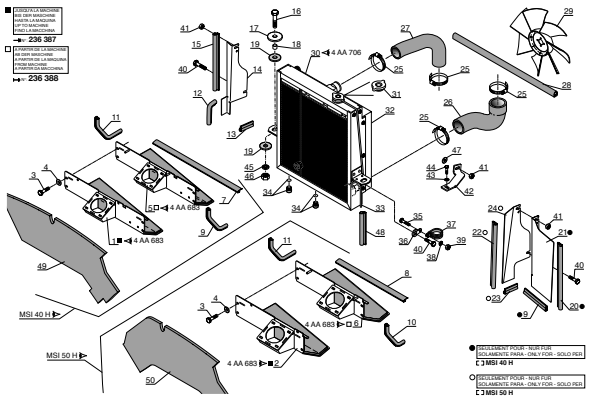

N° : 224 814 — 4 AA 427

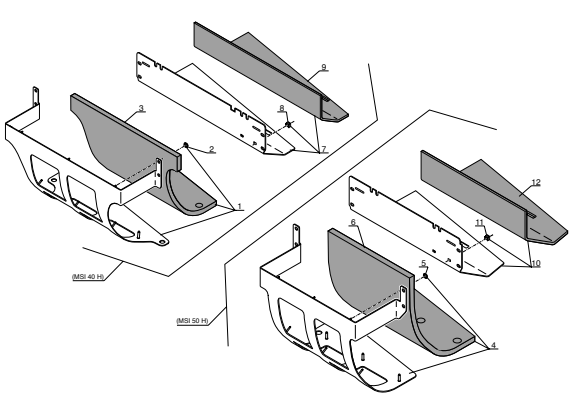

N° : 224 815 — 4 AA 683

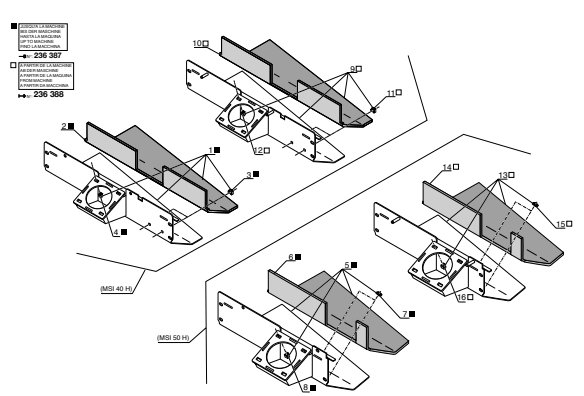

Caractéristiques

INDEX

4 AA 706

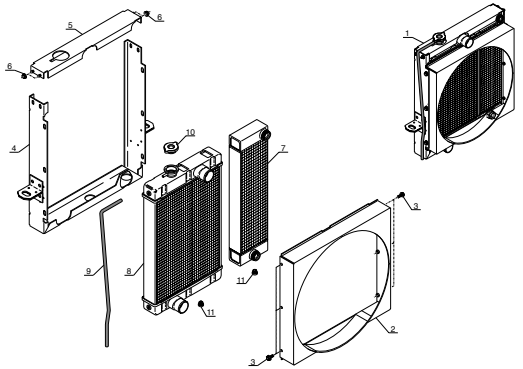

N° : 220 203 — 4 AB 106

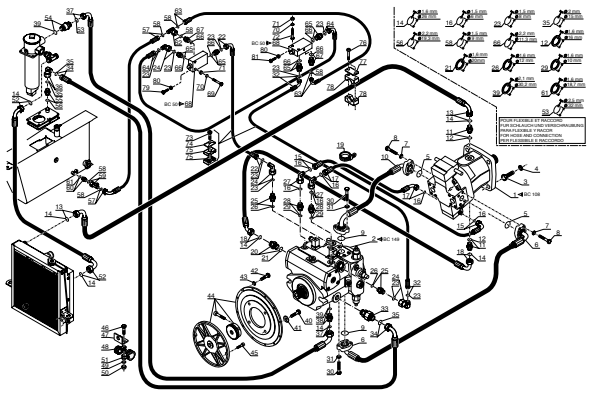

N° : 220 204 — 4 AB 168

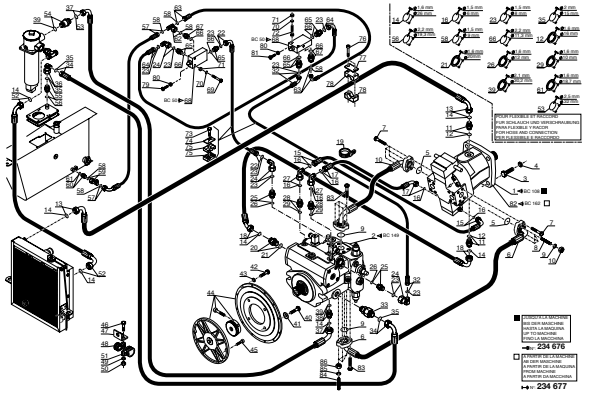

N° : 248 663 — 4 AC 162

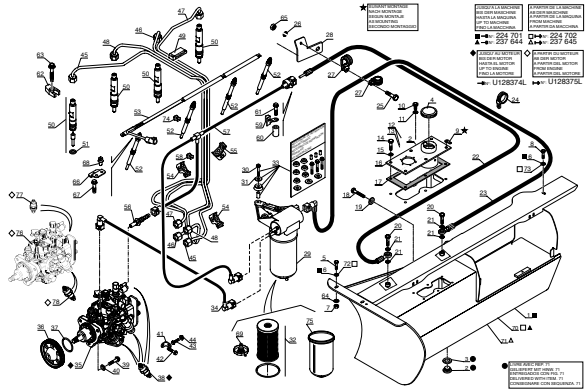

N° : 248 664 — 4 AC 244

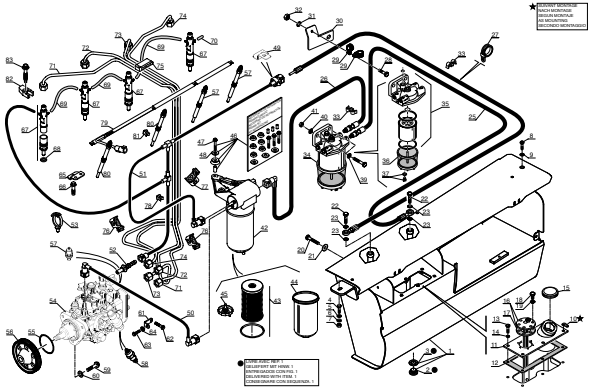

6 AA 287

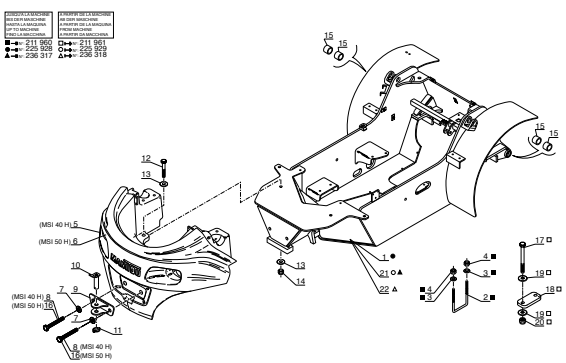

6 BA 122

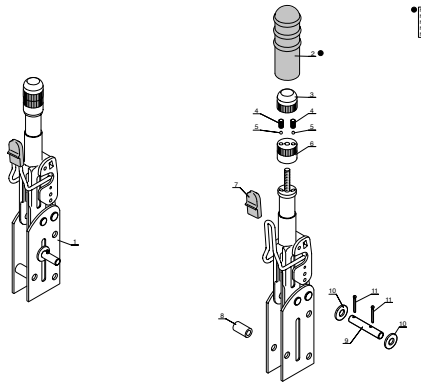

N° : 222 345 — 6 BA 172

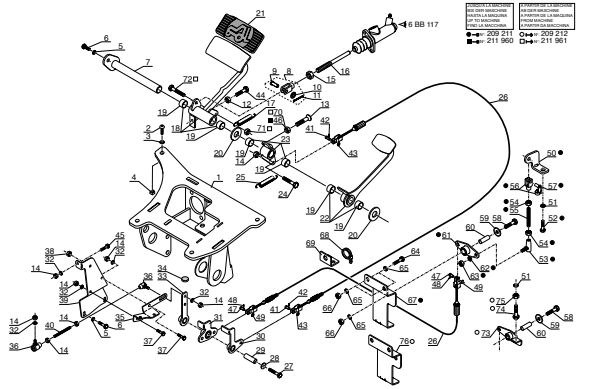

Caractéristiques

INDEX

6 BA 237

N° : 222 346

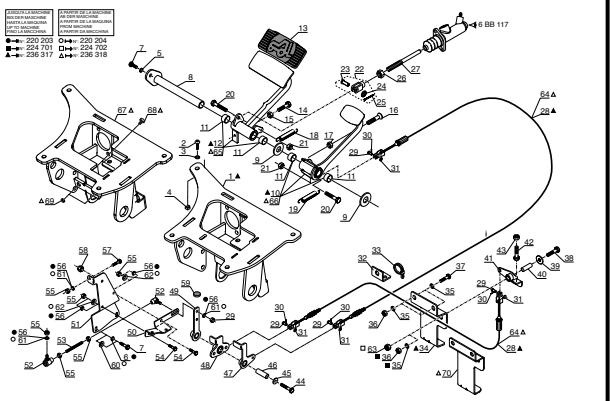

6 BB 117

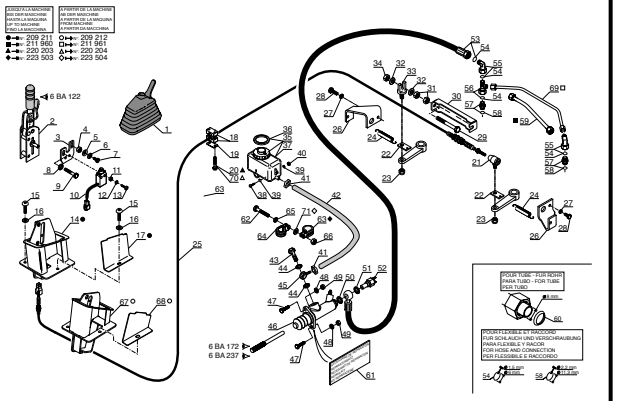

7 AA 37

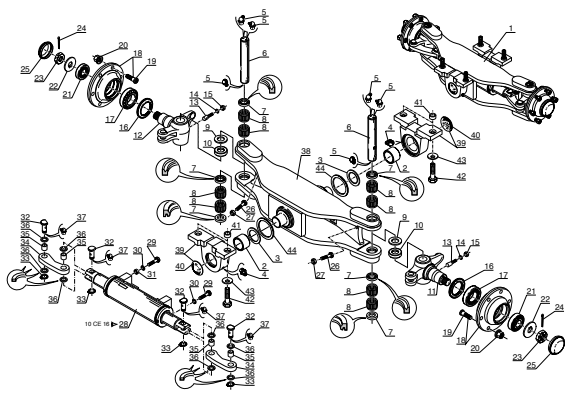

8 AA 203

REMPLACE PAR PLANCHE **8 AA 387**
ERSETZEN ZU ZEICHNUD **8 AA 387**
REEMPLAZADO PARA DIBUJO **8 AA 387**
REPLACED BY DRAWING **8 AA 387**
SOSTITUIRE PER TAVOLI **8 AA 387**

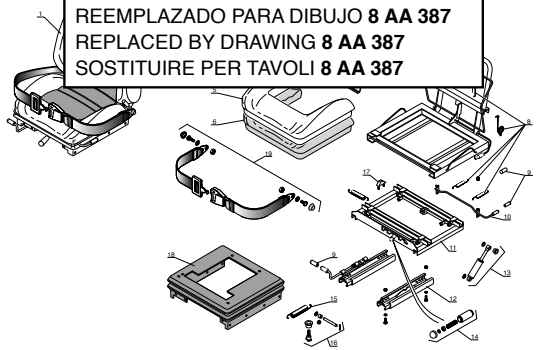

8 AA 387

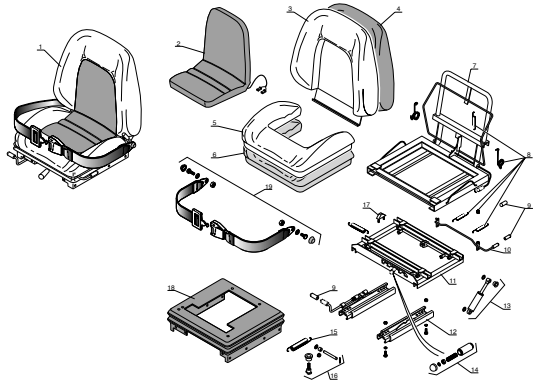

8 AA 314

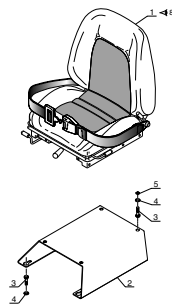

8 AA 337

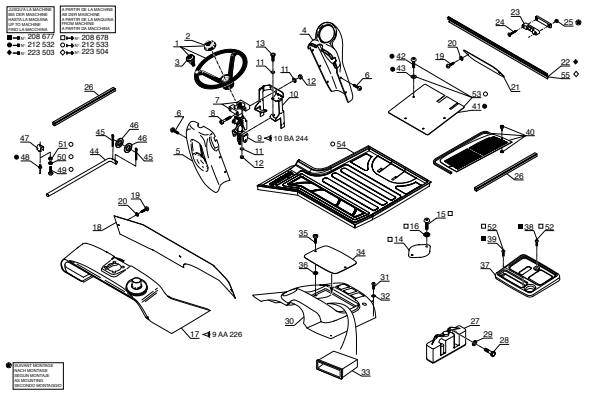

8 AA 338

REMPLACE PAR PLANCHE **8 AA 338**
ERSETZEN ZU ZEICHNUD **8 AA 338**
REEMPLAZADO PARA DIBUJO **8 AA 338**
REPLACED BY DRAWING **8 AA 338**
SOSTITUIRE PER TAVOLI **8 AA 338**

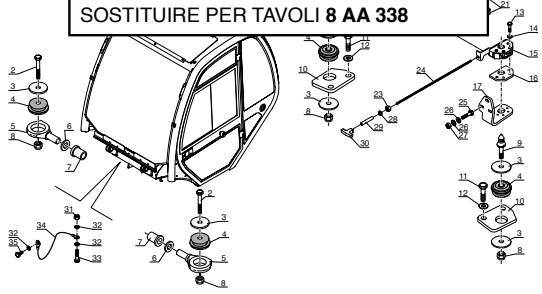

8 AA 383

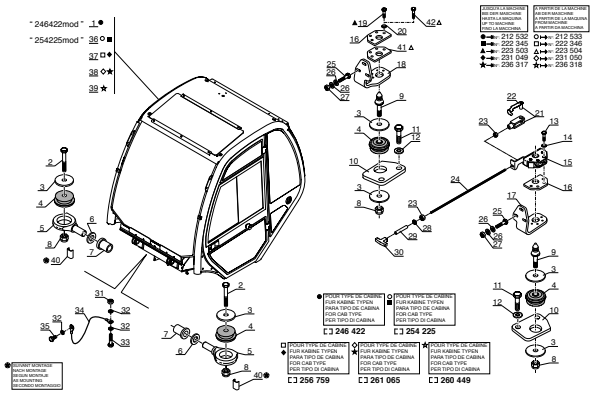

Caractéristiques

I N D E X

CABINE
KABINE
CABINA
CAB
CABINA

N° 246 422

JUSQU'A LA MACHINE
BIS DER MASCHINE
HASTA LA MAQUINA
UP TO MACHINE
FINO LA MACCHINA
→N N°: 212 532

246422
→N° : 212 532

8 AB 567

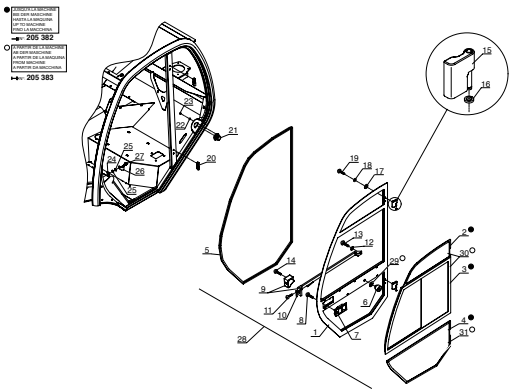

246422
→N° : 212 532

8 AB 568

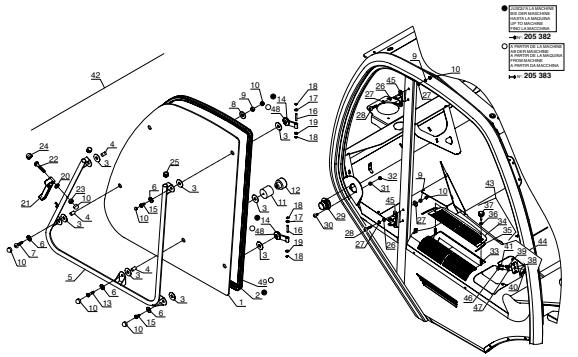

246422
→N° : 212 532

8 AB 569

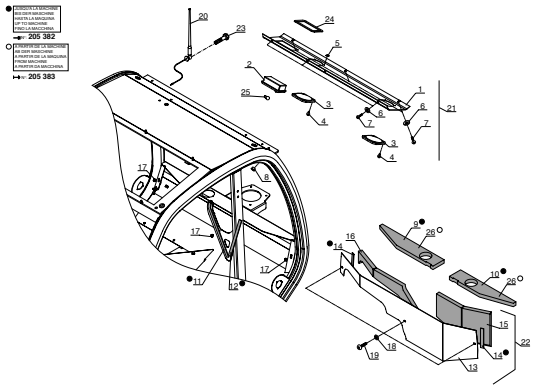

246422
→N° : 212 532

8 AB 570

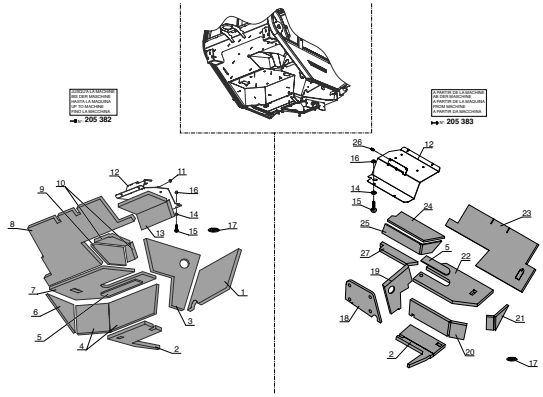

246422
→N° : 212 532

8 AB 571

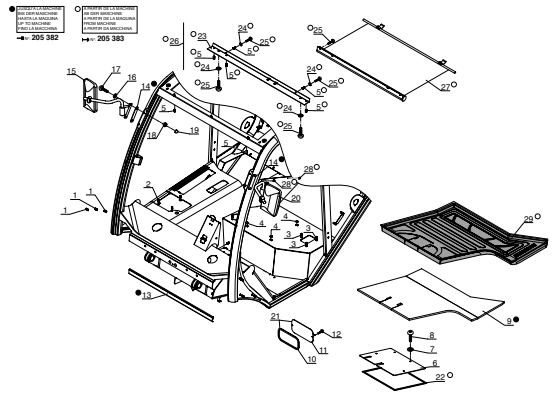

246422
→N° : 212 532

8 AB 572

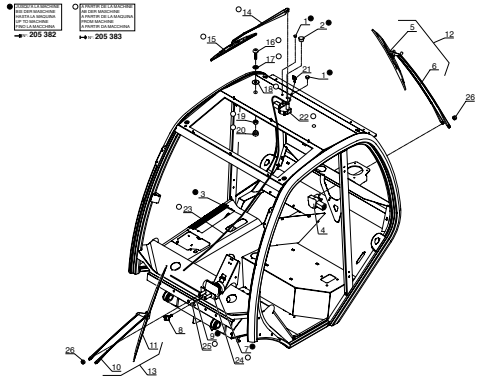

246422
→N° : 212 532

8 AB 573

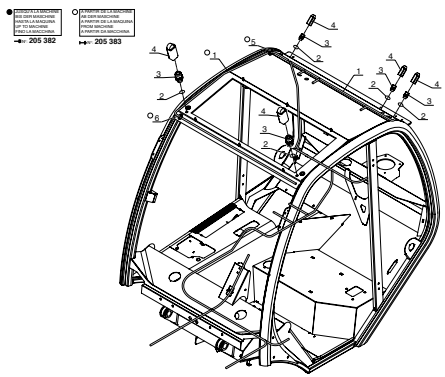

246422
→N° : 212 532

8 AB 574

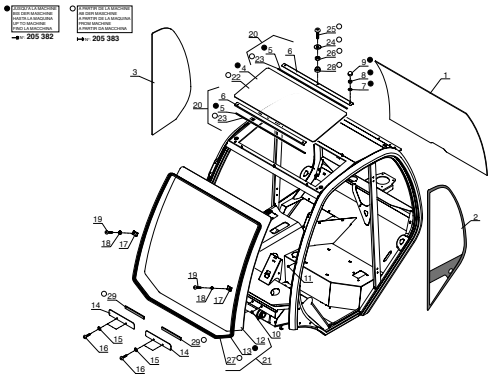

Caractéristiques

I N D E X

CABINE
KABINE
CABINA
CAB
CABINA

N° 254 225

A PARTIR DE LA MACHINE AB DER MASCHINE A PARTIR DE LA MAQUINA FROM MACHINE A PARTIR DVA MACCHINA	JUSQU'A LA MACHINE BIS DER MASCHINE HASTA LA MAQUINA UP TO MACHINE FINO LA MACCHINA
⊢▷ N°: 212 533	→⊢ N°: 222 345

8 AB 728

[ ] 254225
⊢▷ N° : 212 533
→⊢ N° : 222 345

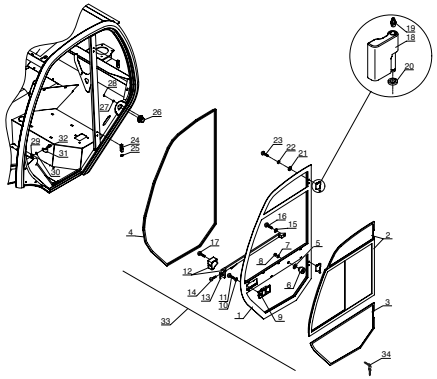

8 AB 736

[ ] 254225
⊢▷ N° : 212 533
→⊢ N° : 222 345

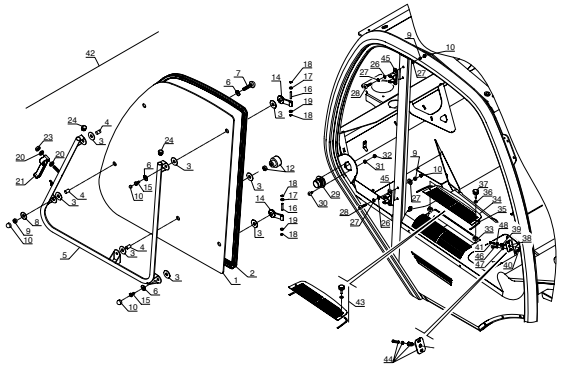

8 AB 737

[ ] 245225
⊢▷ N° : 212 533
→⊢ N° : 222 345

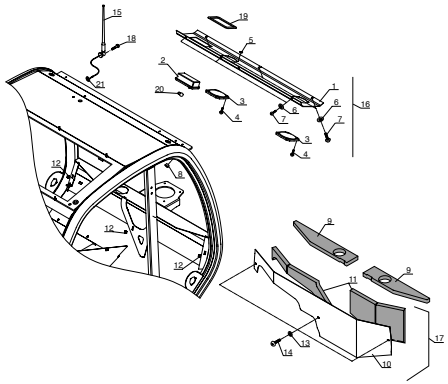

8 AB 738

[ ] 254225
⊢▷ N° : 212 533
→⊢ N° : 222 345

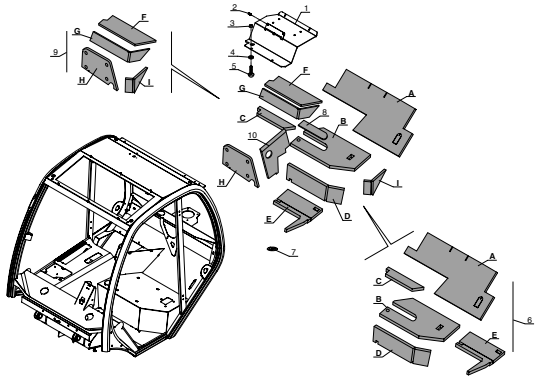

8 AB 739

[ ] 254225
⊢▷ N° : 212 533
→⊢ N° : 222 345

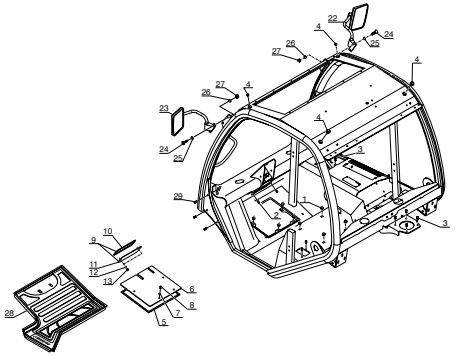

8 AB 740

[ ] 254225
⊢▷ N° : 212 533
→⊢ N° : 222 345

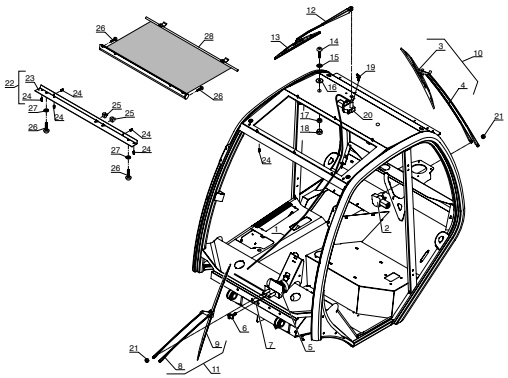

8 AB 741

[ ] 254225
⊢▷ N° : 212 533
→⊢ N° : 222 345

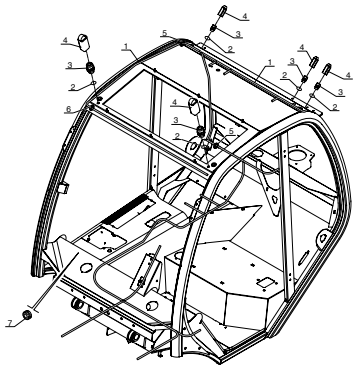

8 AB 742

[ ] 254225
⊢▷ N° : 212 533
→⊢ N° : 222 345

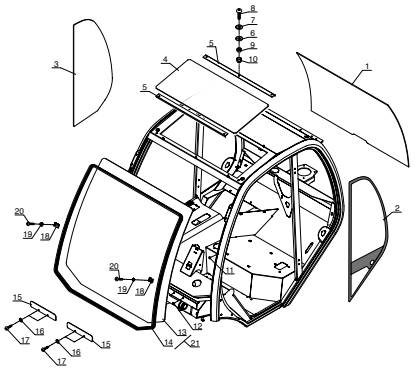

Caractéristiques

INDEX

8 AD 107

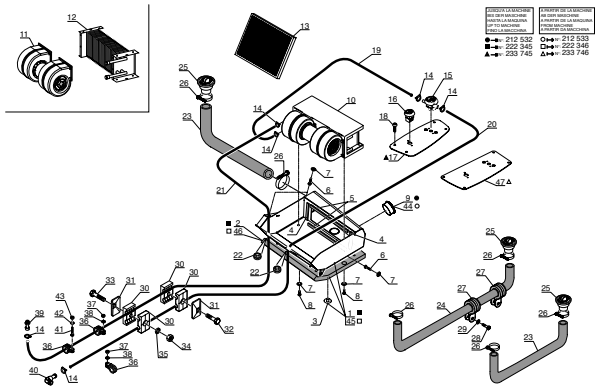

N° : 224 814 — 9 AA 226

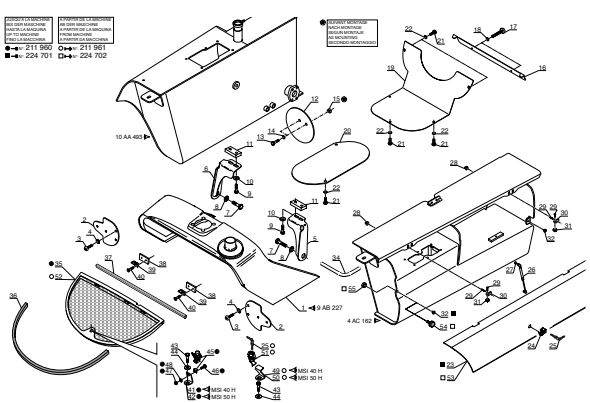

N° : 224 815 — 9 AA 369

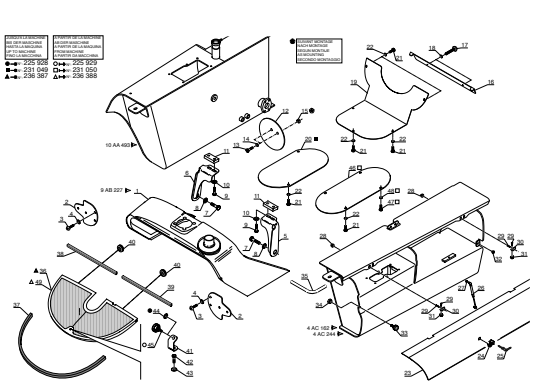

9 AA 227

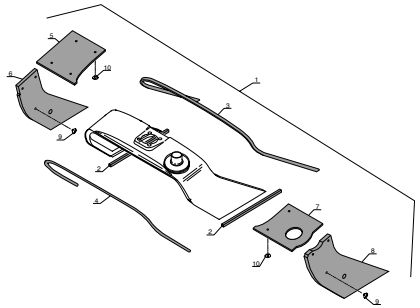

10 AA 493

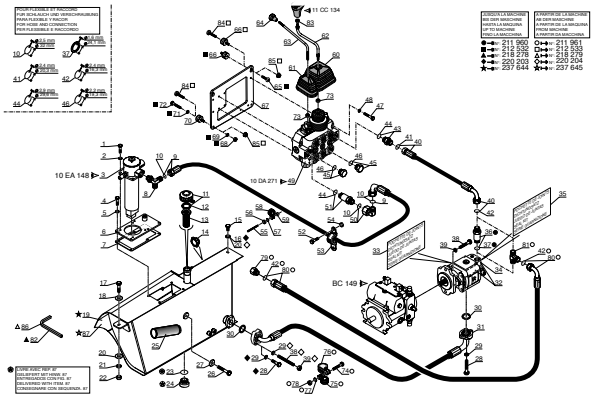

10 AB 46

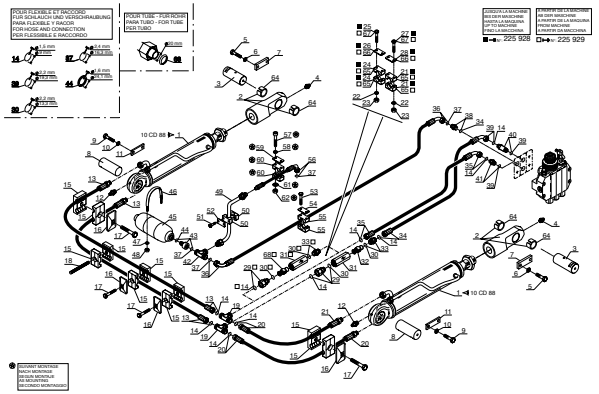

10 AJ 6

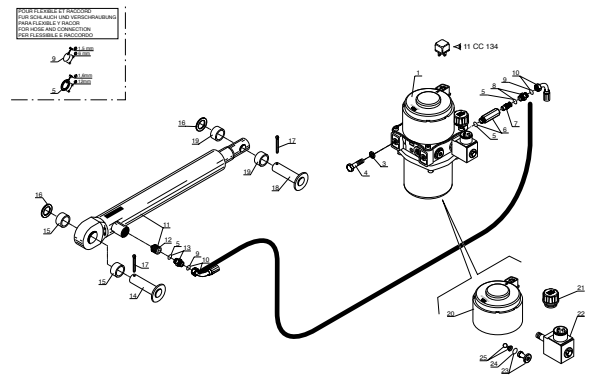

10 AM 9

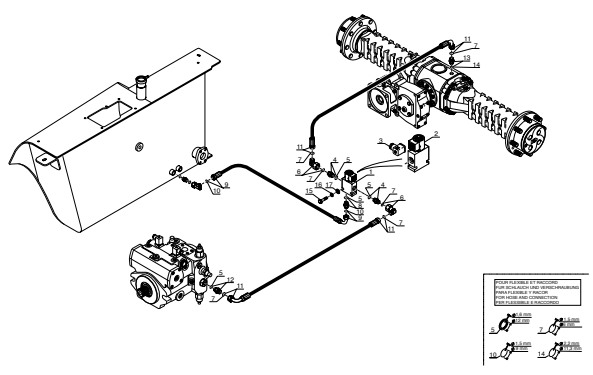

10 BA 244

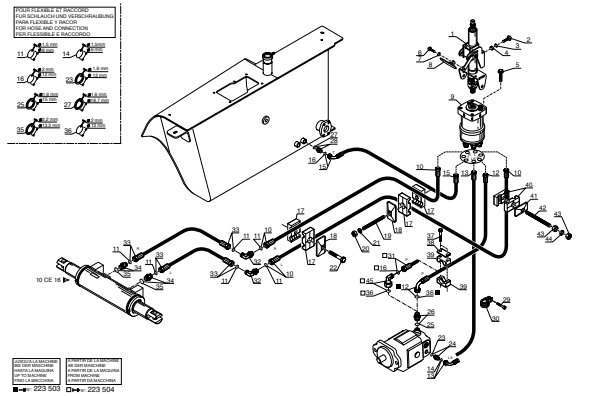

Caractéristiques

INDEX

10 CD 88

VERIN D'INCLINAISON
NEIGUNGZYLINDER
CILINDRO DE INCLINACION
TILTING CYLINDER
CILINDRO DI BRANDEGGIO

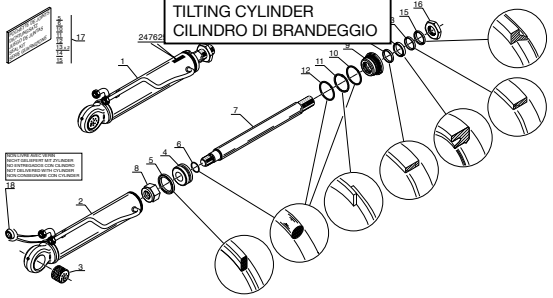

10 CE 16

VERIN DE DIRECTION
LENKUNGZYLINDER
CILINDRO DE DIRECCIÓN
STEERING CYLINDER
CILINDRO DI STERZO

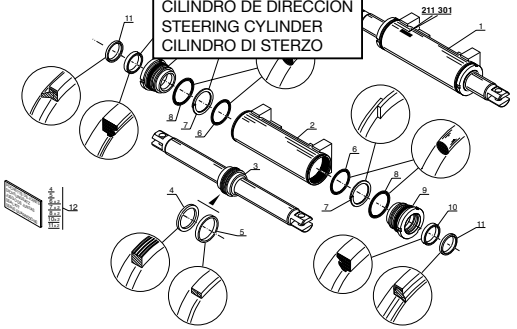

10 DA 271

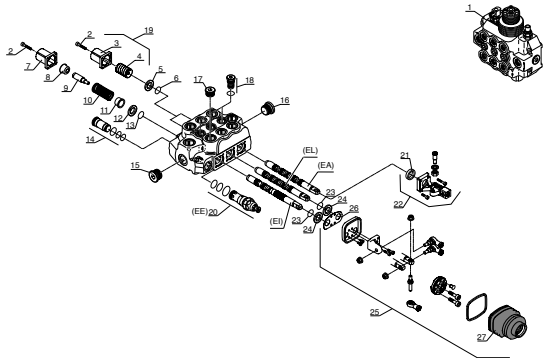

10 EA 148

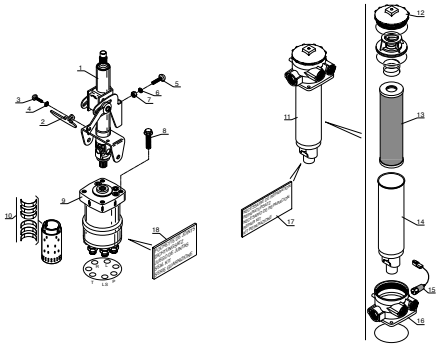

Caractéristiques

INDEX

11 AA 800

N° : 236 317

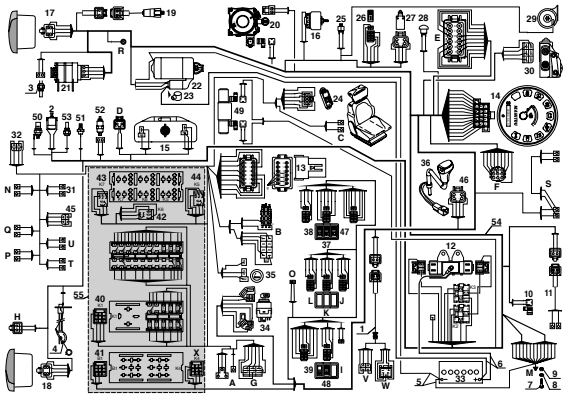

11 AA 800-1

N° : 236 317

Rep 1 — CH (Manquage sur galet)

Pos	Vers	Pos	Sect	N° F3
1	F3	B	3mm2	3001
2	Ep10	1	1mm2	20124

Rep 3 — S4 (Manquage sur galet)

Pos	Vers	Pos	Sect	N° F3
1	J	C	1mm2	10246
2	Ep10	1	1mm2	31170

Rep 10 — Y5 (Manquage sur galet)

Pos	Vers	Pos	Sect	N° F3
1	Ep108	1	2mm2	31182
2	S13	1	1mm2	80205

Rep 11 — CP (Manquage sur galet)

Pos	Vers	Pos	Sect	N° F3
1	H1	1	1mm2	31181
2	Ep108	1	1mm2	20181

Rep 12 — DG (Manquage sur galet)

Pos	Vers	Pos	Sect	N° F3
1	Ep28	1	1mm2	10084

Rep 13 — A1 (Manquage sur galet)

Pos	Vers	Pos	Sect	N° F3
1	EP34	1	1mm2	60002
2	F9	B	2mm2	9001
4	S2	1	1mm2	60040
5	Ep32	1	2mm2	60042
6	K1	3	2mm2	60a3
7	F13	B	2mm2	60a7
8	S5	B	2mm2	9201
9	Ep32	1	2mm2	60040
10	EP18	1	2mm2	31180

Rep 15 — M5 (Manquage sur galet)

Pos	Vers	Pos	Sect	N° F3
1	Ep85	1	1mm2	10011
2	Ep101	1	1mm2	31170

Rep 15 — M6 (Manquage sur galet)

Pos	Vers	Pos	Sect	N° F3
1	S14	1	1mm2	40027
2	Ep101	1	1mm2	31169

Rep 14 — J (Manquage sur galet)

Pos	Vers	Pos	Sect	N° F3
1	Ep2	1	1mm2	60011
2	Ep7	1	1mm2	20124
3	Ep8	1	1mm2	10246
4	S20	1	1mm2	10260
5	Ep107	1	1mm2	31170
6	S9	1	1mm2	60040
7	Ep108	1	1mm2	60042
8	S3	1	1mm2	10260
9	Ep107	1	1mm2	60040
10	S6	1	1mm2	10260
11	Ep108	1	1mm2	60042
12	S7	1	1mm2	10260
13	Ep109	1	1mm2	60040
14	S8	1	1mm2	10260
15	Ep110	1	1mm2	60042
16	S10	1	1mm2	10260
17	Ep111	1	1mm2	60040
18	S11	1	1mm2	10260
19	Ep112	1	1mm2	60042
20	S12	1	1mm2	10260
21	Ep113	1	1mm2	60040
22	S13	1	1mm2	10260
23	Ep114	1	1mm2	60042
24	S14	1	1mm2	10260
25	Ep115	1	1mm2	60040

Rep 17 — ERG (Manquage sur galet)

Pos	Vers	Pos	Sect	N° F3
1	Ep5	1	1mm2	10112
2	Ep6	1	1mm2	20203
3	Ep105	1	1mm2	31207
4	Ep26	1	1mm2	40031

Rep 18 — ERD (Manquage sur galet)

Pos	Vers	Pos	Sect	N° F3
1	Ep4	1	1mm2	10112
2	Ep5	1	1mm2	20203
3	Ep106	1	1mm2	31206
4	Ep26	1	1mm2	20203

Rep 20 — M2 (Manquage sur galet)

Pos	Vers	Pos	Sect	N° F3
1	Ep29	1	2mm2	31183
2	Ep102	1	2mm2	10004

Rep 21 — G2 (Manquage sur galet)

Pos	Vers	Pos	Sect	N° F3
1	F23	A	10mm2	30115
2a	F23-24	A	10mm2	30115
2b	Ep28	1	1mm2	10260

REp 22 — M1 (Manquage sur galet)

Pos	Vers	Pos	Sect	N° F3
1	K1	5	2mm2	30a1
2	M1	1	1mm2	31168

Rep 25 — S10 (Manquage sur galet)

Pos	Vers	Pos	Sect	N° F3
1	Ep31	2mm2	2007	
2	Ep101	2mm2	20203	

Rep 26 — K3 (Manquage sur galet)

Pos	Vers	Pos	Sect	N° F3
1	S20	7	1mm2	10003
2	Ep108	1	1mm2	31170
3	F31-32	A	6mm2	2007
4	M2	1	6mm2	10004

Rep 26 — S20 (Manquage sur galet)

Pos	Vers	Pos	Sect	N° F3
1	Y4	2	1mm2	10003
2	F22	B	1mm2	10001
3				
4				
5	K3	1	1mm2	10003
6				
7				
8				

Rep 26 — Y4 (Manquage sur galet)

Pos	Vers	Pos	Sect	N° F3
1	A1	4	1mm2	60045
2	M7	1	1mm2	60046
3	S20	1	1mm2	31183
4	S21	1	1mm2	60037

Rep 27 — S2 (Manquage sur galet)

Pos	Vers	Pos	Sect	N° F3
1	M7	1	1mm2	60046
2	S2	1	1mm2	31183
3	S21	1	1mm2	60037

Rep 28 — S8a (Manquage sur galet)

Pos	Vers	Pos	Sect	N° F3
1	Ep31	1	1mm2	2007
2	Ep12	1	1mm2	20124

Rep 29 — M4 (Manquage sur galet)

Pos	Vers	Pos	Sect	N° F3
1	Ep12	1	1mm2	20a8

Rep 30 — M7 (Manquage sur galet)

Pos	Vers	Pos	Sect	N° F3
1	S14	1	1mm2	40005
2	S15	1	1mm2	40006
3				
4	M8	1	1mm2	40007
5	Ep27	2	1mm2	40008
6				
7	M7	1	1mm2	40003
8	Ep107	1mm2	31182	

Rep 31 — S19 (Manquage sur galet)

Pos	Vers	Pos	Sect	N° F3
1	Ep34	1	1mm2	60003
2	Ep104	1	1mm2	20179
3	Ep107	1	1mm2	40037
4	Ep108	1	1mm2	60038
5	Ep109	1	1mm2	40037
6	Ep110	1mm2	31183	

Rep 32 — M9 (Manquage sur galet)

Pos	Vers	Pos	Sect	N° F3
1	Ep113	1	1mm2	31168
2	S15	1	1mm2	60038
3	K1	6	2mm2	30a3
4	K2	1	2mm2	30a4

Rep 34 — S1 (Manquage sur galet)

Pos	Vers	Pos	Sect	N° F3
1	Ep25	1	2mm2	60a5
2	Ep26	1	2mm2	30a

Rep 34 — S1 (Manquage sur galet)

Pos	Vers	Pos	Sect	N° F3
1	Ep2	1	1mm2	60011
2	Ep3	1	1mm2	60040
3	Ep4	1	1mm2	60042
4	Ep5	1	1mm2	60040
5	Ep6	1	1mm2	60042
6	Ep7	1	1mm2	60040
7	Ep8	1	1mm2	60042
8	Ep9	1	1mm2	60040
9	Ep10	1	1mm2	60042
10	Ep11	1	1mm2	60040
11	Ep12	1	1mm2	60042
12	Ep13	1	1mm2	60040
13	Ep14	1	1mm2	60042
14	Ep15	1	1mm2	60040
15	Ep16	1	1mm2	60042

Rep 35 — AC (Manquage sur galet)

Pos	Vers	Pos	Sect	N° F3
1	F31	B	2mm2	60001
2	EP18	1	2mm2	20179
ref	EP6		2mm2	20204

Rep 36 — MP (Manquage sur galet)

Pos	Vers	Pos	Sect	N° F3
1	Ep13	1	2mm2	60038
2	Ep14	1	2mm2	60039
3	Ep15	1	2mm2	60038
4	Ep16	1	2mm2	60039
5	Ep17	1	2mm2	60038
6	K8	4	2mm2	60003
7	Ep18	1	2mm2	60039
8	K8	1	1mm2	60040

Rep 38 — S14 (Manquage sur galet)

Pos	Vers	Pos	Sect	N° F3
1				
2	Ep19	1mm2	40003	
3				
4	M8	1mm2	40007	
5	Ep27	2	1mm2	40008
6				
7	M7	1mm2	40003	
8	Ep109	1mm2	31183	

Rep 40 — K1 (Manquage sur galet)

Pos	Vers	Pos	Sect	N° F3
1	Ep110	1mm2	31168	
2	S15	1mm2	60038	
3	K1	6	2mm2	30a3
4	K2	1	2mm2	30a4

Rep 41 — B1 (Manquage sur galet)

Pos	Vers	Pos	Sect	N° F3
2	J	13	1mm2	10003
3	S1	6	2mm2	10002
4	K1	6	2mm2	30a3
5	K2	6	2mm2	30a4

Rep 42 — K6 (Manquage sur galet)

Pos	Vers	Pos	Sect	N° F3
1	Ep18	1mm2	60038	
2	Ep19	1mm2	31181	
3	Ep20	1mm2	60004	
4				
5	Ep21	1mm2	60005	

Rep 43 — K7 (Manquage sur galet)

Pos	Vers	Pos	Sect	N° F3
1	K6	4	2mm2	60038
2	Ep22	1mm2	31182	
3	Ep23	1mm2	31182	
4				
5	Ep114	1mm2	31184	

Rep 44 — K5 (Manquage sur galet)

Pos	Vers	Pos	Sect	N° F3
1	Ep116	1mm2	60038	
2	Ep117	1mm2	31177	
3	Ep118	1mm2	60039	
4				
5	Ep119	1mm2	31178	

11 AA 800-2

N° : 236 317

Rep 45 — M6 (Manquage sur galet)

Pos	Vers	Pos	Sect	N° F3
1	Ep116	1mm2	31171	
2	Ep40	1mm2	70015	
3	S15	1mm2	70016	
4	Ep50	1mm2	70035	

Rep46 — S11 (Manquage sur galet)

Pos	Vers	Pos	Sect	N° F3
1	Ep10	1mm2	60007	
2	Ep16	1mm2	60038	
3	Ep34	1mm2	60037	

Rep 47 — S15 (Manquage sur galet)

Pos	Vers	Pos	Sect	N° F3
1	Ep20	1mm2	70012	
2	Ep30	1mm2	70035	
3	M9	1mm2	70016	
4	Ep40	1mm2	70035	
5	M8	1mm2	70016	
6	Ep50	1mm2	70035	
7	S16	1mm2	70016	
8	Ep51	1mm2	31187	

Rep 48 — S13 (Manquage sur galet)

Pos	Vers	Pos	Sect	N° F3
1	Y5	2	1mm2	80004
2				
3	Ep40	1mm2	80004	
4	Ep41	1mm2	80004	
5	Ep108	1mm2	31183	

Rep 49 — Y2 (Manquage sur galet)

Pos	Vers	Pos	Sect	N° F3
1	46	5	1mm2	9003
2	Ep53	1mm2	31184	

Rep 49 — Y3 (Manquage sur galet)

Pos	Vers	Pos	Sect	N° F3
1	Ep51	1mm2	60033	
2	Ep53	1mm2	31185	

Rep 50 — K2 (Manquage sur galet)

Pos	Vers	Pos	Sect	N° F3
1	S1	6	1mm2	191
2	Ep109	1mm2	31170	
3	F31-32	B	7mm2	308
4	S3	1	1mm2	180

Rep 50 — R1 (Manquage sur galet)

Pos	Vers	Pos	Sect	N° F3
1	K3	6	2mm2	192

Rep 52 — Y1 (Manquage sur galet)

Pos	Vers	Pos	Sect	N° F3
1	Ep41	2mm2	60002	

Rep A — CLIM (Manquage sur galet)

Pos	Vers	Pos	Sect	N° F3
1	Ep41	2mm2	60002	

Rep B — ALIM-AUTO (Manquage sur galet)

Pos	Vers	Pos	Sect	N° F3
1	Ep42	1mm2	30115	
2	Ep114	1mm2	31181	

Rep B — HP-AUTO (Manquage sur galet)

Pos	Vers	Pos	Sect	N° F3
1	HP1	+	1mm2	20002
2	HP2	+	1mm2	20001
3	HP3	+	1mm2	20004
4	HP0	+	1mm2	20003

Rep D — M3 (Manquage sur galet)

Pos	Vers	Pos	Sect	N° F3
1	Ep42	1mm2	30115	
2	Ep43	1mm2	31181	

Rep D — R2 (Manquage sur galet)

Pos	Vers	Pos	Sect	N° F3
1				
2	Ep43	1mm2	31181	

Rep E — E (Manquage sur galet)

Pos	Vers	Pos	Sect	N° F3
1	Ep4	1mm2	10001	
2	Ep5	1mm2	20202	
3	Ep7	1mm2	20202	
4	Ep8	1mm2	303	
5	Ep9	1mm2	304	
6	Ep10	1mm2	403	
7	Ep11	1mm2	404	
8	Ep107	2mm2	31189	
9	Ep108	2mm2	31191	

Rep F — S8 (Manquage sur galet)

Pos	Vers	Pos	Sect	N° F3
1	F24	B	2mm2	10001
2	Ep4	1mm2	9301	
3	F25	B	2mm2	9001
4	F26	A	2mm2	9201
5	Ep5	1mm2	20202	
6	F27	A	2mm2	9001
7	F28	A	2mm2	9201
8	Ep6	1mm2	20202	
9	Ep7	1mm2	20202	
10	M1	1mm2	31188	

Rep G — K8 (Manquage sur galet)

Pos	Vers	Pos	Sect	N° F3
1	MP	6	1mm2	60040
2	Ep114	1mm2	31181	
3	Ep115	1mm2	31181	
4	MP	3	2mm2	60039
5	Ep116	1mm2	60040	
6	MP	1	1mm2	60042
7	Ep102	1mm2	31177	

Rep H — E20 (Manquage sur galet)

Pos	Vers	Pos	Sect	N° F3
1	Ep17	1mm2	60004	
2	Ep102	1mm2	31177	

Rep I — S23 (Manquage sur galet)

Pos	Vers	Pos	Sect	N° F3
1	Ep27	2mm2	10004	
2	Ep24	2mm2	10004	
3	Ep25	2mm2	1003	
4	Ep26	2mm2	1003	
5	Ep3	2mm2	1007	
6	K4	4	2mm2	1006
7	Ep20	1mm2	1006	
8	Ep21	2mm2	1005	
9	Ep105	1mm2	31184	

Rep J — S16 (Manquage sur galet)

Pos	Vers	Pos	Sect	N° F3
1	Ep21	1mm2	60004	
2	Ep22	1mm2	60004	
3				
4				
5	Ep27	1mm2	60002	
6				
7				
8	Ep27	1mm2	60003	
9	Ep104	1mm2	20179	

Rep M — M01 (Manquage sur galet)

Pos	Vers	Pos	Sect	N° F3
1	Ep102	4mm2	31170	
2	Ep103	2mm2	3113	
3	Ep104	2mm2	3120	
4	Ep105	2mm2	3114	
5	Ep106	2mm2	3115	
6	M1	1mm2	31188	

Rep M — M02 (Manquage sur galet)

Pos	Vers	Pos	Sect	N° F3
1	Ep102	2mm2	31170	
2	Ep103	2mm2	31171	
3	Ep104	2mm2	31172	
4	Ep105	2mm2	31173	
5	Ep106	2mm2	31174	
6	Ep107	2mm2	31175	
7	Ep108	1mm2	31176	
8	Ep109	1mm2	31177	
9	Ep110	1mm2	31178	
10	Ep111	1mm2	31179	
11	Ep112	1mm2	31180	
12	Ep113	1mm2	31181	
13	Ep114	1mm2	31182	
14	Ep115	1mm2	31183	
15	Ep116	1mm2	31184	
16	Ep117	1mm2	31185	
17	Ep118	1mm2	31186	
18	Ep119	1mm2	31187	
19	Ep120	1mm2	31188	
20	Ep121	1mm2	31189	
21	Ep122	1mm2	31190	
22	Ep123	1mm2	31191	
23	Ep124	1mm2	31192	
24	Ep125	1mm2	31193	
25	Ep126	1mm2	31194	
26	Ep127	1mm2	31195	
27	Ep128	1mm2	31196	
28	Ep129	1mm2	31197	
29	Ep130	1mm2	31198	
30	Ep131	1mm2	31199	
31	Ep132	1mm2	31200	
32	Ep133	1mm2	31201	
33	Ep134	1mm2	31202	
34	Ep135	1mm2	31203	
35	Ep136	1mm2	31204	
36	Ep137	1mm2	31205	
37	Ep138	1mm2	31206	
38	Ep139	1mm2	31207	
39	Ep140	1mm2	31208	
40	Ep141	1mm2	31209	
41	Ep142	1mm2	31210	
42	Ep143	1mm2	31211	
43	Ep144	1mm2	31212	
44	Ep145	1mm2	31213	
45	Ep146	1mm2	31214	
46	Ep147	1mm2	31215	
47	Ep148	1mm2	31216	
48	Ep149	1mm2	31217	
49	Ep150	1mm2	31218	
50	Ep151	1mm2	31219	
51	Ep152	1mm2	31220	
52	Ep153	1mm2	31221	
53	Ep154	1mm2	31222	
54	Ep155	1mm2	31223	
55	Ep156	1mm2	31224	
56	Ep157	1mm2	31225	
57	Ep158	1mm2	31226	
58	Ep159	1mm2	31227	
59	Ep160	1mm2	31228	
60	Ep161	1mm2	31229	
61	Ep162	1mm2	31230	
62	Ep163	1mm2	31231	
63	Ep164	1mm2	31232	
64	Ep165	1mm2	31233	
65	Ep166	1mm2	31234	
66	Ep167	1mm2	31235	
67	Ep168	1mm2	31236	
68	Ep169	1mm2	31237	
69	Ep170	1mm2	31238	
70	Ep171	1mm2	31239	
71	Ep172	1mm2	31240	
72	Ep173	1mm2	31241	
73	Ep174	1mm2	31242	
74	Ep175	1mm2	31243	
75	Ep176	1mm2	31244	
76	Ep177	1mm2	31245	
77	Ep178	1mm2	31246	
78	Ep179	1mm2	31247	
79	Ep180	1mm2	31248	
80	Ep181	1mm2	31249	
81	Ep182	1mm2	31250	
82	Ep183	1mm2	31251	
83	Ep184	1mm2	31252	
84	Ep185	1mm2	31253	
85	Ep186	1mm2	31254	
86	Ep187	1mm2	31255	
87	Ep188	1mm2	31256	
88	Ep189	1mm2	31257	
89	Ep190	1mm2	31258	
90	Ep191	1mm2	31259	
91	Ep192	1mm2	31260	
92	Ep193	1mm2	31261	
93	Ep194	1mm2	31262	
94	Ep195	1mm2	31263	
95	Ep196	1mm2	31264	
96	Ep197	1mm2	31265	
97	Ep198	1mm2	31266	
98	Ep199	1mm2	31267	
99	Ep200	1mm2	31268	
100	Ep201	1mm2	31269	

Rep S — E17 (Manquage sur galet)

Pos	Vers	Pos	Sect	N° F3
1	Ep20	0,75mm2	Cable bleu	
2	Ep21	0,75mm2	Cable marron	

Rep S — E18 (Manquage sur galet)

Pos	Vers	Pos	Sect	N° F3
1	Ep22	0,75mm2	Cable bleu	
2	Ep106	0,75mm2	Cable marron	

Rep S — S17 (Manquage sur galet)

Pos	Vers	Pos	Sect	N° F3
1	Ep20	2mm2	20204	
2				
3				
4				
5				
6	Ep38	1mm2	20203	
7				
8	Ep38	1mm2	20203	
9	Ep39	1mm2	31a1	

Rep T — HPG (Manquage sur galet)

Pos	Vers	Pos	Sect	N° F3
+	HP-AUTO	2	1mm2	30004
-	HP-AUTO	8	1mm2	20003

Rep U — HPD (Manquage sur galet)

Pos	Vers	Pos	Sect	N° F3
+	HP-AUTO	2	1mm2	30004
-	HP-AUTO	1	1mm2	20002

Rep X — K4 (Manquage sur galet)

Pos	Vers	Pos	Sect	N° F3
1				
2		15	1mm2	10013
3				
4	Ep37	1mm2	31a4	
5	Ep13	1mm2	31a5	
6	S24	4	2mm2	10017
7				
8				

Rep M — M01 (Manquage sur galet)

Pos	Vers	Pos	Sect	N° F3
1	Ep101	4mm2	31170	
2	Ep102	2mm2	3113	
3	Ep103	2mm2	3120	
4	Ep104	2mm2	3114	
5	Ep105	2mm2	3115	
6	M1	1mm2	31188	

Rep M — M02 (Manquage sur galet)

Pos	Vers	Pos	Sect	N° F3
1	Ep101	2mm2	31170	
2	Ep102	2mm2	31171	
3	Ep103	2mm2	31172	
4	Ep104	2mm2	31173	
5	Ep105	2mm2	31174	
6	Ep106	2mm2	31175	
7	Ep107	1mm2	31176	
8	Ep108	1mm2	31177	
9	Ep109	1mm2	31178	
10	Ep110	1mm2	31179	
11	Ep111	1mm2	31180	
12	Ep112	1mm2	31181	
13	Ep113	1mm2	31182	
14	Ep114	1mm2	31183	
15	Ep115	1mm2	31184	
16	Ep116	1mm2	31185	
17	Ep117	1mm2	31186	
18	Ep118	1mm2	31187	
19	Ep119	1mm2	31188	
20	Ep120	1mm2	31189	
21	Ep121	1mm2	31190	
22	Ep122	1mm2	31191	
23	Ep123	1mm2	31192	
24	Ep124	1mm2	31193	
25	Ep125	1mm2	31194	
26	Ep126	1mm2	31195	
27	Ep127	1mm2	31196	
28	Ep128	1mm2	31197	
29	Ep129	1mm2	31198	
30	Ep130	1mm2	31199	
31	Ep131	1mm2	31200	
32	Ep132	1mm2	31201	
33	Ep133	1mm2	31202	
34	Ep134	1mm2	31203	
35	Ep135	1mm2	31204	
36	Ep136	1mm2	31205	
37	Ep137	1mm2	31206	
38	Ep138	1mm2	31207	
39	Ep139	1mm2	31208	
40	Ep140	1mm2	31209	
41	Ep141	1mm2	31210	
42	Ep142	1mm2	31211	
43	Ep143	1mm2	31212	
44	Ep144	1mm2	31213	
45	Ep145	1mm2	31214	
46	Ep146	1mm2	31215	
47	Ep147	1mm2	31216	
48	Ep148	1mm2	31217	
49	Ep149	1mm2	31218	
50	Ep150	1mm2	31219	
51	Ep151	1mm2	31220	
52	Ep152	1mm2	31221	
53	Ep153	1mm2	31222	
54	Ep154	1mm2	31223	
55	Ep155	1mm2	31224	
56	Ep156	1mm2	31225	
57	Ep157	1mm2	31226	
58	Ep158	1mm2	31227	
59	Ep159	1mm2	31228	
60	Ep160	1mm2	31229	
61	Ep161	1mm2	31230	
62	Ep162	1mm2	31231	
63	Ep163	1mm2	31232	
64	Ep164	1mm2	31233	
65	Ep165	1mm2	31234	
66	Ep166	1mm2	31235	
67	Ep167	1mm2	31236	
68	Ep168	1mm2	31237	
69	Ep169	1mm2	31238	
70	Ep170	1mm2	31239	
71	Ep171	1mm2	31240	
72	Ep172	1mm2	31241	
73	Ep173	1mm2	31242	
74	Ep174	1mm2	31243	
75	Ep175	1mm2	31244	
76	Ep176	1mm2	31245	
77	Ep177	1mm2	31246	
78	Ep178	1mm2	31247	
79	Ep179	1mm2	31248	
80	Ep180	1mm2	31249	
81	Ep181	1mm2	31250	
82	Ep182	1mm2	31251	
83	Ep183	1mm2	31252	
84	Ep184	1mm2	31253	
85	Ep185	1mm2	31254	
86	Ep186	1mm2	31255	
87	Ep187	1mm2	31256	
88	Ep188	1mm2	31257	
89	Ep189	1mm2	31258	
90	Ep190	1mm2	31259	
91	Ep191	1mm2	31260	
92	Ep192	1mm2	31261	
93	Ep193	1mm2	31262	
94	Ep194	1mm2	31263	
95	Ep195	1mm2	31264	
96	Ep196	1mm2	31265	
97	Ep197	1mm2	31266	
98	Ep198	1mm2	31267	
99	Ep199	1mm2	31268	
100	Ep200	1mm2	31269	

11 AA 800-3

N° : 236 317

★ D 1 (Manquage sur galet)

Pos	Vers	Pos	Sect	N° F3
1	Ep33	1mm2	60034	
2	Ep34	1mm2	60033	

★ D 2 (Manquage sur galet)

Pos	Vers	Pos	Sect	N° F3
1	Ep33	1mm

INDEX

N° : 236 318 — 11 AA 1162

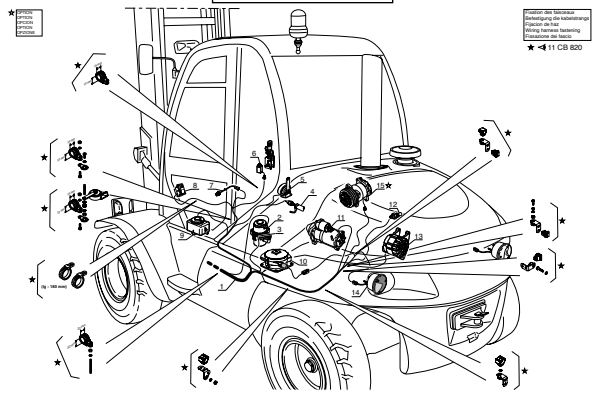

N° : 236 318 — 11 AA 1163

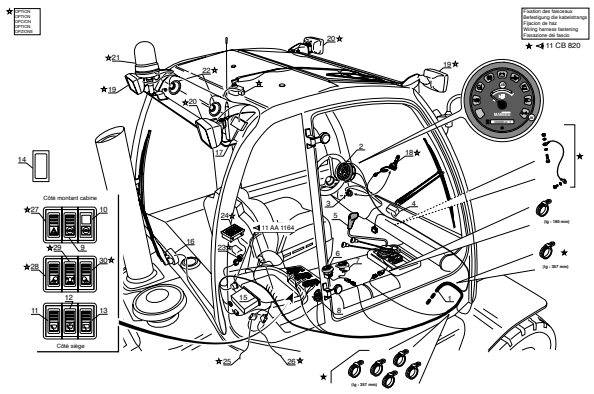

N° : 236 318 — 11 AA 1164

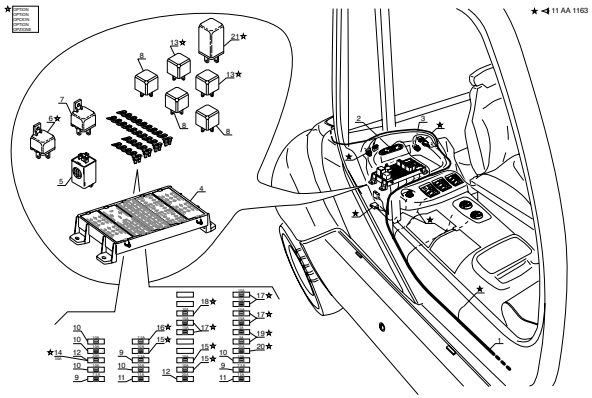

N° : 236 318 — 11 AA 1165

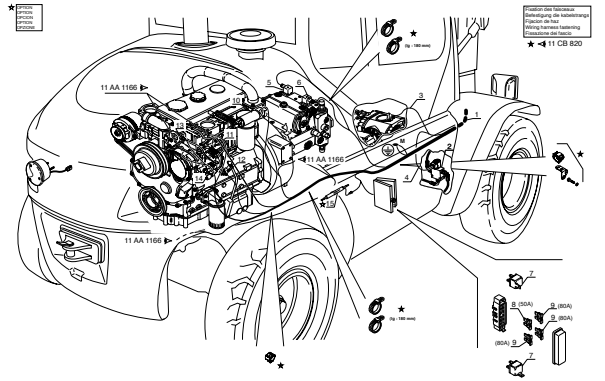

N° : 236 318 — 11 AA 1166

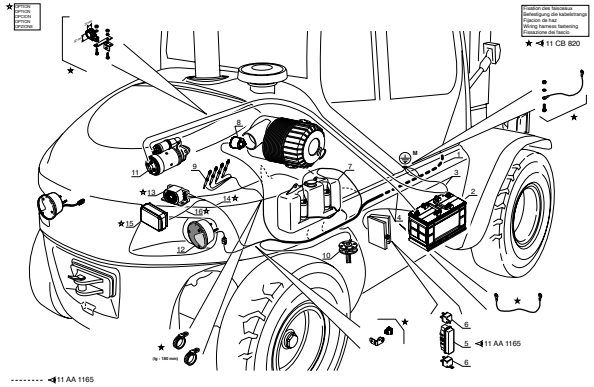

N° : 224 701 — 11 CB 590

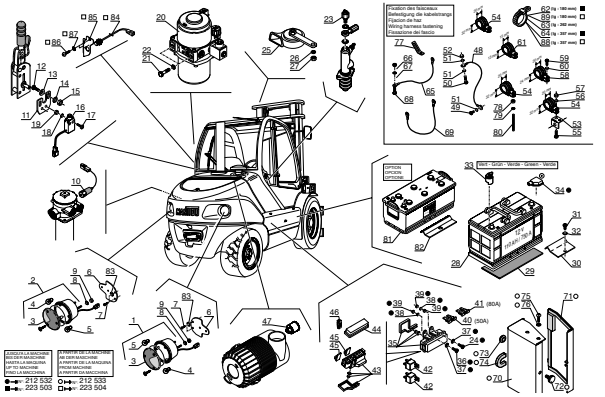

N° : 224 702 — 11 CB 820

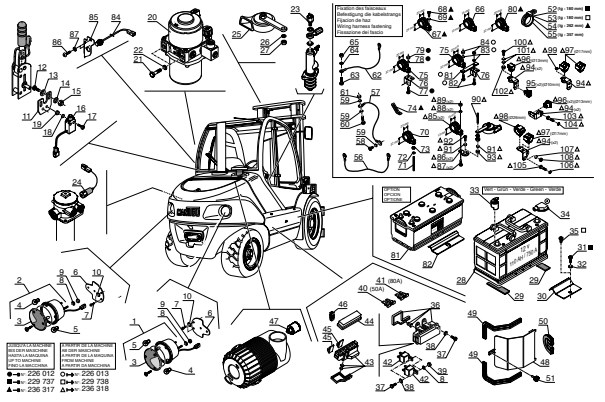

11 CC 134

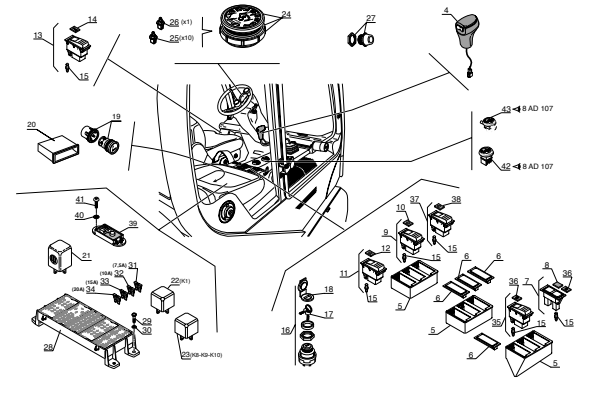

12 AA 358

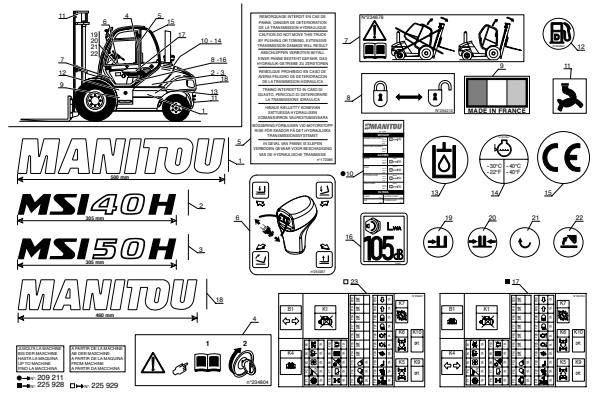

Caractéristiques

INDEX

MAT DOUBLE - DOPPELT HUBMAST
MASTIL DOBLE - DOUBLE MAST
RAMPA DUPLEX

3,00m à / bis / a / to / a 5,00m

Ref : 560 416 à / bis / a / to / a Ref : 560 422	MSI 40 H SERIE 1 - E2
Ref : 560 430 à / bis / a / to / a Ref : 560 436	MSI 50 H SERIE 1 - E2

5 AA 81

	4T	5T
3,00 m	560 416	560 430
3,30 m	560 417	560 431
3,50 m	560 418	560 432
3,70 m	560 419	560 433
4,00 m	560 420	560 434
4,50 m	560 421	560 435
5,00 m	560 422	560 436

5 AA 76 - 5 AC 12 - 10 AC 74
10 AD 154 - 10 AD 156 ► (4t.)
10 CA 70 - 112 AA 365

5 AA 76 - 5 AC 12 - 10 AC 74
10 AD 155 - 10 AD 157 ► (5t.)
10 CA 71 - 112 AA 365

5 AA 76

5 AC 12

10 AC 74

(MSI 40 H) 10 CA 70 ►
(MSI 50 H) 10 CA 71 ►

10 CA 70 (MSI 40 H)
10 CA 71 (MSI 50 H)

10 AD 154 MSI 40 H S1-E2

10 AD 155 MSI 50 H S1-E2

10 AD 156 MSI 40 H S1-E2

10 AD 157 MSI 50 H S1-E2

Caractéristiques

INDEX

[ ] 560 422 - 560 436

10 AF 490

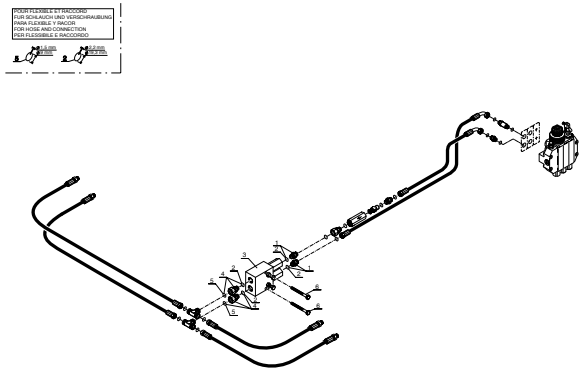

10 CA 70

MSI 40 H S1-E2

VERIN D'ELEVATION
HUBZYLINDER
CILINDRO DE ELEVACION
LIFTING CYLINDER
CILINDRO DI SOLLEVAMENTO

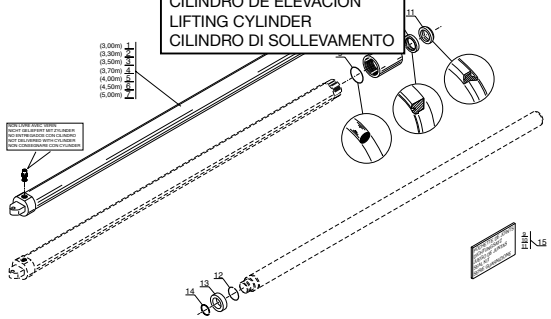

10 CA 71

MSI 50 H S1-E2

VERIN D'ELEVATION
HUBZYLINDER
CILINDRO DE ELEVACION
LIFTING CYLINDER
CILINDRO DI SOLLEVAMENTO

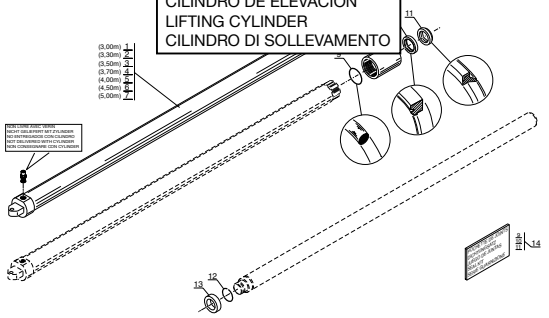

12 AA 365

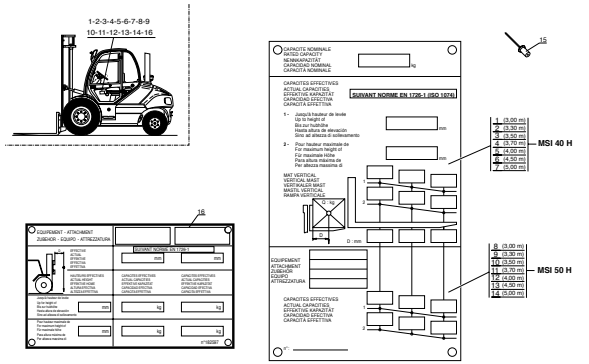

Caractéristiques

INDEX

MAT DOUBLE A LEVEE LIBRE TOTALE
DOPPELT HUBMAST TOTAL FREIANSTEIG
MASTIL DOBLE A LEVANTAMIENTO LIBRE TOTAL
DOUBLE MAST TOTAL FREE LIFT
RAMPA DUPLEX A LEVATA LIBERA TOTALE

(A galet - Mit roole - Con rodillo - With roller - Con rullo)

3,00m à / bis / a / to / a 4,00m

Ref : 572 344 à / bis / a / to / a Ref : 572 348	**MSI 40 H SERIE 1 - E2**
Ref : 572 354 à / bis / a / to / a Ref : 572 358	**MSI 50 H SERIE 1 - E2**

5 AA 82

	4T	5T
3,00 m	572 344	572 354
3,30 m	572 345	572 355
3,50 m	572 346	572 356
3,70 m	572 347	572 357
4,00 m	572 348	572 358

5 AA 77 - 5 AC 12 - 10 AC 75
10 AD 158 - 10 AD 159
10 CA 135 - 10 CA 166
10 EA 13 -10 EA 14
12 AA 366

(4t.) 1 (3,00 m) 2 (3,30 m) 3 (3,50 m) 4 (3,70 m) 5 (4,00 m)

(5t.) 6 (3,00 m) 7 (3,30 m) 8 (3,50 m) 9 (3,70 m) 10 (4,00 m)

5 AA 77

AV / AR	Hauteur de mât	4 T	5 T
10° / 10°	3,00 m	572 344	572 354
	3,30 m	572 345	572 355
	3,50 m	572 346	572 356
	3,70 m	572 347	572 357
	4,00 m	572 348	572 358

FEM A
FEM B

5 AC 12

1 1670 mm
2 1750 mm
3 2000 mm

10 AC 75

10 CA 166
10 CA 135
ø45mm

10 AD 158

FEM A
KIT COMPLET,VOIR NOMENCLATURE
KOMPLETTER KITSIEHE STÜCKLISTE
JUEGO COMPLETO,VER NOMENCLATURA
COMPLETS KIT, SEE NOMENCLATURE
KIT COMPLETO, VEDERE NOMENCLATURA
Rep - Hnw - Fig - Item - Sequenza
79 - 80 - 81 - 82 - 83

FEM B
KIT COMPLET,VOIR NOMENCLATURE
KOMPLETTER KITSIEHE STÜCKLISTE
JUEGO COMPLETO,VER NOMENCLATURA
COMPLETS KIT, SEE NOMENCLATURE
KIT COMPLETO, VEDERE NOMENCLATURA
Rep - Hnw - Fig - Item - Sequenza
84 - 85 - 86 - 87 - 88

	FEM A							FEM B						
3,00m	19	24	33	39	44	49	56	69	94	99	104	109	114	119	124
3,30m	20	25	33	40	45	50	57	69	95	100	105	110	115	120	125
3,50m	21	26	34	41	46	51	58	70	96	101	106	111	116	121	126
3,70m	22	27	35	42	47	52	59	71	97	102	107	112	117	122	127
4,00m	23	28	36	43	48	53	60	72	98	103	108	113	118	123	128

10 AD 159

KIT COMPLET,VOIR NOMENCLATURE
KOMPLETTER KITSIEHE STÜCKLISTE
JUEGO COMPLETO,VER NOMENCLATURA
COMPLETS KIT, SEE NOMENCLATURE
KIT COMPLETO, VEDERE NOMENCLATURA
Rep - Hnw - Fig - Item - Sequenza
42 - 43 - 44 - 45 - 46

10 EA 13
10 EA 14

10 CA 135

VERIN DE LEVEE LIBRE
FREIANSTEIGZYLINDER
CILINDRO DE LEVANTAMIENTO LIBRE
FREE LIFT CYLINDER
CILINDRO ALZATA LIBERA

10 CA 166

VERIN D'ELEVATION
HUBZYLINDER
CILINDRO DE ELEVACION
LIFTING CYLINDER
CILINDRO DI SOLLEVAMENTO

Caractéristiques

INDEX

10 EA 13

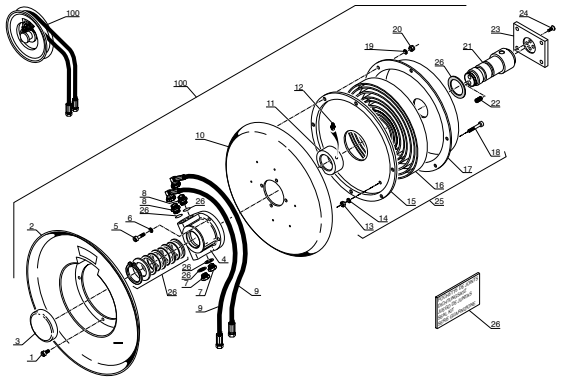

10 EA 14

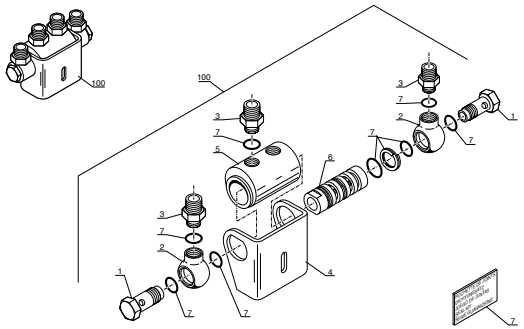

12 AA 366

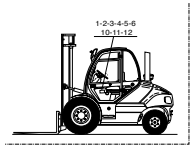

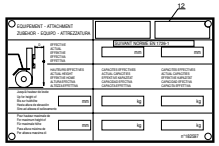

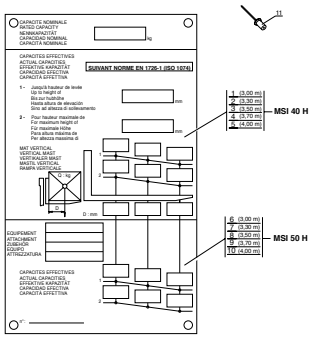

Caractéristiques

INDEX

MAT TRIPLE A LEVEE LIBRE TOTALE
DREIFACH HUBMAST TOTAL FREIANSTEIG
MASTIL TRIPLE A LEVANTAMIENTO LIBRE TOTAL
TRIPLE MAST TOTAL FREE LIFT
RAMPA TRIPLEX A LEVATA LIBERA TOTALE

3,70m à / bis / a / to / a 6,00m

Ref : 560 954 **à / bis / a / to / a** **Ref : 560 961**	**MSI 40 H SERIE 1 - E2**
Ref : 560 952 **à / bis / a / to / a** **Ref : 560 969**	**MSI 50 H SERIE 1 - E2**

5 AB 75

	4T	5T
3,70 m	560 954	560 962
4,00 m	560 955	560 963
4,30 m	560 956	560 964
4,50 m	560 957	560 965
4,70 m	560 958	560 966
5,00 m	560 959	560 967
5,50 m	560 960	560 968
6,00 m	560 961	560 969

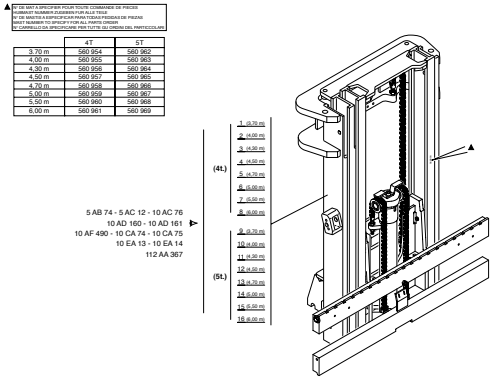

5 AB 74

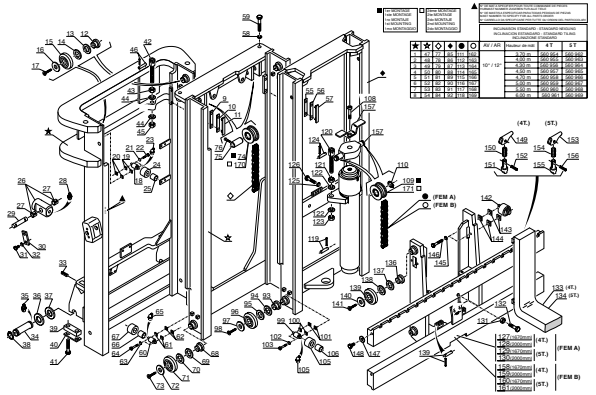

5 AC 12

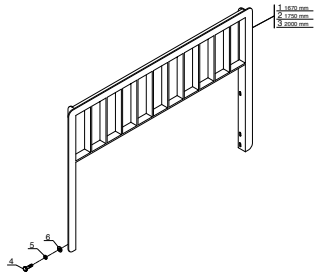

10 AC 76

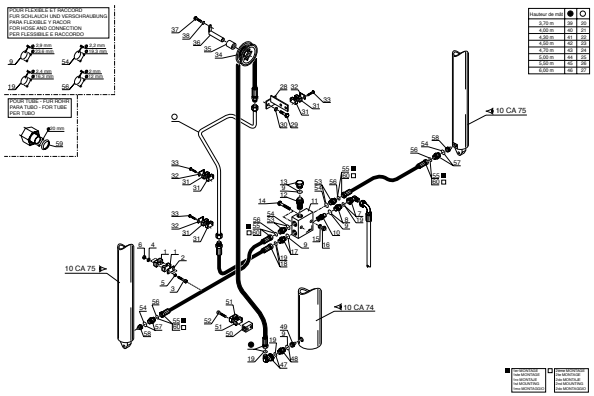

10 AD 160

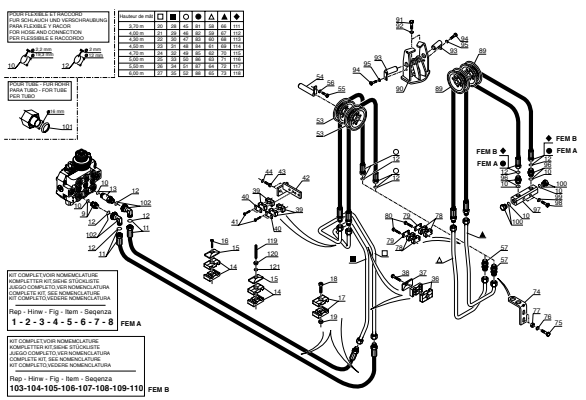

10 AD 161

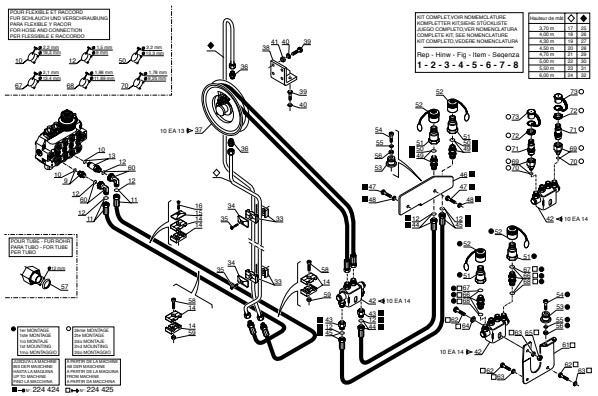

560 959 - 560 967
560 960 - 560 968
560 961 - 560 969

10 AF 490

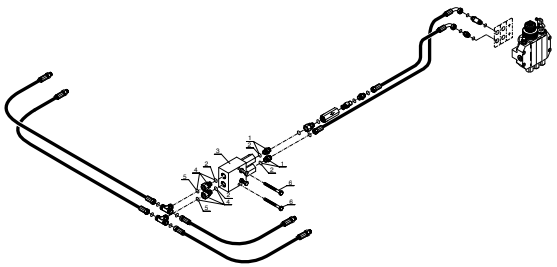

10 CA 74

VERIN DE LEVEE LIBRE
FREIANSTEIGZYLINDER
CILINDRO DE LEVANTAMIENTO LIBRE
FREE LIFT CYLINDER
CILINDRO ALZATA LIBERA

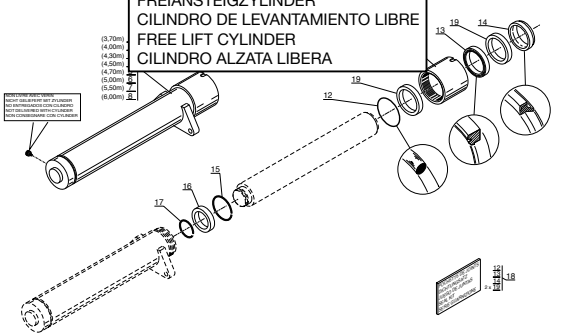

Caractéristiques

INDEX

10 CA 75

VERIN D'ELEVATION
HUBZYLINDER
CILINDRO DE ELEVACION
LIFTING CYLINDER
CILINDRO DI SOLLEVAMENTO

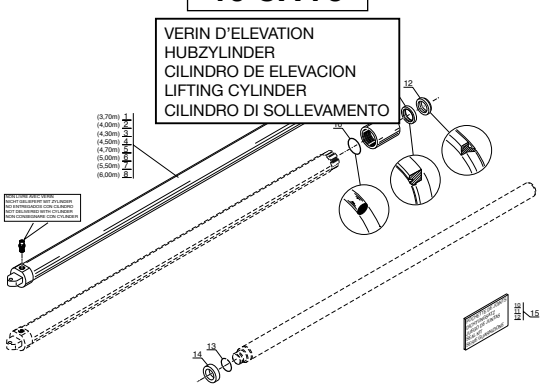

10 EA 13

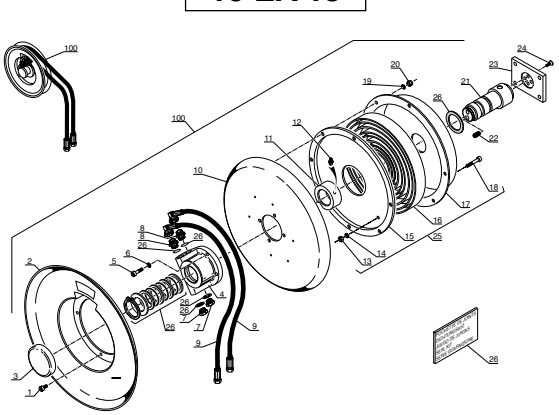

10 EA 14

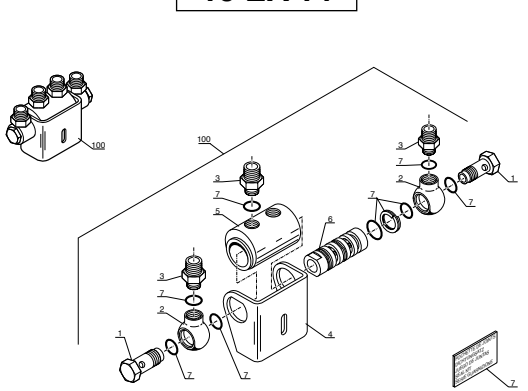

12 AA 367

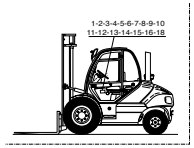

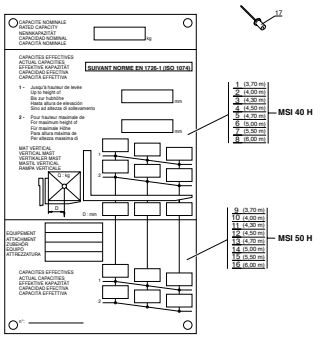

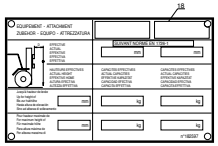

Caractéristiques

INDEX

MOTEUR - MOTOR
MOTOR - ENGINE
MOTORE

TYPE - TYPEN TIPO - TYPE TIPO	1104C-44 RE 38214
REFERENCE - NUMMER NUMERO - NUMBER RIFERIMENTO	246 413

AP 2087

246413

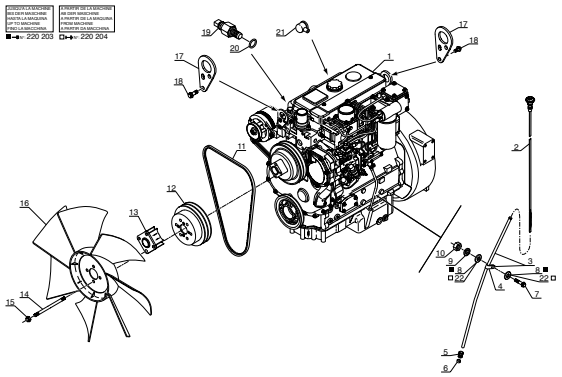

AP 1639

246413

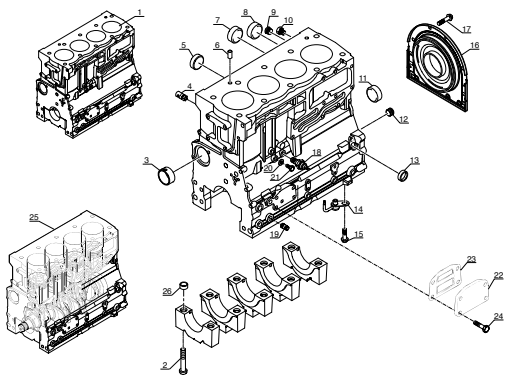

AP 1640

246413

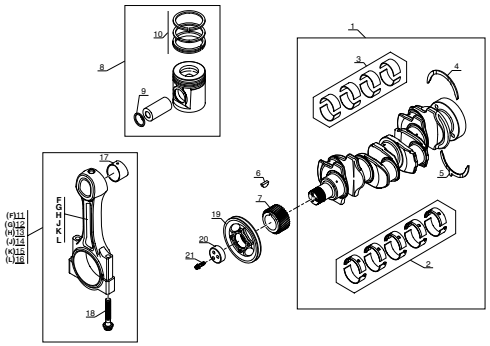

AP 1641

246413

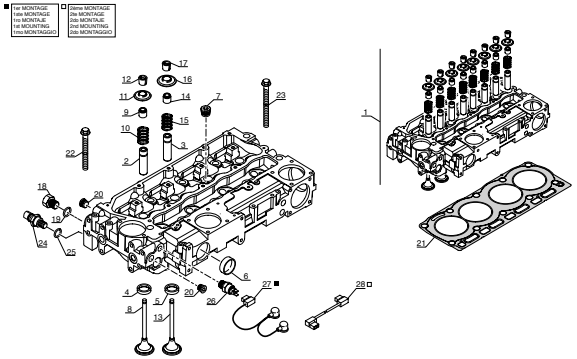

AP 1642

246413

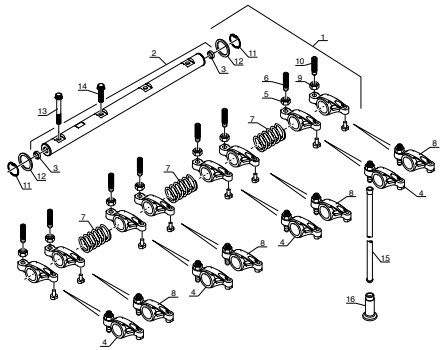

AP 1643

246413

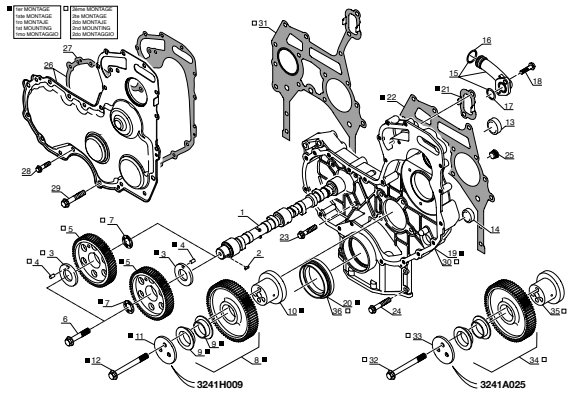

AP 1644

246413

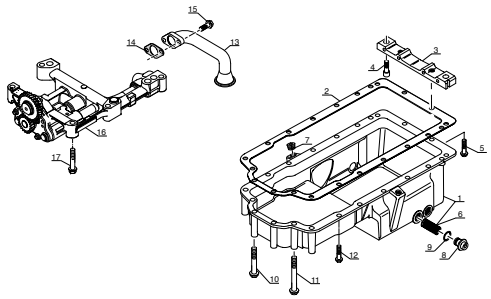

AP 1645

246413

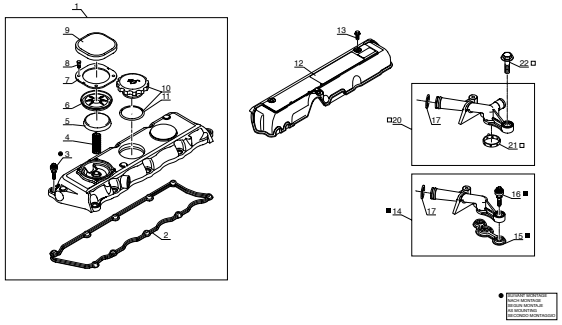

Caractéristiques

INDEX

246413 AP 1646

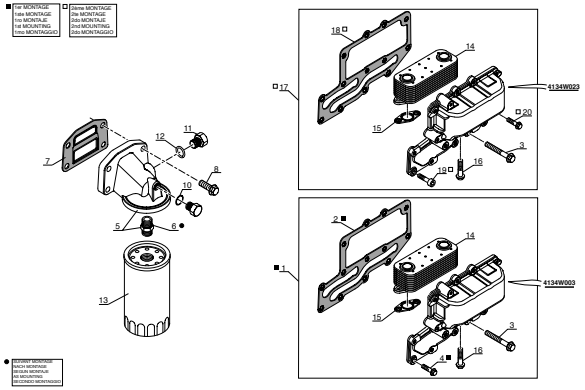

246413 AP 1647

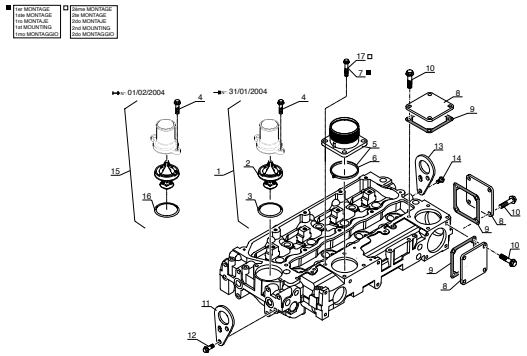

246413 AP 1648

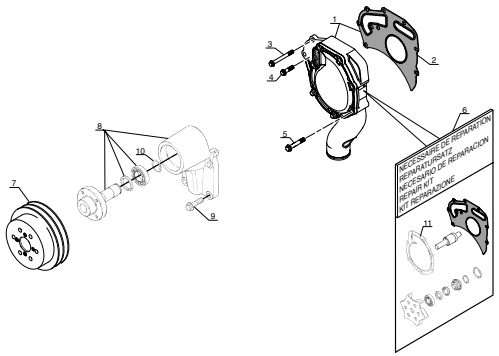

246413 AP 1649

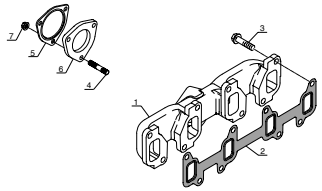

246413 AP 1650

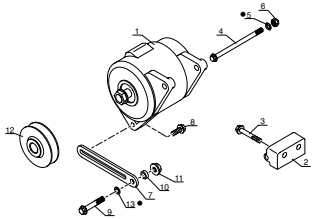

246413 AP 1651

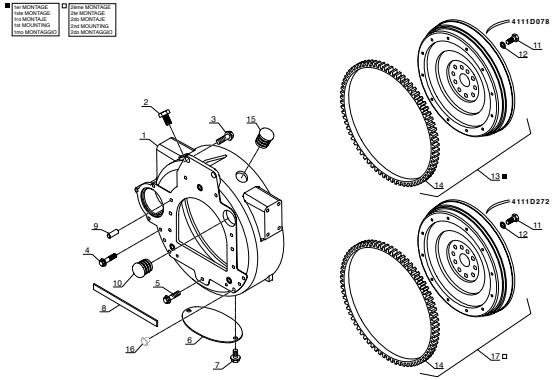

246413 AP 1652

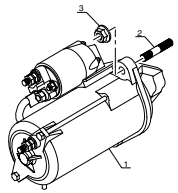

246413 AP 1653

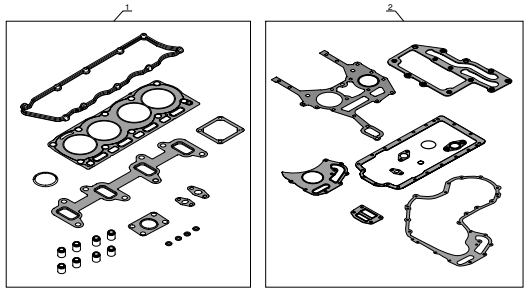

Caractéristiques

I N D E X

REDUCTEUR DE PRESSION
DRUCKMINDERVENTIL
REDUCTOR DE PRESION
PRESSURE REDUCING VALVE
REDUTTORE DI PRESSIONE

REFERENCE - NUMMER NUMERO - NUMBER RIFERIMENTO	**75 498**

75498

BC 50

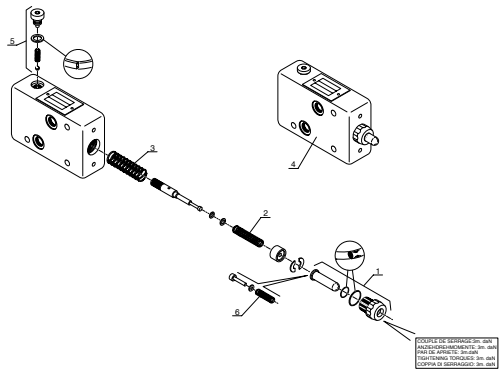

Caractéristiques

INDEX

MOTEUR A CYLINDREE VARIABLE

VERSTELLMOTOR

MOTOR DE CILINDRADA VARIABLE

VARIABLE DISPLACEMENT MOTOR

MOTORE A CILINDRATA VARIABILE

TYPE - TYPEN TIPO - TYPE TIPO	**A6VM107DA1/63W - VZB027**
REFERENCE - NUMMER NUMERO - NUMBER RIFERIMENTO	**208 701**

208701
N° : 234 676

BC 108

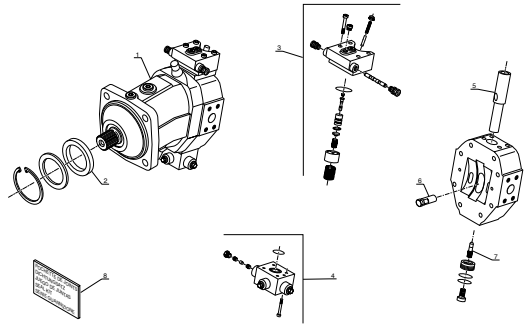

Caractéristiques

INDEX

MOTEUR A CYLINDREE VARIABLE

VERSTELLMOTOR

MOTOR DE CILINDRADA VARIABLE

VARIABLE DISPLACEMENT MOTOR

MOTORE A CILINDRATA VARIABILE

TYPE - TYPEN TIPO - TYPE TIPO	**A6VM107DA1/63W - VZB027B**
REFERENCE - NUMMER NUMERO - NUMBER RIFERIMENTO	**254 756**

254756
N° : 234 677

BC 162

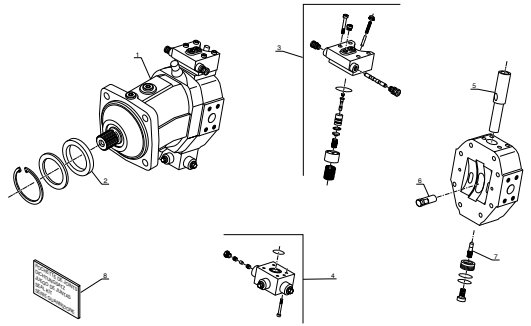

Caractéristiques

I N D E X

POMPE A CYLINDREE VARIABLE

VERSTELLPUMPE

BOMBA DE CILINDRADA VARIABLE

VARIABLE DISPLACEMENT PUMP

POMPA CILINDRATA VARIABILE

TYPE - TYPEN TIPO - TYPE TIPO	A4VG56DA1 D7/32RNAC02F025S
REFERENCE - NUMMER NUMERO - NUMBER RIFERIMENTO	249 784

249784

BC 149

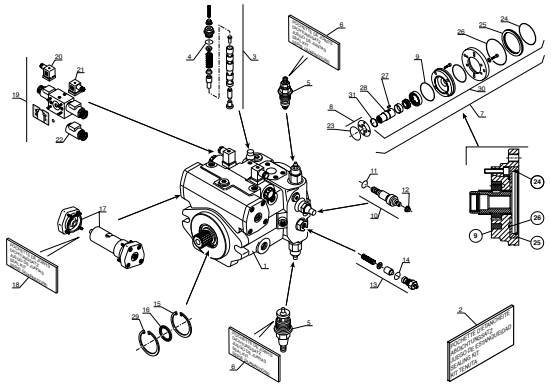

Caractéristiques

INDEX

ESSIEU AVANT - VORNACHSE
EJE DELANTERO - FRONT AXLE
PONTE ANTERIORE

TYPE - TYPEN TIPO - TYPE TIPO	304 / 112 / 99
REFERENCE - NUMMER NUMERO - NUMBER RIFERIMENTO	246 417

AX 2565

246417

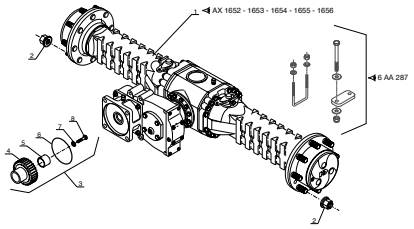

AX 1652

246417

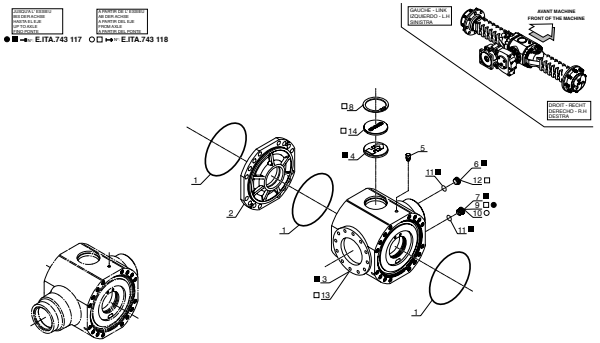

AX 1653

246417

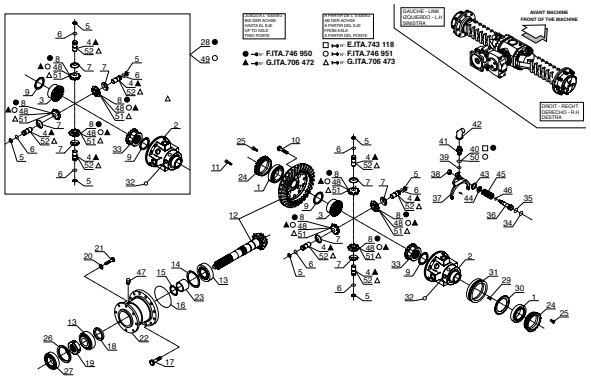

AX 1654

246417

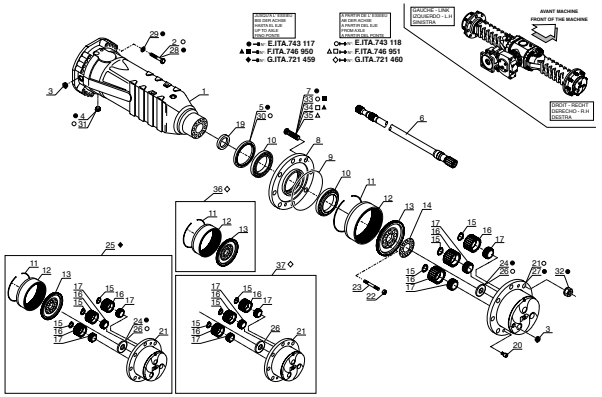

AX 1655

246417

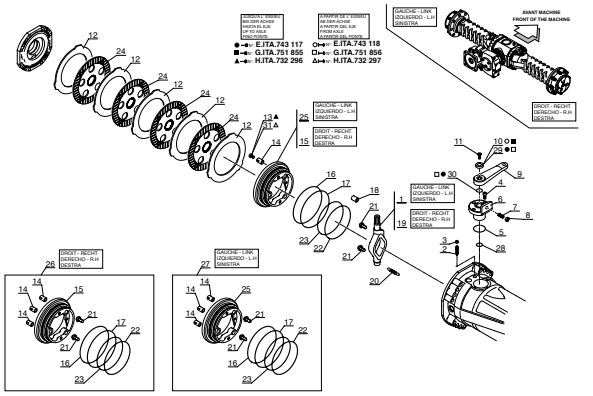

AX 1656

246417

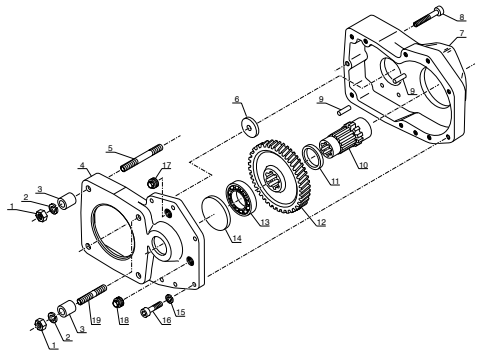

Caractéristiques

FILTRES ET COURROIES
FILTER UND KEILRIEMENS
FILTROS Y CORREAS
FILTERS AND BELTS
FILTROS E CINGHIA

A PARTIR DE LA MACHINE
AB DER MASCHINE
A PARTIR DE LA MAQUINA
FROM MACHINE
A PARTIR DA MACCHINA
N°: 248 664

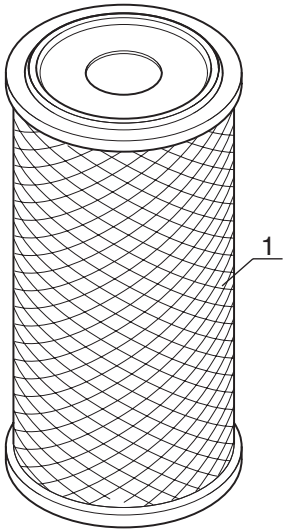

CARTOUCHE FILTRE A AIR
LUFTFILTEREINSATZ
CARTUCHO FILTRO DE AIRE
AIR FILTER CARTRIDGE
CARTUCCIA FILTRO ARIA

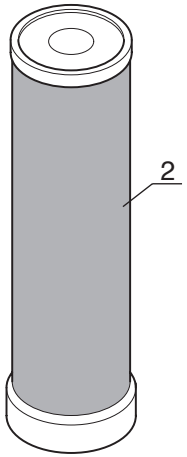

CARTOUCHE SECURITE FILTRE A AIR
SICHERHEIT LUFTFILTEREINSATZ
CARTUCHO SEGURIDAD FILTRO DE AIRE
SECURITY AIR FILTER CARTRIDGE
CARTUCCIA DI SICUREZZA FILTRO ARIA

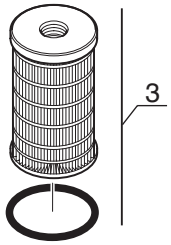

FILTRE A COMBUSTIBLE
BRENNSTOFFILTER
FILTRO A COMBUSTIBLE
FUEL FILTER
FILTRO COMBUSTIBLE

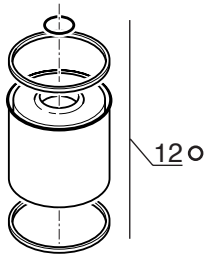

PREFILTRE A COMBUSTIBLE
BRENNSTOFVORFILTER
PREFILTRO A COMBUSTIBLE
FUEL PRE-FILTER
PREFILTRO COMBUSTIBLE

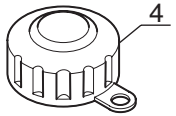

BOUCHON FILTRE DE REMPLISSAGE
EINFULLFILTERVERSCHLUSS
TAPON FILTRO DE LLENADO
FILLING PLUG FILTER
TAPPO FILTRO DI RIEMPIMENTO

OPTION - OPCION - OPZIONALE

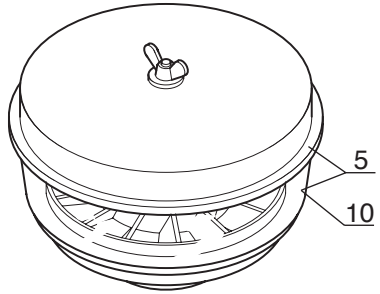

PREFILTRE CYCLONIQUE
ZYKLON VORFILTER
PREFILTRO CICLÓNICO
CYCLONIC PRE-FILTER
PREFILTRO CICLONICO

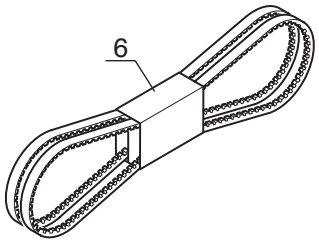

COURROIE D'ALTERNATEUR
WECHSELSTROMGENERATORRIEMEN
CORREA DE ALTERNADOR
ALTERNATOR BELT
CINGHIA DI ALTERNATORE

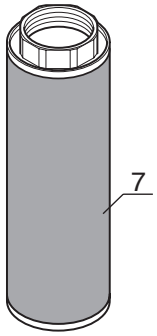

CREPINE DU CIRCUIT PRINCIPAL
SEIHER HAUPTKREIS
FILTRO DE PASO DE CIRCUITO PRINCIPAL
PRINCIPAL CIRCUIT STRAINER
PIGNA DE SERBATOIO OLIO

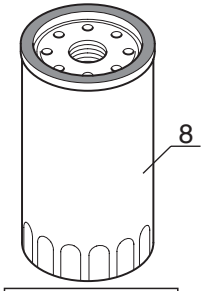

FILTRE A HUILE MOTEUR
OL FILTER MOTOR
FILTRO ACEITE MOTOR
OIL FILTER ENGINE
FILTRO OLIO MOTORE

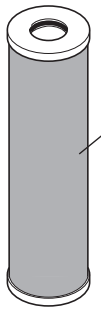

CARTOUCHE FILTRE A HUILE RETOUR HYDRAULIQUE
PATRONE HYDRAULIK RUCKGANG OLFILTER
CARTUCHO FILTRO ACEITE RETORNO HIDRAULICO
CARTRIDGE HYDRAULIC RETURN OIL FILTER
CARTUCCIA FILTRO OLIO RITORNO IDRAULICO

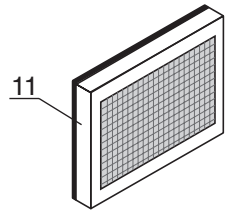

FILTRE CHAUFFAGE
ERHITZEN FILTER
FILTRO CALDEO
HEATING FILTER
FILTRORISCALMENTO

Catalogue : 547886

1

FILTRES ET COURROIES
FILTERS UND KEILRIEMENS
FILTROS Y CORREAS
FILTERS AND BELTS
FILTRO E CINGHIA

Qté-Menge-Cant-Qty-Q.ta | 2 AA | 114 | M

1- MSI40H SERIE 1-E2
2- MSI50H SERIE 1-E2
3-
4-
5-
6-
7-
8-
9-
10-
11-
12-
13-
14-
15-
16-
17-
18-
19-
20-

Rep Hinw Fig Item Rif	Numéro Teil-Nr Numero Part-Nr Part-Nr	Désignation Bezeichnung Descripcion Description Descrizione	1	2	3	4	5	6	7	8	9	10	11	12	13	14	15	16	17	18	19	20
1	563416	Cartouche filtre à air - Luftfiltereinsatz Cartucho filtro de aire - Air filter cartridge Cartuccia filtro aria -	1	1																		
2	563415	Cartouche sécurité filtre à air Sicherheit luftfiltereinsatz Cartucho seguridad filtro de aire Security air filter cartridge Cartuccia di sicurezza filtro aria	1	1																		
3	605013	Cartouche filtrante complète - Kompletter filtereinsatz Cartucho filtrante completo - Complete filter cartridge Cartuccia filtrante completa -	1	1																		
4	62415	Bouchon filtre de remplissage - Einfullfilterverschluss Tapón filtro de llenado - Filling plug filter Tappo filtro di riempimento -	1	1																		
5	224713	Préfiltre cyclonique - Zyklon-vorfilter Prefiltro ciclonico - Cyclonic pre-filter Prefiltro ciclonico -	1	1																		
6	564636	Courroie d'alternateur - Wechselstromgeneratorriemen Correa de alternador - Alternator belt Cinghia di alternatore -	1	1																		
7	77402	Crépine du circuit principal - Seiher hauptkreis Filtro de paso de circuito principal Principal circuit strainer Pigna circuito principale -	1	1																		
8	476954	Filtre à huile moteur - Ol filter motor Filtro aceite motor - Oil filter engine Filtro olio motore -	1	1																		
9	602096	Cartouche filtre à huile retour hydraulique Patrone hydraulik ruckgang olfilter Cartucho filtro aceite retorno hidraulico Cartridge hydraulic return oil filter Cartuccia filtro olio ritorno idraulico	1	1																		
10	224927	Cuve - Bottich Tina - Tank Vasca -	1	1																		

+

7/12/2007

2

Catalogue : 547886

FILTRES ET COURROIES
FILTERS UND KEILRIEMENS
FILTROS Y CORREAS
FILTERS AND BELTS
FILTRO E CINGHIA

Qté-Menge-Cant-Qty-Q.ta | **2 AA** | **114** | **M**

1- MSI40H SERIE 1-E2
2- MSI50H SERIE 1-E2
3-
4-
5-
6-
7-
8-
9-
10-
11-
12-
13-
14-
15-
16-
17-
18-
19-
20-

Rep Hinw Fig Item Rif	Numéro Teil-Nr Numero Part-Nr Part-Nr	Désignation Bezeichnung Descripcion Description Descrizione	1	2	3	4	5	6	7	8	9	10	11	12	13	14	15	16	17	18	19	20
11	246936	Filtre chauffage - Erhitzen filter Filtro caldeo - Heating filter Filtro riscaldamento -	1	1																		
12	706497	Filtre - Filter Filtro - Filter Filtro -	1	1																		

JUSQU'A LA MACHINE BIS DER MASCHINE HASTA LA MAQUINA UP TO MACHINE FINO LA MACCHINA	A PARTIR DE LA MACHINE AB DER MASCHINE A PARTIR DE LA MAQUINA FROM MACHINE A PARTIR DA MACCHINA
● → N°: 223 503	○ ↦ N°: 223 504

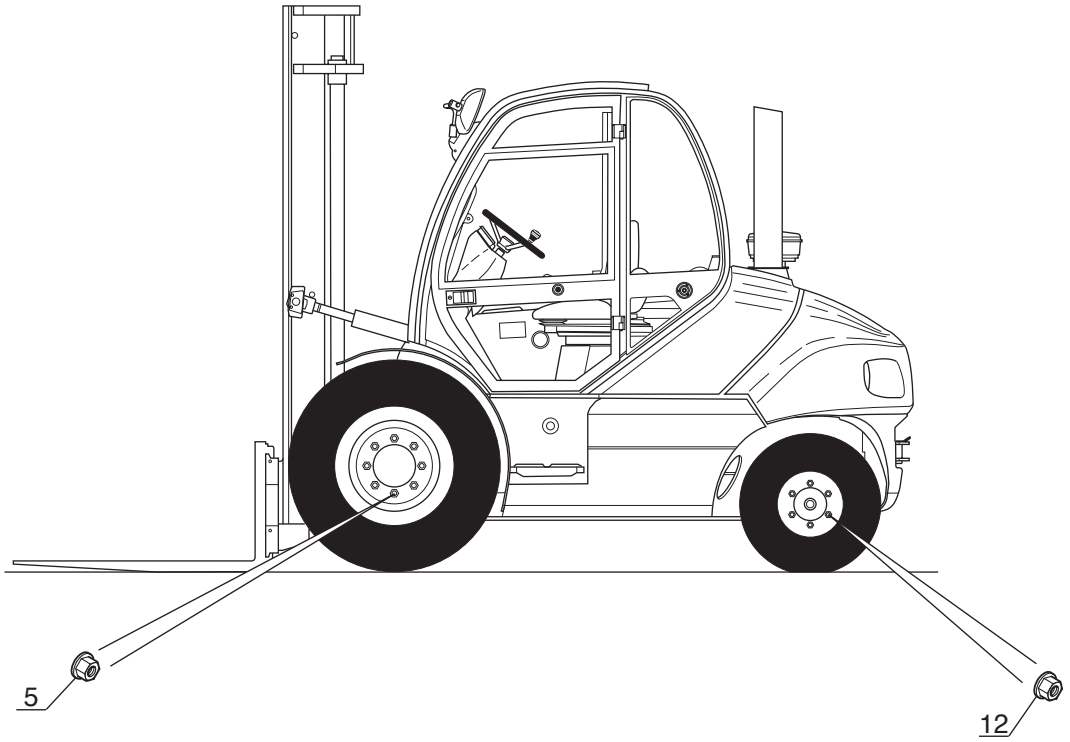

GOOD YEAR
315/70 R22,5 G 391 (Tubeless)

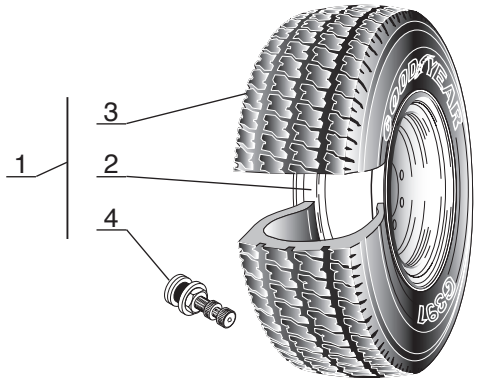

MICHELIN
225/75 R15 XZM 149 A5(Tubeless)

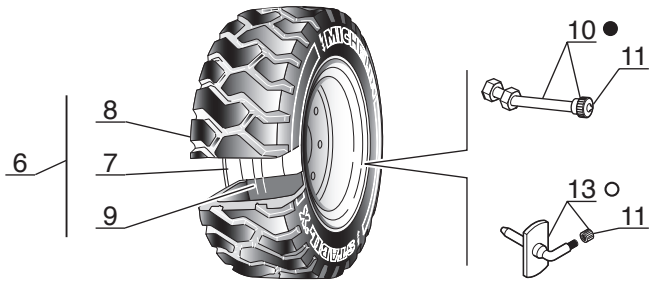

P.A.O.illus

Catalogue : 547886

1

ROUES
RAD
RUEDAS
WHEELS
RUOTA

Qté-Menge-Cant-Qty-Q.ta | 3 AA | 190 | M

1- MSI40H SERIE 1-E2
2- MSI50H SERIE 1-E2
3-
4-
5-
6-
7-
8-
9-
10-
11-
12-
13-
14-
15-
16-
17-
18-
19-
20-

Rep Hinw Fig Item Rif	Numéro Teil-Nr Numero Part-Nr Part-Nr	Désignation Bezeichnung Descripcion Description Descrizione	1	2	3	4	5	6	7	8	9	10	11	12	13	14	15	16	17	18	19	20
1	246717	Roue complète 315/70R22,5 8T N10 G391 Komplettrad Rueda completa - Complete wheel Ruota completo -	2	2																		
2	246718	Roue, nue 900 x22,5 8T N10 D23/275 Rad, allein Rueda, sola - Wheel, stripped Ruota, nudo -	1	1																		
3	238070	Enveloppe 315/70 R22.5 RHS TL- Reifen Neumático - Tyre Pneumatico -	1	1																		
4	38774	Valve - Ventil Válvula - Valve Valvola -	1	1																		
5	245767	Ecrou de roue - Radmutter Tuerca de rueda - Wheel nut Dado ruote -	16	16																		
6	246838	Roue arrière complète - Komplett hinter rad Rueda trasera completa - Complete rear wheel Ruota posteriore completa -	2	2																		
7	246839	Roue, nue 7,00x15 6T P 5 D19/205 Rad, allein Rueda, sola - Wheel, stripped Ruota, nudo -	1	1																		
8	215903	Enveloppe 225/75R15 XZM 149A5 TL Reifen Neumático - Tyre Pneumatico -	1	1																		
9	215826	Anneau étanche - Ring Aro estanco - Impervious ring Annello -	1	1																		
10	215827	Valve - Ventil Válvula - Valve Valvola -	1	1																		

+

Catalogue : 547886

ROUES
RAD
RUEDAS
WHEELS
RUOTA

Qté-Menge-Cant-Qty-Q.ta | 3 AA | 190 | M

1- MSI40H SERIE 1-E2
2- MSI50H SERIE 1-E2
3-
4-
5-
6-
7-
8-
9-
10-
11-
12-
13-
14-
15-
16-
17-
18-
19-
20-

Rep Hinw Fig Item Rif	Numéro Teil-Nr Numero Part-Nr Part-Nr	Désignation Bezeichnung Descripcion Description Descrizione	1	2	3	4	5	6	7	8	9	10	11	12	13	14	15	16	17	18	19	20
11	215828	Bouchon - Stopfen Tapón - Plug Tappo -	1	1																		
12	247292	Ecrou de roue - Radmutter Tuerca de rueda - Wheel nut Dado ruote -	12	12																		
13	223259	Valve - Ventil Válvula - Valve Valvola -	1	1																		

ADAPTATION MOTEUR-TRANSMISSION
MOTOR-GETRIEBE ANPASSUNG
ADAPTACION MOTOR-TRANSMISION
ENGINE-TRANSMISSION ADAPTATION
ADATTAMENTO MOTORE - TRASMISSIONE

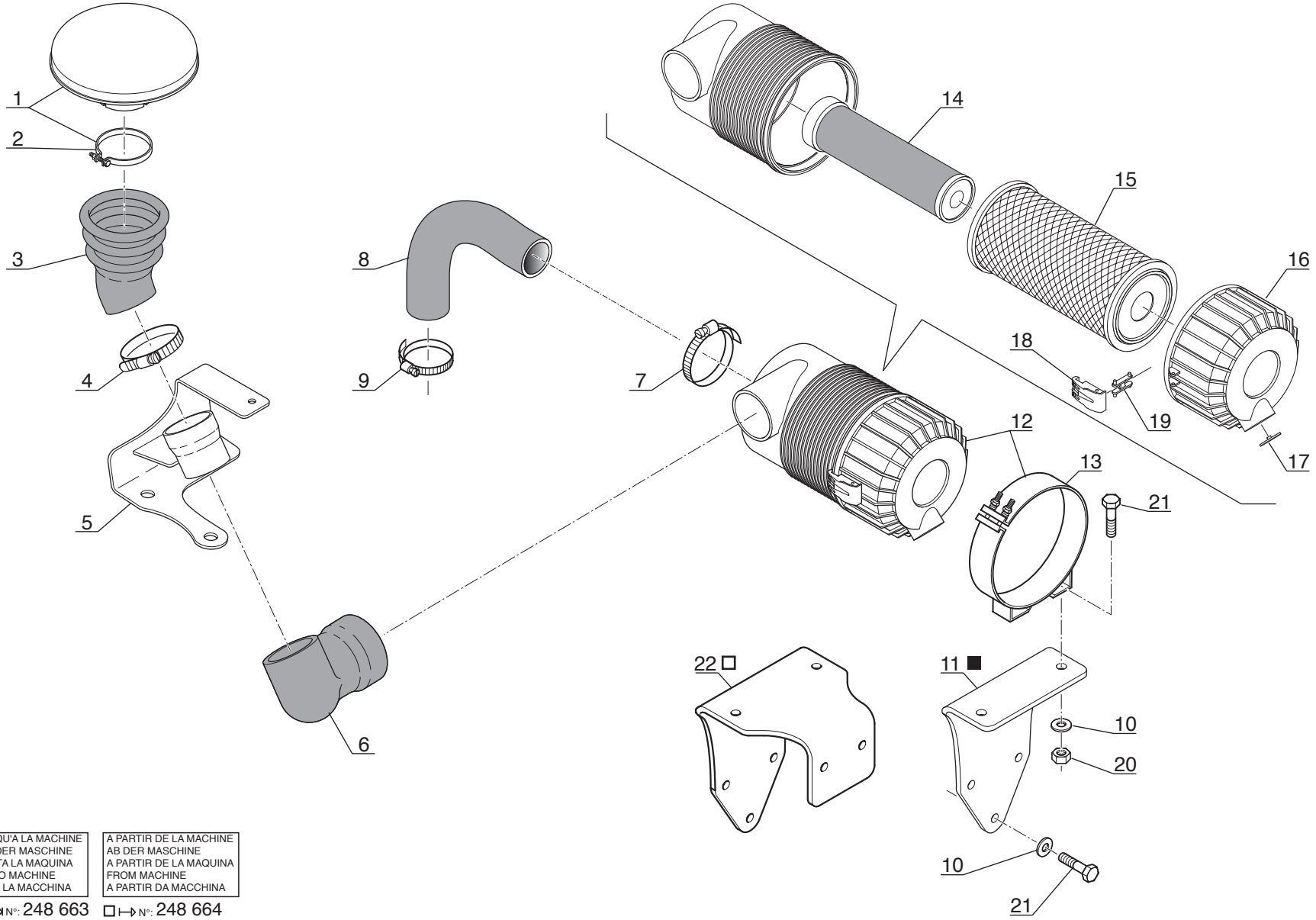

JUSQU'A LA MACHINE BIS DER MASCHINE HASTA LA MAQUINA UP TO MACHINE FINO LA MACCHINA	A PARTIR DE LA MACHINE AB DER MASCHINE A PARTIR DE LA MAQUINA FROM MACHINE A PARTIR DA MACCHINA
■ → N°: 248 663	□ ↦ N°: 248 664

P.A.O.illus

1

Catalogue : 547886

ADAPTATION MOTEUR - TRANSMISSION
MOTOR - GETRIEBE ANPASSUNG
ADAPTACION MOTOR - TRANSMISION
ENGINE - TRANSMISSION ADAPTATION
ADATTAMENTO MOTORE - TRASMISSIONE

Qté-Menge-Cant-Qty-Q.ta | 4 AA | 418 | M

1- MSI40H SERIE 1-E2
2- MSI50H SERIE 1-E2
3-
4-
5-
6-
7-
8-
9-
10-
11-
12-
13-
14-
15-
16-
17-
18-
19-
20-

Rep Hinw Fig Item Rif	Numéro Teil-Nr Numero Part-Nr Part-Nr	Désignation Bezeichnung Descripcion Description Descrizione	1	2	3	4	5	6	7	8	9	10	11	12	13	14	15	16	17	18	19	20
1	508565	Chapeau pare-pluie - Deckel Tapadera paraguas - Cap Cappello -	1	1																		
2	470680	Collier - Spannschelle Abrazadera - Clamp Fascetta -	1	1																		
3	236455	Soufflet - Blasebalg Fuelle - Bellows Soffietto -	1	1																		
4	229587	Collier - Spannschelle Abrazadera - Clamp Fascetta -	1	1																		
5	246572	Support droit - Recht träger Soporte derecho - R.H. bracket Supporto destro -	1	1																		
6	249780	Durit - Schlauch Tubo flexible - Hose Manicotto -	1	1																		
7	229587	Collier - Spannschelle Abrazadera - Clamp Fascetta -	1	1																		
8	246586	Durit - Schlauch Tubo flexible - Hose Manicotto -	1	1																		
9	230501	Collier - Spannschelle Abrazadera - Clamp Fascetta -	1	1																		
10	61674	Rondelle M 8 ZN - Unterlegscheibe Arandela - Washer Rondella -	5	5																		
11	250300	Support filtre à air - Luftfilter träger Soporte filtro de aire - Air filter bracket Supporto filtro aria -	1	1																		

+

13/11/2007

Catalogue : 547886

2

ADAPTATION MOTEUR - TRANSMISSION
MOTOR - GETRIEBE ANPASSUNG
ADAPTACION MOTOR - TRANSMISION
ENGINE - TRANSMISSION ADAPTATION
ADATTAMENTO MOTORE - TRASMISSIONE

Qté-Menge-Cant-Qty-Q.ta | 4 AA | 418 | M

1- MSI40H SERIE 1-E2
2- MSI50H SERIE 1-E2
3-
4-
5-
6-
7-
8-
9-
10-
11-
12-
13-
14-
15-
16-
17-
18-
19-
20-

Rep Hinw Fig Item Rif	Numéro Teil-Nr Numero Part-Nr Part-Nr	Désignation Bezeichnung Descripcion Description Descrizione	1	2	3	4	5	6	7	8	9	10	11	12	13	14	15	16	17	18	19	20
12	224711	Filtre à air - Luftfilter Filtro de aire - Air filter Filtro aria -	1	1																		
13	224712	Collier - Spannschelle Abrazadera - Clamp Fascetta -	1	1																		
14	563415	Cartouche sécurité filtre à air Sicherheit luftfiltereinsatz Cartucho seguridad filtro de aire Security air filter cartridge Cartuccia di sicurezza filtro aria	1	1																		
15	563416	Cartouche filtre à air - Luftfiltereinsatz Cartucho filtro de aire - Air filter cartridge Cartuccia filtro aria -	1	1																		
16	563487	Couvercle - Deckel Tapadera - Cover Coperchio -	1	1																		
17	563417	Valve - Ventil Válvula - Valve Valvola -	1	1																		
18	563488	Verrou - Riegel Cerrojo - Locker Catenaccio -	1	1																		
19	563489	Biellette - Stange Biela - Rod Biella -	1	1																		
20	58528	Ecrou H ,M 8 ZN - Mutter Tuerca - Nut Dado -	2	2																		
21	42347	Vis H,M 8- 20-8.8-ZN8/C - Schraube Tornillo - Screw Vite -	5	5																		
22	268512	Support filtre à air - Luftfilter träger Soporte filtro de aire - Air filter bracket Supporto filtro aria -	1	1																		

4 AA 419

ADAPTATION MOTEUR-TRANSMISSION
MOTOR-GETRIEBE ANPASSUNG
ADAPTACION MOTOR-TRANSMISION
ENGINE-TRANSMISSION ADAPTATION
ADATTAMENTO MOTORE - TRASMISSIONE

MSI 40 H Série 1 - E2
MSI 50 H Série 1 - E2

■ JUSQU'A LA MACHINE
BIS DER MASCHINE
HASTA LA MAQUINA
UP TO MACHINE
FINO LA MACCHINA
→ N°: **224 814**

A PARTIR DE LA MACHINE
AB DER MASCHINE
A PARTIR DE LA MAQUINA
FROM MACHINE
A PARTIR DA MACCHINA
○ → N°: **208 678**
□ → N°: **224 815**

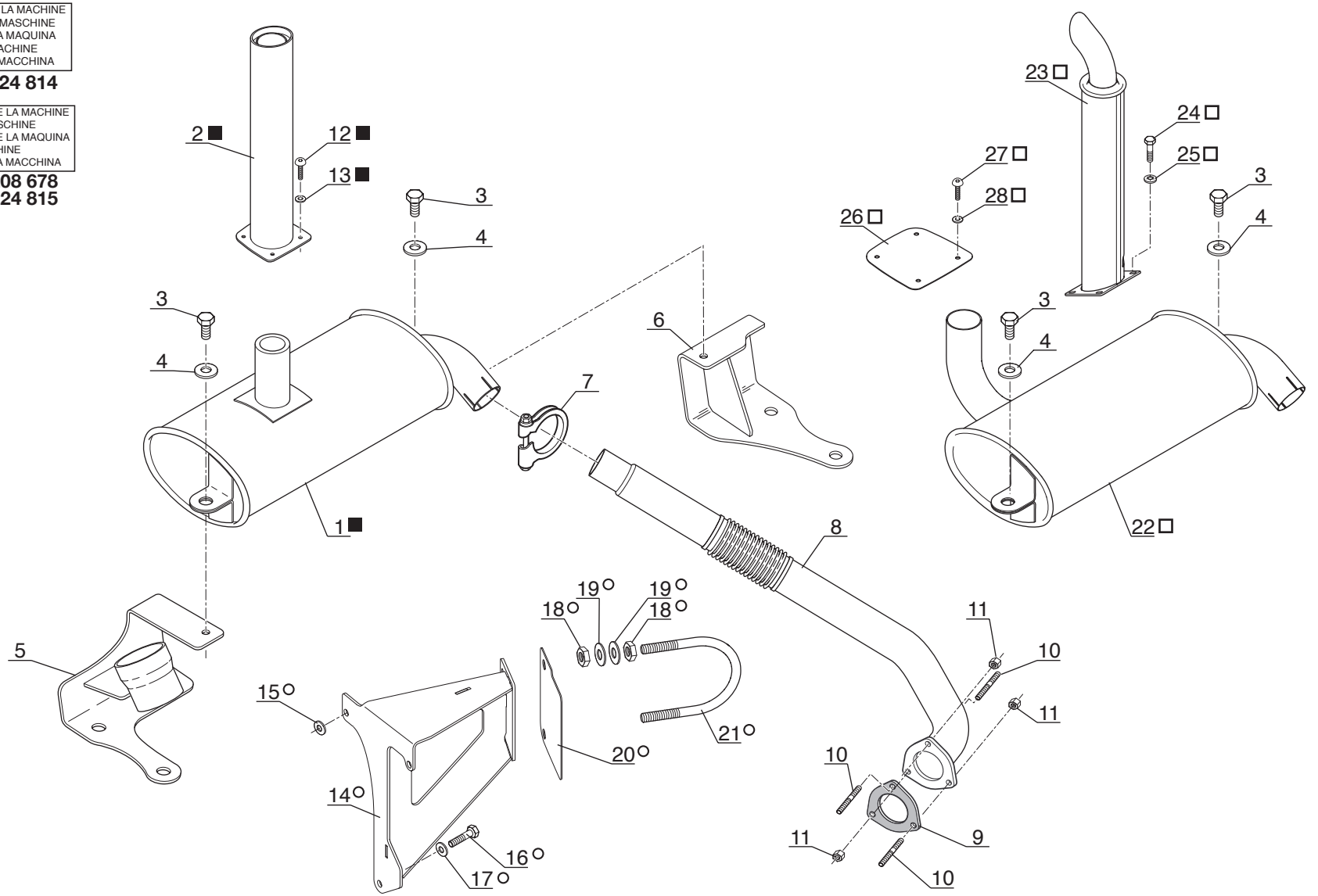

P.A.O.illus

19 / 09 / 07

Catalogue : 547886

1

ADAPTATION MOTEUR - TRANSMISSION
MOTOR - GETRIEBE ANPASSUNG
ADAPTACION MOTOR - TRANSMISION
ENGINE - TRANSMISSION ADAPTATION
ADATTAMENTO MOTORE - TRASMISSIONE

Qté-Menge-Cant-Qty-Q.ta **4 AA 419** **M**

1- MSI40H SERIE 1-E2
2- MSI50H SERIE 1-E2
3-
4-
5-
6-
7-
8-
9-
10-
11-
12-
13-
14-
15-
16-
17-
18-
19-
20-

Rep Hinw Fig Item Rif	Numéro Teil-Nr Numero Part-Nr Part-Nr	Désignation Bezeichnung Descripcion Description Descrizione	1	2	3	4	5	6	7	8	9	10	11	12	13	14	15	16	17	18	19	20
1	246571	Silencieux - Auspufftopf Silenciador - Muffler Silenziator -	1	1																		
2	246427	Tube - Rohr Tubo - Tube Tubo -	1	1																		
3	42347	Vis H,M 8- 20-8.8-ZN8/C - Schraube Tornillo - Screw Vite -	2	2																		
4	87605	Rondelle SP 8,5x 45 x 4 - Unterlegscheibe Arandela - Washer Rondella -	2	2																		
5	246572	Support droit - Recht träger Soporte derecho - R.H. bracket Supporto destro -	1	1																		
6	253518	Support gauche - Link träger Soporte izquierdo - L.H. bracket Supporto sinistro -	1	1																		
7	215494	Collier - Spannschelle Abrazadera - Clamp Fascetta -	1	1																		
8	246575	Tubulure - Leitung Tobera - Pipe Tubo introduziore -	1	1																		
9	551768	Joint plat - Dichtung Junta plana - Gasket Guarnizióne -	1	1																		
10	473907	Goujon - Stiftschraube Espárrago - Stud-bolt Prigioniero -	3	3																		
11	473908	Ecrou - Mutter Tuerca - Nut Dado -	3	3																		

+

2

Catalogue : 547886

ADAPTATION MOTEUR - TRANSMISSION
MOTOR - GETRIEBE ANPASSUNG
ADAPTACION MOTOR - TRANSMISION
ENGINE - TRANSMISSION ADAPTATION
ADATTAMENTO MOTORE - TRASMISSIONE

Qté-Menge-Cant-Qty-Q.ta | 4 AA | 419 | M

1- MSI40H SERIE 1-E2
2- MSI50H SERIE 1-E2
3-
4-
5-
6-
7-
8-
9-
10-
11-
12-
13-
14-
15-
16-
17-
18-
19-
20-

Rep Hinw Fig Item Rif	Numéro Teil-Nr Numero Part-Nr Part-Nr	Désignation Bezeichnung Descripcion Description Descrizione	1	2	3	4	5	6	7	8	9	10	11	12	13	14	15	16	17	18	19	20
12	224379	Vis CBHc,M 8- 30 zinguée - Schraube Tornillo - Screw Vite -	4	4																		
13	229564	Rondelle M 8 zinguée noire - Unterlagscheibe Arandela - Washer Rondella -	4	4																		
14	254079	Support - Träger Soporte - Bracket Supporto -	1	1																		
15	254088	Rondelle - Unterlegscheibe Arandela - Washer Rondella -	1	1																		
16	63727	Vis - Schraube Tornillo - Screw Vite -	3	3																		
17	29437	Rondelle M 10 ZN - Unterlegscheibe Arandela - Washer Rondella -	3	3																		
18	58528	Ecrou H ,M 8 ZN - Mutter Tuerca - Nut Dado -	4	4																		
19	61674	Rondelle M 8 ZN - Unterlegscheibe Arandela - Washer Rondella -	4	4																		
20	254269	Cale - Keil Cala - Wedge Spessore -	X	X																		
21	254083	Collier - Spannschelle Abrazadera - Clamp Fascetta -	1	1																		
22	256343	Silencieux - Schalldämpfer Silenciador - Muffler Silenziator -	1	1																		

+

13/11/2007

Catalogue : 547886

3

ADAPTATION MOTEUR - TRANSMISSION
MOTOR - GETRIEBE ANPASSUNG
ADAPTACION MOTOR - TRANSMISION
ENGINE - TRANSMISSION ADAPTATION
ADATTAMENTO MOTORE - TRASMISSIONE

Qté-Menge-Cant-Qty-Q.ta | 4 AA | 419 | M

1- MSI40H SERIE 1-E2
2- MSI50H SERIE 1-E2
3-
4-
5-
6-
7-
8-
9-
10-
11-
12-
13-
14-
15-
16-
17-
18-
19-
20-

Rep Hinw Fig Item Rif	Numéro Teil-Nr Numero Part-Nr Part-Nr	Désignation Bezeichnung Descripcion Description Descrizione	1	2	3	4	5	6	7	8	9	10	11	12	13	14	15	16	17	18	19	20
23	256344	Tube - Rohr Tubo - Tube Tubo -	1	1																		
24	42347	Vis H,M 8- 20-8.8-ZN8/C - Schraube Tornillo - Screw Vite -	4	4																		
25	63351	Rondelle JZC 8 CAD.BICH - Unterlegscheibe Arandela - Washer Rondella -	4	4																		
26	256722	Obturateur - Stopfen Obturador - Plug Tappo -	1	1																		
27	224379	Vis CBHc,M 8- 30 zinguée - Schraube Tornillo - Screw Vite -	4	4																		
28	229564	Rondelle M 8 zinguée noire - Unterlagscheibe Arandela - Washer Rondella -	4	4																		

ADAPTATION MOTEUR-TRANSMISSION
MOTOR-GETRIEBE ANPASSUNG
ADAPTACION MOTOR-TRANSMISION
ENGINE-TRANSMISSION ADAPTATION
ADATTAMENTO MOTORE - TRASMISSIONE

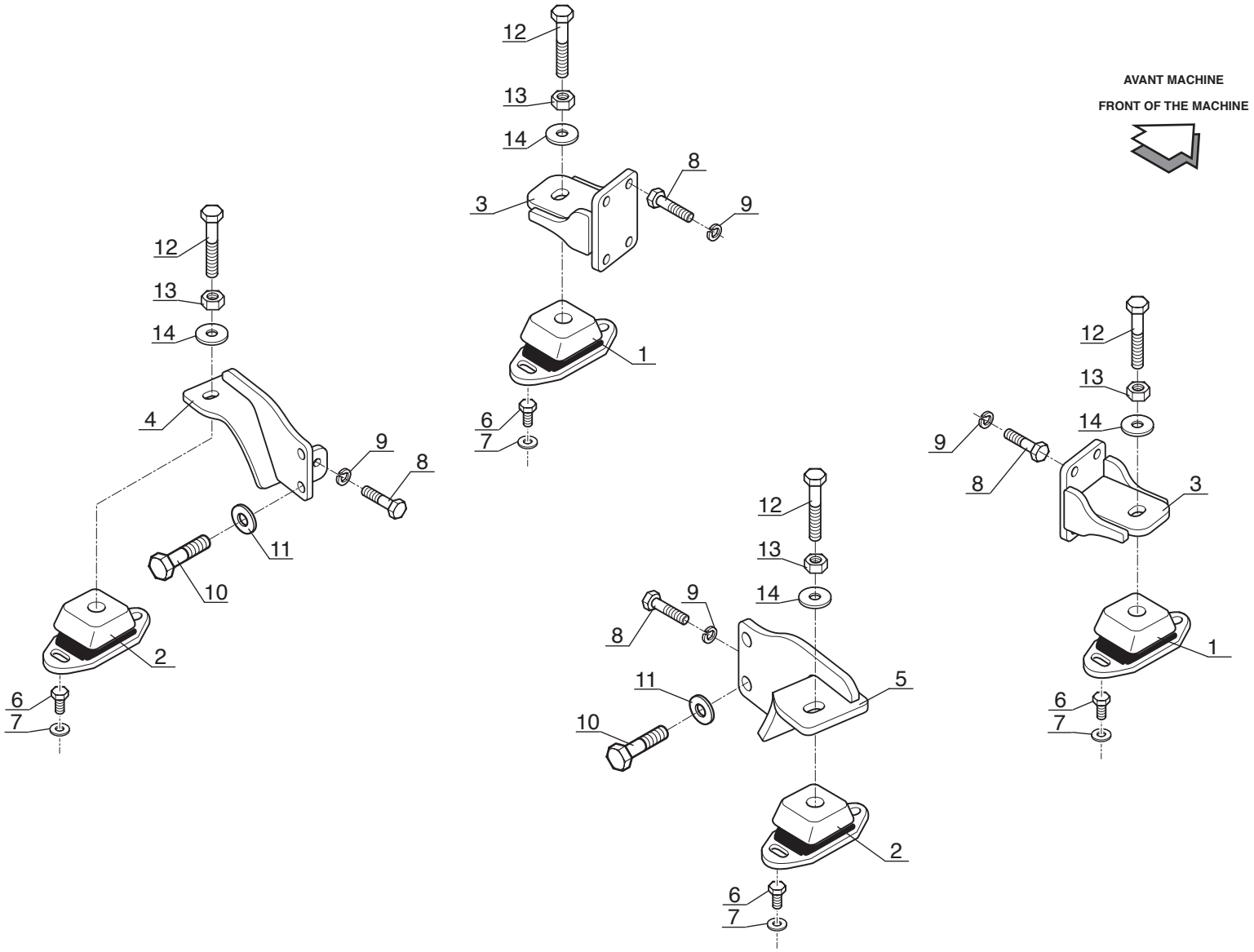

Catalogue : 547886

1

ADAPTATION MOTEUR - TRANSMISSION
MOTOR - GETRIEBE ANPASSUNG
ADAPTACION MOTOR - TRANSMISION
ENGINE - TRANSMISSION ADAPTATION
ADATTAMENTO MOTORE - TRASMISSIONE

Qté-Menge-Cant-Qty-Q.ta | 4 AA | 420 | M

1- MSI40H SERIE 1-E2
2- MSI50H SERIE 1-E2
3-
4-
5-
6-
7-
8-
9-
10-
11-
12-
13-
14-
15-
16-
17-
18-
19-
20-

Rep Hinw Fig Item Rif	Numéro Teil-Nr Numero Part-Nr Part-Nr	Désignation Bezeichnung Descripcion Description Descrizione	1	2	3	4	5	6	7	8	9	10	11	12	13	14	15	16	17	18	19	20
1	247802	Silentbloc - Dampfer Amortiguador - Shock absorber Tasselo -	2	2																		
2	242496	Silentbloc - Dampfer Amortiguador - Shock absorber Tasselo -	2	2																		
3	246215	Support moteur avant - Vorn motor träger Soporte motor delantero - Front engine bracket Supporto motore anteriore -	2	2																		
4	246219	Support moteur arrière gauche - Link hinter motor träger Soporte motor trasero izquierdo L.H. rear engine bracket Supporto motore posteriore sinistro	1	1																		
5	246222	Support moteur arrière droit - Recht hinter motor träger Soporte motor trasero derecho - R.H. rear engine bracket Supporto motore posteriore destro	1	1																		
6	44807	Vis H,M12- 25-8.8-ZN8/C - Schraube Tornillo - Screw Vite -	8	8																		
7	77710	Rondelle HR12,5x 27x2,5ZN - Unterlegscheibe Arandela - Washer Rondella -	8	8																		
8	63547	Vis H,M12- 30-8.8-ZN8/C - Schraube Tornillo - Screw Vite -	10	10																		
9	42231	Rondelle W12 ZN - Unterlegscheibe Arandela - Washer Rondella -	10	10																		
10	58588	Vis H,M16- 35-8.8-ZN8/C - Schraube Tornillo - Screw Vite -	4	4																		
11	77711	Rondelle HR17 x 30x3 ZN - Unterlegscheibe Arandela - Washer Rondella -	4	4																		

+

2

Catalogue : 547886

ADAPTATION MOTEUR - TRANSMISSION
MOTOR - GETRIEBE ANPASSUNG
ADAPTACION MOTOR - TRANSMISION
ENGINE - TRANSMISSION ADAPTATION
ADATTAMENTO MOTORE - TRASMISSIONE

Qté-Menge-Cant-Qty-Q.ta | 4 AA | 420 | M

1- MSI40H SERIE 1-E2
2- MSI50H SERIE 1-E2
3-
4-
5-
6-
7-
8-
9-
10-
11-
12-
13-
14-
15-
16-
17-
18-
19-
20-

Rep Hinw Fig Item Rif	Numéro Teil-Nr Numero Part-Nr Part-Nr	Désignation Bezeichnung Descripcion Description Descrizione	1	2	3	4	5	6	7	8	9	10	11	12	13	14	15	16	17	18	19	20
12	58590	Vis H,M16- 60-8.8-ZN8/C - Schraube Tornillo - Screw Vite -	4	4																		
13	42813	Ecrou H ,M16 zingué - Mutter Tuerca - Nut Dado -	4	4																		
14	183812	Rondelle L 16 160HV ZN - Unterlegscheibe Arandela - Washer Rondella -	4	4																		

4 AA 426

JUSQU'A LA MACHINE
BIS DER MASCHINE
HASTA LA MAQUINA
UP TO MACHINE
FINO LA MACCHINA
→N°: **224 814**

ADAPTATION MOTEUR-TRANSMISSION
MOTOR-GETRIEBE ANPASSUNG
ADAPTACION MOTOR-TRANSMISION
ENGINE-TRANSMISSION ADAPTATION
ADATTAMENTO MOTORE - TRASMISSIONE

MSI 40 H Série 1 - E2
MSI 50 H Série 1 - E2

■ 1er MONTAGE
1ste MONTAGE
1ro MONTAJE
1st MOUNTING
1mo MONTAGGIO

□ 2ème MONTAGE
2te MONTAGE
2do MONTAJE
2nd MOUNTING
2do MONTAGGIO

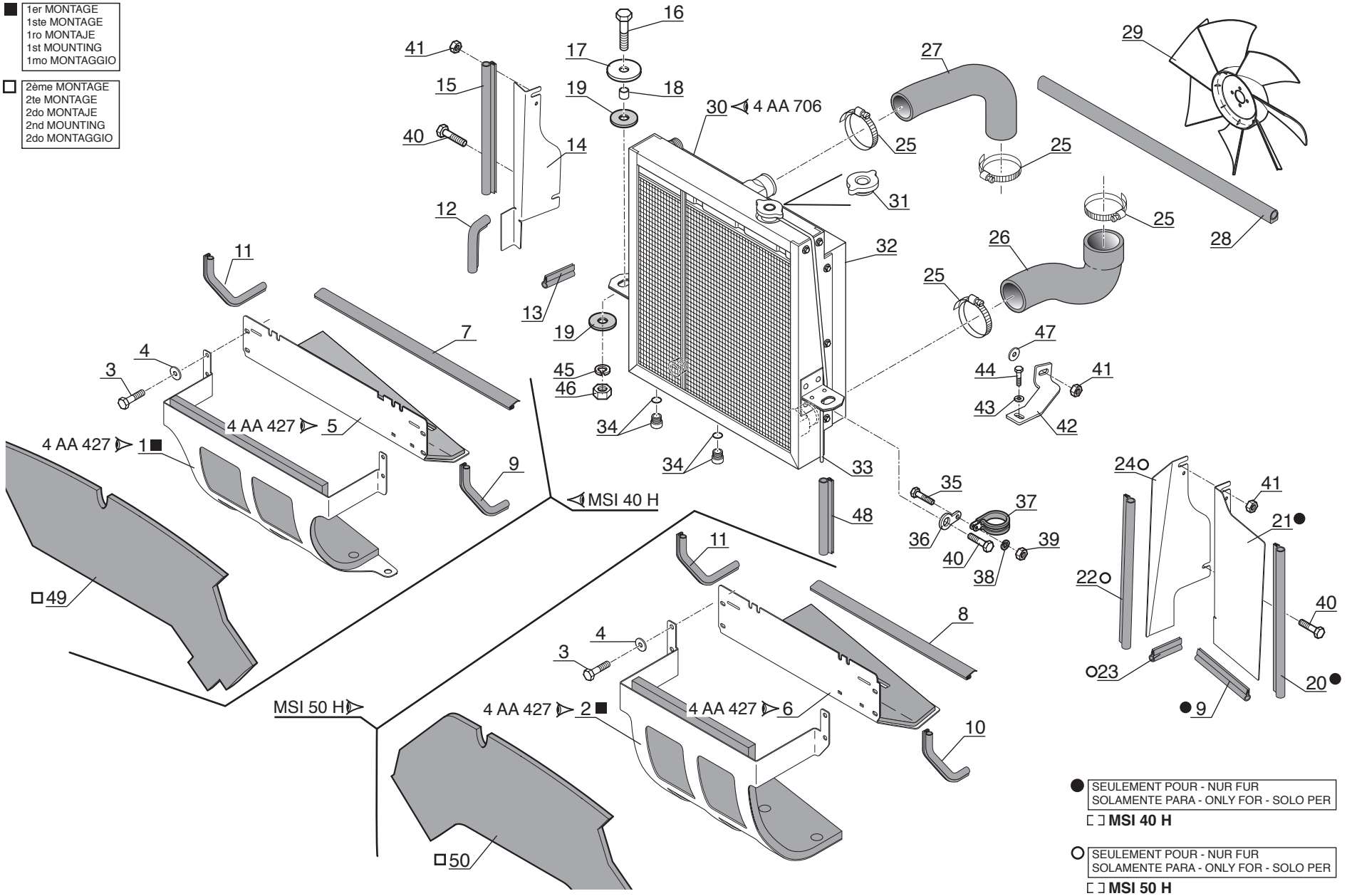

● SEULEMENT POUR - NUR FUR
SOLAMENTE PARA - ONLY FOR - SOLO PER
MSI 40 H

○ SEULEMENT POUR - NUR FUR
SOLAMENTE PARA - ONLY FOR - SOLO PER
MSI 50 H

P.A.O.illus

Catalogue : 547886

1

ADAPTATION MOTEUR - TRANSMISSION
MOTOR - GETRIEBE ANPASSUNG
ADAPTACION MOTOR - TRANSMISION
ENGINE - TRANSMISSION ADAPTATION
ADATTAMENTO MOTORE - TRASMISSIONE

Qté-Menge-Cant-Qty-Q.ta | 4 AA | 426 | M

1- MSI40H SERIE 1-E2
2- MSI50H SERIE 1-E2
3-
4-
5-
6-
7-
8-
9-
10-
11-
12-
13-
14-
15-
16-
17-
18-
19-
20-

Rep Hinw Fig Item Rif	Numéro Teil-Nr Numero Part-Nr Part-Nr	Désignation Bezeichnung Descripcion Description Descrizione	1	2	3	4	5	6	7	8	9	10	11	12	13	14	15	16	17	18	19	20
1	251748	Déflecteur insonorisé - Ableitbech Deflector - Vent window Defflettore -	1																			
2	251752	Déflecteur insonorisé - Ableitbech Deflector - Vent window Defflettore -		1																		
3	42347	Vis H,M 8- 20-8.8-ZN8/C - Schraube Tornillo - Screw Vite -	4	4																		
4	29468	Rondelle L 8 ZN12C/FE - Unterlegscheibe Arandela - Washer Rondella -	4	4																		
5	250215	Carter insonorisé - Larmgesichert kasten Carter insonorizada - Sound proof case Carter ammortizzatore -	1																			
6	250220	Carter insonorisé - Larmgesichert kasten Carter insonorizada - Sound proof case Carter ammortizzatore -		1																		
7	75821	Joint profilé (Lg 810) - Dichtungsstreifen Junta perfilada - Weatherstrip Guarnizióne -	1																			
8	211797	Joint profilé (Lg 610) - Dichtungsstreifen Junta perfilada - Weatherstrip Guarnizióne -		1																		
9	250816	Joint profilé (Lg 215) - Dichtungsstreifen Junta perfilada - Weatherstrip Guarnizióne -	2																			
10	254583	Joint profilé (Lg 240) - Dichtungsstreifen Junta perfilada - Weatherstrip Guarnizióne -		1																		
11	250817	Joint profilé (Lg 405) - Dichtungsstreifen Junta perfilada - Weatherstrip Guarnizióne -	1	1																		

+

2

Catalogue : 547886

ADAPTATION MOTEUR - TRANSMISSION
MOTOR - GETRIEBE ANPASSUNG
ADAPTACION MOTOR - TRANSMISION
ENGINE - TRANSMISSION ADAPTATION
ADATTAMENTO MOTORE - TRASMISSIONE

Qté-Menge-Cant-Qty-Q.ta | 4 AA | 426 | M

1- MSI40H SERIE 1-E2
2- MSI50H SERIE 1-E2
3-
4-
5-
6-
7-
8-
9-
10-
11-
12-
13-
14-
15-
16-
17-
18-
19-
20-

Rep Hinw Fig Item Rif	Numéro Teil-Nr Numero Part-Nr Part-Nr	Désignation Bezeichnung Descripcion Description Descrizione	1	2	3	4	5	6	7	8	9	10	11	12	13	14	15	16	17	18	19	20
12	253475	Joint profilé (Lg 120) - Dichtungsstreifen Junta perfilada - Weatherstrip Guarnizióne -	1	1																		
13	247116	Joint profilé (Lg 50) - Dichtungsstreifen Junta perfilada - Weatherstrip Guarnizióne -	1	1																		
14	250225	Carter latéral gauche - Link Seitlichgehäuse Cárter lateral izquierdo - L.H. lateral axle case Carter laterale sinistro -	1	1																		
15	253472	Joint profilé (Lg 275) - Dichtungsstreifen Junta perfilada - Weatherstrip Guarnizióne -	1	1																		
16	60675	Vis H,M10- 50-8.8-ZN8/C - Schraube Tornillo - Screw Vite -	2	2																		
17	36010	Rondelle SP 10,5x 45 x 4 ZN - Unterlegscheibe Arandela - Washer Rondella -	2	2																		
18	188791	Entretoise - Querstrebe Separador - Spacer Distanziale -	2	2																		
19	73979	Rondelle caoutchouc - Gummiunterlegscheibe Arandela de caucho - Rubber washer Rondella gomma -	4	4																		
20	250818	Joint profilé (Lg 365) - Dichtungsstreifen Junta perfilada - Weatherstrip Guarnizióne -	1																			
21	250226	Carter latéral droit - Recht Seitlichgehäuse Cárter lateral derecho - R.H. lateral axle case Carter laterale destro -	1																			
22	250821	Joint profilé (Lg 435) - Dichtungsstreifen Junta perfilada - Weatherstrip Guarnizióne -		1																		

+

15/06/2005

Catalogue : 547886

3

ADAPTATION MOTEUR - TRANSMISSION
MOTOR - GETRIEBE ANPASSUNG
ADAPTACION MOTOR - TRANSMISION
ENGINE - TRANSMISSION ADAPTATION
ADATTAMENTO MOTORE - TRASMISSIONE

Qté-Menge-Cant-Qty-Q.ta | 4 AA | 426 | M

1- MSI40H SERIE 1-E2
2- MSI50H SERIE 1-E2
3-
4-
5-
6-
7-
8-
9-
10-
11-
12-
13-
14-
15-
16-
17-
18-
19-
20-

Rep Hinw Fig Item Rif	Numéro Teil-Nr Numero Part-Nr Part-Nr	Désignation Bezeichnung Descripcion Description Descrizione	1	2	3	4	5	6	7	8	9	10	11	12	13	14	15	16	17	18	19	20
23	250819	Joint profilé (Lg 60) Junta perfilada Guarnizióne		1																		
		- Dichtungsstreifen - Weatherstrip -																				
24	250227	Carter latéral droit Cárter lateral derecho Carter laterale destro		1																		
		- Recht Seitlichgehäuse - R.H. lateral axle case -																				
25	232027	Collier Abrazadera Fascetta	4	4																		
		- Spannschelle - Clamp -																				
26	249782	Durit inférieure Tubo flexible inferior Manicotto inferiore	1	1																		
		- Unter Schlauch - Lower hose -																				
27	249781	Durit supérieure Tubo flexible superior Manicotto superiore	1	1																		
		- Ober Schlauch - Upper hose -																				
28	246561	Joint d'étanchéité Junta de estanqueidad Guarnizióne di tenuta	1	1																		
		- Dichtungsring - Seal -																				
29	247591	Ventilateur soufflant Ventilador soplante Ventola	1	1																		
		- Ventilator Gebläse - Blower fan -																				
30	247062	Radiateur Radiador Radiatore	1	1																		
		- Kühler - Radiator -																				
31	702369	Bouchon de remplissage Tapón de llenado Tappo di riempimento	1	1																		
		- Einfüllverschluss - Filling plug -																				
32	704889	Buse de radiateur Conducto de radiador Ugello radiatore	1	1																		
		- Kühlerdüse - Radiator nozzle -																				
33	703431	Durit Tubo flexible Manicotto	1	1																		
		- Schlauch - Hose -																				

+

Catalogue : 547886

4

ADAPTATION MOTEUR - TRANSMISSION
MOTOR - GETRIEBE ANPASSUNG
ADAPTACION MOTOR - TRANSMISION
ENGINE - TRANSMISSION ADAPTATION
ADATTAMENTO MOTORE - TRASMISSIONE

Qté-Menge-Cant-Qty-Q.ta | 4 AA | 426 | M

1- MSI40H SERIE 1-E2
2- MSI50H SERIE 1-E2
3-
4-
5-
6-
7-
8-
9-
10-
11-
12-
13-
14-
15-
16-
17-
18-
19-
20-

Rep Hinw Fig Item Rif	Numéro Teil-Nr Numero Part-Nr Part-Nr	Désignation Bezeichnung Descripcion Description Descrizione	1	2	3	4	5	6	7	8	9	10	11	12	13	14	15	16	17	18	19	20
34	601820	Bouchon de vidange - Ablaßschraube Tapón de vaciado - Drain plug Tappo di scarico -	2	2																		
35	4240	Vis H,M 5- 16-8.8-ZN5/C - Schraube Tornillo - Screw Vite -	1	1																		
36	204069	Patte de fixation - Befestigung auge Brida de fijación - Fastening lug Flangia di fissaggio -	1	1																		
37	86503	Collier - Spannschelle Abrazadera - Clamp Fascetta -	1	1																		
38	29483	Rondelle W 5 ZN - Unterlegscheibe Arandela - Washer Rondella -	1	1																		
39	54232	Ecrou H ,M 5 ZN - Mutter Tuerca - Nut Dado -	1	1																		
40	704890	Vis H,M 8- 16 - Schraube Tornillo - Screw Vite -	6	6																		
41	704888	Ecrou H ,M 8 - Mutter Tuerca - Nut Dado -	4	4																		
42	252809	Tôle - Blech Chapa - Sheat Lamiera -	1	1																		
43	29468	Rondelle L 8 ZN12C/FE - Unterlegscheibe Arandela - Washer Rondella -	1	1																		
44	42347	Vis H,M 8- 20-8.8-ZN8/C - Schraube Tornillo - Screw Vite -	1	1																		

+

5

Catalogue : 547886

ADAPTATION MOTEUR - TRANSMISSION
MOTOR - GETRIEBE ANPASSUNG
ADAPTACION MOTOR - TRANSMISION
ENGINE - TRANSMISSION ADAPTATION
ADATTAMENTO MOTORE - TRASMISSIONE

Qté-Menge-Cant-Qty-Q.ta **4 AA 426** **M**

1- MSI40H SERIE 1-E2
2- MSI50H SERIE 1-E2
3-
4-
5-
6-
7-
8-
9-
10-
11-
12-
13-
14-
15-
16-
17-
18-
19-
20-

Rep Hinw Fig Item Rif	Numéro Teil-Nr Numero Part-Nr Part-Nr	Désignation Bezeichnung Descripcion Description Descrizione	1	2	3	4	5	6	7	8	9	10	11	12	13	14	15	16	17	18	19	20
45	42232	Rondelle W10 ZN - Unterlegscheibe Arandela - Washer Rondella -	2	2																		
46	56354	Ecrou H ,M10 zingué - Mutter Tuerca - Nut Dado -	2	2																		
47	44025	Rondelle SP 8,5x 30 x 3 ZN - Unterlegscheibe Arandela - Washer Rondella -	1	1																		
48	253263	Joint profilé (Lg 200) - Dichtungsstreifen Junta perfilada - Weatherstrip Guarnizióne -	2	2																		
49	253598	Insonorisant - Schalldämpfungmoos Insonorizador - Sound proofing foam Ammortizzatore -	1																			
50	253599	Insonorisant - Schalldämpfungmoos Insonorizador - Sound proofing foam Ammortizzatore -		1																		

4 AA 682

A PARTIR DE LA MACHINE
AB DER MASCHINE
A PARTIR DE LA MAQUINA
FROM MACHINE
A PARTIR DA MACCHINA
→ N°: **224 815**

ADAPTATION MOTEUR-TRANSMISSION
MOTOR-GETRIEBE ANPASSUNG
ADAPTACION MOTOR-TRANSMISION
ENGINE-TRANSMISSION ADAPTATION
ADATTAMENTO MOTORE - TRASMISSIONE

MSI 40 H Série 1 - E2
MSI 50 H Série 1 - E2

■ JUSQU'A LA MACHINE
BIS DER MASCHINE
HASTA LA MAQUINA
UP TO MACHINE
FINO LA MACCHINA
→ N°: **236 387**

□ A PARTIR DE LA MACHINE
AB DER MASCHINE
A PARTIR DE LA MAQUINA
FROM MACHINE
A PARTIR DA MACCHINA
→ N°: **236 388**

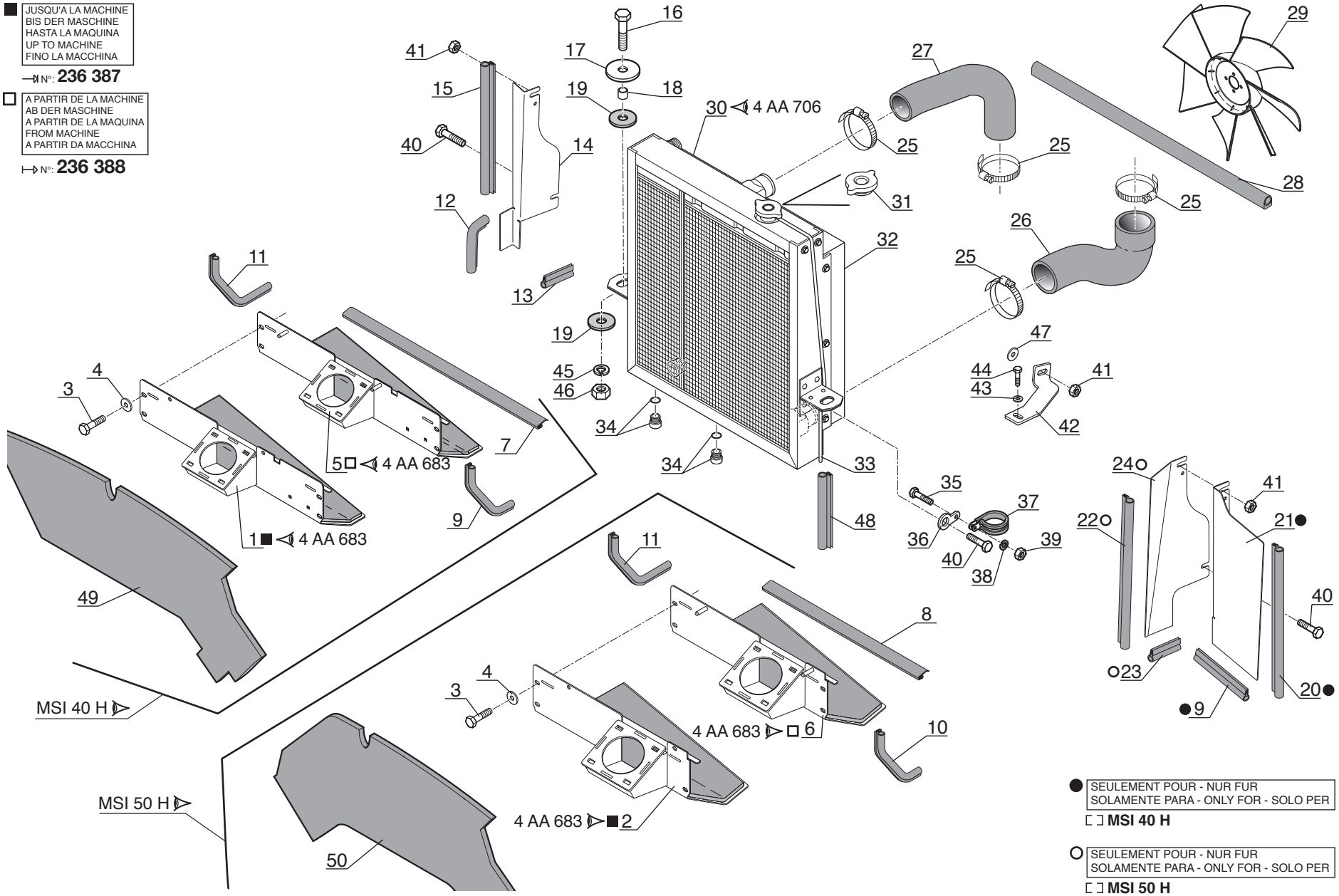

● SEULEMENT POUR - NUR FUR
SOLAMENTE PARA - ONLY FOR - SOLO PER
MSI 40 H

○ SEULEMENT POUR - NUR FUR
SOLAMENTE PARA - ONLY FOR - SOLO PER
MSI 50 H

P.A.O.illus

Catalogue : 547886

1

ADAPTATION MOTEUR - TRANSMISSION
MOTOR - GETRIEBE ANPASSUNG
ADAPTACION MOTOR - TRANSMISION
ENGINE - TRANSMISSION ADAPTATION
ADATTAMENTO MOTORE - TRASMISSIONE

Qté-Menge-Cant-Qty-Q.ta | 4 AA | 682 | M

1- MSI40H SERIE 1-E2
2- MSI50H SERIE 1-E2
3-
4-
5-
6-
7-
8-
9-
10-
11-
12-
13-
14-
15-
16-
17-
18-
19-
20-

Rep Hinw Fig Item Rif	Numéro Teil-Nr Numero Part-Nr Part-Nr	Désignation Bezeichnung Descripcion Description Descrizione	1	2	3	4	5	6	7	8	9	10	11	12	13	14	15	16	17	18	19	20
1	255632	Déflecteur insonorisé - Ableitbech Deflector - Vent window Defflettore -	1																			
2	256736	Déflecteur insonorisé - Ableitbech Deflector - Vent window Defflettore -		1																		
3	42347	Vis H,M 8- 20-8.8-ZN8/C - Schraube Tornillo - Screw Vite -	4	4																		
4	29468	Rondelle L 8 ZN12C/FE - Unterlegscheibe Arandela - Washer Rondella -	4	4																		
5	264488	Carter insonorisé - Larmgesichert kasten Carter insonorizada - Sound proof case Carter ammortizzatore -	1																			
6	264489	Carter insonorisé - Larmgesichert kasten Carter insonorizada - Sound proof case Carter ammortizzatore -		1																		
7	75821	Joint profilé (Lg 810) - Dichtungsstreifen Junta perfilada - Weatherstrip Guarnizióne -	1																			
8	211797	Joint profilé (Lg 610) - Dichtungsstreifen Junta perfilada - Weatherstrip Guarnizióne -		1																		
9	250816	Joint profilé (Lg 215) - Dichtungsstreifen Junta perfilada - Weatherstrip Guarnizióne -	2																			
10	254583	Joint profilé (Lg 240) - Dichtungsstreifen Junta perfilada - Weatherstrip Guarnizióne -		1																		
11	250817	Joint profilé (Lg 405) - Dichtungsstreifen Junta perfilada - Weatherstrip Guarnizióne -	1	1																		

+

2

Catalogue : 547886

ADAPTATION MOTEUR - TRANSMISSION
MOTOR - GETRIEBE ANPASSUNG
ADAPTACION MOTOR - TRANSMISION
ENGINE - TRANSMISSION ADAPTATION
ADATTAMENTO MOTORE - TRASMISSIONE

Qté-Menge-Cant-Qty-Q.ta **4 AA 682** **M**

1- MSI40H SERIE 1-E2
2- MSI50H SERIE 1-E2
3-
4-
5-
6-
7-
8-
9-
10-
11-
12-
13-
14-
15-
16-
17-
18-
19-
20-

Rep Hinw Fig Item Rif	Numéro Teil-Nr Numero Part-Nr Part-Nr	Désignation Bezeichnung Descripcion Description Descrizione	1	2	3	4	5	6	7	8	9	10	11	12	13	14	15	16	17	18	19	20
12	253475	Joint profilé (Lg 120) - Dichtungsstreifen Junta perfilada - Weatherstrip Guarnizióne -	1	1																		
13	247116	Joint profilé (Lg 50) - Dichtungsstreifen Junta perfilada - Weatherstrip Guarnizióne -	1	1																		
14	250225	Carter latéral gauche - Link Seitlichgehäuse Cárter lateral izquierdo - L.H. lateral axle case Carter laterale sinistro -	1	1																		
15	253472	Joint profilé (Lg 275) - Dichtungsstreifen Junta perfilada - Weatherstrip Guarnizióne -	1	1																		
16	60675	Vis H,M10- 50-8.8-ZN8/C - Schraube Tornillo - Screw Vite -	2	2																		
17	36010	Rondelle SP 10,5x 45 x 4 ZN - Unterlegscheibe Arandela - Washer Rondella -	2	2																		
18	188791	Entretoise - Querstrebe Separador - Spacer Distanziale -	2	2																		
19	73979	Rondelle caoutchouc - Gummiunterlegscheibe Arandela de caucho - Rubber washer Rondella gomma -	4	4																		
20	250818	Joint profilé (Lg 365) - Dichtungsstreifen Junta perfilada - Weatherstrip Guarnizióne -	1																			
21	250226	Carter latéral droit - Recht Seitlichgehäuse Cárter lateral derecho - R.H. lateral axle case Carter laterale destro -	1																			
22	250821	Joint profilé (Lg 435) - Dichtungsstreifen Junta perfilada - Weatherstrip Guarnizióne -		1																		

+

13/11/2007

Catalogue : 547886

ADAPTATION MOTEUR - TRANSMISSION
MOTOR - GETRIEBE ANPASSUNG
ADAPTACION MOTOR - TRANSMISION
ENGINE - TRANSMISSION ADAPTATION
ADATTAMENTO MOTORE - TRASMISSIONE

Qté-Menge-Cant-Qty-Q.ta | 4 AA | 682 | M

1- MSI40H SERIE 1-E2
2- MSI50H SERIE 1-E2
3-
4-
5-
6-
7-
8-
9-
10-
11-
12-
13-
14-
15-
16-
17-
18-
19-
20-

Rep Hinw Fig Item Rif	Numéro Teil-Nr Numero Part-Nr Part-Nr	Désignation Bezeichnung Descripcion Description Descrizione	1	2	3	4	5	6	7	8	9	10	11	12	13	14	15	16	17	18	19	20
23	250819	Joint profilé (Lg 60) Junta perfilada Guarnizióne		1																		
24	250227	Carter latéral droit Cárter lateral derecho Carter laterale destro		1																		
25	232027	Collier Abrazadera Fascetta	4	4																		
26	249782	Durit inférieure Tubo flexible inferior Manicotto inferiore	1	1																		
27	249781	Durit supérieure Tubo flexible superior Manicotto superiore	1	1																		
28	246561	Joint d'étanchéité Junta de estanqueidad Guarnizióne di tenuta	1	1																		
29	247591	Ventilateur soufflant Ventilador soplante Ventola	1	1																		
30	247062	Radiateur Radiador Radiatore	1	1																		
31	702369	Bouchon de remplissage Tapón de llenado Tappo di riempimento	1	1																		
32	704889	Buse de radiateur Conducto de radiador Ugello radiatore	1	1																		
33	703431	Durit Tubo flexible Manicotto	1	1																		

+

Catalogue : 547886

4

ADAPTATION MOTEUR - TRANSMISSION
MOTOR - GETRIEBE ANPASSUNG
ADAPTACION MOTOR - TRANSMISION
ENGINE - TRANSMISSION ADAPTATION
ADATTAMENTO MOTORE - TRASMISSIONE

Qté-Menge-Cant-Qty-Q.ta | 4 AA | 682 | M

1- MSI40H SERIE 1-E2
2- MSI50H SERIE 1-E2
3-
4-
5-
6-
7-
8-
9-
10-
11-
12-
13-
14-
15-
16-
17-
18-
19-
20-

Rep Hinw Fig Item Rif	Numéro Teil-Nr Numero Part-Nr Part-Nr	Désignation Bezeichnung Descripcion Description Descrizione	1	2	3	4	5	6	7	8	9	10	11	12	13	14	15	16	17	18	19	20
34	601820	Bouchon de vidange - Ablaßschraube Tapón de vaciado - Drain plug Tappo di scarico -	2	2																		
35	4240	Vis H,M 5- 16-8.8-ZN5/C - Schraube Tornillo - Screw Vite -	1	1																		
36	204069	Patte de fixation - Befestigung auge Brida de fijación - Fastening lug Flangia di fissaggio -	1	1																		
37	86503	Collier - Spannschelle Abrazadera - Clamp Fascetta -	1	1																		
38	29483	Rondelle W 5 ZN - Unterlegscheibe Arandela - Washer Rondella -	1	1																		
39	54232	Ecrou H ,M 5 ZN - Mutter Tuerca - Nut Dado -	1	1																		
40	704890	Vis H,M 8- 16 - Schraube Tornillo - Screw Vite -	6	6																		
41	704888	Ecrou H ,M 8 - Mutter Tuerca - Nut Dado -	4	4																		
42	252809	Tôle - Blech Chapa - Sheat Lamiera -	1	1																		
43	29468	Rondelle L 8 ZN12C/FE - Unterlegscheibe Arandela - Washer Rondella -	1	1																		
44	42347	Vis H,M 8- 20-8.8-ZN8/C - Schraube Tornillo - Screw Vite -	1	1																		

+

5

Catalogue : 547886

ADAPTATION MOTEUR - TRANSMISSION
MOTOR - GETRIEBE ANPASSUNG
ADAPTACION MOTOR - TRANSMISION
ENGINE - TRANSMISSION ADAPTATION
ADATTAMENTO MOTORE - TRASMISSIONE

Qté-Menge-Cant-Qty-Q.ta **4 AA 682** **M**

1- MSI40H SERIE 1-E2
2- MSI50H SERIE 1-E2
3-
4-
5-
6-
7-
8-
9-
10-
11-
12-
13-
14-
15-
16-
17-
18-
19-
20-

Rep Hinw Fig Item Rif	Numéro Teil-Nr Numero Part-Nr Part-Nr	Désignation Bezeichnung Descripcion Description Descrizione	1	2	3	4	5	6	7	8	9	10	11	12	13	14	15	16	17	18	19	20
45	42232	Rondelle W10 ZN - Unterlegscheibe Arandela - Washer Rondella -	2	2																		
46	56354	Ecrou H ,M10 zingué - Mutter Tuerca - Nut Dado -	2	2																		
47	44025	Rondelle SP 8,5x 30 x 3 ZN - Unterlegscheibe Arandela - Washer Rondella -	1	1																		
48	253263	Joint profilé (Lg 200) - Dichtungsstreifen Junta perfilada - Weatherstrip Guarnizióne -	2	2																		
49	253598	Insonorisant - Schalldämpfungmoos Insonorizador - Sound proofing foam Ammortizzatore -	1																			
50	253599	Insonorisant - Schalldämpfungmoos Insonorizador - Sound proofing foam Ammortizzatore -		1																		

JUSQU'A LA MACHINE
BIS DER MASCHINE
HASTA LA MAQUINA
UP TO MACHINE
FINO LA MACCHINA
→N°: **224 814**

ADAPTATION MOTEUR-TRANSMISSION
MOTOR-GETRIEBE ANPASSUNG
ADAPTACION MOTOR-TRANSMISION
ENGINE-TRANSMISSION ADAPTATION
ADATTAMENTO MOTORE - TRASMISSIONE

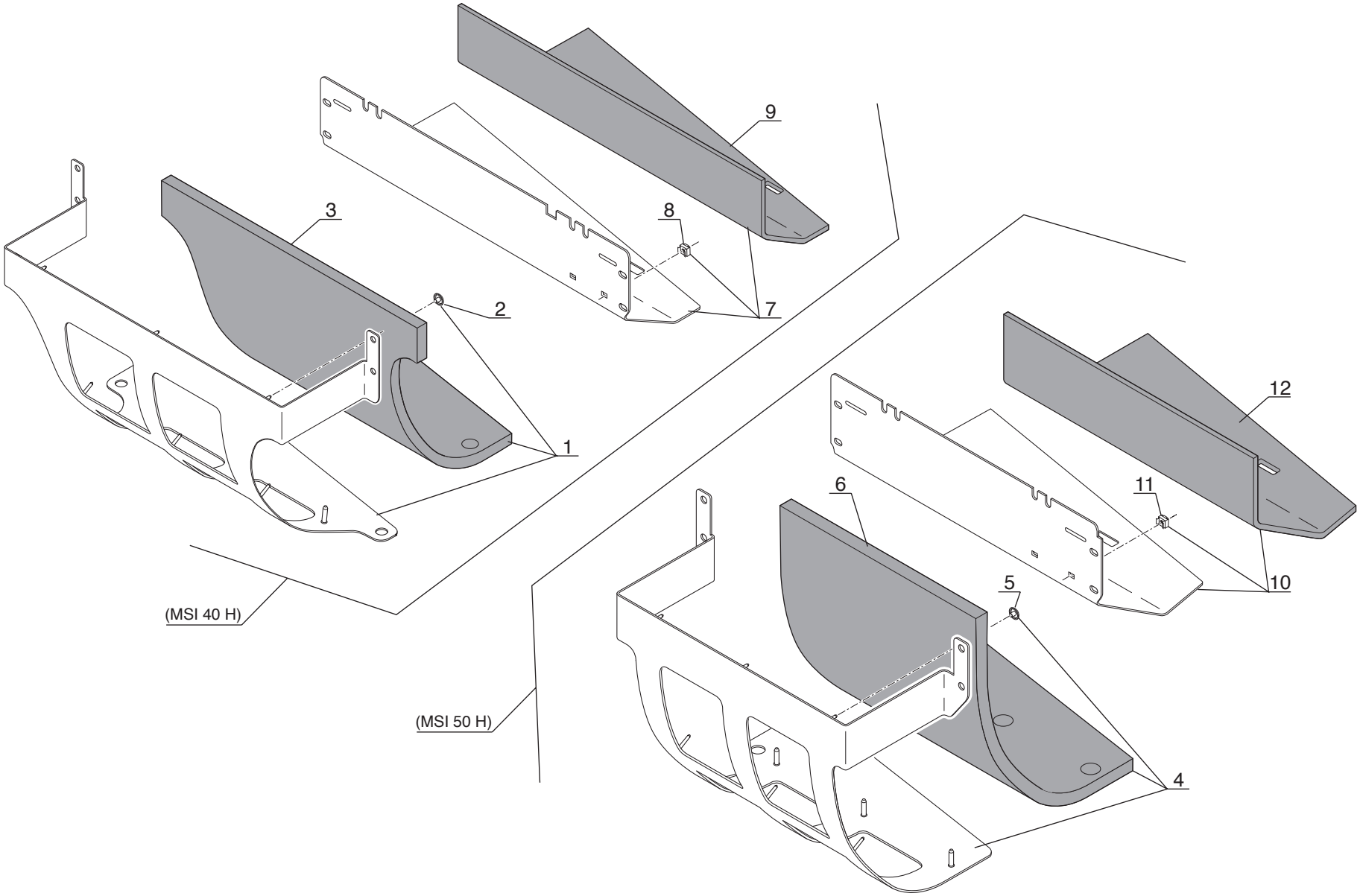

Catalogue : 547886

1

ADAPTATION MOTEUR - TRANSMISSION
MOTOR - GETRIEBE ANPASSUNG
ADAPTACION MOTOR - TRANSMISION
ENGINE - TRANSMISSION ADAPTATION
ADATTAMENTO MOTORE - TRASMISSIONE

Qté-Menge-Cant-Qty-Q.ta | 4 AA | 427 | M

1- MSI40H SERIE 1-E2
2- MSI50H SERIE 1-E2
3-
4-
5-
6-
7-
8-
9-
10-
11-
12-
13-
14-
15-
16-
17-
18-
19-
20-

Rep Hinw Fig Item Rif	Numéro Teil-Nr Numero Part-Nr Part-Nr	Désignation Bezeichnung Descripcion Description Descrizione	1	2	3	4	5	6	7	8	9	10	11	12	13	14	15	16	17	18	19	20
1	251748	Déflecteur insonorisé - Ableitbech Deflector - Vent window Defflettore -	1																			
2	241391	Clip - Klammer Clip - Clip Fermaglio -	9																			
3	251747	Insonorisant - Schalldämpfungmoos Insonorizador - Sound proofing foam Ammortizzatore -	1																			
4	251752	Déflecteur insonorisé - Ableitbech Deflector - Vent window Defflettore -		1																		
5	241391	Clip - Klammer Clip - Clip Fermaglio -		9																		
6	251751	Insonorisant - Schalldämpfungmoos Insonorizador - Sound proofing foam Ammortizzatore -		1																		
7	250215	Carter insonorisé - Larmgesichert kasten Carter insonorizada - Sound proof case Carter ammortizzatore -	1																			
8	204665	Ecrou EQC M 6 D zingué - Mutter Tuerca - Nut Dado -	2																			
9	250216	Insonorisant - Schalldämpfungmoos Insonorizador - Sound proofing foam Ammortizzatore -	1																			
10	250220	Carter insonorisé - Larmgesichert kasten Carter insonorizada - Sound proof case Carter ammortizzatore -		1																		
11	204665	Ecrou EQC M 6 D zingué - Mutter Tuerca - Nut Dado -		2																		

+

2

Catalogue : 547886

ADAPTATION MOTEUR - TRANSMISSION
MOTOR - GETRIEBE ANPASSUNG
ADAPTACION MOTOR - TRANSMISION
ENGINE - TRANSMISSION ADAPTATION
ADATTAMENTO MOTORE - TRASMISSIONE

Qté-Menge-Cant-Qty-Q.ta **4 AA** **427** **M**

1-	MSI40H SERIE 1-E2									11-										
2-	MSI50H SERIE 1-E2									12-										
3-										13-										
4-										14-										
5-										15-										
6-										16-										
7-										17-										
8-										18-										
9-										19-										
10-										20-										

Rep Hinw Fig Item Rif	Numéro Teil-Nr Numero Part-Nr Part-Nr	Désignation Bezeichnung Descripcion Description Descrizione	1	2	3	4	5	6	7	8	9	10	11	12	13	14	15	16	17	18	19	20
12	250221	Insonorisant - Schalldämpfungmoos Insonorizador - Sound proofing foam Ammortizzatore -		1																		

4 AA 683

A PARTIR DE LA MACHINE
AB DER MASCHINE
A PARTIR DE LA MAQUINA
FROM MACHINE
A PARTIR DA MACCHINA
→ N°: **224 815**

ADAPTATION MOTEUR-TRANSMISSION
MOTOR-GETRIEBE ANPASSUNG
ADAPTACION MOTOR-TRANSMISION
ENGINE-TRANSMISSION ADAPTATION
ADATTAMENTO MOTORE - TRASMISSIONE

MSI 40 H Série 1 - E2
MSI 50 H Série 1 - E2

■ JUSQU'A LA MACHINE
BIS DER MASCHINE
HASTA LA MAQUINA
UP TO MACHINE
FINO LA MACCHINA
→ N°: **236 387**

□ A PARTIR DE LA MACHINE
AB DER MASCHINE
A PARTIR DE LA MAQUINA
FROM MACHINE
A PARTIR DA MACCHINA
→ N°: **236 388**

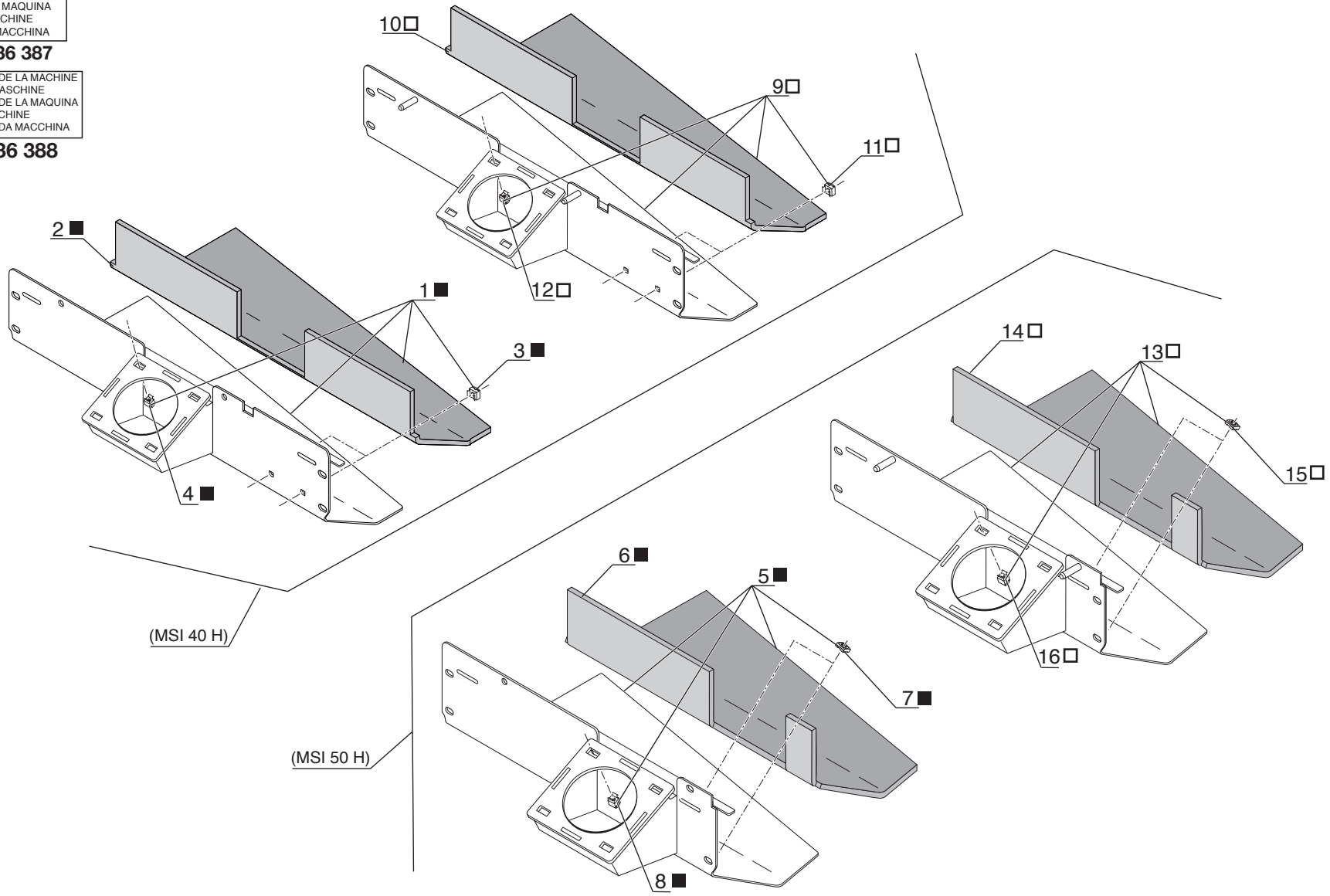

P.A.O.illus

Catalogue : 547886

1

ADAPTATION MOTEUR - TRANSMISSION
MOTOR - GETRIEBE ANPASSUNG
ADAPTACION MOTOR - TRANSMISION
ENGINE - TRANSMISSION ADAPTATION
ADATTAMENTO MOTORE - TRASMISSIONE

Qté-Menge-Cant-Qty-Q.ta **4 AA 683** **M**

1- MSI40H SERIE 1-E2
2- MSI50H SERIE 1-E2
3-
4-
5-
6-
7-
8-
9-
10-
11-
12-
13-
14-
15-
16-
17-
18-
19-
20-

Rep Hinw Fig Item Rif	Numéro Teil-Nr Numero Part-Nr Part-Nr	Désignation Bezeichnung Descripcion Description Descrizione	1	2	3	4	5	6	7	8	9	10	11	12	13	14	15	16	17	18	19	20
1	255632	Déflecteur insonorisé - Ableitbech Deflector - Vent window Defflettore -	1																			
2	255638	Insonorisant - Schalldämpfungmoos Insonorizador - Sound proofing foam Ammortizzatore -	1																			
3	204665	Ecrou EQC M 6 D zingué - Mutter Tuerca - Nut Dado -	2																			
4	87535	Ecrou EQC M 8 - Mutter Tuerca - Nut Dado -	4																			
5	256736	Déflecteur insonorisé - Ableitbech Deflector - Vent window Defflettore -		1																		
6	256745	Insonorisant - Schalldämpfungmoos Insonorizador - Sound proofing foam Ammortizzatore -		1																		
7	204665	Ecrou EQC M 6 D zingué - Mutter Tuerca - Nut Dado -		2																		
8	87535	Ecrou EQC M 8 - Mutter Tuerca - Nut Dado -		4																		
9	264488	Carter insonorisé - Larmgesichert kasten Carter insonorizada - Sound proof case Carter ammortizzatore -	1																			
10	255638	Insonorisant - Schalldämpfungmoos Insonorizador - Sound proofing foam Ammortizzatore -	1																			
11	204665	Ecrou EQC M 6 D zingué - Mutter Tuerca - Nut Dado -	2																			

+

13/11/2007

2

Catalogue : 547886

ADAPTATION MOTEUR - TRANSMISSION
MOTOR - GETRIEBE ANPASSUNG
ADAPTACION MOTOR - TRANSMISION
ENGINE - TRANSMISSION ADAPTATION
ADATTAMENTO MOTORE - TRASMISSIONE

Qté-Menge-Cant-Qty-Q.ta **4 AA 683** **M**

1- MSI40H SERIE 1-E2
2- MSI50H SERIE 1-E2
3-
4-
5-
6-
7-
8-
9-
10-
11-
12-
13-
14-
15-
16-
17-
18-
19-
20-

Rep Hinw Fig Item Rif	Numéro Teil-Nr Numero Part-Nr Part-Nr	Désignation Bezeichnung Descripcion Description Descrizione	1	2	3	4	5	6	7	8	9	10	11	12	13	14	15	16	17	18	19	20
12	87535	Ecrou EQC M 8 - Mutter Tuerca - Nut Dado -	4																			
13	264489	Carter insonorisé - Larmgesichert kasten Carter insonorizada - Sound proof case Carter ammortizzatore -		1																		
14	256745	Insonorisant - Schalldämpfungmoos Insonorizador - Sound proofing foam Ammortizzatore -		1																		
15	204665	Ecrou EQC M 6 D zingué - Mutter Tuerca - Nut Dado -		2																		
16	87535	Ecrou EQC M 8 - Mutter Tuerca - Nut Dado -		4																		

ADAPTATION MOTEUR-TRANSMISSION
MOTOR-GETRIEBE ANPASSUNG
ADAPTACION MOTOR-TRANSMISION
ENGINE-TRANSMISSION ADAPTATION
ADATTAMENTO MOTORE - TRASMISSIONE

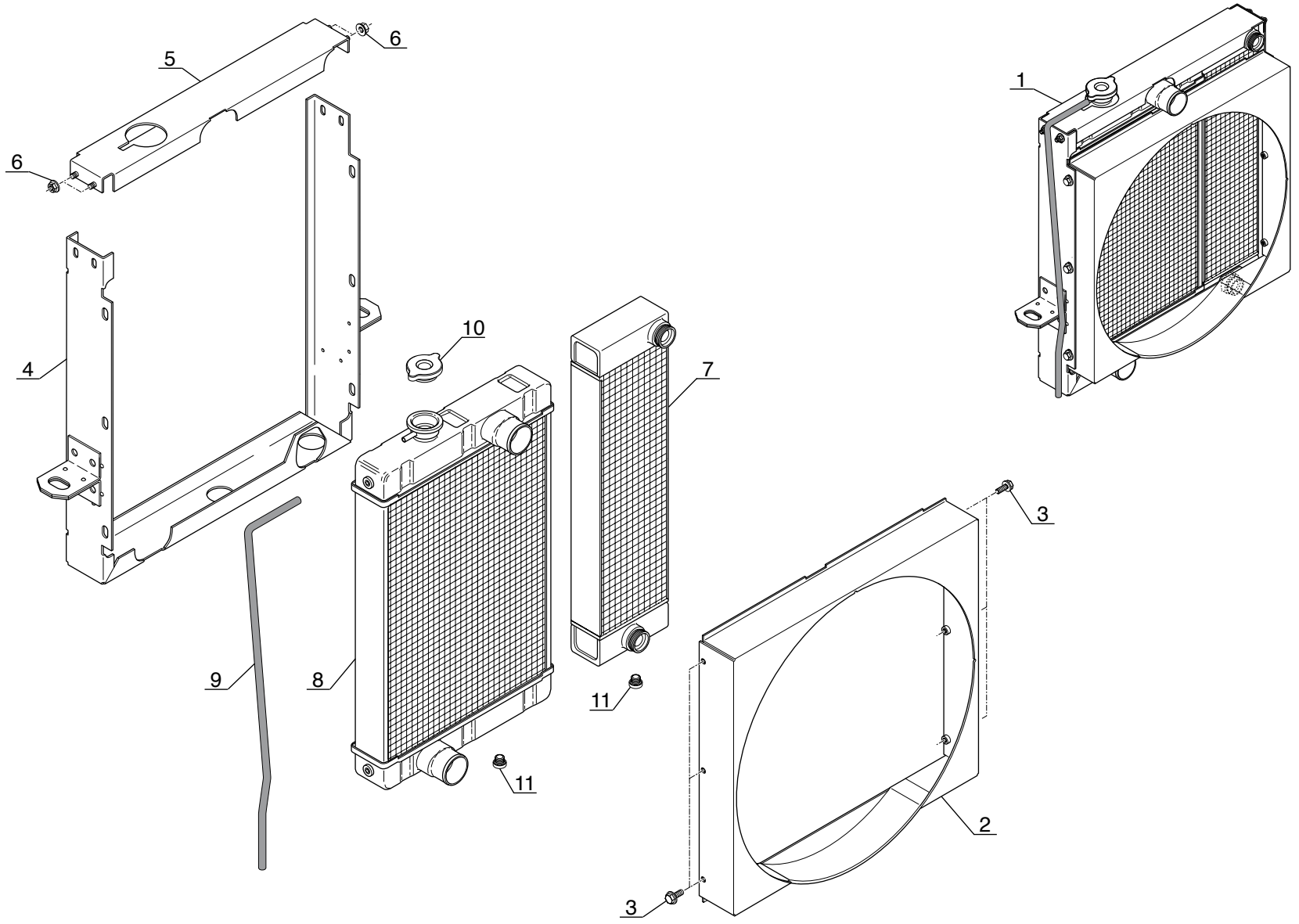

Catalogue : 547886

1

ADAPTATION MOTEUR - TRANSMISSION
MOTOR - GETRIEBE ANPASSUNG
ADAPTACION MOTOR - TRANSMISION
ENGINE - TRANSMISSION ADAPTATION
ADATTAMENTO MOTORE - TRASMISSIONE

Qté-Menge-Cant-Qty-Q.ta | 4 AA | 706 | M

1- MSI40H SERIE 1-E2
2- MSI50H SERIE 1-E2
3-
4-
5-
6-
7-
8-
9-
10-
11-
12-
13-
14-
15-
16-
17-
18-
19-
20-

Rep Hinw Fig Item Rif	Numéro Teil-Nr Numero Part-Nr Part-Nr	Désignation Bezeichnung Descripcion Description Descrizione	1	2	3	4	5	6	7	8	9	10	11	12	13	14	15	16	17	18	19	20
1	247062	Radiateur - Kühler Radiador - Radiator Radiatore -	1	1																		
2	704889	Buse de radiateur - Kühlerdüse Conducto de radiador - Radiator nozzle Ugello radiatore -	1	1																		
3	704890	Vis H,M 8- 16 - Schraube Tornillo - Screw Vite -	6	6																		
4	747531	Encadrement - Rahmen Marco - Frame	1	1																		
5	747532	Encadrement "haut" - Rahmen Marco - Frame	1	1																		
6	704888	Ecrou H ,M 8 - Mutter Tuerca - Nut Dado -	4	4																		
7	747533	Radiateur (huile) - Kühler (olwanne) Radiador (aceite) - Radiator (oil) Radiatore (olio) -	1	1																		
8	747534	Radiateur (eau) - Kühler (wasser) Radiador (agua) - Radiator (water) Radiatore (acqua) -	1	1																		
9	703431	Durit - Schlauch Tubo flexible - Hose Manicotto -	1	1																		
10	702369	Bouchon de remplissage - Einfüllverschluss Tapón de llenado - Filling plug Tappo di riempimento -	1	1																		
11	601820	Bouchon de vidange - Ablaßschraube Tapón de vaciado - Drain plug Tappo di scarico -	2	2																		

4 AB 106

JUSQU'A LA MACHINE
BIS DER MASCHINE
HASTA LA MAQUINA
UP TO MACHINE
FINO LA MACCHINA
→N°: **220 203**

CIRCUIT TRANSMISSION HYDROSTATIQUE
HYDROSTATIK GETRIEBKREIS
CIRCUITO TRANMISION HIDROSTATICO
HYDROSTATIC TRANSMISSION CIRCUIT
CIRCUITO TRASMISONE IDROSTATICO

MSI 40 H Série 1 - E2
MSI 50 H Série 1 - E2

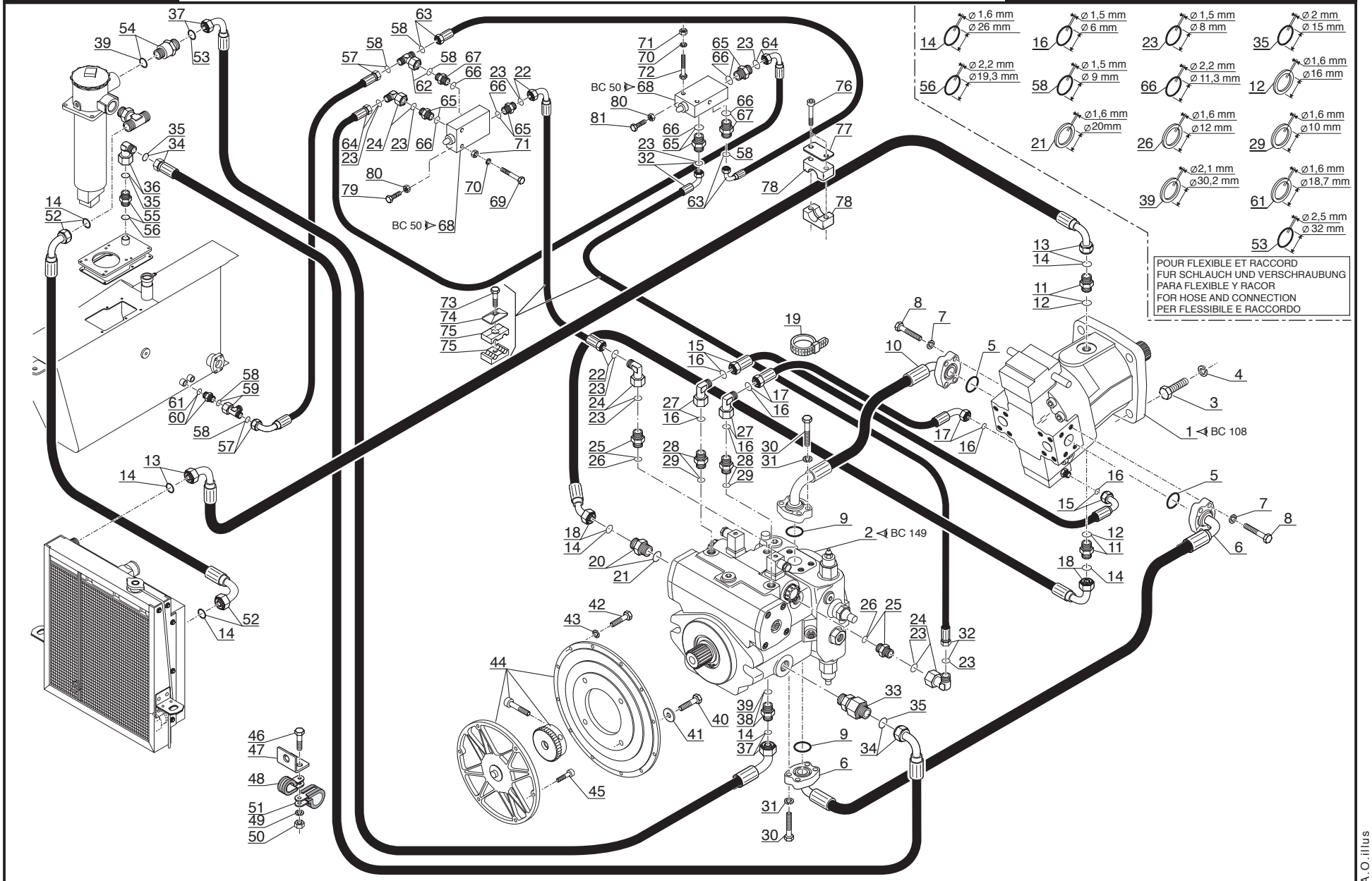

P.A.O.illus

02 / 06 / 05

Catalogue : 547886

1

CIRCUIT TRANSMISSION HYDROSTATIQUE
HYDROSTATIK GETRIEBKREIS
CIRCUITO TRANSMISION HIDROSTATICO
HYDROSTATIC TRANSMISSION CIRCUIT
CIRCUITO TRASMISSIONE IDROSTATICA

Qté-Menge-Cant-Qty-Q.ta | 4 AB | 106 | M

1- MSI40H SERIE 1-E2
2- MSI50H SERIE 1-E2
3-
4-
5-
6-
7-
8-
9-
10-
11-
12-
13-
14-
15-
16-
17-
18-
19-
20-

Rep Hinw Fig Item Rif	Numéro Teil-Nr Numero Part-Nr Part-Nr	Désignation Bezeichnung Descripcion Description Descrizione	1	2	3	4	5	6	7	8	9	10	11	12	13	14	15	16	17	18	19	20
1	208701	Moteur hydrostatique - Hydrostatik motor Motor hidrostático - Hydrostatic motor Motore idrostatico -	1	1																		
2	249784	Pompe hydrostatique - Hydrostatik pumpe Bomba hidrostática - Hydrostatic pump Pompa idrostatica -	1	1																		
3	166770	Vis H,M16- 50-10.9-ZN8/C - Schraube Tornillo - Screw Vite -	4	4																		
4	42322	Rondelle W16 ZN - Unterlegscheibe Arandela - Washer Rondella -	4	4																		
5	27188	Joint torique - "0" ring Junta tórica - "0" ring Anello OR -	2	2																		
6	249785	Flexible (Lg 1125) - Schlauch Flexible - Hose Flessibile -	1	1																		
7	42231	Rondelle W12 ZN - Unterlegscheibe Arandela - Washer Rondella -	8	8																		
8	29475	Vis H,M12- 45-8.8-ZN8/C - Schraube Tornillo - Screw Vite -	8	8																		
9	85822	Joint torique - "0" ring Junta tórica - "0" ring Anello OR -	2	2																		
10	190317	Flexible (Lg 725) - Schlauch Flexible - Hose Flessibile -	1	1																		
11	233729	Raccord - Verschraubung Racor - Connection Raccordo -	2	2																		

+

2

Catalogue : 547886

CIRCUIT TRANSMISSION HYDROSTATIQUE
HYDROSTATIK GETRIEBKREIS
CIRCUITO TRANSMISION HIDROSTATICO
HYDROSTATIC TRANSMISSION CIRCUIT
CIRCUITO TRASMISSIONE IDROSTATICA

Qté-Menge-Cant-Qty-Q.ta | 4 AB | 106 | M

1- MSI40H SERIE 1-E2
2- MSI50H SERIE 1-E2
3-
4-
5-
6-
7-
8-
9-
10-
11-
12-
13-
14-
15-
16-
17-
18-
19-
20-

Rep Hinw Fig Item Rif	Numéro Teil-Nr Numero Part-Nr Part-Nr	Désignation Bezeichnung Descripcion Description Descrizione	1	2	3	4	5	6	7	8	9	10	11	12	13	14	15	16	17	18	19	20
12	177637	Joint d'étanchéité - Dichtungsring Junta de estanqueidad - Seal Guarnizióne -	X	X																		
13	249788	Flexible (Lg 1700) - Schlauch Flexible - Hose Flessibile -	1	1																		
14	190019	Joint torique - "0" ring Junta tórica - "0" ring Anello OR -	X	X																		
15	75771	Flexible - Schlauch Flexible - Hose Flessibile -	1	1																		
16	190013	Joint torique - "0" ring Junta tórica - "0" ring Anello OR -	X	X																		
17	234291	Flexible (Lg 750) - Schlauch Flexible - Hose Flessibile -	1	1																		
18	249790	Flexible (Lg 670) - Schlauch Flexible - Hose Flessibile -	1	1																		
19	21979	Collier - Spannschelle Abrazadera - Clamp Fascetta -	1	1																		
20	249793	Raccord Union - Verschraubung Racor - Connection Raccordo -	1	1																		
21	177638	Joint d'étanchéité - Dichtungsring Junta de estanqueidad - Seal Guarnizióne -	X	X																		
22	254738	Flexible (Lg 1150) - Schlauch Flexible - Hose Flessibile -	1	1																		

+

Catalogue : 547886

3

CIRCUIT TRANSMISSION HYDROSTATIQUE
HYDROSTATIK GETRIEBKREIS
CIRCUITO TRANSMISION HIDROSTATICO
HYDROSTATIC TRANSMISSION CIRCUIT
CIRCUITO TRASMISSIONE IDROSTATICA

Qté-Menge-Cant-Qty-Q.ta | 4 AB | 106 | M

1- MSI40H SERIE 1-E2
2- MSI50H SERIE 1-E2
3-
4-
5-
6-
7-
8-
9-
10-
11-
12-
13-
14-
15-
16-
17-
18-
19-
20-

Rep Hinw Fig Item Rif	Numéro Teil-Nr Numero Part-Nr Part-Nr	Désignation Bezeichnung Descripcion Description Descrizione	1	2	3	4	5	6	7	8	9	10	11	12	13	14	15	16	17	18	19	20
23	190020	Joint torique - "0" ring Junta tórica - "0" ring Anello OR -	X	X																		
24	497920	Raccord Coudé Adapteur - Verschraubung Racor - Connection Raccordo -	3	3																		
25	182810	Raccord - Verschraubung Racor - Connection Raccordo -	2	2																		
26	177636	Joint d'étanchéité - Dichtungsring Junta de estanqueidad - Seal Guarnizióne di tenuta -	X	X																		
27	217041	Raccord Coudé 90° Adapteur - Verschraubung Racor - Connection Raccordo -	2	2																		
28	175747	Raccord Union - Verschraubung Racor - Connection Raccordo -	2	2																		
29	177635	Joint d'étanchéité - Dichtungsring Junta de estanqueidad - Seal Guarnizióne -	X	X																		
30	58535	Vis H,M10- 40-8.8-ZN8/C - Schraube Tornillo - Screw Vite -	8	8																		
31	42232	Rondelle W10 ZN - Unterlegscheibe Arandela - Washer Rondella -	8	8																		
32	250570	Flexible (Lg 1240) - Schlauch Flexible - Hose Flessibile -	1	1																		
33	249564	Clapet anti-retour - Gegendruckventil Válvula antiretorno - Back pressure valve Valvola anti-ritorno -	1	1																		

+

Catalogue : 547886

4

CIRCUIT TRANSMISSION HYDROSTATIQUE
HYDROSTATIK GETRIEBKREIS
CIRCUITO TRANSMISION HIDROSTATICO
HYDROSTATIC TRANSMISSION CIRCUIT
CIRCUITO TRASMISSIONE IDROSTATICA

Qté-Menge-Cant-Qty-Q.ta | 4 AB | 106 | M

1- MSI40H SERIE 1-E2
2- MSI50H SERIE 1-E2
3-
4-
5-
6-
7-
8-
9-
10-
11-
12-
13-
14-
15-
16-
17-
18-
19-
20-

Rep Hinw Fig Item Rif	Numéro Teil-Nr Numero Part-Nr Part-Nr	Désignation Bezeichnung Descripcion Description Descrizione	1	2	3	4	5	6	7	8	9	10	11	12	13	14	15	16	17	18	19	20
34	249789	Flexible (Lg 1750) - Schlauch Flexible - Hose Flessibile -	1	1																		
35	126930	Joint torique - "0" ring Junta tórica - "0" ring Anello OR -	X	X																		
36	217042	Raccord Coudé - Verschraubung Racor - Connection Raccordo -	1	1																		
37	249787	Flexible (Lg 1250) - Schlauch Flexible - Hose Flessibile -	1	1																		
38	200709	Raccord Union - Verschraubung Racor - Connection Raccordo -	1	1																		
39	190875	Joint d'étanchéité - Dichtungsring Junta de estanqueidad - Seal Guarnizióne -	X	X																		
40	160525	Vis H,M16- 45-10.9-ZN8/C - Schraube Tornillo - Screw Vite -	2	2																		
41	77711	Rondelle HR17 x 30x3 ZN - Unterlegscheibe Arandela - Washer Rondella -	2	2																		
42	63544	Vis H,M10- 30-8.8-ZN8/C - Schraube Tornillo - Screw Vite -	12	12																		
43	42232	Rondelle W10 ZN - Unterlegscheibe Arandela - Washer Rondella -	12	12																		
44	247923	Accouplement - Anschluss flansch Acoplamíento - Coupling piece Accopiamento -	1	1																		

+

Catalogue : 547886

5

CIRCUIT TRANSMISSION HYDROSTATIQUE
HYDROSTATIK GETRIEBKREIS
CIRCUITO TRANSMISION HIDROSTATICO
HYDROSTATIC TRANSMISSION CIRCUIT
CIRCUITO TRASMISSIONE IDROSTATICA

Qté-Menge-Cant-Qty-Q.ta | 4 AB | 106 | M

1- MSI40H SERIE 1-E2
2- MSI50H SERIE 1-E2
3-
4-
5-
6-
7-
8-
9-
10-
11-
12-
13-
14-
15-
16-
17-
18-
19-
20-

Rep Hinw Fig Item Rif	Numéro Teil-Nr Numero Part-Nr Part-Nr	Désignation Bezeichnung Descripcion Description Descrizione	1	2	3	4	5	6	7	8	9	10	11	12	13	14	15	16	17	18	19	20
45	9903	Vis CHc,5/16- 32-UNC-8.8-ZN8/B- Schraube Tornillo - Screw Vite -	6	6																		
46	63754	Vis H,M 8- 30-8.8-ZN8/C - Schraube Tornillo - Screw Vite -	1	1																		
47	188798	Patte de fixation - Befestigung auge Brida de fijación - Fastening lug Flangia di fissaggio -	1	1																		
48	175751	Collier - Spannschelle Abrazadera - Clamp Fascetta -	1	1																		
49	42325	Rondelle W 8 ZN - Unterlegscheibe Arandela - Washer Rondella -	1	1																		
50	58528	Ecrou H ,M 8 ZN - Mutter Tuerca - Nut Dado -	1	1																		
51	88246	Collier - Spannschelle Abrazadera - Clamp Fascetta -	1	1																		
52	249566	Flexible (Lg 1100) - Schlauch Flexible - Hose Flessibile -	1	1																		
53	194813	Joint torique - "0" ring Junta tórica - "0" ring Anello OR -	X	X																		
54	247721	Raccord Union Prolongateur - Verschraubung Racor - Connection Raccordo -	1	1																		
55	249792	Raccord - Verschraubung Racor - Connection Raccordo -	1	1																		

+

Catalogue : 547886

6

CIRCUIT TRANSMISSION HYDROSTATIQUE
HYDROSTATIK GETRIEBKREIS
CIRCUITO TRANSMISION HIDROSTATICO
HYDROSTATIC TRANSMISSION CIRCUIT
CIRCUITO TRASMISSIONE IDROSTATICA

Qté-Menge-Cant-Qty-Q.ta | 4 AB | 106 | M

1- MSI40H SERIE 1-E2
2- MSI50H SERIE 1-E2
3-
4-
5-
6-
7-
8-
9-
10-
11-
12-
13-
14-
15-
16-
17-
18-
19-
20-

Rep Hinw Fig Item Rif	Numéro Teil-Nr Numero Part-Nr Part-Nr	Désignation Bezeichnung Descripcion Description Descrizione	1	2	3	4	5	6	7	8	9	10	11	12	13	14	15	16	17	18	19	20
56	169373	Joint torique - "0" ring Junta tórica - "0" ring Anello OR -	X	X																		
57	250573	Flexible (Lg 1150) - Schlauch Flexible - Hose Flessibile -	1	1																		
58	190874	Joint torique - "0" ring Junta tórica - "0" ring Anello OR -	X	X																		
59	204343	Raccord Té Adapteur - Verschraubung Racor - Connection Raccordo -	1	1																		
60	217133	Raccord Union - Verschraubung Racor - Connection Raccordo -	1	1																		
61	184787	Joint d'étanchéité - Dichtungsring Junta de estanqueidad - Seal Guarnizióne di tenuta -	X	X																		
62	217046	Raccord Té - Verschraubung Racor - Connection Raccordo -	1	1																		
63	250572	Flexible (Lg 425) - Schlauch Flexible - Hose Flessibile -	1	1																		
64	202310	Flexible (Lg 550) - Schlauch Flexible - Hose Flessibile -	1	1																		
65	202291	Raccord Union Prolongateur - Verschraubung Racor - Connection Raccordo -	4	4																		
66	177588	Joint torique - "0" ring Junta tórica - "0" ring Anello OR -	X	X																		

+

Catalogue : 547886

7

CIRCUIT TRANSMISSION HYDROSTATIQUE
HYDROSTATIK GETRIEBKREIS
CIRCUITO TRANSMISION HIDROSTATICO
HYDROSTATIC TRANSMISSION CIRCUIT
CIRCUITO TRASMISSIONE IDROSTATICA

Qté-Menge-Cant-Qty-Q.ta | 4 AB | 106 | M

1- MSI40H SERIE 1-E2
2- MSI50H SERIE 1-E2
3-
4-
5-
6-
7-
8-
9-
10-
11-
12-
13-
14-
15-
16-
17-
18-
19-
20-

Rep Hinw Fig Item Rif	Numéro Teil-Nr Numero Part-Nr Part-Nr	Désignation Bezeichnung Descripcion Description Descrizione	1	2	3	4	5	6	7	8	9	10	11	12	13	14	15	16	17	18	19	20
67	202292	Raccord Union Prolongateur - Verschraubung Racor - Connection Raccordo -	2	2																		
68	75498	Réducteur de pression complet - Komplette inching ventil Valvulá de inching completa - Complete inching valve Riduttore di pressione completo	2	2																		
69	58531	Vis H,M 8- 50-8.8-ZN8/C - Schraube Tornillo - Screw Vite -	2	2																		
70	42325	Rondelle W 8 ZN - Unterlegscheibe Arandela - Washer Rondella -	4	4																		
71	58528	Ecrou H ,M 8 ZN - Mutter Tuerca - Nut Dado -	4	4																		
72	58530	Vis H,M 8- 45-8.8-ZN8/C - Schraube Tornillo - Screw Vite -	2	2																		
73	61323	Vis H,M 8- 35-8.8-ZN8/C - Schraube Tornillo - Screw Vite -	1	1																		
74	168494	Plaque de protection - Schützplatte Placa de protección - Protection plate Piastra di protezione -	1	1																		
75	168758	Demi-collier - Halb-klemme Media abrazadera - Half-clamp Fascetta -	2	2																		
76	167460	Vis CHc,M 6- 60-8.8-ZN5/C - Schraube Tornillo - Screw Vite -	2	2																		
77	168870	Plaque de protection - Schützplatte Placa de protección - Protection plate Piastra di protezione -	1	1																		

+

8

Catalogue : 547886

CIRCUIT TRANSMISSION HYDROSTATIQUE
HYDROSTATIK GETRIEBKREIS
CIRCUITO TRANSMISION HIDROSTATICO
HYDROSTATIC TRANSMISSION CIRCUIT
CIRCUITO TRASMISSIONE IDROSTATICA

Qté-Menge-Cant-Qty-Q.ta | 4 AB | 106 | M

1- MSI40H SERIE 1-E2
2- MSI50H SERIE 1-E2
3-
4-
5-
6-
7-
8-
9-
10-
11-
12-
13-
14-
15-
16-
17-
18-
19-
20-

Rep Hinw Fig Item Rif	Numéro Teil-Nr Numero Part-Nr Part-Nr	Désignation Bezeichnung Descripcion Description Descrizione	1	2	3	4	5	6	7	8	9	10	11	12	13	14	15	16	17	18	19	20
78	174321	Demi-collier Ø38 Media abrazadera Fascetta	- Halb-klemme - Half-clamp -	2	2																	
79	58526	Vis H,M 6- 40-8.8-ZN5/C Tornillo Vite	- Schraube - Screw -	1	1																	
80	25714	Ecrou H ,M 6 ZN Tuerca Dado	- Mutter - Nut -	2	2																	
81	168343	Vis H,M 6- 30-8.8-ZN5/C Tornillo Vite	- Schraube - Screw -	1	1																	

4 AB 168

A PARTIR DE LA MACHINE
AB DER MASCHINE
A PARTIR DE LA MAQUINA
FROM MACHINE
A PARTIR DA MACCHINA
→ N°: **220 204**

CIRCUIT TRANSMISSION HYDROSTATIQUE
HYDROSTATIK GETRIEBKREIS
CIRCUITO TRANMISION HIDROSTATICO
HYDROSTATIC TRANSMISSION CIRCUIT
CIRCUITO TRASMISONE IDROSTATICO

MSI 40 H Série 1 - E2
MSI 50 H Série 1 - E2

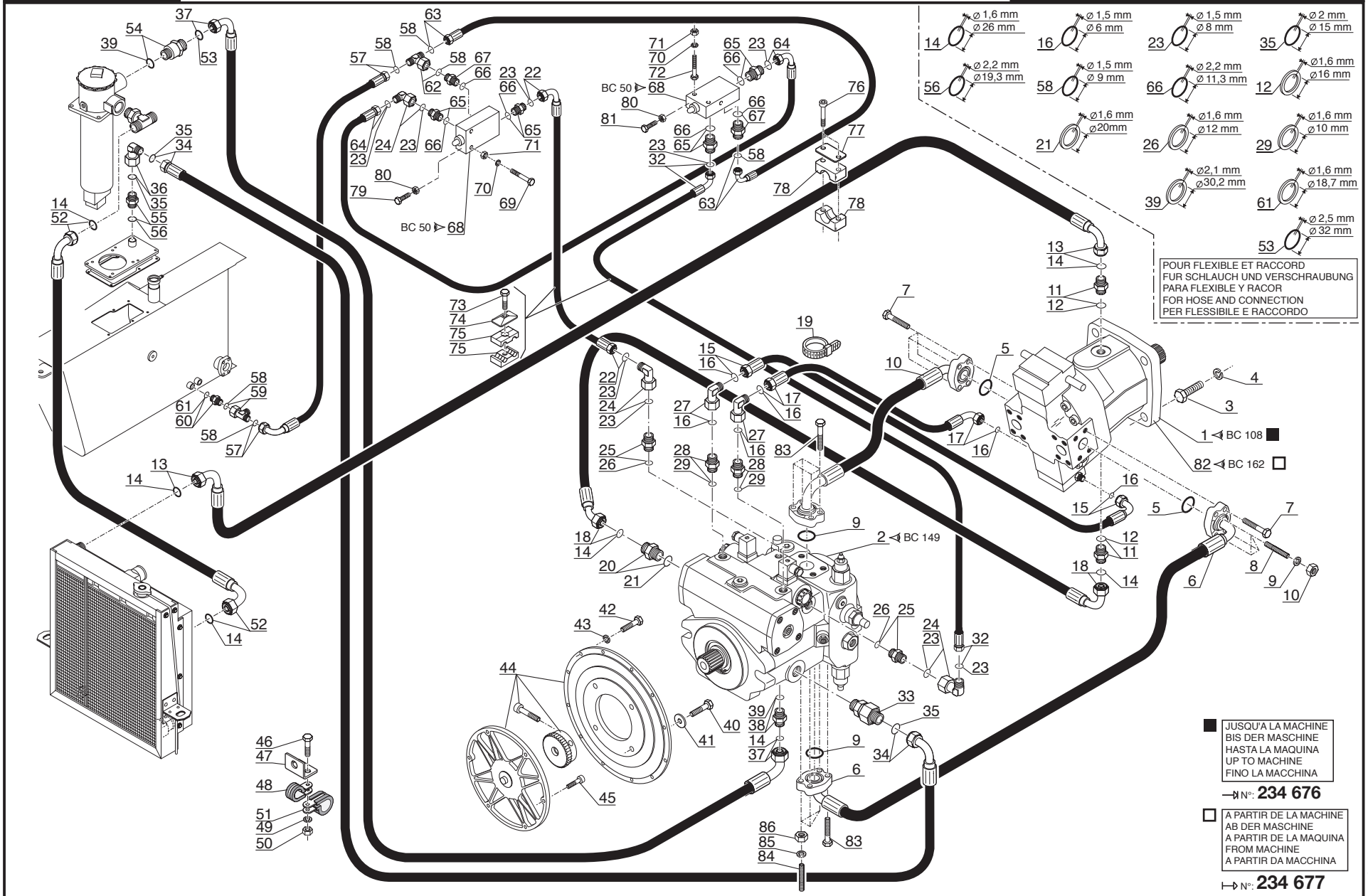

P.A.O.illus

20 / 09 / 07

Catalogue : 547886

1

CIRCUIT TRANSMISSION HYDROSTATIQUE
HYDROSTATIK GETRIEBKREIS
CIRCUITO TRANSMISION HIDROSTATICO
HYDROSTATIC TRANSMISSION CIRCUIT
CIRCUITO TRASMISSIONE IDROSTATICA

Qté-Menge-Cant-Qty-Q.ta | 4 AB | 168 | M

1- MSI40H SERIE 1-E2
2- MSI50H SERIE 1-E2
3-
4-
5-
6-
7-
8-
9-
10-
11-
12-
13-
14-
15-
16-
17-
18-
19-
20-

Rep Hinw Fig Item Rif	Numéro Teil-Nr Numero Part-Nr Part-Nr	Désignation Bezeichnung Descripcion Description Descrizione	1	2	3	4	5	6	7	8	9	10	11	12	13	14	15	16	17	18	19	20
1	208701	Moteur hydrostatique - Hydrostatik motor Motor hidrostático - Hydrostatic motor Motore idrostatico -	1	1																		
2	249784	Pompe hydrostatique - Hydrostatik pumpe Bomba hidrostática - Hydrostatic pump Pompa idrostatica -	1	1																		
3	166770	Vis H,M16- 50-10.9-ZN8/C - Schraube Tornillo - Screw Vite -	4	4																		
4	42322	Rondelle W16 ZN - Unterlegscheibe Arandela - Washer Rondella -	4	4																		
5	27188	Joint torique - "0" ring Junta tórica - "0" ring Anello OR -	2	2																		
6	249785	Flexible (Lg 1125) - Schlauch Flexible - Hose Flessibile -	1	1																		
7	29450	Vis H,M12- 40-8.8-ZN8/C - Schraube Tornillo - Screw Vite -	5	5																		
8	220391	Vis AHc,M12- 65-33H-ZN8/C - Schraube Tornillo - Screw Vite -	3	3																		
9	42231	Rondelle W12 ZN - Unterlegscheibe Arandela - Washer Rondella -	3	3																		
10	58548	Ecrou H ,M12 C 8 ZN..C - Mutter Tuerca - Nut Dado -	3	3																		
11	85822	Joint torique - "0" ring Junta tórica - "0" ring Anello OR -	2	2																		

+

2

Catalogue : 547886

CIRCUIT TRANSMISSION HYDROSTATIQUE
HYDROSTATIK GETRIEBKREIS
CIRCUITO TRANSMISION HIDROSTATICO
HYDROSTATIC TRANSMISSION CIRCUIT
CIRCUITO TRASMISSIONE IDROSTATICA

Qté-Menge-Cant-Qty-Q.ta **4 AB 168** **M**

1- MSI40H SERIE 1-E2
2- MSI50H SERIE 1-E2
3-
4-
5-
6-
7-
8-
9-
10-
11-
12-
13-
14-
15-
16-
17-
18-
19-
20-

Rep Hinw Fig Item Rif	Numéro Teil-Nr Numero Part-Nr Part-Nr	Désignation Bezeichnung Descripcion Description Descrizione	1	2	3	4	5	6	7	8	9	10	11	12	13	14	15	16	17	18	19	20
12	190317	Flexible (Lg 725) Flexible Flessibile	- Schlauch - Hose -	1	1																	
13	233729	Raccord Racor Raccordo	- Verschraubung - Connection -	2	2																	
14	177637	Joint d'étanchéité Junta de estanqueidad Guarnizióne	- Dichtungsring - Seal -	X	X																	
15	249788	Flexible (Lg 1700) Flexible Flessibile	- Schlauch - Hose -	1	1																	
16	190019	Joint torique Junta tórica Anello OR	- "0" ring - "0" ring -	X	X																	
17	75771	Flexible Flexible Flessibile	- Schlauch - Hose -	1	1																	
18	190013	Joint torique Junta tórica Anello OR	- "0" ring - "0" ring -	X	X																	
19	234291	Flexible (Lg 750) Flexible Flessibile	- Schlauch - Hose -	1	1																	
20	249790	Flexible (Lg 670) Flexible Flessibile	- Schlauch - Hose -	1	1																	
21	21979	Collier Abrazadera Fascetta	- Spannschelle - Clamp -	1	1																	
22	249793	Raccord Union Racor Raccordo	- Verschraubung - Connection -	1	1																	

+

Catalogue : 547886

3

CIRCUIT TRANSMISSION HYDROSTATIQUE
HYDROSTATIK GETRIEBKREIS
CIRCUITO TRANSMISION HIDROSTATICO
HYDROSTATIC TRANSMISSION CIRCUIT
CIRCUITO TRASMISSIONE IDROSTATICA

Qté-Menge-Cant-Qty-Q.ta | 4 AB | 168 | M

1- MSI40H SERIE 1-E2
2- MSI50H SERIE 1-E2
3-
4-
5-
6-
7-
8-
9-
10-
11-
12-
13-
14-
15-
16-
17-
18-
19-
20-

Rep Hinw Fig Item Rif	Numéro Teil-Nr Numero Part-Nr Part-Nr	Désignation Bezeichnung Descripcion Description Descrizione	1	2	3	4	5	6	7	8	9	10	11	12	13	14	15	16	17	18	19	20
23	177638	Joint d'étanchéité - Dichtungsring Junta de estanqueidad - Seal Guarnizióne -	X	X																		
24	254738	Flexible (Lg 1150) - Schlauch Flexible - Hose Flessibile -	1	1																		
25	190020	Joint torique - "0" ring Junta tórica - "0" ring Anello OR -	X	X																		
26	497920	Raccord Coudé Adapteur - Verschraubung Racor - Connection Raccordo -	3	3																		
27	182810	Raccord - Verschraubung Racor - Connection Raccordo -	2	2																		
28	177636	Joint d'étanchéité - Dichtungsring Junta de estanqueidad - Seal Guarnizióne di tenuta -	X	X																		
29	217041	Raccord Coudé 90° Adapteur - Verschraubung Racor - Connection Raccordo -	2	2																		
30	175747	Raccord Union - Verschraubung Racor - Connection Raccordo -	2	2																		
31	177635	Joint d'étanchéité - Dichtungsring Junta de estanqueidad - Seal Guarnizióne -	X	X																		
32	250570	Flexible (Lg 1240) - Schlauch Flexible - Hose Flessibile -	1	1																		
33	249564	Clapet anti-retour - Gegendruckventil Válvula antiretorno - Back pressure valve Valvola anti-ritorno -	1	1																		

+

Catalogue : 547886

4

CIRCUIT TRANSMISSION HYDROSTATIQUE
HYDROSTATIK GETRIEBKREIS
CIRCUITO TRANSMISION HIDROSTATICO
HYDROSTATIC TRANSMISSION CIRCUIT
CIRCUITO TRASMISSIONE IDROSTATICA

Qté-Menge-Cant-Qty-Q.ta | 4 AB | 168 | M

1- MSI40H SERIE 1-E2
2- MSI50H SERIE 1-E2
3-
4-
5-
6-
7-
8-
9-
10-
11-
12-
13-
14-
15-
16-
17-
18-
19-
20-

Rep Hinw Fig Item Rif	Numéro Teil-Nr Numero Part-Nr Part-Nr	Désignation Bezeichnung Descripcion Description Descrizione	1	2	3	4	5	6	7	8	9	10	11	12	13	14	15	16	17	18	19	20
34	249789	Flexible (Lg 1750) - Schlauch Flexible - Hose Flessibile -	1	1																		
35	126930	Joint torique - "0" ring Junta tórica - "0" ring Anello OR -	X	X																		
36	217042	Raccord Coudé - Verschraubung Racor - Connection Raccordo -	1	1																		
37	249787	Flexible (Lg 1250) - Schlauch Flexible - Hose Flessibile -	1	1																		
38	200709	Raccord Union - Verschraubung Racor - Connection Raccordo -	1	1																		
39	190875	Joint d'étanchéité - Dichtungsring Junta de estanqueidad - Seal Guarnizióne -	X	X																		
40	160525	Vis H,M16- 45-10.9-ZN8/C - Schraube Tornillo - Screw Vite -	2	2																		
41	77711	Rondelle HR17 x 30x3 ZN - Unterlegscheibe Arandela - Washer Rondella -	2	2																		
42	63544	Vis H,M10- 30-8.8-ZN8/C - Schraube Tornillo - Screw Vite -	12	12																		
43	42232	Rondelle W10 ZN - Unterlegscheibe Arandela - Washer Rondella -	12	12																		
44	247923	Accouplement - Anschluss flansch Acoplamíento - Coupling piece Accopiamento -	1	1																		

+

Catalogue : 547886

5

CIRCUIT TRANSMISSION HYDROSTATIQUE
HYDROSTATIK GETRIEBKREIS
CIRCUITO TRANSMISION HIDROSTATICO
HYDROSTATIC TRANSMISSION CIRCUIT
CIRCUITO TRASMISSIONE IDROSTATICA

Qté-Menge-Cant-Qty-Q.ta | 4 AB | 168 | M

1- MSI40H SERIE 1-E2
2- MSI50H SERIE 1-E2
3-
4-
5-
6-
7-
8-
9-
10-
11-
12-
13-
14-
15-
16-
17-
18-
19-
20-

Rep Hinw Fig Item Rif	Numéro Teil-Nr Numero Part-Nr Part-Nr	Désignation Bezeichnung Descripcion Description Descrizione	1	2	3	4	5	6	7	8	9	10	11	12	13	14	15	16	17	18	19	20
45	9903	Vis CHc,5/16- 32-UNC-8.8-ZN8/B- Schraube Tornillo - Screw Vite -	6	6																		
46	63754	Vis H,M 8- 30-8.8-ZN8/C - Schraube Tornillo - Screw Vite -	1	1																		
47	188798	Patte de fixation - Befestigung auge Brida de fijación - Fastening lug Flangia di fissaggio -	1	1																		
48	175751	Collier - Spannschelle Abrazadera - Clamp Fascetta -	1	1																		
49	42325	Rondelle W 8 ZN - Unterlegscheibe Arandela - Washer Rondella -	1	1																		
50	58528	Ecrou H ,M 8 ZN - Mutter Tuerca - Nut Dado -	1	1																		
51	88246	Collier - Spannschelle Abrazadera - Clamp Fascetta -	1	1																		
52	249566	Flexible (Lg 1100) - Schlauch Flexible - Hose Flessibile -	1	1																		
53	194813	Joint torique - "0" ring Junta tórica - "0" ring Anello OR -	X	X																		
54	247721	Raccord Union Prolongateur - Verschraubung Racor - Connection Raccordo -	1	1																		
55	249792	Raccord - Verschraubung Racor - Connection Raccordo -	1	1																		

+

13/11/2007

Catalogue : 547886

6

CIRCUIT TRANSMISSION HYDROSTATIQUE
HYDROSTATIK GETRIEBKREIS
CIRCUITO TRANSMISION HIDROSTATICO
HYDROSTATIC TRANSMISSION CIRCUIT
CIRCUITO TRASMISSIONE IDROSTATICA

Qté-Menge-Cant-Qty-Q.ta | 4 AB | 168 | M

1- MSI40H SERIE 1-E2
2- MSI50H SERIE 1-E2
3-
4-
5-
6-
7-
8-
9-
10-
11-
12-
13-
14-
15-
16-
17-
18-
19-
20-

Rep Hinw Fig Item Rif	Numéro Teil-Nr Numero Part-Nr Part-Nr	Désignation Bezeichnung Descripcion Description Descrizione	1	2	3	4	5	6	7	8	9	10	11	12	13	14	15	16	17	18	19	20
56	169373	Joint torique - "0" ring Junta tórica - "0" ring Anello OR -	X	X																		
57	250573	Flexible (Lg 1150) - Schlauch Flexible - Hose Flessibile -	1	1																		
58	190874	Joint torique - "0" ring Junta tórica - "0" ring Anello OR -	X	X																		
59	204343	Raccord Té Adapteur - Verschraubung Racor - Connection Raccordo -	1	1																		
60	217133	Raccord Union - Verschraubung Racor - Connection Raccordo -	1	1																		
61	184787	Joint d'étanchéité - Dichtungsring Junta de estanqueidad - Seal Guarnizióne di tenuta -	X	X																		
62	217046	Raccord Té - Verschraubung Racor - Connection Raccordo -	1	1																		
63	250572	Flexible (Lg 425) - Schlauch Flexible - Hose Flessibile -	1	1																		
64	202310	Flexible (Lg 550) - Schlauch Flexible - Hose Flessibile -	1	1																		
65	202291	Raccord Union Prolongateur - Verschraubung Racor - Connection Raccordo -	4	4																		
66	177588	Joint torique - "0" ring Junta tórica - "0" ring Anello OR -	X	X																		

+

Catalogue : 547886

7

CIRCUIT TRANSMISSION HYDROSTATIQUE
HYDROSTATIK GETRIEBKREIS
CIRCUITO TRANSMISION HIDROSTATICO
HYDROSTATIC TRANSMISSION CIRCUIT
CIRCUITO TRASMISSIONE IDROSTATICA

Qté-Menge-Cant-Qty-Q.ta | 4 AB | 168 | M

1- MSI40H SERIE 1-E2
2- MSI50H SERIE 1-E2
3-
4-
5-
6-
7-
8-
9-
10-
11-
12-
13-
14-
15-
16-
17-
18-
19-
20-

Rep Hinw Fig Item Rif	Numéro Teil-Nr Numero Part-Nr Part-Nr	Désignation Bezeichnung Descripcion Description Descrizione	1	2	3	4	5	6	7	8	9	10	11	12	13	14	15	16	17	18	19	20
67	202292	Raccord Union Prolongateur - Verschraubung Racor - Connection Raccordo -	2	2																		
68	75498	Réducteur de pression complet - Komplette inching ventil Valvulá de inching completa - Complete inching valve Riduttore di pressione completo	2	2																		
69	58531	Vis H,M 8- 50-8.8-ZN8/C - Schraube Tornillo - Screw Vite -	2	2																		
70	42325	Rondelle W 8 ZN - Unterlegscheibe Arandela - Washer Rondella -	4	4																		
71	58528	Ecrou H ,M 8 ZN - Mutter Tuerca - Nut Dado -	4	4																		
72	58530	Vis H,M 8- 45-8.8-ZN8/C - Schraube Tornillo - Screw Vite -	2	2																		
73	61323	Vis H,M 8- 35-8.8-ZN8/C - Schraube Tornillo - Screw Vite -	1	1																		
74	168494	Plaque de protection - Schützplatte Placa de protección - Protection plate Piastra di protezione -	1	1																		
75	168758	Demi-collier - Halb-klemme Media abrazadera - Half-clamp Fascetta -	2	2																		
76	167460	Vis CHc,M 6- 60-8.8-ZN5/C - Schraube Tornillo - Screw Vite -	2	2																		
77	168870	Plaque de protection - Schützplatte Placa de protección - Protection plate Piastra di protezione -	1	1																		

+

Catalogue : 547886

8

CIRCUIT TRANSMISSION HYDROSTATIQUE
HYDROSTATIK GETRIEBKREIS
CIRCUITO TRANSMISION HIDROSTATICO
HYDROSTATIC TRANSMISSION CIRCUIT
CIRCUITO TRASMISSIONE IDROSTATICA

Qté-Menge-Cant-Qty-Q.ta | 4 AB | 168 | M

1- MSI40H SERIE 1-E2
2- MSI50H SERIE 1-E2
3-
4-
5-
6-
7-
8-
9-
10-
11-
12-
13-
14-
15-
16-
17-
18-
19-
20-

Rep Hinw Fig Item Rif	Numéro Teil-Nr Numero Part-Nr Part-Nr	Désignation Bezeichnung Descripcion Description Descrizione	1	2	3	4	5	6	7	8	9	10	11	12	13	14	15	16	17	18	19	20
78	174321	Demi-collier Ø38 Media abrazadera Fascetta	- Halb-klemme - Half-clamp -	2	2																	
79	58526	Vis H,M 6- 40-8.8-ZN5/C Tornillo Vite	- Schraube - Screw -	1	1																	
80	25714	Ecrou H ,M 6 ZN Tuerca Dado	- Mutter - Nut -	2	2																	
81	168343	Vis H,M 6- 30-8.8-ZN5/C Tornillo Vite	- Schraube - Screw -	1	1																	
82	254756	Moteur hydrostatique Motor hidrostático Motore idrostatico	- Hydrostatik motor - Hydrostatic motor -	1	1																	
83	63545	Vis H,M10- 35-8.8-ZN8/C Tornillo Vite	- Schraube - Screw -	5	5																	
84	265262	Vis AHc,M10- 60-33H-ZINTEK AG Tornillo Vite	- Schraube - Screw -	3	3																	
85	42232	Rondelle W10 ZN Arandela Rondella	- Unterlegscheibe - Washer -	3	3																	
86	56354	Ecrou H ,M10 zingué Tuerca Dado	- Mutter - Nut -	3	3																	

4 AC 162

JUSQU'A LA MACHINE
BIS DER MASCHINE
HASTA LA MAQUINA
UP TO MACHINE
FINO LA MACCHINA
→N°: **248 663**

CIRCUIT COMBUSTIBLE
BRENNSTOFFKREIS
CIRCUITO COMBUSTIBLE
FUEL CIRCUIT
SISTEMA NAFTA

MSI 40 H Série 1 - E2
MSI 50 H Série 1 - E2

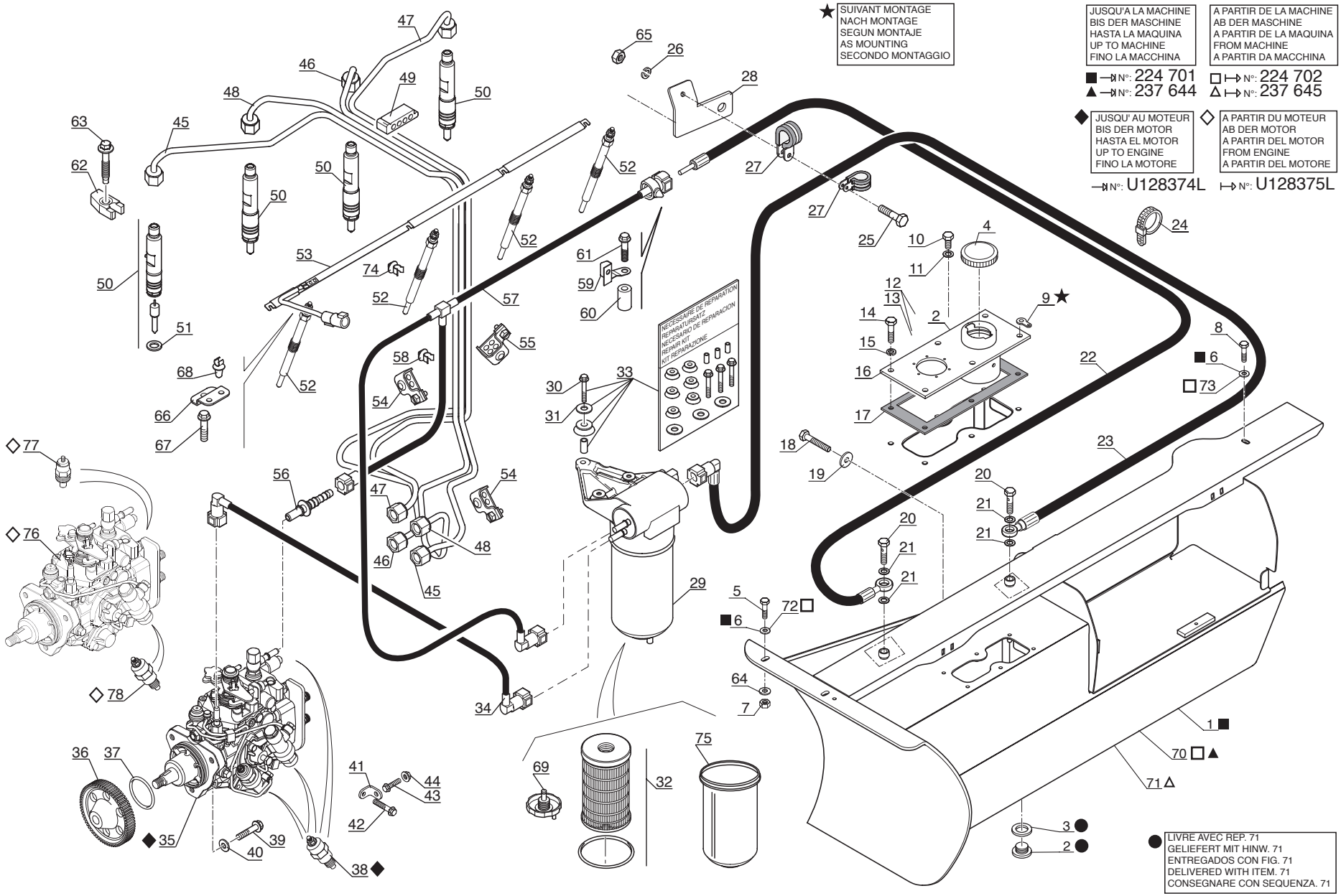

P.A.O. illus

24 / 09 / 07

Catalogue : 547886

1

CIRCUIT COMBUSTIBLE
BRENNSTOFFKREIS
CIRCUITO COMBUSTIBLE
FUEL CIRCUIT
SISTEMA NAFTA

Qté-Menge-Cant-Qty-Q.ta | 4 AC | 162 | M

1- MSI40H SERIE 1-E2
2- MSI50H SERIE 1-E2
3-
4-
5-
6-
7-
8-
9-
10-
11-
12-
13-
14-
15-
16-
17-
18-
19-
20-

Rep Hinw Fig Item Rif	Numéro Teil-Nr Numero Part-Nr Part-Nr	Désignation Bezeichnung Descripcion Description Descrizione	1	2	3	4	5	6	7	8	9	10	11	12	13	14	15	16	17	18	19	20
1	246953	Réservoir à combustible - Brennstoffbehälter Tanque de combustible - Fuel tank Serbatoio combustibile -	1	1																		
2	189535	Bouchon - Stopfen Tapón - Plug Tappo -	1	1																		
3	189536	Joint d'étanchéité - Dichtungsring Junta de estanqueidad - Seal Guarnizióne -	1	1																		
4	225200	Bouchon de remplissage - Einfüllverschluss Tapón de llenado - Filling plug Tappo di riempimento -	1	1																		
5	5804	Vis H,M10- 25-8.8-ZN8/C - Schraube Tornillo - Screw Vite -	1	1																		
6	61675	Rondelle L 10 ZN - Unterlegscheibe Arandela - Washer Rondella -	2	2																		
7	56354	Ecrou H ,M10 zingué - Mutter Tuerca - Nut Dado -	1	1																		
8	63727	Vis - Schraube Tornillo - Screw Vite -	1	1																		
9	204069	Patte de fixation - Befestigung auge Brida de fijación - Fastening lug Flangia di fissaggio -	1	1																		
10	167981	Vis H,M 4- 10-8.8-ZN5/C - Schraube Tornillo - Screw Vite -	6	6																		
11	187294	Joint cuivre - Kupferdichtung Junta cobre - Copper seal Guarnizióne rame -	6	6																		

+

2

Catalogue : 547886

CIRCUIT COMBUSTIBLE
BRENNSTOFFKREIS
CIRCUITO COMBUSTIBLE
FUEL CIRCUIT
SISTEMA NAFTA

Qté-Menge-Cant-Qty-Q.ta | 4 AC | 162 | M

1- MSI40H SERIE 1-E2
2- MSI50H SERIE 1-E2
3-
4-
5-
6-
7-
8-
9-
10-
11-
12-
13-
14-
15-
16-
17-
18-
19-
20-

Rep Hinw Fig Item Rif	Numéro Teil-Nr Numero Part-Nr Part-Nr	Désignation Bezeichnung Descripcion Description Descrizione	1	2	3	4	5	6	7	8	9	10	11	12	13	14	15	16	17	18	19	20
12	247063	Jauge à carburant - Kraftstoffmesser Galga de cargurante - Fuel gauge Livello carburante -	1	1																		
13	187485	Joint plat - Dichtung Junta plana - Gasket Guarnizióne -	1	1																		
14	57446	Vis H,M 8- 25-8.8-ZN8/C - Schraube Tornillo - Screw Vite -	6	6																		
15	42325	Rondelle W 8 ZN - Unterlegscheibe Arandela - Washer Rondella -	6	6																		
16	246548	Platine - Anschluss Platina - Delivery port connection Piastra -	1	1																		
17	238448	Joint plat - Dichtung Junta plana - Gasket Guarnizióne -	1	1																		
18	42818	Vis H,M16- 40-8.8-ZN8/C - Schraube Tornillo - Screw Vite -	1	1																		
19	62203	Rondelle M 16 ZN - Unterlegscheibe Arandela - Washer Rondella -	1	1																		
20	129397	Vis creuse - Hohl schraube Tornillo hueco - Hollow screw Vite cava -	2	2																		
21	3411	Joint cuivre - Kupferdichtung Junta cobre - Copper seal Guarnizióne rame -	4	4																		
22	246662	Flexible (Lg 1000) - Schlauch Flexible - Hose Flessibile -	1	1																		

+

Catalogue : 547886

3

CIRCUIT COMBUSTIBLE
BRENNSTOFFKREIS
CIRCUITO COMBUSTIBLE
FUEL CIRCUIT
SISTEMA NAFTA

Qté-Menge-Cant-Qty-Q.ta | 4 AC | 162 | M

1- MSI40H SERIE 1-E2
2- MSI50H SERIE 1-E2
3-
4-
5-
6-
7-
8-
9-
10-
11-
12-
13-
14-
15-
16-
17-
18-
19-
20-

Rep Hinw Fig Item Rif	Numéro Teil-Nr Numero Part-Nr Part-Nr	Désignation Bezeichnung Descripcion Description Descrizione	1	2	3	4	5	6	7	8	9	10	11	12	13	14	15	16	17	18	19	20
23	246667	Flexible (Lg 680) - Schlauch Flexible - Hose Flessibile -	1	1																		
24	164856	Collier - Spannschelle Abrazadera - Clamp Fascetta -	2	2																		
25	54230	Vis H,M 5- 20-8.8-ZN5/C - Schraube Tornillo - Screw Vite -	1	1																		
26	29483	Rondelle W 5 ZN - Unterlegscheibe Arandela - Washer Rondella -	1	1																		
27	86504	Collier - Spannschelle Abrazadera - Clamp Fascetta -	2	2																		
28	246663	Tôle de fixation - Befestigung blech Chapa de fijación - Fastening plate Lamiera di fissaggio -	1	1																		
29	746434	Filtre à combustible complet - Kompletter brennstoffilter Filtro de combustible completo - Complete fuel filter Filtro gasolio completo -	1	1																		
30	706967	Vis - Schraube Tornillo - Screw Vite -	3	3																		
31	605014	Rondelle - Unterlegscheibe Arandela - Washer Rondella -	3	3																		
32	605013	Cartouche filtrante complète - Kompletter filtereinsatz Cartucho filtrante completo - Complete filter cartridge Cartuccia filtrante completa -	1	1																		
33	605015	Nécessaire de réparation - Reparatursatz Necesario de reparación - Repair kit Kit reparazione -	1	1																		

+

7/12/2007

Catalogue : 547886

4

CIRCUIT COMBUSTIBLE
BRENNSTOFFKREIS
CIRCUITO COMBUSTIBLE
FUEL CIRCUIT
SISTEMA NAFTA

Qté-Menge-Cant-Qty-Q.ta | 4 AC | 162 | M

1- MSI40H SERIE 1-E2
2- MSI50H SERIE 1-E2
3-
4-
5-
6-
7-
8-
9-
10-
11-
12-
13-
14-
15-
16-
17-
18-
19-
20-

Rep Hinw Fig Item Rif	Numéro Teil-Nr Numero Part-Nr Part-Nr	Désignation Bezeichnung Descripcion Description Descrizione	1	2	3	4	5	6	7	8	9	10	11	12	13	14	15	16	17	18	19	20
34	605016	Durit - Schlauch Tubo flexible - Hose Manicotto -	1	1																		
35	605017	Pompe d'injection - Einspritzpumpe Bomba de inyección - Injection pump Pompa iniezione -	1	1																		
36	605018	Pignon - Zähnrad Piñón - Gear Ingranaggio -	1	1																		
37	605020	Joint torique - "0" ring Junta tórica - "0" ring Anello OR -	1	1																		
38	704984	Electrovalve - Elektroventil Electroválvula - Electrovalve Elettrovalvola -	3	3																		
39	473986	Vis (8 x 25) - Schraube Tornillo - Screw Vite -	3	3																		
40	605019	Rondelle - Unterlegscheibe Arandela - Washer Rondella -	3	3																		
41	605021	Patte de fixation - Befestigung auge Brida de fijación - Fastening lug Flangia di fissaggio -	1	1																		
42	473943	Vis (10 x 20) - Schraube Tornillo - Screw Vite -	1	1																		
43	107363	Vis (8 x 20) - Schraube Tornillo - Screw Vite -	1	1																		
44	473939	Ecrou - Mutter Tuerca - Nut Dado -	1	1																		

+

Catalogue : 547886

5

CIRCUIT COMBUSTIBLE
BRENNSTOFFKREIS
CIRCUITO COMBUSTIBLE
FUEL CIRCUIT
SISTEMA NAFTA

Qté-Menge-Cant-Qty-Q.ta | 4 AC | 162 | M

1- MSI40H SERIE 1-E2
2- MSI50H SERIE 1-E2
3-
4-
5-
6-
7-
8-
9-
10-
11-
12-
13-
14-
15-
16-
17-
18-
19-
20-

Rep Hinw Fig Item Rif	Numéro Teil-Nr Numero Part-Nr Part-Nr	Désignation Bezeichnung Descripcion Description Descrizione	1	2	3	4	5	6	7	8	9	10	11	12	13	14	15	16	17	18	19	20
45	605022	Tuyau d'injection (cylindre N°1) Einspritz leitung (zylinder Nr1) Tubo de inyección (cilindro N°1) Injection pipe (cylinder Nr1) Tubo iniezione (cilindro 1) -	1	1																		
46	605024	Tuyau d'injection (cylindre N°3) Einspritz leitung (zylinder Nr3) Tubo de inyección (cilindro N°3) Injection pipe (cylinder Nr3) Tubo iniezione (cilindro 3) -	1	1																		
47	605025	Tuyau d'injection (cylindre N°4) Einspritz leitung (zylinder Nr4) Tubo de inyección (cilindro N°4) Injection pipe (cylinder Nr4) Tubo iniezione (cilindro 4) -	1	1																		
48	605023	Tuyau d'injection (cylindre N°2) Einspritz leitung (zylinder Nr2) Tubo de inyección (cilindro N°2) Injection pipe (cylinder Nr2) Tubo iniezione (cilindro 2) -	1	1																		
49	473950	Collier - Spannschelle Abrazadera - Clamp Fascetta -	1	1																		
50	605027	Injecteur - Einspritzdüse Inyector - Injector Atomizzatore -	4	4																		
51	551500	Rondelle - Unterlegscheibe Arandela - Washer Rondella -	1	1																		
52	605030	Bougie de préchauffage - Glühkerze Bujía de precalentamiento - Heating plug Termostarter -	4	4																		
53	706587	Faisceau - Kabelbaum Haz - Wiring harness Fascio -	1	1																		

+

Catalogue : 547886

6

CIRCUIT COMBUSTIBLE
BRENNSTOFFKREIS
CIRCUITO COMBUSTIBLE
FUEL CIRCUIT
SISTEMA NAFTA

Qté-Menge-Cant-Qty-Q.ta | 4 AC | 162 | M

1- MSI40H SERIE 1-E2
2- MSI50H SERIE 1-E2
3-
4-
5-
6-
7-
8-
9-
10-
11-
12-
13-
14-
15-
16-
17-
18-
19-
20-

Rep Hinw Fig Item Rif	Numéro Teil-Nr Numero Part-Nr Part-Nr	Désignation Bezeichnung Descripcion Description Descrizione	1	2	3	4	5	6	7	8	9	10	11	12	13	14	15	16	17	18	19	20
54	605026	Collier - Spannschelle Abrazadera - Clamp Fascetta -	2	2																		
55	702158	Collier - Spannschelle Abrazadera - Clamp Fascetta -	1	1																		
56	605035	Connexion - Verbindung Union - Connection Connessione -	1	1																		
57	605034	Durit - Schlauch Tubo flexible - Hose Manicotto -	1	1																		
58	605036	Collier - Spannschelle Abrazadera - Clamp Fascetta -	1	1																		
59	605037	Support - Träger Soporte - Bracket Supporto -	1	1																		
60	605038	Entretoise - Querstrebe Separador - Spacer Distanziale -	1	1																		
61	474031	Vis - Schraube Tornillo - Screw Vite -	1	1																		
62	702760	Etrier de blocage - Blockierung Bügel Abrazadera de blocaje - Locking collar Staffa di bloccaggio -	4	4																		
63	605029	Vis - Schraube Tornillo - Screw Vite -	4	4																		
64	183026	Rondelle JZC10 10,2x26 x1,4CAD.BICH Unterlegscheibe Arandela - Washer Rondella -	1	1																		

+

7/12/2007

Catalogue : 547886

7

CIRCUIT COMBUSTIBLE
BRENNSTOFFKREIS
CIRCUITO COMBUSTIBLE
FUEL CIRCUIT
SISTEMA NAFTA

Qté-Menge-Cant-Qty-Q.ta | 4 AC | 162 | M

1- MSI40H SERIE 1-E2
2- MSI50H SERIE 1-E2
3-
4-
5-
6-
7-
8-
9-
10-
11-
12-
13-
14-
15-
16-
17-
18-
19-
20-

Rep Hinw Fig Item Rif	Numéro Teil-Nr Numero Part-Nr Part-Nr	Désignation Bezeichnung Descripcion Description Descrizione	1	2	3	4	5	6	7	8	9	10	11	12	13	14	15	16	17	18	19	20
65	54232	Ecrou H ,M 5 ZN - Mutter Tuerca - Nut Dado -	1	1																		
66	605032	Support - Träger Soporte - Bracket Supporto -	1	1																		
67	474064	Vis - Schraube Tornillo - Screw Vite -	2	2																		
68	605033	Collier - Spannschelle Abrazadera - Clamp Fascetta -	2	2																		
69	706975	Vis de purge - Entlüftungsschraube Tornillo de purga - Bleeder screw Vite spurgo -	1	1																		
70	254971	Bac à GO - Kasten Tanque - Tank Serbatoio -	1	1																		
71	264307	Réservoir à combustible - Brennstoffbehälter Tanque de combustible - Fuel tank Serbatoio combustibile -	1	1																		
72	61675	Rondelle L 10 ZN - Unterlegscheibe Arandela - Washer Rondella -	1	1																		
73	42366	Rondelle SP 10,5x 30 x 3 ZN - Unterlegscheibe Arandela - Washer Rondella -	1	1																		
74	605036	Collier - Spannschelle Abrazadera - Clamp Fascetta -	1	1																		
75	706974	Cuve - Bottich Tina - Tank Vasca -	1	1																		

+

7/12/2007

Catalogue : 547886

8

CIRCUIT COMBUSTIBLE
BRENNSTOFFKREIS
CIRCUITO COMBUSTIBLE
FUEL CIRCUIT
SISTEMA NAFTA

Qté-Menge-Cant-Qty-Q.ta | 4 AC | 162 | M

1- MSI40H SERIE 1-E2
2- MSI50H SERIE 1-E2
3-
4-
5-
6-
7-
8-
9-
10-
11-
12-
13-
14-
15-
16-
17-
18-
19-
20-

Rep Hinw Fig Item Rif	Numéro Teil-Nr Numero Part-Nr Part-Nr	Désignation Bezeichnung Descripcion Description Descrizione	1	2	3	4	5	6	7	8	9	10	11	12	13	14	15	16	17	18	19	20
76	704917	Pompe d'injection - Einspritzpumpe Bomba de inyección - Injection pump Pompa iniezione -	1	1																		
77	702709	Electrovalve - Elektroventil Electroválvula - Electrovalve Elettrovalvola -	1	1																		
78	704984	Electrovalve - Elektroventil Electroválvula - Electrovalve Elettrovalvola -	1	1																		

4 AC 244

A PARTIR DE LA MACHINE
AB DER MASCHINE
A PARTIR DE LA MAQUINA
FROM MACHINE
A PARTIR DA MACCHINA
N°: **248 664**

CIRCUIT COMBUSTIBLE
BRENNSTOFFKREIS
CIRCUITO COMBUSTIBLE
FUEL CIRCUIT
SISTEMA NAFTA

MSI 40 H Série 1 - E2
MSI 50 H Série 1 - E2

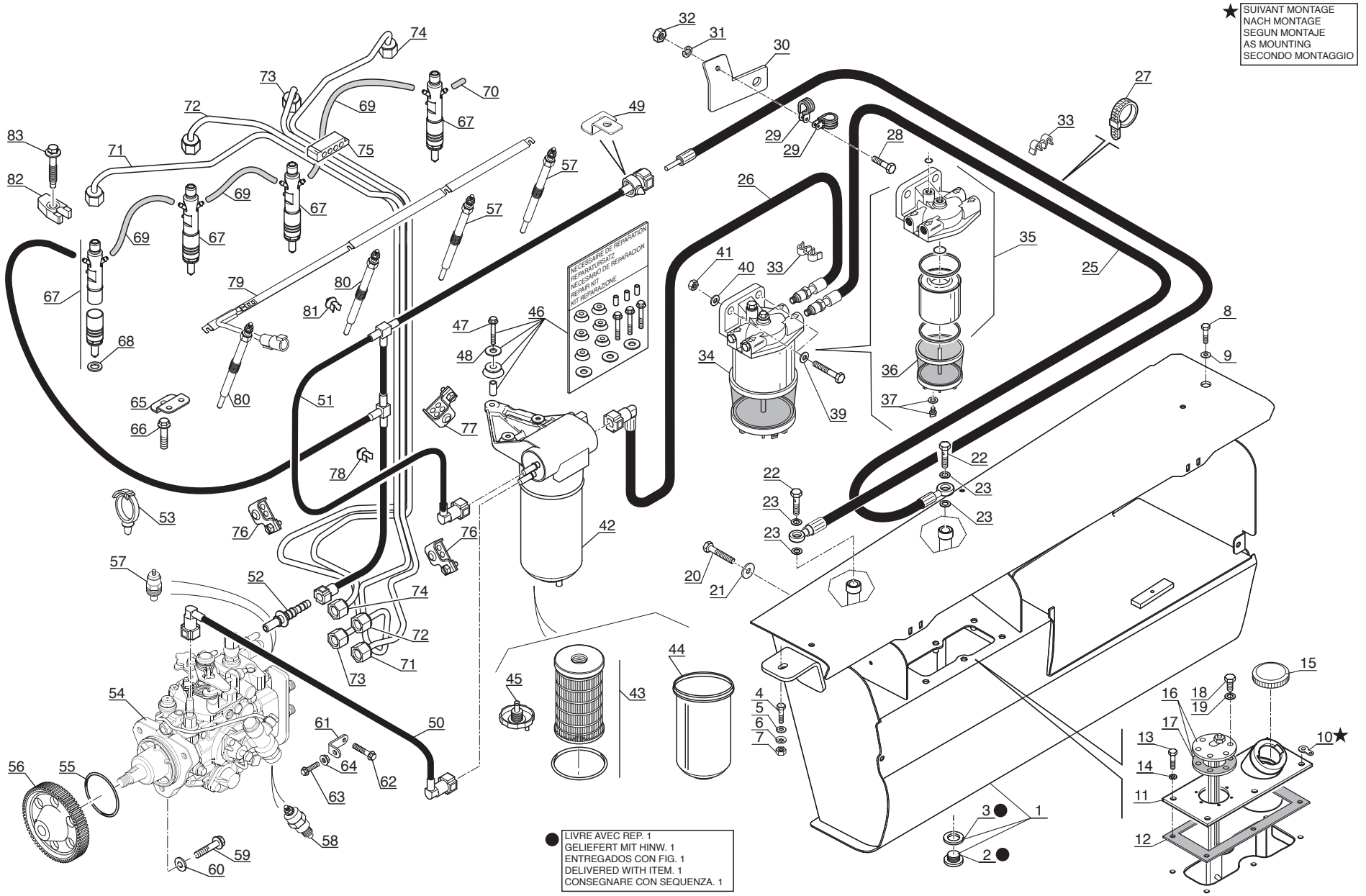

P.A.O. illus

24 / 09 / 07

Catalogue : 547886

1

CIRCUIT COMBUSTIBLE
BRENNSTOFFKREIS
CIRCUITO COMBUSTIBLE
FUEL CIRCUIT
SISTEMA NAFTA

Qté-Menge-Cant-Qty-Q.ta | 4 AC | 244 | M

1- MSI40H SERIE 1-E2
2- MSI50H SERIE 1-E2
3-
4-
5-
6-
7-
8-
9-
10-
11-
12-
13-
14-
15-
16-
17-
18-
19-
20-

Rep Hinw Fig Item Rif	Numéro Teil-Nr Numero Part-Nr Part-Nr	Désignation Bezeichnung Descripcion Description Descrizione	1	2	3	4	5	6	7	8	9	10	11	12	13	14	15	16	17	18	19	20
1	264307	Réservoir à combustible - Brennstoffbehälter Tanque de combustible - Fuel tank Serbatoio combustibile -	1	1																		
2	189535	Bouchon - Stopfen Tapón - Plug Tappo -	1	1																		
3	189536	Joint d'étanchéité - Dichtungsring Junta de estanqueidad - Seal Guarnizióne -	1	1																		
4	5804	Vis H,M10- 25-8.8-ZN8/C - Schraube Tornillo - Screw Vite -	1	1																		
5	61675	Rondelle L 10 ZN - Unterlegscheibe Arandela - Washer Rondella -	1	1																		
6	183026	Rondelle JZC10 10,2x26 x1,4CAD.BICH Unterlegscheibe Arandela - Washer Rondella -	1	1																		
7	56354	Ecrou H ,M10 zingué - Mutter Tuerca - Nut Dado -	1	1																		
8	63727	Vis - Schraube Tornillo - Screw Vite -	1	1																		
9	42366	Rondelle SP 10,5x 30 x 3 ZN - Unterlegscheibe Arandela - Washer Rondella -	1	1																		
10	204069	Patte de fixation - Befestigung auge Brida de fijación - Fastening lug Flangia di fissaggio -	1	1																		
11	246548	Platine - Anschluss Platina - Delivery port connection Piastra -	1	1																		

+

7/12/2007

2

Catalogue : 547886

CIRCUIT COMBUSTIBLE
BRENNSTOFFKREIS
CIRCUITO COMBUSTIBLE
FUEL CIRCUIT
SISTEMA NAFTA

Qté-Menge-Cant-Qty-Q.ta | 4 AC | 244 | M

1- MSI40H SERIE 1-E2
2- MSI50H SERIE 1-E2
3-
4-
5-
6-
7-
8-
9-
10-
11-
12-
13-
14-
15-
16-
17-
18-
19-
20-

Rep Hinw Fig Item Rif	Numéro Teil-Nr Numero Part-Nr Part-Nr	Désignation Bezeichnung Descripcion Description Descrizione	1	2	3	4	5	6	7	8	9	10	11	12	13	14	15	16	17	18	19	20
12	238448	Joint plat - Dichtung Junta plana - Gasket Guarnizióne -	1	1																		
13	57446	Vis H,M 8- 25-8.8-ZN8/C - Schraube Tornillo - Screw Vite -	6	6																		
14	42325	Rondelle W 8 ZN - Unterlegscheibe Arandela - Washer Rondella -	6	6																		
15	225200	Bouchon de remplissage - Einfüllverschluss Tapón de llenado - Filling plug Tappo di riempimento -	1	1																		
16	247063	Jauge à carburant - Kraftstoffmesser Galga de cargurante - Fuel gauge Livello carburante -	1	1																		
17	187485	Joint plat - Dichtung Junta plana - Gasket Guarnizióne -	1	1																		
18	167981	Vis H,M 4- 10-8.8-ZN5/C - Schraube Tornillo - Screw Vite -	6	6																		
19	187294	Joint cuivre - Kupferdichtung Junta cobre - Copper seal Guarnizióne rame -	6	6																		
20	42818	Vis H,M16- 40-8.8-ZN8/C - Schraube Tornillo - Screw Vite -	1	1																		
21	62203	Rondelle M 16 ZN - Unterlegscheibe Arandela - Washer Rondella -	1	1																		
22	129397	Vis creuse - Hohl schraube Tornillo hueco - Hollow screw Vite cava -	2	2																		

+

Catalogue : 547886

3

CIRCUIT COMBUSTIBLE
BRENNSTOFFKREIS
CIRCUITO COMBUSTIBLE
FUEL CIRCUIT
SISTEMA NAFTA

Qté-Menge-Cant-Qty-Q.ta | 4 AC 244 | M

1- MSI40H SERIE 1-E2
2- MSI50H SERIE 1-E2
3-
4-
5-
6-
7-
8-
9-
10-
11-
12-
13-
14-
15-
16-
17-
18-
19-
20-

Rep Hinw Fig Item Rif	Numéro Teil-Nr Numero Part-Nr Part-Nr	Désignation Bezeichnung Descripcion Description Descrizione	1	2	3	4	5	6	7	8	9	10	11	12	13	14	15	16	17	18	19	20
23	3411	Joint cuivre - Kupferdichtung Junta cobre - Copper seal Guarnizióne rame -	4	4																		
24	246662	Flexible (Lg 1000) - Schlauch Flexible - Hose Flessibile -	1	1																		
25	270087	Flexible (Lg 680) - Schlauch Flexible - Hose Flessibile -	1	1																		
26	268422	Flexible (Lg 950) - Schlauch Flexible - Hose Flessibile -	1	1																		
27	164856	Collier - Spannschelle Abrazadera - Clamp Fascetta -	2	2																		
28	54230	Vis H,M 5- 20-8.8-ZN5/C - Schraube Tornillo - Screw Vite -	1	1																		
29	86504	Collier - Spannschelle Abrazadera - Clamp Fascetta -	2	2																		
30	246663	Tôle de fixation - Befestigung blech Chapa de fijación - Fastening plate Lamiera di fissaggio -	1	1																		
31	29483	Rondelle W 5 ZN - Unterlegscheibe Arandela - Washer Rondella -	1	1																		
32	54232	Ecrou H ,M 5 ZN - Mutter Tuerca - Nut Dado -	1	1																		
33	242592	Collier - Spannschelle Abrazadera - Clamp Fascetta -	2	2																		

+

Catalogue : 547886

4

CIRCUIT COMBUSTIBLE
BRENNSTOFFKREIS
CIRCUITO COMBUSTIBLE
FUEL CIRCUIT
SISTEMA NAFTA

Qté-Menge-Cant-Qty-Q.ta | 4 AC | 244 | M

1- MSI40H SERIE 1-E2
2- MSI50H SERIE 1-E2
3-
4-
5-
6-
7-
8-
9-
10-
11-
12-
13-
14-
15-
16-
17-
18-
19-
20-

Rep Hinw Fig Item Rif	Numéro Teil-Nr Numero Part-Nr Part-Nr	Désignation Bezeichnung Descripcion Description Descrizione	1	2	3	4	5	6	7	8	9	10	11	12	13	14	15	16	17	18	19	20
34	254561	Filtre - Filter Filtro - Filter Filtro -	1	1																		
35	706497	Filtre - Filter Filtro - Filter Filtro -	1	1																		
36	747027	Cuve (Verre) - Bottich (Glas) Tina (Vidrio) - Tank (Glass) Vasca () -	1	1																		
37	476171	Vis de purge - Entlüftungsschraube Tornillo de purga - Bleeder screw Vite spurgo -	1	1																		
38	63754	Vis H,M 8- 30-8.8-ZN8/C - Schraube Tornillo - Screw Vite -	2	2																		
39	61674	Rondelle M 8 ZN - Unterlegscheibe Arandela - Washer Rondella -	2	2																		
40	42325	Rondelle W 8 ZN - Unterlegscheibe Arandela - Washer Rondella -	2	2																		
41	58528	Ecrou H ,M 8 ZN - Mutter Tuerca - Nut Dado -	2	2																		
42	746434	Filtre à combustible complet - Kompletter brennstoffilter Filtro de combustible completo- Complete fuel filter Filtro gasolio completo -	1	1																		
43	605013	Cartouche filtrante complète - Kompletter filtereinsatz Cartucho filtrante completo - Complete filter cartridge Cartuccia filtrante completa -	1	1																		
44	706974	Cuve - Bottich Tina - Tank Vasca -	1	1																		

7/12/2007

Catalogue : 547886

5

CIRCUIT COMBUSTIBLE
BRENNSTOFFKREIS
CIRCUITO COMBUSTIBLE
FUEL CIRCUIT
SISTEMA NAFTA

Qté-Menge-Cant-Qty-Q.ta | 4 AC | 244 | M

1- MSI40H SERIE 1-E2
2- MSI50H SERIE 1-E2
3-
4-
5-
6-
7-
8-
9-
10-
11-
12-
13-
14-
15-
16-
17-
18-
19-
20-

Rep Hinw Fig Item Rif	Numéro Teil-Nr Numero Part-Nr Part-Nr	Désignation Bezeichnung Descripcion Description Descrizione	1	2	3	4	5	6	7	8	9	10	11	12	13	14	15	16	17	18	19	20
45	706975	Vis de purge - Entlüftungsschraube Tornillo de purga - Bleeder screw Vite spurgo -	1	1																		
46	605015	Nécessaire de réparation - Reparatursatz Necesario de reparación - Repair kit Kit reparazione -	1	1																		
47	706967	Vis - Schraube Tornillo - Screw Vite -	3	3																		
48	605014	Rondelle - Unterlegscheibe Arandela - Washer Rondella -	3	3																		
49	702773	Support - Träger Soporte - Bracket Supporto -	1	1																		
50	605016	Durit - Schlauch Tubo flexible - Hose Manicotto -	1	1																		
51	705010	Durit - Schlauch Tubo flexible - Hose Manicotto -	1	1																		
52	605035	Connexion - Verbindung Union - Connection Connessione -	1	1																		
53	704850	Collier - Spannschelle Abrazadera - Clamp Fascetta -	1	1																		
54	704917	Pompe d'injection - Einspritzpumpe Bomba de inyección - Injection pump Pompa iniezione -	1	1																		
55	605020	Joint torique - "0" ring Junta tórica - "0" ring Anello OR -	1	1																		

+

Catalogue : 547886

6

CIRCUIT COMBUSTIBLE
BRENNSTOFFKREIS
CIRCUITO COMBUSTIBLE
FUEL CIRCUIT
SISTEMA NAFTA

Qté-Menge-Cant-Qty-Q.ta | 4 AC | 244 | M

1- MSI40H SERIE 1-E2
2- MSI50H SERIE 1-E2
3-
4-
5-
6-
7-
8-
9-
10-
11-
12-
13-
14-
15-
16-
17-
18-
19-
20-

Rep Hinw Fig Item Rif	Numéro Teil-Nr Numero Part-Nr Part-Nr	Désignation Bezeichnung Descripcion Description Descrizione	1	2	3	4	5	6	7	8	9	10	11	12	13	14	15	16	17	18	19	20
56	605018	Pignon - Zähnrad Piñón - Gear Ingranaggio -	1	1																		
57	702709	Electrovalve - Elektroventil Electroválvula - Electrovalve Elettrovalvola -	1	1																		
58	704984	Electrovalve - Elektroventil Electroválvula - Electrovalve Elettrovalvola -	1	1																		
59	473986	Vis (8 x 25) - Schraube Tornillo - Screw Vite -	3	3																		
60	605019	Rondelle - Unterlegscheibe Arandela - Washer Rondella -	3	3																		
61	605021	Patte de fixation - Befestigung auge Brida de fijación - Fastening lug Flangia di fissaggio -	1	1																		
62	473943	Vis (10 x 20) - Schraube Tornillo - Screw Vite -	1	1																		
63	107363	Vis (8 x 20) - Schraube Tornillo - Screw Vite -	1	1																		
64	473939	Ecrou - Mutter Tuerca - Nut Dado -	1	1																		
65	704926	Support - Träger Soporte - Bracket Supporto -	1	1																		
66	474064	Vis - Schraube Tornillo - Screw Vite -	1	1																		

+

Catalogue : 547886

7

CIRCUIT COMBUSTIBLE
BRENNSTOFFKREIS
CIRCUITO COMBUSTIBLE
FUEL CIRCUIT
SISTEMA NAFTA

Qté-Menge-Cant-Qty-Q.ta | 4 AC | 244 | M

1- MSI40H SERIE 1-E2
2- MSI50H SERIE 1-E2
3-
4-
5-
6-
7-
8-
9-
10-
11-
12-
13-
14-
15-
16-
17-
18-
19-
20-

Rep Hinw Fig Item Rif	Numéro Teil-Nr Numero Part-Nr Part-Nr	Désignation Bezeichnung Descripcion Description Descrizione	1	2	3	4	5	6	7	8	9	10	11	12	13	14	15	16	17	18	19	20
67	703614	Injecteur - Einspritzdüse Inyector - Injector Atomizzatore -	4	4																		
68	551500	Rondelle - Unterlegscheibe Arandela - Washer Rondella -	1	1																		
69	702049	Durit - Schlauch Tubo flexible - Hose Manicotto -	3	3																		
70	702050	Capuchon - Kappe Capuchón - Cap Cappuccio -	1	1																		
71	605022	Tuyau d'injection (cylindre N°1) Einspritz leitung (zylinder Nr1) Tubo de inyección (cilindro N°1) Injection pipe (cylinder Nr1) Tubo iniezione (cilindro 1) -	1	1																		
72	605023	Tuyau d'injection (cylindre N°2) Einspritz leitung (zylinder Nr2) Tubo de inyección (cilindro N°2) Injection pipe (cylinder Nr2) Tubo iniezione (cilindro 2) -	1	1																		
73	605024	Tuyau d'injection (cylindre N°3) Einspritz leitung (zylinder Nr3) Tubo de inyección (cilindro N°3) Injection pipe (cylinder Nr3) Tubo iniezione (cilindro 3) -	1	1																		
74	605025	Tuyau d'injection (cylindre N°4) Einspritz leitung (zylinder Nr4) Tubo de inyección (cilindro N°4) Injection pipe (cylinder Nr4) Tubo iniezione (cilindro 4) -	1	1																		
75	473950	Collier - Spannschelle Abrazadera - Clamp Fascetta -	1	1																		

+

Catalogue : 547886

8

CIRCUIT COMBUSTIBLE
BRENNSTOFFKREIS
CIRCUITO COMBUSTIBLE
FUEL CIRCUIT
SISTEMA NAFTA

Qté-Menge-Cant-Qty-Q.ta | 4 AC | 244 | M

1- MSI40H SERIE 1-E2
2- MSI50H SERIE 1-E2
3-
4-
5-
6-
7-
8-
9-
10-
11-
12-
13-
14-
15-
16-
17-
18-
19-
20-

Rep Hinw Fig Item Rif	Numéro Teil-Nr Numero Part-Nr Part-Nr	Désignation Bezeichnung Descripcion Description Descrizione	1	2	3	4	5	6	7	8	9	10	11	12	13	14	15	16	17	18	19	20
76	605026	Collier - Spannschelle Abrazadera - Clamp Fascetta -	2	2																		
77	702158	Collier - Spannschelle Abrazadera - Clamp Fascetta -	1	1																		
78	746435	Collier - Spannschelle Abrazadera - Clamp Fascetta -	1	1																		
79	706587	Faisceau - Kabelbaum Haz - Wiring harness Fascio -	1	1																		
80	605030	Bougie de préchauffage - Glühkerze Bujía de precalentamiento - Heating plug Termostarter -	4	4																		
81	605036	Collier - Spannschelle Abrazadera - Clamp Fascetta -	1	1																		
82	702760	Etrier de blocage - Blockierung Bügel Abrazadera de blocaje - Locking collar Staffa di bloccaggio -	4	4																		
83	605029	Vis - Schraube Tornillo - Screw Vite -	4	4																		

CHASSIS - CONTREPOIDS
GESTELL - GEGENGEWICHT
BASTIDOR - CONTRAPESO
FRAME - COUNTERWEIGHT
TELAIO - CONTRAPPESO

JUSQU'A LA MACHINE BIS DER MASCHINE HASTA LA MAQUINA UP TO MACHINE FINO LA MACCHINA	A PARTIR DE LA MACHINE AB DER MASCHINE A PARTIR DE LA MAQUINA FROM MACHINE A PARTIR DA MACCHINA
■ N°: 211 960	□ N°: 211 961
● N°: 225 928	○ N°: 225 929
▲ N°: 236 317	△ N°: 236 318

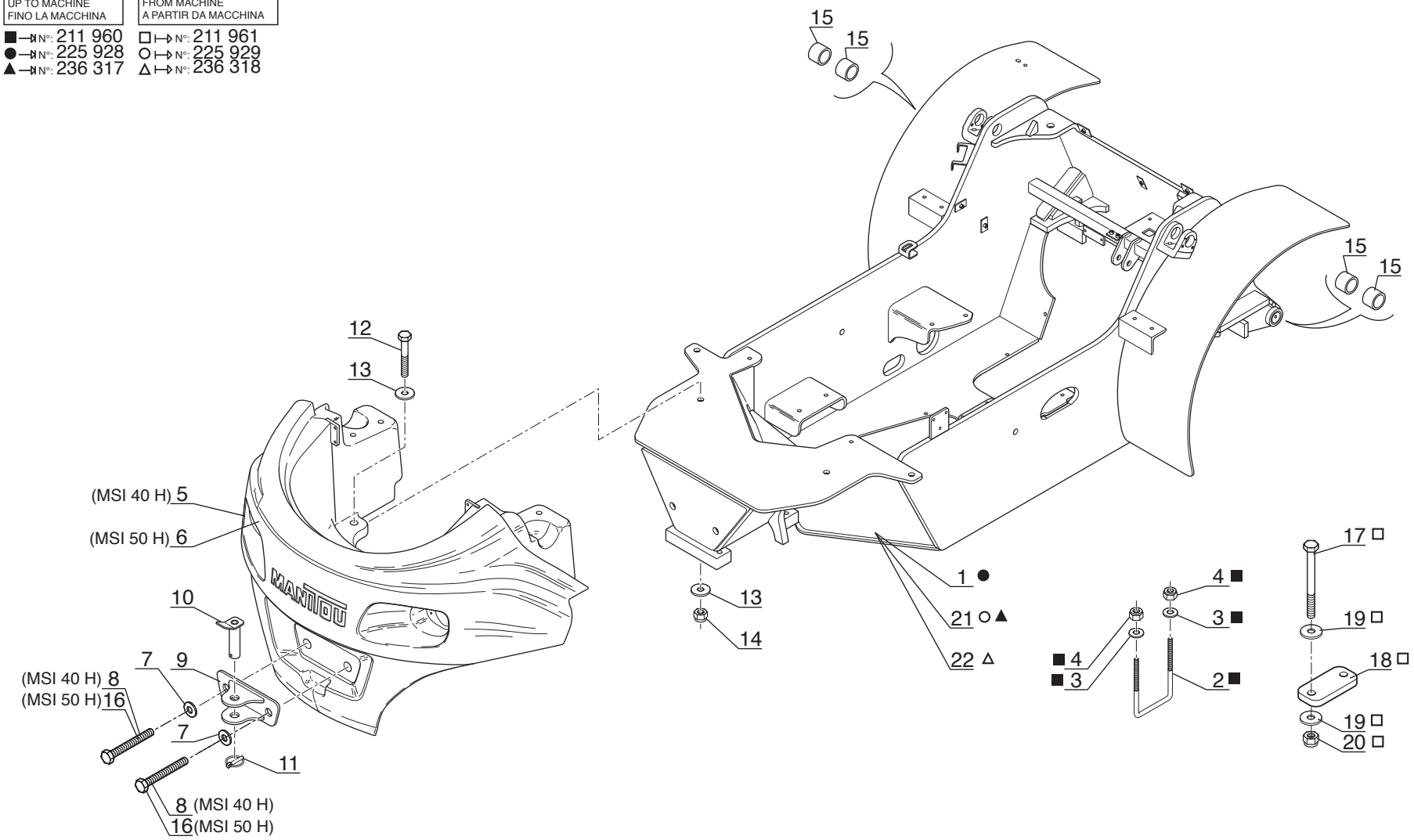

P.A.O.illus

Catalogue : 547886

1

CHASSIS - CONTREPOIDS
GESTELL - GEGENGEWICHT
BASTIDOR - CONTRAPESO
FRAME - COUNTERWEIGHT
TELAIO - CONTRAPPESO

Qté-Menge-Cant-Qty-Q.ta | 6 AA | 287 | M

1- MSI40H SERIE 1-E2
2- MSI50H SERIE 1-E2
3-
4-
5-
6-
7-
8-
9-
10-
11-
12-
13-
14-
15-
16-
17-
18-
19-
20-

Rep Hinw Fig Item Rif	Numéro Teil-Nr Numero Part-Nr Part-Nr	Désignation Bezeichnung Descripcion Description Descrizione	1	2	3	4	5	6	7	8	9	10	11	12	13	14	15	16	17	18	19	20
1	247744	Châssis - Gestell Bastidor - Frame Telaio -	1	1																		
2	246203	Fixation U151 x 225 M24 L 76 - Befestigung Fijación - Fastening Fissaggio -	2	2																		
3	232950	Rondelle SP 25 x 50 x 6 - Unterlegscheibe Arandela - Washer Rondella -	4	4																		
4	184642	Ecrou H,FR M24 zingué - Mutter Tuerca - Nut Dado -	4	4																		
5	246798	Contrepoids - Gegengewicht Contrapeso - Counterweight Contrappeso -	1																			
6	246799	Contrepoids - Gegengewicht Contrapeso - Counterweight Contrappeso -		1																		
7	183816	Rondelle M 30 ZN 160HV - Unterlegscheibe Arandela - Washer Rondella -	2	2																		
8	170748	Vis H,M30-180-8.8-ZN12/C - Schraube Tornillo - Screw Vite -	2																			
9	247233	Crochet d'attelage - Zughaken Gancho de tracción - Towing hook Gancio di traino -	1	1																		
10	247236	Broche de remorquage - Schleppspindel Brocha de remolque - Towing spindle Broccia di traino -	1	1																		
11	32963	Goupille - Stift Pasador - Pin Spina -	1	1																		

+

13/11/2007

2

Catalogue : 547886

CHASSIS - CONTREPOIDS
GESTELL - GEGENGEWICHT
BASTIDOR - CONTRAPESO
FRAME - COUNTERWEIGHT
TELAIO - CONTRAPPESO

Qté-Menge-Cant-Qty-Q.ta | 6 AA | 287 | M

1- MSI40H SERIE 1-E2
2- MSI50H SERIE 1-E2
3-
4-
5-
6-
7-
8-
9-
10-
11-
12-
13-
14-
15-
16-
17-
18-
19-
20-

Rep Hinw Fig Item Rif	Numéro Teil-Nr Numero Part-Nr Part-Nr	Désignation Bezeichnung Descripcion Description Descrizione	1	2	3	4	5	6	7	8	9	10	11	12	13	14	15	16	17	18	19	20
12	58633	Vis H,M20-120-8.8-ZN8/C - Schraube Tornillo - Screw Vite -	2	1																		
13	204999	Rondelle SP 21 x 50 x10 ZN - Unterlegscheibe Arandela - Washer Rondella -	4	2																		
14	185054	Ecrou H,FR M20 zingué - Mutter Tuerca - Nut Dado -	2	1																		
15	77408	Bague - Büchse Anillo - Bushing Anello -	4	4																		
16	252860	Vis H,M30-260-8.8-ZN12/C - Schraube Tornillo - Screw Vite -		2																		
17	254748	Vis H,M24-250-10.9-ZN12/C - Schraube Tornillo - Screw Vite -	4	4																		
18	248528	Plat - Platte Placa - Plate Piatto -	2	2																		
19	232950	Rondelle SP 25 x 50 x 6 - Unterlegscheibe Arandela - Washer Rondella -	8	8																		
20	254753	Ecrou H,FR M24-10-ZN12C - Mutter Tuerca - Nut Dado -	4	4																		
21	258873	Châssis - Gestell Bastidor - Frame Telaio -	1	1																		
22	260428	Châssis - Gestell Bastidor - Frame Telaio -	1	1																		

FREIN A MAIN
HANDBREMSE
FRENO A MANO
HANDBRAKE
FRENO DE MANO

● NON LIVRE AVEC REP. 1
NICHT GELIEFERT MIT HINW. 1
NO ENTREGADOS CON FIG. 1
NOT DELIVERED WITH ITEM. 1
NO CONSEGNARE CON SEQU. 1

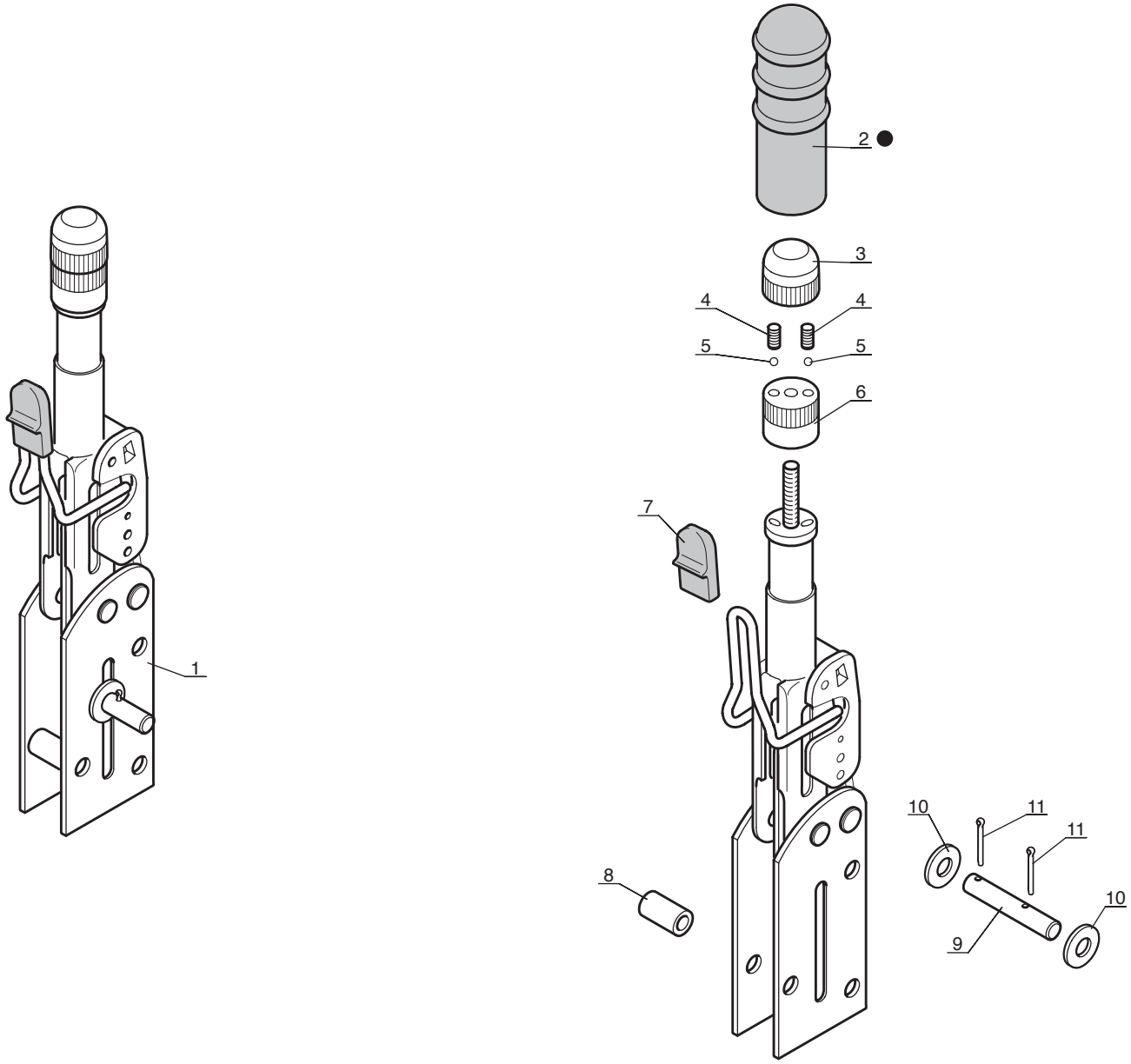

P.A.O. illus

Catalogue : 547886

1

FREIN A MAIN
HANDBREMSE
FRENO DE MANO
HANDBRAKE
FRENO A MANO

Qté-Menge-Cant-Qty-Q.ta | 6 BA | 122 | M

1- MSI40H SERIE 1-E2
2- MSI50H SERIE 1-E2
3-
4-
5-
6-
7-
8-
9-
10-
11-
12-
13-
14-
15-
16-
17-
18-
19-
20-

Rep Hinw Fig Item Rif	Numéro Teil-Nr Numero Part-Nr Part-Nr	Désignation Bezeichnung Descripcion Description Descrizione	1	2	3	4	5	6	7	8	9	10	11	12	13	14	15	16	17	18	19	20
1	243798	Frein à main complet - Kompletter handbremse Freno de mano completo - Complete Handbrake Freno a mano completo -	1	1																		
2	563550	Poignée (caoutchouc) - Handgriff (gummi) Agarrador (goma) - Handle (rubber) Maniglia (gomma) -	1	1																		
3	702032	Bouton semi-externe - Knopf Boton - Button Bottone semi-esterni -	1	1																		
4	49370	Ressort - Feder Muelle - Spring Molla -	2	2																		
5	49369	Bille - Kugel Bola - Ball Sfera -	2	2																		
6	702033	Bouton semi-externe - Knopf Boton - Button Bottone semi-esterni -	1	1																		
7	563553	Capuchon - Kappe Capuchón - Cap Cappuccio -	1	1																		
8	49330	Entretoise - Querstrebe Separador - Spacer Distanziale -	3	3																		
9	563447	Axe - Bolzen Eje - Pin Perno -	1	1																		
10	563448	Rondelle - Unterlegscheibe Arandela - Washer Rondella -	2	2																		
11	563449	Goupille - Stift Pasador - Pin Spina -	2	2																		

3/05/2005

6 BA 172

JUSQU'A LA MACHINE
BIS DER MASCHINE
HASTA LA MAQUINA
UP TO MACHINE
FINO LA MACCHINA
→N°: **222 345**

CIRCUIT FREINAGE
BREMSEKREIS
CIRCUITO FRENADO
BRAKE CIRCUIT
CIRCUITO FRENANTE

MSI 40 H Série 1 - E2
MSI 50 H Série 1 - E2

JUSQU'A LA MACHINE BIS DER MASCHINE HASTA LA MAQUINA UP TO MACHINE FINO LA MACCHINA	A PARTIR DE LA MACHINE AB DER MASCHINE A PARTIR DE LA MAQUINA FROM MACHINE A PARTIR DA MACCHINA
● →N°: 209 211	○ ↦N°: 209 212
■ →N°: 211 960	□ ↦N°: 211 961

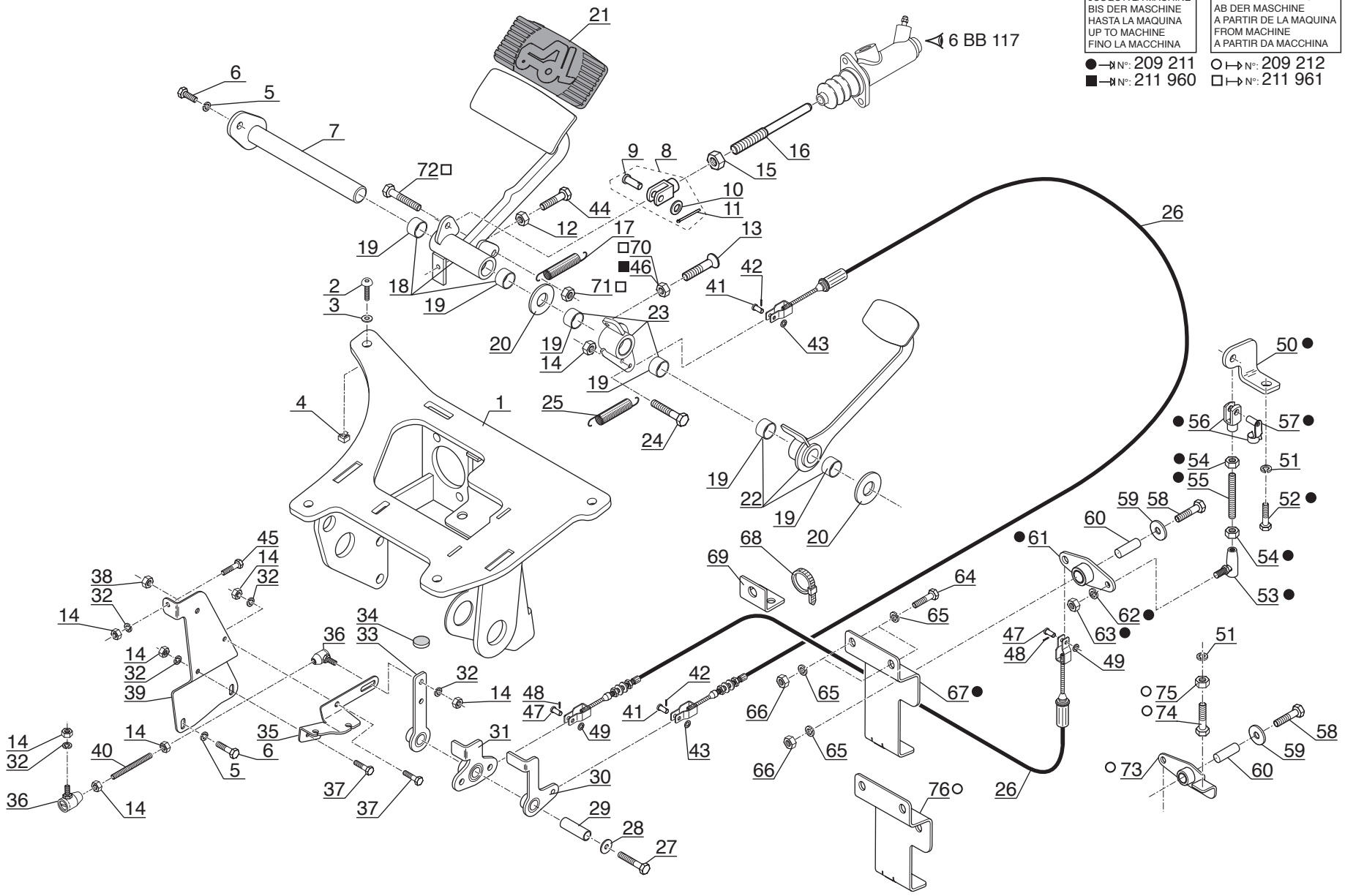

P.A.O.illus

Catalogue : 547886

1

CIRCUIT FREINAGE
BREMSEKREIS
CIRCUITO FRENADO
BRAKE CIRCUIT
IMPIANTO FRENATURA

Qté-Menge-Cant-Qty-Q.ta | 6 BA 172 | M

1- MSI40H SERIE 1-E2
2- MSI50H SERIE 1-E2
3-
4-
5-
6-
7-
8-
9-
10-
11-
12-
13-
14-
15-
16-
17-
18-
19-
20-

Rep Hinw Fig Item Rif	Numéro Teil-Nr Numero Part-Nr Part-Nr	Désignation Bezeichnung Descripcion Description Descrizione	1	2	3	4	5	6	7	8	9	10	11	12	13	14	15	16	17	18	19	20
1	248010	Support pédalerie - Pedalenträger Soporte pedales - Pedals bracket Supporto pedali -	1	1																		
2	202418	Vis CBHc,M 8- 25-ZN NOIRE - Schraube Tornillo - Screw Vite -	4	4																		
3	229564	Rondelle M 8 zinguée noire - Unterlagscheibe Arandela - Washer Rondella -	4	4																		
4	216927	Ecrou EQC M 8 C4808-B(1,8-3,2)- Mutter Tuerca - Nut Dado -	4	4																		
5	42325	Rondelle W 8 ZN - Unterlegscheibe Arandela - Washer Rondella -	3	3																		
6	54951	Vis H,M 8- 16-8.8-ZN8/C - Schraube Tornillo - Screw Vite -	3	3																		
7	247394	Axe d'articulation - Gelenkachse Eje de articulación - Articulating pin Perno di articolazione -	1	1																		
8	19460	Chape - Gabelgelenk Abrazadera - Fork joint Forchetta -	1	1																		
9	4350	Axe - Bolzen Eje - Pin Perno -	1	1																		
10	16803	Rondelle - Unterlegscheibe Arandela - Washer Rondella -	1	1																		
11	61344	Goupille V 3,2 x 25 zinguee - Stift Pasador - Pin Spina -	1	1																		

+

2

Catalogue : 547886

CIRCUIT FREINAGE
BREMSEKREIS
CIRCUITO FRENADO
BRAKE CIRCUIT
IMPIANTO FRENATURA

Qté-Menge-Cant-Qty-Q.ta | 6 BA 172 | M

1- MSI40H SERIE 1-E2
2- MSI50H SERIE 1-E2
3-
4-
5-
6-
7-
8-
9-
10-
11-
12-
13-
14-
15-
16-
17-
18-
19-
20-

Rep Hinw Fig Item Rif	Numéro Teil-Nr Numero Part-Nr Part-Nr	Désignation Bezeichnung Descripcion Description Descrizione	1	2	3	4	5	6	7	8	9	10	11	12	13	14	15	16	17	18	19	20
12	58528	Ecrou H ,M 8 ZN - Mutter Tuerca - Nut Dado -	1	1																		
13	231913	Vis J,M 8- 25-ZN8/C - Schraube Tornillo - Screw Vite -	1	1																		
14	25714	Ecrou H ,M 6 ZN - Mutter Tuerca - Nut Dado -	8	8																		
15	56354	Ecrou H ,M10 zingué - Mutter Tuerca - Nut Dado -	1	1																		
16	234285	Poussoir maître cylindre - Haupzylinderstoss Empujador cilindro de freno - Master cylinder pusher Spintore cilindro maestro -	1	1																		
17	238096	Ressort - Feder Muelle - Spring Molla -	1	1																		
18	248006	Pédale de frein - Bremsepedal Pedal de freno - Brake pedal Pedale pompa freno -	1	1																		
19	172569	Bague - Büchse Anillo - Bushing Anello -	6	6																		
20	432132332071	Rondelle - Unterlegscheibe Arandela - Washer Rondella -	X	X																		
21	240821	Couvre pédale - Deck pedal Cubre pedal - Cover pedal Gomma pedale -	1	1																		
22	247391	Pédale d'accélérateur - Gaspedal Pedal de acelerador - Accelerator pedal Pedale acceleratore -	1	1																		

+

Catalogue : 547886

3

CIRCUIT FREINAGE
BREMSEKREIS
CIRCUITO FRENADO
BRAKE CIRCUIT
IMPIANTO FRENATURA

Qté-Menge-Cant-Qty-Q.ta | 6 BA 172 | M

1- MSI40H SERIE 1-E2
2- MSI50H SERIE 1-E2
3-
4-
5-
6-
7-
8-
9-
10-
11-
12-
13-
14-
15-
16-
17-
18-
19-
20-

Rep Hinw Fig Item Rif	Numéro Teil-Nr Numero Part-Nr Part-Nr	Désignation Bezeichnung Descripcion Description Descrizione	1	2	3	4	5	6	7	8	9	10	11	12	13	14	15	16	17	18	19	20
23	248013	Commande - Antrieb Mando - Drive Comando -	1	1																		
24	58525	Vis H,M 6- 25-8.8-ZN5/C - Schraube Tornillo - Screw Vite -	1	1																		
25	80308	Ressort - Feder Muelle - Spring Molla -	1	1																		
26	247285	Câble de commande - Steuerseil Cable de mando - Control cable Cava di ordinazione -	2	2																		
27	58533	Vis H,M 8- 60-8.8-ZN8/C - Schraube Tornillo - Screw Vite -	1	1																		
28	61674	Rondelle M 8 ZN - Unterlegscheibe Arandela - Washer Rondella -	1	1																		
29	250067	Tube - Rohr Tubo - Tube Tubo -	1	1																		
30	247377	Biellette - Stange Biela - Rod Biella -	1	1																		
31	247375	Biellette - Stange Biela - Rod Biella -	1	1																		
32	42316	Rondelle W 6 ZN - Unterlegscheibe Arandela - Washer Rondella -	5	5																		
33	247379	Biellette - Stange Biela - Rod Biella -	1	1																		

+

Catalogue : 547886

4

CIRCUIT FREINAGE
BREMSEKREIS
CIRCUITO FRENADO
BRAKE CIRCUIT
IMPIANTO FRENATURA

Qté-Menge-Cant-Qty-Q.ta | 6 BA 172 | M

1- MSI40H SERIE 1-E2
2- MSI50H SERIE 1-E2
3-
4-
5-
6-
7-
8-
9-
10-
11-
12-
13-
14-
15-
16-
17-
18-
19-
20-

Rep Hinw Fig Item Rif	Numéro Teil-Nr Numero Part-Nr Part-Nr	Désignation Bezeichnung Descripcion Description Descrizione	1	2	3	4	5	6	7	8	9	10	11	12	13	14	15	16	17	18	19	20
34	184130	Butée - Anschlag Tope - Stop Battuta -	2	2																		
35	248009	Arrêt de gaine - Draht Pofte Retenador vaina - Sheath retainer Arresto di guaina -	1	1																		
36	209637	Rotule - Kugelgelenk Rótula - Knee-joint Rotula -	2	2																		
37	25713	Vis H,M 6- 16-8.8-ZN5/C - Schraube Tornillo - Screw Vite -	2	2																		
38	54242	Ecrou H,FR M 8 C 8 ZN..C - Mutter Tuerca - Nut Dado -	1	1																		
39	247382	Support commande - Antrieb träger Soporte mando - Drive bracket Supporto comando -	1	1																		
40	223217	Tige filetée - Schraubenspindel Varilla fileteada - Screwed spindle Stelo filettato -	1	1																		
41	561251	Axe - Bolzen Eje - Pin Perno -	2	2																		
42	35000	Goupille V 2 x 20 zinguée - Stift Pasador - Pin Spina -	2	2																		
43	29469	Rondelle M 6 ZN - Unterlegscheibe Arandela - Washer Rondella -	2	2																		
44	61323	Vis H,M 8- 35-8.8-ZN8/C - Schraube Tornillo - Screw Vite -	1	1																		

+

Catalogue : 547886

5

CIRCUIT FREINAGE
BREMSEKREIS
CIRCUITO FRENADO
BRAKE CIRCUIT
IMPIANTO FRENATURA

Qté-Menge-Cant-Qty-Q.ta | 6 BA 172 | M

1- MSI40H SERIE 1-E2
2- MSI50H SERIE 1-E2
3-
4-
5-
6-
7-
8-
9-
10-
11-
12-
13-
14-
15-
16-
17-
18-
19-
20-

Rep Hinw Fig Item Rif	Numéro Teil-Nr Numero Part-Nr Part-Nr	Désignation Bezeichnung Descripcion Description Descrizione	1	2	3	4	5	6	7	8	9	10	11	12	13	14	15	16	17	18	19	20
45	46668	Vis H,M 6- 20-8.8-ZN5/C - Schraube Tornillo - Screw Vite -	1	1																		
46	58528	Ecrou H ,M 8 ZN - Mutter Tuerca - Nut Dado -	1	1																		
47	561251	Axe - Bolzen Eje - Pin Perno -	2	2																		
48	35000	Goupille V 2 x 20 zinguée - Stift Pasador - Pin Spina -	2	2																		
49	29469	Rondelle M 6 ZN - Unterlegscheibe Arandela - Washer Rondella -	2	2																		
50	253089	Biellette - Stange Biela - Rod Biella -	1	1																		
51	42325	Rondelle W 8 ZN - Unterlegscheibe Arandela - Washer Rondella -	1	1																		
52	42347	Vis H,M 8- 20-8.8-ZN8/C - Schraube Tornillo - Screw Vite -	1	1																		
53	127165	Rotule - Kugelgelenk Rótula - Knee-joint Rotula -	1	1																		
54	25714	Ecrou H ,M 6 ZN - Mutter Tuerca - Nut Dado -	2	2																		
55	223210	Vis AHc,M 6- 40-33H-ZN8/C - Schraube Tornillo - Screw Vite -	1	1																		

+

Catalogue : 547886

6

CIRCUIT FREINAGE
BREMSEKREIS
CIRCUITO FRENADO
BRAKE CIRCUIT
IMPIANTO FRENATURA

Qté-Menge-Cant-Qty-Q.ta | 6 BA 172 | M

1- MSI40H SERIE 1-E2
2- MSI50H SERIE 1-E2
3-
4-
5-
6-
7-
8-
9-
10-
11-
12-
13-
14-
15-
16-
17-
18-
19-
20-

Rep Hinw Fig Item Rif	Numéro Teil-Nr Numero Part-Nr Part-Nr	Désignation Bezeichnung Descripcion Description Descrizione	1	2	3	4	5	6	7	8	9	10	11	12	13	14	15	16	17	18	19	20
56	80712	Chape complète - Kompletter gabelgelenk Abrazadera completa - Complete fork joint Forchetta completa -	1	1																		
57	174825	Collier - Spannschelle Abrazadera - Clamp Fascetta -	1	1																		
58	63754	Vis H,M 8- 30-8.8-ZN8/C - Schraube Tornillo - Screw Vite -	1	1																		
59	29468	Rondelle L 8 ZN12C/FE - Unterlegscheibe Arandela - Washer Rondella -	1	1																		
60	241671	Bague - Büchse Anillo - Bushing Anello -	1	1																		
61	253090	Biellette - Stange Biela - Rod Biella -	1	1																		
62	42316	Rondelle W 6 ZN - Unterlegscheibe Arandela - Washer Rondella -	1	1																		
63	25714	Ecrou H ,M 6 ZN - Mutter Tuerca - Nut Dado -	1	1																		
64	54951	Vis H,M 8- 16-8.8-ZN8/C - Schraube Tornillo - Screw Vite -	2	2																		
65	42325	Rondelle W 8 ZN - Unterlegscheibe Arandela - Washer Rondella -	5	5																		
66	58528	Ecrou H ,M 8 ZN - Mutter Tuerca - Nut Dado -	3	3																		

+

Catalogue : 547886

7

CIRCUIT FREINAGE
BREMSEKREIS
CIRCUITO FRENADO
BRAKE CIRCUIT
IMPIANTO FRENATURA

Qté-Menge-Cant-Qty-Q.ta | 6 BA 172 | M

1- MSI40H SERIE 1-E2
2- MSI50H SERIE 1-E2
3-
4-
5-
6-
7-
8-
9-
10-
11-
12-
13-
14-
15-
16-
17-
18-
19-
20-

Rep Hinw Fig Item Rif	Numéro Teil-Nr Numero Part-Nr Part-Nr	Désignation Bezeichnung Descripcion Description Descrizione	1	2	3	4	5	6	7	8	9	10	11	12	13	14	15	16	17	18	19	20
67	253092	Arrêt de gaine - Draht Pofte Retenador vaina - Sheath retainer Arresto di guaina -	1	1																		
68	164856	Collier - Spannschelle Abrazadera - Clamp Fascetta -	1	1																		
69	188798	Patte de fixation - Befestigung auge Brida de fijación - Fastening lug Flangia di fissaggio -	1	1																		
70	3212	Ecrou Hm, M 8 C05 ZN.C - Mutter Tuerca - Nut Dado -	1	1																		
71	25714	Ecrou H ,M 6 ZN - Mutter Tuerca - Nut Dado -	1	1																		
72	58525	Vis H,M 6- 25-8.8-ZN5/C - Schraube Tornillo - Screw Vite -	1	1																		
73	253819	Biellette de renvoi - Vorgelegestange Biela de cambio - Counter rod Biella di rinvio -	1	1																		
74	18805	Vis CHc,M 8- 25 zinguée - Schraube Tornillo - Screw Vite -	1	1																		
75	58528	Ecrou H ,M 8 ZN - Mutter Tuerca - Nut Dado -	1	1																		
76	253821	Arrêt de gaine - Draht Pofte Retenador vaina - Sheath retainer Arresto di guaina -	1	1																		

6 BA 237

A PARTIR DE LA MACHINE
AB DER MASCHINE
A PARTIR DE LA MAQUINA
FROM MACHINE
A PARTIR DA MACCHINA
↦ N°: **222 346**

CIRCUIT FREINAGE
BREMSEKREIS
CIRCUITO FRENADO
BRAKE CIRCUIT
CIRCUITO FRENANTE

MSI 40 H Série 1 - E2
MSI 50 H Série 1 - E2

JUSQU'A LA MACHINE
BIS DER MASCHINE
HASTA LA MAQUINA
UP TO MACHINE
FINO LA MACCHINA

● ⊣ N°: 220 203
■ ⊣ N°: 224 701
▲ ⊣ N°: 236 317

A PARTIR DE LA MACHINE
AB DER MASCHINE
A PARTIR DE LA MAQUINA
FROM MACHINE
A PARTIR DA MACCHINA

○ ↦ N°: 220 204
□ ↦ N°: 224 702
△ ↦ N°: 236 318

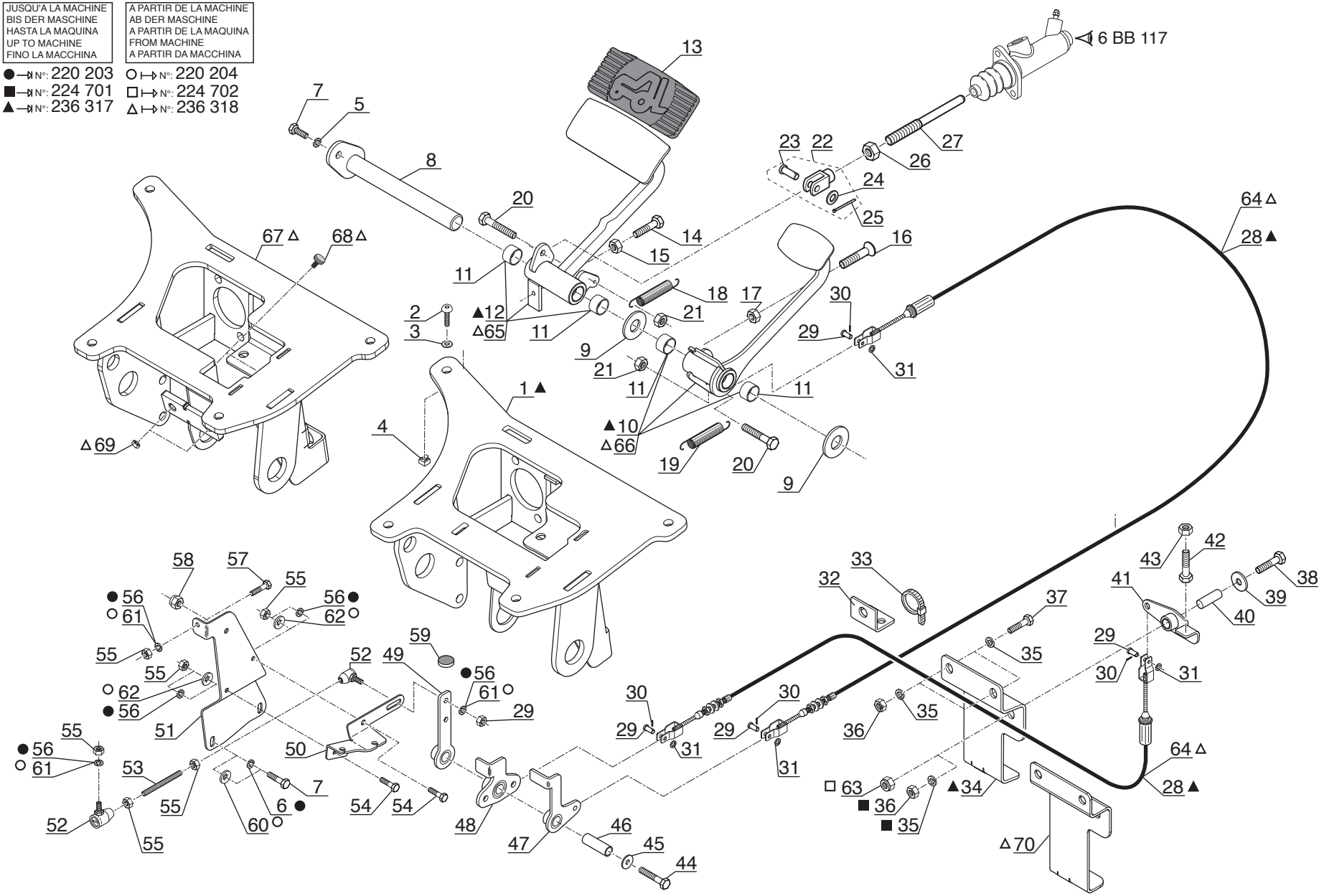

P.A.O.illus

18 / 10 / 07

Catalogue : 547886

1

CIRCUIT FREINAGE
BREMSEKREIS
CIRCUITO FRENADO
BRAKE CIRCUIT
IMPIANTO FRENATURA

Qté-Menge-Cant-Qty-Q.ta | 6 BA 237 | M

1- MSI40H SERIE 1-E2
2- MSI50H SERIE 1-E2
3-
4-
5-
6-
7-
8-
9-
10-
11-
12-
13-
14-
15-
16-
17-
18-
19-
20-

Rep Hinw Fig Item Rif	Numéro Teil-Nr Numero Part-Nr Part-Nr	Désignation Bezeichnung Descripcion Description Descrizione	1	2	3	4	5	6	7	8	9	10	11	12	13	14	15	16	17	18	19	20
1	254656	Support pédalerie - Pedalenträger Soporte pedales - Pedals bracket Supporto pedali -	1	1																		
2	202418	Vis CBHc,M 8- 25-ZN NOIRE - Schraube Tornillo - Screw Vite -	4	4																		
3	229564	Rondelle M 8 zinguée noire - Unterlagscheibe Arandela - Washer Rondella -	4	4																		
4	216927	Ecrou EQC M 8 C4808-B(1,8-3,2)- Mutter Tuerca - Nut Dado -	4	4																		
5	42325	Rondelle W 8 ZN - Unterlegscheibe Arandela - Washer Rondella -	1	1																		
6	42325	Rondelle W 8 ZN - Unterlegscheibe Arandela - Washer Rondella -	2	2																		
7	54951	Vis H,M 8- 16-8.8-ZN8/C - Schraube Tornillo - Screw Vite -	3	3																		
8	247392	Axe d'articulation - Gelenkachse Eje de articulación - Articulating pin Perno di articolazione -	1	1																		
9	432132332071	Rondelle - Unterlegscheibe Arandela - Washer Rondella -	X	X																		
10	254658	Pédale d'accélérateur - Gaspedal Pedal de acelerador - Accelerator pedal Pedale acceleratore -	1	1																		
11	172569	Bague - Büchse Anillo - Bushing Anello -	4	4																		

+

14/11/2007

2

Catalogue : 547886

CIRCUIT FREINAGE
BREMSEKREIS
CIRCUITO FRENADO
BRAKE CIRCUIT
IMPIANTO FRENATURA

Qté-Menge-Cant-Qty-Q.ta | 6 BA 237 | M

1- MSI40H SERIE 1-E2
2- MSI50H SERIE 1-E2
3-
4-
5-
6-
7-
8-
9-
10-
11-
12-
13-
14-
15-
16-
17-
18-
19-
20-

Rep Hinw Fig Item Rif	Numéro Teil-Nr Numero Part-Nr Part-Nr	Désignation Bezeichnung Descripcion Description Descrizione	1	2	3	4	5	6	7	8	9	10	11	12	13	14	15	16	17	18	19	20
12	254661	Pédale de frein - Bremsepedal Pedal de freno - Brake pedal Pedale pompa freno -	1	1																		
13	240821	Couvre pédale - Deck pedal Cubre pedal - Cover pedal Gomma pedale -	1	1																		
14	61323	Vis H,M 8- 35-8.8-ZN8/C - Schraube Tornillo - Screw Vite -	1	1																		
15	58528	Ecrou H ,M 8 ZN - Mutter Tuerca - Nut Dado -	1	1																		
16	231913	Vis J,M 8- 25-ZN8/C - Schraube Tornillo - Screw Vite -	1	1																		
17	3212	Ecrou Hm, M 8 C05 ZN.C - Mutter Tuerca - Nut Dado -	1	1																		
18	238096	Ressort - Feder Muelle - Spring Molla -	1	1																		
19	80308	Ressort - Feder Muelle - Spring Molla -	1	1																		
20	58525	Vis H,M 6- 25-8.8-ZN5/C - Schraube Tornillo - Screw Vite -	2	2																		
21	25714	Ecrou H ,M 6 ZN - Mutter Tuerca - Nut Dado -	2	2																		
22	19460	Chape - Gabelgelenk Abrazadera - Fork joint Forchetta -	1	1																		

+

14/11/2007

Catalogue : 547886

3

CIRCUIT FREINAGE
BREMSEKREIS
CIRCUITO FRENADO
BRAKE CIRCUIT
IMPIANTO FRENATURA

Qté-Menge-Cant-Qty-Q.ta | 6 BA 237 | M

1- MSI40H SERIE 1-E2
2- MSI50H SERIE 1-E2
3-
4-
5-
6-
7-
8-
9-
10-
11-
12-
13-
14-
15-
16-
17-
18-
19-
20-

Rep Hinw Fig Item Rif	Numéro Teil-Nr Numero Part-Nr Part-Nr	Désignation Bezeichnung Descripcion Description Descrizione	1	2	3	4	5	6	7	8	9	10	11	12	13	14	15	16	17	18	19	20
23	4350	Axe - Bolzen Eje - Pin Perno -	1	1																		
24	16803	Rondelle - Unterlegscheibe Arandela - Washer Rondella -	1	1																		
25	61344	Goupille V 3,2 x 25 zinguee - Stift Pasador - Pin Spina -	1	1																		
26	56354	Ecrou H ,M10 zingué - Mutter Tuerca - Nut Dado -	1	1																		
27	234285	Poussoir maître cylindre - Haupzylinderstoss Empujador cilindro de freno - Master cylinder pusher Spintore cilindro maestro -	1	1																		
28	247285	Câble de commande - Steuerseil Cable de mando - Control cable Cava di ordinazione -	2	2																		
29	561251	Axe - Bolzen Eje - Pin Perno -	4	4																		
30	35000	Goupille V 2 x 20 zinguée - Stift Pasador - Pin Spina -	4	4																		
31	29469	Rondelle M 6 ZN - Unterlegscheibe Arandela - Washer Rondella -	4	4																		
32	188798	Patte de fixation - Befestigung auge Brida de fijación - Fastening lug Flangia di fissaggio -	1	1																		
33	164856	Collier - Spannschelle Abrazadera - Clamp Fascetta -	1	1																		

+

14/11/2007

Catalogue : 547886

4

CIRCUIT FREINAGE
BREMSEKREIS
CIRCUITO FRENADO
BRAKE CIRCUIT
IMPIANTO FRENATURA

Qté-Menge-Cant-Qty-Q.ta | 6 BA 237 | M

1- MSI40H SERIE 1-E2
2- MSI50H SERIE 1-E2
3-
4-
5-
6-
7-
8-
9-
10-
11-
12-
13-
14-
15-
16-
17-
18-
19-
20-

Rep Hinw Fig Item Rif	Numéro Teil-Nr Numero Part-Nr Part-Nr	Désignation Bezeichnung Descripcion Description Descrizione	1	2	3	4	5	6	7	8	9	10	11	12	13	14	15	16	17	18	19	20
34	253821	Arrêt de gaine - Draht Pofte Retenador vaina - Sheath retainer Arresto di guaina -	1	1																		
35	42325	Rondelle W 8 ZN - Unterlegscheibe Arandela - Washer Rondella -	5	5																		
36	58528	Ecrou H ,M 8 ZN - Mutter Tuerca - Nut Dado -	3	3																		
37	54951	Vis H,M 8- 16-8.8-ZN8/C - Schraube Tornillo - Screw Vite -	2	2																		
38	63754	Vis H,M 8- 30-8.8-ZN8/C - Schraube Tornillo - Screw Vite -	1	1																		
39	29468	Rondelle L 8 ZN12C/FE - Unterlegscheibe Arandela - Washer Rondella -	1	1																		
40	241671	Bague - Büchse Anillo - Bushing Anello -	1	1																		
41	253819	Biellette de renvoi - Vorgelegestange Biela de cambio - Counter rod Biella di rinvio -	1	1																		
42	57446	Vis H,M 8- 25-8.8-ZN8/C - Schraube Tornillo - Screw Vite -	1	1																		
43	58528	Ecrou H ,M 8 ZN - Mutter Tuerca - Nut Dado -	1	1																		
44	58533	Vis H,M 8- 60-8.8-ZN8/C - Schraube Tornillo - Screw Vite -	1	1																		

+

5

Catalogue : 547886

CIRCUIT FREINAGE
BREMSEKREIS
CIRCUITO FRENADO
BRAKE CIRCUIT
IMPIANTO FRENATURA

Qté-Menge-Cant-Qty-Q.ta | 6 BA 237 | M

1- MSI40H SERIE 1-E2
2- MSI50H SERIE 1-E2
3-
4-
5-
6-
7-
8-
9-
10-
11-
12-
13-
14-
15-
16-
17-
18-
19-
20-

Rep Hinw Fig Item Rif	Numéro Teil-Nr Numero Part-Nr Part-Nr	Désignation Bezeichnung Descripcion Description Descrizione	1	2	3	4	5	6	7	8	9	10	11	12	13	14	15	16	17	18	19	20
45	61674	Rondelle M 8 ZN Arandela Rondella	1	1																		
		- Unterlegscheibe - Washer -																				
46	250067	Tube Tubo Tubo	1	1																		
		- Rohr - Tube -																				
47	247377	Biellette Biela Biella	1	1																		
		- Stange - Rod -																				
48	247375	Biellette Biela Biella	1	1																		
		- Stange - Rod -																				
49	247379	Biellette Biela Biella	1	1																		
		- Stange - Rod -																				
50	248009	Arrêt de gaine Retenador vaina Arresto di guaina	1	1																		
		- Draht Pofte - Sheath retainer -																				
51	247382	Support commande Soporte mando Supporto comando	1	1																		
		- Antrieb träger - Drive bracket -																				
52	209637	Rotule Rótula Rotula	2	2																		
		- Kugelgelenk - Knee-joint -																				
53	223217	Tige filetée Varilla fileteada Stelo filettato	1	1																		
		- Schraubenspindel - Screwed spindle -																				
54	25713	Vis H,M 6- 16-8.8-ZN5/C Tornillo Vite	2	2																		
		- Schraube - Screw -																				
55	25714	Ecrou H ,M 6 ZN Tuerca Dado	7	7																		
		- Mutter - Nut -																				

+

14/11/2007

Catalogue : 547886

6

CIRCUIT FREINAGE
BREMSEKREIS
CIRCUITO FRENADO
BRAKE CIRCUIT
IMPIANTO FRENATURA

Qté-Menge-Cant-Qty-Q.ta | 6 BA 237 | M

1- MSI40H SERIE 1-E2
2- MSI50H SERIE 1-E2
3-
4-
5-
6-
7-
8-
9-
10-
11-
12-
13-
14-
15-
16-
17-
18-
19-
20-

Rep Hinw Fig Item Rif	Numéro Teil-Nr Numero Part-Nr Part-Nr	Désignation Bezeichnung Descripcion Description Descrizione	1	2	3	4	5	6	7	8	9	10	11	12	13	14	15	16	17	18	19	20
56	42316	Rondelle W 6 ZN - Unterlegscheibe Arandela - Washer Rondella -	5	5																		
57	46668	Vis H,M 6- 20-8.8-ZN5/C - Schraube Tornillo - Screw Vite -	1	1																		
58	54242	Ecrou H,FR M 8 C 8 ZN..C - Mutter Tuerca - Nut Dado -	1	1																		
59	184130	Butée - Anschlag Tope - Stop Battuta -	2	2																		
60	63351	Rondelle JZC 8 CAD.BICH - Unterlegscheibe Arandela - Washer Rondella -	2	2																		
61	42316	Rondelle W 6 ZN - Unterlegscheibe Arandela - Washer Rondella -	3	3																		
62	174132	Rondelle JZC 6 CAD.BICH - Unterlegscheibe Arandela - Washer Rondella -	2	2																		
63	54242	Ecrou H,FR M 8 C 8 ZN..C - Mutter Tuerca - Nut Dado -	1	1																		
64	259784	Câble d'accélérateur - Gaskabel Cable de acelerador - Accelerator cable Cavo acceleratore -	2	2																		
65	259773	Pédale de frein - Bremsepedal Pedal de freno - Brake pedal Pedale pompa freno -	1	1																		
66	259772	Pédale d'accélérateur - Gaspedal Pedal de acelerador - Accelerator pedal Pedale acceleratore -	1	1																		

+

Catalogue : 547886

7

CIRCUIT FREINAGE
BREMSEKREIS
CIRCUITO FRENADO
BRAKE CIRCUIT
IMPIANTO FRENATURA

Qté-Menge-Cant-Qty-Q.ta | 6 BA 237 | M

1- MSI40H SERIE 1-E2
2- MSI50H SERIE 1-E2
3-
4-
5-
6-
7-
8-
9-
10-
11-
12-
13-
14-
15-
16-
17-
18-
19-
20-

Rep Hinw Fig Item Rif	Numéro Teil-Nr Numero Part-Nr Part-Nr	Désignation Bezeichnung Descripcion Description Descrizione	1	2	3	4	5	6	7	8	9	10	11	12	13	14	15	16	17	18	19	20
67	259766	Support pédalerie Soporte pedales Supporto pedali	- Pedalenträger - Pedals bracket -	1	1																	
68	190427	Butée caoutchouc Tope goma Battuta gomma	- Gummi anschlag - Rubber stop -	2	2																	
69	3212	Ecrou Hm, M 8 C05 ZN.C Tuerca Dado	- Mutter - Nut -	2	2																	
70	264675	Arrêt de gaine Retenador vaina Arresto di guaina	- Draht Pofte - Sheath retainer -	1	1																	

PEDALERIE - TRINGLERIE
PEDALEN- GESTANGE
PEDALES - VARILLAS
PEDALS - LINKAGE
PEDALI - COMANDI

MSI 40 H Série 1 - E2
MSI 50 H Série 1 - E2

JUSQU'A LA MACHINE BIS DER MASCHINE HASTA LA MAQUINA UP TO MACHINE FINO LA MACCHINA	A PARTIR DE LA MACHINE AB DER MASCHINE A PARTIR DE LA MAQUINA FROM MACHINE A PARTIR DA MACCHINA
● N°: 209 211	○ N°: 209 212
■ N°: 211 960	□ N°: 211 961
▲ N°: 220 203	△ N°: 220 204
◆ N°: 223 503	◇ N°: 223 504

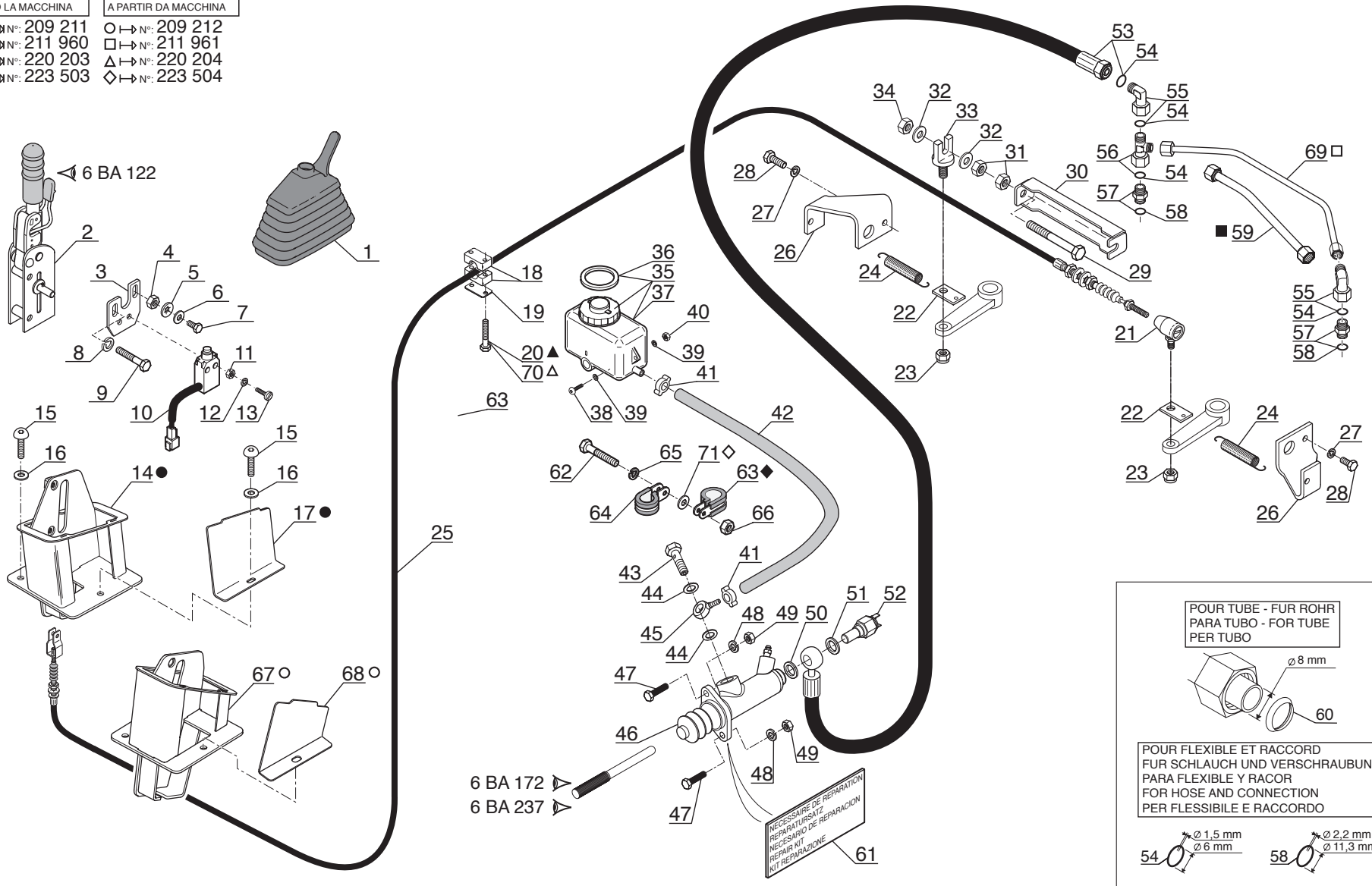

P.A.O. illus

Catalogue : 547886

1

PEDALERIE - TRINGLERIE
PEDALEN - GESTANGE
PEDALES - VARILLAS
PEDALS - LINKAGE
PEDALI - COMANDI

Qté-Menge-Cant-Qty-Q.ta | 6 BB | 117 | M

1- MSI40H SERIE 1-E2
2- MSI50H SERIE 1-E2
3-
4-
5-
6-
7-
8-
9-
10-
11-
12-
13-
14-
15-
16-
17-
18-
19-
20-

Rep Hinw Fig Item Rif	Numéro Teil-Nr Numero Part-Nr Part-Nr	Désignation Bezeichnung Descripcion Description Descrizione	1	2	3	4	5	6	7	8	9	10	11	12	13	14	15	16	17	18	19	20
1	243197	Soufflet - Blasebalg Fuelle - Bellows Soffietto -	1	1																		
2	243798	Frein à main complet - Kompletter handbremse Freno de mano completo - Complete Handbrake Freno a mano completo -	1	1																		
3	193643	Support contacteur - Schalter träger Soporte contactor - Switch bracket Supporto contattore -	1	1																		
4	25714	Ecrou H ,M 6 ZN - Mutter Tuerca - Nut Dado -	1	1																		
5	174132	Rondelle JZC 6 CAD.BICH - Unterlegscheibe Arandela - Washer Rondella -	1	1																		
6	29469	Rondelle M 6 ZN - Unterlegscheibe Arandela - Washer Rondella -	1	1																		
7	25713	Vis H,M 6- 16-8.8-ZN5/C - Schraube Tornillo - Screw Vite -	1	1																		
8	200891	Rondelle M 10 ZN 160HV - Unterlegscheibe Arandela - Washer Rondella -	2	2																		
9	58536	Vis H,M10- 45-8.8-ZN8/C - Schraube Tornillo - Screw Vite -	2	2																		
10	210792	Contacteur frein à main - Handbremseschalter Contactor freno de mano - Handbrake switch Contattore freno a mano -	1	1																		
11	25758	Ecrou H ,M 4 ZN - Mutter Tuerca - Nut Dado -	2	2																		

+

14/11/2007

2

Catalogue : 547886

PEDALERIE - TRINGLERIE
PEDALEN - GESTANGE
PEDALES - VARILLAS
PEDALS - LINKAGE
PEDALI - COMANDI

Qté-Menge-Cant-Qty-Q.ta | 6 BB | 117 | M

1- MSI40H SERIE 1-E2
2- MSI50H SERIE 1-E2
3-
4-
5-
6-
7-
8-
9-
10-
11-
12-
13-
14-
15-
16-
17-
18-
19-
20-

Rep Hinw Fig Item Rif	Numéro Teil-Nr Numero Part-Nr Part-Nr	Désignation Bezeichnung Descripcion Description Descrizione	1	2	3	4	5	6	7	8	9	10	11	12	13	14	15	16	17	18	19	20
12	28987	Rondelle W 4 ZN - Unterlegscheibe Arandela - Washer Rondella -	2	2																		
13	31120	Vis CS,M 4- 20 zinguée - Schraube Tornillo - Screw Vite -	2	2																		
14	235944	Support - Träger Soporte - Bracket Supporto -	1	1																		
15	202144	Vis CBHc,M 8- 20-10.9-ZN8/NOIR- Schraube Tornillo - Screw Vite -	3	3																		
16	61674	Rondelle M 8 ZN - Unterlegscheibe Arandela - Washer Rondella -	3	3																		
17	235950	Trappe de visite - Kontrolle klappe Puerta de inspección - Sludge door Trappola di visita -	1	1																		
18	168746	Demi-collier - Halb-klemme Media abrazadera - Half-clamp Fascetta -	2	2																		
19	168847	Plaque de protection - Schützplatte Placa de protección - Protection plate Piastra di protezione -	1	1																		
20	60950	Vis H,M 6- 60-8.8-ZN5/C - Schraube Tornillo - Screw Vite -	2	2																		
21	58202	Rotule - Kugelgelenk Rótula - Knee-joint Rotula -	1	1																		
22	164965	Plaque de fixation - Befestigung Platte Placa de fijación - Fastening plate Piastra di fissaggio -	2	2																		

+

14/11/2007

Catalogue : 547886

3

PEDALERIE - TRINGLERIE
PEDALEN - GESTANGE
PEDALES - VARILLAS
PEDALS - LINKAGE
PEDALI - COMANDI

Qté-Menge-Cant-Qty-Q.ta | 6 BB | 117 | M

1- MSI40H SERIE 1-E2
2- MSI50H SERIE 1-E2
3-
4-
5-
6-
7-
8-
9-
10-
11-
12-
13-
14-
15-
16-
17-
18-
19-
20-

Rep Hinw Fig Item Rif	Numéro Teil-Nr Numero Part-Nr Part-Nr	Désignation Bezeichnung Descripcion Description Descrizione	1	2	3	4	5	6	7	8	9	10	11	12	13	14	15	16	17	18	19	20
23	55714	Ecrou H,FR M10 zingué - Mutter Tuerca - Nut Dado -	2	2																		
24	220645	Ressort - Feder Muelle - Spring Molla -	2	2																		
25	247406	Câble de commande - Steuerseil Cable de mando - Control cable Cava di ordinazione -	1	1																		
26	227038	Attache ressort - Befestigung feder Atadura muelle - Fixing spring Legame Molla -	2	2																		
27	42325	Rondelle W 8 ZN - Unterlegscheibe Arandela - Washer Rondella -	2	2																		
28	42347	Vis H,M 8- 20-8.8-ZN8/C - Schraube Tornillo - Screw Vite -	2	2																		
29	223481	Vis H,M12-100-8.8-ZN8/C - Schraube Tornillo - Screw Vite -	1	1																		
30	233353	Boîtier - Kasten Cárter - Box Scatola -	1	1																		
31	58548	Ecrou H ,M12 C 8 ZN..C - Mutter Tuerca - Nut Dado -	2	2																		
32	61676	Rondelle M 12 ZN - Unterlegscheibe Arandela - Washer Rondella -	2	2																		
33	187376	Arrêt de gaine - Pofte Parada de funda - Fastener Arresto di guaina -	1	1																		

+

14/11/2007

Catalogue : 547886

4

PEDALERIE - TRINGLERIE
PEDALEN - GESTANGE
PEDALES - VARILLAS
PEDALS - LINKAGE
PEDALI - COMANDI

Qté-Menge-Cant-Qty-Q.ta | 6 BB 117 | M

1- MSI40H SERIE 1-E2
2- MSI50H SERIE 1-E2
3-
4-
5-
6-
7-
8-
9-
10-
11-
12-
13-
14-
15-
16-
17-
18-
19-
20-

Rep Hinw Fig Item Rif	Numéro Teil-Nr Numero Part-Nr Part-Nr	Désignation Bezeichnung Descripcion Description Descrizione	1	2	3	4	5	6	7	8	9	10	11	12	13	14	15	16	17	18	19	20
34	44672	Ecrou H,FR M12 C 8 ZN..C - Mutter Tuerca - Nut Dado -	1	1																		
35	236147	Réservoir liquide de frein - Bremsflüssigkeitsbehälter Tanque liquido de freno - Brake fluid tank Serbatoio liquido freni -	1	1																		
36	602032	Joint - Dichtung Junta - Seal Guarnizióne -	1	1																		
37	602033	Bouchon - Stopfen Tapón - Plug Tappo -	1	1																		
38	61801	Vis H,M 4- 16-8.8-ZN5/C - Schraube Tornillo - Screw Vite -	2	2																		
39	28988	Rondelle M 4 ZN - Unterlegscheibe Arandela - Washer Rondella -	4	4																		
40	485980	Ecrou H,FR M 4 C 8 ZN - Mutter Tuerca - Nut Dado -	2	2																		
41	227352	Collier - Spannschelle Abrazadera - Clamp Fascetta -	2	2																		
42	76389	Durit (Lg 640) - Schlauch Tubo flexible - Hose Manicotto -	1	1																		
43	218074	Vis creuse - Hohl schraube Tornillo hueco - Hollow screw Vite cava -	1	1																		
44	80305	Joint cuivre - Kupferdichtung Junta cobre - Copper seal Guarnizióne rame -	2	2																		

+

14/11/2007

Catalogue : 547886

5

PEDALERIE - TRINGLERIE
PEDALEN - GESTANGE
PEDALES - VARILLAS
PEDALS - LINKAGE
PEDALI - COMANDI

Qté-Menge-Cant-Qty-Q.ta | 6 BB 117 | M

1- MSI40H SERIE 1-E2
2- MSI50H SERIE 1-E2
3-
4-
5-
6-
7-
8-
9-
10-
11-
12-
13-
14-
15-
16-
17-
18-
19-
20-

Rep Hinw Fig Item Rif	Numéro Teil-Nr Numero Part-Nr Part-Nr	Désignation Bezeichnung Descripcion Description Descrizione	1	2	3	4	5	6	7	8	9	10	11	12	13	14	15	16	17	18	19	20
45	218075	Raccord banjo - Verschraubung Racor banjo - Banjo connection Raccordo -	1	1																		
46	231295	Maître cylindre - Hauptzylinder Cilindro de freno - Master cylinder Cilindro maestro -	1	1																		
47	57446	Vis H,M 8- 25-8.8-ZN8/C - Schraube Tornillo - Screw Vite -	2	2																		
48	42325	Rondelle W 8 ZN - Unterlegscheibe Arandela - Washer Rondella -	2	2																		
49	58528	Ecrou H ,M 8 ZN - Mutter Tuerca - Nut Dado -	2	2																		
50	233837	Joint cuivre - Kupferdichtung Junta cobre - Copper seal Guarnizióne rame -	1	1																		
51	81044	Joint cuivre - Kupferdichtung Junta cobre - Copper seal Guarnizióne rame -	1	1																		
52	79126	Contacteur stop - Bremslichtschalter Contactor pare - Stop switch Contattore di stop -	1	1																		
53	247404	Flexible (Lg 700) - Schlauch Flexible - Hose Flessibile -	1	1																		
54	190013	Joint torique - "0" ring Junta tórica - "0" ring Anello OR -	X	X																		
55	497922	Raccord Coudé 90° Adapteur - Verschraubung Racor - Connection Raccordo -	2	2																		

+

14/11/2007

Catalogue : 547886

6

PEDALERIE - TRINGLERIE
PEDALEN - GESTANGE
PEDALES - VARILLAS
PEDALS - LINKAGE
PEDALI - COMANDI

Qté-Menge-Cant-Qty-Q.ta | 6 BB 117 | M

1- MSI40H SERIE 1-E2
2- MSI50H SERIE 1-E2
3-
4-
5-
6-
7-
8-
9-
10-
11-
12-
13-
14-
15-
16-
17-
18-
19-
20-

Rep Hinw Fig Item Rif	Numéro Teil-Nr Numero Part-Nr Part-Nr	Désignation Bezeichnung Descripcion Description Descrizione	1	2	3	4	5	6	7	8	9	10	11	12	13	14	15	16	17	18	19	20
56	190442	Raccord Té Adapteur - Verschraubung Racor - Connection Raccordo -	1	1																		
57	175498	Raccord Union - Verschraubung Racor - Connection Raccordo -	2	2																		
58	177588	Joint torique - "0" ring Junta tórica - "0" ring Anello OR -	X	X																		
59	221775	Tube - Rohr Tubo - Tube Tubo -	1	1																		
60	177275	Joint d'étanchéité - Dichtungsring Junta de estanqueidad - Seal Guarnizióne -	X	X																		
61	601204	Nécessaire de réparation - Reparatursatz Necesario de reparación - Repair kit Kit reparazione -	1	1																		
62	4240	Vis H,M 5- 16-8.8-ZN5/C - Schraube Tornillo - Screw Vite -	1	1																		
63	86505	Collier - Spannschelle Abrazadera - Clamp Fascetta -	1	1																		
64	86504	Collier - Spannschelle Abrazadera - Clamp Fascetta -	1	1																		
65	29483	Rondelle W 5 ZN - Unterlegscheibe Arandela - Washer Rondella -	1	1																		
66	54232	Ecrou H ,M 5 ZN - Mutter Tuerca - Nut Dado -	1	1																		

+

Catalogue : 547886

7

PEDALERIE - TRINGLERIE
PEDALEN - GESTANGE
PEDALES - VARILLAS
PEDALS - LINKAGE
PEDALI - COMANDI

Qté-Menge-Cant-Qty-Q.ta | 6 BB | 117 | M

1- MSI40H SERIE 1-E2
2- MSI50H SERIE 1-E2
3-
4-
5-
6-
7-
8-
9-
10-
11-
12-
13-
14-
15-
16-
17-
18-
19-
20-

Rep Hinw Fig Item Rif	Numéro Teil-Nr Numero Part-Nr Part-Nr	Désignation Bezeichnung Descripcion Description Descrizione	1	2	3	4	5	6	7	8	9	10	11	12	13	14	15	16	17	18	19	20
67	252515	Support frein à main - Handbremse träger Soporte freno de mano - Handbrake bracket Supporto de freno a mano -	1	1																		
68	252520	Plaque de fermeture - Schlussplatte Placa de cierre - Fastening plate Piastra di chiusura -	1	1																		
69	237806	Tube - Rohr Tubo - Tube Tubo -	1	1																		
70	58526	Vis H,M 6- 40-8.8-ZN5/C - Schraube Tornillo - Screw Vite -	2	2																		
71	56037	Rondelle L 5 ZN - Unterlegscheibe Arandela - Washer Rondella -	1	1																		

ESSIEU ARRIERE
HINTERACHSE
EJE TRASERO
REAR AXLE
PONTE POSTERIORE

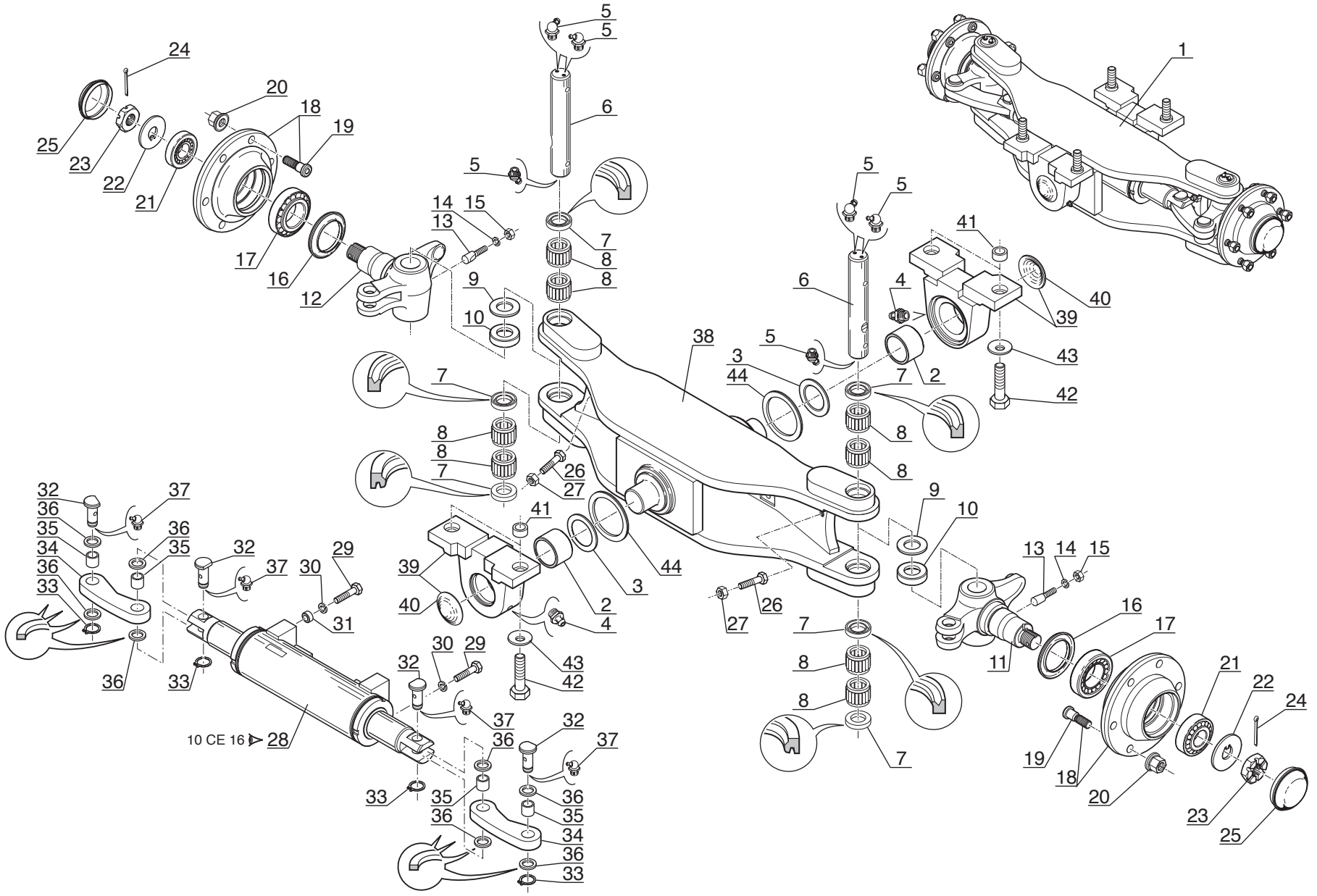

P.A.O. illus

Catalogue : 547886

1

ESSIEU ARRIERE
HINTERACHSE
EJE TRASERO
REAR AXLE
PONTE POSTERIORE

Qté-Menge-Cant-Qty-Q.ta | 7 AA | 37 | M

1- MSI40H SERIE 1-E2
2- MSI50H SERIE 1-E2
3-
4-
5-
6-
7-
8-
9-
10-
11-
12-
13-
14-
15-
16-
17-
18-
19-
20-

Rep Hinw Fig Item Rif	Numéro Teil-Nr Numero Part-Nr Part-Nr	Désignation Bezeichnung Descripcion Description Descrizione	1	2	3	4	5	6	7	8	9	10	11	12	13	14	15	16	17	18	19	20
1	246026	Essieu complet - Kompletter achse Eje completo - Complete axle Assale completo -	1	1																		
2	203515	Bague - Büchse Anillo - Bushing Anello -	2	2																		
3	203516	Rondelle SP 65,5x 93 x 3 PA6- Unterlegscheibe Arandela - Washer Rondella -	X	X																		
3	203517	Rondelle SP 65,5x 93 x 3,5PA6- Unterlegscheibe Arandela - Washer Rondella -	X	X																		
3	203518	Rondelle SP 65,5x 93 x 4 PA6- Unterlegscheibe Arandela - Washer Rondella -	X	X																		
4	51534	Graisseur - Schmiernippel Engrasador - Greaser Ingrassatore -	2	2																		
5	22254	Graisseur (6 x 100C) 45° - Schmiernippel Engrasador - Greaser Ingrassatore -	6	6																		
6	211285	Axe d'articulation - Gelenkachse Eje de articulación - Articulating pin Perno di articolazione -	2	2																		
7	211309	Joint d'étanchéité - Dichtungsring Junta de estanqueidad - Seal Guarnizióne -	6	6																		
8	211308	Roulement - Läger Rodamiento - Bearing Cuscinetto -	8	8																		
9	211313	Rondelle SP 40,5x 70 x 0,1 - Unterlegscheibe Arandela - Washer Rondella -	X	X																		

+

13/11/2007

Catalogue : 547886

2

ESSIEU ARRIERE
HINTERACHSE
EJE TRASERO
REAR AXLE
PONTE POSTERIORE

Qté-Menge-Cant-Qty-Q.ta | **7 AA** | **37** | **M**

1- MSI40H SERIE 1-E2
2- MSI50H SERIE 1-E2
3-
4-
5-
6-
7-
8-
9-
10-
11-
12-
13-
14-
15-
16-
17-
18-
19-
20-

Rep Hinw Fig Item Rif	Numéro Teil-Nr Numero Part-Nr Part-Nr	Désignation Bezeichnung Descripcion Description Descrizione	1	2	3	4	5	6	7	8	9	10	11	12	13	14	15	16	17	18	19	20
9	211314	Rondelle SP 40,5x 70 x 0,2 - Unterlegscheibe Arandela - Washer Rondella -	X	X																		
9	211315	Rondelle SP 40,5x 70 x 0,5 - Unterlegscheibe Arandela - Washer Rondella -	X	X																		
10	211307	Roulement - Läger Rodamiento - Bearing Cuscinetto -	2	2																		
11	214543	Fusée de direction droite - Recht achsschenkel Mangueta de direccíon derecha - R.H. stub axle Fuso di direzione destra -	1	1																		
12	214542	Fusée de direction gauche - Link achsschenkel Mangueta de direccíon izquierda L.H. stub axle	1	1																		
13	4311235010	Axe de blocage - Sicherungsachse Eje de bloqueo - Locking pin Perno di bloccaggio -	2	2																		
14	42232	Rondelle W10 ZN - Unterlegscheibe Arandela - Washer Rondella -	2	2																		
15	164633	Ecrou H ,M10 Pas 125 zingué - Mutter Tuerca - Nut Dado -	2	2																		
16	201951	Joint d'étanchéité - Dichtungsring Junta de estanqueidad - Seal Guarnizióne -	2	2																		
17	211305	Roulement - Läger Rodamiento - Bearing Cuscinetto -	2	2																		
18	264393	Moyeu de roue complet - Kompletter radnabe Cubo de rueda completo - Complete wheel hub Mozzo ruota completo -	2	2																		

+

3

Catalogue : 547886

ESSIEU ARRIERE
HINTERACHSE
EJE TRASERO
REAR AXLE
PONTE POSTERIORE

Qté-Menge-Cant-Qty-Q.ta | 7 AA | 37 | M

1- MSI40H SERIE 1-E2
2- MSI50H SERIE 1-E2
3-
4-
5-
6-
7-
8-
9-
10-
11-
12-
13-
14-
15-
16-
17-
18-
19-
20-

Rep Hinw Fig Item Rif	Numéro Teil-Nr Numero Part-Nr Part-Nr	Désignation Bezeichnung Descripcion Description Descrizione	1	2	3	4	5	6	7	8	9	10	11	12	13	14	15	16	17	18	19	20
19	264392	Goujon - Stiftschraube Espárrago - Stud-bolt Prigioniero -	12	12																		
20	247292	Ecrou de roue - Radmutter Tuerca de rueda - Wheel nut Dado ruote -	12	12																		
21	211306	Roulement - Läger Rodamiento - Bearing Cuscinetto -	2	2																		
22	211288	Rondelle SP - Unterlegscheibe Arandela - Washer Rondella -	2	2																		
23	77260	Ecrou HK,M38-150 U - Mutter Tuerca - Nut Dado -	2	2																		
24	61217	Goupille - Stift Pasador - Pin Spina -	2	2																		
25	201959	Chapeau de moyeu - Radnabenkappe Tapadera de cubo - Wheel hub cap Capello -	2	2																		
26	61308	Vis H,M16- 50-8.8-ZN8/C - Schraube Tornillo - Screw Vite -	2	2																		
27	18422	Ecrou Hm, M16 zingué - Mutter Tuerca - Nut Dado -	2	2																		
28	211301	Vérin direction D:65mm C:2x101mm Lenkzylinder Cilindro de dirección - Steering cylinder Cilindro di sterzo -	1	1																		
29	58590	Vis H,M16- 60-8.8-ZN8/C - Schraube Tornillo - Screw Vite -	4	4																		

+

13/11/2007

Catalogue : 547886

4

ESSIEU ARRIERE
HINTERACHSE
EJE TRASERO
REAR AXLE
PONTE POSTERIORE

Qté-Menge-Cant-Qty-Q.ta | 7 AA | 37 | M

1- MSI40H SERIE 1-E2
2- MSI50H SERIE 1-E2
3-
4-
5-
6-
7-
8-
9-
10-
11-
12-
13-
14-
15-
16-
17-
18-
19-
20-

Rep Hinw Fig Item Rif	Numéro Teil-Nr Numero Part-Nr Part-Nr	Désignation Bezeichnung Descripcion Description Descrizione	1	2	3	4	5	6	7	8	9	10	11	12	13	14	15	16	17	18	19	20
30	42322	Rondelle W16 ZN - Unterlegscheibe Arandela - Washer Rondella -	4	4																		
31	246073	Pion de centrage - Zentrierstift Espiga de centraje - Centering pin Perno di centraggio -	2	2																		
32	211281	Axe - Bolzen Eje - Pin Perno -	4	4																		
33	37500	Circlips - Sicherungsring Aro retén - Circlip Anello elastico -	4	4																		
34	214541	Renvoi - Vorgelege Cambio - Counter Rinvio -	2	2																		
35	211302	Bague - Büchse Anillo - Bushing Anello -	4	4																		
36	432161011071	Rondelle SP 28,5x 50 x 0,5 - Unterlegscheibe Arandela - Washer Rondella -	X	X																		
36	432171011071	Rondelle SP 28,5x 50 x 1 - Unterlegscheibe Arandela - Washer Rondella -	X	X																		
36	9056428030	Cale d'épaisseur 0,1 mm - Ausgleichscheibe Cala de espesor - Shim Spessore -	X	X																		
36	9056428031	Cale d'épaisseur 0,2 mm - Ausgleichscheibe Cala de espesor - Shim Spessore -	X	X																		
37	81362	Graisseur coudé (M 6 x 100) - Gekrspft schmiernippel Engrasador acodado - Cranked greaser Ingrassatore -	4	4																		

+

Catalogue : 547886

5

ESSIEU ARRIERE
HINTERACHSE
EJE TRASERO
REAR AXLE
PONTE POSTERIORE

Qté-Menge-Cant-Qty-Q.ta | 7 AA | 37 | M

1- MSI40H SERIE 1-E2
2- MSI50H SERIE 1-E2
3-
4-
5-
6-
7-
8-
9-
10-
11-
12-
13-
14-
15-
16-
17-
18-
19-
20-

Rep Hinw Fig Item Rif	Numéro Teil-Nr Numero Part-Nr Part-Nr	Désignation Bezeichnung Descripcion Description Descrizione	1	2	3	4	5	6	7	8	9	10	11	12	13	14	15	16	17	18	19	20
38	246025	Essieu arrière - Hinterachse Eje trasero - Rear axle Assale posteriore -	1	1																		
39	206698	Palier - Lager Cojinete - Bearing Cuscinetti -	2	2																		
40	205013	Bouchon - Stopfen Tapón - Plug Tappo -	2	2																		
41	246073	Pion de centrage - Zentrierstift Espiga de centraje - Centering pin Perno di centraggio -	4	4																		
42	56719	Vis H,M20- 70-8.8-ZN8/C - Schraube Tornillo - Screw Vite -	4	4																		
43	36131	Rondelle ELAST 21 x40x3 ZN - Unterlegscheibe Arandela - Washer Rondella -	4	4																		
44	203567	Joint d'étanchéité - Dichtungsring Junta de estanqueidad - Seal Guarnizióne -	2	2																		

NOTA :
En cas de remplacement de la fusée Rep.11 ou 12 du 1er montage, il est nécessaire de remplacer la pièce Rep.38 par Rep. 34.

NOTA :
Beim tausch der achsschenkel pos. 11 oder 12 oder vom 1.montierung Ersetzung der pos.38 durch pos.34 wird nötig.

NOTA :
In case of remplacement of stub axles item 11 or 12 (1 st mounting), it is necessary to change item 38 by item 34.

NOTABENE :
En caso de cambio de la manguita pos. 11 o 12 del 1er montaje, hace falta reemplazar la pieza pos.38 por la pieza pos.34.

+

Catalogue : 547886

6

ESSIEU ARRIERE
HINTERACHSE
EJE TRASERO
REAR AXLE
PONTE POSTERIORE

Qté-Menge-Cant-Qty-Q.ta **7 AA** **37** **M**

1- MSI40H SERIE 1-E2										11-										
2- MSI50H SERIE 1-E2										12-										
3-										13-										
4-										14-										
5-										15-										
6-										16-										
7-										17-										
8-										18-										
9-										19-										
10-										20-										

Rep Hinw Fig Item Rif	Numéro Teil-Nr Numero Part-Nr Part-Nr	Désignation Bezeichnung Descripcion Description Descrizione	1	2	3	4	5	6	7	8	9	10	11	12	13	14	15	16	17	18	19	20
		X : Suivant besoin - Nach bedarf Segun necesidad - As necessary																				

8 AA 203

REMPLACEE PAR PLANCHE **8 AA 387**
ERSETZEN ZU ZEICHNUNG **8 AA 387**
REEMPLAZADO PARA DIBUJO **8 AA 387**
REPLACED BY DRAWING **8 AA 387**
SOSTITUIRE PER TAVOLA **8 AA 387**

MSI 40 H Série 1 - E2
MSI 50 H Série 1 - E2

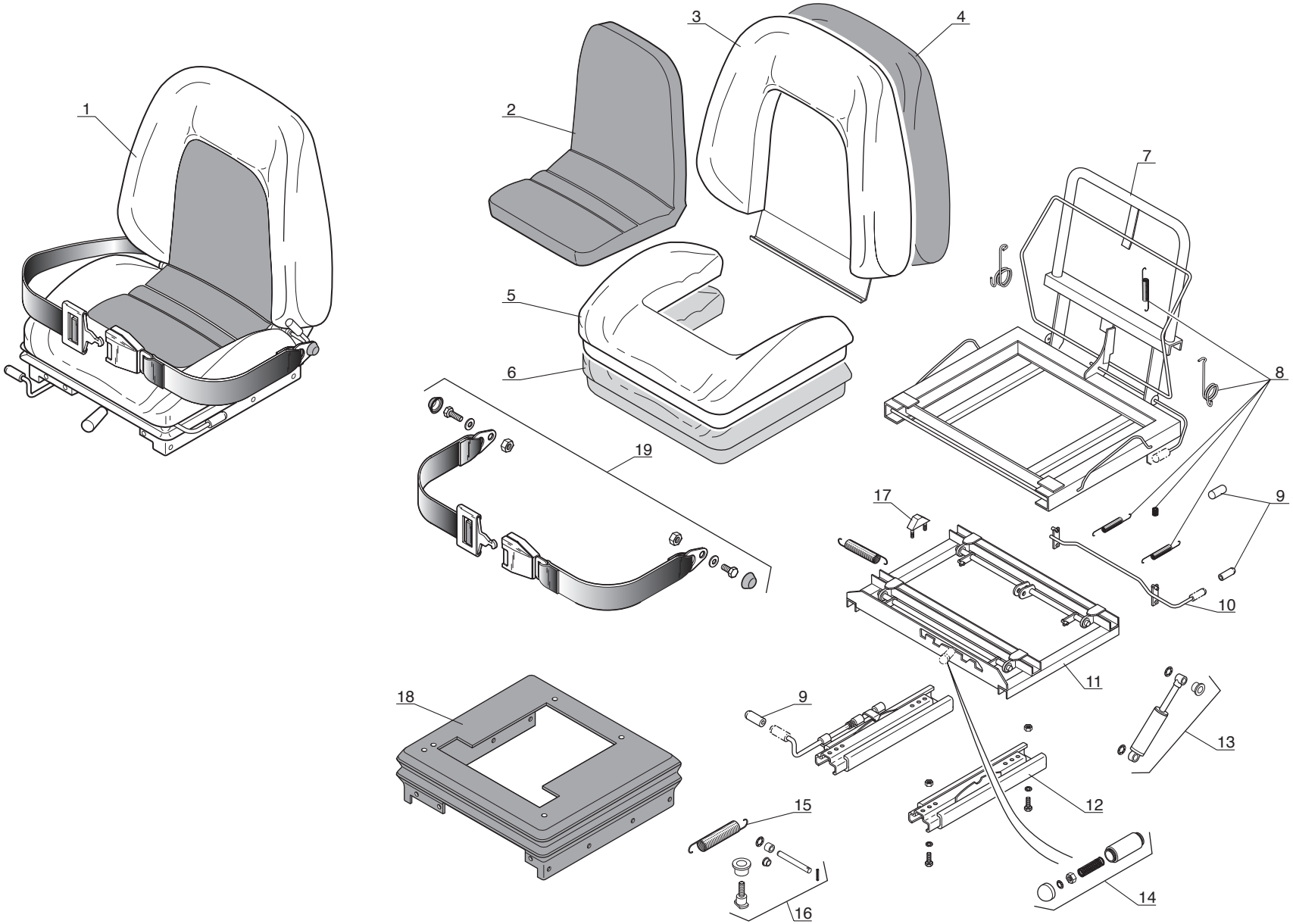

P.A.O.illus

8 AA 387

SIEGE
SITZ
ASIENTO
SEAT
SEDILE

MSI 40 H Série 1 - E2
MSI 50 H Série 1 - E2

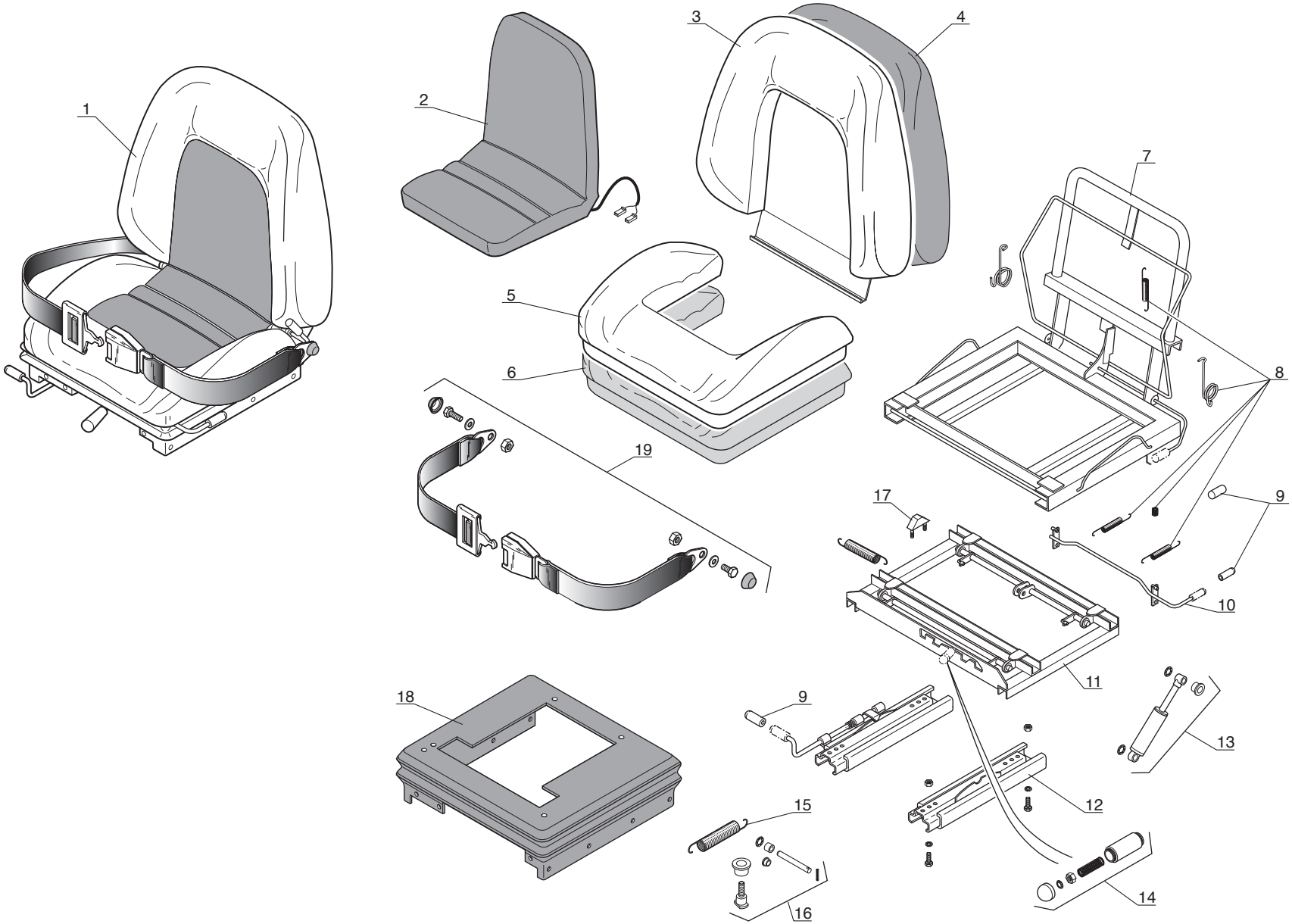

P.A.O.illus

20 / 06 / 05

Catalogue : 547886

1

SIEGE
SITZ
ASIENTO
SEAT
SEDILE

Qté-Menge-Cant-Qty-Q.ta | 8 AA | 387 | M

1- MSI40H SERIE 1-E2
2- MSI50H SERIE 1-E2
3-
4-
5-
6-
7-
8-
9-
10-
11-
12-
13-
14-
15-
16-
17-
18-
19-
20-

Rep Hinw Fig Item Rif	Numéro Teil-Nr Numero Part-Nr Part-Nr	Désignation Bezeichnung Descripcion Description Descrizione	1	2	3	4	5	6	7	8	9	10	11	12	13	14	15	16	17	18	19	20
1	253005	Siège complet - Kompletter sitz Asiento completo - Complete seat Sedile completo -	1	1																		
2	706073	Coussin complet - Kompletter sitz Asiento completo - Seat cushion assembly Cuscino completo -	1	1																		
3	561371	Couvre dossier - Deck rückenlehne Cubre dorso - Cover backrest Copri schienale -	1	1																		
4	561283	Mousse - Schaum Espuma - Foam Musco -	1	1																		
5	561372	Couvre siège - Decke sitz Cubre asiento - Cover seat Copri sedile -	1	1																		
6	561285	Mousse - Schaum Espuma - Foam Mùsco -	1	1																		
7	561277	Ossature - Rahmenwerk Esqueletto - Frame work Struttura -	1	1																		
8	561289	Kit ressort - Kit feder Kit muelle - Spring kit Kit molla -	1	1																		
9	561293	Kit leviers - Kit hebel Kit palanca - Lever kit Kit levi -	1	1																		
10	561279	Levier (Inclinaison) - Hebel (Neigung) Palanca (Inclinación) - Lever (Tilting) Leva (Inclinazione) -	1	1																		
11	563915	Kit suspension - Aufhaügung satz Juego suspension - Suspensior kit Kit suspensione -	1	1																		

+

Catalogue : 547886

2

SIEGE
SITZ
ASIENTO
SEAT
SEDILE

Qté-Menge-Cant-Qty-Q.ta | 8 AA | 387 | M

1- MSI40H SERIE 1-E2
2- MSI50H SERIE 1-E2
3-
4-
5-
6-
7-
8-
9-
10-
11-
12-
13-
14-
15-
16-
17-
18-
19-
20-

Rep Hinw Fig Item Rif	Numéro Teil-Nr Numero Part-Nr Part-Nr	Désignation Bezeichnung Descripcion Description Descrizione	1	2	3	4	5	6	7	8	9	10	11	12	13	14	15	16	17	18	19	20
12	561281	Kit glissière - Gleitschiene satz Juego de deslizadera - Fore and alt adjustment kit Kit slitta -	1	1																		
13	561287	Kit amortisseur - Stossdämpfer Juego amortiguador - Damper assembly kit Kit ammortizzatore -	1	1																		
14	561288	Kit réglage suspension - Kit aufhaügung verstell bar Kit reglaje suspensión - Suspension adjuster kit Kit regolazione suspensione -	1	1																		
15	561292	Ressort - Feder Muelle - Spring Molla -	1	1																		
16	561291	Kit axe - Kit achse Kit eje - Pin kit Kit perno -	1	1																		
17	561290	Butée - Anschlag Tope - Stop Battuta -	1	1																		
18	561280	Soufflet - Blasebalg Fuelle - Bellows Soffietto -	1	1																		
19	563824	Ceinture de sécurité - Sitz Gurt Cinturon de seguridad - Seat belt Cintura di sigurezza -	1	1																		

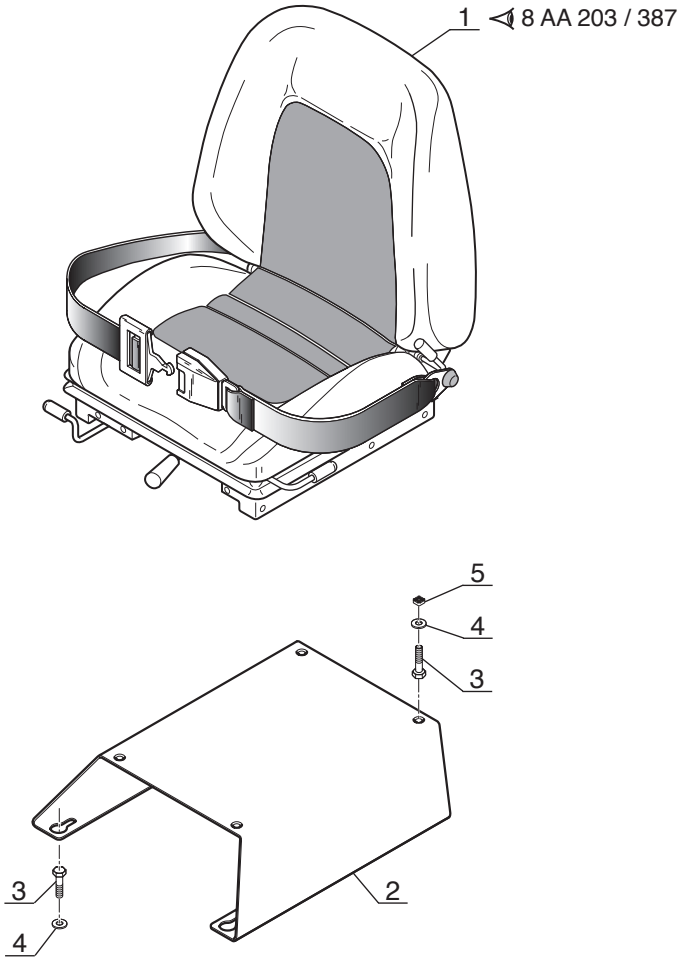
1 ◁ 8 AA 203 / 387
5
4
3
3
4
2

1

Catalogue : 547886

ADAPTATION SIEGE
SITZ ANPASSUNG
ADAPTACION ASIENTO
SEAT ADAPTATION
ADATTAMENTO SEDILE

Qté-Menge-Cant-Qty-Q.ta | **8 AA** | **314** | **M**

1- MSI40H SERIE 1-E2										11-										
2- MSI50H SERIE 1-E2										12-										
3-										13-										
4-										14-										
5-										15-										
6-										16-										
7-										17-										
8-										18-										
9-										19-										
10-										20-										

Rep Hinw Fig Item Rif	Numéro Teil-Nr Numero Part-Nr Part-Nr	Désignation Bezeichnung Descripcion Description Descrizione	1	2	3	4	5	6	7	8	9	10	11	12	13	14	15	16	17	18	19	20
1	253005	Siège complet - Kompletter sitz Asiento completo - Complete seat Sedile completo -	1	1																		
2	253096	Support siège - Sitz träger Soporte asiento - Seat bracket Supporto sedile -	1	1																		
3	42347	Vis H,M 8- 20-8.8-ZN8/C - Schraube Tornillo - Screw Vite -	8	8																		
4	208524	Rondelle Z 8 ZN - Unterlegscheibe Arandela - Washer Rondella -	8	8																		
5	43899	Ecrou EQSC M 8 - Mutter Tuerca - Nut Dado -	4	4																		

8 AA 337

ADAPTATION CABINE (Poste de conduite)
KABINE ANPASSUNG (Fahrestand)
ADPTACION CABINA (Puesto del conductor)
CAB ADAPTATION (Cab structure)
ADATTAMENTO CABINA (Posto di pilotaggio)

MSI 40 H Série 1 - E2
MSI 50 H Série 1 - E2

JUSQU'A LA MACHINE BIS DER MASCHINE HASTA LA MAQUINA UP TO MACHINE FINO LA MACCHINA	A PARTIR DE LA MACHINE AB DER MASCHINE A PARTIR DE LA MAQUINA FROM MACHINE A PARTIR DA MACCHINA
■ N°: 208 677	□ N°: 208 678
● N°: 212 532	○ N°: 212 533
◆ N°: 223 503	◇ N°: 223 504

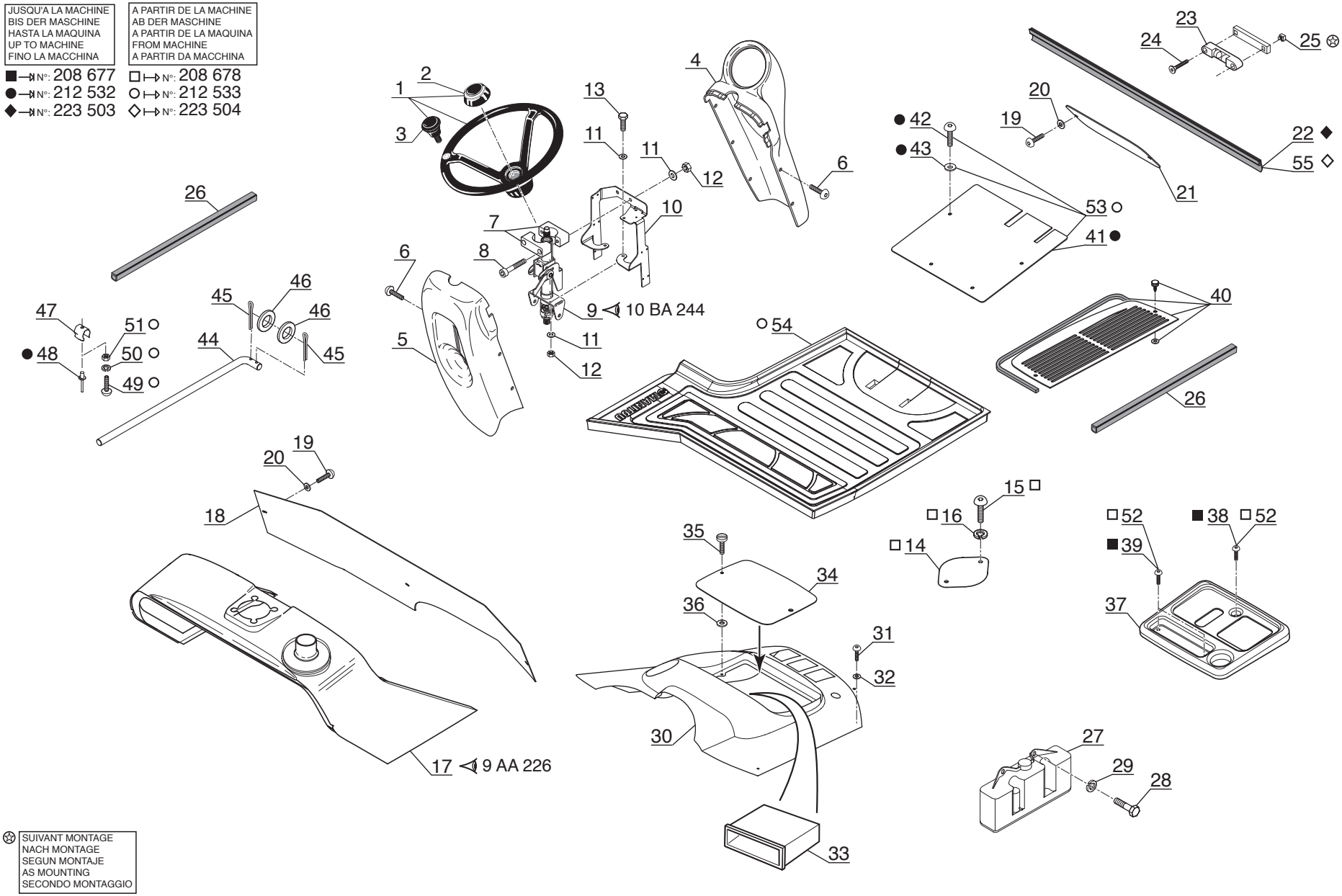

✲ SUIVANT MONTAGE
NACH MONTAGE
SEGUN MONTAJE
AS MOUNTING
SECONDO MONTAGGIO

P.A.O.illus.

24 / 10 / 07

Catalogue : 547886

1

ADAPTATION CABINE (Poste de conduite)
KABINE ANPASSUNG (Fahrestand)
ADAPTACION CABINA (Puesto del conductor)
CAB ADAPTATION (Cab structure)
ADATTAMENTO CABINA (Posto di pilotaggio)

Qté-Menge-Cant-Qty-Q.ta | 8 AA | 337 | M

1- MSI40H SERIE 1-E2
2- MSI50H SERIE 1-E2
3-
4-
5-
6-
7-
8-
9-
10-
11-
12-
13-
14-
15-
16-
17-
18-
19-
20-

Rep Hinw Fig Item Rif	Numéro Teil-Nr Numero Part-Nr Part-Nr	Désignation Bezeichnung Descripcion Description Descrizione	1	2	3	4	5	6	7	8	9	10	11	12	13	14	15	16	17	18	19	20
1	252759	Volant de direction - Lenkrad Volante de direccion - Steering wheel Volante sterzo -	1	1																		
2	705728	Chapeau de volant - Lenkradkappe Tapadera de volante - Steering wheel cap Capello sterzo -	1	1																		
3	191358	Boule de volant - Lenkrad knopf Bola de volante - Steering wheel ball Bulbo sterzo -	1	1																		
4	247058	Carter supérieur - Ober Gehäuse Cárter superior - Upper housing Carter superiore -	1	1																		
5	247059	Carter inférieur - Unter Gehäuse Cárter inferior - Lower housing Carter inferiore -	1	1																		
6	79533	Vis - Schraube Tornillo - Screw Vite -	10	10																		
7	174321	Demi-collier Ø38 - Halb-klemme Media abrazadera - Half-clamp Fascetta -	2	2																		
8	167460	Vis CHc,M 6- 60-8.8-ZN5/C - Schraube Tornillo - Screw Vite -	2	2																		
9	246433	Colonne de direction inclinable Lenksaüle Columna de dirección - Steering column Colonna sterzo -	1	1																		
10	248642	Support colonne de direction - Lenksaüle träger Soporte columna de dirección - Steering column bracket Supporto colonna sterzo -	1	1																		
11	29469	Rondelle M 6 ZN - Unterlegscheibe Arandela - Washer Rondella -	6	6																		

+

14/11/2007

2

Catalogue : 547886

ADAPTATION CABINE (Poste de conduite)
KABINE ANPASSUNG (Fahrestand)
ADAPTACION CABINA (Puesto del conductor)
CAB ADAPTATION (Cab structure)
ADATTAMENTO CABINA (Posto di pilotaggio)

Qté-Menge-Cant-Qty-Q.ta **8 AA 337** **M**

1- MSI40H SERIE 1-E2
2- MSI50H SERIE 1-E2
3-
4-
5-
6-
7-
8-
9-
10-
11-
12-
13-
14-
15-
16-
17-
18-
19-
20-

Rep Hinw Fig Item Rif	Numéro Teil-Nr Numero Part-Nr Part-Nr	Désignation Bezeichnung Descripcion Description Descrizione	1	2	3	4	5	6	7	8	9	10	11	12	13	14	15	16	17	18	19	20
12	25714	Ecrou H ,M 6 ZN - Mutter Tuerca - Nut Dado -	4	4																		
13	25713	Vis H,M 6- 16-8.8-ZN5/C - Schraube Tornillo - Screw Vite -	2	2																		
14	246945	Plaque de fermeture - Schlussplatte Placa de cierre - Fastening plate Piastra di chiusura -	1	1																		
15	189172	Vis CBHc,M 6- 16-10.9-ZN5/NOIR- Schraube Tornillo - Screw Vite -	2	2																		
16	42316	Rondelle W 6 ZN - Unterlegscheibe Arandela - Washer Rondella -	2	2																		
17	249795	Capot plastique - Kappe plastisch Tapa plastica - Plastic cover Cofano plastica -	1	1																		
18	247503	Carter arrière - Hinter kasten Carter trasero - Rear case Carter posteriore -	1	1																		
19	205275	Vis CBHc,M 6- 20-10.9-ZN5/NOIR- Schraube Tornillo - Screw Vite -	5	5																		
20	459749	Rondelle L 6 ZN - Unterlegscheibe Arandela - Washer Rondella -	5	5																		
21	247506	Trappe - Fallgrube Trampilla - Trapdoor Trappola -	1	1																		
22	247501	Joint profilé (Lg 900) - Dichtungsstreifen Junta perfilada - Weatherstrip Guarnizióne -	1	1																		

+

14/11/2007

Catalogue : 547886

3

ADAPTATION CABINE (Poste de conduite)
KABINE ANPASSUNG (Fahrestand)
ADAPTACION CABINA (Puesto del conductor)
CAB ADAPTATION (Cab structure)
ADATTAMENTO CABINA (Posto di pilotaggio)

Qté-Menge-Cant-Qty-Q.ta | 8 AA | 337 | M

1- MSI40H SERIE 1-E2
2- MSI50H SERIE 1-E2
3-
4-
5-
6-
7-
8-
9-
10-
11-
12-
13-
14-
15-
16-
17-
18-
19-
20-

Rep Hinw Fig Item Rif	Numéro Teil-Nr Numero Part-Nr Part-Nr	Désignation Bezeichnung Descripcion Description Descrizione	1	2	3	4	5	6	7	8	9	10	11	12	13	14	15	16	17	18	19	20
23	448834	Niveau à bulle d'air - Libelle Nivel de aire - Tubular spirit level Livello a bolla d'aria -	1	1																		
24	191113	Vis FHc,M 4- 25-10.9-ZN5/C - Schraube Tornillo - Screw Vite -	2	2																		
25	407053	Ecrou cage - Mutter Tuerca - Nut Dado -	2	2																		
26	247500	Joint profilé - Dichtungsstreifen Junta perfilada - Weatherstrip Guarnizióne -	2	2																		
27	602935	Réservoir lave-glace - Scheibenwasher behälter Depósito lavaparabrissas - Windshield-washer tank Serbatoio di lavavetro -	1	1																		
28	54951	Vis H,M 8- 16-8.8-ZN8/C - Schraube Tornillo - Screw Vite -	2	2																		
29	42325	Rondelle W 8 ZN - Unterlegscheibe Arandela - Washer Rondella -	2	2																		
30	247060	Carter latéral - Seitlichgehäuse Cárter lateral - Lateral axle case Carter laterale -	1	1																		
31	205275	Vis CBHc,M 6- 20-10.9-ZN5/NOIR- Schraube Tornillo - Screw Vite -	4	4																		
32	189857	Rondelle M 6 ZN PASS.NOIRE - Unterlegscheibe Arandela - Washer Rondella -	4	4																		
33	476831	Boîtier auto-radio - Autoradio kasten Caja autoradio - Car radio box Scatola autoradio -	1	1																		

+

Catalogue : 547886

4

ADAPTATION CABINE (Poste de conduite)
KABINE ANPASSUNG (Fahrestand)
ADAPTACION CABINA (Puesto del conductor)
CAB ADAPTATION (Cab structure)
ADATTAMENTO CABINA (Posto di pilotaggio)

Qté-Menge-Cant-Qty-Q.ta | 8 AA | 337 | M

1- MSI40H SERIE 1-E2
2- MSI50H SERIE 1-E2
3-
4-
5-
6-
7-
8-
9-
10-
11-
12-
13-
14-
15-
16-
17-
18-
19-
20-

Rep Hinw Fig Item Rif	Numéro Teil-Nr Numero Part-Nr Part-Nr	Désignation Bezeichnung Descripcion Description Descrizione	1	2	3	4	5	6	7	8	9	10	11	12	13	14	15	16	17	18	19	20
34	247508	Trappe - Fallgrube Trampilla - Trapdoor Trappola -	1	1																		
35	228117	Verrou - Riegel Cerrojo - Locker Catenaccio -	2	2																		
36	228119	Rondelle - Unterlegscheibe Arandela - Washer Rondella -	2	2																		
37	247064	Carter 3 éléments - Gehäuse 3 element Cárter 3 elemento - Housing 3 element Carter 3 elementi -	1	1																		
38	205275	Vis CBHc,M 6- 20-10.9-ZN5/NOIR- Schraube Tornillo - Screw Vite -	1	1																		
39	196951	Vis CBHc,M 6- 12-10.9-ZN5/NOIR- Schraube Tornillo - Screw Vite -	2	2																		
40	247504	Grille - Gitter Rejilla - Grid Griglia -	1	1																		
41	247505	Trappe - Fallgrube Trampilla - Trapdoor Trappola -	1	1																		
42	202418	Vis CBHc,M 8- 25-ZN NOIRE - Schraube Tornillo - Screw Vite -	4	4																		
43	61674	Rondelle M 8 ZN - Unterlegscheibe Arandela - Washer Rondella -	4	4																		
44	246806	Béquille - Stange Apoyo - Shore Cavalletto -	1	1																		

+

Catalogue : 547886

5

ADAPTATION CABINE (Poste de conduite)
KABINE ANPASSUNG (Fahrestand)
ADAPTACION CABINA (Puesto del conductor)
CAB ADAPTATION (Cab structure)
ADATTAMENTO CABINA (Posto di pilotaggio)

Qté-Menge-Cant-Qty-Q.ta | 8 AA | 337 | M

1- MSI40H SERIE 1-E2
2- MSI50H SERIE 1-E2
3-
4-
5-
6-
7-
8-
9-
10-
11-
12-
13-
14-
15-
16-
17-
18-
19-
20-

Rep Hinw Fig Item Rif	Numéro Teil-Nr Numero Part-Nr Part-Nr	Désignation Bezeichnung Descripcion Description Descrizione	1	2	3	4	5	6	7	8	9	10	11	12	13	14	15	16	17	18	19	20
45	61698	Goupille V 5 x 32 zinguée - Stift Pasador - Pin Spina -	2	2																		
46	62203	Rondelle M 16 ZN - Unterlegscheibe Arandela - Washer Rondella -	2	2																		
47	171090	Clip - Klammer Clip - Clip Fermaglio -	1	1																		
48	77808	Rivet Ø 4,8 x 18 - Niete Remache - Rivet Rivetto -	1	1																		
49	105653	Vis CS,M 5- 12-5.8-ZN5/C - Schraube Tornillo - Screw Vite -	1	1																		
50	29483	Rondelle W 5 ZN - Unterlegscheibe Arandela - Washer Rondella -	1	1																		
51	54232	Ecrou H ,M 5 ZN - Mutter Tuerca - Nut Dado -	1	1																		
52	205275	Vis CBHc,M 6- 20-10.9-ZN5/NOIR- Schraube Tornillo - Screw Vite -	3	3																		
53	254648	Trappe - Fallgrube Trampilla - Trapdoor Trappola -	1	1																		
54	254647	Tapis de sol - Teppich Colchoneta dura - Carpet Pedana -	1	1																		
55	247501	Joint profilé (Lg 900) - Dichtungsstreifen Junta perfilada - Weatherstrip Guarnizióne -	1	1																		

8 AA 338

REMPLACEE PAR PLANCHE **8 AA 383**
ERSETZEN ZU ZEICHNUNG **8 AA 383**
REEMPLAZADO PARA DIBUJO **8 AA 383**
REPLACED BY DRAWING **8 AA 383**
SOSTITUIRE PER TAVOLA **8 AA 383**

MSI 40 H Série 1 - E2
MSI 50 H Série 1 - E2

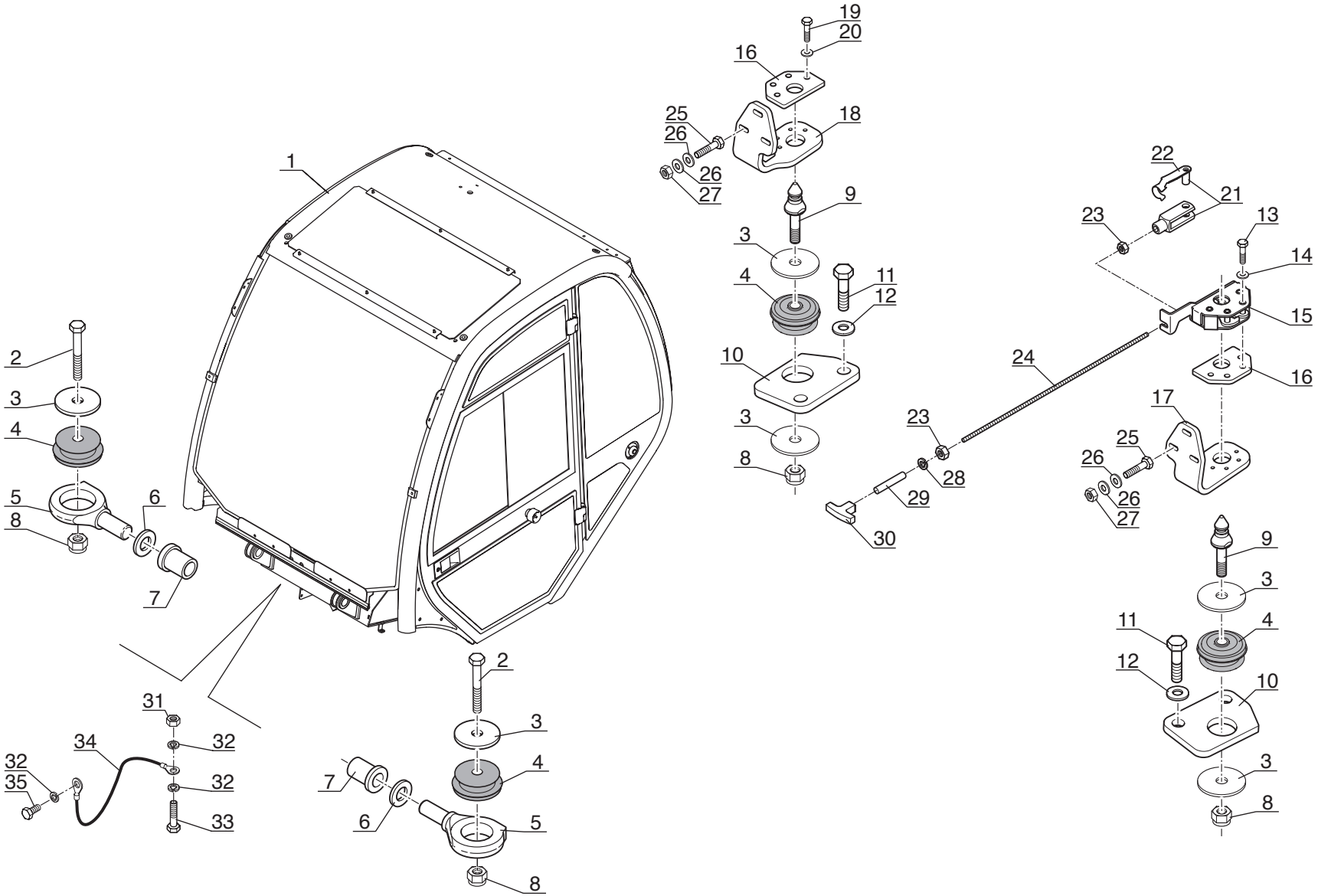

P.A.O. illus.

12 / 10 / 04

8 AA 383

ADAPTATION CABINE
KABINE ANPASSUNG
ADAPTACION CABINA
CAB ADAPTATION
ADATTAMENTO CABINA

MSI 40 H Série 1 - E2
MSI 50 H Série 1 - E2

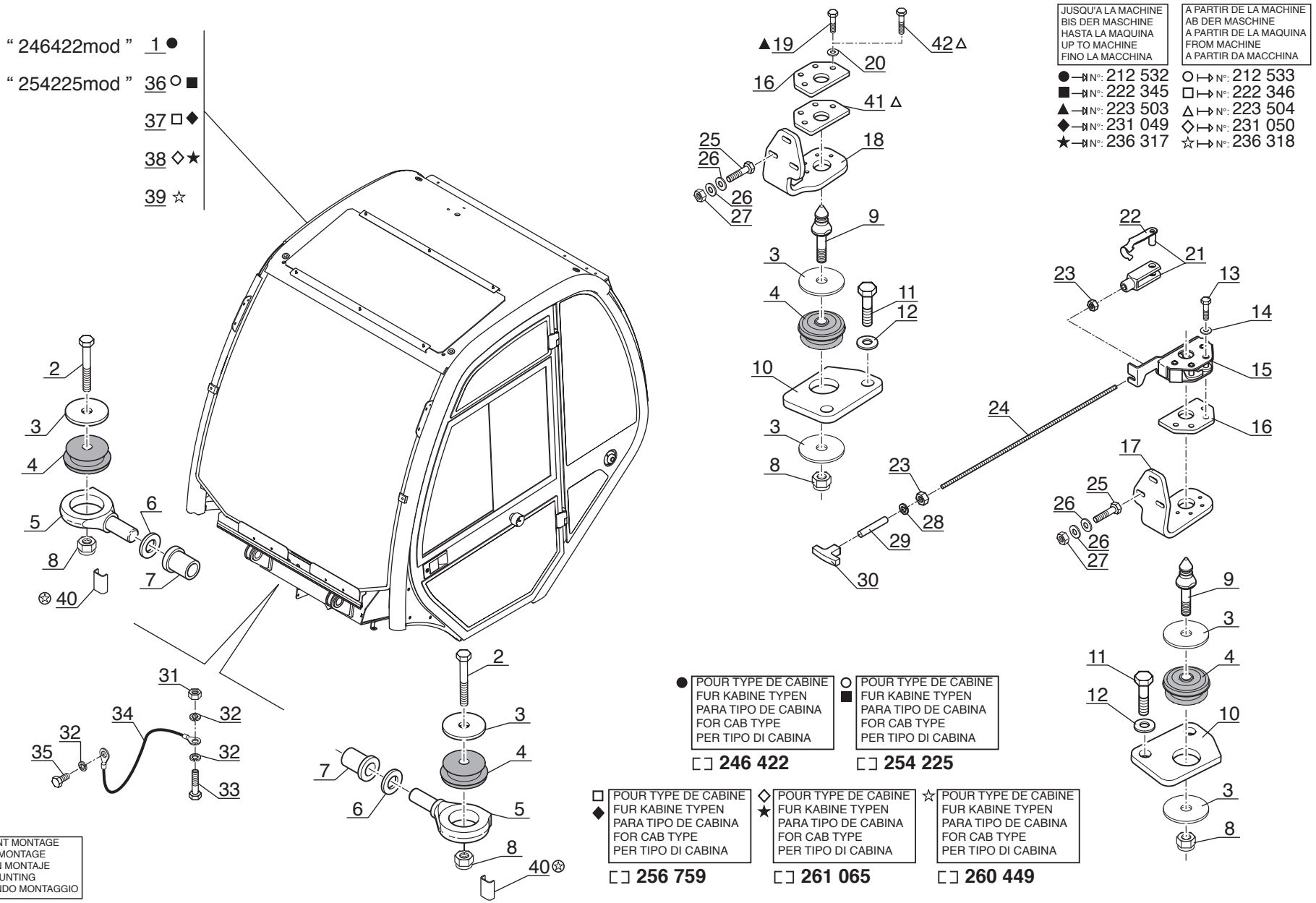

P.A.O. illus.

23 / 10 / 07

Catalogue : 547886

1

ADAPTATION CABINE
KABINE ANPASSUNG
ADAPTACION CABINA
CAB ADAPTATION
ADATTAMENTO CABINA

Qté-Menge-Cant-Qty-Q.ta | 8 AA | 383 | M

1- MSI40H SERIE 1-E2
2- MSI50H SERIE 1-E2
3-
4-
5-
6-
7-
8-
9-
10-
11-
12-
13-
14-
15-
16-
17-
18-
19-
20-

Rep Hinw Fig Item Rif	Numéro Teil-Nr Numero Part-Nr Part-Nr	Désignation Bezeichnung Descripcion Description Descrizione	1	2	3	4	5	6	7	8	9	10	11	12	13	14	15	16	17	18	19	20
1	246422	Cabine - Kabine Cabina - Cab Cabina -	1	1																		
2	58630	Vis H,M20-100-8.8-ZN8/C - Schraube Tornillo - Screw Vite -	2	2																		
3	210006	Rondelle HR21 x 90x5 ZN - Unterlegscheibe Arandela - Washer Rondella -	6	6																		
4	209113	Silentbloc - Dampfer Amortiguador - Shock absorber Tasselo -	4	4																		
5	207783	Palier - Lager Cojinete - Bearing Cuscinetti -	2	2																		
6	202947	Rondelle Z30 ZN - Unterlegscheibe Arandela - Washer Rondella -	2	2																		
7	210005	Bague - Büchse Anillo - Bushing Anello -	2	2																		
8	185054	Ecrou H,FR M20 zingué - Mutter Tuerca - Nut Dado -	4	4																		
9	216316	Axe - Bolzen Eje - Pin Perno -	2	2																		
10	246756	Support silentbloc - Dampfer träger Soporte amortiguador - Shock absorber bracket Supporto tasselo -	2	2																		
11	58626	Vis H,M20- 60-8.8-ZN8/C - Schraube Tornillo - Screw Vite -	4	4																		

+

14/11/2007

2

Catalogue : 547886

ADAPTATION CABINE
KABINE ANPASSUNG
ADAPTACION CABINA
CAB ADAPTATION
ADATTAMENTO CABINA

Qté-Menge-Cant-Qty-Q.ta | 8 AA | 383 | M

1- MSI40H SERIE 1-E2
2- MSI50H SERIE 1-E2
3-
4-
5-
6-
7-
8-
9-
10-
11-
12-
13-
14-
15-
16-
17-
18-
19-
20-

Rep Hinw Fig Item Rif	Numéro Teil-Nr Numero Part-Nr Part-Nr	Désignation Bezeichnung Descripcion Description Descrizione	1	2	3	4	5	6	7	8	9	10	11	12	13	14	15	16	17	18	19	20
12	202575	Rondelle L 20 160HV ZN - Unterlegscheibe Arandela - Washer Rondella -	4	4																		
13	31003	Vis H,M10- 60-8.8-ZN8/C - Schraube Tornillo - Screw Vite -	4	4																		
14	42366	Rondelle SP 10,5x 30 x 3 ZN - Unterlegscheibe Arandela - Washer Rondella -	4	4																		
15	216421	Verrou gauche - Link riegel Cerrojo izquierdo - L.H. locker Catenaccio sinistro -	1	1																		
16	216337	Plaque entretoise - Strebesplatte Placa separador - Strut plate Piastra distanziale -	2	2																		
17	246758	Support cabine - Kabine träger Soporte cabina - Cab bracket Supporto cabina -	1	1																		
18	246760	Support cabine - Kabine träger Soporte cabina - Cab bracket Supporto cabina -	1	1																		
19	5804	Vis H,M10- 25-8.8-ZN8/C - Schraube Tornillo - Screw Vite -	2	2																		
20	42366	Rondelle SP 10,5x 30 x 3 ZN - Unterlegscheibe Arandela - Washer Rondella -	2	2																		
21	169994	Chape complète - Kompletter gabelgelenk Abrazadera completa - Complete fork joint Forchetta completa -	1	1																		
22	174835	Axe - Bolzen Eje - Pin Perno -	1	1																		

+

3

Catalogue : 547886

ADAPTATION CABINE
KABINE ANPASSUNG
ADAPTACION CABINA
CAB ADAPTATION
ADATTAMENTO CABINA

Qté-Menge-Cant-Qty-Q.ta | 8 AA 383 | M

1- MSI40H SERIE 1-E2
2- MSI50H SERIE 1-E2
3-
4-
5-
6-
7-
8-
9-
10-
11-
12-
13-
14-
15-
16-
17-
18-
19-
20-

Rep Hinw Fig Item Rif	Numéro Teil-Nr Numero Part-Nr Part-Nr	Désignation Bezeichnung Descripcion Description Descrizione	1	2	3	4	5	6	7	8	9	10	11	12	13	14	15	16	17	18	19	20
23	25714	Ecrou H ,M 6 ZN - Mutter Tuerca - Nut Dado -	2	2																		
24	251792	Tige filetée (Lg 410) - Schraubenspindel Varilla fileteada - Screwed spindle Stelo filettato -	1	1																		
25	58536	Vis H,M10- 45-8.8-ZN8/C - Schraube Tornillo - Screw Vite -	6	6																		
26	42366	Rondelle SP 10,5x 30 x 3 ZN - Unterlegscheibe Arandela - Washer Rondella -	12	12																		
27	56354	Ecrou H ,M10 zingué - Mutter Tuerca - Nut Dado -	6	6																		
28	42316	Rondelle W 6 ZN - Unterlegscheibe Arandela - Washer Rondella -	1	1																		
29	222362	Tube (Lg 35) - Rohr Tubo - Tube Tubo -	1	1																		
30	251791	Poignée - Handgriff Agarrador - Handle Maniglia -	1	1																		
31	58528	Ecrou H ,M 8 ZN - Mutter Tuerca - Nut Dado -	1	1																		
32	42325	Rondelle W 8 ZN - Unterlegscheibe Arandela - Washer Rondella -	3	3																		
33	42347	Vis H,M 8- 20-8.8-ZN8/C - Schraube Tornillo - Screw Vite -	1	1																		

+

14/11/2007

Catalogue : 547886

4

ADAPTATION CABINE
KABINE ANPASSUNG
ADAPTACION CABINA
CAB ADAPTATION
ADATTAMENTO CABINA

Qté-Menge-Cant-Qty-Q.ta | 8 AA | 383 | M

1- MSI40H SERIE 1-E2
2- MSI50H SERIE 1-E2
3-
4-
5-
6-
7-
8-
9-
10-
11-
12-
13-
14-
15-
16-
17-
18-
19-
20-

Rep Hinw Fig Item Rif	Numéro Teil-Nr Numero Part-Nr Part-Nr	Désignation Bezeichnung Descripcion Description Descrizione	1	2	3	4	5	6	7	8	9	10	11	12	13	14	15	16	17	18	19	20
34	245605	Câble masse Cable de tierra Cavo di massa	- Massekabel - Earth cable -	1	1																	
35	54951	Vis H,M 8- 16-8.8-ZN8/C Tornillo Vite	- Schraube - Screw -	1	1																	
36	254225	Cabine complète Cabina completa Cabina completa	- Kompletter kabine - Complete cab -	1	1																	
37	256759	Cabine complète Cabina completa Cabina completa	- Kompletter Kabine - Complete cab -	1	1																	
38	261065	Cabine complète Cabina completa Cabina completa	- Kompletter Kabine - Complete cab -	1	1																	
39	260449	Cabine complète Cabina completa Cabina completa	- Kompletter Kabine - Complete cab -	1	1																	
40	256574	Cale Cala Spessore	- Keil - Wedge -	X	X																	
41	216337	Plaque entretoise Placa separador Piastra distanziale	- Strebesplatte - Strut plate -	1	1																	
42	63544	Vis H,M10- 30-8.8-ZN8/C Tornillo Vite	- Schraube - Screw -	2	2																	

CABINE
KABINE
CABINA
CAB
CABINA

N° 246 422

JUSQU'A LA MACHINE
BIS DER MASCHINE
HASTA LA MAQUINA
UP TO MACHINE
FINO LA MACCHINA

N°: 212 532

8 AB 567

POUR TYPE DE CABINE
FUR KABINE TYPEN
PARA TIPO DE CABINA
FOR CAB TYPE
PER TIPO DI CABINA
246 422

JUSQU'A LA MACHINE
BIS DER MASCHINE
HASTA LA MAQUINA
UP TO MACHINE
FINO LA MACCHINA
N°: **212 532**

CABINE (Détails)
KABINE (Einzelteile)
CABINA (Detalles)
CAB (Details)
CABINA (Dettaglio)

MSI 40 H Série 1 - E2
MSI 50 H Série 1 - E2

● JUSQU'A LA MACHINE
BIS DER MASCHINE
HASTA LA MAQUINA
UP TO MACHINE
FINO LA MACCHINA
N°: **205 382**

○ A PARTIR DE LA MACHINE
AB DER MASCHINE
A PARTIR DE LA MAQUINA
FROM MACHINE
A PARTIR DA MACCHINA
N°: **205 383**

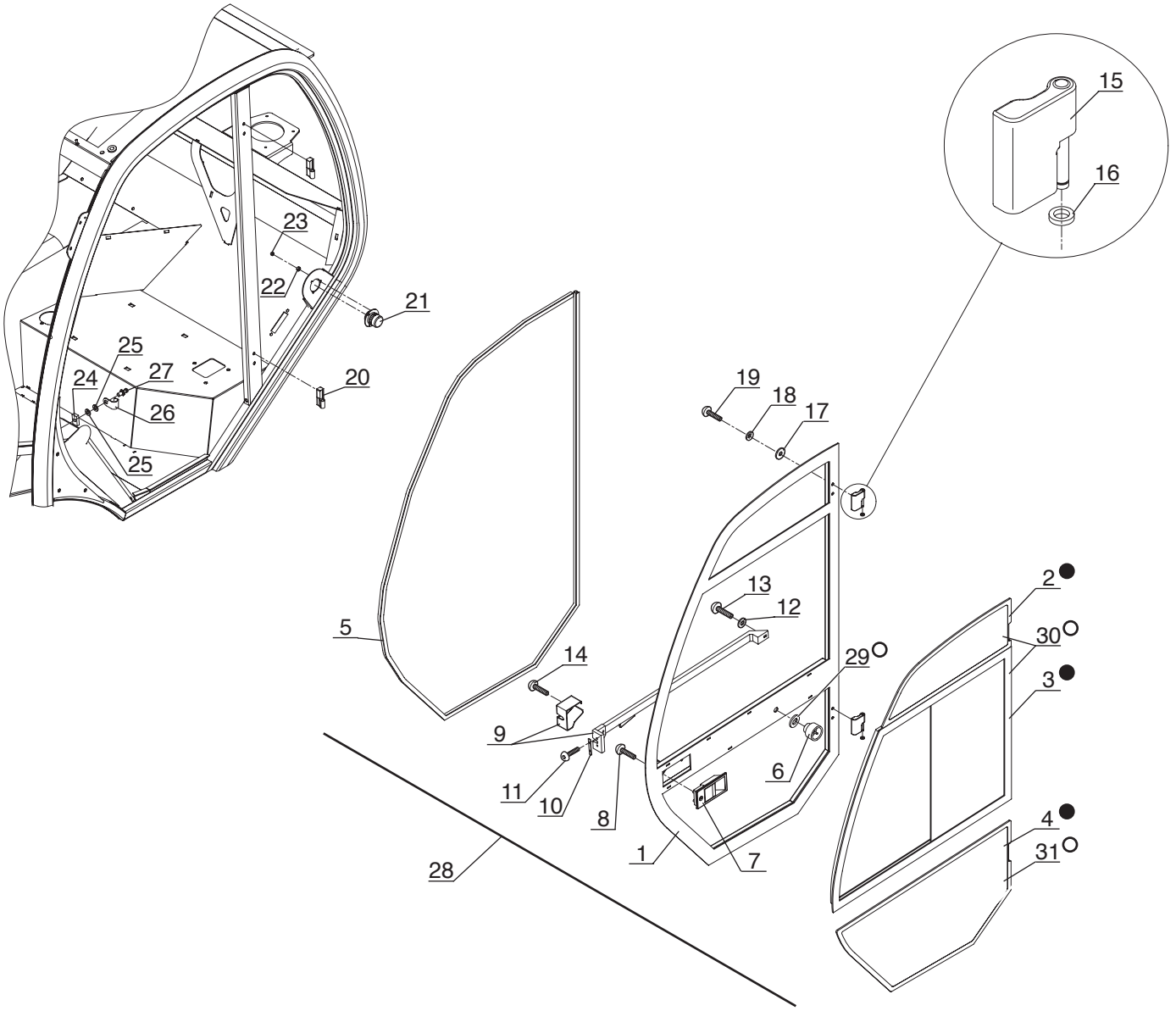

P.A.O. illus

Catalogue : 246422MOD

1

CABINE (Détails)
KABINE (Einzelteile)
CABINA (Detalles)
CAB (Details)
CABINA (Dettaglio)

Qté-Menge-Cant-Qty-Q.ta | 8 AB | 567 | M

1- 246422MOD
2-
3-
4-
5-
6-
7-
8-
9-
10-
11-
12-
13-
14-
15-
16-
17-
18-
19-
20-

Rep Hinw Fig Item Rif	Numéro Teil-Nr Numero Part-Nr Part-Nr	Désignation Bezeichnung Descripcion Description Descrizione	1	2	3	4	5	6	7	8	9	10	11	12	13	14	15	16	17	18	19	20
1	702831	Porte avant gauche, nue - Link vorn tür, allein Puerta delantera izquierda, sola L.H. front door, stripped Porta anteriore sinistro, nudo-	1																			
2	603752	Glace de baie coulissante, supérieure, nue Schiebefensterglas, ober, allein Cristal de vano corredero, superior, solo Slide bay glass, upper, stripped	1																			
3	603761	Baie coulissante - Schiebefenster Vano corredero - Slide bay Apertura scorrevole -	1																			
4	603753	Glace de porte inférieure gauche, nue Link unter fensterglastür, allein Cristal de puerta inferior izquierda, solo L.H. lower door glass, stripped Vetro di porta inferiore sinistro, nudo	1																			
5	702569	Joint adhésif - Klebedichtung Junta adhesiva - Adhesive gasket Guarnizióne adesivo -	1																			
6	702832	Blocage mâle - Männlich blockierung Bloqueo macho - Male locking Bloccaggio maschio -	1																			
7	602939	Serrure extérieure - Ausser schloss Cerradura exterior - Outer lock Serratura exteriore -	1																			
8	199976	Vis CBHc,M 5- 20-ZN NOIR - Schraube Tornillo - Screw Vite -	3																			
9	702833	Poignée - Handgriff Agarrador - Handle Maniglia -	1																			
10	602940	Plaque de fixation - Befestigung Platte Placa de fijación - Fastening plate Piastra di fissaggio -	1																			

+

7/12/2007

Catalogue : 246422MOD

2

CABINE (Détails)
KABINE (Einzelteile)
CABINA (Detalles)
CAB (Details)
CABINA (Dettaglio)

Qté-Menge-Cant-Qty-Q.ta | 8 AB | 567 | M

1- 246422MOD
2-
3-
4-
5-
6-
7-
8-
9-
10-
11-
12-
13-
14-
15-
16-
17-
18-
19-
20-

Rep Hinw Fig Item Rif	Numéro Teil-Nr Numero Part-Nr Part-Nr	Désignation Bezeichnung Descripcion Description Descrizione	1	2	3	4	5	6	7	8	9	10	11	12	13	14	15	16	17	18	19	20
11	196676	Vis - Schraube Tornillo - Screw Vite -	2																			
12	198138	Rondelle L 6 zinguée noire - Unterlegscheibe Arandela - Washer Rondella -	1																			
13	183396	Vis CBHc,M 6- 16-ZN NOIR - Schraube Tornillo - Screw Vite -	4																			
14	184036	Vis CBHc,M 5- 16-10.9-ZN5/NOIR - Schraube Tornillo - Screw Vite -	1																			
15	604716	Paumelle complète - Kompletter scharnier Charnela completa - Complete hinge Pomello completo -	2																			
16	551837	Cale d'épaisseur 2 mm - Ausgleichscheibe Cala de espesor - Shim Spessore -	2																			
17	602924	Rondelle - Unterlegscheibe Arandela - Washer Rondella -	8																			
18	42325	Rondelle W 8 ZN - Unterlegscheibe Arandela - Washer Rondella -	8																			
19	198147	Vis CBHc,M 8- 35-ZN/NOIR - Schraube Tornillo - Screw Vite -	4																			
20	601397	Demi-paumelle - Halb scharnier Media charnela - Half hinge Semi-pomello -	2																			
21	702834	Blocage femelle - Weiblich blockierung Bloqueo hembra - Female locking Bloccaggio femmina -	1																			

+

Catalogue : 246422MOD

3

CABINE (Détails)
KABINE (Einzelteile)
CABINA (Detalles)
CAB (Details)
CABINA (Dettaglio)

Qté-Menge-Cant-Qty-Q.ta | 8 AB | 567 | M

1- 246422MOD
2-
3-
4-
5-
6-
7-
8-
9-
10-
11-
12-
13-
14-
15-
16-
17-
18-
19-
20-

Rep Hinw Fig Item Rif	Numéro Teil-Nr Numero Part-Nr Part-Nr	Désignation Bezeichnung Descripcion Description Descrizione	1	2	3	4	5	6	7	8	9	10	11	12	13	14	15	16	17	18	19	20
22	603646	Ecrou - Mutter Tuerca - Nut Dado -	3																			
23	55404	Capuchon - Kappe Capuchón - Cap Cappuccio -	3																			
24	182181	Plaque de fixation - Befestigung Platte Placa de fijación - Fastening plate Piastra di fissaggio -	1																			
25	602955	Rondelle - Unterlegscheibe Arandela - Washer Rondella -	2																			
26	702835	Gâche - Schliessklappe Gacheta - Strike Brocchetta -	1																			
27	600635	Gâche - Schliessklappe Gacheta - Strike Brocchetta -	1																			
28	702841	Porte gauche complète - Kompletter link tür Puerta izquierda completa - Complete L.H. door Porta sinistro completa -	1																			
29	601379	Rondelle caoutchouc - Gummiunterlegscheibe Arandela de caucho - Rubber washer Rondella gomma -	1																			
30	703632	Baie coulissante - Schiebefenster Vano corredero - Slide bay Apertura scorrevole -	1																			
31	704908	Glace de porte inférieure gauche, nue Link unter fensterglastür, allein Cristal de puerta inferior izquierda, solo L.H. lower door glass, stripped Vetro di porta inferiore sinistro, nudo * MI 60 H MI 70 H	1																			

+

7/12/2007

Catalogue : 246422MOD

4

CABINE (Détails)
KABINE (Einzelteile)
CABINA (Detalles)
CAB (Details)
CABINA (Dettaglio)

Qté-Menge-Cant-Qty-Q.ta	8 AB	567	M

1- 246422MOD		11-	
2-		12-	
3-		13-	
4-		14-	
5-		15-	
6-		16-	
7-		17-	
8-		18-	
9-		19-	
10-		20-	

Rep Hinw Fig Item Rif	Numéro Teil-Nr Numero Part-Nr Part-Nr	Désignation Bezeichnung Descripcion Description Descrizione	1	2	3	4	5	6	7	8	9	10	11	12	13	14	15	16	17	18	19	20
		JUSQU'A LA MACHINE N° 205388 BIS DER MASCHINE N° 205388 HASTA LA MAQUINA N° 205388 UP TO MACHINE N° 205388 FINO LA MACCHINA N° 205388																				
		* MSI 40 H S1-E2 MSI 50 H S1-E2																				
		JUSQU'A LA MACHINE N° 212532 BIS DER MASCHINE N° 212532 HASTA LA MAQUINA N° 212532 UP TO MACHINE N° 212532 FINO LA MACCHINA N° 212532																				

8 AB 568

POUR TYPE DE CABINE
FUR KABINE TYPEN
PARA TIPO DE CABINA
FOR CAB TYPE
PER TIPO DI CABINA
246 422

JUSQU'A LA MACHINE
BIS DER MASCHINE
HASTA LA MAQUINA
UP TO MACHINE
FINO LA MACCHINA
N°: **212 532**

CABINE (Détails)
KABINE (Einzelteile)
CABINA (Detalles)
CAB (Details)
CABINA (Dettaglio)

MSI 40 H Série 1 - E2
MSI 50 H Série 1 - E2

● JUSQU'A LA MACHINE
BIS DER MASCHINE
HASTA LA MAQUINA
UP TO MACHINE
FINO LA MACCHINA
N°: **205 382**

○ A PARTIR DE LA MACHINE
AB DER MASCHINE
A PARTIR DE LA MAQUINA
FROM MACHINE
A PARTIR DA MACCHINA
N°: **205 383**

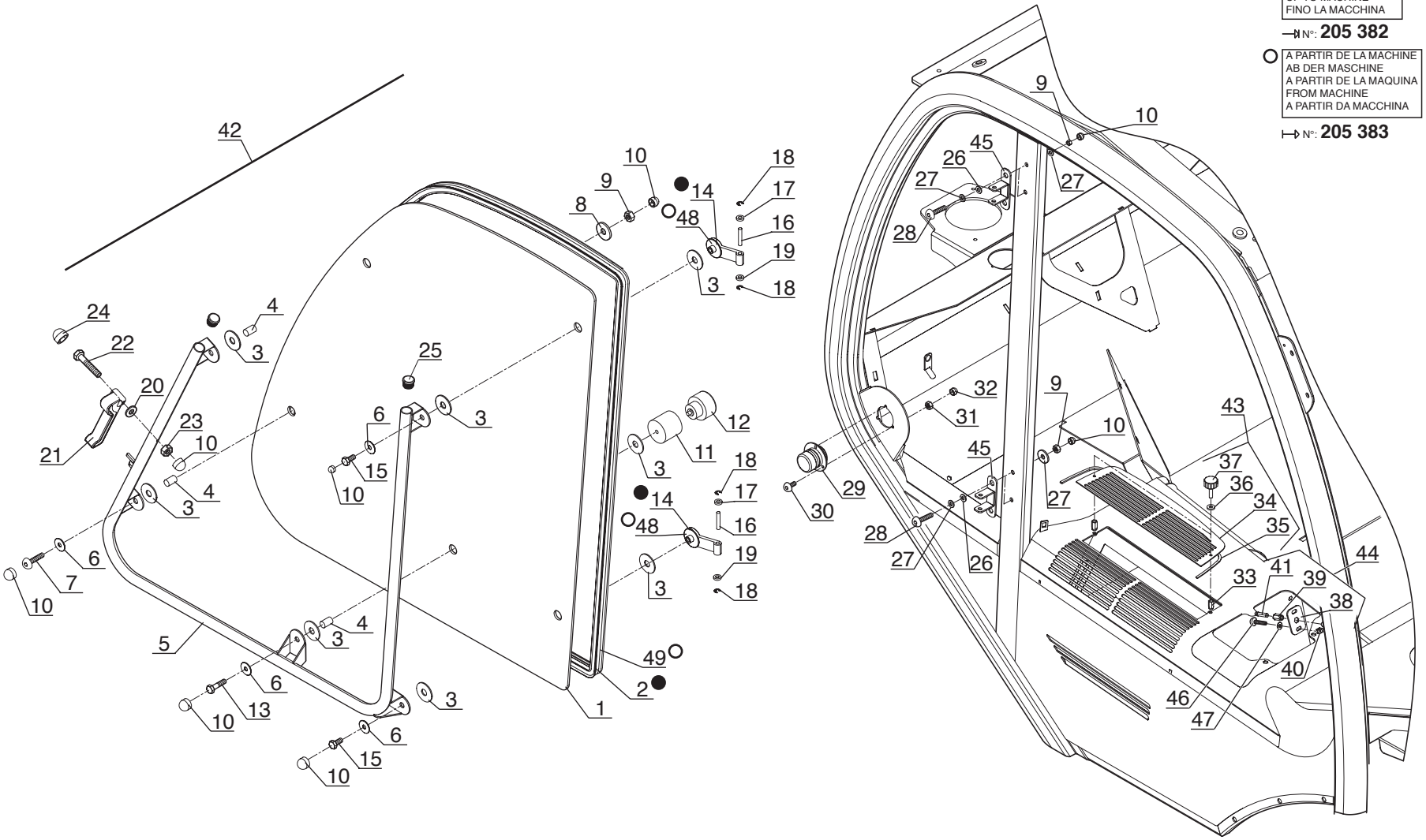

P.A.O. illus

Catalogue : 246422MOD

1

CABINE (Détails)
KABINE (Einzelteile)
CABINA (Detalles)
CAB (Details)
CABINA (Dettaglio)

Qté-Menge-Cant-Qty-Q.ta | 8 AB | 568 | M

1- 246422MOD
2-
3-
4-
5-
6-
7-
8-
9-
10-
11-
12-
13-
14-
15-
16-
17-
18-
19-
20-

Rep Hinw Fig Item Rif	Numéro Teil-Nr Numero Part-Nr Part-Nr	Désignation Bezeichnung Descripcion Description Descrizione	1	2	3	4	5	6	7	8	9	10	11	12	13	14	15	16	17	18	19	20
1	603756	Glace droite, nue Cristal derecha, solo Vetro destro, nudo	- Recht glastür, allein - R.H. glass, stripped -	1																		
2	702836	Joint profilé (Lg 4000) Junta perfilada Guarnizióne	- Dichtungsstreifen - Weatherstrip -	1																		
3	702837	Rondelle caoutchouc Arandela de caucho Rondella gomma	- Gummiunterlegscheibe - Rubber washer -	10																		
4	702838	Douille Casquillo Bussola	- Fassung - Socket -	3																		
5	702839	Poignée Agarrador Maniglia	- Handgriff - Handle -	1																		
6	705275	Rondelle Arandela Rondella	- Unterlegscheibe - Washer -	5																		
7	702571	Vis Tornillo Vite	- Schraube - Screw -	2																		
8	604713	Rondelle Arandela Rondella	- Unterlegscheibe - Washer -	2																		
9	602927	Ecrou Tuerca Dado	- Mutter - Nut -	6																		
10	551389	Capuchon Capuchón Cappuccio	- Kappe - Cap -	9																		
11	702843	Entretoise Separador Distanziale	- Querstrebe - Spacer -	1																		

+

Catalogue : 246422MOD

2

CABINE (Détails)
KABINE (Einzelteile)
CABINA (Detalles)
CAB (Details)
CABINA (Dettaglio)

Qté-Menge-Cant-Qty-Q.ta | 8 AB | 568 | M

1- 246422MOD
2-
3-
4-
5-
6-
7-
8-
9-
10-
11-
12-
13-
14-
15-
16-
17-
18-
19-
20-

Rep Hinw Fig Item Rif	Numéro Teil-Nr Numero Part-Nr Part-Nr	Désignation Bezeichnung Descripcion Description Descrizione	1	2	3	4	5	6	7	8	9	10	11	12	13	14	15	16	17	18	19	20
12	702832	Blocage mâle - Männlich blockierung Bloqueo macho - Male locking Bloccaggio maschio -	1																			
13	702844	Vis - Schraube Tornillo - Screw Vite -	1																			
14	702845	Charnière - Scharnier Charnela - Hinge Cerniera -	2																			
15	602981	Vis - Schraube Tornillo - Screw Vite -	2																			
16	549047	Axe - Bolzen Eje - Pin Perno -	2																			
17	551837	Cale d'épaisseur 2 mm - Ausgleichscheibe Cala de espesor - Shim Spessore -	2																			
18	549035	Circlips - Sicherungsring Aro retén - Circlip Anello elastico -	4																			
19	549034	Rondelle - Unterlegscheibe Arandela - Washer Rondella -	2																			
20	702846	Rondelle - Unterlegscheibe Arandela - Washer Rondella -	2																			
21	702847	Entrebâilleur droit - Recht halb sffnen Media abertura derecha - R.H. half-opening Catenella di sicurezza destra -	1																			
22	702848	Vis - Schraube Tornillo - Screw Vite -	1																			

+

Catalogue : 246422MOD

3

CABINE (Détails)
KABINE (Einzelteile)
CABINA (Detalles)
CAB (Details)
CABINA (Dettaglio)

Qté-Menge-Cant-Qty-Q.ta | 8 AB | 568 | M

1- 246422MOD
2-
3-
4-
5-
6-
7-
8-
9-
10-
11-
12-
13-
14-
15-
16-
17-
18-
19-
20-

Rep Hinw Fig Item Rif	Numéro Teil-Nr Numero Part-Nr Part-Nr	Désignation Bezeichnung Descripcion Description Descrizione	1	2	3	4	5	6	7	8	9	10	11	12	13	14	15	16	17	18	19	20
23	603646	Ecrou - Mutter Tuerca - Nut Dado -	1																			
24	55404	Capuchon - Kappe Capuchón - Cap Cappuccio -	2																			
25	702830	Bouchon plastique - Kappe Tapón plástico - Cap Tappo plastica -	2																			
26	702849	Rondelle - Unterlegscheibe Arandela - Washer Rondella -	4																			
27	602924	Rondelle - Unterlegscheibe Arandela - Washer Rondella -	8																			
28	62863	Vis CBHc,M 8- 45 - Schraube Tornillo - Screw Vite -	4																			
29	702834	Blocage femelle - Weiblich blockierung Bloqueo hembra - Female locking Bloccaggio femmina -	1																			
30	183396	Vis CBHc,M 6- 16-ZN NOIR - Schraube Tornillo - Screw Vite -	3																			
31	603646	Ecrou - Mutter Tuerca - Nut Dado -	3																			
32	55404	Capuchon - Kappe Capuchón - Cap Cappuccio -	3																			
33	702850	Insert de 4 - Stuck Pion - Insert Inserto -	2																			

+

Catalogue : 246422MOD

4

CABINE (Détails)
KABINE (Einzelteile)
CABINA (Detalles)
CAB (Details)
CABINA (Dettaglio)

Qté-Menge-Cant-Qty-Q.ta | 8 AB | 568 | M

1- 246422MOD
2-
3-
4-
5-
6-
7-
8-
9-
10-
11-
12-
13-
14-
15-
16-
17-
18-
19-
20-

Rep Hinw Fig Item Rif	Numéro Teil-Nr Numero Part-Nr Part-Nr	Désignation Bezeichnung Descripcion Description Descrizione	1	2	3	4	5	6	7	8	9	10	11	12	13	14	15	16	17	18	19	20
34	702852	Grille - Gitter Rejilla - Grid Griglia -	1																			
35	705277	Joint profilé - Dichtungsstreifen Junta perfilada - Weatherstrip Guarnizióne -	1																			
36	705278	Rondelle - Unterlegscheibe Arandela - Washer Rondella -	2																			
37	702855	Bouton moleté - Rändelknopf Botón grafilado - Knurled button Bottone -	2																			
38	702857	Plaque - Platte Placa - Plate Piastra -	1																			
39	563864	Insert de 8 - Stuck Pion - Insert Inserto -	1																			
40	551388	Ecrou - Mutter Tuerca - Nut Dado -	2																			
41	702859	Gâche - Schliessklappe Gacheta - Strike Brocchetta -	1																			
42	702842	Baie coulissante - Schiebefenster Vano corredero - Slide bay Apertura scorrevole -	1																			
43	702851	Grille - Gitter Rejilla - Grid Griglia -	1																			
44	702856	Gâche complète - Kompletter Schliessklappe Gacheta completa - Complete strike Brocchetta completo -	1																			

+

7/12/2007

Catalogue : 246422MOD

5

CABINE (Détails)
KABINE (Einzelteile)
CABINA (Detalles)
CAB (Details)
CABINA (Dettaglio)

Qté-Menge-Cant-Qty-Q.ta | 8 AB | 568 | M

1- 246422MOD
2-
3-
4-
5-
6-
7-
8-
9-
10-
11-
12-
13-
14-
15-
16-
17-
18-
19-
20-

Rep Hinw Fig Item Rif	Numéro Teil-Nr Numero Part-Nr Part-Nr	Désignation Bezeichnung Descripcion Description Descrizione	1	2	3	4	5	6	7	8	9	10	11	12	13	14	15	16	17	18	19	20
45	705276	Support charnière - Scharnier träger Soporte charnela - Hinge bracket Supporto cerniera -	2																			
46	205275	Vis CBHc,M 6- 20-10.9-ZN5/NOIR- Schraube Tornillo - Screw Vite -	2																			
47	198138	Rondelle L 6 zinguée noire - Unterlegscheibe Arandela - Washer Rondella -	2																			
48	602905	Charnière - Scharnier Charnela - Hinge Cerniera -	2																			
49	703012	Joint - Dichtung Junta - Seal Guarnizióne -	1																			
		* MI 60 H MI 70 H JUSQU'A LA MACHINE N° 205388 BIS DER MASCHINE N° 205388 HASTA LA MAQUINA N° 205388 UP TO MACHINE N° 205388 FINO LA MACCHINA N° 205388 * MSI 40 H S1-E2 MSI 50 H S1-E2 JUSQU'A LA MACHINE N° 212532 BIS DER MASCHINE N° 212532 HASTA LA MAQUINA N° 212532 UP TO MACHINE N° 212532 FINO LA MACCHINA N° 212532																				

8 AB 569

POUR TYPE DE CABINE FUR KABINE TYPEN PARA TIPO DE CABINA FOR CAB TYPE PER TIPO DI CABINA	JUSQU'A LA MACHINE BIS DER MASCHINE HASTA LA MAQUINA UP TO MACHINE FINO LA MACCHINA
246 422	N°: **212 532**

CABINE (Détails)
KABINE (Einzelteile)
CABINA (Detalles)
CAB (Details)
CABINA (Dettaglio)

MSI 40 H Série 1 - E2
MSI 50 H Série 1 - E2

● JUSQU'A LA MACHINE
BIS DER MASCHINE
HASTA LA MAQUINA
UP TO MACHINE
FINO LA MACCHINA
N°: **205 382**

○ A PARTIR DE LA MACHINE
AB DER MASCHINE
A PARTIR DE LA MAQUINA
FROM MACHINE
A PARTIR DA MACCHINA
N°: **205 383**

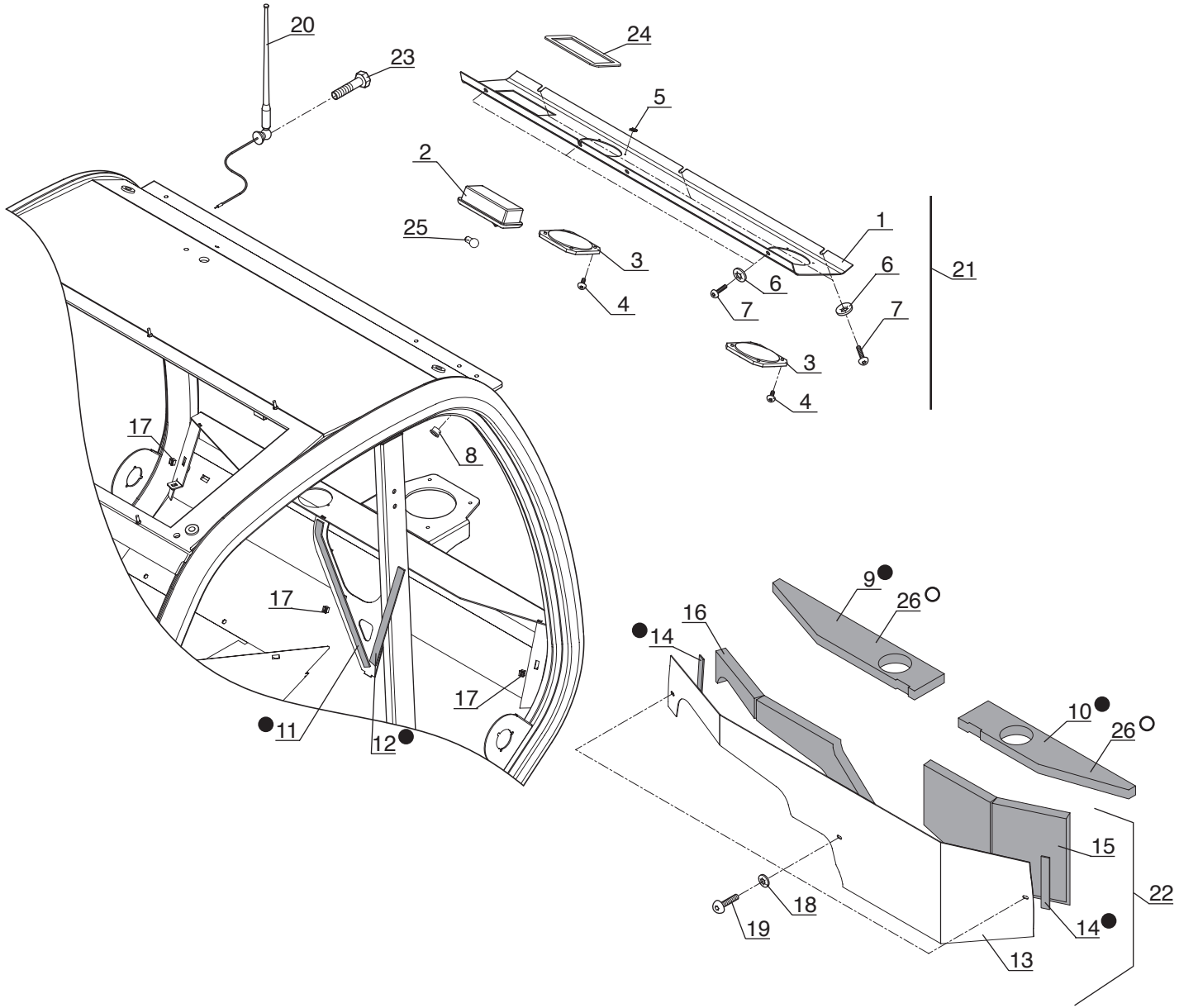

P.A.O. illus

Catalogue : 246422MOD

1

CABINE (Détails)
KABINE (Einzelteile)
CABINA (Detalles)
CAB (Details)
CABINA (Dettaglio)

Qté-Menge-Cant-Qty-Q.ta | 8 AB | 569 | M

1- 246422MOD
2-
3-
4-
5-
6-
7-
8-
9-
10-
11-
12-
13-
14-
15-
16-
17-
18-
19-
20-

Rep Hinw Fig Item Rif	Numéro Teil-Nr Numero Part-Nr Part-Nr	Désignation Bezeichnung Descripcion Description Descrizione	1	2	3	4	5	6	7	8	9	10	11	12	13	14	15	16	17	18	19	20
1	702861	Bandeau arrière, nu Faja trasera, solo Fascia posteriore, nudo	- Hinter randleiste, allein - Rear capping, stripped -	1																		
2	602891	Plafonnier Lámpara de techo Plafoniera	- Deckenleuchte - Roof lamp -	1																		
3	561473	Grille Rejilla Griglia	- Gitter - Grid -	2																		
4	705281	Vis Tornillo Vite	- Schraube - Screw -	8																		
5	601415	Clip Clip Fermaglio	- Klammer - Clip -	8																		
6	551600	Rondelle Arandela Rondella	- Unterlegscheibe - Washer -	6																		
7	199976	Vis CBHc,M 5- 20-ZN NOIR Tornillo Vite	- Schraube - Screw -	6																		
8	602009	Insert Pion Inserto	- Stuck - Insert -	6																		
9	702862	Insonorisant Insonorizador Ammortizzatore	- Schalldämpfungmoos - Sound proofing foam -	1																		
10	702863	Insonorisant Insonorizador Ammortizzatore	- Schalldämpfungmoos - Sound proofing foam -	1																		
11	702864	Joint profilé (Lg 280) Junta perfilada Guarnizióne	- Dichtungsstreifen - Weatherstrip -	1																		

+

Catalogue : 246422MOD

2

CABINE (Détails)
KABINE (Einzelteile)
CABINA (Detalles)
CAB (Details)
CABINA (Dettaglio)

Qté-Menge-Cant-Qty-Q.ta | 8 AB | 569 | M

1- 246422MOD
2-
3-
4-
5-
6-
7-
8-
9-
10-
11-
12-
13-
14-
15-
16-
17-
18-
19-
20-

Rep Hinw Fig Item Rif	Numéro Teil-Nr Numero Part-Nr Part-Nr	Désignation Bezeichnung Descripcion Description Descrizione	1	2	3	4	5	6	7	8	9	10	11	12	13	14	15	16	17	18	19	20
12	702865	Joint profilé (Lg 380) - Dichtungsstreifen Junta perfilada - Weatherstrip Guarnizióne -	1																			
13	702867	Plaque arrière nue - Allein hinter platte Placa trasera sola - Stripped rear plate Piastra posteriore nudo -	1																			
14	702868	Joint profilé (Lg 200) - Dichtungsstreifen Junta perfilada - Weatherstrip Guarnizióne -	2																			
15	702869	Insonorisant - Schalldämpfungmoos Insonorizador - Sound proofing foam Ammortizzatore -	1																			
16	702870	Insonorisant - Schalldämpfungmoos Insonorizador - Sound proofing foam Ammortizzatore -	1																			
17	551388	Ecrou - Mutter Tuerca - Nut Dado -	3																			
18	551599	Rondelle - Unterlegscheibe Arandela - Washer Rondella -	3																			
19	205275	Vis CBHc,M 6- 20-10.9-ZN5/NOIR- Schraube Tornillo - Screw Vite -	3																			
20	604671	Antenne - Antenne Antena - Antenna Antenna -	1																			
21	702860	Bandeau arrière complet - Kompletter hinter randleiste Faja trasera completo - Complete rear capping Fascia posteriore completo -	1																			
22	702866	Plaque arrière complète - Kompletter hinter platte Placa trasera completa - Complete rear plate Piastra posteriore completo -	1																			

+

Catalogue : 246422MOD

3

CABINE (Détails)
KABINE (Einzelteile)
CABINA (Detalles)
CAB (Details)
CABINA (Dettaglio)

Qté-Menge-Cant-Qty-Q.ta | 8 AB | 569 | M

1- 246422MOD
2-
3-
4-
5-
6-
7-
8-
9-
10-
11-
12-
13-
14-
15-
16-
17-
18-
19-
20-

Rep Hinw Fig Item Rif	Numéro Teil-Nr Numero Part-Nr Part-Nr	Désignation Bezeichnung Descripcion Description Descrizione	1	2	3	4	5	6	7	8	9	10	11	12	13	14	15	16	17	18	19	20
23	603046	Vis - Schraube Tornillo - Screw Vite -	1																			
24	705280	Entretoise - Querstrebe Separador - Spacer Distanziale -	1																			
25	705279	Ampoule - Birne Bombilla - Bulb Lampadina -	1																			
26	705282	Insonorisant - Schalldämpfungmoos Insonorizador - Sound proofing foam Ammortizzatore -	2																			
		* MI 60 H MI 70 H JUSQU'A LA MACHINE N° 205388 BIS DER MASCHINE N° 205388 HASTA LA MAQUINA N° 205388 UP TO MACHINE N° 205388 FINO LA MACCHINA N° 205388 * MSI 40 H S1-E2 MSI 50 H S1-E2 JUSQU'A LA MACHINE N° 212532 BIS DER MASCHINE N° 212532 HASTA LA MAQUINA N° 212532 UP TO MACHINE N° 212532 FINO LA MACCHINA N° 212532																				

8 AB 570

POUR TYPE DE CABINE
FUR KABINE TYPEN
PARA TIPO DE CABINA
FOR CAB TYPE
PER TIPO DI CABINA
246 422

JUSQU'A LA MACHINE
BIS DER MASCHINE
HASTA LA MAQUINA
UP TO MACHINE
FINO LA MACCHINA
N°: **212 532**

CABINE (Détails)
KABINE (Einzelteile)
CABINA (Detalles)
CAB (Details)
CABINA (Dettaglio)

MSI 40 H Série 1 - E2
MSI 50 H Série 1 - E2

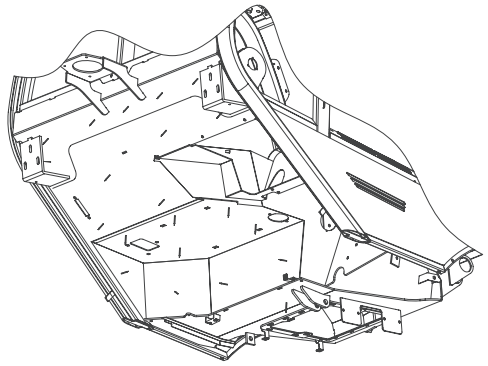

JUSQU'A LA MACHINE
BIS DER MASCHINE
HASTA LA MAQUINA
UP TO MACHINE
FINO LA MACCHINA
N°: **205 382**

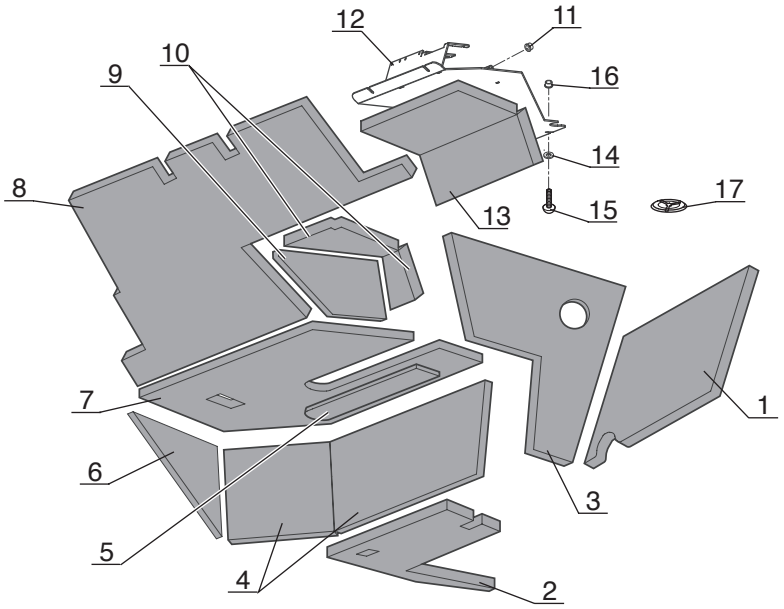

A PARTIR DE LA MACHINE
AB DER MASCHINE
A PARTIR DE LA MAQUINA
FROM MACHINE
A PARTIR DA MACCHINA
N°: **205 383**

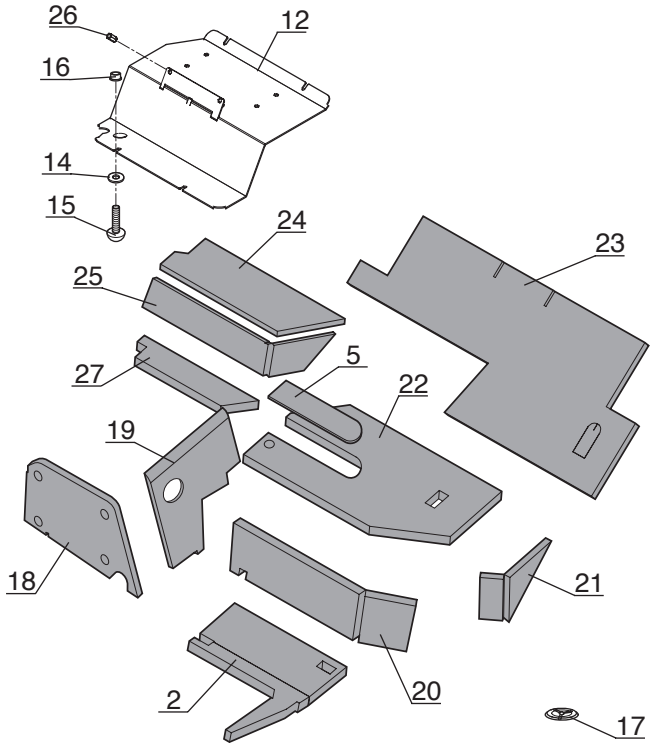

P.A.O. illus

Catalogue : 246422MOD

1

INSONORISANT
SCHALLDÄMPFUNGMOOS
INSONORIZADOR
SOUND PROOFING FOAM
AMMORTIZZATORE

Qté-Menge-Cant-Qty-Q.ta | 8 AB | 570 | M

1- 246422MOD
2-
3-
4-
5-
6-
7-
8-
9-
10-
11-
12-
13-
14-
15-
16-
17-
18-
19-
20-

Rep Hinw Fig Item Rif	Numéro Teil-Nr Numero Part-Nr Part-Nr	Désignation Bezeichnung Descripcion Description Descrizione	1	2	3	4	5	6	7	8	9	10	11	12	13	14	15	16	17	18	19	20
1	702871	Insonorisant - Schalldämpfungmoos Insonorizador - Sound proofing foam Ammortizzatore -	1																			
2	702872	Insonorisant - Schalldämpfungmoos Insonorizador - Sound proofing foam Ammortizzatore -	1																			
3	702873	Insonorisant - Schalldämpfungmoos Insonorizador - Sound proofing foam Ammortizzatore -	1																			
4	702874	Insonorisant - Schalldämpfungmoos Insonorizador - Sound proofing foam Ammortizzatore -	1																			
5	702875	Insonorisant - Schalldämpfungmoos Insonorizador - Sound proofing foam Ammortizzatore -	1																			
6	702876	Insonorisant - Schalldämpfungmoos Insonorizador - Sound proofing foam Ammortizzatore -	1																			
7	702877	Insonorisant - Schalldämpfungmoos Insonorizador - Sound proofing foam Ammortizzatore -	1																			
8	702878	Insonorisant - Schalldämpfungmoos Insonorizador - Sound proofing foam Ammortizzatore -	1																			
9	702879	Insonorisant - Schalldämpfungmoos Insonorizador - Sound proofing foam Ammortizzatore -	1																			
10	702880	Insonorisant - Schalldämpfungmoos Insonorizador - Sound proofing foam Ammortizzatore -	1																			
11	563858	Insert - Stuck Pion - Insert Inserto -	2																			

+

Catalogue : 246422MOD

2

INSONORISANT
SCHALLDÄMPFUNGMOOS
INSONORIZADOR
SOUND PROOFING FOAM
AMMORTIZZATORE

Qté-Menge-Cant-Qty-Q.ta | 8 AB | 570 | M

1- 246422MOD
2-
3-
4-
5-
6-
7-
8-
9-
10-
11-
12-
13-
14-
15-
16-
17-
18-
19-
20-

Rep Hinw Fig Item Rif	Numéro Teil-Nr Numero Part-Nr Part-Nr	Désignation Bezeichnung Descripcion Description Descrizione	1	2	3	4	5	6	7	8	9	10	11	12	13	14	15	16	17	18	19	20
12	702881	Trappe de visite - Kontrolle klappe Puerta de inspección - Sludge door Trappola di visita -	1																			
13	702882	Insonorisant - Schalldämpfungmoos Insonorizador - Sound proofing foam Ammortizzatore -	1																			
14	198138	Rondelle L 6 zinguée noire - Unterlegscheibe Arandela - Washer Rondella -	4																			
15	205275	Vis CBHc,M 6- 20-10.9-ZN5/NOIR- Schraube Tornillo - Screw Vite -	4																			
16	563864	Insert de 8 - Stuck Pion - Insert Inserto -	6																			
17	705284	Capuchon - Kappe Capuchón - Cap Cappuccio -	28																			
18	705282	Insonorisant - Schalldämpfungmoos Insonorizador - Sound proofing foam Ammortizzatore -	1																			
19	705283	Insonorisant - Schalldämpfungmoos Insonorizador - Sound proofing foam Ammortizzatore -	1																			
20	705283	Insonorisant - Schalldämpfungmoos Insonorizador - Sound proofing foam Ammortizzatore -	1																			
21	705282	Insonorisant - Schalldämpfungmoos Insonorizador - Sound proofing foam Ammortizzatore -	1																			
22	705283	Insonorisant - Schalldämpfungmoos Insonorizador - Sound proofing foam Ammortizzatore -	1																			

+

Catalogue : 246422MOD

3

INSONORISANT
SCHALLDÄMPFUNGMOOS
INSONORIZADOR
SOUND PROOFING FOAM
AMMORTIZZATORE

Qté-Menge-Cant-Qty-Q.ta | 8 AB | 570 | M

1- 246422MOD
2-
3-
4-
5-
6-
7-
8-
9-
10-
11-
12-
13-
14-
15-
16-
17-
18-
19-
20-

Rep Hinw Fig Item Rif	Numéro Teil-Nr Numero Part-Nr Part-Nr	Désignation Bezeichnung Descripcion Description Descrizione	1	2	3	4	5	6	7	8	9	10	11	12	13	14	15	16	17	18	19	20
23	705283	Insonorisant - Schalldämpfungmoos Insonorizador - Sound proofing foam Ammortizzatore -	1																			
24	705282	Insonorisant - Schalldämpfungmoos Insonorizador - Sound proofing foam Ammortizzatore -	1																			
25	705282	Insonorisant - Schalldämpfungmoos Insonorizador - Sound proofing foam Ammortizzatore -	1																			
26	702850	Insert de 4 - Stuck Pion - Insert Inserto -	1																			
27	705283	Insonorisant - Schalldämpfungmoos Insonorizador - Sound proofing foam Ammortizzatore -	1																			
		* MI 60 H MI 70 H JUSQU'A LA MACHINE N° 205388 BIS DER MASCHINE N° 205388 HASTA LA MAQUINA N° 205388 UP TO MACHINE N° 205388 FINO LA MACCHINA N° 205388 * MSI 40 H S1-E2 MSI 50 H S1-E2 JUSQU'A LA MACHINE N° 212532 BIS DER MASCHINE N° 212532 HASTA LA MAQUINA N° 212532 UP TO MACHINE N° 212532 FINO LA MACCHINA N° 212532																				

8 AB 571

POUR TYPE DE CABINE
FUR KABINE TYPEN
PARA TIPO DE CABINA
FOR CAB TYPE
PER TIPO DI CABINA
246 422

JUSQU'A LA MACHINE
BIS DER MASCHINE
HASTA LA MAQUINA
UP TO MACHINE
FINO LA MACCHINA
N°: **212 532**

CABINE (Détails)
KABINE (Einzelteile)
CABINA (Detalles)
CAB (Details)
CABINA (Dettaglio)

MSI 40 H Série 1 - E2
MSI 50 H Série 1 - E2

● JUSQU'A LA MACHINE
BIS DER MASCHINE
HASTA LA MAQUINA
UP TO MACHINE
FINO LA MACCHINA
N°: **205 382**

○ A PARTIR DE LA MACHINE
AB DER MASCHINE
A PARTIR DE LA MAQUINA
FROM MACHINE
A PARTIR DA MACCHINA
N°: **205 383**

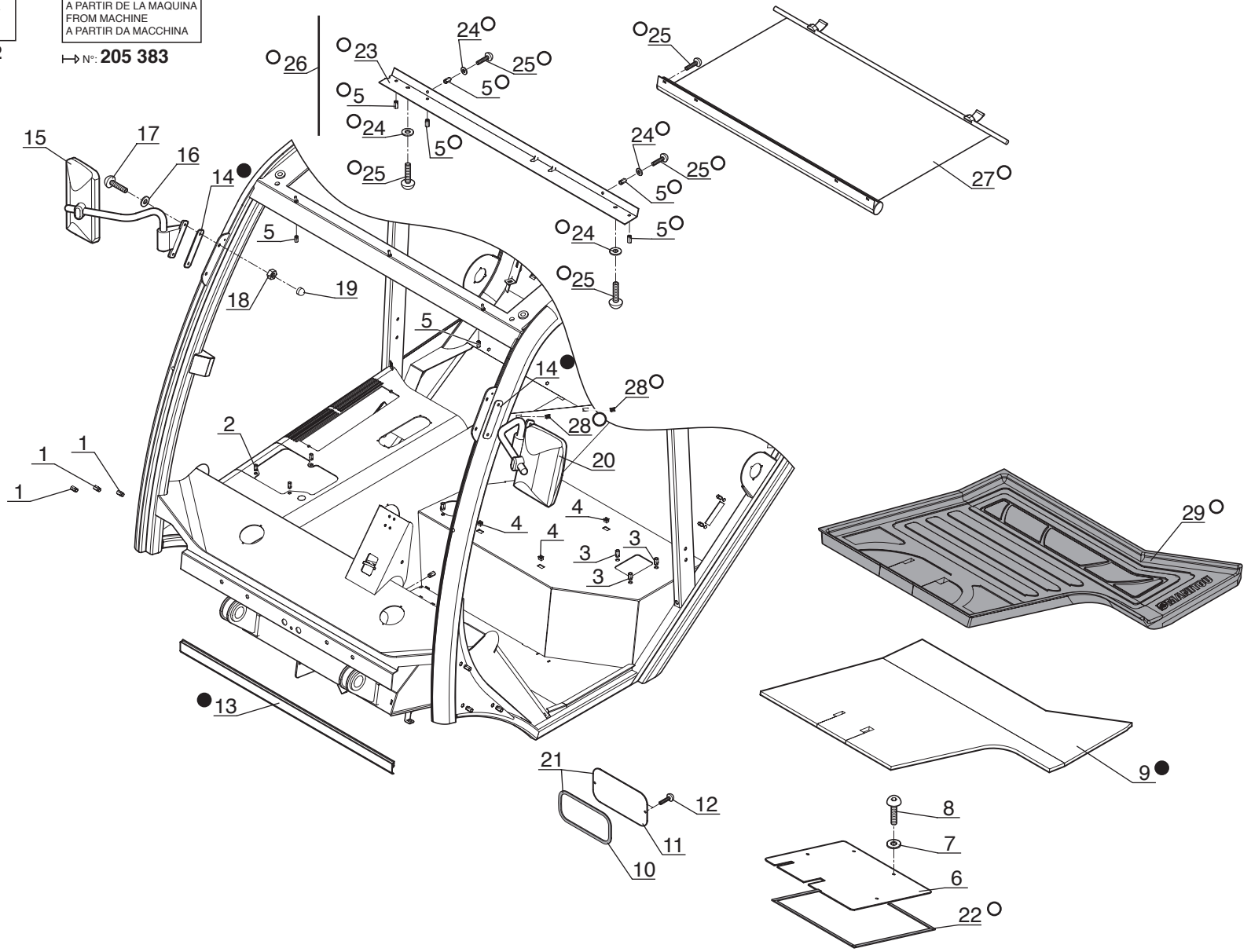

P.A.O. illus

02 / 03 / 05

Catalogue : 246422MOD

1

CABINE (Détails)
KABINE (Einzelteile)
CABINA (Detalles)
CAB (Details)
CABINA (Dettaglio)

Qté-Menge-Cant-Qty-Q.ta | 8 AB | 571 | M

1- 246422MOD
2-
3-
4-
5-
6-
7-
8-
9-
10-
11-
12-
13-
14-
15-
16-
17-
18-
19-
20-

Rep Hinw Fig Item Rif	Numéro Teil-Nr Numero Part-Nr Part-Nr	Désignation Bezeichnung Descripcion Description Descrizione	1	2	3	4	5	6	7	8	9	10	11	12	13	14	15	16	17	18	19	20
1	601383	Insert - Stuck Pion - Insert Inserto -	3																			
2	563829	Insert de 6 - Stuck Pion - Insert Inserto -	9																			
3	563864	Insert de 8 - Stuck Pion - Insert Inserto -	6																			
4	551402	Ecrou cage - Mutter Tuerca - Nut Dado -	8																			
5	602009	Insert - Stuck Pion - Insert Inserto -	7																			
6	702883	Trappe - Fallgrube Trampilla - Trapdoor Trappola -	1																			
7	602924	Rondelle - Unterlegscheibe Arandela - Washer Rondella -	4																			
8	202418	Vis CBHc,M 8- 25-ZN NOIRE - Schraube Tornillo - Screw Vite -	4																			
9	702884	Tapis de sol - Teppich Colchoneta dura - Carpet Pedana -	1																			
10	703011	Joint profilé (Lg 70) - Dichtungsstreifen Junta perfilada - Weatherstrip Guarnizióne -	1																			
11	702886	Trappe de visite - Kontrolle klappe Puerta de inspección - Sludge door Trappola di visita -	1																			

+

Catalogue : 246422MOD

2

CABINE (Détails)
KABINE (Einzelteile)
CABINA (Detalles)
CAB (Details)
CABINA (Dettaglio)

Qté-Menge-Cant-Qty-Q.ta | 8 AB | 571 | M

1- 246422MOD
2-
3-
4-
5-
6-
7-
8-
9-
10-
11-
12-
13-
14-
15-
16-
17-
18-
19-
20-

Rep Hinw Fig Item Rif	Numéro Teil-Nr Numero Part-Nr Part-Nr	Désignation Bezeichnung Descripcion Description Descrizione	1	2	3	4	5	6	7	8	9	10	11	12	13	14	15	16	17	18	19	20
12	183396	Vis CBHc,M 6- 16-ZN NOIR - Schraube Tornillo - Screw Vite -	2																			
13	702887	Joint - Dichtung Junta - Seal Guarnizióne -	1																			
14	602965	Joint - Dichtung Junta - Seal Guarnizióne -	2																			
15	602966	Rétroviseur droit - Recht rückblickspiegel Retrovisor derecho - R.H. rearview mirror Retrovisore destro -	1																			
16	198138	Rondelle L 6 zinguée noire - Unterlegscheibe Arandela - Washer Rondella -	2																			
17	702563	Vis TFHc,M 6- 20-10.9-ZN5/NOIR- Schraube Tornillo - Screw Vite -	2																			
18	603646	Ecrou - Mutter Tuerca - Nut Dado -	2																			
19	55404	Capuchon - Kappe Capuchón - Cap Cappuccio -	2																			
20	601345	Rétroviseur - Rückblickspiegel Retrovisor - Rearview mirror Retrovisore -	1																			
21	702885	Trappe de visite - Kontrolle klappe Puerta de inspección - Sludge door Trappola di visita -	1																			
22	705285	Joint mousse - Dichtung Junta - Seal Guarnizióne -	1																			

+

Catalogue : 246422MOD

3

CABINE (Détails)
KABINE (Einzelteile)
CABINA (Detalles)
CAB (Details)
CABINA (Dettaglio)

Qté-Menge-Cant-Qty-Q.ta | 8 AB | 571 | M

1- 246422MOD
2-
3-
4-
5-
6-
7-
8-
9-
10-
11-
12-
13-
14-
15-
16-
17-
18-
19-
20-

Rep Hinw Fig Item Rif	Numéro Teil-Nr Numero Part-Nr Part-Nr	Désignation Bezeichnung Descripcion Description Descrizione	1	2	3	4	5	6	7	8	9	10	11	12	13	14	15	16	17	18	19	20
23	705288	Tôle - Blech Chapa - Sheat Lamiera -	1																			
24	551600	Rondelle - Unterlegscheibe Arandela - Washer Rondella -	4																			
25	199976	Vis CBHc,M 5- 20-ZN NOIR - Schraube Tornillo - Screw Vite -	8																			
26	705287	Tôle - Blech Chapa - Sheat Lamiera -	1																			
27	705289	Pare-soleil de toit - Dachsonnen schutzvorhang Cubresol de techo - Roof sun shade	1																			
28	551880	Ecrou - Mutter Tuerca - Nut Dado -	2																			
29	705286	Tapis de sol - Teppich Colchoneta dura - Carpet Pedana -	1																			
		* MI 60 H MI 70 H JUSQU'A LA MACHINE N° 205388 BIS DER MASCHINE N° 205388 HASTA LA MAQUINA N° 205388 UP TO MACHINE N° 205388 FINO LA MACCHINA N° 205388 * MSI 40 H S1-E2 MSI 50 H S1-E2 JUSQU'A LA MACHINE N° 212532 BIS DER MASCHINE N° 212532 HASTA LA MAQUINA N° 212532 UP TO MACHINE N° 212532 FINO LA MACCHINA N° 212532																				

8 AB 572

POUR TYPE DE CABINE FUR KABINE TYPEN PARA TIPO DE CABINA FOR CAB TYPE PER TIPO DI CABINA	JUSQU'A LA MACHINE BIS DER MASCHINE HASTA LA MAQUINA UP TO MACHINE FINO LA MACCHINA
246 422	N°: **212 532**

CABINE (Détails)
KABINE (Einzelteile)
CABINA (Detalles)
CAB (Details)
CABINA (Dettaglio)

MSI 40 H Série 1 - E2
MSI 50 H Série 1 - E2

● JUSQU'A LA MACHINE
BIS DER MASCHINE
HASTA LA MAQUINA
UP TO MACHINE
FINO LA MACCHINA
N°: **205 382**

○ A PARTIR DE LA MACHINE
AB DER MASCHINE
A PARTIR DE LA MAQUINA
FROM MACHINE
A PARTIR DA MACCHINA
N°: **205 383**

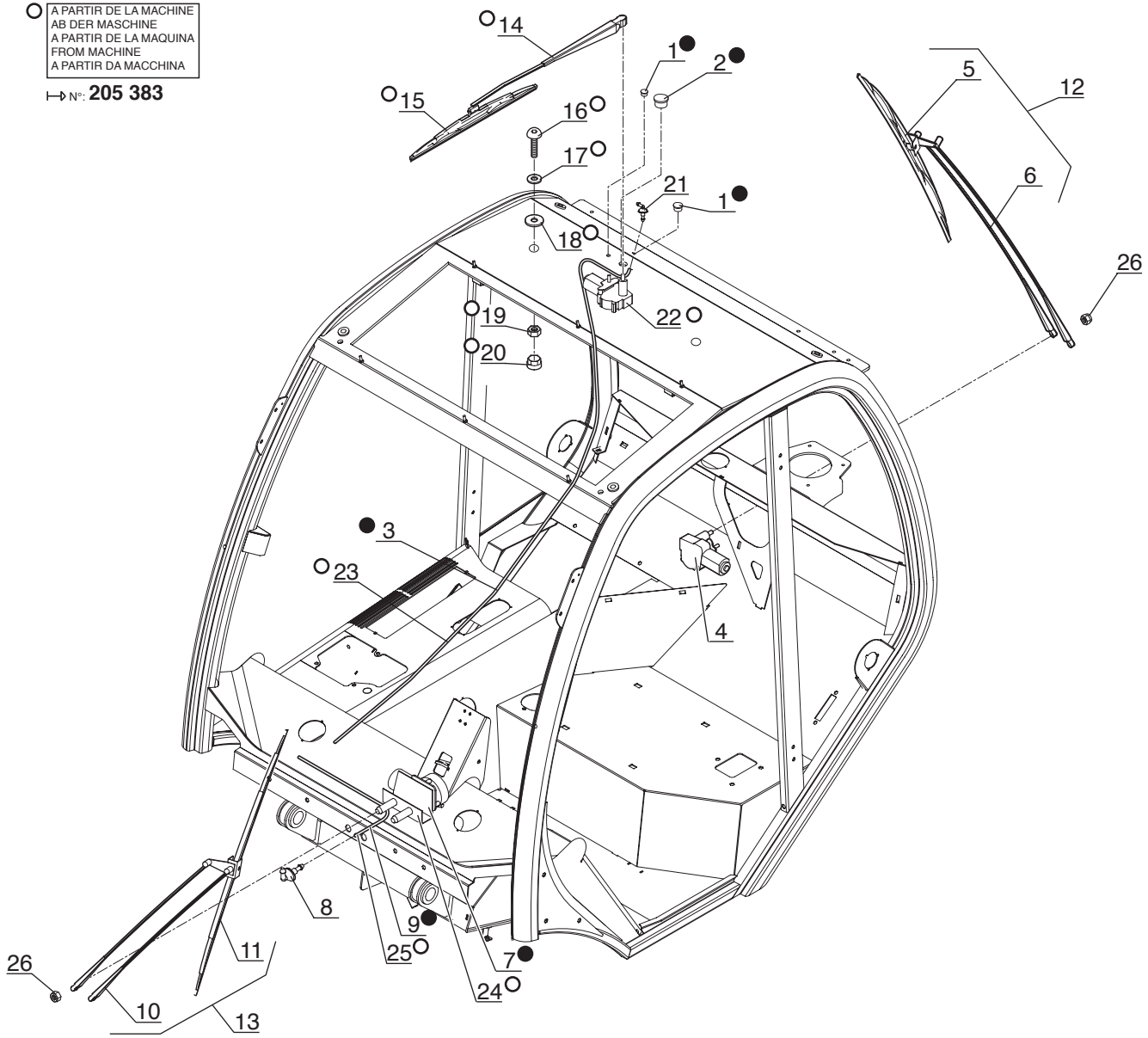

P.A.O. illus

02 / 03 / 05

Catalogue : 246422MOD

1

CABINE (Détails)
KABINE (Einzelteile)
CABINA (Detalles)
CAB (Details)
CABINA (Dettaglio)

Qté-Menge-Cant-Qty-Q.ta | 8 AB | 572 | M

1- 246422MOD
2-
3-
4-
5-
6-
7-
8-
9-
10-
11-
12-
13-
14-
15-
16-
17-
18-
19-
20-

Rep Hinw Fig Item Rif	Numéro Teil-Nr Numero Part-Nr Part-Nr	Désignation Bezeichnung Descripcion Description Descrizione	1	2	3	4	5	6	7	8	9	10	11	12	13	14	15	16	17	18	19	20
1	601421	Bouchon - Stopfen Tapón - Plug Tappo -	2																			
2	600640	Bouchon - Stopfen Tapón - Plug Tappo -	1																			
3	602919	Tuyau - Schlauch Tubo - Hose Tubo -	1																			
4	702888	Moteur d'essuie-glace arrière - Hinter scheibenwischer motor Motor de limpiaparabrisas trasero Rear windshield-wiper motor Motorino tergicristàllo posteriore	1																			
5	702890	Balai d'essuie-glace - Scheibenwisher bürste Rasqueta de limpiaparabrisas - Windshield wiper blade Spàzzola tergicristàllo -	1																			
6	686569	Porte balai - Bürstehalter Portaescobilla - Blade holder Supporto spàzzola -	1																			
7	702891	Moteur d'essuie-glace avant - Vorn scheibenwischer motor Motor de limpiaparabrisas delantero Front windshield-wiper motor Motorino tergicristàllo anteriore	1																			
8	549052	Raccord - Verschraubung Racor - Connection Raccordo -	1																			
9	702892	Tuyau - Schlauch Tubo - Hose Tubo -	1																			
10	702894	Bras essuie-glace - Scheibenwischer ausleger Brazo limpiaparabrisas - Jib windshield-wiper Braccio tergicristallo -	1																			
11	702895	Balai d'essuie-glace - Scheibenwisher bürste Rasqueta de limpiaparabrisas - Windshield wiper blade Spàzzola tergicristàllo -	1																			

+

7/12/2007

Catalogue : 246422MOD

2

CABINE (Détails)
KABINE (Einzelteile)
CABINA (Detalles)
CAB (Details)
CABINA (Dettaglio)

Qté-Menge-Cant-Qty-Q.ta | 8 AB | 572 | M

1- 246422MOD
2-
3-
4-
5-
6-
7-
8-
9-
10-
11-
12-
13-
14-
15-
16-
17-
18-
19-
20-

Rep Hinw Fig Item Rif	Numéro Teil-Nr Numero Part-Nr Part-Nr	Désignation Bezeichnung Descripcion Description Descrizione	1	2	3	4	5	6	7	8	9	10	11	12	13	14	15	16	17	18	19	20
12	702889	Bras essuie-glace - Scheibenwischer ausleger Brazo limpiaparabrisas - Jib windshield-wiper Braccio tergicristallo -	1																			
13	702893	Bras - Ausleger Brazo - Jib Braccio -	1																			
14	705296	Bras essuie-glace - Scheibenwischer ausleger Brazo limpiaparabrisas - Jib windshield-wiper Braccio tergicristallo -	1																			
15	705297	Balai d'essuie-glace - Scheibenwisher bürste Rasqueta de limpiaparabrisas - Windshield wiper blade Spàzzola tergicristàllo -	1																			
16	705294	Vis - Schraube Tornillo - Screw Vite -	2																			
17	705275	Rondelle - Unterlegscheibe Arandela - Washer Rondella -	2																			
18	705292	Rondelle caoutchouc - Gummiunterlegscheibe Arandela de caucho - Rubber washer Rondella gomma -	2																			
19	602927	Ecrou - Mutter Tuerca - Nut Dado -	2																			
20	551389	Capuchon - Kappe Capuchón - Cap Cappuccio -	2																			
21	549052	Raccord - Verschraubung Racor - Connection Raccordo -	1																			
22	602932	Moteur d'essuie-glace - Scheibenwischer motor Motor de limpiaparabrisas - Windshield-wiper motor Motorino tergicristàllo -	1																			

+

Catalogue : 246422MOD

3

CABINE (Détails)
KABINE (Einzelteile)
CABINA (Detalles)
CAB (Details)
CABINA (Dettaglio)

Qté-Menge-Cant-Qty-Q.ta | 8 AB | 572 | M

1- 246422MOD
2-
3-
4-
5-
6-
7-
8-
9-
10-
11-
12-
13-
14-
15-
16-
17-
18-
19-
20-

Rep Hinw Fig Item Rif	Numéro Teil-Nr Numero Part-Nr Part-Nr	Désignation Bezeichnung Descripcion Description Descrizione	1	2	3	4	5	6	7	8	9	10	11	12	13	14	15	16	17	18	19	20
23	705291	Tuyau lave-glace Lg 4500 mm - Schlauch Tubo - Hose Tubo -	1																			
24	705295	Moteur d'essuie-glace avant - Vorn scheibenwischer motor Motor de limpiaparabrisas delantero Front windshield-wiper motor Motorino tergicristàllo anteriore	1																			
25	705290	Tuyau lave glace Lg 1500 mm - Schlauch Tubo - Hose Tubo -	1																			
26	54242	Ecrou H,FR M 8 C 8 ZN..C - Mutter Tuerca - Nut Dado -	3																			
		* MI 60 H MI 70 H JUSQU'A LA MACHINE N° 205388 BIS DER MASCHINE N° 205388 HASTA LA MAQUINA N° 205388 UP TO MACHINE N° 205388 FINO LA MACCHINA N° 205388 * MSI 40 H S1-E2 MSI 50 H S1-E2 JUSQU'A LA MACHINE N° 212532 BIS DER MASCHINE N° 212532 HASTA LA MAQUINA N° 212532 UP TO MACHINE N° 212532 FINO LA MACCHINA N° 212532																				

8 AB 573

POUR TYPE DE CABINE
FUR KABINE TYPEN
PARA TIPO DE CABINA
FOR CAB TYPE
PER TIPO DI CABINA

246 422

JUSQU'A LA MACHINE
BIS DER MASCHINE
HASTA LA MAQUINA
UP TO MACHINE
FINO LA MACCHINA

N°: 212 532

CABINE (Détails)
KABINE (Einzelteile)
CABINA (Detalles)
CAB (Details)
CABINA (Dettaglio)

MSI 40 H Série 1 - E2
MSI 50 H Série 1 - E2

● JUSQU'A LA MACHINE
BIS DER MASCHINE
HASTA LA MAQUINA
UP TO MACHINE
FINO LA MACCHINA

N°: 205 382

○ A PARTIR DE LA MACHINE
AB DER MASCHINE
A PARTIR DE LA MAQUINA
FROM MACHINE
A PARTIR DA MACCHINA

N°: 205 383

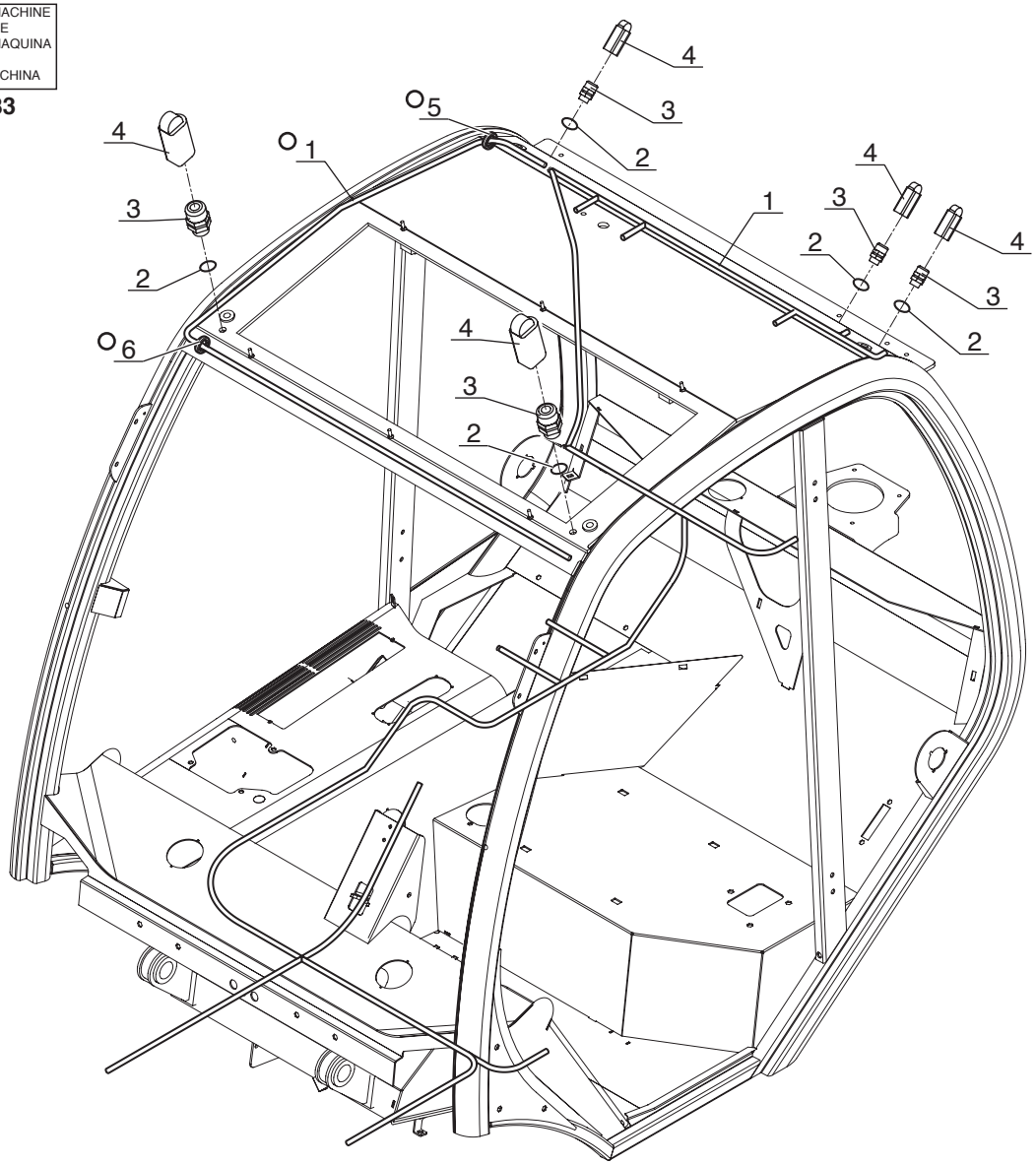

P.A.O. illus

02 / 03 / 05

Catalogue : 246422MOD

1

CABINE (Détails)
KABINE (Einzelteile)
CABINA (Detalles)
CAB (Details)
CABINA (Dettaglio)

Qté-Menge-Cant-Qty-Q.ta | 8 AB | 573 | M

1- 246422MOD
2-
3-
4-
5-
6-
7-
8-
9-
10-
11-
12-
13-
14-
15-
16-
17-
18-
19-
20-

Rep Hinw Fig Item Rif	Numéro Teil-Nr Numero Part-Nr Part-Nr	Désignation Bezeichnung Descripcion Description Descrizione	1	2	3	4	5	6	7	8	9	10	11	12	13	14	15	16	17	18	19	20
1	702896	Faisceau - Kabelbaum Haz - Wiring harness Fascio -	1																			
2	702898	Joint - Dichtung Junta - Seal Guarnizióne -	5																			
3	551376	Presse étoupe - Stopfbüchse Prensaestopas - Packing box Premistoppa -	5																			
4	702899	Cache presse-étoupe - Stopfbüchse deckplatte Funda prensaestopas - Packing box cover plate Coperchio premistoppa -	5																			
5	705298	Passe-fil - Gummischeibe Arandela de gaucho - Cable grommet Passo-filo -	2																			
6	549062	Passe-fil - Gummischeibe Arandela de gaucho - Cable grommet Passo-filo -	1																			
		* MI 60 H MI 70 H JUSQU'A LA MACHINE N° 205388 BIS DER MASCHINE N° 205388 HASTA LA MAQUINA N° 205388 UP TO MACHINE N° 205388 FINO LA MACCHINA N° 205388																				
		* MSI 40 H S1-E2 MSI 50 H S1-E2 JUSQU'A LA MACHINE N° 212532 BIS DER MASCHINE N° 212532 HASTA LA MAQUINA N° 212532 UP TO MACHINE N° 212532 FINO LA MACCHINA N° 212532																				

8 AB 574

POUR TYPE DE CABINE
FUR KABINE TYPEN
PARA TIPO DE CABINA
FOR CAB TYPE
PER TIPO DI CABINA
246 422

JUSQU'A LA MACHINE
BIS DER MASCHINE
HASTA LA MAQUINA
UP TO MACHINE
FINO LA MACCHINA
N°: **212 532**

CABINE (Détails)
KABINE (Einzelteile)
CABINA (Detalles)
CAB (Details)
CABINA (Dettaglio)

MSI 40 H Série 1 - E2
MSI 50 H Série 1 - E2

● JUSQU'A LA MACHINE
BIS DER MASCHINE
HASTA LA MAQUINA
UP TO MACHINE
FINO LA MACCHINA
N°: **205 382**

○ A PARTIR DE LA MACHINE
AB DER MASCHINE
A PARTIR DE LA MAQUINA
FROM MACHINE
A PARTIR DA MACCHINA
N°: **205 383**

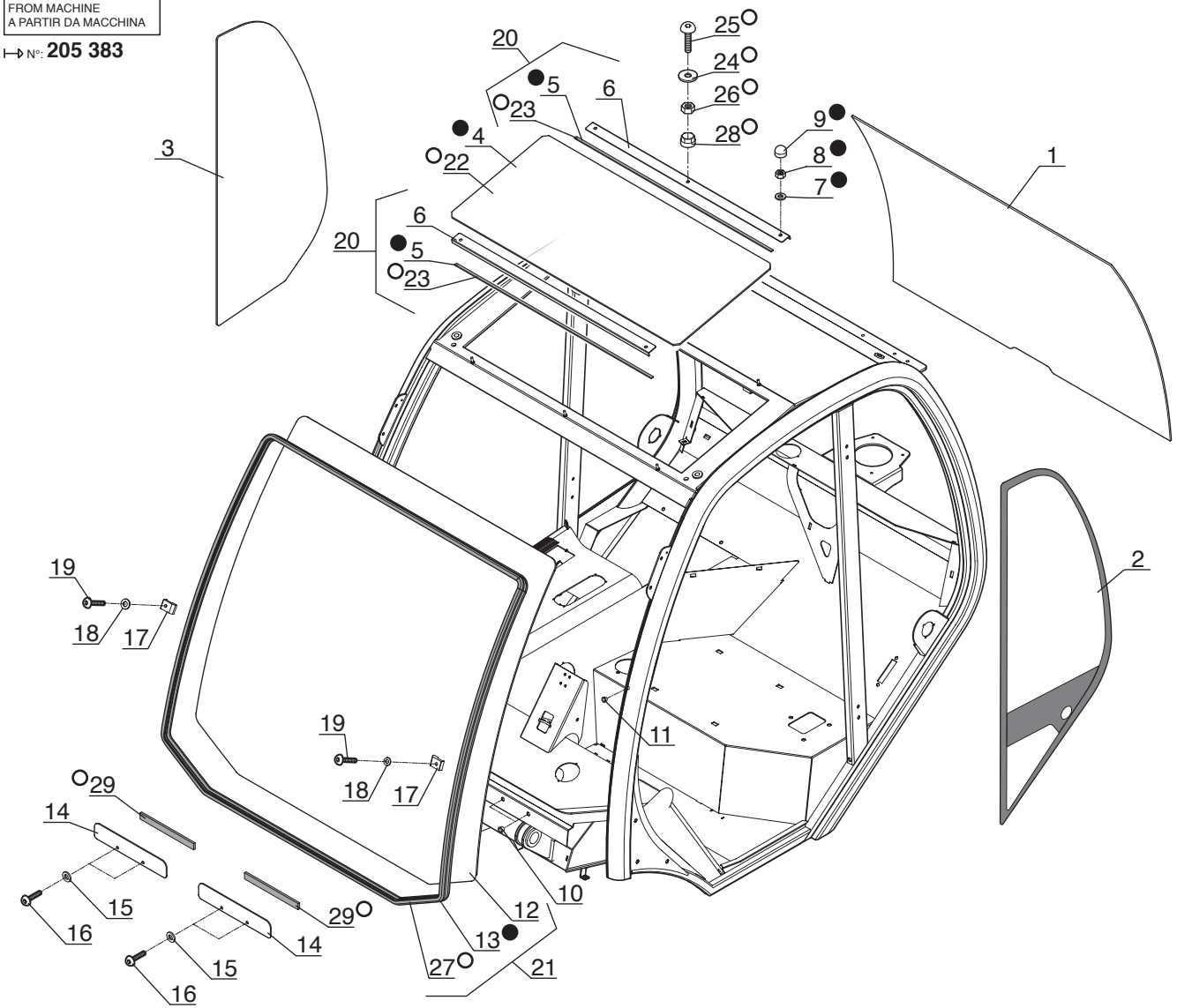

P.A.O. illus

02 / 03 / 05

Catalogue : 246422MOD

1

CABINE (Détails)
KABINE (Einzelteile)
CABINA (Detalles)
CAB (Details)
CABINA (Dettaglio)

Qté-Menge-Cant-Qty-Q.ta | 8 AB | 574 | M

1- 246422MOD
2-
3-
4-
5-
6-
7-
8-
9-
10-
11-
12-
13-
14-
15-
16-
17-
18-
19-
20-

Rep Hinw Fig Item Rif	Numéro Teil-Nr Numero Part-Nr Part-Nr	Désignation Bezeichnung Descripcion Description Descrizione	1	2	3	4	5	6	7	8	9	10	11	12	13	14	15	16	17	18	19	20
1	603758	Glace arrière, nue - Hinter fensterglas, allein Cristal trasero, solo - Rear window glass, stripped Vetro posteriore, nudo -	1																			
2	603754	Glace latérale arrière gauche, nue Link hinter seite fensterglas, allein Cristal lateral trasero izquierdo, solo L.H. rear side glass, stripped Vetro laterale posteriore sinistro, nudo	1																			
3	603755	Glace latérale arrière droite, nue Recht hinter seite fensterglas, allein Cristal lateral trasero derecho, solo R.H. rear side glass, stripped Vetro laterale posteriore destro, nudo	1																			
4	702900	Hublot de toit - Dachschirm Portillo de techo - Roof viewing port Vetro tettuccio -	1																			
5	702902	Joint profilé (Lg 850) - Dichtungsstreifen Junta perfilada - Weatherstrip Guarnizióne -	2																			
6	702903	Plaque de fixation - Befestigung Platte Placa de fijación - Fastening plate Piastra di fissaggio -	2																			
7	198138	Rondelle L 6 zinguée noire - Unterlegscheibe Arandela - Washer Rondella -	6																			
8	603646	Ecrou - Mutter Tuerca - Nut Dado -	6																			
9	55404	Capuchon - Kappe Capuchón - Cap Cappuccio -	6																			
10	563864	Insert de 8 - Stuck Pion - Insert Inserto -	6																			

+

7/12/2007

Catalogue : 246422MOD

2

CABINE (Détails)
KABINE (Einzelteile)
CABINA (Detalles)
CAB (Details)
CABINA (Dettaglio)

Qté-Menge-Cant-Qty-Q.ta | 8 AB | 574 | M

1- 246422MOD
2-
3-
4-
5-
6-
7-
8-
9-
10-
11-
12-
13-
14-
15-
16-
17-
18-
19-
20-

Rep Hinw Fig Item Rif	Numéro Teil-Nr Numero Part-Nr Part-Nr	Désignation Bezeichnung Descripcion Description Descrizione	1	2	3	4	5	6	7	8	9	10	11	12	13	14	15	16	17	18	19	20
11	551835	Insert de 6 - Stuck Pion - Insert Inserto -	4																			
12	603757	Pare brise, nu - Windschutzscheibe, allein Parabrisas, solo - Windscreen, stripped Vetro, nudo -	1																			
13	703012	Joint - Dichtung Junta - Seal Guarnizióne -	1																			
14	702905	Plaque - Platte Placa - Plate Piastra -	2																			
15	602924	Rondelle - Unterlegscheibe Arandela - Washer Rondella -	4																			
16	603789	Vis - Schraube Tornillo - Screw Vite -	4																			
17	702906	Taquet - Treibkeil Taqué - Cleat Arresto -	2																			
18	198138	Rondelle L 6 zinguée noire - Unterlegscheibe Arandela - Washer Rondella -	2																			
19	702571	Vis - Schraube Tornillo - Screw Vite -	2																			
20	702901	Plaque de fixation - Befestigung Platte Placa de fijación - Fastening plate Piastra di fissaggio -	2																			
21	702904	Pare brise + joint profilé Windschutzscheibe + Dichtungsstreifen Parabrisas + junta perfilada - Windscreen + weatherstrip Vetro + Guarnizióne -	1																			

+

7/12/2007

Catalogue : 246422MOD

3

CABINE (Détails)
KABINE (Einzelteile)
CABINA (Detalles)
CAB (Details)
CABINA (Dettaglio)

Qté-Menge-Cant-Qty-Q.ta | 8 AB | 574 | M

1- 246422MOD
2-
3-
4-
5-
6-
7-
8-
9-
10-
11-
12-
13-
14-
15-
16-
17-
18-
19-
20-

Rep Hinw Fig Item Rif	Numéro Teil-Nr Numero Part-Nr Part-Nr	Désignation Bezeichnung Descripcion Description Descrizione	1	2	3	4	5	6	7	8	9	10	11	12	13	14	15	16	17	18	19	20
22	705299	Hublot de toit - Dachschirm Portillo de techo - Roof viewing port Vetro tettuccio -	1																			
23	705300	Joint mousse - Dichtung Junta - Seal Guarnizióne -	2																			
24	552588	Rondelle - Unterlegscheibe Arandela - Washer Rondella -	10																			
25	198141	Vis CBHc,M 8-130 zinguée noire- Schraube Tornillo - Screw Vite -	10																			
26	602977	Ecrou - Mutter Tuerca - Nut Dado -	10																			
27	702836	Joint profilé (Lg 4000) - Dichtungsstreifen Junta perfilada - Weatherstrip Guarnizióne -	1																			
28	551389	Capuchon - Kappe Capuchón - Cap Cappuccio -	5																			
29	705293	Joint mousse - Dichtung Junta - Seal Guarnizióne -	2																			

* MI 60 H
MI 70 H

JUSQU'A LA MACHINE N° 205388
BIS DER MASCHINE N° 205388
HASTA LA MAQUINA N° 205388
UP TO MACHINE N° 205388
FINO LA MACCHINA N° 205388

+

Catalogue : 246422MOD

4

CABINE (Détails)
KABINE (Einzelteile)
CABINA (Detalles)
CAB (Details)
CABINA (Dettaglio)

Qté-Menge-Cant-Qty-Q.ta	8 AB	574	M

1- 246422MOD		11-	
2-		12-	
3-		13-	
4-		14-	
5-		15-	
6-		16-	
7-		17-	
8-		18-	
9-		19-	
10-		20-	

Rep Hinw Fig Item Rif	Numéro Teil-Nr Numero Part-Nr Part-Nr	Désignation Bezeichnung Descripcion Description Descrizione
		* MSI 40 H S1-E2 MSI 50 H S1-E2 JUSQU'A LA MACHINE N° 212532 BIS DER MASCHINE N° 212532 HASTA LA MAQUINA N° 212532 UP TO MACHINE N° 212532 FINO LA MACCHINA N° 212532

1	2	3	4	5	6	7	8	9	10	11	12	13	14	15	16	17	18	19	20

CABINE
KABINE
CABINA
CAB
CABINA

N° 254 225

A PARTIR DE LA MACHINE AB DER MASCHINE A PARTIR DE LA MAQUINA FROM MACHINE A PARTIR DVA MACCHINA	JUSQU'A LA MACHINE BIS DER MASCHINE HASTA LA MAQUINA UP TO MACHINE FINO LA MACCHINA
⟼ N°: 212 533	⟶| N°: 222 345

8 AB 728

POUR TYPE DE CABINE FUR KABINE TYPEN PARA TIPO DE CABINA FOR CAB TYPE PER TIPO DI CABINA	A PARTIR DE LA MACHINE AB DER MASCHINE A PARTIR DE LA MAQUINA FROM MACHINE A PARTIR DVA MACCHINA	JUSQU'A LA MACHINE BIS DER MASCHINE HASTA LA MAQUINA UP TO MACHINE FINO LA MACCHINA
254 225	N°: **212 533**	N°: **222 245**

CABINE (Détails)
KABINE (Einzelteile)
CABINA (Detalles)
CAB (Details)
CABINA (Dettaglio)

MSI 40 H Série 1 - E2
MSI 50 H Série 1 - E2

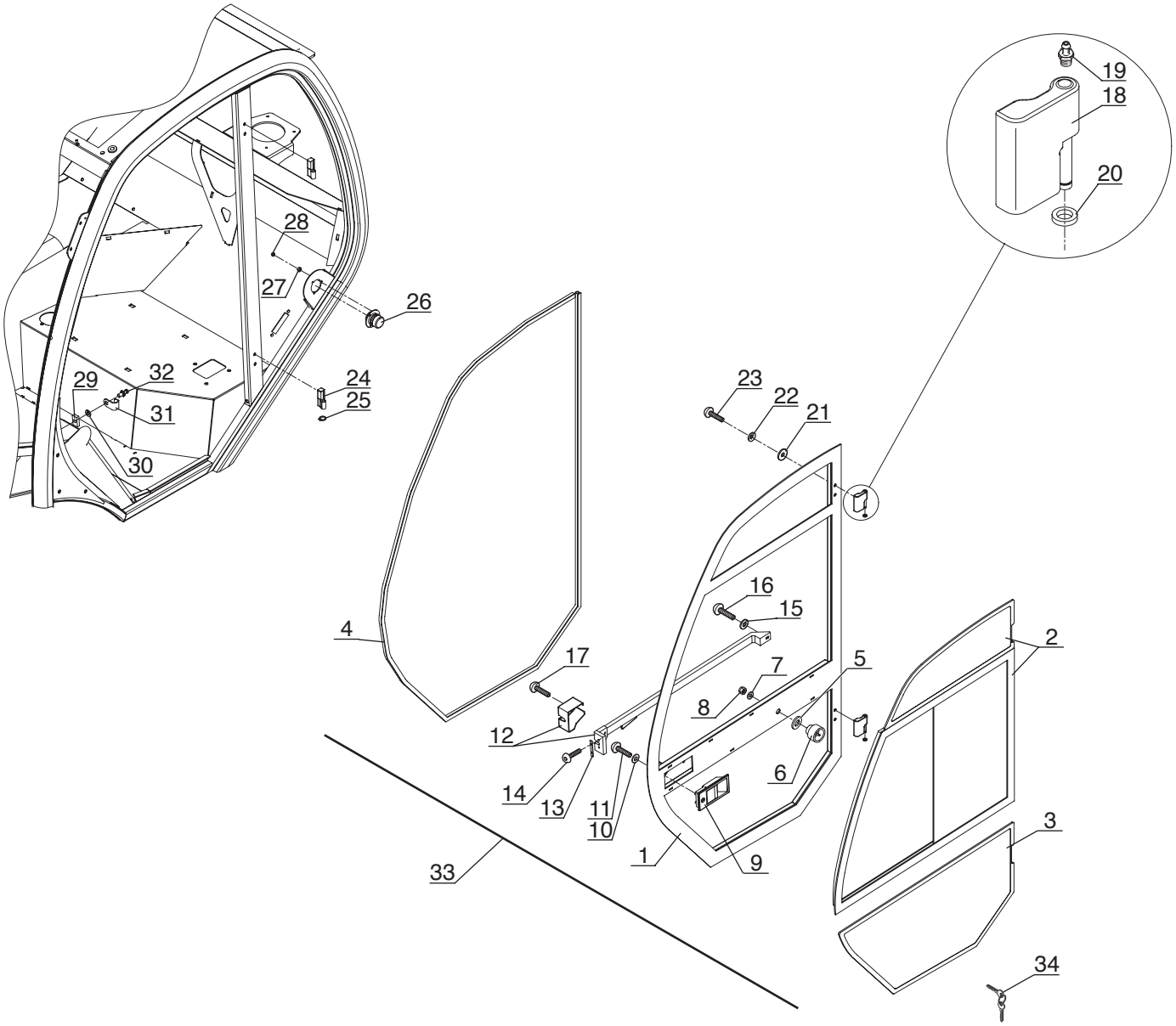

P.A.O. illus

Catalogue : 254225MOD

1

CABINE (Détails)
KABINE (Einzelteile)
CABINA (Detalles)
CAB (Details)
CABINA (Dettaglio)

Qté-Menge-Cant-Qty-Q.ta | 8 AB | 728 | M

1- 254225MOD
2-
3-
4-
5-
6-
7-
8-
9-
10-
11-
12-
13-
14-
15-
16-
17-
18-
19-
20-

Rep Hinw Fig Item Rif	Numéro Teil-Nr Numero Part-Nr Part-Nr	Désignation Bezeichnung Descripcion Description Descrizione	1	2	3	4	5	6	7	8	9	10	11	12	13	14	15	16	17	18	19	20
1	702831	Porte avant gauche, nue - Link vorn tür, allein Puerta delantera izquierda, sola L.H. front door, stripped Porta anteriore sinistro, nudo-	1																			
2	703632	Baie coulissante - Schiebefenster Vano corredero - Slide bay Apertura scorrevole -	1																			
3	704908	Glace de porte inférieure gauche, nue Link unter fensterglastür, allein Cristal de puerta inferior izquierda, solo L.H. lower door glass, stripped Vetro di porta inferiore sinistro, nudo	1																			
4	702569	Joint adhésif - Klebedichtung Junta adhesiva - Adhesive gasket Guarnizióne adesivo -	1																			
5	601379	Rondelle caoutchouc - Gummiunterlegscheibe Arandela de caucho - Rubber washer Rondella gomma -	1																			
6	702832	Blocage mâle - Männlich blockierung Bloqueo macho - Male locking Bloccaggio maschio -	1																			
7	552588	Rondelle - Unterlegscheibe Arandela - Washer Rondella -	1																			
8	602927	Ecrou - Mutter Tuerca - Nut Dado -	1																			
9	602939	Serrure extérieure - Ausser schloss Cerradura exterior - Outer lock Serratura exteriore -	1																			
10	604705	Rondelle - Unterlegscheibe Arandela - Washer Rondella -	3																			

+

Catalogue : 254225MOD

2

CABINE (Détails)
KABINE (Einzelteile)
CABINA (Detalles)
CAB (Details)
CABINA (Dettaglio)

Qté-Menge-Cant-Qty-Q.ta | 8 AB | 728 | M

1- 254225MOD
2-
3-
4-
5-
6-
7-
8-
9-
10-
11-
12-
13-
14-
15-
16-
17-
18-
19-
20-

Rep Hinw Fig Item Rif	Numéro Teil-Nr Numero Part-Nr Part-Nr	Désignation Bezeichnung Descripcion Description Descrizione	1	2	3	4	5	6	7	8	9	10	11	12	13	14	15	16	17	18	19	20
11	199976	Vis CBHc,M 5- 20-ZN NOIR - Schraube Tornillo - Screw Vite -	3																			
12	702833	Poignée - Handgriff Agarrador - Handle Maniglia -	1																			
13	602940	Plaque de fixation - Befestigung Platte Placa de fijación - Fastening plate Piastra di fissaggio -	1																			
14	702571	Vis - Schraube Tornillo - Screw Vite -	2																			
15	198138	Rondelle L 6 zinguée noire - Unterlegscheibe Arandela - Washer Rondella -	1																			
16	183396	Vis CBHc,M 6- 16-ZN NOIR - Schraube Tornillo - Screw Vite -	4																			
17	184036	Vis CBHc,M 5- 16-10.9-ZN5/NOIR- Schraube Tornillo - Screw Vite -	1																			
18	604716	Paumelle complète - Kompletter scharnier Charnela completa - Complete hinge Pomello completo -	2																			
19	549032	Graisseur - Schmiernippel Engrasador - Greaser Ingrassatore -	2																			
20	551837	Cale d'épaisseur 2 mm - Ausgleichscheibe Cala de espesor - Shim Spessore -	2																			
21	602924	Rondelle - Unterlegscheibe Arandela - Washer Rondella -	8																			

+

Catalogue : 254225MOD

3

CABINE (Détails)
KABINE (Einzelteile)
CABINA (Detalles)
CAB (Details)
CABINA (Dettaglio)

Qté-Menge-Cant-Qty-Q.ta | 8 AB | 728 | M

1- 254225MOD
2-
3-
4-
5-
6-
7-
8-
9-
10-
11-
12-
13-
14-
15-
16-
17-
18-
19-
20-

Rep Hinw Fig Item Rif	Numéro Teil-Nr Numero Part-Nr Part-Nr	Désignation Bezeichnung Descripcion Description Descrizione	1	2	3	4	5	6	7	8	9	10	11	12	13	14	15	16	17	18	19	20
22	702849	Rondelle - Unterlegscheibe Arandela - Washer Rondella -	8																			
23	198147	Vis CBHc,M 8- 35-ZN/NOIR - Schraube Tornillo - Screw Vite -	4																			
24	601397	Demi-paumelle - Halb scharnier Media charnela - Half hinge Semi-pomello -	2																			
25	549035	Circlips - Sicherungsring Aro retén - Circlip Anello elastico -	2																			
26	702834	Blocage femelle - Weiblich blockierung Bloqueo hembra - Female locking Bloccaggio femmina -	1																			
27	603646	Ecrou - Mutter Tuerca - Nut Dado -	3																			
28	55404	Capuchon - Kappe Capuchón - Cap Cappuccio -	3																			
29	182181	Plaque de fixation - Befestigung Platte Placa de fijación - Fastening plate Piastra di fissaggio -	1																			
30	602955	Rondelle - Unterlegscheibe Arandela - Washer Rondella -	1																			
31	702835	Gâche - Schliessklappe Gacheta - Strike Brocchetta -	1																			
32	600635	Gâche - Schliessklappe Gacheta - Strike Brocchetta -	1																			

+

7/12/2007

Catalogue : 254225MOD

CABINE (Détails)
KABINE (Einzelteile)
CABINA (Detalles)
CAB (Details)
CABINA (Dettaglio)

Qté-Menge-Cant-Qty-Q.ta | 8 AB | 728 | M

1- 254225MOD
2-
3-
4-
5-
6-
7-
8-
9-
10-
11-
12-
13-
14-
15-
16-
17-
18-
19-
20-

Rep Hinw Fig Item Rif	Numéro Teil-Nr Numero Part-Nr Part-Nr	Désignation Bezeichnung Descripcion Description Descrizione	1	2	3	4	5	6	7	8	9	10	11	12	13	14	15	16	17	18	19	20
33	702841	Porte gauche complète - Kompletter link tür Puerta izquierda completa - Complete L.H. door Porta sinistro completa -	1																			
34	184818	Clé de contact - Schlüssel Llave de contact - Key Chiave -	2																			
		* MSI 40 H Série 1-E2 MSI 50 H Série 1-E2 A PARTIR DE LA MACHINE N° 212533 AB DER MASCHINE N° 212533 A PARTIR DE LA MAQUINA N° 212533 FROM MACHINE N° 212533 A PARTIR DA MACCHINA N° 212533 JUSQU'A LA MACHINE N° 222345 BIS DER MASCHINE N° 222345 HASTA LA MAQUINA N° 222345 UP TO MACHINE N° 222345 FINO LA MACCHINA N° 222345																				

8 AB 736

POUR TYPE DE CABINE FUR KABINE TYPEN PARA TIPO DE CABINA FOR CAB TYPE PER TIPO DI CABINA	A PARTIR DE LA MACHINE AB DER MASCHINE A PARTIR DE LA MAQUINA FROM MACHINE A PARTIR DVA MACCHINA	JUSQU'A LA MACHINE BIS DER MASCHINE HASTA LA MAQUINA UP TO MACHINE FINO LA MACCHINA
[ ] **254 225**	⊢ N°: **212 533**	⊣ N°: **222 245**

CABINE (Détails)
KABINE (Einzelteile)
CABINA (Detalles)
CAB (Details)
CABINA (Dettaglio)

MSI 40 H Série 1 - E2
MSI 50 H Série 1 - E2

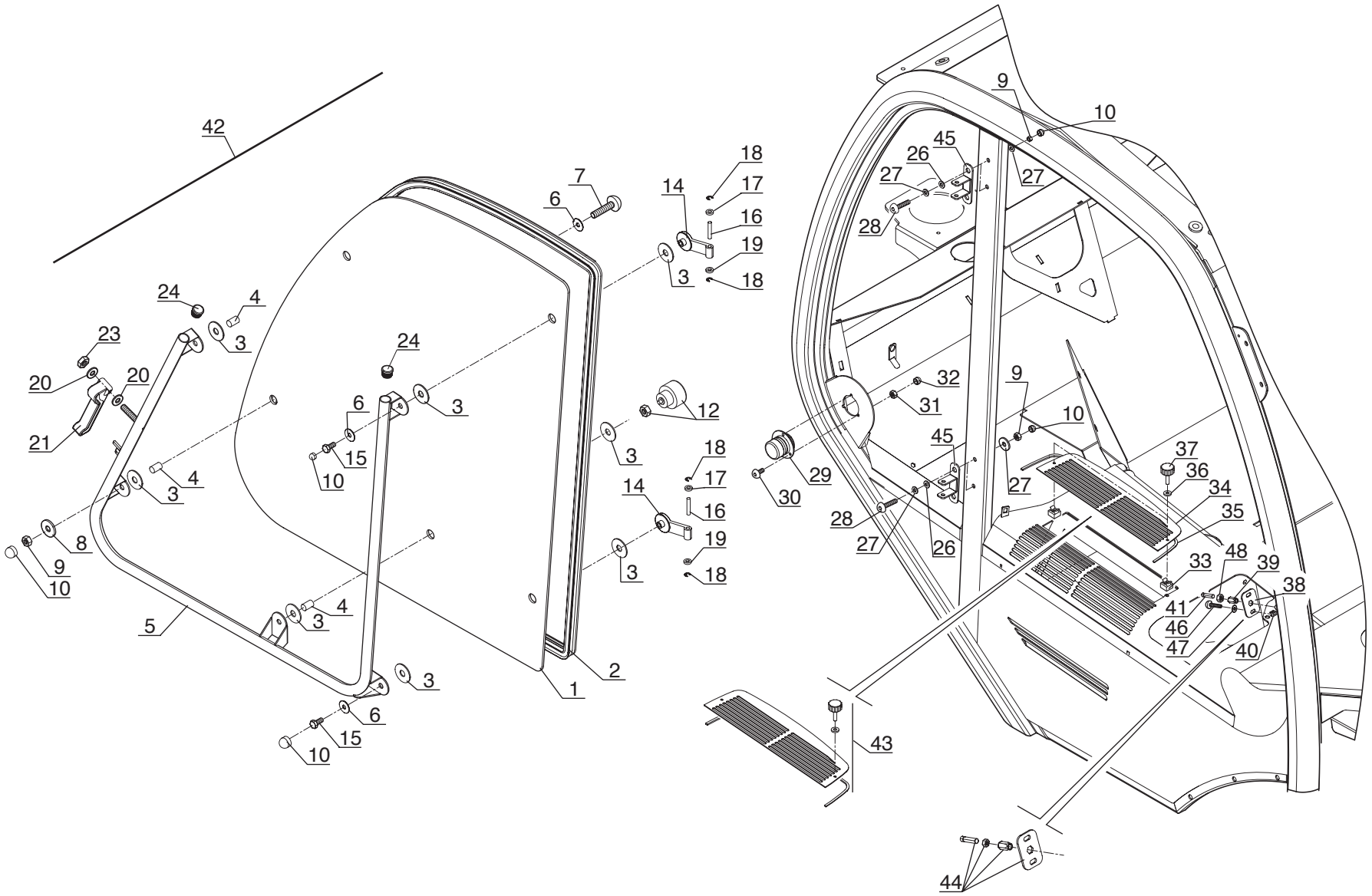

P.A.O. illus

Catalogue : 254225MOD

1

CABINE (Détails)
KABINE (Einzelteile)
CABINA (Detalles)
CAB (Details)
CABINA (Dettaglio)

Qté-Menge-Cant-Qty-Q.ta | 8 AB | 736 | M

1- 254225MOD
2-
3-
4-
5-
6-
7-
8-
9-
10-
11-
12-
13-
14-
15-
16-
17-
18-
19-
20-

Rep Hinw Fig Item Rif	Numéro Teil-Nr Numero Part-Nr Part-Nr	Désignation Bezeichnung Descripcion Description Descrizione	1	2	3	4	5	6	7	8	9	10	11	12	13	14	15	16	17	18	19	20
1	603756	Glace droite, nue Cristal derecha, solo Vetro destro, nudo	- Recht glastür, allein - R.H. glass, stripped -	1																		
2	703012	Joint Junta Guarnizióne	- Dichtung - Seal -	1																		
3	702837	Rondelle caoutchouc Arandela de caucho Rondella gomma	- Gummiunterlegscheibe - Rubber washer -	10																		
4	702838	Douille Casquillo Bussola	- Fassung - Socket -	3																		
5	702839	Poignée Agarrador Maniglia	- Handgriff - Handle -	1																		
6	705275	Rondelle Arandela Rondella	- Unterlegscheibe - Washer -	5																		
7	702571	Vis Tornillo Vite	- Schraube - Screw -	2																		
8	604713	Rondelle Arandela Rondella	- Unterlegscheibe - Washer -	2																		
9	602927	Ecrou Tuerca Dado	- Mutter - Nut -	6																		
10	551389	Capuchon Capuchón Cappuccio	- Kappe - Cap -	9																		
12	702832	Blocage mâle Bloqueo macho Bloccaggio maschio	- Männlich blockierung - Male locking -	1																		

+

Catalogue : 254225MOD

2

CABINE (Détails)
KABINE (Einzelteile)
CABINA (Detalles)
CAB (Details)
CABINA (Dettaglio)

Qté-Menge-Cant-Qty-Q.ta | 8 AB | 736 | M

1- 254225MOD
2-
3-
4-
5-
6-
7-
8-
9-
10-
11-
12-
13-
14-
15-
16-
17-
18-
19-
20-

Rep Hinw Fig Item Rif	Numéro Teil-Nr Numero Part-Nr Part-Nr	Désignation Bezeichnung Descripcion Description Descrizione	1	2	3	4	5	6	7	8	9	10	11	12	13	14	15	16	17	18	19	20
14	602905	Charnière - Scharnier Charnela - Hinge Cerniera -	2																			
15	602981	Vis - Schraube Tornillo - Screw Vite -	2																			
16	549047	Axe - Bolzen Eje - Pin Perno -	2																			
17	551837	Cale d'épaisseur 2 mm - Ausgleichscheibe Cala de espesor - Shim Spessore -	2																			
18	549035	Circlips - Sicherungsring Aro retén - Circlip Anello elastico -	4																			
19	549034	Rondelle - Unterlegscheibe Arandela - Washer Rondella -	2																			
20	702846	Rondelle - Unterlegscheibe Arandela - Washer Rondella -	2																			
21	702847	Entrebâilleur droit - Recht halb sffnen Media abertura derecha - R.H. half-opening Catenella di sicurezza destra -	1																			
23	603646	Ecrou - Mutter Tuerca - Nut Dado -	1																			
24	702830	Bouchon plastique - Kappe Tapón plástico - Cap Tappo plastica -	2																			
26	702849	Rondelle - Unterlegscheibe Arandela - Washer Rondella -	4																			

+

Catalogue : 254225MOD

3

CABINE (Détails)
KABINE (Einzelteile)
CABINA (Detalles)
CAB (Details)
CABINA (Dettaglio)

Qté-Menge-Cant-Qty-Q.ta | 8 AB | 736 | M

1- 254225MOD
2-
3-
4-
5-
6-
7-
8-
9-
10-
11-
12-
13-
14-
15-
16-
17-
18-
19-
20-

Rep Hinw Fig Item Rif	Numéro Teil-Nr Numero Part-Nr Part-Nr	Désignation Bezeichnung Descripcion Description Descrizione	1	2	3	4	5	6	7	8	9	10	11	12	13	14	15	16	17	18	19	20
27	602924	Rondelle - Unterlegscheibe Arandela - Washer Rondella -	8																			
28	62863	Vis CBHc,M 8- 45 - Schraube Tornillo - Screw Vite -	4																			
29	702834	Blocage femelle - Weiblich blockierung Bloqueo hembra - Female locking Bloccaggio femmina -	1																			
30	183396	Vis CBHc,M 6- 16-ZN NOIR - Schraube Tornillo - Screw Vite -	3																			
31	603646	Ecrou - Mutter Tuerca - Nut Dado -	3																			
32	55404	Capuchon - Kappe Capuchón - Cap Cappuccio -	3																			
33	705873	Ecrou cage - Mutter Tuerca - Nut Dado -	2																			
34	702852	Grille - Gitter Rejilla - Grid Griglia -	1																			
35	702853	Joint profilé (Lg 550) - Dichtungsstreifen Junta perfilada - Weatherstrip Guarnizióne -	1																			
36	705278	Rondelle - Unterlegscheibe Arandela - Washer Rondella -	2																			
37	702855	Bouton moleté - Rändelknopf Botón grafilado - Knurled button Bottone -	2																			

+

7/12/2007

Catalogue : 254225MOD

4

CABINE (Détails)
KABINE (Einzelteile)
CABINA (Detalles)
CAB (Details)
CABINA (Dettaglio)

Qté-Menge-Cant-Qty-Q.ta | 8 AB | 736 | M

1- 254225MOD
2-
3-
4-
5-
6-
7-
8-
9-
10-
11-
12-
13-
14-
15-
16-
17-
18-
19-
20-

Rep Hinw Fig Item Rif	Numéro Teil-Nr Numero Part-Nr Part-Nr	Désignation Bezeichnung Descripcion Description Descrizione	1	2	3	4	5	6	7	8	9	10	11	12	13	14	15	16	17	18	19	20
38	702857	Plaque - Platte Placa - Plate Piastra -	1																			
39	563864	Insert de 8 - Stuck Pion - Insert Inserto -	1																			
40	551388	Ecrou - Mutter Tuerca - Nut Dado -	2																			
41	702859	Gâche - Schliessklappe Gacheta - Strike Brocchetta -	1																			
42	702842	Baie coulissante - Schiebefenster Vano corredero - Slide bay Apertura scorrevole -	1																			
43	702851	Grille - Gitter Rejilla - Grid Griglia -	1																			
44	702856	Gâche complète - Kompletter Schliessklappe Gacheta completa - Complete strike Brocchetta completo -	1																			
45	705276	Support charnière - Scharnier träger Soporte charnela - Hinge bracket Supporto cerniera -	2																			
46	205275	Vis CBHc,M 6- 20-10.9-ZN5/NOIR- Schraube Tornillo - Screw Vite -	2																			
47	198138	Rondelle L 6 zinguée noire - Unterlegscheibe Arandela - Washer Rondella -	2																			
48	705874	Ecrou - Mutter Tuerca - Nut Dado -	1																			

+

Catalogue : 254225MOD

5

CABINE (Détails)
KABINE (Einzelteile)
CABINA (Detalles)
CAB (Details)
CABINA (Dettaglio)

Qté-Menge-Cant-Qty-Q.ta	8 AB	736	M

1- 254225MOD		11-	
2-		12-	
3-		13-	
4-		14-	
5-		15-	
6-		16-	
7-		17-	
8-		18-	
9-		19-	
10-		20-	

Rep Hinw Fig Item Rif	Numéro Teil-Nr Numero Part-Nr Part-Nr	Désignation Bezeichnung Descripcion Description Descrizione
		* MSI 40 H Série 1-E2 MSI 50 H Série 1-E2 A PARTIR DE LA MACHINE N° 212533 AB DER MASCHINE N° 212533 A PARTIR DE LA MAQUINA N° 212533 FROM MACHINE N° 212533 A PARTIR DA MACCHINA N° 212533 JUSQU'A LA MACHINE N° 222345 BIS DER MASCHINE N° 222345 HASTA LA MAQUINA N° 222345 UP TO MACHINE N° 222345 FINO LA MACCHINA N° 222345

1	2	3	4	5	6	7	8	9	10	11	12	13	14	15	16	17	18	19	20

8 AB 737

POUR TYPE DE CABINE FUR KABINE TYPEN PARA TIPO DE CABINA FOR CAB TYPE PER TIPO DI CABINA	A PARTIR DE LA MACHINE AB DER MASCHINE A PARTIR DE LA MAQUINA FROM MACHINE A PARTIR DVA MACCHINA	JUSQU'A LA MACHINE BIS DER MASCHINE HASTA LA MAQUINA UP TO MACHINE FINO LA MACCHINA
⊏⊐ **254 225**	⊢▷ N°: **212 533**	→⋈ N°: **222 245**

CABINE (Détails)
KABINE (Einzelteile)
CABINA (Detalles)
CAB (Details)
CABINA (Dettaglio)

MSI 40 H Série 1 - E2
MSI 50 H Série 1 - E2

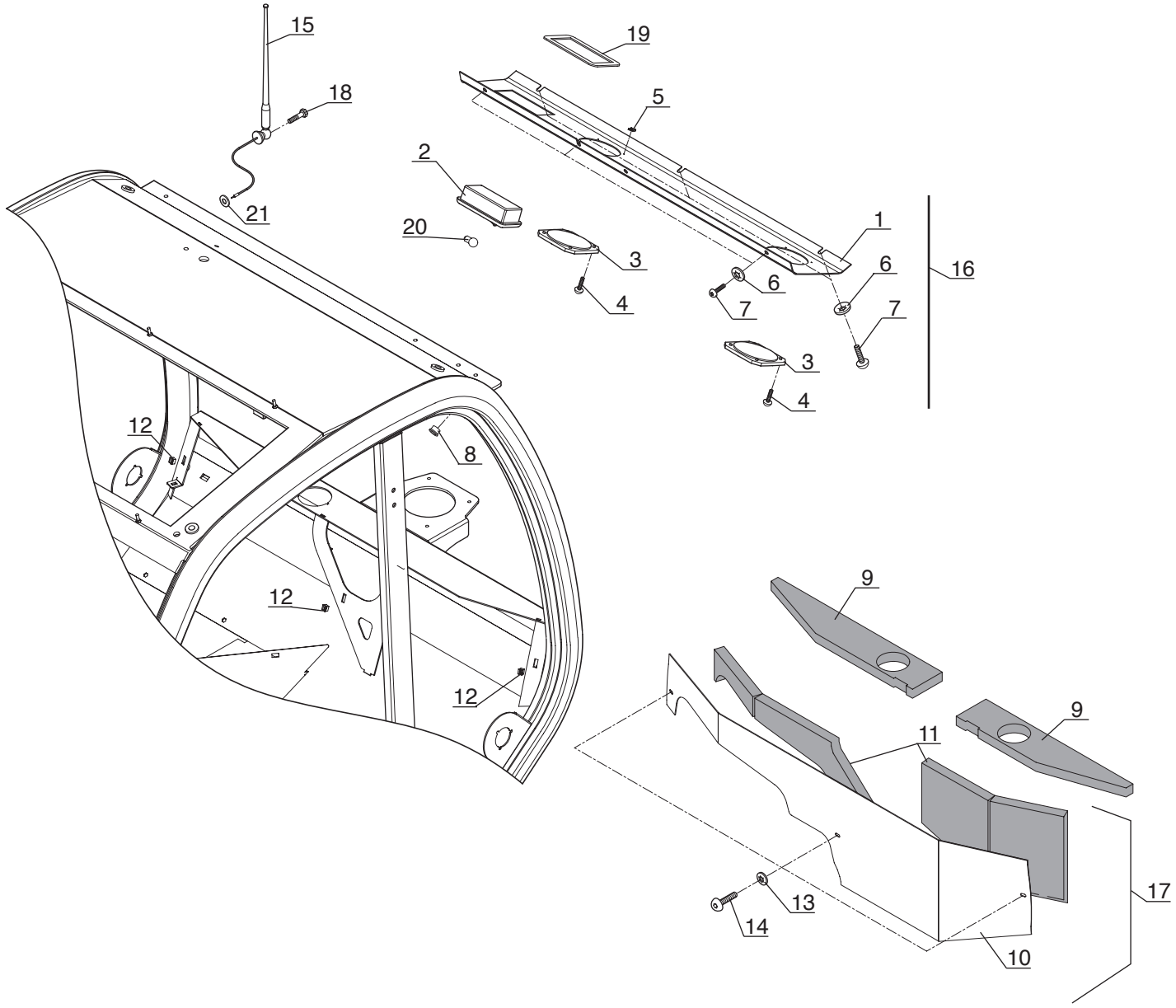

P.A.O. illus

Catalogue : 254225MOD

1

CABINE (Détails)
KABINE (Einzelteile)
CABINA (Detalles)
CAB (Details)
CABINA (Dettaglio)

Qté-Menge-Cant-Qty-Q.ta | 8 AB | 737 | M

1- 254225MOD
2-
3-
4-
5-
6-
7-
8-
9-
10-
11-
12-
13-
14-
15-
16-
17-
18-
19-
20-

Rep Hinw Fig Item Rif	Numéro Teil-Nr Numero Part-Nr Part-Nr	Désignation Bezeichnung Descripcion Description Descrizione	1	2	3	4	5	6	7	8	9	10	11	12	13	14	15	16	17	18	19	20
1	702861	Bandeau arrière, nu Faja trasera, solo Fascia posteriore, nudo	- Hinter randleiste, allein - Rear capping, stripped -	1																		
2	602891	Plafonnier Lámpara de techo Plafoniera	- Deckenleuchte - Roof lamp -	1																		
3	561473	Grille Rejilla Griglia	- Gitter - Grid -	2																		
4	705281	Vis Tornillo Vite	- Schraube - Screw -	8																		
5	601415	Clip Clip Fermaglio	- Klammer - Clip -	8																		
6	551600	Rondelle Arandela Rondella	- Unterlegscheibe - Washer -	6																		
7	199976	Vis CBHc,M 5- 20-ZN NOIR Tornillo Vite	- Schraube - Screw -	6																		
8	602009	Insert Pion Inserto	- Stuck - Insert -	6																		
9	705282	Insonorisant Insonorizador Ammortizzatore	- Schalldämpfungmoos - Sound proofing foam -	2																		
10	702867	Plaque arrière nue Placa trasera sola Piastra posteriore nudo	- Allein hinter platte - Stripped rear plate -	1																		
11	705282	Insonorisant Insonorizador Ammortizzatore	- Schalldämpfungmoos - Sound proofing foam -	2																		

+

Catalogue : 254225MOD

2

CABINE (Détails)
KABINE (Einzelteile)
CABINA (Detalles)
CAB (Details)
CABINA (Dettaglio)

Qté-Menge-Cant-Qty-Q.ta | 8 AB | 737 | M

1- 254225MOD
2-
3-
4-
5-
6-
7-
8-
9-
10-
11-
12-
13-
14-
15-
16-
17-
18-
19-
20-

Rep Hinw Fig Item Rif	Numéro Teil-Nr Numero Part-Nr Part-Nr	Désignation Bezeichnung Descripcion Description Descrizione	1	2	3	4	5	6	7	8	9	10	11	12	13	14	15	16	17	18	19	20
12	551388	Ecrou - Mutter Tuerca - Nut Dado -	3																			
13	551599	Rondelle - Unterlegscheibe Arandela - Washer Rondella -	3																			
14	205275	Vis CBHc,M 6- 20-10.9-ZN5/NOIR- Schraube Tornillo - Screw Vite -	3																			
15	604671	Antenne - Antenne Antena - Antenna Antenna -	1																			
16	702860	Bandeau arrière complet - Kompletter hinter randleiste Faja trasera completo - Complete rear capping Fascia posteriore completo -	1																			
17	702866	Plaque arrière complète - Kompletter hinter platte Placa trasera completa - Complete rear plate Piastra posteriore completo -	1																			
18	603046	Vis - Schraube Tornillo - Screw Vite -	1																			
19	705280	Entretoise - Querstrebe Separador - Spacer Distanziale -	1																			
20	705279	Ampoule - Birne Bombilla - Bulb Lampadina -	1																			
21	705875	Rondelle - Unterlegscheibe Arandela - Washer Rondella -	1																			

+

Catalogue : 254225MOD

3

CABINE (Détails)
KABINE (Einzelteile)
CABINA (Detalles)
CAB (Details)
CABINA (Dettaglio)

Qté-Menge-Cant-Qty-Q.ta | 8 AB | 737 | M

1- 254225MOD	11-	
2-	12-	
3-	13-	
4-	14-	
5-	15-	
6-	16-	
7-	17-	
8-	18-	
9-	19-	
10-	20-	

Rep Hinw Fig Item Rif	Numéro Teil-Nr Numero Part-Nr Part-Nr	Désignation Bezeichnung Descripcion Description Descrizione	1	2	3	4	5	6	7	8	9	10	11	12	13	14	15	16	17	18	19	20
		* MSI 40 H Série 1-E2 MSI 50 H Série 1-E2 A PARTIR DE LA MACHINE N° 212533 AB DER MASCHINE N° 212533 A PARTIR DE LA MAQUINA N° 212533 FROM MACHINE N° 212533 A PARTIR DA MACCHINA N° 212533 JUSQU'A LA MACHINE N° 222345 BIS DER MASCHINE N° 222345 HASTA LA MAQUINA N° 222345 UP TO MACHINE N° 222345 FINO LA MACCHINA N° 222345																					

8 AB 738

POUR TYPE DE CABINE FUR KABINE TYPEN PARA TIPO DE CABINA FOR CAB TYPE PER TIPO DI CABINA	A PARTIR DE LA MACHINE AB DER MASCHINE A PARTIR DE LA MAQUINA FROM MACHINE A PARTIR DVA MACCHINA	JUSQU'A LA MACHINE BIS DER MASCHINE HASTA LA MAQUINA UP TO MACHINE FINO LA MACCHINA
[ ] 254 225	⊢▷ N°: 212 533	→⋈ N°: 222 245

CABINE (Détails)
KABINE (Einzelteile)
CABINA (Detalles)
CAB (Details)
CABINA (Dettaglio)

MSI 40 H Série 1 - E2
MSI 50 H Série 1 - E2

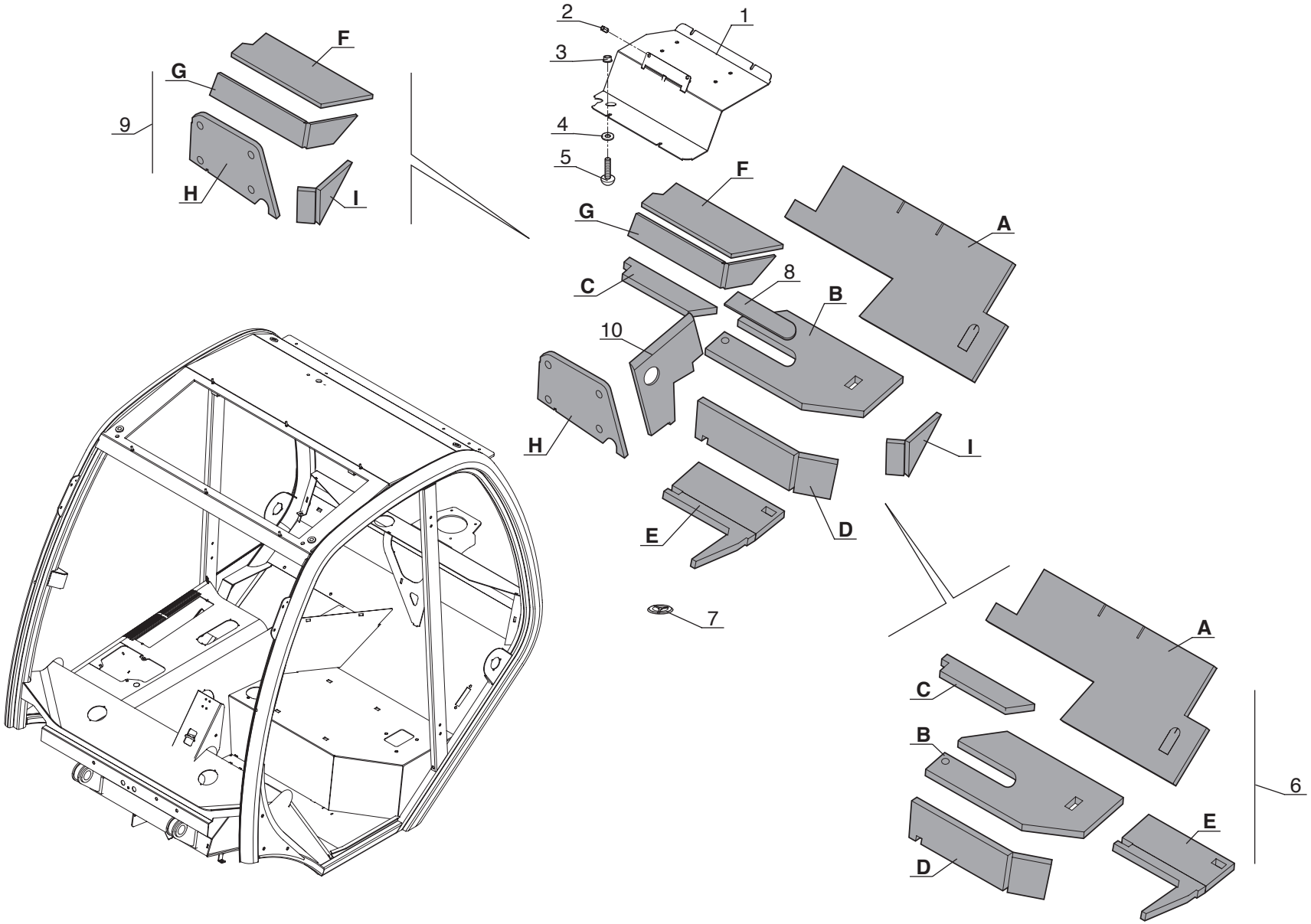

P.A.O. illus

Catalogue : 254225MOD

1

CABINE (Détails)
KABINE (Einzelteile)
CABINA (Detalles)
CAB (Details)
CABINA (Dettaglio)

Qté-Menge-Cant-Qty-Q.ta | 8 AB | 738 | M

1- 254225MOD
2-
3-
4-
5-
6-
7-
8-
9-
10-
11-
12-
13-
14-
15-
16-
17-
18-
19-
20-

Rep Hinw Fig Item Rif	Numéro Teil-Nr Numero Part-Nr Part-Nr	Désignation Bezeichnung Descripcion Description Descrizione	1	2	3	4	5	6	7	8	9	10	11	12	13	14	15	16	17	18	19	20
1	702881	Trappe de visite - Kontrolle klappe Puerta de inspección - Sludge door Trappola di visita -	1																			
2	702850	Insert de 4 - Stuck Pion - Insert Inserto -	2																			
3	563829	Insert de 6 - Stuck Pion - Insert Inserto -	6																			
4	198138	Rondelle L 6 zinguée noire - Unterlegscheibe Arandela - Washer Rondella -	4																			
5	551834	Vis CBHc,M 6- 14 zinguée noire- Schraube Tornillo - Screw Vite -	4																			
6	705283	Insonorisant - Schalldämpfungmoos Insonorizador - Sound proofing foam Ammortizzatore -	1																			
7	705284	Capuchon - Kappe Capuchón - Cap Cappuccio -	28																			
8	705876	Insonorisant - Schalldämpfungmoos Insonorizador - Sound proofing foam Ammortizzatore -	1																			
9	705282	Insonorisant - Schalldämpfungmoos Insonorizador - Sound proofing foam Ammortizzatore -	1																			
10	702872	Insonorisant - Schalldämpfungmoos Insonorizador - Sound proofing foam Ammortizzatore -	1																			

+

Catalogue : 254225MOD

CABINE (Détails)
KABINE (Einzelteile)
CABINA (Detalles)
CAB (Details)
CABINA (Dettaglio)

Qté-Menge-Cant-Qty-Q.ta	8 AB	738	M

1- 254225MOD		11-	
2-		12-	
3-		13-	
4-		14-	
5-		15-	
6-		16-	
7-		17-	
8-		18-	
9-		19-	
10-		20-	

Rep Hinw Fig Item Rif	Numéro Teil-Nr Numero Part-Nr Part-Nr	Désignation Bezeichnung Descripcion Description Descrizione	1	2	3	4	5	6	7	8	9	10	11	12	13	14	15	16	17	18	19	20
		* MSI 40 H Série 1-E2 MSI 50 H Série 1-E2 A PARTIR DE LA MACHINE N° 212533 AB DER MASCHINE N° 212533 A PARTIR DE LA MAQUINA N° 212533 FROM MACHINE N° 212533 A PARTIR DA MACCHINA N° 212533 JUSQU'A LA MACHINE N° 222345 BIS DER MASCHINE N° 222345 HASTA LA MAQUINA N° 222345 UP TO MACHINE N° 222345 FINO LA MACCHINA N° 222345																					

8 AB 739

POUR TYPE DE CABINE FUR KABINE TYPEN PARA TIPO DE CABINA FOR CAB TYPE PER TIPO DI CABINA	A PARTIR DE LA MACHINE AB DER MASCHINE A PARTIR DE LA MAQUINA FROM MACHINE A PARTIR DVA MACCHINA	JUSQU'A LA MACHINE BIS DER MASCHINE HASTA LA MAQUINA UP TO MACHINE FINO LA MACCHINA
254 225	N°: 212 533	N°: 222 245

CABINE (Détails)
KABINE (Einzelteile)
CABINA (Detalles)
CAB (Details)
CABINA (Dettaglio)

MSI 40 H Série 1 - E2
MSI 50 H Série 1 - E2

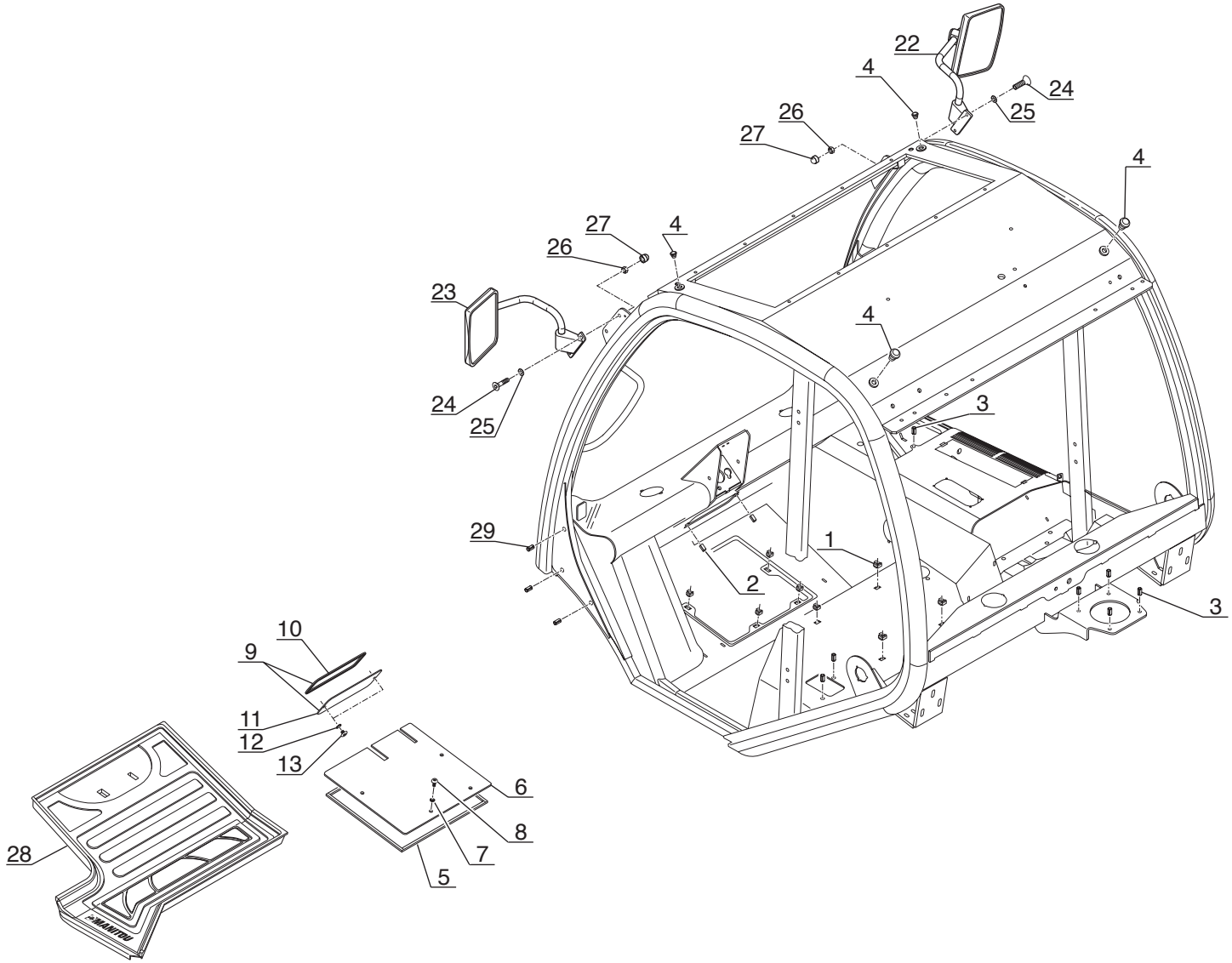

P.A.O. illus

Catalogue : 254225MOD

1

CABINE (Détails)
KABINE (Einzelteile)
CABINA (Detalles)
CAB (Details)
CABINA (Dettaglio)

Qté-Menge-Cant-Qty-Q.ta | 8 AB | 739 | M

1- 254225MOD
2-
3-
4-
5-
6-
7-
8-
9-
10-
11-
12-
13-
14-
15-
16-
17-
18-
19-
20-

Rep Hinw Fig Item Rif	Numéro Teil-Nr Numero Part-Nr Part-Nr	Désignation Bezeichnung Descripcion Description Descrizione	1	2	3	4	5	6	7	8	9	10	11	12	13	14	15	16	17	18	19	20
1	551402	Ecrou cage - Mutter Tuerca - Nut Dado -	8																			
2	563829	Insert de 6 - Stuck Pion - Insert Inserto -	18																			
3	563864	Insert de 8 - Stuck Pion - Insert Inserto -	14																			
4	601420	Bouchon - Stopfen Tapón - Plug Tappo -	4																			
5	705285	Joint mousse - Dichtung Junta - Seal Guarnizióne -	1																			
6	254648	Trappe - Fallgrube Trampilla - Trapdoor Trappola -	1																			
7	602924	Rondelle - Unterlegscheibe Arandela - Washer Rondella -	4																			
8	202144	Vis CBHc,M 8- 20-10.9-ZN8/NOIR- Schraube Tornillo - Screw Vite -	4																			
9	702885	Trappe de visite - Kontrolle klappe Puerta de inspección - Sludge door Trappola di visita -	1																			
10	703011	Joint profilé (Lg 70) - Dichtungsstreifen Junta perfilada - Weatherstrip Guarnizióne -	1																			
11	702886	Trappe de visite - Kontrolle klappe Puerta de inspección - Sludge door Trappola di visita -	1																			

+

Catalogue : 254225MOD

2

CABINE (Détails)
KABINE (Einzelteile)
CABINA (Detalles)
CAB (Details)
CABINA (Dettaglio)

Qté-Menge-Cant-Qty-Q.ta | 8 AB | 739 | M

1- 254225MOD
2-
3-
4-
5-
6-
7-
8-
9-
10-
11-
12-
13-
14-
15-
16-
17-
18-
19-
20-

Rep Hinw Fig Item Rif	Numéro Teil-Nr Numero Part-Nr Part-Nr	Désignation Bezeichnung Descripcion Description Descrizione	1	2	3	4	5	6	7	8	9	10	11	12	13	14	15	16	17	18	19	20
12	198138	Rondelle L 6 zinguée noire - Unterlegscheibe Arandela - Washer Rondella -	2																			
13	183396	Vis CBHc,M 6- 16-ZN NOIR - Schraube Tornillo - Screw Vite -	2																			
22	602966	Rétroviseur droit - Recht rückblickspiegel Retrovisor derecho - R.H. rearview mirror Retrovisore destro -	1																			
23	601345	Rétroviseur - Rückblickspiegel Retrovisor - Rearview mirror Retrovisore -	1																			
24	702563	Vis TFHc,M 6- 20-10.9-ZN5/NOIR- Schraube Tornillo - Screw Vite -	4																			
25	198138	Rondelle L 6 zinguée noire - Unterlegscheibe Arandela - Washer Rondella -	4																			
26	603646	Ecrou - Mutter Tuerca - Nut Dado -	4																			
27	55404	Capuchon - Kappe Capuchón - Cap Cappuccio -	4																			
28	254647	Tapis de sol - Teppich Colchoneta dura - Carpet Pedana -	1																			
29	239707	Clip - Klammer Clip - Clip Fermaglio -	6																			

+

Catalogue : 254225MOD

3

CABINE (Détails)
KABINE (Einzelteile)
CABINA (Detalles)
CAB (Details)
CABINA (Dettaglio)

Qté-Menge-Cant-Qty-Q.ta | 8 AB | 739 | M

1- 254225MOD	11-	
2-	12-	
3-	13-	
4-	14-	
5-	15-	
6-	16-	
7-	17-	
8-	18-	
9-	19-	
10-	20-	

Rep Hinw Fig Item Rif	Numéro Teil-Nr Numero Part-Nr Part-Nr	Désignation Bezeichnung Descripcion Description Descrizione	1	2	3	4	5	6	7	8	9	10	11	12	13	14	15	16	17	18	19	20
		* MSI 40 H Série 1-E2 MSI 50 H Série 1-E2 A PARTIR DE LA MACHINE N° 212533 AB DER MASCHINE N° 212533 A PARTIR DE LA MAQUINA N° 212533 FROM MACHINE N° 212533 A PARTIR DA MACCHINA N° 212533 JUSQU'A LA MACHINE N° 222345 BIS DER MASCHINE N° 222345 HASTA LA MAQUINA N° 222345 UP TO MACHINE N° 222345 FINO LA MACCHINA N° 222345																					

8 AB 740

POUR TYPE DE CABINE FUR KABINE TYPEN PARA TIPO DE CABINA FOR CAB TYPE PER TIPO DI CABINA	A PARTIR DE LA MACHINE AB DER MASCHINE A PARTIR DE LA MAQUINA FROM MACHINE A PARTIR DVA MACCHINA	JUSQU'A LA MACHINE BIS DER MASCHINE HASTA LA MAQUINA UP TO MACHINE FINO LA MACCHINA
[ ] **254 225**	⊢▷ N°: **212 533**	→⊣ N°: **222 245**

CABINE (Détails)
KABINE (Einzelteile)
CABINA (Detalles)
CAB (Details)
CABINA (Dettaglio)

MSI 40 H Série 1 - E2
MSI 50 H Série 1 - E2

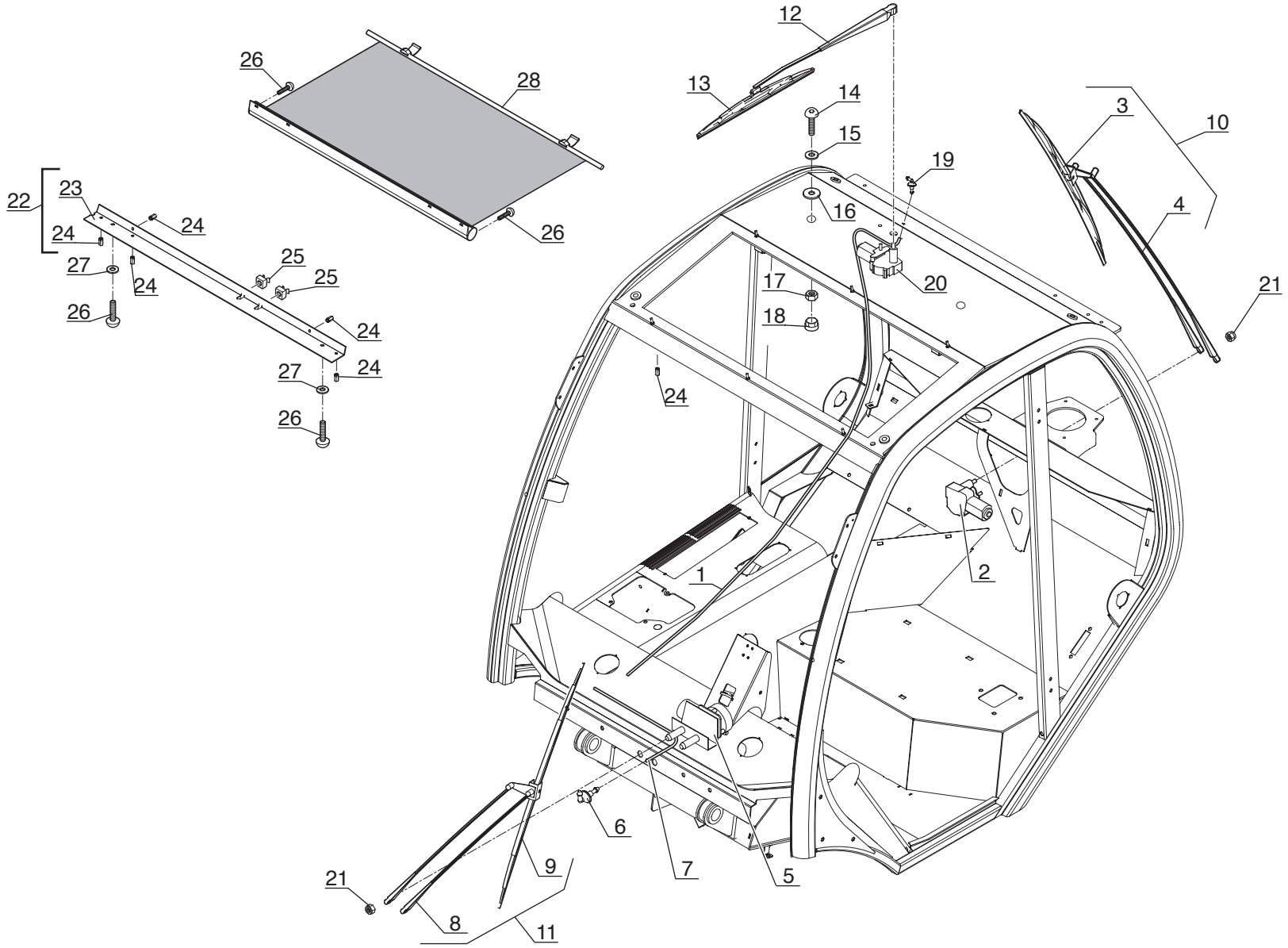

P.A.O. illus

03 / 05 / 05

Catalogue : 254225MOD

1

CABINE (Détails)
KABINE (Einzelteile)
CABINA (Detalles)
CAB (Details)
CABINA (Dettaglio)

Qté-Menge-Cant-Qty-Q.ta | 8 AB | 740 | M

1- 254225MOD
2-
3-
4-
5-
6-
7-
8-
9-
10-
11-
12-
13-
14-
15-
16-
17-
18-
19-
20-

Rep Hinw Fig Item Rif	Numéro Teil-Nr Numero Part-Nr Part-Nr	Désignation Bezeichnung Descripcion Description Descrizione	1	2	3	4	5	6	7	8	9	10	11	12	13	14	15	16	17	18	19	20
1	686564	Tuyau - Schlauch Tubo - Hose Tubo -	1																			
2	702888	Moteur d'essuie-glace arrière - Hinter scheibenwischer motor Motor de limpiaparabrisas trasero Rear windshield-wiper motor Motorino tergicristàllo posteriore	1																			
3	702890	Balai d'essuie-glace - Scheibenwisher bürste Rasqueta de limpiaparabrisas - Windshield wiper blade Spàzzola tergicristàllo -	1																			
4	686569	Porte balai - Bürstehalter Portaescobilla - Blade holder Supporto spàzzola -	1																			
5	705882	Moteur d'essuie-glace avant - Vorn scheibenwischer motor Motor de limpiaparabrisas delantero Front windshield-wiper motor Motorino tergicristàllo anteriore	1																			
6	549052	Raccord - Verschraubung Racor - Connection Raccordo -	1																			
7	705291	Tuyau lave-glace Lg 4500 mm - Schlauch Tubo - Hose Tubo -	1																			
8	705881	Bras essuie-glace - Scheibenwischer ausleger Brazo limpiaparabrisas - Jib windshield-wiper Braccio tergicristallo -	1																			
9	602925	Balai d'essuie-glace - Scheibenwisher bürste Rasqueta de limpiaparabrisas - Windshield wiper blade Spàzzola tergicristàllo -	1																			
10	702889	Bras essuie-glace - Scheibenwischer ausleger Brazo limpiaparabrisas - Jib windshield-wiper Braccio tergicristallo -	1																			
11	702893	Bras - Ausleger Brazo - Jib Braccio -	1																			

+

7/12/2007

Catalogue : 254225MOD

2

CABINE (Détails)
KABINE (Einzelteile)
CABINA (Detalles)
CAB (Details)
CABINA (Dettaglio)

Qté-Menge-Cant-Qty-Q.ta | 8 AB | 740 | M

1- 254225MOD
2-
3-
4-
5-
6-
7-
8-
9-
10-
11-
12-
13-
14-
15-
16-
17-
18-
19-
20-

Rep Hinw Fig Item Rif	Numéro Teil-Nr Numero Part-Nr Part-Nr	Désignation Bezeichnung Descripcion Description Descrizione	1	2	3	4	5	6	7	8	9	10	11	12	13	14	15	16	17	18	19	20
12	705296	Bras essuie-glace - Scheibenwischer ausleger Brazo limpiaparabrisas - Jib windshield-wiper Braccio tergicristallo -	1																			
13	705297	Balai d'essuie-glace - Scheibenwisher bürste Rasqueta de limpiaparabrisas - Windshield wiper blade Spàzzola tergicristàllo -	1																			
14	705883	Vis - Schraube Tornillo - Screw Vite -	2																			
15	705275	Rondelle - Unterlegscheibe Arandela - Washer Rondella -	2																			
16	705292	Rondelle caoutchouc - Gummiunterlegscheibe Arandela de caucho - Rubber washer Rondella gomma -	2																			
17	602977	Ecrou - Mutter Tuerca - Nut Dado -	2																			
18	551389	Capuchon - Kappe Capuchón - Cap Cappuccio -	2																			
19	549052	Raccord - Verschraubung Racor - Connection Raccordo -	1																			
20	602932	Moteur d'essuie-glace - Scheibenwischer motor Motor de limpiaparabrisas - Windshield-wiper motor Motorino tergicristàllo -	1																			
21	602927	Ecrou - Mutter Tuerca - Nut Dado -	4																			
22	705287	Tôle - Blech Chapa - Sheat Lamiera -	1																			

+

7/12/2007

Catalogue : 254225MOD

3

CABINE (Détails)
KABINE (Einzelteile)
CABINA (Detalles)
CAB (Details)
CABINA (Dettaglio)

Qté-Menge-Cant-Qty-Q.ta | 8 AB | 740 | M

1- 254225MOD
2-
3-
4-
5-
6-
7-
8-
9-
10-
11-
12-
13-
14-
15-
16-
17-
18-
19-
20-

Rep Hinw Fig Item Rif	Numéro Teil-Nr Numero Part-Nr Part-Nr	Désignation Bezeichnung Descripcion Description Descrizione	1	2	3	4	5	6	7	8	9	10	11	12	13	14	15	16	17	18	19	20
23	705288	Tôle - Blech Chapa - Sheat Lamiera -	1																			
24	602009	Insert - Stuck Pion - Insert Inserto -	5																			
25	602011	Ecrou cage - Mutter Tuerca - Nut Dado -	2																			
26	199976	Vis CBHc,M 5- 20-ZN NOIR - Schraube Tornillo - Screw Vite -	4																			
27	551600	Rondelle - Unterlegscheibe Arandela - Washer Rondella -	2																			
28	705289	Pare-soleil de toit - Dachsonnen schutzvorhang Cubresol de techo - Roof sun shade * MSI 40 H Série 1-E2 MSI 50 H Série 1-E2 A PARTIR DE LA MACHINE N° 212533 AB DER MASCHINE N° 212533 A PARTIR DE LA MAQUINA N° 212533 FROM MACHINE N° 212533 A PARTIR DA MACCHINA N° 212533 JUSQU'A LA MACHINE N° 222345 BIS DER MASCHINE N° 222345 HASTA LA MAQUINA N° 222345 UP TO MACHINE N° 222345 FINO LA MACCHINA N° 222345	1																			

8 AB 741

POUR TYPE DE CABINE FUR KABINE TYPEN PARA TIPO DE CABINA FOR CAB TYPE PER TIPO DI CABINA	A PARTIR DE LA MACHINE AB DER MASCHINE A PARTIR DE LA MAQUINA FROM MACHINE A PARTIR DVA MACCHINA	JUSQU'A LA MACHINE BIS DER MASCHINE HASTA LA MAQUINA UP TO MACHINE FINO LA MACCHINA
254 225	N°: **212 533**	N°: **222 245**

CABINE (Détails)
KABINE (Einzelteile)
CABINA (Detalles)
CAB (Details)
CABINA (Dettaglio)

MSI 40 H Série 1 - E2
MSI 50 H Série 1 - E2

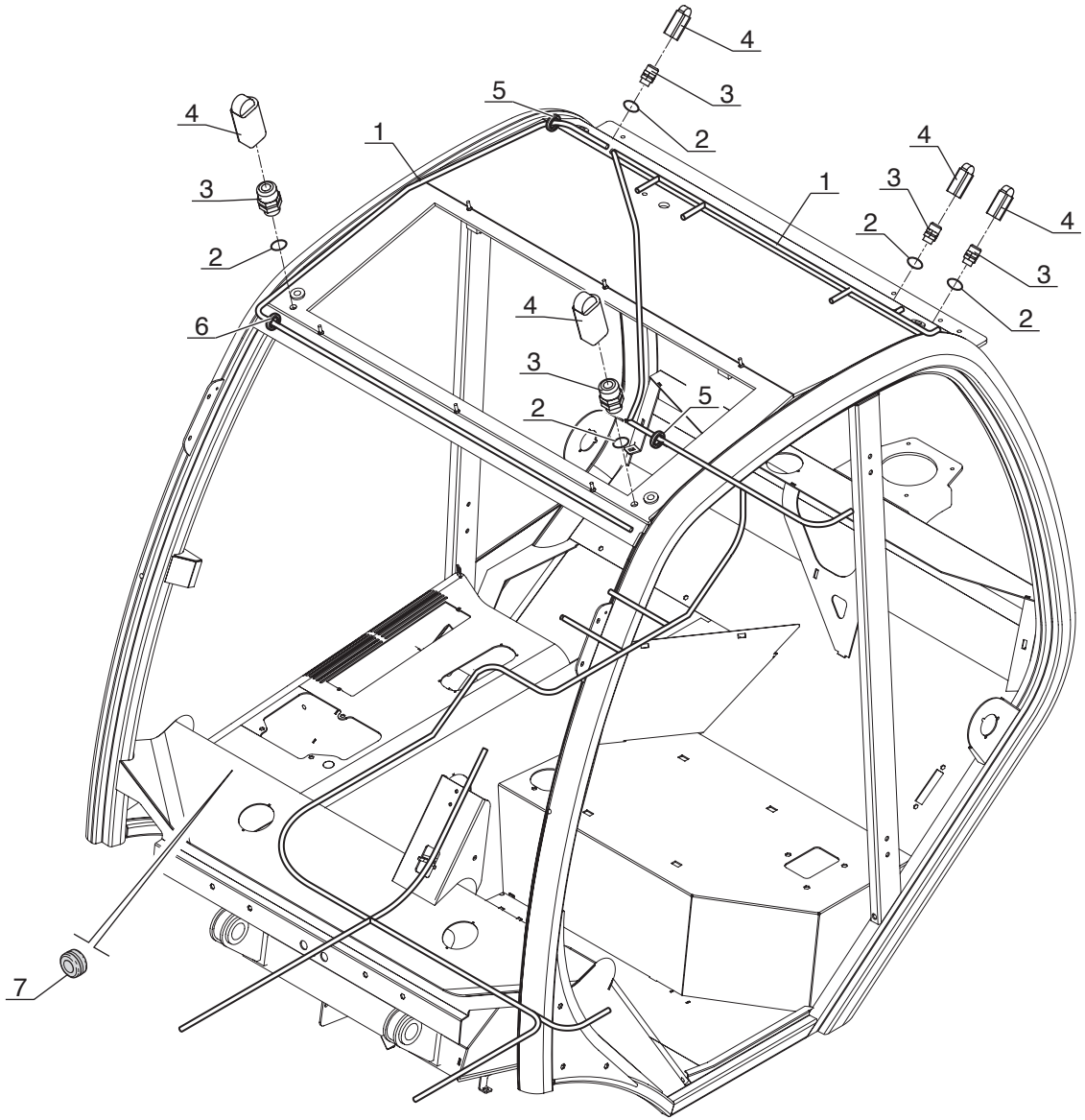

P.A.O. illus

Catalogue : 254225MOD

1

CABINE (Détails)
KABINE (Einzelteile)
CABINA (Detalles)
CAB (Details)
CABINA (Dettaglio)

Qté-Menge-Cant-Qty-Q.ta | 8 AB | 741 | M

1- 254225MOD
2-
3-
4-
5-
6-
7-
8-
9-
10-
11-
12-
13-
14-
15-
16-
17-
18-
19-
20-

Rep Hinw Fig Item Rif	Numéro Teil-Nr Numero Part-Nr Part-Nr	Désignation Bezeichnung Descripcion Description Descrizione	1	2	3	4	5	6	7	8	9	10	11	12	13	14	15	16	17	18	19	20
1	702896	Faisceau - Kabelbaum Haz - Wiring harness Fascio -	1																			
2	702898	Joint - Dichtung Junta - Seal Guarnizióne -	5																			
3	551376	Presse étoupe - Stopfbüchse Prensaestopas - Packing box Premistoppa -	5																			
4	702899	Cache presse-étoupe - Stopfbüchse deckplatte Funda prensaestopas - Packing box cover plate Coperchio premistoppa -	5																			
5	705884	Passe-fil - Gummischeibe Arandela de gaucho - Cable grommet Passo-filo -	2																			
6	549062	Passe-fil - Gummischeibe Arandela de gaucho - Cable grommet Passo-filo -	1																			
7	549006	Passe-fil - Gummischeibe Arandela de gaucho - Cable grommet Passo-filo -	1																			

* MSI 40 H Série 1-E2
MSI 50 H Série 1-E2

A PARTIR DE LA MACHINE N° 212533
AB DER MASCHINE N° 212533
A PARTIR DE LA MAQUINA N° 212533
FROM MACHINE N° 212533
A PARTIR DA MACCHINA N° 212533

JUSQU'A LA MACHINE N° 222345
BIS DER MASCHINE N° 222345
HASTA LA MAQUINA N° 222345
UP TO MACHINE N° 222345
FINO LA MACCHINA N° 222345

8 AB 742

POUR TYPE DE CABINE FUR KABINE TYPEN PARA TIPO DE CABINA FOR CAB TYPE PER TIPO DI CABINA	A PARTIR DE LA MACHINE AB DER MASCHINE A PARTIR DE LA MAQUINA FROM MACHINE A PARTIR DVA MACCHINA	JUSQU'A LA MACHINE BIS DER MASCHINE HASTA LA MAQUINA UP TO MACHINE FINO LA MACCHINA
254 225	N°: 212 533	N°: 222 245

CABINE (Détails)
KABINE (Einzelteile)
CABINA (Detalles)
CAB (Details)
CABINA (Dettaglio)

MSI 40 H Série 1 - E2
MSI 50 H Série 1 - E2

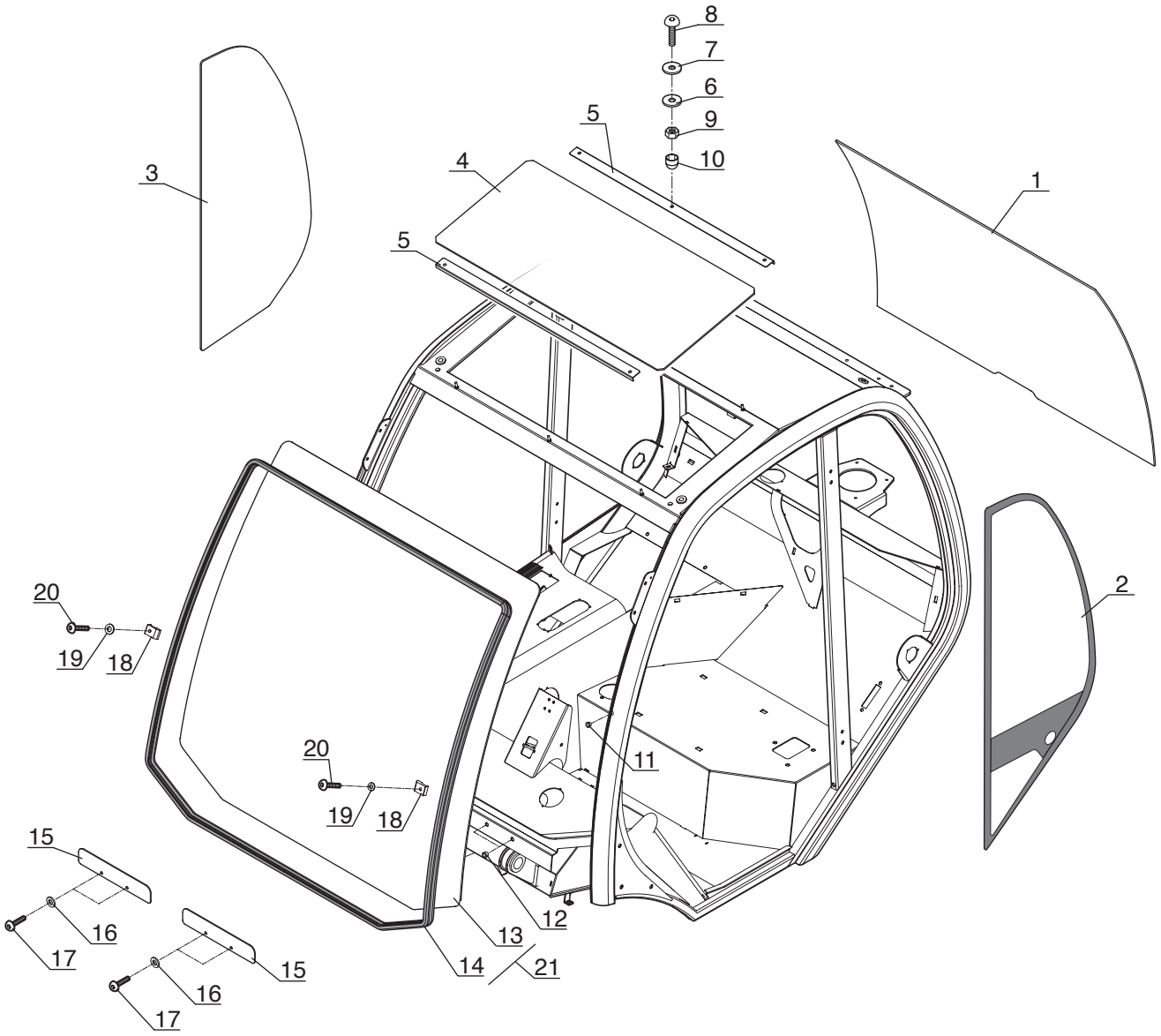

P.A.O. illus

Catalogue : 254225MOD

1

CABINE (Détails)
KABINE (Einzelteile)
CABINA (Detalles)
CAB (Details)
CABINA (Dettaglio)

Qté-Menge-Cant-Qty-Q.ta | 8 AB | 742 | M

1- 254225MOD
2-
3-
4-
5-
6-
7-
8-
9-
10-
11-
12-
13-
14-
15-
16-
17-
18-
19-
20-

Rep Hinw Fig Item Rif	Numéro Teil-Nr Numero Part-Nr Part-Nr	Désignation Bezeichnung Descripcion Description Descrizione	1	2	3	4	5	6	7	8	9	10	11	12	13	14	15	16	17	18	19	20
1	603758	Glace arrière, nue Cristal trasero, solo Vetro posteriore, nudo	- Hinter fensterglas, allein - Rear window glass, stripped -	1																		
2	603754	Glace latérale arrière gauche, nue Link hinter seite fensterglas, allein Cristal lateral trasero izquierdo, solo L.H. rear side glass, stripped Vetro laterale posteriore sinistro, nudo		1																		
3	603755	Glace latérale arrière droite, nue Recht hinter seite fensterglas, allein Cristal lateral trasero derecho, solo R.H. rear side glass, stripped Vetro laterale posteriore destro, nudo		1																		
4	705299	Hublot de toit Portillo de techo Vetro tettuccio	- Dachschirm - Roof viewing port -	1																		
5	702903	Plaque de fixation Placa de fijación Piastra di fissaggio	- Befestigung Platte - Fastening plate -	2																		
6	705885	Rondelle caoutchouc Arandela de caucho Rondella gomma	- Gummiunterlegscheibe - Rubber washer -	6																		
7	552588	Rondelle Arandela Rondella	- Unterlegscheibe - Washer -	6																		
8	552786	Vis Tornillo Vite	- Schraube - Screw -	6																		
9	602977	Ecrou Tuerca Dado	- Mutter - Nut -	6																		
10	551389	Capuchon Capuchón Cappuccio	- Kappe - Cap -	6																		

+

Catalogue : 254225MOD

2

CABINE (Détails)
KABINE (Einzelteile)
CABINA (Detalles)
CAB (Details)
CABINA (Dettaglio)

Qté-Menge-Cant-Qty-Q.ta | 8 AB | 742 | M

1- 254225MOD
2-
3-
4-
5-
6-
7-
8-
9-
10-
11-
12-
13-
14-
15-
16-
17-
18-
19-
20-

Rep Hinw Fig Item Rif	Numéro Teil-Nr Numero Part-Nr Part-Nr	Désignation Bezeichnung Descripcion Description Descrizione	1	2	3	4	5	6	7	8	9	10	11	12	13	14	15	16	17	18	19	20
11	551835	Insert de 6 - Stuck Pion - Insert Inserto -	2																			
12	563864	Insert de 8 - Stuck Pion - Insert Inserto -	4																			
13	603757	Pare brise, nu - Windschutzscheibe, allein Parabrisas, solo - Windscreen, stripped Vetro, nudo -	1																			
14	702836	Joint profilé (Lg 4000) - Dichtungsstreifen Junta perfilada - Weatherstrip Guarnizióne -	1																			
15	702905	Plaque - Platte Placa - Plate Piastra -	2																			
16	602924	Rondelle - Unterlegscheibe Arandela - Washer Rondella -	4																			
17	603789	Vis - Schraube Tornillo - Screw Vite -	4																			
18	702906	Taquet - Treibkeil Taqué - Cleat Arresto -	2																			
19	198138	Rondelle L 6 zinguée noire - Unterlegscheibe Arandela - Washer Rondella -	2																			
20	702571	Vis - Schraube Tornillo - Screw Vite -	2																			
21	702904	Pare brise + joint profilé Windschutzscheibe + Dichtungsstreifen Parabrisas + junta perfilada - Windscreen + weatherstrip Vetro + Guarnizióne -	1																			

+

7/12/2007

Catalogue : 254225MOD

3

CABINE (Détails)
KABINE (Einzelteile)
CABINA (Detalles)
CAB (Details)
CABINA (Dettaglio)

Qté-Menge-Cant-Qty-Q.ta | 8 AB | 742 | M

1- 254225MOD	11-	
2-	12-	
3-	13-	
4-	14-	
5-	15-	
6-	16-	
7-	17-	
8-	18-	
9-	19-	
10-	20-	

Rep Hinw Fig Item Rif	Numéro Teil-Nr Numero Part-Nr Part-Nr	Désignation Bezeichnung Descripcion Description Descrizione	1	2	3	4	5	6	7	8	9	10	11	12	13	14	15	16	17	18	19	20
		* MSI 40 H Série 1-E2 MSI 50 H Série 1-E2 A PARTIR DE LA MACHINE N° 212533 AB DER MASCHINE N° 212533 A PARTIR DE LA MAQUINA N° 212533 FROM MACHINE N° 212533 A PARTIR DA MACCHINA N° 212533 JUSQU'A LA MACHINE N° 222345 BIS DER MASCHINE N° 222345 HASTA LA MAQUINA N° 222345 UP TO MACHINE N° 222345 FINO LA MACCHINA N° 222345																					

8 AD 107

CIRCUIT CHAUFFAGE
ERHITZENKREIS
CIRCUITO CALDEO
HEATING CIRCUIT
CIRCUITO RISCALDAMENTO

MSI 40 H Série 1 - E2
MSI 50 H Série 1 - E2

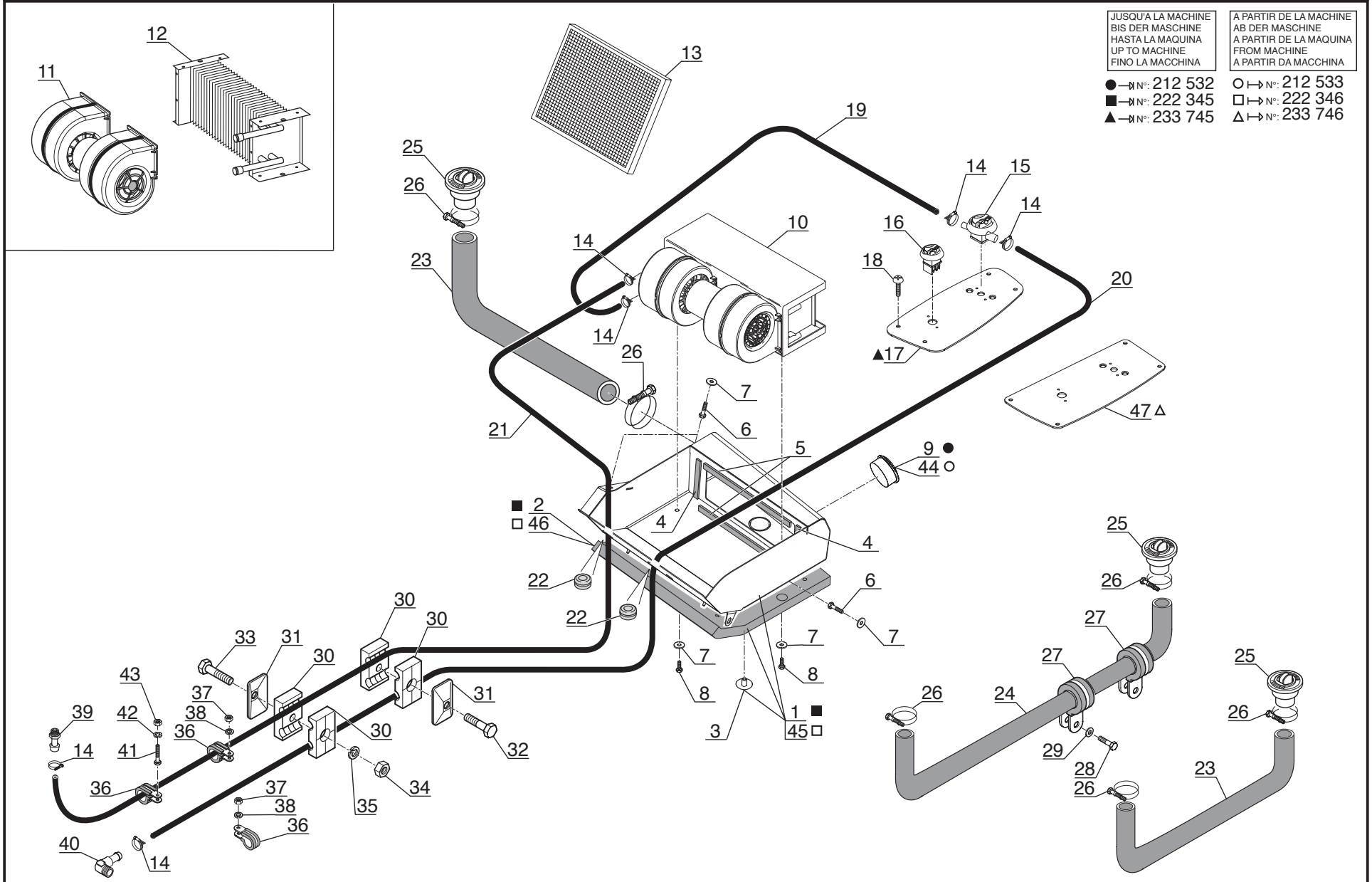

P.A.O.illus

25 / 10 / 07

Catalogue : 547886

1

CIRCUIT CHAUFFAGE
ERHITZENKREIS
CIRCUITO CALDEO
HEATING CIRCUIT
CIRCUITO RISCALDAMENTO

Qté-Menge-Cant-Qty-Q.ta | 8 AD | 107 | M

1- MSI40H SERIE 1-E2	11-	
2- MSI50H SERIE 1-E2	12-	
3-	13-	
4-	14-	
5-	15-	
6-	16-	
7-	17-	
8-	18-	
9-	19-	
10-	20-	

Rep Hinw Fig Item Rif	Numéro Teil-Nr Numero Part-Nr Part-Nr	Désignation Bezeichnung Descripcion Description Descrizione	1	2	3	4	5	6	7	8	9	10	11	12	13	14	15	16	17	18	19	20
1	254154	Caisson - Abteilung Cajón - Compartment Cassone -	1	1																		
2	254155	Insonorisant - Schalldämpfungmoos Insonorizador - Sound proofing foam Ammortizzatore -	1	1																		
3	241391	Clip - Klammer Clip - Clip Fermaglio -	7	7																		
4	249958	Joint profilé (Lg 110) - Dichtungsstreifen Junta perfilada - Weatherstrip Guarnizióne -	2	2																		
5	249955	Joint profilé (Lg 310) - Dichtungsstreifen Junta perfilada - Weatherstrip Guarnizióne -	2	2																		
6	46668	Vis H,M 6- 20-8.8-ZN5/C - Schraube Tornillo - Screw Vite -	3	3																		
7	226311	Rondelle JZC 6 CAD.BICH - Unterlegscheibe Arandela - Washer Rondella -	5	5																		
8	25713	Vis H,M 6- 16-8.8-ZN5/C - Schraube Tornillo - Screw Vite -	2	2																		
9	552710	Buse d'aération - Heizungsdüse Conducto de ventilación - Air nozzle Condotto di ventilazione -	1	1																		
10	247474	Chauffage - Erhitzen Caldeo - Heating Riscaldamento -	1	1																		
11	703409	Turbine à air - Windturbine Turbina de aire - Air turbine Turbina a area -	1	1																		

+

2

Catalogue : 547886

CIRCUIT CHAUFFAGE
ERHITZENKREIS
CIRCUITO CALDEO
HEATING CIRCUIT
CIRCUITO RISCALDAMENTO

Qté-Menge-Cant-Qty-Q.ta | 8 AD | 107 | M

1- MSI40H SERIE 1-E2
2- MSI50H SERIE 1-E2
3-
4-
5-
6-
7-
8-
9-
10-
11-
12-
13-
14-
15-
16-
17-
18-
19-
20-

Rep Hinw Fig Item Rif	Numéro Teil-Nr Numero Part-Nr Part-Nr	Désignation Bezeichnung Descripcion Description Descrizione	1	2	3	4	5	6	7	8	9	10	11	12	13	14	15	16	17	18	19	20
12	703410	Radiateur - Kühler Radiador - Radiator Radiatore -	1	1																		
13	246936	Filtre chauffage - Erhitzen filter Filtro caldeo - Heating filter Filtro riscaldamento -	1	1																		
14	203512	Collier - Spannschelle Abrazadera - Clamp Fascetta -	6	6																		
15	246937	Vanne de chauffage - Herzungsventil Válvula de caldeo - Heating blower valve Valvola di riscaldamento -	1	1																		
16	246938	Interrupteur chauffage - Erhitzen schalter Interruptor caldeo - Heating switch Interruttore riscaldamento -	1	1																		
17	246868	Tôle support - Träger blech Chapa soporte - Bracket sheat Lamiera supporto -	1	1																		
18	198244	Vis RLZ, ST4,2-16-C-ZN12/NOIRE- Schraube Tornillo - Screw Vite -	4	4																		
19	258336	Durit (Lg 1000) - Schlauch Tubo flexible - Hose Manicotto -	1	1																		
20	267210	Durit (Lg 2900) - Schlauch Tubo flexible - Hose Manicotto -	1	1																		
21	246891	Durit (Lg 3600) - Schlauch Tubo flexible - Hose Manicotto -	1	1																		
22	193161	Passe-fil - Gummischeibe Arandela de gaucho - Cable grommet Passo-filo -	2	2																		

+

Catalogue : 547886

3

CIRCUIT CHAUFFAGE
ERHITZENKREIS
CIRCUITO CALDEO
HEATING CIRCUIT
CIRCUITO RISCALDAMENTO

Qté-Menge-Cant-Qty-Q.ta | 8 AD | 107 | M

1- MSI40H SERIE 1-E2
2- MSI50H SERIE 1-E2
3-
4-
5-
6-
7-
8-
9-
10-
11-
12-
13-
14-
15-
16-
17-
18-
19-
20-

Rep Hinw Fig Item Rif	Numéro Teil-Nr Numero Part-Nr Part-Nr	Désignation Bezeichnung Descripcion Description Descrizione	1	2	3	4	5	6	7	8	9	10	11	12	13	14	15	16	17	18	19	20
23	246869	Durit (Lg 800) - Schlauch Tubo flexible - Hose Manicotto -	2	2																		
24	247965	Durit (Lg 1650) - Schlauch Tubo flexible - Hose Manicotto -	1	1																		
25	187275	Buse d'aération - Heizungsdüse Conducto de ventilación - Air nozzle Condotto di ventilazione -	3	3																		
26	177274	Collier - Spannschelle Abrazadera - Clamp Fascetta -	6	6																		
27	176926	Collier - Spannschelle Abrazadera - Clamp Fascetta -	2	2																		
28	42347	Vis H,M 8- 20-8.8-ZN8/C - Schraube Tornillo - Screw Vite -	1	1																		
29	61674	Rondelle M 8 ZN - Unterlegscheibe Arandela - Washer Rondella -	1	1																		
30	168865	Demi-collier - Halb-klemme Media abrazadera - Half-clamp Fascetta -	4	4																		
31	168864	Demi-collier - Halb-klemme Media abrazadera - Half-clamp Fascetta -	2	2																		
32	58530	Vis H,M 8- 45-8.8-ZN8/C - Schraube Tornillo - Screw Vite -	1	1																		
33	58533	Vis H,M 8- 60-8.8-ZN8/C - Schraube Tornillo - Screw Vite -	1	1																		

+

Catalogue : 547886

4

CIRCUIT CHAUFFAGE
ERHITZENKREIS
CIRCUITO CALDEO
HEATING CIRCUIT
CIRCUITO RISCALDAMENTO

Qté-Menge-Cant-Qty-Q.ta | 8 AD | 107 | M

1- MSI40H SERIE 1-E2
2- MSI50H SERIE 1-E2
3-
4-
5-
6-
7-
8-
9-
10-
11-
12-
13-
14-
15-
16-
17-
18-
19-
20-

Rep Hinw Fig Item Rif	Numéro Teil-Nr Numero Part-Nr Part-Nr	Désignation Bezeichnung Descripcion Description Descrizione	1	2	3	4	5	6	7	8	9	10	11	12	13	14	15	16	17	18	19	20
34	58528	Ecrou H ,M 8 ZN - Mutter Tuerca - Nut Dado -	1	1																		
35	42325	Rondelle W 8 ZN - Unterlegscheibe Arandela - Washer Rondella -	1	1																		
36	86506	Collier - Spannschelle Abrazadera - Clamp Fascetta -	3	3																		
37	58528	Ecrou H ,M 8 ZN - Mutter Tuerca - Nut Dado -	2	2																		
38	42325	Rondelle W 8 ZN - Unterlegscheibe Arandela - Washer Rondella -	2	2																		
39	198059	Raccord - Verschraubung Racor - Connection Raccordo -	1	1																		
40	242915	Raccord - Verschraubung Racor - Connection Raccordo -	1	1																		
41	46668	Vis H,M 6- 20-8.8-ZN5/C - Schraube Tornillo - Screw Vite -	1	1																		
42	42316	Rondelle W 6 ZN - Unterlegscheibe Arandela - Washer Rondella -	1	1																		
43	25714	Ecrou H ,M 6 ZN - Mutter Tuerca - Nut Dado -	1	1																		
44	198022	Buse d'aération - Heizungsdüse Conducto de ventilación - Air nozzle Condotto di ventilazione -	1	1																		

+

14/11/2007

Catalogue : 547886

5

CIRCUIT CHAUFFAGE
ERHITZENKREIS
CIRCUITO CALDEO
HEATING CIRCUIT
CIRCUITO RISCALDAMENTO

Qté-Menge-Cant-Qty-Q.ta | 8 AD | 107 | M

1- MSI40H SERIE 1-E2
2- MSI50H SERIE 1-E2
3-
4-
5-
6-
7-
8-
9-
10-
11-
12-
13-
14-
15-
16-
17-
18-
19-
20-

Rep Hinw Fig Item Rif	Numéro Teil-Nr Numero Part-Nr Part-Nr	Désignation Bezeichnung Descripcion Description Descrizione	1	2	3	4	5	6	7	8	9	10	11	12	13	14	15	16	17	18	19	20
45	256389	Caisson insonorisé - Larmgesichert Abteilung Cajón insonorizada - Sound proof compartment Cassone ammortizzatore -	1	1																		
46	256391	Insonorisation - Schalldammung Insonorización - Sound-proofing Insonorizzazione -	1	1																		
47	258827	Tôle support - Träger blech Chapa soporte - Bracket sheat Lamiera supporto -	1	1																		

9 AA 226

JUSQU'A LA MACHINE
BIS DER MASCHINE
HASTA LA MAQUINA
UP TO MACHINE
FINO LA MACCHINA
→⋈ N°: **224 814**

CARROSSERIE
KAROSSERIE
CARROCERIA
BODY
CARROZZERIA

MSI 40 H Série 1 - E2
MSI 50 H Série 1 - E2

JUSQU'A LA MACHINE
BIS DER MASCHINE
HASTA LA MAQUINA
UP TO MACHINE
FINO LA MACCHINA

● →⋈ N°: 211 960
■ →⋈ N°: 224 701

A PARTIR DE LA MACHINE
AB DER MASCHINE
A PARTIR DE LA MAQUINA
FROM MACHINE
A PARTIR DA MACCHINA

○ ⊢→ N°: 211 961
□ ⊢→ N°: 224 702

✱ SUIVANT MONTAGE
NACH MONTAGE
SEGUN MONTAJE
AS MOUNTING
SECONDO MONTAGGIO

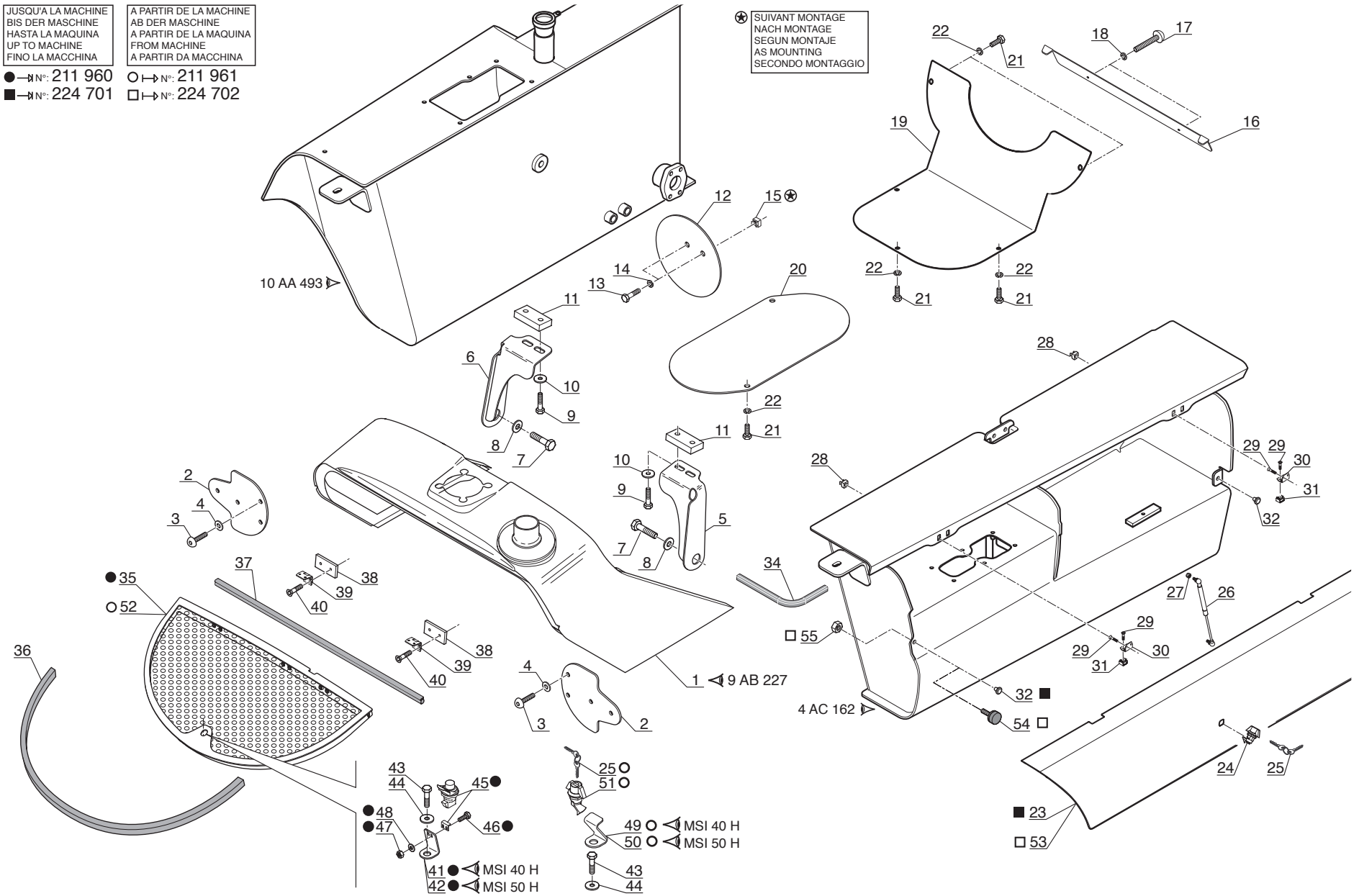

P.A.O.illust.

22 / 10 / 07

Catalogue : 547886

1

CARROSSERIE
KAROSSERIE
CARROCERIA
BODY
CARROZZERIA

Qté-Menge-Cant-Qty-Q.ta | 9 AA | 226 | M

1- MSI40H SERIE 1-E2
2- MSI50H SERIE 1-E2
3-
4-
5-
6-
7-
8-
9-
10-
11-
12-
13-
14-
15-
16-
17-
18-
19-
20-

Rep Hinw Fig Item Rif	Numéro Teil-Nr Numero Part-Nr Part-Nr	Désignation Bezeichnung Descripcion Description Descrizione	1	2	3	4	5	6	7	8	9	10	11	12	13	14	15	16	17	18	19	20
1	249795	Capot plastique - Kappe plastisch Tapa plastica - Plastic cover Cofano plastica -	1	1																		
2	247251	Support feu arrière - Schlusslaterne träger Soporte faro trasero - Tail light bracket Supporto fanale posteriore -	2	2																		
3	189172	Vis CBHc,M 6- 16-10.9-ZN5/NOIR- Schraube Tornillo - Screw Vite -	4	4																		
4	198138	Rondelle L 6 zinguée noire - Unterlegscheibe Arandela - Washer Rondella -	2	2																		
5	248825	Guide - Führungs Guía - Guide Guida -	1	1																		
6	248826	Guide - Führungs Guía - Guide Guida -	1	1																		
7	42347	Vis H,M 8- 20-8.8-ZN8/C - Schraube Tornillo - Screw Vite -	2	2																		
8	44025	Rondelle SP 8,5x 30 x 3 ZN - Unterlegscheibe Arandela - Washer Rondella -	2	2																		
9	57446	Vis H,M 8- 25-8.8-ZN8/C - Schraube Tornillo - Screw Vite -	4	4																		
10	29468	Rondelle L 8 ZN12C/FE - Unterlegscheibe Arandela - Washer Rondella -	4	4																		
11	248827	Plat - Platte Placa - Plate Piatto -	2	2																		

+

Catalogue : 547886

CARROSSERIE
KAROSSERIE
CARROCERIA
BODY
CARROZZERIA

Qté-Menge-Cant-Qty-Q.ta | 9 AA | 226 | M

1- MSI40H SERIE 1-E2
2- MSI50H SERIE 1-E2
3-
4-
5-
6-
7-
8-
9-
10-
11-
12-
13-
14-
15-
16-
17-
18-
19-
20-

Rep Hinw Fig Item Rif	Numéro Teil-Nr Numero Part-Nr Part-Nr	Désignation Bezeichnung Descripcion Description Descrizione	1	2	3	4	5	6	7	8	9	10	11	12	13	14	15	16	17	18	19	20
12	250558	Tôle - Blech Chapa - Sheat Lamiera -	1	1																		
13	46668	Vis H,M 6- 20-8.8-ZN5/C - Schraube Tornillo - Screw Vite -	2	2																		
14	42316	Rondelle W 6 ZN - Unterlegscheibe Arandela - Washer Rondella -	2	2																		
15	204665	Ecrou EQC M 6 D zingué - Mutter Tuerca - Nut Dado -	2	2																		
16	250560	Tôle - Blech Chapa - Sheat Lamiera -	1	1																		
17	202144	Vis CBHc,M 8- 20-10.9-ZN8/NOIR- Schraube Tornillo - Screw Vite -	2	2																		
18	42325	Rondelle W 8 ZN - Unterlegscheibe Arandela - Washer Rondella -	2	2																		
19	253600	Carter - Gehäuse Cárter - Housing Carter -	1	1																		
20	250557	Carter - Gehäuse Cárter - Housing Carter -	1	1																		
21	60360	Vis H,M10- 16-8.8-ZN8/C - Schraube Tornillo - Screw Vite -	7	7																		
22	183026	Rondelle JZC10 10,2x26 x1,4CAD.BICH Unterlegscheibe Arandela - Washer Rondella -	7	7																		

+

3

Catalogue : 547886

CARROSSERIE
KAROSSERIE
CARROCERIA
BODY
CARROZZERIA

Qté-Menge-Cant-Qty-Q.ta | 9 AA | 226 | M

1- MSI40H SERIE 1-E2
2- MSI50H SERIE 1-E2
3-
4-
5-
6-
7-
8-
9-
10-
11-
12-
13-
14-
15-
16-
17-
18-
19-
20-

Rep Hinw Fig Item Rif	Numéro Teil-Nr Numero Part-Nr Part-Nr	Désignation Bezeichnung Descripcion Description Descrizione	1	2	3	4	5	6	7	8	9	10	11	12	13	14	15	16	17	18	19	20
23	246958	Capot - Haube Capot - Bonnet Cofano -	1	1																		
24	246805	Serrure - Schloss Cerradura - Lock Serratura -	1	1																		
25	184818	Clé de contact - Schlüssel Llave de contact - Key Chiave -	1	1																		
26	246420	Ressort pneumatique - Luftfeder Resorte neumático - Air spring Molla pneumatico -	1	1																		
27	54242	Ecrou H,FR M 8 C 8 ZN..C - Mutter Tuerca - Nut Dado -	1	1																		
28	204665	Ecrou EQC M 6 D zingué - Mutter Tuerca - Nut Dado -	4	4																		
29	61975	Vis FHc,M 6- 16-10.9-ZN5/C - Schraube Tornillo - Screw Vite -	8	8																		
30	192315	Charnière - Scharnier Charnela - Hinge Cerniera -	2	2																		
31	178125	Ecrou EQC M 6 C - Mutter Tuerca - Nut Dado -	4	4																		
32	77764	Butée - Anschlag Tope - Stop Battuta -	1	1																		
33	77764	Butée - Anschlag Tope - Stop Battuta -	1	1																		

+

Catalogue : 547886

CARROSSERIE
KAROSSERIE
CARROCERIA
BODY
CARROZZERIA

Qté-Menge-Cant-Qty-Q.ta | 9 AA | 226 | M

1- MSI40H SERIE 1-E2
2- MSI50H SERIE 1-E2
3-
4-
5-
6-
7-
8-
9-
10-
11-
12-
13-
14-
15-
16-
17-
18-
19-
20-

Rep Hinw Fig Item Rif	Numéro Teil-Nr Numero Part-Nr Part-Nr	Désignation Bezeichnung Descripcion Description Descrizione	1	2	3	4	5	6	7	8	9	10	11	12	13	14	15	16	17	18	19	20
34	229599	Joint profilé (Lg 280) - Dichtungsstreifen Junta perfilada - Weatherstrip Guarnizióne -	1	1																		
35	249950	Grille - Gitter Rejilla - Grid Griglia -	1	1																		
36	254574	Joint profilé (Lg 1490) - Dichtungsstreifen Junta perfilada - Weatherstrip Guarnizióne -	1	1																		
37	250527	Joint profilé (Lg 960) - Dichtungsstreifen Junta perfilada - Weatherstrip Guarnizióne -	1	1																		
38	236840	Plaque de fixation - Befestigung Platte Placa de fijación - Fastening plate Piastra di fissaggio -	2	2																		
39	192315	Charnière - Scharnier Charnela - Hinge Cerniera -	2	2																		
40	509924	Vis FHc,M 6- 12-10.9 zinguée - Schraube Tornillo - Screw Vite -	8	8																		
41	249967	Support - Träger Soporte - Bracket Supporto -	1																			
42	249968	Support - Träger Soporte - Bracket Supporto -		1																		
43	42347	Vis H,M 8- 20-8.8-ZN8/C - Schraube Tornillo - Screw Vite -	1	1																		
44	29468	Rondelle L 8 ZN12C/FE - Unterlegscheibe Arandela - Washer Rondella -	1	1																		

+

Catalogue : 547886

5

CARROSSERIE
KAROSSERIE
CARROCERIA
BODY
CARROZZERIA

Qté-Menge-Cant-Qty-Q.ta | 9 AA | 226 | M

1- MSI40H SERIE 1-E2
2- MSI50H SERIE 1-E2
3-
4-
5-
6-
7-
8-
9-
10-
11-
12-
13-
14-
15-
16-
17-
18-
19-
20-

Rep Hinw Fig Item Rif	Numéro Teil-Nr Numero Part-Nr Part-Nr	Désignation Bezeichnung Descripcion Description Descrizione	1	2	3	4	5	6	7	8	9	10	11	12	13	14	15	16	17	18	19	20
45	247193	Verrou - Riegel Cerrojo - Locker Catenaccio -	1	1																		
46	247243	Vis H,M 3- 10-4.8-ZN BLANC - Schraube Tornillo - Screw Vite -	2	2																		
47	175921	Ecrou H ,M 3 zingué - Mutter Tuerca - Nut Dado -	2	2																		
48	247244	Rondelle - Unterlegscheibe Arandela - Washer Rondella -	2	2																		
49	253510	Support - Träger Soporte - Bracket Supporto -	1																			
50	253511	Support - Träger Soporte - Bracket Supporto -		1																		
51	246805	Serrure - Schloss Cerradura - Lock Serratura -	1	1																		
52	253508	Grille - Gitter Rejilla - Grid Griglia -	1	1																		
53	256735	Capot - Haube Capot - Bonnet Cofano -	1	1																		
54	190427	Butée caoutchouc - Gummi anschlag Tope goma - Rubber stop Battuta gomma -	1	1																		
55	3212	Ecrou Hm, M 8 C05 ZN.C - Mutter Tuerca - Nut Dado -	1	1																		

9 AA 369

A PARTIR DE LA MACHINE
AB DER MASCHINE
A PARTIR DE LA MAQUINA
FROM MACHINE
A PARTIR DA MACCHINA
⟼ N°: **224 815**

CARROSSERIE
KAROSSERIE
CARROCERIA
BODY
CARROZZERIA

MSI 40 H Série 1 - E2
MSI 50 H Série 1 - E2

JUSQU'A LA MACHINE
BIS DER MASCHINE
HASTA LA MAQUINA
UP TO MACHINE
FINO LA MACCHINA

● —⋈ N°: 225 928
■ —⋈ N°: 231 049
▲ —⋈ N°: 236 387

A PARTIR DE LA MACHINE
AB DER MASCHINE
A PARTIR DE LA MAQUINA
FROM MACHINE
A PARTIR DA MACCHINA

○ ⟼ N°: 225 929
□ ⟼ N°: 231 050
△ ⟼ N°: 236 388

✱ SUIVANT MONTAGE
NACH MONTAGE
SEGUN MONTAJE
AS MOUNTING
SECONDO MONTAGGIO

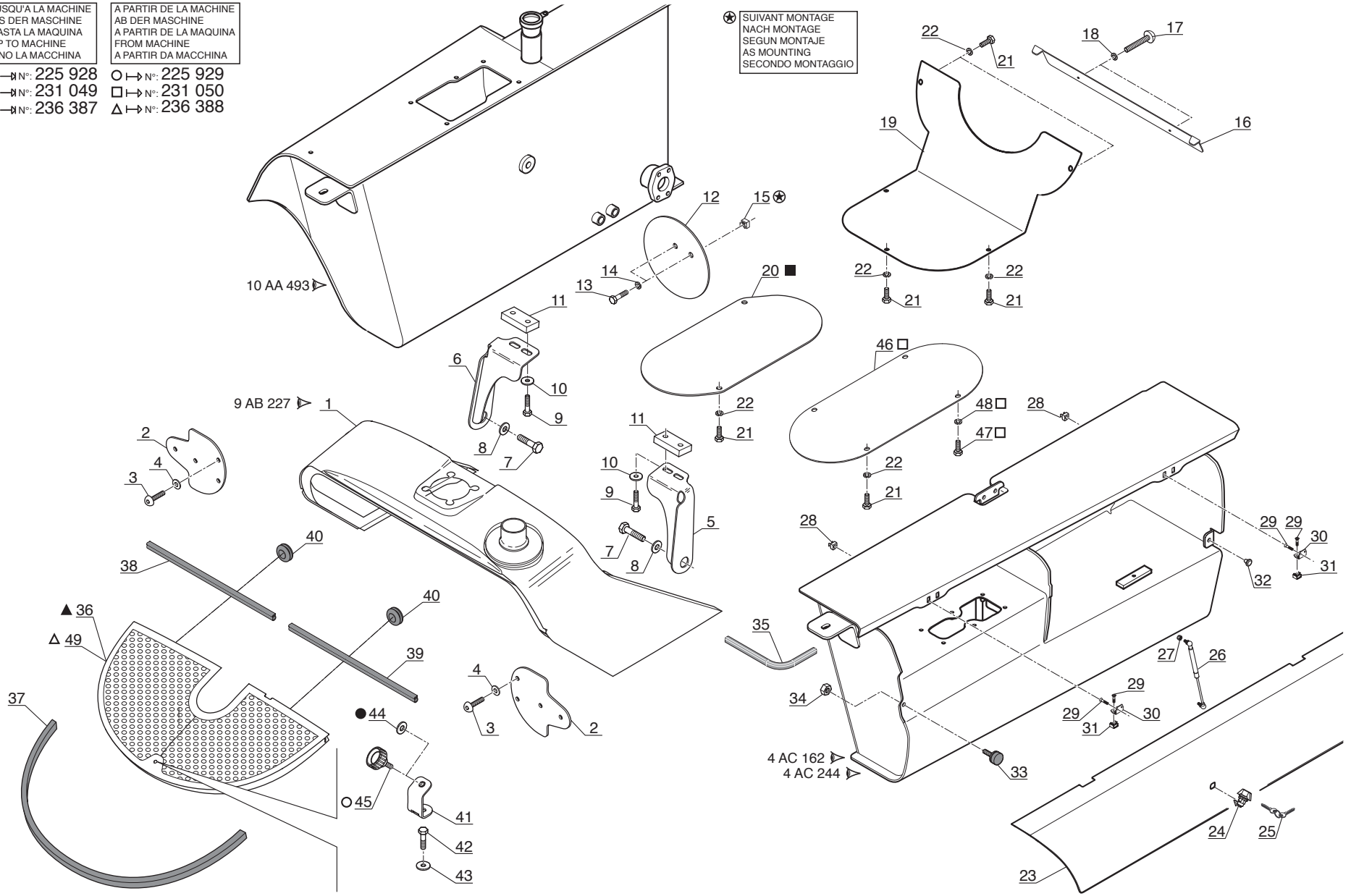

P.A.O.illust.

22 / 10 / 07

Catalogue : 547886

1

CARROSSERIE
KAROSSERIE
CARROCERIA
BODY
CARROZZERIA

Qté-Menge-Cant-Qty-Q.ta | 9 AA | 369 | M

1- MSI40H SERIE 1-E2
2- MSI50H SERIE 1-E2
3-
4-
5-
6-
7-
8-
9-
10-
11-
12-
13-
14-
15-
16-
17-
18-
19-
20-

Rep Hinw Fig Item Rif	Numéro Teil-Nr Numero Part-Nr Part-Nr	Désignation Bezeichnung Descripcion Description Descrizione	1	2	3	4	5	6	7	8	9	10	11	12	13	14	15	16	17	18	19	20
1	249795	Capot plastique - Kappe plastisch Tapa plastica - Plastic cover Cofano plastica -	1	1																		
2	247251	Support feu arrière - Schlusslaterne träger Soporte faro trasero - Tail light bracket Supporto fanale posteriore -	2	2																		
3	189172	Vis CBHc,M 6- 16-10.9-ZN5/NOIR- Schraube Tornillo - Screw Vite -	4	4																		
4	198138	Rondelle L 6 zinguée noire - Unterlegscheibe Arandela - Washer Rondella -	2	2																		
5	248825	Guide - Führungs Guía - Guide Guida -	1	1																		
6	248826	Guide - Führungs Guía - Guide Guida -	1	1																		
7	42347	Vis H,M 8- 20-8.8-ZN8/C - Schraube Tornillo - Screw Vite -	2	2																		
8	44025	Rondelle SP 8,5x 30 x 3 ZN - Unterlegscheibe Arandela - Washer Rondella -	2	2																		
9	57446	Vis H,M 8- 25-8.8-ZN8/C - Schraube Tornillo - Screw Vite -	4	4																		
10	29468	Rondelle L 8 ZN12C/FE - Unterlegscheibe Arandela - Washer Rondella -	4	4																		
11	248827	Plat - Platte Placa - Plate Piatto -	2	2																		

+

2

Catalogue : 547886

CARROSSERIE
KAROSSERIE
CARROCERIA
BODY
CARROZZERIA

Qté-Menge-Cant-Qty-Q.ta | 9 AA | 369 | M

1- MSI40H SERIE 1-E2
2- MSI50H SERIE 1-E2
3-
4-
5-
6-
7-
8-
9-
10-
11-
12-
13-
14-
15-
16-
17-
18-
19-
20-

Rep Hinw Fig Item Rif	Numéro Teil-Nr Numero Part-Nr Part-Nr	Désignation Bezeichnung Descripcion Description Descrizione	1	2	3	4	5	6	7	8	9	10	11	12	13	14	15	16	17	18	19	20
12	250558	Tôle - Blech Chapa - Sheat Lamiera -	1	1																		
13	46668	Vis H,M 6- 20-8.8-ZN5/C - Schraube Tornillo - Screw Vite -	2	2																		
14	42316	Rondelle W 6 ZN - Unterlegscheibe Arandela - Washer Rondella -	2	2																		
15	204665	Ecrou EQC M 6 D zingué - Mutter Tuerca - Nut Dado -	2	2																		
16	250560	Tôle - Blech Chapa - Sheat Lamiera -	1	1																		
17	202144	Vis CBHc,M 8- 20-10.9-ZN8/NOIR- Schraube Tornillo - Screw Vite -	2	2																		
18	42325	Rondelle W 8 ZN - Unterlegscheibe Arandela - Washer Rondella -	2	2																		
19	253600	Carter - Gehäuse Cárter - Housing Carter -	1	1																		
20	250557	Carter - Gehäuse Cárter - Housing Carter -	1	1																		
21	60360	Vis H,M10- 16-8.8-ZN8/C - Schraube Tornillo - Screw Vite -	7	7																		
22	183026	Rondelle JZC10 10,2x26 x1,4CAD.BICH Unterlegscheibe Arandela - Washer Rondella -	7	7																		

+

14/11/2007

Catalogue : 547886

3

CARROSSERIE
KAROSSERIE
CARROCERIA
BODY
CARROZZERIA

Qté-Menge-Cant-Qty-Q.ta | 9 AA | 369 | M

1- MSI40H SERIE 1-E2
2- MSI50H SERIE 1-E2
3-
4-
5-
6-
7-
8-
9-
10-
11-
12-
13-
14-
15-
16-
17-
18-
19-
20-

Rep Hinw Fig Item Rif	Numéro Teil-Nr Numero Part-Nr Part-Nr	Désignation Bezeichnung Descripcion Description Descrizione	1	2	3	4	5	6	7	8	9	10	11	12	13	14	15	16	17	18	19	20
23	256735	Capot - Haube Capot - Bonnet Cofano -	1	1																		
24	246805	Serrure - Schloss Cerradura - Lock Serratura -	1	1																		
25	184818	Clé de contact - Schlüssel Llave de contact - Key Chiave -	1	1																		
26	246420	Ressort pneumatique - Luftfeder Resorte neumático - Air spring Molla pneumatico -	1	1																		
27	54242	Ecrou H,FR M 8 C 8 ZN..C - Mutter Tuerca - Nut Dado -	1	1																		
28	204665	Ecrou EQC M 6 D zingué - Mutter Tuerca - Nut Dado -	4	4																		
29	61975	Vis FHc,M 6- 16-10.9-ZN5/C - Schraube Tornillo - Screw Vite -	8	8																		
30	192315	Charnière - Scharnier Charnela - Hinge Cerniera -	2	2																		
31	178125	Ecrou EQC M 6 C - Mutter Tuerca - Nut Dado -	4	4																		
32	77764	Butée - Anschlag Tope - Stop Battuta -	1	1																		
33	190427	Butée caoutchouc - Gummi anschlag Tope goma - Rubber stop Battuta gomma -	1	1																		

+

Catalogue : 547886

4

CARROSSERIE
KAROSSERIE
CARROCERIA
BODY
CARROZZERIA

Qté-Menge-Cant-Qty-Q.ta | 9 AA | 369 | M

1- MSI40H SERIE 1-E2
2- MSI50H SERIE 1-E2
3-
4-
5-
6-
7-
8-
9-
10-
11-
12-
13-
14-
15-
16-
17-
18-
19-
20-

Rep Hinw Fig Item Rif	Numéro Teil-Nr Numero Part-Nr Part-Nr	Désignation Bezeichnung Descripcion Description Descrizione	1	2	3	4	5	6	7	8	9	10	11	12	13	14	15	16	17	18	19	20
34	3212	Ecrou Hm, M 8 C05 ZN.C - Mutter Tuerca - Nut Dado -	1	1																		
35	229599	Joint profilé (Lg 280) - Dichtungsstreifen Junta perfilada - Weatherstrip Guarnizióne -	1	1																		
36	255639	Grille - Gitter Rejilla - Grid Griglia -	1	1																		
37	254574	Joint profilé (Lg 1490) - Dichtungsstreifen Junta perfilada - Weatherstrip Guarnizióne -	1	1																		
38	203803	Joint profilé (Lg 360) - Dichtungsstreifen Junta perfilada - Weatherstrip Guarnizióne -	1	1																		
39	250065	Joint profilé (Lg 415) - Dichtungsstreifen Junta perfilada - Weatherstrip Guarnizióne -	1	1																		
40	254979	Passe-fil - Gummischeibe Arandela de gaucho - Cable grommet Passo-filo -	2	2																		
41	255654	Support - Träger Soporte - Bracket Supporto -	1	1																		
42	42347	Vis H,M 8- 20-8.8-ZN8/C - Schraube Tornillo - Screw Vite -	1	1																		
43	29468	Rondelle L 8 ZN12C/FE - Unterlegscheibe Arandela - Washer Rondella -	1	1																		
44	206080	Rondelle L 8 ZN PASS.NOIRE - Unterlegscheibe Arandela - Washer Rondella -	1	1																		

+

5

Catalogue : 547886

CARROSSERIE
KAROSSERIE
CARROCERIA
BODY
CARROZZERIA

Qté-Menge-Cant-Qty-Q.ta | 9 AA | 369 | M

1- MSI40H SERIE 1-E2
2- MSI50H SERIE 1-E2
3-
4-
5-
6-
7-
8-
9-
10-
11-
12-
13-
14-
15-
16-
17-
18-
19-
20-

Rep Hinw Fig Item Rif	Numéro Teil-Nr Numero Part-Nr Part-Nr	Désignation Bezeichnung Descripcion Description Descrizione	1	2	3	4	5	6	7	8	9	10	11	12	13	14	15	16	17	18	19	20
45	199079	Vis - Schraube Tornillo - Screw Vite -	1	1																		
46	247200	Carter - Gehäuse Cárter - Housing Carter -	1	1																		
47	60360	Vis H,M10- 16-8.8-ZN8/C - Schraube Tornillo - Screw Vite -	2	2																		
48	183026	Rondelle JZC10 10,2x26 x1,4CAD.BICH Unterlegscheibe Arandela - Washer Rondella -	2	2																		
49	264479	Grille - Gitter Rejilla - Grid Griglia -	1	1																		

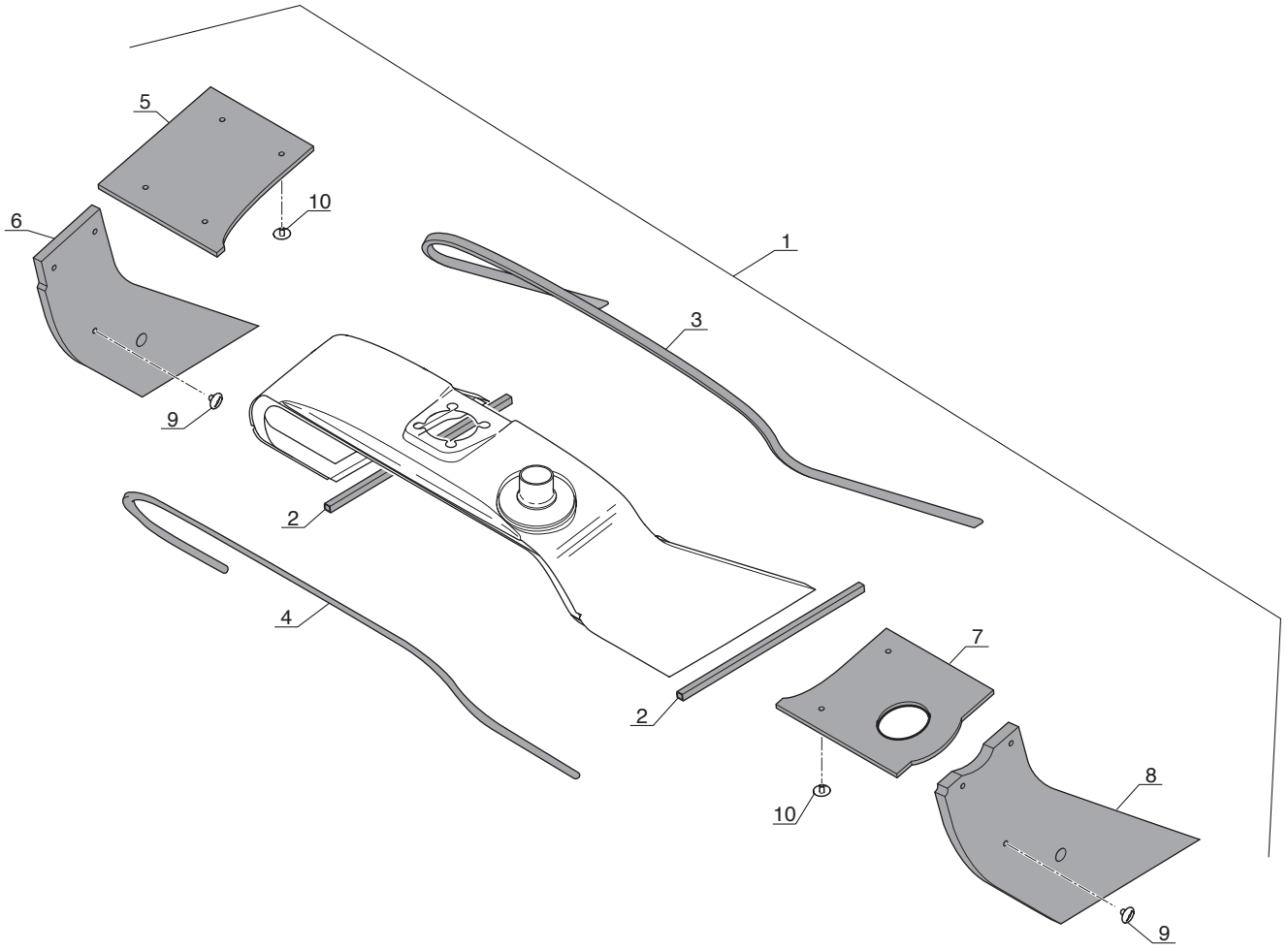
5
10
6
1
3
9
2
4
7
2
10
8
9

Catalogue : 547886

1

CARROSSERIE
KAROSSERIE
CARROCERIA
BODY
CARROZZERIA

Qté-Menge-Cant-Qty-Q.ta | 9 AA | 227 | M

1- MSI40H SERIE 1-E2
2- MSI50H SERIE 1-E2
3-
4-
5-
6-
7-
8-
9-
10-
11-
12-
13-
14-
15-
16-
17-
18-
19-
20-

Rep Hinw Fig Item Rif	Numéro Teil-Nr Numero Part-Nr Part-Nr	Désignation Bezeichnung Descripcion Description Descrizione	1	2	3	4	5	6	7	8	9	10	11	12	13	14	15	16	17	18	19	20
1	249795	Capot plastique - Kappe plastisch Tapa plastica - Plastic cover Cofano plastica -	1	1																		
2	251268	Joint profilé - Dichtungsstreifen Junta perfilada - Weatherstrip Guarnizióne -	2	2																		
3	248157	Joint profilé - Dichtungsstreifen Junta perfilada - Weatherstrip Guarnizióne -	1	1																		
4	251267	Joint profilé - Dichtungsstreifen Junta perfilada - Weatherstrip Guarnizióne -	1	1																		
5	251263	Insonorisant gauche - Link schalldämpfungmoos Insonorizador izquierdo - L.H. sound proofing foam Ammortizzatore sinistro -	1	1																		
6	251265	Insonorisant latéral gauche Link Seitlich Schalldämpfungmoos Insonorizador lateral izquierdo L.H. lateral sound proofing foam Ammortizzatore laterale sinistro	1	1																		
7	251264	Insonorisant droit - Recht shalldämpfungmoos Insonorizador derecho - R.H. sound proofing foam Ammortizzatore destro -	1	1																		
8	251266	Insonorisant latéral droit Recht Seitlich Schalldämpfungmoos Insonorizador lateral derecho R.H. lateral sound proofing foam Ammortizzatore laterale destro-	1	1																		
9	239411	Clip - Klammer Clip - Clip Fermaglio -	8	8																		
10	243258	Clip - Klammer Clip - Clip Fermaglio -	6	6																		

10 AA 493

HYDRAULIQUE (Circuit principal)
HYDRAULIK (Hauptkreis)
HIDRAULICO (Circuito principal)
HYDRAULIC (Principal circuit)
IDRAULICO (Circuito principale)

MSI 40 H Série 1 - E2
MSI 50 H Série 1 - E2

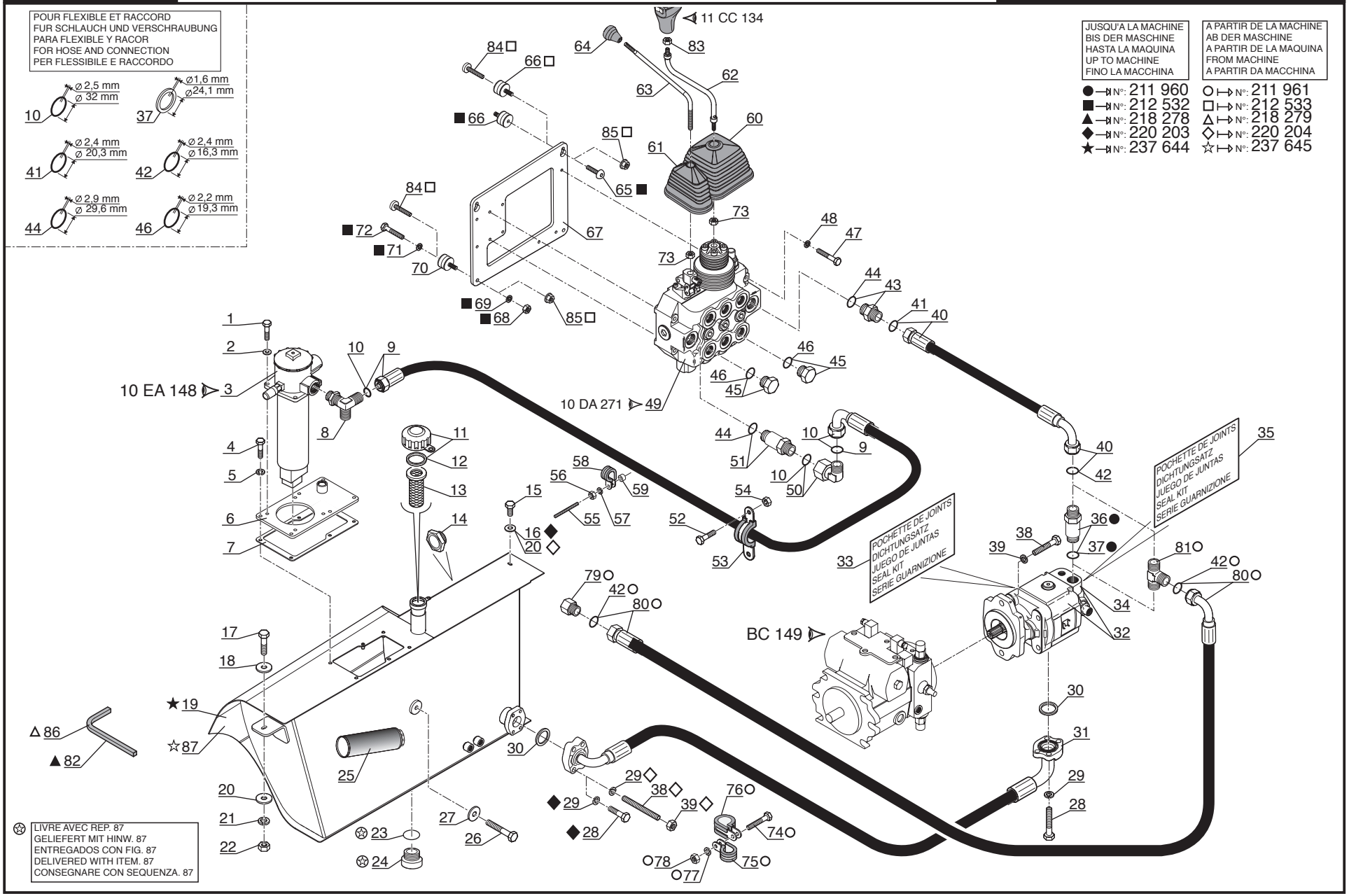

P.A.O illus

26 / 09 / 07

Catalogue : 547886

1

HYDRAULIQUE (Circuit principal)
HYDRAULIK (Hauptkreis)
HIDRAULICO (Circuito principal)
HYDRAULIC (Principal circuit)
IDRAULICO (Circuito principale)

Qté-Menge-Cant-Qty-Q.ta | 10 AA | 493 | M

1- MSI40H SERIE 1-E2
2- MSI50H SERIE 1-E2
3-
4-
5-
6-
7-
8-
9-
10-
11-
12-
13-
14-
15-
16-
17-
18-
19-
20-

Rep Hinw Fig Item Rif	Numéro Teil-Nr Numero Part-Nr Part-Nr	Désignation Bezeichnung Descripcion Description Descrizione	1	2	3	4	5	6	7	8	9	10	11	12	13	14	15	16	17	18	19	20
1	5804	Vis H,M10- 25-8.8-ZN8/C - Schraube Tornillo - Screw Vite -	4	4																		
2	29437	Rondelle M 10 ZN - Unterlegscheibe Arandela - Washer Rondella -	4	4																		
3	246905	Filtre à huile retour hydraulique complet Kompletter hydraulik ruckgang ölfilter Filtro de aceite retorno hidraulico completo Complete hydraulic return oil filter Filtro dio idraulico completo -	1	1																		
4	63754	Vis H,M 8- 30-8.8-ZN8/C - Schraube Tornillo - Screw Vite -	6	6																		
5	42325	Rondelle W 8 ZN - Unterlegscheibe Arandela - Washer Rondella -	6	6																		
6	250276	Support filtre à huile - Ölfilter träger Soporte filtro de aceite - Oil filter bracket Supporto filtro olio -	1	1																		
7	250280	Joint - Dichtung Junta - Seal Guarnizióne -	1	1																		
8	249567	Raccord - Verschraubung Racor - Connection Raccordo -	1	1																		
9	249769	Flexible (Lg 2450) - Schlauch Flexible - Hose Flessibile -	1	1																		
10	194813	Joint torique - "0" ring Junta tórica - "0" ring Anello OR -	X	X																		
11	62415	Bouchon filtre de remplissage - Einfullfilterverschluss Tapón filtro de llenado - Filling plug filter Tappo filtro di riempimento -	1	1																		

+

14/11/2007

2

Catalogue : 547886

HYDRAULIQUE (Circuit principal)
HYDRAULIK (Hauptkreis)
HIDRAULICO (Circuito principal)
HYDRAULIC (Principal circuit)
IDRAULICO (Circuito principale)

Qté-Menge-Cant-Qty-Q.ta | 10 AA | 493 | M

1- MSI40H SERIE 1-E2
2- MSI50H SERIE 1-E2
3-
4-
5-
6-
7-
8-
9-
10-
11-
12-
13-
14-
15-
16-
17-
18-
19-
20-

Rep Hinw Fig Item Rif	Numéro Teil-Nr Numero Part-Nr Part-Nr	Désignation Bezeichnung Descripcion Description Descrizione	1	2	3	4	5	6	7	8	9	10	11	12	13	14	15	16	17	18	19	20
12	1071	Joint d'étanchéité - Dichtungsring Junta de estanqueidad - Seal Guarnizióne -	1	1																		
13	62845	Filtre - Filter Filtro - Filter Filtro -	1	1																		
14	488236	Jauge - Eichmass Galga - Gauge Livello -	1	1																		
15	5804	Vis H,M10- 25-8.8-ZN8/C - Schraube Tornillo - Screw Vite -	1	1																		
16	61675	Rondelle L 10 ZN - Unterlegscheibe Arandela - Washer Rondella -	1	1																		
17	58535	Vis H,M10- 40-8.8-ZN8/C - Schraube Tornillo - Screw Vite -	1	1																		
18	61675	Rondelle L 10 ZN - Unterlegscheibe Arandela - Washer Rondella -	2	2																		
19	246924	Bac à huile - Olbehälter Tanque de aceite - Oil tank Serbatoio olio -	1	1																		
20	42366	Rondelle SP 10,5x 30 x 3 ZN - Unterlegscheibe Arandela - Washer Rondella -	1	1																		
21	42232	Rondelle W10 ZN - Unterlegscheibe Arandela - Washer Rondella -	1	1																		
22	56354	Ecrou H ,M10 zingué - Mutter Tuerca - Nut Dado -	1	1																		

+

14/11/2007

Catalogue : 547886

3

HYDRAULIQUE (Circuit principal)
HYDRAULIK (Hauptkreis)
HIDRAULICO (Circuito principal)
HYDRAULIC (Principal circuit)
IDRAULICO (Circuito principale)

Qté-Menge-Cant-Qty-Q.ta | 10 AA | 493 | M

1- MSI40H SERIE 1-E2
2- MSI50H SERIE 1-E2
3-
4-
5-
6-
7-
8-
9-
10-
11-
12-
13-
14-
15-
16-
17-
18-
19-
20-

Rep Hinw Fig Item Rif	Numéro Teil-Nr Numero Part-Nr Part-Nr	Désignation Bezeichnung Descripcion Description Descrizione	1	2	3	4	5	6	7	8	9	10	11	12	13	14	15	16	17	18	19	20
23	189536	Joint d'étanchéité - Dichtungsring Junta de estanqueidad - Seal Guarnizióne -	1	1																		
24	189535	Bouchon - Stopfen Tapón - Plug Tappo -	1	1																		
25	77402	Crépine du circuit principal - Seiher hauptkreis Filtro de paso de circuito principal Principal circuit strainer Pigna circuito principale -	1	1																		
26	42818	Vis H,M16- 40-8.8-ZN8/C - Schraube Tornillo - Screw Vite -	1	1																		
27	183812	Rondelle L 16 160HV ZN - Unterlegscheibe Arandela - Washer Rondella -	1	1																		
28	58546	Vis H,M12- 35-8.8-ZN8/C - Schraube Tornillo - Screw Vite -	10	10																		
29	42231	Rondelle W12 ZN - Unterlegscheibe Arandela - Washer Rondella -	10	10																		
30	457841	Joint torique - "0" ring Junta tórica - "0" ring Anello OR -	2	2																		
31	249783	Flexible (Lg 850) - Schlauch Flexible - Hose Flessibile -	1	1																		
32	244908	Pompe - Pumpe Bomba - Pump Pompa -	1	1																		
33	704857	Pochette de joints - Dichtungssatz Juego de juntas - Seal kit Kit guarnizióni -	1	1																		

+

Catalogue : 547886

4

HYDRAULIQUE (Circuit principal)
HYDRAULIK (Hauptkreis)
HIDRAULICO (Circuito principal)
HYDRAULIC (Principal circuit)
IDRAULICO (Circuito principale)

Qté-Menge-Cant-Qty-Q.ta | 10 AA | 493 | M

1- MSI40H SERIE 1-E2
2- MSI50H SERIE 1-E2
3-
4-
5-
6-
7-
8-
9-
10-
11-
12-
13-
14-
15-
16-
17-
18-
19-
20-

Rep Hinw Fig Item Rif	Numéro Teil-Nr Numero Part-Nr Part-Nr	Désignation Bezeichnung Descripcion Description Descrizione	1	2	3	4	5	6	7	8	9	10	11	12	13	14	15	16	17	18	19	20
34	704858	Valve - Ventil Válvula - Valve Valvola -	1	1																		
35	704859	Pochette de joints - Dichtungssatz Juego de juntas - Seal kit Kit guarnizióni -	1	1																		
36	215663	Raccord Union Prolongateur - Verschraubung Racor - Connection Raccordo -	1	1																		
37	190878	Joint d'étanchéité - Dichtungsring Junta de estanqueidad - Seal Guarnizióne -	X	X																		
38	196078	Vis AHc,M12- 60-33H-ZN8/C - Schraube Tornillo - Screw Vite -	4	4																		
39	58548	Ecrou H ,M12 C 8 ZN..C - Mutter Tuerca - Nut Dado -	4	4																		
40	246323	Flexible (Lg 1130) - Schlauch Flexible - Hose Flessibile -	1	1																		
41	190876	Joint torique - "0" ring Junta tórica - "0" ring Anello OR -	X	X																		
42	86788	Joint torique - "0" ring Junta tórica - "0" ring Anello OR -	X	X																		
43	167926	Raccord Union - Verschraubung Racor - Connection Raccordo -	1	1																		
44	169374	Joint torique - "0" ring Junta tórica - "0" ring Anello OR -	X	X																		

+

Catalogue : 547886

5

HYDRAULIQUE (Circuit principal)
HYDRAULIK (Hauptkreis)
HIDRAULICO (Circuito principal)
HYDRAULIC (Principal circuit)
IDRAULICO (Circuito principale)

Qté-Menge-Cant-Qty-Q.ta | 10 AA | 493 | M

1- MSI40H SERIE 1-E2
2- MSI50H SERIE 1-E2
3-
4-
5-
6-
7-
8-
9-
10-
11-
12-
13-
14-
15-
16-
17-
18-
19-
20-

Rep Hinw Fig Item Rif	Numéro Teil-Nr Numero Part-Nr Part-Nr	Désignation Bezeichnung Descripcion Description Descrizione	1	2	3	4	5	6	7	8	9	10	11	12	13	14	15	16	17	18	19	20
45	175743	Bouchon - Stopfen Tapón - Plug Tappo -	2	2																		
46	169373	Joint torique - "0" ring Junta tórica - "0" ring Anello OR -	X	X																		
47	58533	Vis H,M 8- 60-8.8-ZN8/C - Schraube Tornillo - Screw Vite -	3	3																		
48	42325	Rondelle W 8 ZN - Unterlegscheibe Arandela - Washer Rondella -	2	2																		
49	247120	Distributeur 3 éléments - Kommandosteuerventil Distribuidor - Valve bank Distributore 3 elementi -	1	1																		
50	202295	Raccord Coudé Adapteur - Verschraubung Racor - Connection Raccordo -	1	1																		
51	225623	Raccord Union Prolongateur - Verschraubung Racor - Connection Raccordo -	1	1																		
52	42347	Vis H,M 8- 20-8.8-ZN8/C - Schraube Tornillo - Screw Vite -	2	2																		
53	250878	Collier - Spannschelle Abrazadera - Clamp Fascetta -	1	1																		
54	54242	Ecrou H,FR M 8 C 8 ZN..C - Mutter Tuerca - Nut Dado -	2	2																		
55	17974	Tige filetée (Lg 100) - Schraubenspindel Varilla fileteada - Screwed spindle Stelo filettato -	1	1																		

+

14/11/2007

Catalogue : 547886

HYDRAULIQUE (Circuit principal)
HYDRAULIK (Hauptkreis)
HIDRAULICO (Circuito principal)
HYDRAULIC (Principal circuit)
IDRAULICO (Circuito principale)

Qté-Menge-Cant-Qty-Q.ta | 10 AA | 493 | M

1- MSI40H SERIE 1-E2
2- MSI50H SERIE 1-E2
3-
4-
5-
6-
7-
8-
9-
10-
11-
12-
13-
14-
15-
16-
17-
18-
19-
20-

Rep Hinw Fig Item Rif	Numéro Teil-Nr Numero Part-Nr Part-Nr	Désignation Bezeichnung Descripcion Description Descrizione	1	2	3	4	5	6	7	8	9	10	11	12	13	14	15	16	17	18	19	20
56	3212	Ecrou Hm, M 8 C05 ZN.C - Mutter Tuerca - Nut Dado -	1	1																		
57	42325	Rondelle W 8 ZN - Unterlegscheibe Arandela - Washer Rondella -	1	1																		
58	88246	Collier - Spannschelle Abrazadera - Clamp Fascetta -	1	1																		
59	230929	Bague - Büchse Anillo - Bushing Anello -	1	1																		
60	247065	Soufflet - Blasebalg Fuelle - Bellows Soffietto -	1	1																		
61	247066	Soufflet - Blasebalg Fuelle - Bellows Soffietto -	1	1																		
62	253174	Levier distributeur - Kommandosteuerventil hebel Palanca distribuidor - Valve bank lever Leva distributore -	1	1																		
63	251562	Levier distributeur 3ème élément Kommandosteuerventil hebel Palanca distribuidor - Valve bank lever Leva distributore -	1	1																		
64	195962	Boule - Knopf Bola - Ball Bulbo -	1	1																		
65	202418	Vis CBHc,M 8- 25-ZN NOIRE - Schraube Tornillo - Screw Vite -	2	2																		
66	74639	Silentbloc - Dampfer Amortiguador - Shock absorber Tasselo -	2	2																		

+

Catalogue : 547886

7

HYDRAULIQUE (Circuit principal)
HYDRAULIK (Hauptkreis)
HIDRAULICO (Circuito principal)
HYDRAULIC (Principal circuit)
IDRAULICO (Circuito principale)

Qté-Menge-Cant-Qty-Q.ta | 10 AA | 493 | M

1- MSI40H SERIE 1-E2
2- MSI50H SERIE 1-E2
3-
4-
5-
6-
7-
8-
9-
10-
11-
12-
13-
14-
15-
16-
17-
18-
19-
20-

Rep Hinw Fig Item Rif	Numéro Teil-Nr Numero Part-Nr Part-Nr	Désignation Bezeichnung Descripcion Description Descrizione	1	2	3	4	5	6	7	8	9	10	11	12	13	14	15	16	17	18	19	20
67	247056	Support distributeur - Kommandosteuerventil träger Soporte distribuidor - Valve bank bracket Supporto distributore -	1	1																		
68	58528	Ecrou H ,M 8 ZN - Mutter Tuerca - Nut Dado -	2	2																		
69	63351	Rondelle JZC 8 CAD.BICH - Unterlegscheibe Arandela - Washer Rondella -	2	2																		
70	74639	Silentbloc - Dampfer Amortiguador - Shock absorber Tasselo -	2	2																		
71	42325	Rondelle W 8 ZN - Unterlegscheibe Arandela - Washer Rondella -	2	2																		
72	54951	Vis H,M 8- 16-8.8-ZN8/C - Schraube Tornillo - Screw Vite -	2	2																		
73	58548	Ecrou H ,M12 C 8 ZN..C - Mutter Tuerca - Nut Dado -	2	2																		
74	42347	Vis H,M 8- 20-8.8-ZN8/C - Schraube Tornillo - Screw Vite -	1	1																		
75	175751	Collier - Spannschelle Abrazadera - Clamp Fascetta -	1	1																		
76	250878	Collier - Spannschelle Abrazadera - Clamp Fascetta -	1	1																		
77	42325	Rondelle W 8 ZN - Unterlegscheibe Arandela - Washer Rondella -	1	1																		

+

Catalogue : 547886

8

HYDRAULIQUE (Circuit principal)
HYDRAULIK (Hauptkreis)
HIDRAULICO (Circuito principal)
HYDRAULIC (Principal circuit)
IDRAULICO (Circuito principale)

Qté-Menge-Cant-Qty-Q.ta | 10 AA | 493 | M

1- MSI40H SERIE 1-E2
2- MSI50H SERIE 1-E2
3-
4-
5-
6-
7-
8-
9-
10-
11-
12-
13-
14-
15-
16-
17-
18-
19-
20-

Rep Hinw Fig Item Rif	Numéro Teil-Nr Numero Part-Nr Part-Nr	Désignation Bezeichnung Descripcion Description Descrizione	1	2	3	4	5	6	7	8	9	10	11	12	13	14	15	16	17	18	19	20
78	58528	Ecrou H ,M 8 ZN - Mutter Tuerca - Nut Dado -	1	1																		
79	238563	Bouchon - Stopfen Tapón - Plug Tappo -	1	1																		
80	232757	Flexible - Schlauch Flexible - Hose Flessibile -	1	1																		
81	254509	Raccord - Verschraubung Racor - Connection Raccordo -	1	1																		
82	253691	Joint profilé - Dichtungsstreifen Junta perfilada - Weatherstrip Guarnizióne -	1	1																		
83	50150	Ecrou Hm, M12 zingué - Mutter Tuerca - Nut Dado -	1	1																		
84	208523	Vis FHc,M 8- 12-10.9-ZN8/C - Schraube Tornillo - Screw Vite -	4	4																		
85	254177	Ecrou H EMB M 8 C 8 ZN8/C - Mutter Tuerca - Nut Dado -	4	4																		
86	229599	Joint profilé (Lg 280) - Dichtungsstreifen Junta perfilada - Weatherstrip Guarnizióne -	1	1																		
87	264309	Bac à huile - Olbehälter Tanque de aceite - Oil tank Serbatoio olio -	1	1																		

10 AB 46

HYDRAULIQUE (Circuit inclinaison - Elévation)
HYDRAULIK (Neigung - Aufwinden kreis)
HIDRAULICO (Circuito inclinación - Elevación)
HYDRAULIC (Tilting -Lifting circuit)
IDRAULICO (Circuito inclinazione - Sollevamento)

MSI 40 H Série 1 - E2
MSI 50 H Série 1 - E2

POUR FLEXIBLE ET RACCORD
FUR SCHLAUCH UND VERSCHRAUBUNG
PARA FLEXIBLE Y RACOR
FOR HOSE AND CONNECTION
PER FLESSIBILE E RACCORDO

14 ⌀ 1,5 mm ⌀ 9 mm
37 ⌀ 2,4 mm ⌀ 16,3 mm
39 ⌀ 2,2 mm ⌀19,3 mm
44 ⌀1,6 mm ⌀24,1 mm
30 ⌀ 2,2 mm ⌀13,3 mm

POUR TUBE - FUR ROHR
PARA TUBO - FOR TUBE
PER TUBO

⌀20 mm
63

JUSQU'A LA MACHINE
BIS DER MASCHINE
HASTA LA MAQUINA
UP TO MACHINE
FINO LA MACCHINA
■ N°: 225 928

A PARTIR DE LA MACHINE
AB DER MASCHINE
A PARTIR DE LA MAQUINA
FROM MACHINE
A PARTIR DA MACCHINA
□ N°: 225 929

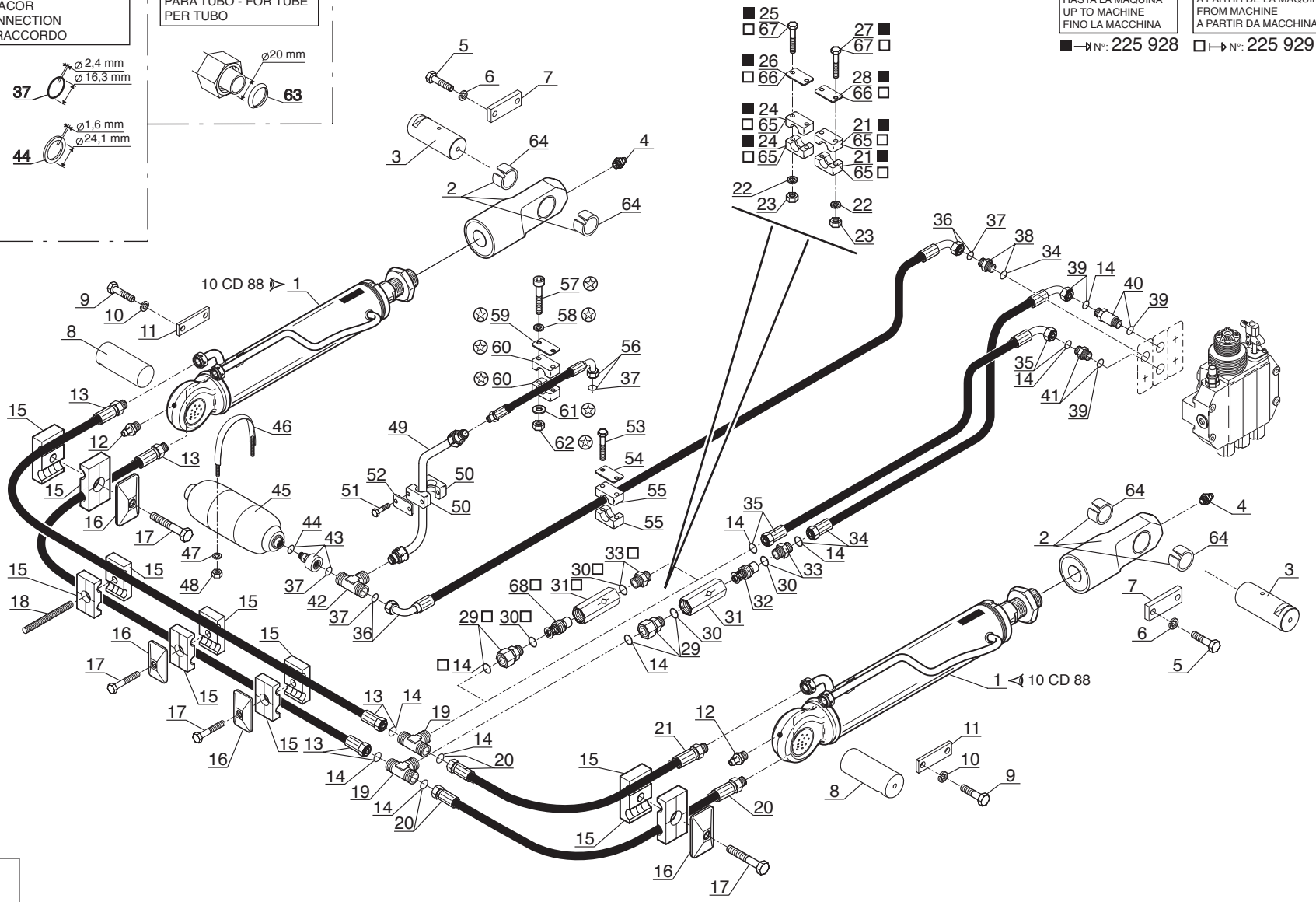

☆ SUIVANT MONTAGE
NACH MONTAGE
SEGUN MONTAJE
AS MOUNTING
SECONDO MONTAGGIO

P.A.O. illus

27 / 09 / 07

Catalogue : 547886

1

HYDRAULIQUE (Circuit Inclinaison - Elévation)
HYDRAULIK (Neigung - Aufwinden kreis)
HIDRAULICO (Circuito Inclinación - Elevación)
HYDRAULIC (Tilting - Lifting circuit)
IDRAULICO (Circuito Inclinazione - Sollevamento)

Qté-Menge-Cant-Qty-Q.ta **10 AB 46** **M**

1- MSI40H SERIE 1-E2
2- MSI50H SERIE 1-E2
3-
4-
5-
6-
7-
8-
9-
10-
11-
12-
13-
14-
15-
16-
17-
18-
19-
20-

Rep Hinw Fig Item Rif	Numéro Teil-Nr Numero Part-Nr Part-Nr	Désignation Bezeichnung Descripcion Description Descrizione	1	2	3	4	5	6	7	8	9	10	11	12	13	14	15	16	17	18	19	20
1	247625	Vérin complet - Kompletter zylinder Cilindro completo - Complete cylinder Cilindro completo -	2	2																		
2	219859	Embout de vérin d'inclinaison - Gabelkopf der neigezylinder Cabo de cilindro de inclinación Tilt ram end tube Ghiera di cilindro inclinazione	2	2																		
3	77399	Axe d'articulation - Gelenkachse Eje de articulación - Articulating pin Perno di articolazione -	2	2																		
4	5135	Graisseur droit (M 10 x 150) - Gerade schmiernippel Engrasador recto - Straight greaser Ingrassatore destro -	2	2																		
5	5804	Vis H,M10- 25-8.8-ZN8/C - Schraube Tornillo - Screw Vite -	4	4																		
6	42232	Rondelle W10 ZN - Unterlegscheibe Arandela - Washer Rondella -	4	4																		
7	165363	Plaque de fixation - Befestigung Platte Placa de fijación - Fastening plate Piastra di fissaggio -	2	2																		
8	77397	Axe d'articulation - Gelenkachse Eje de articulación - Articulating pin Perno di articolazione -	2	2																		
9	63727	Vis - Schraube Tornillo - Screw Vite -	4	4																		
10	42232	Rondelle W10 ZN - Unterlegscheibe Arandela - Washer Rondella -	4	4																		
11	165363	Plaque de fixation - Befestigung Platte Placa de fijación - Fastening plate Piastra di fissaggio -	2	2																		

+

2

Catalogue : 547886

HYDRAULIQUE (Circuit Inclinaison - Elévation)
HYDRAULIK (Neigung - Aufwinden kreis)
HIDRAULICO (Circuito Inclinación - Elevación)
HYDRAULIC (Tilting - Lifting circuit)
IDRAULICO (Circuito Inclinazione - Sollevamento)

Qté-Menge-Cant-Qty-Q.ta **10 AB 46** **M**

1- MSI40H SERIE 1-E2
2- MSI50H SERIE 1-E2
3-
4-
5-
6-
7-
8-
9-
10-
11-
12-
13-
14-
15-
16-
17-
18-
19-
20-

Rep Hinw Fig Item Rif	Numéro Teil-Nr Numero Part-Nr Part-Nr	Désignation Bezeichnung Descripcion Description Descrizione	1	2	3	4	5	6	7	8	9	10	11	12	13	14	15	16	17	18	19	20
12	226	Graisseur droit (M 8 x 125) - Gerade schmiernippel Engrasador recto - Straight greaser Ingrassatore destro -	2	2																		
13	221294	Flexible (Lg 2400) - Schlauch Flexible - Hose Flessibile -	2	2																		
14	190874	Joint torique - "0" ring Junta tórica - "0" ring Anello OR -	X	X																		
15	168758	Demi-collier - Halb-klemme Media abrazadera - Half-clamp Fascetta -	10	10																		
16	168494	Plaque de protection - Schützplatte Placa de protección - Protection plate Piastra di protezione -	4	4																		
17	61323	Vis H,M 8- 35-8.8-ZN8/C - Schraube Tornillo - Screw Vite -	4	4																		
18	17974	Tige filetée (Lg 100) - Schraubenspindel Varilla fileteada - Screwed spindle Stelo filettato -	1	1																		
19	168735	Raccord Té Adapteur - Verschraubung Racor - Connection Raccordo -	2	2																		
20	249794	Flexible (Lg 800) - Schlauch Flexible - Hose Flessibile -	2	2																		
21	168856	Demi-collier - Halb-klemme Media abrazadera - Half-clamp Fascetta -	2	2																		
22	42316	Rondelle W 6 ZN - Unterlegscheibe Arandela - Washer Rondella -	4	4																		

+

Catalogue : 547886

3

HYDRAULIQUE (Circuit Inclinaison - Elévation)
HYDRAULIK (Neigung - Aufwinden kreis)
HIDRAULICO (Circuito Inclinación - Elevación)
HYDRAULIC (Tilting - Lifting circuit)
IDRAULICO (Circuito Inclinazione - Sollevamento)

Qté-Menge-Cant-Qty-Q.ta **10 AB 46** **M**

1- MSI40H SERIE 1-E2
2- MSI50H SERIE 1-E2
3-
4-
5-
6-
7-
8-
9-
10-
11-
12-
13-
14-
15-
16-
17-
18-
19-
20-

Rep Hinw Fig Item Rif	Numéro Teil-Nr Numero Part-Nr Part-Nr	Désignation Bezeichnung Descripcion Description Descrizione	1	2	3	4	5	6	7	8	9	10	11	12	13	14	15	16	17	18	19	20
23	25714	Ecrou H ,M 6 ZN - Mutter Tuerca - Nut Dado -	4	4																		
24	168851	Demi-collier - Halb-klemme Media abrazadera - Half-clamp Fascetta -	2	2																		
25	60950	Vis H,M 6- 60-8.8-ZN5/C - Schraube Tornillo - Screw Vite -	2	2																		
26	168491	Plaque de protection - Schützplatte Placa de protección - Protection plate Piastra di protezione -	1	1																		
27	176826	Vis H,M 6- 70-8.8-ZN5/C - Schraube Tornillo - Screw Vite -	2	2																		
28	168858	Plaque de protection - Schützplatte Placa de protección - Protection plate Piastra di protezione -	1	1																		
29	169091	Raccord Adapteur - Verschraubung Racor - Connection Raccordo -	2	2																		
30	169436	Joint torique - "0" ring Junta tórica - "0" ring Anello OR -	X	X																		
31	174231	Corps de ralentisseur - Druckregler körper Cuerpo de válvula de restricción Flow restrictor body Corpo di regolatore -	2	2																		
32	164075	Ralentisseur de débit - Druckregler Válvula de restricción - Flow restrictor Regolatore di flusso -	1	1																		
33	167927	Raccord Union - Verschraubung Racor - Connection Raccordo -	2	2																		

+

13/11/2007

Catalogue : 547886

4

HYDRAULIQUE (Circuit Inclinaison - Elévation)
HYDRAULIK (Neigung - Aufwinden kreis)
HIDRAULICO (Circuito Inclinación - Elevación)
HYDRAULIC (Tilting - Lifting circuit)
IDRAULICO (Circuito Inclinazione - Sollevamento)

Qté-Menge-Cant-Qty-Q.ta **10 AB 46** **M**

1- MSI40H SERIE 1-E2
2- MSI50H SERIE 1-E2
3-
4-
5-
6-
7-
8-
9-
10-
11-
12-
13-
14-
15-
16-
17-
18-
19-
20-

Rep Hinw Fig Item Rif	Numéro Teil-Nr Numero Part-Nr Part-Nr	Désignation Bezeichnung Descripcion Description Descrizione	1	2	3	4	5	6	7	8	9	10	11	12	13	14	15	16	17	18	19	20
34	180396	Flexible (Lg 910) Flexible Flessibile	- Schlauch - Hose -	1	1																	
35	212090	Flexible (Lg 890) Flexible Flessibile	- Schlauch - Hose -	1	1																	
36	246935	Flexible (Lg 970) Flexible Flessibile	- Schlauch - Hose -	1	1																	
37	86788	Joint torique Junta tórica Anello OR	- "0" ring - "0" ring -	X	X																	
38	167923	Raccord Union Racor Raccordo	- Verschraubung - Connection -	1	1																	
39	169373	Joint torique Junta tórica Anello OR	- "0" ring - "0" ring -	X	X																	
40	168906	Raccord Union Prolongateur Racor Raccordo	- Verschraubung - Connection -	1	1																	
41	173038	Raccord Union Racor Raccordo	- Verschraubung - Connection -	1	1																	
42	89824	Raccord Té Racor Raccordo	- Verschraubung - Connection -	1	1																	
43	194814	Raccord Adapteur Racor Raccordo	- Verschraubung - Connection -	1	1																	
44	190878	Joint d'étanchéité Junta de estanqueidad Guarnizióne	- Dichtungsring - Seal -	X	X																	

+

13/11/2007

5

Catalogue : 547886

HYDRAULIQUE (Circuit Inclinaison - Elévation)
HYDRAULIK (Neigung - Aufwinden kreis)
HIDRAULICO (Circuito Inclinación - Elevación)
HYDRAULIC (Tilting - Lifting circuit)
IDRAULICO (Circuito Inclinazione - Sollevamento)

Qté-Menge-Cant-Qty-Q.ta **10 AB 46** **M**

1- MSI40H SERIE 1-E2
2- MSI50H SERIE 1-E2
3-
4-
5-
6-
7-
8-
9-
10-
11-
12-
13-
14-
15-
16-
17-
18-
19-
20-

Rep Hinw Fig Item Rif	Numéro Teil-Nr Numero Part-Nr Part-Nr	Désignation Bezeichnung Descripcion Description Descrizione	1	2	3	4	5	6	7	8	9	10	11	12	13	14	15	16	17	18	19	20
45	246410	Accumulateur - Akkumulator Acumulador - Accumulator Accumulatore -	1	1																		
46	202661	Collier - Spannschelle Abrazadera - Clamp Fascetta -	1	1																		
47	42325	Rondelle W 8 ZN - Unterlegscheibe Arandela - Washer Rondella -	2	2																		
48	58528	Ecrou H ,M 8 ZN - Mutter Tuerca - Nut Dado -	2	2																		
49	250674	Tube hydraulique - Hydraulik Rohr Tubo hidraulico - Hydraulic tube Tubo idraulico -	1	1																		
50	168851	Demi-collier - Halb-klemme Media abrazadera - Half-clamp Fascetta -	2	2																		
51	58526	Vis H,M 6- 40-8.8-ZN5/C - Schraube Tornillo - Screw Vite -	2	2																		
52	168491	Plaque de protection - Schützplatte Placa de protección - Protection plate Piastra di protezione -	1	1																		
53	58526	Vis H,M 6- 40-8.8-ZN5/C - Schraube Tornillo - Screw Vite -	2	2																		
54	168491	Plaque de protection - Schützplatte Placa de protección - Protection plate Piastra di protezione -	1	1																		
55	168489	Demi-collier - Halb-klemme Media abrazadera - Half-clamp Fascetta -	2	2																		

+

Catalogue : 547886

6

HYDRAULIQUE (Circuit Inclinaison - Elévation)
HYDRAULIK (Neigung - Aufwinden kreis)
HIDRAULICO (Circuito Inclinación - Elevación)
HYDRAULIC (Tilting - Lifting circuit)
IDRAULICO (Circuito Inclinazione - Sollevamento)

Qté-Menge-Cant-Qty-Q.ta **10 AB 46** **M**

1- MSI40H SERIE 1-E2
2- MSI50H SERIE 1-E2
3-
4-
5-
6-
7-
8-
9-
10-
11-
12-
13-
14-
15-
16-
17-
18-
19-
20-

Rep Hinw Fig Item Rif	Numéro Teil-Nr Numero Part-Nr Part-Nr	Désignation Bezeichnung Descripcion Description Descrizione	1	2	3	4	5	6	7	8	9	10	11	12	13	14	15	16	17	18	19	20
56	168720	Flexible (Lg 750) Flexible Flessibile	- Schlauch - Hose -	1	1																	
57	178696	Vis CHc,M 6- 70 zinguée Tornillo Vite	- Schraube - Screw -	2	2																	
58	42316	Rondelle W 6 ZN Arandela Rondella	- Unterlegscheibe - Washer -	2	2																	
59	168858	Plaque de protection Placa de protección Piastra di protezione	- Schützplatte - Protection plate -	1	1																	
60	168866	Demi-collier Media abrazadera Fascetta	- Halb-klemme - Half-clamp -	2	2																	
61	29469	Rondelle M 6 ZN Arandela Rondella	- Unterlegscheibe - Washer -	2	2																	
62	25714	Ecrou H ,M 6 ZN Tuerca Dado	- Mutter - Nut -	2	2																	
63	169439	Joint d'étanchéité Junta de estanqueidad Guarnizióne	- Dichtungsring - Seal -	X	X																	
64	77409	Bague Anillo Anello	- Büchse - Bushing -	4	4																	
65	168856	Demi-collier Media abrazadera Fascetta	- Halb-klemme - Half-clamp -	4	4																	
66	168858	Plaque de protection Placa de protección Piastra di protezione	- Schützplatte - Protection plate -	2	2																	

+

13/11/2007

Catalogue : 547886

7

HYDRAULIQUE (Circuit Inclinaison - Elévation)
HYDRAULIK (Neigung - Aufwinden kreis)
HIDRAULICO (Circuito Inclinación - Elevación)
HYDRAULIC (Tilting - Lifting circuit)
IDRAULICO (Circuito Inclinazione - Sollevamento)

Qté-Menge-Cant-Qty-Q.ta **10 AB 46** **M**

1- MSI40H SERIE 1-E2
2- MSI50H SERIE 1-E2
3-
4-
5-
6-
7-
8-
9-
10-
11-
12-
13-
14-
15-
16-
17-
18-
19-
20-

Rep Hinw Fig Item Rif	Numéro Teil-Nr Numero Part-Nr Part-Nr	Désignation Bezeichnung Descripcion Description Descrizione	1	2	3	4	5	6	7	8	9	10	11	12	13	14	15	16	17	18	19	20
67	176826	Vis H,M 6- 70-8.8-ZN5/C - Schraube Tornillo - Screw Vite -	4	4																		
68	164076	Ralentisseur de débit - Druckregler Válvula de restricción - Flow restrictor Regolatore di flusso -	1	1																		

HYDRAULIQUE (Circuit levage cabine)
HYDRAULIK (Kabine aufwinden kreis)
HIDRAULICO (Circuito levantamiento cabina)
HYDRAULIC (Cab lifting circuit)
IDRAULICO (Circuito sollevamento cabina)

POUR FLEXIBLE ET RACCORD
FUR SCHLAUCH UND VERSCHRAUBUNG
PARA FLEXIBLE Y RACOR
FOR HOSE AND CONNECTION
PER FLESSIBILE E RACCORDO

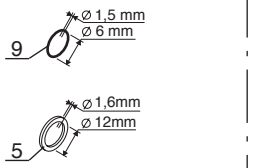

P.A.O. illus

Catalogue : 547886

1

HYDRAULIQUE (Circuit levage cabine)
HYDRAULIK (Kabine aufwinden kreis)
HIDRAULICO (Circuito levantamiento cabina)
HYDRAULIC (Cab lifting circuit)
IDRAULICO (Circuito sollevamento cabina)

Qté-Menge-Cant-Qty-Q.ta | 10 AJ | 6 | M

1- MSI40H SERIE 1-E2
2- MSI50H SERIE 1-E2
3-
4-
5-
6-
7-
8-
9-
10-
11-
12-
13-
14-
15-
16-
17-
18-
19-
20-

Rep Hinw Fig Item Rif	Numéro Teil-Nr Numero Part-Nr Part-Nr	Désignation Bezeichnung Descripcion Description Descrizione	1	2	3	4	5	6	7	8	9	10	11	12	13	14	15	16	17	18	19	20
1	245718	Pompe relevage cabine - Aufwinder kreis pumpe Bomba levantamiento cabina - Cab lifting pump Pompa sollevamento cabina -	1	1																		
3	42325	Rondelle W 8 ZN - Unterlegscheibe Arandela - Washer Rondella -	2	2																		
4	57446	Vis H,M 8- 25-8.8-ZN8/C - Schraube Tornillo - Screw Vite -	2	2																		
5	177636	Joint d'étanchéité - Dichtungsring Junta de estanqueidad - Seal Guarnizióne di tenuta -	X	X																		
6	198090	Raccord Union - Verschraubung Racor - Connection Raccordo -	1	1																		
7	197745	Ralentisseur de débit - Druckregler Válvula de restricción - Flow restrictor Regolatore di flusso -	1	1																		
8	191197	Raccord Union - Verschraubung Racor - Connection Raccordo -	1	1																		
9	190013	Joint torique - "0" ring Junta tórica - "0" ring Anello OR -	X	X																		
10	487227	Flexible (Lg 400) - Schlauch Flexible - Hose Flessibile -	1	1																		
11	250363	Vérin levage D:35mm C: 270mm - Aufwinden zylinder Cilindro de levantamiento - Lifting cylinder Cilindro di sollevamento -	1	1																		
12	561097	Clapet - Klappe Válvula - Valve Valvola -	1	1																		

+

2

Catalogue : 547886

HYDRAULIQUE (Circuit levage cabine)
HYDRAULIK (Kabine aufwinden kreis)
HIDRAULICO (Circuito levantamiento cabina)
HYDRAULIC (Cab lifting circuit)
IDRAULICO (Circuito sollevamento cabina)

Qté-Menge-Cant-Qty-Q.ta **10 AJ 6** **M**

1- MSI40H SERIE 1-E2
2- MSI50H SERIE 1-E2
3-
4-
5-
6-
7-
8-
9-
10-
11-
12-
13-
14-
15-
16-
17-
18-
19-
20-

Rep Hinw Fig Item Rif	Numéro Teil-Nr Numero Part-Nr Part-Nr	Désignation Bezeichnung Descripcion Description Descrizione	1	2	3	4	5	6	7	8	9	10	11	12	13	14	15	16	17	18	19	20
13	248358	Raccord - Verschraubung Racor - Connection Raccordo -	1	1																		
14	197786	Axe - Bolzen Eje - Pin Perno -	1	1																		
15	201132	Bague - Büchse Anillo - Bushing Anello -	2	2																		
16	61680	Rondelle M 14 ZN - Unterlegscheibe Arandela - Washer Rondella -	2	2																		
17	61698	Goupille V 5 x 32 zinguée - Stift Pasador - Pin Spina -	2	2																		
18	197788	Axe - Bolzen Eje - Pin Perno -	1	1																		
19	197790	Bague - Büchse Anillo - Bushing Anello -	2	2																		
20	702231	Moteur électrique - Elektromotoren Motor electrico - Electric motor Motori elettrici -	1	1																		
21	476842	Bouchon de remplissage - Einfüllverschluss Tapón de llenado - Filling plug Tappo di riempimento -	1	1																		
22	476843	Solénoïde - Solenoid Solenoide - Solenoid Solenoide -	1	1																		
23	476845	Bouchon filtre - Filterstopfen Tapón filtroFilter plug - Magnetic plug Tappo filtro -	1	1																		

+

Catalogue : 547886

3

HYDRAULIQUE (Circuit levage cabine)
HYDRAULIK (Kabine aufwinden kreis)
HIDRAULICO (Circuito levantamiento cabina)
HYDRAULIC (Cab lifting circuit)
IDRAULICO (Circuito sollevamento cabina)

Qté-Menge-Cant-Qty-Q.ta | 10 AJ | 6 | M

1- MSI40H SERIE 1-E2
2- MSI50H SERIE 1-E2
3-
4-
5-
6-
7-
8-
9-
10-
11-
12-
13-
14-
15-
16-
17-
18-
19-
20-

Rep Hinw Fig Item Rif	Numéro Teil-Nr Numero Part-Nr Part-Nr	Désignation Bezeichnung Descripcion Description Descrizione	1	2	3	4	5	6	7	8	9	10	11	12	13	14	15	16	17	18	19	20
24	476846	Joint torique - "0" ring Junta tórica - "0" ring Anello OR -	1	1																		
25	476844	Clapet anti-retour - Gegendruckventil Válvula antiretorno - Back pressure valve Valvola anti-ritorno -	1	1																		

HYDRAULIQUE (Circuit blocage différentiel)
HYDRAULIK (Differentialblockierung kreis)
HIDRAULICO (Circuito bloqueo diferencial)
HYDRAULIC (Differential locking circuit)
IDRAULICO (Circuito bloccaggio differenziale)

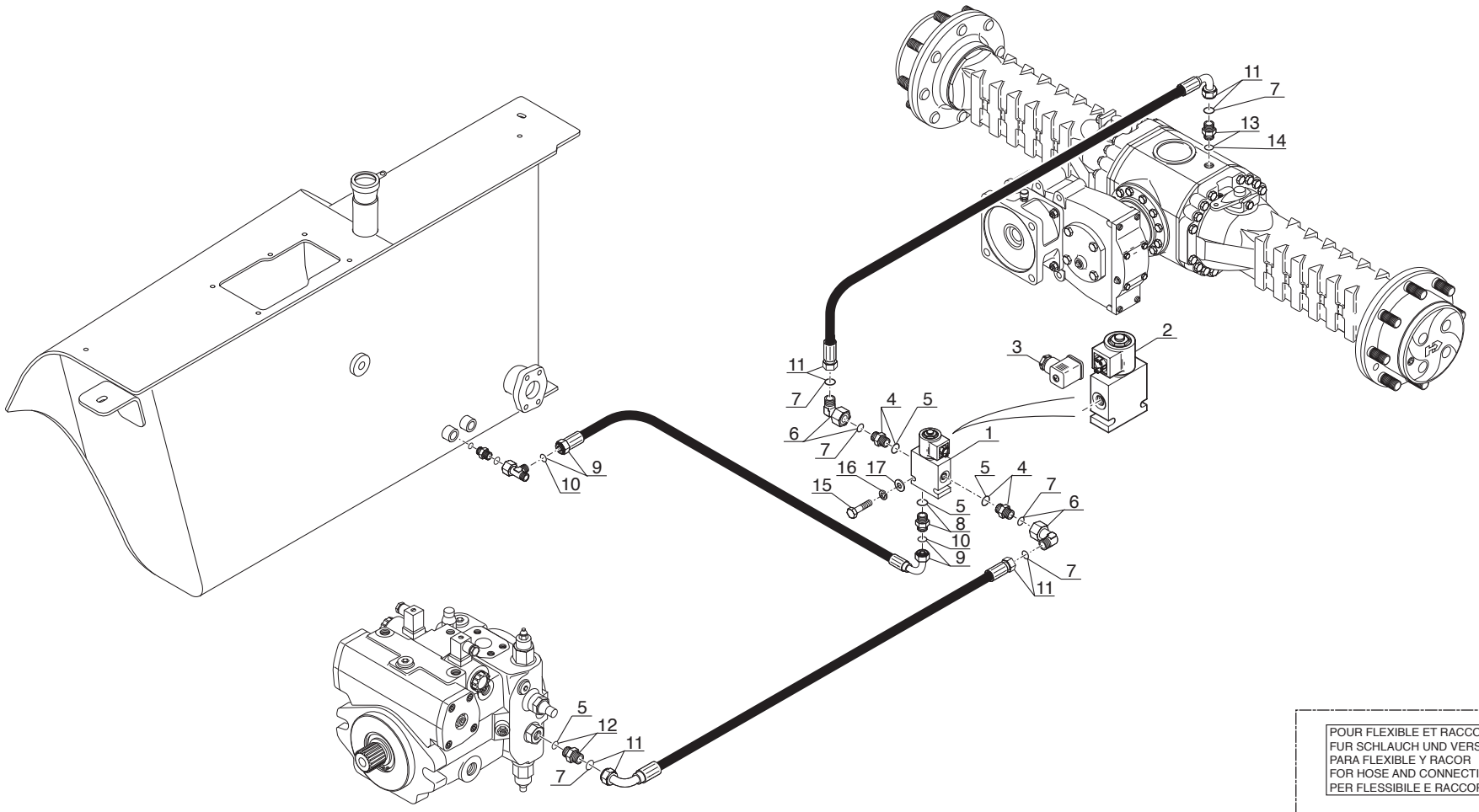

POUR FLEXIBLE ET RACCORD
FUR SCHLAUCH UND VERSCHRAUBUNG
PARA FLEXIBLE Y RACOR
FOR HOSE AND CONNECTION
PER FLESSIBILE E RACCORDO

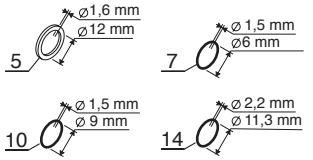

P.A.O.illus

Catalogue : 547886

1

HYDRAULIQUE (Circuit blocage différentiel)
HYDRAULIK (Differentialblockierung kreis)
HIDRAULICO (Circuito bloqueo diferencial)
HYDRAULIC (Differential locking circuit)
IDRAULICO (Circuito bloccaggio differenziale)

Qté-Menge-Cant-Qty-Q.ta | 10 AM | 9 | M

1- MSI40H SERIE 1-E2
2- MSI50H SERIE 1-E2
3-
4-
5-
6-
7-
8-
9-
10-
11-
12-
13-
14-
15-
16-
17-
18-
19-
20-

Rep Hinw Fig Item Rif	Numéro Teil-Nr Numero Part-Nr Part-Nr	Désignation Bezeichnung Descripcion Description Descrizione	1	2	3	4	5	6	7	8	9	10	11	12	13	14	15	16	17	18	19	20
1	202243	Electrovalve complète - Kompletter elektroventil Electroválvula completa - Complete electrovalve Electrovalvola completa -	1	1																		
2	548870	Solénoïde - Solenoid Solenoide - Solenoid Solenoide -	1	1																		
3	602305	Connecteur (noir) - Verbinder Conectador - Connector Connettore -	1	1																		
4	217096	Raccord Union - Verschraubung Racor - Connection Raccordo -	2	2																		
5	177636	Joint d'étanchéité - Dichtungsring Junta de estanqueidad - Seal Guarnizióne di tenuta -	X	X																		
6	217041	Raccord Coudé 90° Adapteur - Verschraubung Racor - Connection Raccordo -	2	2																		
7	190013	Joint torique - "0" ring Junta tórica - "0" ring Anello OR -	X	X																		
8	202293	Raccord Union - Verschraubung Racor - Connection Raccordo -	1	1																		
9	250573	Flexible (Lg 1150) - Schlauch Flexible - Hose Flessibile -	1	1																		
10	190874	Joint torique - "0" ring Junta tórica - "0" ring Anello OR -	X	X																		
11	75771	Flexible - Schlauch Flexible - Hose Flessibile -	2	2																		

+

Catalogue : 547886

HYDRAULIQUE (Circuit blocage différentiel)
HYDRAULIK (Differentialblockierung kreis)
HIDRAULICO (Circuito bloqueo diferencial)
HYDRAULIC (Differential locking circuit)
IDRAULICO (Circuito bloccaggio differenziale)

Qté-Menge-Cant-Qty-Q.ta | 10 AM | 9 | M

1- MSI40H SERIE 1-E2
2- MSI50H SERIE 1-E2
3-
4-
5-
6-
7-
8-
9-
10-
11-
12-
13-
14-
15-
16-
17-
18-
19-
20-

Rep Hinw Fig Item Rif	Numéro Teil-Nr Numero Part-Nr Part-Nr	Désignation Bezeichnung Descripcion Description Descrizione	1	2	3	4	5	6	7	8	9	10	11	12	13	14	15	16	17	18	19	20
12	194617	Raccord Union - Verschraubung Racor - Connection Raccordo -	1	1																		
13	194616	Raccord Union - Verschraubung Racor - Connection Raccordo -	1	1																		
14	177588	Joint torique - "0" ring Junta tórica - "0" ring Anello OR -	X	X																		
15	58526	Vis H,M 6- 40-8.8-ZN5/C - Schraube Tornillo - Screw Vite -	2	2																		
16	42316	Rondelle W 6 ZN - Unterlegscheibe Arandela - Washer Rondella -	2	2																		
17	29469	Rondelle M 6 ZN - Unterlegscheibe Arandela - Washer Rondella -	2	2																		

10 BA 244

HYDRAULIQUE (Circuit direction)
HYDRAULIK (Lenkungkreis)
HIDRAULICO (Circuito direccion)
HYDRAULIC (Steering circuit)
IDRAULICO (Circuito sterzo)

MSI 40 H Série 1 - E2
MSI 50 H Série 1 - E2

POUR FLEXIBLE ET RACCORD
FUR SCHLAUCH UND VERSCHRAUBUNG
PARA FLEXIBLE Y RACOR
FOR HOSE AND CONNECTION
PER FLESSIBILE E RACCORDO

11 — Ø 1,5 mm / Ø 9 mm
14 — Ø 1,5mm / Ø 6 mm
16 — Ø 2 mm / Ø 12 mm
23 — Ø 1,6 mm / Ø 12 mm
25 — Ø1,6 mm / Ø15 mm
27 — Ø1,6 mm / Ø18,7 mm
35 — Ø2,2 mm / Ø13,3 mm
36 — Ø 2 mm / Ø 13 mm

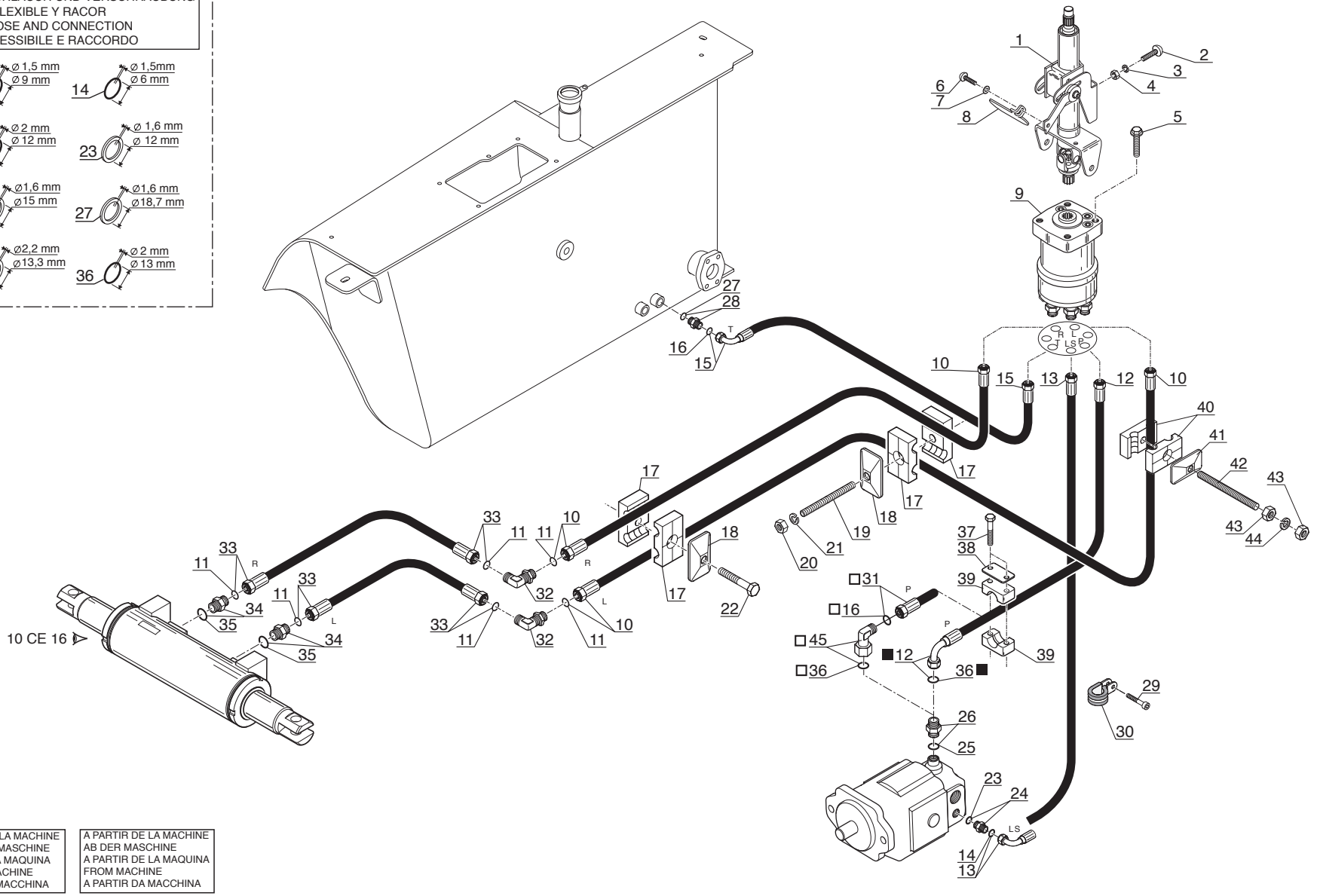

JUSQU'A LA MACHINE
BIS DER MASCHINE
HASTA LA MAQUINA
UP TO MACHINE
FINO LA MACCHINA
■ → N°: 223 503

A PARTIR DE LA MACHINE
AB DER MASCHINE
A PARTIR DE LA MAQUINA
FROM MACHINE
A PARTIR DA MACCHINA
□ ↦ N°: 223 504

P.A.O.illus

Catalogue : 547886

1

HYDRAULIQUE (Circuit direction)
HYDRAULIK (Lenkungkreis)
HIDRAULICO (Circuito dirección)
HYDRAULIC (Steering circuit)
IDRAULICO (Circuito sterzo)

Qté-Menge-Cant-Qty-Q.ta | 10 BA | 244 | M

1- MSI40H SERIE 1-E2
2- MSI50H SERIE 1-E2
3-
4-
5-
6-
7-
8-
9-
10-
11-
12-
13-
14-
15-
16-
17-
18-
19-
20-

Rep Hinw Fig Item Rif	Numéro Teil-Nr Numero Part-Nr Part-Nr	Désignation Bezeichnung Descripcion Description Descrizione	1	2	3	4	5	6	7	8	9	10	11	12	13	14	15	16	17	18	19	20
1	246433	Colonne de direction inclinable Lenksaüle Columna de dirección - Steering column Colonna sterzo -	1	1																		
2	205275	Vis CBHc,M 6- 20-10.9-ZN5/NOIR- Schraube Tornillo - Screw Vite -	4	4																		
3	42316	Rondelle W 6 ZN - Unterlegscheibe Arandela - Washer Rondella -	4	4																		
4	25714	Ecrou H ,M 6 ZN - Mutter Tuerca - Nut Dado -	4	4																		
5	248096	Vis H EMB M10-25 8.8 DIN6921 - Schraube Tornillo - Screw Vite -	4	4																		
6	79533	Vis - Schraube Tornillo - Screw Vite -	1	1																		
7	189858	Rondelle M 5 ZN PASS.NOIRE - Unterlegscheibe Arandela - Washer Rondella -	1	1																		
8	249770	Levier - Hebel Palanca - Lever Leva -	1	1																		
9	246411	Bloc - Bloeckchen Bloque - Block Blocchetto -	1	1																		
10	247123	Flexible (Lg 2470) - Schlauch Flexible - Hose Flessibile -	2	2																		
11	190874	Joint torique - "0" ring Junta tórica - "0" ring Anello OR -	X	X																		

+

13/11/2007

2

Catalogue : 547886

HYDRAULIQUE (Circuit direction)
HYDRAULIK (Lenkungkreis)
HIDRAULICO (Circuito dirección)
HYDRAULIC (Steering circuit)
IDRAULICO (Circuito sterzo)

Qté-Menge-Cant-Qty-Q.ta **10 BA 244** **M**

1- MSI40H SERIE 1-E2
2- MSI50H SERIE 1-E2
3-
4-
5-
6-
7-
8-
9-
10-
11-
12-
13-
14-
15-
16-
17-
18-
19-
20-

Rep Hinw Fig Item Rif	Numéro Teil-Nr Numero Part-Nr Part-Nr	Désignation Bezeichnung Descripcion Description Descrizione	1	2	3	4	5	6	7	8	9	10	11	12	13	14	15	16	17	18	19	20
12	249519	Flexible (Lg 1200) - Schlauch Flexible - Hose Flessibile -	1	1																		
13	247129	Flexible (Lg 1150) - Schlauch Flexible - Hose Flessibile -	1	1																		
14	190013	Joint torique - "0" ring Junta tórica - "0" ring Anello OR -	X	X																		
15	247127	Flexible (Lg 1300) - Schlauch Flexible - Hose Flessibile -	1	1																		
16	189956	Joint torique - "0" ring Junta tórica - "0" ring Anello OR -	X	X																		
17	168758	Demi-collier - Halb-klemme Media abrazadera - Half-clamp Fascetta -	4	4																		
18	168494	Plaque de protection - Schützplatte Placa de protección - Protection plate Piastra di protezione -	2	2																		
19	17974	Tige filetée (Lg 100) - Schraubenspindel Varilla fileteada - Screwed spindle Stelo filettato -	1	1																		
20	3212	Ecrou Hm, M 8 C05 ZN.C - Mutter Tuerca - Nut Dado -	1	1																		
21	42325	Rondelle W 8 ZN - Unterlegscheibe Arandela - Washer Rondella -	1	1																		
22	61323	Vis H,M 8- 35-8.8-ZN8/C - Schraube Tornillo - Screw Vite -	1	1																		

+

Catalogue : 547886

3

HYDRAULIQUE (Circuit direction)
HYDRAULIK (Lenkungkreis)
HIDRAULICO (Circuito dirección)
HYDRAULIC (Steering circuit)
IDRAULICO (Circuito sterzo)

Qté-Menge-Cant-Qty-Q.ta | 10 BA | 244 | M

1- MSI40H SERIE 1-E2
2- MSI50H SERIE 1-E2
3-
4-
5-
6-
7-
8-
9-
10-
11-
12-
13-
14-
15-
16-
17-
18-
19-
20-

Rep Hinw Fig Item Rif	Numéro Teil-Nr Numero Part-Nr Part-Nr	Désignation Bezeichnung Descripcion Description Descrizione	1	2	3	4	5	6	7	8	9	10	11	12	13	14	15	16	17	18	19	20
23	177636	Joint d'étanchéité - Dichtungsring Junta de estanqueidad - Seal Guarnizióne di tenuta -	X	X																		
24	191197	Raccord Union - Verschraubung Racor - Connection Raccordo -	1	1																		
25	190877	Joint d'étanchéité - Dichtungsring Junta de estanqueidad - Seal Guarnizióne di tenuta -	X	X																		
26	193772	Raccord Union - Verschraubung Racor - Connection Raccordo -	1	1																		
27	184787	Joint d'étanchéité - Dichtungsring Junta de estanqueidad - Seal Guarnizióne di tenuta -	X	X																		
28	482635	Raccord Union - Verschraubung Racor - Connection Raccordo -	1	1																		
29	58526	Vis H,M 6- 40-8.8-ZN5/C - Schraube Tornillo - Screw Vite -	1	1																		
30	238984	Collier - Spannschelle Abrazadera - Clamp Fascetta -	1	1																		
31	256908	Flexible (Lg 1200) - Schlauch Flexible - Hose Flessibile -	1	1																		
32	405950	Raccord Coudé Passe-cloison - Verschraubung Racor - Connection Raccordo -	2	2																		
33	171109	Flexible (Lg 350) - Schlauch Flexible - Hose Flessibile -	2	2																		

+

Catalogue : 547886

HYDRAULIQUE (Circuit direction)
HYDRAULIK (Lenkungkreis)
HIDRAULICO (Circuito dirección)
HYDRAULIC (Steering circuit)
IDRAULICO (Circuito sterzo)

Qté-Menge-Cant-Qty-Q.ta | 10 BA | 244 | M

1- MSI40H SERIE 1-E2
2- MSI50H SERIE 1-E2
3-
4-
5-
6-
7-
8-
9-
10-
11-
12-
13-
14-
15-
16-
17-
18-
19-
20-

Rep Hinw Fig Item Rif	Numéro Teil-Nr Numero Part-Nr Part-Nr	Désignation Bezeichnung Descripcion Description Descrizione	1	2	3	4	5	6	7	8	9	10	11	12	13	14	15	16	17	18	19	20
34	213578	Raccord Union Prolongateur - Verschraubung Racor - Connection Raccordo -	2	2																		
35	169436	Joint torique - "0" ring Junta tórica - "0" ring Anello OR -	X	X																		
36	219457	Joint torique - "0" ring Junta tórica - "0" ring Anello OR -	X	X																		
37	58526	Vis H,M 6- 40-8.8-ZN5/C - Schraube Tornillo - Screw Vite -	2	2																		
38	168491	Plaque de protection - Schützplatte Placa de protección - Protection plate Piastra di protezione -	1	1																		
39	168488	Demi-collier - Halb-klemme Media abrazadera - Half-clamp Fascetta -	2	2																		
40	168758	Demi-collier - Halb-klemme Media abrazadera - Half-clamp Fascetta -	2	2																		
41	168494	Plaque de protection - Schützplatte Placa de protección - Protection plate Piastra di protezione -	1	1																		
42	227088	Vis AHc,M 8- 60-33H-ZN8/C - Schraube Tornillo - Screw Vite -	1	1																		
43	58528	Ecrou H ,M 8 ZN - Mutter Tuerca - Nut Dado -	2	2																		
44	42325	Rondelle W 8 ZN - Unterlegscheibe Arandela - Washer Rondella -	1	1																		

+

Catalogue : 547886

HYDRAULIQUE (Circuit direction)
HYDRAULIK (Lenkungkreis)
HIDRAULICO (Circuito dirección)
HYDRAULIC (Steering circuit)
IDRAULICO (Circuito sterzo)

Qté-Menge-Cant-Qty-Q.ta	10 BA	244	M

1- MSI40H SERIE 1-E2										11-										
2- MSI50H SERIE 1-E2										12-										
3-										13-										
4-										14-										
5-										15-										
6-										16-										
7-										17-										
8-										18-										
9-										19-										
10-										20-										

Rep Hinw Fig Item Rif	Numéro Teil-Nr Numero Part-Nr Part-Nr	Désignation Bezeichnung Descripcion Description Descrizione	1	2	3	4	5	6	7	8	9	10	11	12	13	14	15	16	17	18	19	20
45	193325	Raccord Coudé 90° Adapteur - Verschraubung Racor - Connection Raccordo -	1	1																		

HYDRAULIQUE (Vérin d'inclinaison)
HYDRAULIK (Neigungzylinder)
HIDRAULICO (Cilindro de inclinacion)
HYDRAULIC (Tilting cylinder)
IDRAULICO (Cilindro di inclinazione)

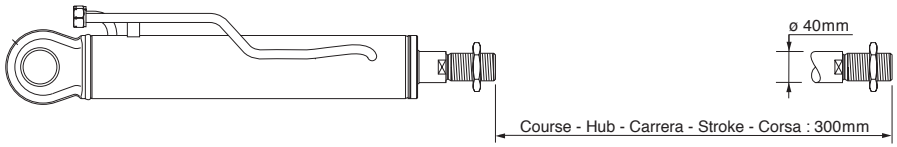

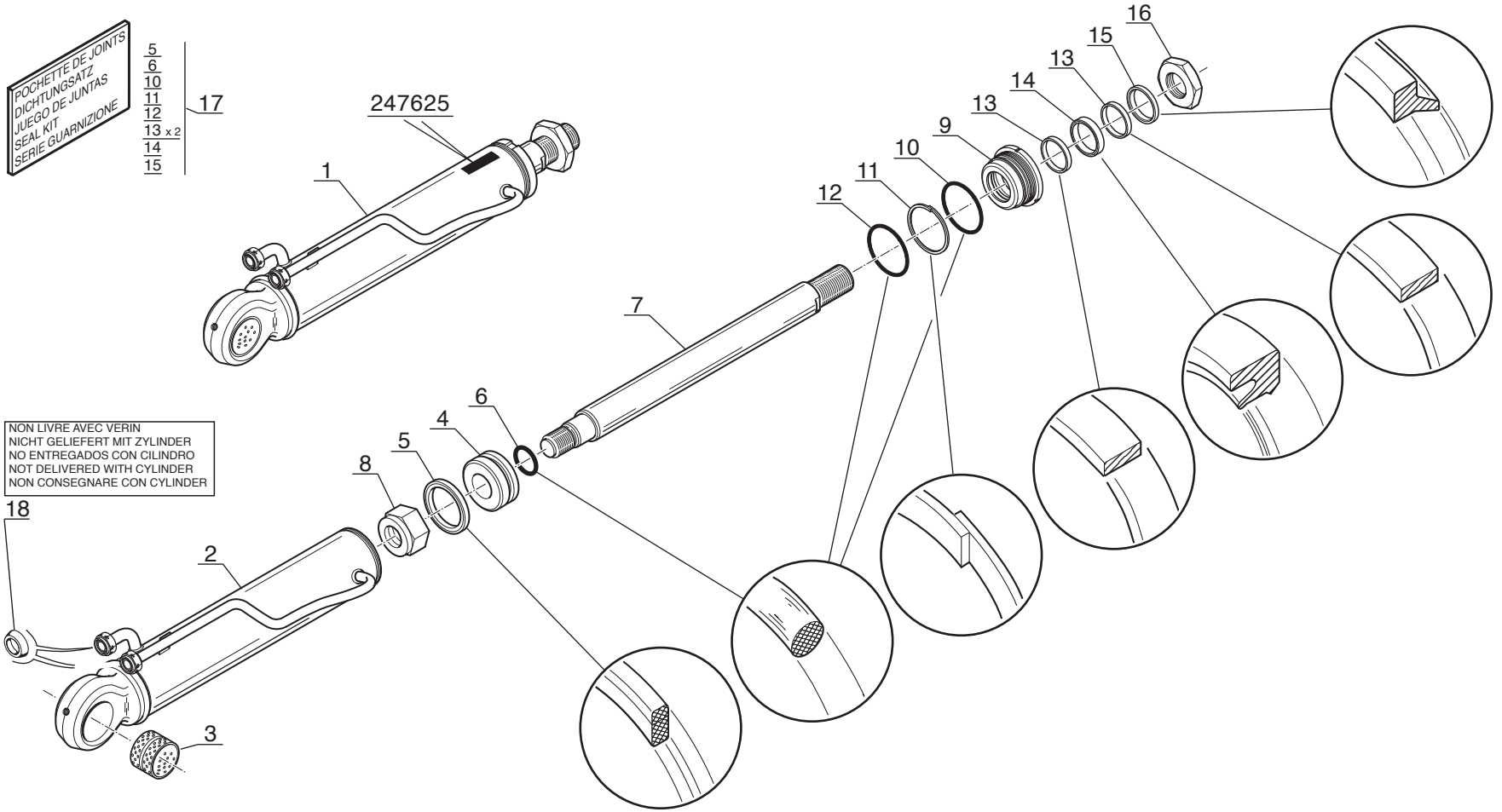

P.A.O.illus

Catalogue : 547886

1

HYDRAULIQUE (Vérin d'inclinaison)
HYDRAULIK (Neigungzylinder)
HIDRAULICO (Cilindro de inclinación)
HYDRAULIC (Tilting cylinder)
IDRAULICO (Cilindro di inclinazione)

Qté-Menge-Cant-Qty-Q.ta | 10 CD | 88 | M

1- MSI40H SERIE 1-E2
2- MSI50H SERIE 1-E2
3-
4-
5-
6-
7-
8-
9-
10-
11-
12-
13-
14-
15-
16-
17-
18-
19-
20-

Rep Hinw Fig Item Rif	Numéro Teil-Nr Numero Part-Nr Part-Nr	Désignation Bezeichnung Descripcion Description Descrizione	1	2	3	4	5	6	7	8	9	10	11	12	13	14	15	16	17	18	19	20
1	247625	Vérin complet - Kompletter zylinder Cilindro completo - Complete cylinder Cilindro completo -	1	1																		
2	703467	Corps de vérin - Zylinder körper Cuerpo de cilindro - Cylinder body Corpo di cilindro -	1	1																		
3	181246	Bague - Büchse Anillo - Bushing Anello -	1	1																		
4	549246	Piston de vérin - Zylinderkolben Pistón de cilindro - Cylinder piston Pistone del cilindro -	1	1																		
5	548126	Joint d'étanchéité - Dichtungsring Junta de estanqueidad - Seal Guarnizióne -	1	1																		
6	172830	Joint torique - "0" ring Junta tórica - "0" ring Anello OR -	1	1																		
7	703466	Tige de vérin - Zylinderstange Vástago de cilindro - Cylinder rod Stelo del cilindro -	1	1																		
8	165292	Ecrou FR, M30-200 - Mutter Tuerca - Nut Dado -	1	1																		
9	703468	Bague de fermeture - Schlussring Anillo de cierre - Fastening ring Anello di chiusura -	1	1																		
10	161783	Joint torique - "0" ring Junta tórica - "0" ring Anello OR -	1	1																		
11	182268	Joint anti-extrusion - Abstützdichtung Junta antiextrusión - Anti-extrusion seal Guarnizióne anti estrusione -	1	1																		

+

2

Catalogue : 547886

HYDRAULIQUE (Vérin d'inclinaison)
HYDRAULIK (Neigungzylinder)
HIDRAULICO (Cilindro de inclinación)
HYDRAULIC (Tilting cylinder)
IDRAULICO (Cilindro di inclinazione)

Qté-Menge-Cant-Qty-Q.ta | 10 CD | 88 | M

1- MSI40H SERIE 1-E2
2- MSI50H SERIE 1-E2
3-
4-
5-
6-
7-
8-
9-
10-
11-
12-
13-
14-
15-
16-
17-
18-
19-
20-

Rep Hinw Fig Item Rif	Numéro Teil-Nr Numero Part-Nr Part-Nr	Désignation Bezeichnung Descripcion Description Descrizione	1	2	3	4	5	6	7	8	9	10	11	12	13	14	15	16	17	18	19	20
12	601666	Joint torique - "0" ring Junta tórica - "0" ring Anello OR -	1	1																		
13	561736	Joint d'étanchéité - Dichtungsring Junta de estanqueidad - Seal Guarnizióne -	2	2																		
14	703469	Joint de tige - Kolbenstangedichtung Junta - Rod seal Guarnizióne -	1	1																		
15	703470	Joint racleur - Dichtung Junta - Wiper seal Guarnizióne raschiaolio -	1	1																		
16	19959	Ecrou - Mutter Tuerca - Nut Dado -	1	1																		
17	703471	Pochette de joints - Dichtungssatz Juego de juntas - Seal kit Kit guarnizióni -	1	1																		
18	169437	Joint d'étanchéité - Dichtungsring Junta de estanqueidad - Seal Guarnizióne -	2	2																		

HYDRAULIQUE (Vérin de direction)
HYDRAULIK (Lenkungzylinder)
HIDRAULICO (Cilindro de dirección)
HYDRAULIC (Steering cylinder)
IDRAULICO (cilindro di sterzo)

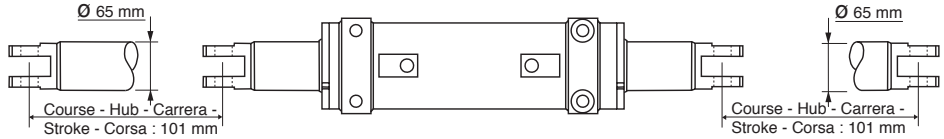

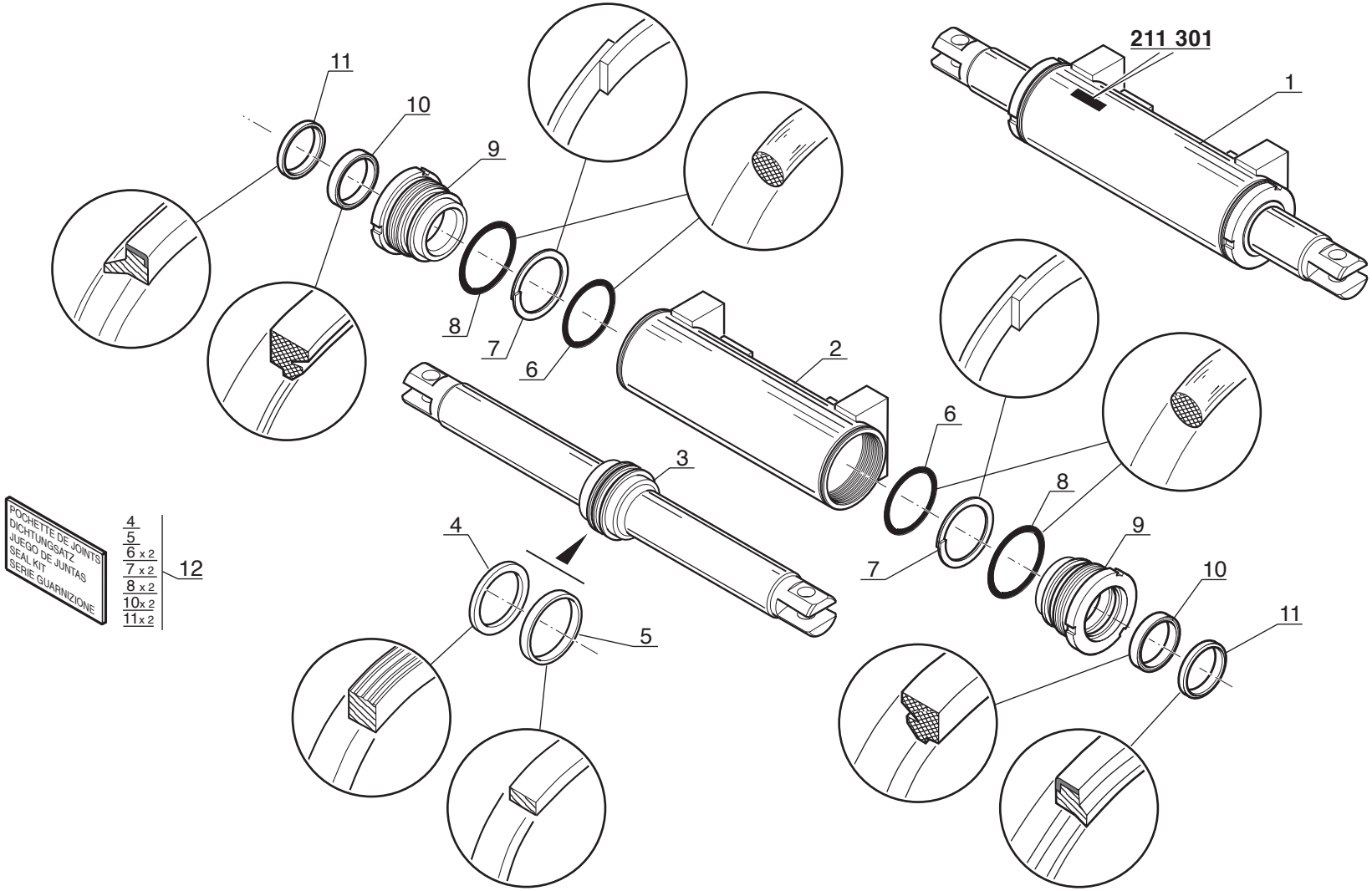

Catalogue : 547886

1

HYDRAULIQUE (Vérin de direction)
HYDRAULIK (Lenkungzylinder)
HIDRAULICO (Cilindro de dirección)
HYDRAULIC (Steering cylinder)
IDRAULICO (Cilindro di sterzo)

Qté-Menge-Cant-Qty-Q.ta **10 CE 16** **M**

1- MSI40H SERIE 1-E2
2- MSI50H SERIE 1-E2
3-
4-
5-
6-
7-
8-
9-
10-
11-
12-
13-
14-
15-
16-
17-
18-
19-
20-

Rep Hinw Fig Item Rif	Numéro Teil-Nr Numero Part-Nr Part-Nr	Désignation Bezeichnung Descripcion Description Descrizione	1	2	3	4	5	6	7	8	9	10	11	12	13	14	15	16	17	18	19	20
1	211301	Vérin direction D:65mm C:2x101mm Lenkzylinder Cilindro de dirección - Steering cylinder Cilindro di sterzo -	1	1																		
2	561643	Corps de vérin - Zylinder körper Cuerpo de cilindro - Cylinder body Corpo di cilindro -	1	1																		
3	561644	Tige de vérin - Zylinderstange Vástago de cilindro - Cylinder rod Stelo del cilindro -	1	1																		
4	549135	Joint d'étanchéité - Dichtungsring Junta de estanqueidad - Seal Guarnizióne -	1	1																		
5	561645	Joint d'étanchéité - Dichtungsring Junta de estanqueidad - Seal Guarnizióne -	1	1																		
6	4586	Joint torique - "0" ring Junta tórica - "0" ring Anello OR -	2	2																		
7	187399	Joint anti-extrusion - Abstützdichtung Junta antiextrusión - Anti-extrusion seal Guarnizióne anti estrusione -	2	2																		
8	187400	Joint torique - "0" ring Junta tórica - "0" ring Anello OR -	2	2																		
9	561646	Bague de fermeture - Schlussring Anillo de cierre - Fastening ring Anello di chiusura -	2	2																		
10	197708	Joint d'étanchéité - Dichtungsring Junta de estanqueidad - Seal Guarnizióne -	2	2																		
11	197709	Joint d'étanchéité - Dichtungsring Junta de estanqueidad - Seal Guarnizióne -	2	2																		

+

2

Catalogue : 547886

HYDRAULIQUE (Vérin de direction)
HYDRAULIK (Lenkungzylinder)
HIDRAULICO (Cilindro de dirección)
HYDRAULIC (Steering cylinder)
IDRAULICO (Cilindro di sterzo)

Qté-Menge-Cant-Qty-Q.ta | **10 CE** | **16** | **M**

1- MSI40H SERIE 1-E2										11-										
2- MSI50H SERIE 1-E2										12-										
3-										13-										
4-										14-										
5-										15-										
6-										16-										
7-										17-										
8-										18-										
9-										19-										
10-										20-										

Rep Hinw Fig Item Rif	Numéro Teil-Nr Numero Part-Nr Part-Nr	Désignation Bezeichnung Descripcion Description Descrizione	1	2	3	4	5	6	7	8	9	10	11	12	13	14	15	16	17	18	19	20
12	551088	Pochette de joints MSI 20/25/30 Dichtungssatz MSI 20/25/30 Juego de juntas MSI 20/25/30 - Seal kit MSI 20/25/30 Kit guarnizióni MSI 20/25/30 -	1	1																		

DISTRIBUTEUR
KOMMANDOSTEUERVENTIL
DISTRIBUIDOR
VALVE BANK
DISTRIBUTORE

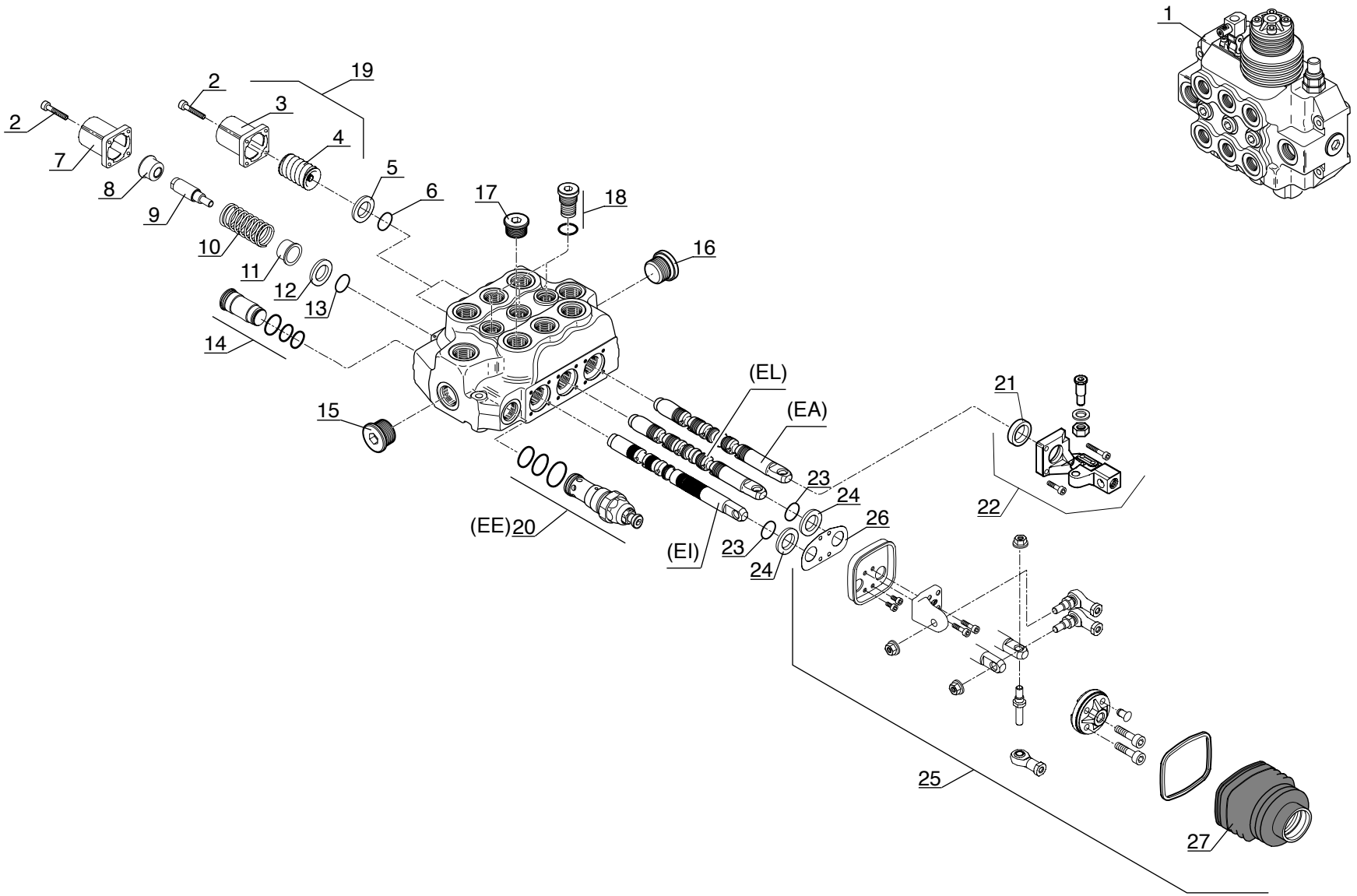

Catalogue : 547886

1

DISTRIBUTEUR
KOMMANDOSTEUERVENTIL
DISTRIBUIDOR
VALVE BANK
DISTRIBUTORE

Qté-Menge-Cant-Qty-Q.ta | 10 DA | 271 | M

1- MSI40H SERIE 1-E2
2- MSI50H SERIE 1-E2
3-
4-
5-
6-
7-
8-
9-
10-
11-
12-
13-
14-
15-
16-
17-
18-
19-
20-

Rep Hinw Fig Item Rif	Numéro Teil-Nr Numero Part-Nr Part-Nr	Désignation Bezeichnung Descripcion Description Descrizione	1	2	3	4	5	6	7	8	9	10	11	12	13	14	15	16	17	18	19	20
1	247120	Distributeur 3 éléments - Kommandosteuerventil Distribuidor - Valve bank Distributore 3 elementi -	1	1																		
2	551367	Vis - Schraube Tornillo - Screw Vite -	12	12																		
3	603527	Chapeau - Deckel Tapadera - Cap Capello -	2	2																		
4	551371	Ressort - Feder Muelle - Spring Molla -	2	2																		
5	551331	Bague anti-poussière - Anti-staubbüchse Anillo antipolvo - Dust excluder Anello raschiapolvere -	2	2																		
6	563819	Joint torique - "0" ring Junta tórica - "0" ring Anello OR -	2	2																		
7	704560	Kit capot - Haube kit Kit capot - Bonnet kit Kit cofano -	1	1																		
8	474743	Coupelle de ressort - Federteller Copela de resorte - Spring plate Coppela di molla -	1	1																		
9	704559	Vis de réglage - Stellschraube Tornillo de regulación - Adjusting screw Vite di regolaggio -	1	1																		
10	550656	Ressort - Feder Muelle - Spring Molla -	1	1																		
11	474743	Coupelle de ressort - Federteller Copela de resorte - Spring plate Coppela di molla -	1	1																		

+

Catalogue : 547886

DISTRIBUTEUR
KOMMANDOSTEUERVENTIL
DISTRIBUIDOR
VALVE BANK
DISTRIBUTORE

Qté-Menge-Cant-Qty-Q.ta | 10 DA | 271 | M

1- MSI40H SERIE 1-E2
2- MSI50H SERIE 1-E2
3-
4-
5-
6-
7-
8-
9-
10-
11-
12-
13-
14-
15-
16-
17-
18-
19-
20-

Rep Hinw Fig Item Rif	Numéro Teil-Nr Numero Part-Nr Part-Nr	Désignation Bezeichnung Descripcion Description Descrizione	1	2	3	4	5	6	7	8	9	10	11	12	13	14	15	16	17	18	19	20
12	551331	Bague anti-poussière - Anti-staubbüchse Anillo antipolvo - Dust excluder Anello raschiapolvere -	1	1																		
13	563819	Joint torique - "0" ring Junta tórica - "0" ring Anello OR -	1	1																		
14	563817	Bouchon - Stopfen Tapón - Plug Tappo -	1	1																		
15	175744	Bouchon - Stopfen Tapón - Plug Tappo -	1	1																		
16	175744	Bouchon - Stopfen Tapón - Plug Tappo -	1	1																		
17	704558	Bouchon - Stopfen Tapón - Plug Tappo -	1	1																		
18	477723	Bouchon - Stopfen Tapón - Plug Tappo -	3	3																		
19	552642	Commande de rappel par ressort - Rückfederantrieb Mando de llamada para resorte - Spring return drive Gruppo comando per molla -	2	2																		
20	563823	Limiteur de pression - Druckbegrenzunventil Reguladores de presíon - Relief valve Limitatore di pressione -	1	1																		
21	551362	Bague anti-poussière - Anti-staubbüchse Anillo antipolvo - Dust excluder Anello raschiapolvere -	1	1																		
22	565649	Commande simple - Einfachantrieb Mando simple - Single drive Comando semplice -	1	1																		

+

Catalogue : 547886

3

DISTRIBUTEUR
KOMMANDOSTEUERVENTIL
DISTRIBUIDOR
VALVE BANK
DISTRIBUTORE

Qté-Menge-Cant-Qty-Q.ta | 10 DA | 271 | M

1- MSI40H SERIE 1-E2
2- MSI50H SERIE 1-E2
3-
4-
5-
6-
7-
8-
9-
10-
11-
12-
13-
14-
15-
16-
17-
18-
19-
20-

Rep Hinw Fig Item Rif	Numéro Teil-Nr Numero Part-Nr Part-Nr	Désignation Bezeichnung Descripcion Description Descrizione	1	2	3	4	5	6	7	8	9	10	11	12	13	14	15	16	17	18	19	20
23	563819	Joint torique - "0" ring Junta tórica - "0" ring Anello OR -	2	2																		
24	551331	Bague anti-poussière - Anti-staubbüchse Anillo antipolvo - Dust excluder Anello raschiapolvere -	2	2																		
25	600613	Commande double - Doppelantrieb Mando doble - Double drive Comando doble -	1	1																		
26	600615	Joint d'étanchéité - Dichtungsring Junta de estanqueidad - Seal Guarnizióne -	1	1																		
27	600614	Soufflet - Blasebalg Fuelle - Bellows Soffietto -	1	1																		

EA = Elément accessoire
EA = Zubehörelement
EA = Elemento accesorio
EA = Member attachment
EA = Elemanto accessori

EE = Elément d'entrée
EE = Eingangelement
EE = Elemento de entrada
EE = Inlet member
EE = Elemanto entrata

EI = Elément d'inclinaison
EI = Neigungelement
EI = Elemento inclinación
EI = Tilting member
EI = Elemanto inclinazione

EL = Elément de levage
EL = Aufwindenelement
EL = Elemento levantamiento
EL = Lifting member
EL = Elemanto sollevamento

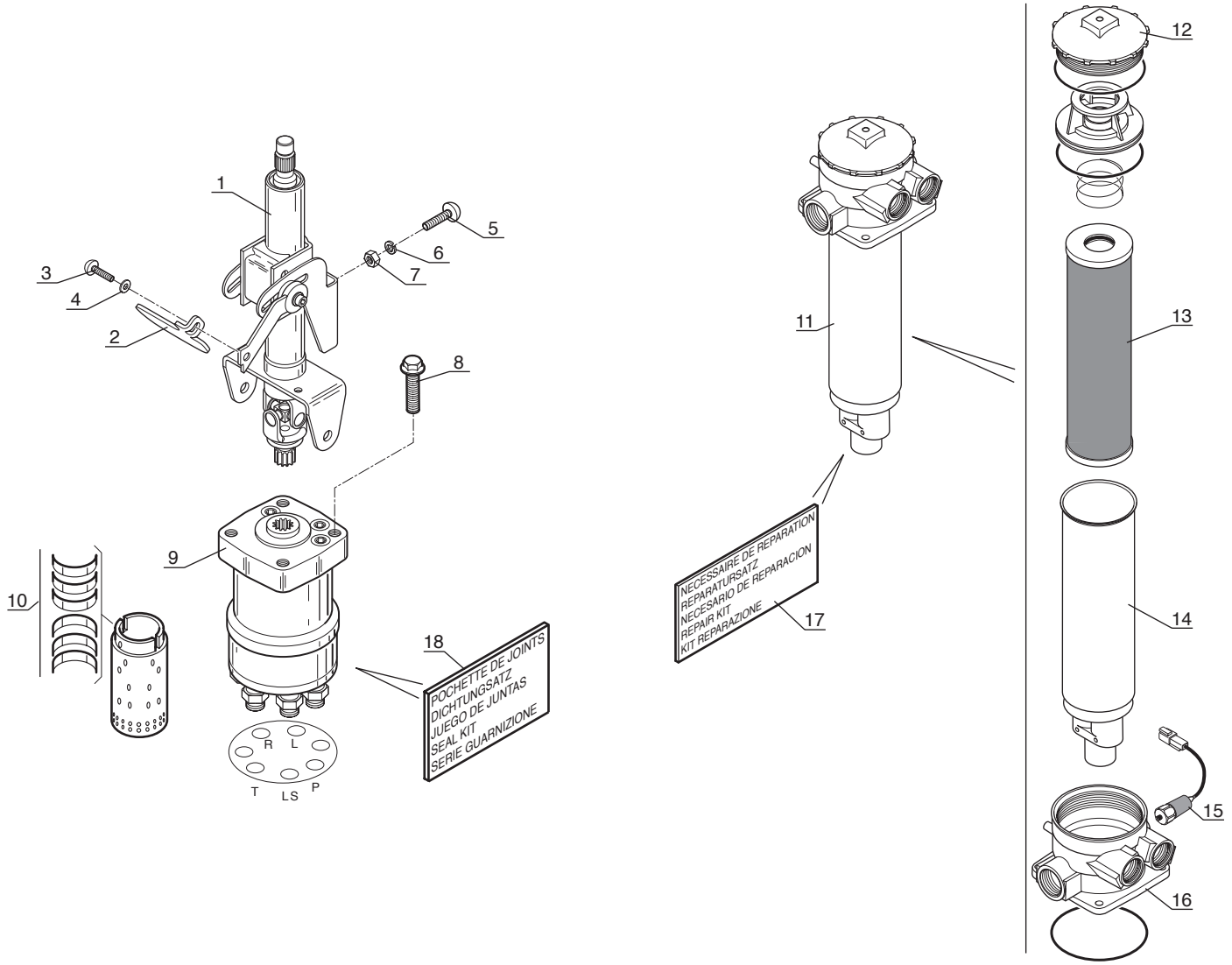
1
2
3
4
5
6
7
8
9
10
11
12
13
14
15
16
17
18
R
L
T
LS
P
NECESSAIRE DE REPARATION
REPARATURSATZ
NECESARIO DE REPARACION
REPAIR KIT
KIT REPARAZIONE
POCHETTE DE JOINTS
DICHTUNGSATZ
JUEGO DE JUNTAS
SEAL KIT
SERIE GUARNIZIONE

Catalogue : 547886

1

HYDRAULIQUE (Détails)
HYDRAULIK (Einzelteile)
HIDRAULICO (Detalles)
HYDRAULIC (Details)
IDRAULICO (Dettaglio)

Qté-Menge-Cant-Qty-Q.ta | 10 EA | 148 | M

1- MSI40H SERIE 1-E2
2- MSI50H SERIE 1-E2
3-
4-
5-
6-
7-
8-
9-
10-
11-
12-
13-
14-
15-
16-
17-
18-
19-
20-

Rep Hinw Fig Item Rif	Numéro Teil-Nr Numero Part-Nr Part-Nr	Désignation Bezeichnung Descripcion Description Descrizione	1	2	3	4	5	6	7	8	9	10	11	12	13	14	15	16	17	18	19	20
1	246433	Colonne de direction inclinable Lenksaüle Columna de dirección - Steering column Colonna sterzo -	1	1																		
2	249770	Levier - Hebel Palanca - Lever Leva -	1	1																		
3	79533	Vis - Schraube Tornillo - Screw Vite -	1	1																		
4	189858	Rondelle M 5 ZN PASS.NOIRE - Unterlegscheibe Arandela - Washer Rondella -	1	1																		
5	205275	Vis CBHc,M 6- 20-10.9-ZN5/NOIR- Schraube Tornillo - Screw Vite -	4	4																		
6	42316	Rondelle W 6 ZN - Unterlegscheibe Arandela - Washer Rondella -	4	4																		
7	25714	Ecrou H ,M 6 ZN - Mutter Tuerca - Nut Dado -	4	4																		
8	248096	Vis H EMB M10-25 8.8 DIN6921 - Schraube Tornillo - Screw Vite -	4	4																		
9	246411	Bloc - Bloeckchen Bloque - Block Blocchetto -	1	1																		
10	704327	Jeux de lamelles - Lamelle satz Juego de láminas - Lamella kit Kit di lamella -	1	1																		

+

2

Catalogue : 547886

HYDRAULIQUE (Détails)
HYDRAULIK (Einzelteile)
HIDRAULICO (Detalles)
HYDRAULIC (Details)
IDRAULICO (Dettaglio)

Qté-Menge-Cant-Qty-Q.ta **10 EA** **148** **M**

1- MSI40H SERIE 1-E2
2- MSI50H SERIE 1-E2
3-
4-
5-
6-
7-
8-
9-
10-
11-
12-
13-
14-
15-
16-
17-
18-
19-
20-

Rep Hinw Fig Item Rif	Numéro Teil-Nr Numero Part-Nr Part-Nr	Désignation Bezeichnung Descripcion Description Descrizione	1	2	3	4	5	6	7	8	9	10	11	12	13	14	15	16	17	18	19	20
11	246905	Filtre à huile retour hydraulique complet Kompletter hydraulik ruckgang ölfilter Filtro de aceite retorno hidraulico completo Complete hydraulic return oil filter Filtro dio idraulico completo -	1	1																		
12	602094	Couvercle - Deckel Tapadera - Cover Coperchio -	1	1																		
13	602096	Cartouche filtre à huile retour hydraulique Patrone hydraulik ruckgang olfilter Cartucho filtro aceite retorno hidraulico Cartridge hydraulic return oil filter Cartuccia filtro olio ritorno idraulico	1	1																		
14	703013	Jupe du filtre - Einfassung Faldón de filtro - Skirt Manicotto -	1	1																		
15	602099	Contacteur colmatage filtre à huile retour hydraulique Hydraulik ruckgang slfilter ablagerung schalter Contactor colmatado filtro de aceite retorno hidraulico Hydraulic return oil filter clogging switch Contattore intasamento filtro dell'olio ritorno idraulico	1	1																		
16	704979	Corps du filtre à huile retour hydraulique Hydraulik ruckgang slfilter körper Cuerpo de filtro de aceite retorno hidraulico Hydraulic return oil filter body Corpo filtro dio idraulico -	1	1																		
17	602098	Nécessaire de réparation - Reparatursatz Necesario de reparación - Repair kit Kit reparazione -	1	1																		
18	704328	Pochette de joints - Dichtungssatz Juego de juntas - Seal kit Kit guarnizióni -	1	1																		

11 AA 800

JUSQU'A LA MACHINE
BIS DER MASCHINE
HASTA LA MAQUINA
UP TO MACHINE
FINO LA MACCHINA
—N N°: 236 317

CIRCUIT ELECTRIQUE
STROMKREIS
CIRCUITO ELECTRICO
ELECTRIC CIRCUIT
CIRCUITO ELETTRICO

MSI 40 H Série 1 - E2
MSI 50 H Série 1 - E2

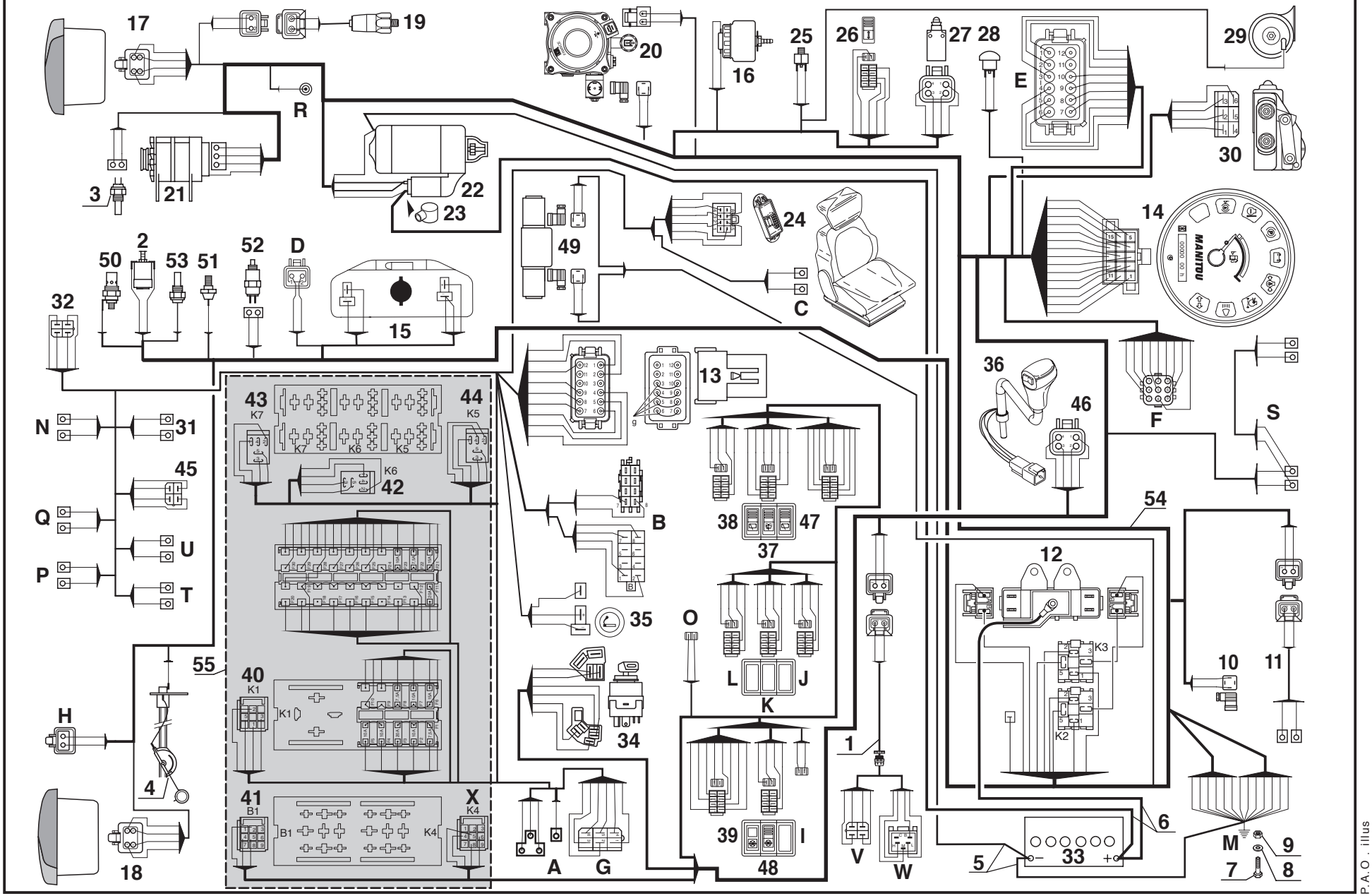

P.A.O . illus

08 / 12 / 04

Catalogue : 547886

1

CIRCUIT ELECTRIQUE
STROMKREIS
CIRCUITO ELECTRICO
ELECTRIC CIRCUIT
IMPIANTO ELETTRICO

Qté-Menge-Cant-Qty-Q.ta | 11 AA | 800 | M

1- MSI40H SERIE 1-E2
2- MSI50H SERIE 1-E2
3-
4-
5-
6-
7-
8-
9-
10-
11-
12-
13-
14-
15-
16-
17-
18-
19-
20-

Rep Hinw Fig Item Rif	Numéro Teil-Nr Numero Part-Nr Part-Nr	Désignation Bezeichnung Descripcion Description Descrizione	1	2	3	4	5	6	7	8	9	10	11	12	13	14	15	16	17	18	19	20
1	247076	Faisceau chauffage - Erhitzenkabelstrang Haz caldeo - Heating wiring harness Fascio riscaldamento -	1	1																		
2	224776	Indicateur colmatage filtre à air Luftfilter ablagerung schalter Contactor colmatado filtro de aire Air filter clogging switch Indicatore filtro aria -	1	1																		
3	702318	Sonde de température d'eau - Wasser temperatür transmitte Sonda de temperatura de agua - Water temperature sensor Sonda di temperatura acqua -	1	1																		
4	247063	Jauge à carburant - Kraftstoffmesser Galga de cargurante - Fuel gauge Livello carburante -	1	1																		
5	247073	Câble masse - Massekabel Cable de tierra - Earth cable Cavo di massa -	1	1																		
6	247074	Faisceau batterie - Batterie kabelbaum Haz batería - Battery wiring harness Fascio batteria -	1	1																		
7	63544	Vis H,M10- 30-8.8-ZN8/C - Schraube Tornillo - Screw Vite -	1	1																		
8	29437	Rondelle M 10 ZN - Unterlegscheibe Arandela - Washer Rondella -	1	1																		
9	56354	Ecrou H ,M10 zingué - Mutter Tuerca - Nut Dado -	1	1																		
10	202243	Electrovalve complète - Kompletter elektroventil Electroválvula completa - Complete electrovalve Electrovalvola completa -	1	1																		
11	253370	Faisceau - Kabelbaum Haz - Wiring harness Fascio -	1	1																		

+

22/12/2004

Catalogue : 547886

2

CIRCUIT ELECTRIQUE
STROMKREIS
CIRCUITO ELECTRICO
ELECTRIC CIRCUIT
IMPIANTO ELETTRICO

Qté-Menge-Cant-Qty-Q.ta | 11 AA | 800 | M

1- MSI40H SERIE 1-E2
2- MSI50H SERIE 1-E2
3-
4-
5-
6-
7-
8-
9-
10-
11-
12-
13-
14-
15-
16-
17-
18-
19-
20-

Rep Hinw Fig Item Rif	Numéro Teil-Nr Numero Part-Nr Part-Nr	Désignation Bezeichnung Descripcion Description Descrizione	1	2	3	4	5	6	7	8	9	10	11	12	13	14	15	16	17	18	19	20
12	243479	Boîte à fusibles - Lichtsicherungsbüchse Caja de fusibles - Fuses box Scatola valvole -	1	1																		
13	220408	Shunt - Nebenschluss Shunt - Shunt Shunt -	1	1																		
14	252679	Tableau : Horamètre et voyants Enbrett : Stundenzähler und Leuchtzeichenenbrett Tablero : Horametro y indicador Panel : Hour recorder and warning light Cruscotto : Tachimetro e segnale	1	1																		
15	602935	Réservoir lave-glace - Scheibenwasher behälter Depósito lavaparabrissas - Windshield-washer tank Serbatoio di lavavetro -	1	1																		
16	236147	Réservoir liquide de frein - Bremsflüssigkeitsbehälter Tanque liquido de freno - Brake fluid tank Serbatoio liquido freni -	1	1																		
17	234524	Feu arrière gauche complet - Kompletter link schlusslater Faro trasero izquierdo completo Complete L.H. tail light Fanale posteriore sinistro completo	1	1																		
18	234523	Feu arrière droit complet Kompletter recht schlusslaterne Faro trasero derecho completo - Complete R.H. tail light Fanale posteriore destro completo	1	1																		
19	602099	Contacteur colmatage filtre à huile retour hydraulique Hydraulik ruckgang slfilter ablagerung schalter Contactor colmatado filtro de aceite retorno hidraulico Hydraulic return oil filter clogging switch Contattore intasamento filtro dell'olio ritorno idraulico	1	1																		
20	245718	Pompe relevage cabine - Aufwinder kreis pumpe Bomba levantamiento cabina - Cab lifting pump Pompa sollevamento cabina -	1	1																		
21	604998	Alternateur - Wechselstromgenerator Alternador - Alternator Alternatore -	1	1																		

+

Catalogue : 547886

3

CIRCUIT ELECTRIQUE
STROMKREIS
CIRCUITO ELECTRICO
ELECTRIC CIRCUIT
IMPIANTO ELETTRICO

Qté-Menge-Cant-Qty-Q.ta | 11 AA | 800 | M

1- MSI40H SERIE 1-E2
2- MSI50H SERIE 1-E2
3-
4-
5-
6-
7-
8-
9-
10-
11-
12-
13-
14-
15-
16-
17-
18-
19-
20-

Rep Hinw Fig Item Rif	Numéro Teil-Nr Numero Part-Nr Part-Nr	Désignation Bezeichnung Descripcion Description Descrizione	1	2	3	4	5	6	7	8	9	10	11	12	13	14	15	16	17	18	19	20
22	702284	Démarreur - Anlasser Arrancador - Starter motor Motorino avviamento -	1	1																		
23	170884	Capuchon (rouge) - Kappe (rot) Capuchón (roja) - Cap (red) Cappuccio (rosso) -	1	1																		
24	252261	Module coupure transmission - Getriebe trenn modul Módulo corte transmisión - Transmission cut-off modulus Modulo di arresto trasmissione-	1	1																		
25	79126	Contacteur stop - Bremslichtschalter Contactor pare - Stop switch Contattore di stop -	1	1																		
26	246918	Interrupteur - Schalter Interruptor - Switch Interruttore -	1	1																		
27	210792	Contacteur frein à main - Handbremseschalter Contactor freno de mano - Handbrake switch Contattore freno a mano -	1	1																		
28	202884	Contacteur avertisseur - Hüpe schalter Contactor bocina - Horn switch Contattore signalatore acustico	1	1																		
29	20125	Avertisseur - Hüpe Bocina - Horn Signalatore acustico -	1	1																		
30	705295	Moteur d'essuie-glace avant - Vorn scheibenwischer motor Motor de limpiaparabrisas delantero Front windshield-wiper motor Motorino tergicristàllo anteriore	1	1																		
31	602891	Plafonnier - Deckenleuchte Lámpara de techo - Roof lamp Plafoniera -	1	1																		
32	702888	Moteur d'essuie-glace arrière - Hinter scheibenwischer motor Motor de limpiaparabrisas trasero Rear windshield-wiper motor Motorino tergicristàllo posteriore	1	1																		

+

Catalogue : 547886

4

CIRCUIT ELECTRIQUE
STROMKREIS
CIRCUITO ELECTRICO
ELECTRIC CIRCUIT
IMPIANTO ELETTRICO

Qté-Menge-Cant-Qty-Q.ta | 11 AA | 800 | M

1- MSI40H SERIE 1-E2
2- MSI50H SERIE 1-E2
3-
4-
5-
6-
7-
8-
9-
10-
11-
12-
13-
14-
15-
16-
17-
18-
19-
20-

Rep Hinw Fig Item Rif	Numéro Teil-Nr Numero Part-Nr Part-Nr	Désignation Bezeichnung Descripcion Description Descrizione	1	2	3	4	5	6	7	8	9	10	11	12	13	14	15	16	17	18	19	20
33	247068	Batterie - Batterie Batería - Battery Batteria -	1	1																		
34	184817	Contacteur à clé - Zündschalter Contactor a llave - Ignition switch Interrutore chiave -	1	1																		
35	237370	Allume cigare - Zigarettenanzünder Encendedor - Cigarette lighter Accendi sigari -	1	1																		
36	252861	Manipulateur - 267761 bestellen Manipulador - Remote control unit Manipulatore -	1	1																		
37	224766	Interrupteur essuie-glace + Lave glace Scheibenwisher schalter + Scheibenwashanlage Interruptor limpiaparabrisas + Lavaparabrisas Windshield-wiper switch + Windscren washer Interruttore tergicristallo + Lavacristalli	1	1																		
38	252879	Interrupteur essuie-glace avant Vorn scheibenwischer schalter Interruptor limpiaparabrisas delantera Front windshield-wiper switch Interruttore tergicristallo anteriore	1	1																		
39	238110	Voyant - Leuchtzeichen Indicador - Warning light Spia -	1	1																		
40	243482	Relais - Relais Relé - Relay Centralina rele -	1	1																		
41	176737	Vibrateur sonore - Summer Vibrador sonoro - Buzzer Buzzer -	1	1																		
42	225183	Relais - Relais Relé - Relay Centralina rele -	1	1																		

+

22/12/2004

Catalogue : 547886

CIRCUIT ELECTRIQUE
STROMKREIS
CIRCUITO ELECTRICO
ELECTRIC CIRCUIT
IMPIANTO ELETTRICO

Qté-Menge-Cant-Qty-Q.ta | 11 AA | 800 | M

1- MSI40H SERIE 1-E2
2- MSI50H SERIE 1-E2
3-
4-
5-
6-
7-
8-
9-
10-
11-
12-
13-
14-
15-
16-
17-
18-
19-
20-

Rep Hinw Fig Item Rif	Numéro Teil-Nr Numero Part-Nr Part-Nr	Désignation Bezeichnung Descripcion Description Descrizione	1	2	3	4	5	6	7	8	9	10	11	12	13	14	15	16	17	18	19	20
43	225183	Relais - Relais Relé - Relay Centralina rele -	1	1																		
44	225183	Relais - Relais Relé - Relay Centralina rele -	1	1																		
45	602932	Moteur d'essuie-glace - Scheibenwischer motor Motor de limpiaparabrisas - Windshield-wiper motor Motorino tergicristàllo -	1	1																		
46	254005	Faisceau - Kabelbaum Haz - Wiring harness Fascio -	1	1																		
47	224765	Interrupteur essuie-glace arrière + toit Hinten scheibenwischer schalter + dach Interruptor limpiaparabrisas trasera + techo Rear windshield-wiper switch + roof Interruttore tergiscristallo posteriore + tetto	1	1																		
48	245365	Interrupteur (Verrouillage différentiel) Schalter Interruptor - Switch Interruttore -	1	1																		
49	602063	Distributeur - Kommandosteuerventil Distribuidor - Valve bank Distributore -	1	1																		
50	605030	Bougie de préchauffage - Glühkerze Bujía de precalentamiento - Heating plug Termostarter -	4	4																		
51	106389	Mano-contact pression huile moteur Öldruckschalter Motor Mano contacto presión de aceite motor Engine oil pressure switch Interruttore pressione olio motore	1	1																		
52	601673	Electrovalve - Elektroventil Electroválvula - Electrovalve Elettrovalvola -	1	1																		

+

Catalogue : 547886

6

CIRCUIT ELECTRIQUE
STROMKREIS
CIRCUITO ELECTRICO
ELECTRIC CIRCUIT
IMPIANTO ELETTRICO

Qté-Menge-Cant-Qty-Q.ta | 11 AA | 800 | M

1- MSI40H SERIE 1-E2
2- MSI50H SERIE 1-E2
3-
4-
5-
6-
7-
8-
9-
10-
11-
12-
13-
14-
15-
16-
17-
18-
19-
20-

Rep Hinw Fig Item Rif	Numéro Teil-Nr Numero Part-Nr Part-Nr	Désignation Bezeichnung Descripcion Description Descrizione	1	2	3	4	5	6	7	8	9	10	11	12	13	14	15	16	17	18	19	20
53	702283	Sonde de température d'eau - Wasser temperatür transmitte Sonda de temperatura de agua - Water temperature sensor Sonda di temperatura acqua -	1	1																		
54	252866	Faisceau principal - Haupt Kabelbaum Haz principal - Main wiring harness Fascio principale -	1	1																		
55	250405	Boîtier MTA - Kasten Cárter - Box Scatola -	1	1																		

22/12/2004

11 AA 800-1

JUSQU'A LA MACHINE
BIS DER MASCHINE
HASTA LA MAQUINA
UP TO MACHINE
FINO LA MACCHINA
N°: **236 317**

TABLEAU 1 : CONNEXION (FAISCEAU PRINCIPAL)
ENBRETT : VERBINDUNG (HAUPT KABELBAUM)
TABLERO : UNION (HAZ PRINCIPAL)
PANEL : CONNECTION (MAIN WIRING HARNESS)
CRUSCOTTO : CONNESSIONE (FASCIO PRINCIPALE)

MSI 40 H Série 1 - E2
MSI 50 H Série 1 - E2

Rep 1 → CH (Marquage sur gaine)

Pos	Vers	Pos	Sect	N° Fil
1	F3	B	3mm2	300/1
2	Ep110		3mm2	31/78

Rep 3 → S4 (Marquage sur gaine)

Pos	Vers	Pos	Sect	N° Fil
1	J	6	1mm2	100/40
2	Ep123		1mm2	31/10

Rep 10 → Y5 (Marquage sur gaine)

Pos	Vers	Pos	Sect	N° Fil
1	Ep109		1mm2	31/60
2	S13	1	1mm2	800/6

Rep 11 → CP (Marquage sur gaine)

Pos	Vers	Pos	Sect	N° Fil
-	H1	-.	1mm2	31/62
-.	Ep109		1mm2	31/61

Rep 12 → DG (Marquage sur gaine)

Pos	Vers	Pos	Sect	N° Fil
-	Ep28		1mm2	100/84

Rep 13 → A1 (Marquage sur gaine)

Pos	Vers	Pos	Sect	N° Fil
1	EP24		1mm2	1500/2
2	F9	B	2mm2	900/1
4	S2	1	1mm2	600/65
5	Ep32		2mm2	500/3
6	K1	3	3mm2	50a/3
7	F13	B	3mm2	50a/2
8	F5	B	2mm2	500/1
9	EP13		1mm2	600/5
12	EP116		2mm2	31/80

Rep 15 → M5 (Marquage sur gaine)

Pos	Vers	Pos	Sect	N° Fil
I	Ep40		1mm2	700/11
-	Ep101		1mm2	31/70

Rep 15 → M6 (Marquage sur gaine)

Pos	Vers	Pos	Sect	N° Fil
I	S14	4	1mm2	400/7
-	Ep101		1mm2	31/64

Rep 14 → J (Marquage sur gaine)

Pos	Vers	Pos	Sect	N° Fil
1	Ep1		1mm2	100/11
2	Ep7		1mm2	20/24
3	Ep2		1mm2	100/81
4	R2	-	1mm2	100/90
5	Ep107		1mm2	31/15
6	S4	1	1mm2	100/40
7	S2	4	1mm2	600/67
8	Ep2		1mm2	100/80
9	S3	-	1mm2	100/30
10	S5	-.	1mm2	100/50
11	S7	1	1mm2	100/70
12	S6	-.	1mm2	100/60
13	B1	2	1mm2	100/3
14	Ep10		1mm2	40/5
15	K4	8	1mm2	100/12

Rep 17 → ERG (Marquage sur gaine)

Pos	Vers	Pos	Sect	N° Fil
1	Ep5		1mm2	10/12
2	Ep7		1mm2	20/23
3	Ep123		1mm2	31/37
4	Ep31		1mm2	200/9

Rep 18 → ERD (Marquage sur gaine)

Pos	Vers	Pos	Sect	N° Fil
1	Ep4		1mm2	10/22
2	Ep8		1mm2	20/33
3	Ep102		1mm2	31/36
4	Ep31		1mm2	200/8

Rep 20 → M2 (Marquage sur gaine)

Pos	Vers	Pos	Sect	N° Fil
1	Ep121		6mm2	31/83
2	K3	5	6mm2	1600/4

Rep 21 → G2 (Marquage sur gaine)

Pos	Vers	Pos	Sect	N° Fil
B+	F33-34	A	10mm2	30/15
D+	Ep28		1mm2	100/83
W				

REp 22 → M1 (Marquage sur gaine)

Pos	Vers	Pos	Sect	N° Fil
-	K1	5	3mm2	50a/4
-.	M01	f	7mm2	31/68

Rep 25 → S10 (Marquage sur gaine)

Pos	Vers	Pos	Sect	N° Fil
-	Ep31		2mm2	200/7
-.	Ep11		2mm2	200/3

Rep 26 → K3 (Marquage sur gaine)

Pos	Vers	Pos	Sect	N° Fil
1	S20	7	1mm2	1600/3
2	Ep100		1mm2	31/75
3	F31-32	A	6mm2	30/7
5	M2	1	6mm2	1600/4

Rep 26 → S20 (Marquage sur gaine)

Pos	Vers	Pos	Sect	N° Fil
1	Y4	2	1mm2	1600/2
2				
3	F22	B	1mm2	1600/1
4				
5				
6				
7	K3	1	1mm2	1600/3
8				
9				
10				

Rep 26 → Y4 (Marquage sur gaine)

Pos	Vers	Pos	Sect	N° Fil
1	Ep121		1mm2	31/76
2	S20	1	1mm2	1600/2

Rep 27 → S2 (Marquage sur gaine)

Pos	Vers	Pos	Sect	N° Fil
1	A1	4	1mm2	600/65
2	K7	1	1mm2	600/66
3	Ep122		1mm2	31/63
4	J	7	1mm2	600/67

Rep 28 → S8a (Marquage sur gaine)

Pos	Vers	Pos	Sect	N° Fil
-	Ep12		1mm2	200/5
-.	Ep11		1mm2	200/4

Rep 29 → M4 (Marquage sur gaine)

Pos	Vers	Pos	Sect	N° Fil
-	Ep12		1mm2	200/6

Rep 30 → M7 (Marquage sur gaine)

Pos	Vers	Pos	Sect	N° Fil
1	S14	7	1mm2	400/5
2	S14	5	1mm2	400/6
3	Ep19		1mm2	400/4
4				
5				
6	Ep107		1mm2	31/66

Rep 31 → S19 (Marquage sur gaine)

Pos	Vers	Pos	Sect	N° Fil
-	Ep24		1mm2	1500/3
-.	Ep118		1mm2	31/74

Rep 32 → M9 (Marquage sur gaine)

Pos	Vers	Pos	Sect	N° Fil
1	Ep119		1mm2	31/69
2	S15	4	1mm2	700/9
3	S15	6	1mm2	700/8
4	Ep20		1mm2	700/5

Rep 34 → S1 (Marquage sur gaine)

Pos	Vers	Pos	Sect	N° Fil
1	Ep30		6mm2	30/3
2	Ep30		6mm2	30/5
3				
4				

Rep 34 → S1' (Marquage sur gaine)

Pos	Vers	Pos	Sect	N° Fil
1	EpC		6mm2	15/8
2	EpB		6mm2	15/2
3	F13	A	3mm2	50a/1
4	K2	1	1mm2	19/1

Rep 35 → AC (Marquage sur gaine)

Pos	Vers	Pos	Sect	N° Fil
I	F23	B	2mm2	1800/1
-	EP116		2mm2	31/79
veil	EP8		1mm2	20/34

Rep 36 → MP (Marquage sur gaine)

Pos	Vers	Pos	Sect	N° Fil
1	Ep13		1mm2	600/8
2	Ep14		1mm2	600/39
3	K8	4	2mm2	600/50
4	Ep16		1mm2	600/28
5	Ep107		1mm2	31/68
6				
7	K8	5	2mm2	600/55
8	K8	1	1mm2	600/60

Rep 38 → S14 (Marquage sur gaine)

Pos	Vers	Pos	Sect	N° Fil
1				
2	Ep19		1mm2	400/2
3				
4	M6	I	1mm2	400/7
5	M7	2	1mm2	400/6
6				
7	M7	1	1mm2	400/5
8				
9	Ep19		1mm2	400/3
10	Ep125		1mm2	31/65

Rep 40 → K1 (Marquage sur gaine)

Pos	Vers	Pos	Sect	N° Fil
1	Ep113		1mm2	31/58
2	Ep15		1mm2	600/32
3	A1	6	3mm2	50a/3
5	M1	-	3mm2	50a/4

Rep 41 → B1 (Marquage sur gaine)

Pos	Vers	Pos	Sect	N° Fil
2	J	13	1mm2	100/3
4	Ep1		1mm2	100/2
5	Ep114		1mm2	31/9

Rep 42 → K6 (Marquage sur gaine)

Pos	Vers	Pos	Sect	N° Fil
1	Ep16		1mm2	600/38
2	Ep114		1mm2	31/61
3	Ep13		1mm2	600/6
4				
5	Ep17		1mm2	600/9

Rep 43 → K7 (Marquage sur gaine)

Pos	Vers	Pos	Sect	N° Fil
1	S2	2	1mm2	600/66
2	Ep114		1mm2	31/62
3	Ep33		1mm2	31/45
4				
5	Ep114		1mm2	31/24

Rep 44 → K5 (Marquage sur gaine)

Pos	Vers	Pos	Sect	N° Fil
1	Ep14		1mm2	600/26
2	Ep114		1mm2	31/57
3	Ep13		1mm2	600/2
4				
5	Y2	1	1mm2	600/3

P.A.O.illus

11 AA 800-2

JUSQU'A LA MACHINE
BIS DER MASCHINE
HASTA LA MAQUINA
UP TO MACHINE
FINO LA MACCHINA

→N N°: **236 317**

TABLEAU 2 : CONNEXION (FAISCEAU PRINCIPAL)
ENBRETT : VERBINDUNG (HAUPT KABELBAUM)
TABLERO : UNION (HAZ PRINCIPAL)
PANEL : CONNECTION (MAIN WIRING HARNESS)
CRUSCOTTO : CONNESSIONE (FASCIO PRINCIPALE)

★ OPTION
OPTION
OPCION
OPTION
OPZIONE

MSI 40 H Série 1 - E2
MSI 50 H Série 1 - E2

Rep 45 → M8 (Marquage sur gaine)

Pos	Vers	Pos	Sect	N° Fil
1	Ep116		1mm2	31/71
2	Ep40		1mm2	700/12
3	S15	3	1mm2	700/10
4	Ep20		1mm2	700/6

Rep46 → S11 (Marquage sur gaine)

Pos	Vers	Pos	Sect	N° Fil
1	Ep13		1mm2	600/7
2	Ep16		1mm2	600/36
3	Ep14		1mm2	600/37

Rep 47 → S15 (Marquage sur gaine)

Pos	Vers	Pos	Sect	N° Fil
2	Ep20		1mm2	700/2
3	M8	3	1mm2	700/10
4	M9	2	1mm2	700/9
5	Ep40		1mm2	700/7
6	M9	3	1mm2	700/8
7	Ep20		1mm2	700/3
9	Ep20		1mm2	700/4
10	Ep125		1mm2	31/67

Rep 48 → S13 (Marquage sur gaine)

Pos	Vers	Pos	Sect	N° Fil
1	Y5	2	1mm2	800/6
5	Ep41		1mm2	800/3
9	Ep41		1mm2	800/4
10	Ep124		1mm2	31/23

Rep 49 → Y2 (Marquage sur gaine)

Pos	Vers	Pos	Sect	N° Fil
1	K5	5	1mm2	600/3
2	Ep33		1mm2	31/44

Rep 49 → Y3 (Marquage sur gaine)

Pos	Vers	Pos	Sect	N° Fil
1	Ep17		1mm2	600/31
2	Ep33		1mm2	31/46

Rep 50 → K2 (Marquage sur gaine)

Pos	Vers	Pos	Sect	N° Fil
1	S1'	8	1mm2	19/1
2	Ep100		1mm2	31/77
3	F31-32	B	7mm2	30/8
5	R1	-	7mm2	19/2

Rep 50 → R1 (Marquage sur gaine)

Pos	Vers	Pos	Sect	N° Fil
-	K2	5	7mm2	19/2

Rep 52 → Y1 (Marquage sur gaine)

Pos	Vers	Pos	Sect	N° Fil
1	Ep32		2mm2	500/4

★Rep A → CLIM (Marquage sur gaine)

Pos	Vers	Pos	Sect	N° Fil
-	Ep41		2mm2	800/2

★Rep B → ALIM-AUTO (Marquage sur gaine)

Pos	Vers	Pos	Sect	N° Fil
7	EpA		1mm2	30/10
8	Ep116		1mm2	31/81

★Rep B → HP-AUTO (Marquage sur gaine)

Pos	Vers	Pos	Sect	N° Fil
1	HPD	+	1mm2	3000/2
2	HPD	-	1mm2	3000/1
7	HPG	+	1mm2	3000/4
8	HPG	-	1mm2	3000/3

★Rep D → M3 (Marquage sur gaine)

Pos	Vers	Pos	Sect	N° Fil
1	Ep32		1mm2	500/5
2	Ep101		1mm2	31/43

★Rep D → R2 (Marquage sur gaine)

Pos	Vers	Pos	Sect	N° Fil
-	J	4	1mm2	100/90

★Rep E → E (Marquage sur gaine)

Pos	Vers	Pos	Sect	N° Fil
1	Ep4		1mm2	10/21
2	Ep5		1mm2	10/11
3	Ep7		1mm2	20/22
4	Ep8		1mm2	20/32
5	Ep9		1mm2	50/3
6	Ep9		1mm2	50/4
7	Ep10		1mm2	40/3
8	Ep10		1mm2	40/4
9	Ep107		2mm2	31/39
10	Ep107		2mm2	31/41

★Rep F → S8 (Marquage sur gaine)

Pos	Vers	Pos	Sect	N° Fil
1	F24	B	3mm2	1700/1
2	Ep6		2mm2	20/1
3	F27	A	2mm2	50/1
4	F28	A	2mm2	40/1
5	Ep11		1mm2	200/2
6	Ep12		1mm2	200/10
7	Ep27		2mm2	100/10
8	F29	A	1mm2	10/2
9	F30	A	1mm2	10/1

★Rep G → K8 (Marquage sur gaine)

Pos	Vers	Pos	Sect	N° Fil
1	MP	8	1mm2	600/60
2	Ep114		1mm2	31/47
3	Ep13		2mm2	600/4
4	MP	3	2mm2	600/50
5	MP	7	2mm2	600/55

★Rep H → E20 (Marquage sur gaine)

Pos	Vers	Pos	Sect	N° Fil
-	Ep17		1mm2	600/64
-.	Ep102		1mm2	31/77

★Rep I → S23 (Marquage sur gaine)

Pos	Vers	Pos	Sect	N° Fil
1	Ep27		2mm2	100/9
2	Ep24		2mm2	1500/4
3	Ep4		2mm2	10/23
4				
5	Ep5		2mm2	10/13
6	K4	4	2mm2	100/7
7	Ep25		1mm2	100/6
8	Ep25		2mm2	100/5
9				
10	Ep125		1mm2	31/34

★Rep J → S16 (Marquage sur gaine)

Pos	Vers	Pos	Sect	N° Fil
1	Ep21		2mm2	1900/4
2				
3				
4				
5	Ep37		1mm2	1900/2
6				
7				
8				
9	Ep37		1mm2	1900/3
10	Ep124		1mm2	31/72

★Rep M → M01 (Marquage sur gaine)

Pos	Vers	Pos	Sect	N° Fil
a	Ep107		4mm2	31/1
b	Ep102		2mm2	31/3
c	Ep123		3mm2	31/22
d	Ep101		3mm2	31/4
e	Ep100		3mm2	31/5
f	M1	-.	7mm2	31/68

★Rep M → M02 (Marquage sur gaine)

Pos	Vers	Pos	Sect	N° Fil
a	Ep108		2mm2	31/16
b	Ep110		4mm2	31/17
c	Ep113		3mm2	31/18
d	Ep109		1mm2	31/31
e	Ep116		3mm2	31/19
f	Ep118		3mm2	31/20
g	Ep121		7mm2	31/21

★Rep N → E15 (Marquage sur gaine)

Pos	Vers	Pos	Sect	N° Fil
-	Ep21		0,75mm2	Cable bleu
-.	Ep118		0,75mm2	Cable marron

★Rep O → S6 (Marquage sur gaine)

Pos	Vers	Pos	Sect	N° Fil
-	Ep122		1mm2	31/12
-.	J	12	1mm2	100/60

★Rep P → E16 (Marquage sur gaine)

Pos	Vers	Pos	Sect	N° Fil
-	Ep21		0,75mm2	Cable bleu
-.	Ep120		0,75mm2	Cable marron

★Rep Q → S18 (Marquage sur gaine)

Pos	Vers	Pos	Sect	N° Fil
1	Ep23		1mm2	2100/4
2				
3				
4				
5	Ep39		1mm2	2100/2
6				
7				
8				
9	Ep39		1mm2	2100/3
10	Ep124		1mm2	31/83

★Rep Q → E19 (Marquage sur gaine)

Pos	Vers	Pos	Sect	N° Fil
-	Ep23		0,75mm2	Cable bleu
-.	Ep120		0,75mm2	Cable marron

★Rep S → E17 (Marquage sur gaine)

Pos	Vers	Pos	Sect	N° Fil
-	Ep22		0,75mm2	Cable bleu
-.	Ep108		0,75mm2	Cable marron

★Rep S → E18 (Marquage sur gaine)

Pos	Vers	Pos	Sect	N° Fil
-	Ep22		0,75mm2	Cable bleu
-.	Ep108		0,75mm2	Cable marron

★Rep S → S17 (Marquage sur gaine)

Pos	Vers	Pos	Sect	N° Fil
1	Ep22		2mm2	2000/4
2				
3				
4				
5	Ep38		1mm2	2000/2
6				
7				
8				
9	Ep38		1mm2	2000/3
10	Ep124		1mm2	31/74

★Rep T → HPG (Marquage sur gaine)

Pos	Vers	Pos	Sect	N° Fil
+	HP-AUTO	7	1mm2	3000/4
-	HP-AUTO	8	1mm2	3000/3

★Rep U → HPD (Marquage sur gaine)

Pos	Vers	Pos	Sect	N° Fil
-	HP-AUTO	2	1mm2	3000/1
+	HP-AUTO	1	1mm2	3000/2

★Rep X → K4 (Marquage sur gaine)

Pos	Vers	Pos	Sect	N° Fil
1				
2	J	15	1mm2	100/12
3				
4	Ep27		2mm2	100/8
5	Ep113		1mm2	31/14
6	S23	6	2mm2	100/7
7				
8				
9				

P.A.O . illus

17 / 12 / 04

11 AA 800-3

JUSQU'A LA MACHINE
BIS DER MASCHINE
HASTA LA MAQUINA
UP TO MACHINE
FINO LA MACCHINA
N°: **236 317**

TABLEAU 3 : FAISCEAU PRINCIPAL (CONNEXION) - FUSIBLE ★ OPTION
ENBRETT :HAUPT KABELBAUM (VERBINDUNG) - VERBINDUNG OPTION
TABLERO :HAZ PRINCIPAL (UNION) - UNION OPCION
PANEL : MAIN WIRING HARNESS (CONNECTION) - FUSIBLE OPTION
CRUSCOTTO : FASCIO PRINCIPALE (CONNESSIONE) - FUSIBILE OPZIONE

MSI 40 H Série 1 - E2
MSI 50 H Série 1 - E2

★ D 1 (Marquage sur gaine)

Pos	Vers	Pos	Sect	N° Fil
1	Ep15		1mm2	600/24
2	Ep14		1mm2	600/23

★ D 2 (Marquage sur gaine)

Pos	Vers	Pos	Sect	N° Fil
1	Ep15		1mm2	600/25
2	Ep16		1mm2	600/26

★ H1 (Marquage sur gaine)

Pos	Vers	Pos	Sect	N° Fil
-	Ep41		1mm2	800/5
-.	CP	-	1mm2	31/62

★ S3 (Marquage sur gaine)

Pos	Vers	Pos	Sect	N° Fil
-	J	9	1mm2	100/30

★ S5 (Marquage sur gaine)

Pos	Vers	Pos	Sect	N° Fil
-	Ep102		1mm2	31/11
-.	J	10	1mm2	100/50

★ S7 (Marquage sur gaine)

Pos	Vers	Pos	Sect	N° Fil
1	J	11	1mm2	100/70
2	Ep123		1mm2	31/13

★ S9 (Marquage sur gaine)

Pos	Vers	Pos	Sect	N° Fil
-	Ep32		1mm2	500/6

F1 (Marquage sur gaine)

Pos	Vers	Pos	Sect	N° Fil
A	F2	A		BUS-BAR
	EpB		3mm2	15/1
B	Ep1		2mm2	100/1

F2 (Marquage sur gaine)

Pos	Vers	Pos	Sect	N° Fil
A	F3	A		BUS-BAR
	F1	A		BUS-BAR
B	Ep11		2mm2	200/1

F3 (Marquage sur gaine)

Pos	Vers	Pos	Sect	N° Fil
A	F4	A		BUS-BAR
	F2	A		BUS-BAR
B	CH	1	3mm2	300/1

F4 (Marquage sur gaine)

Pos	Vers	Pos	Sect	N° Fil
A	F5	A		BUS-BAR
	F3	A		BUS-BAR
B	Ep19		2mm2	400/1

F5 (Marquage sur gaine)

Pos	Vers	Pos	Sect	N° Fil
A	EpB		1mm2	15/5
	F4	A		BUS-BAR
B	A1	8	2mm2	500/1

F6 (Marquage sur gaine)

Pos	Vers	Pos	Sect	N° Fil
A	F7	A		BUS-BAR
	EpC		3mm2	15/3
B	Ep13		2mm2	600/1

F7 (Marquage sur gaine)

Pos	Vers	Pos	Sect	N° Fil
A	F8	A		BUS-BAR
	F6	A		BUS-BAR
B	Ep20		2mm2	700/1

F8 (Marquage sur gaine)

Pos	Vers	Pos	Sect	N° Fil
A	F9	A		BUS-BAR
	F7	A		BUS-BAR
B	Ep41		2mm2	800/1

F9 (Marquage sur gaine)

Pos	Vers	Pos	Sect	N° Fil
A	F10	A		BUS-BAR
	F8	A		BUS-BAR
B	A1	2	2mm2	900/1

F10 (Marquage sur gaine)

Pos	Vers	Pos	Sect	N° Fil
A	EpC		3mm2	15/7
	F9	A		BUS-BAR
B	Ep39		1mm2	2100/1

F11 (Marquage sur gaine)

Pos	Vers	Pos	Sect	N° Fil
A	F12	A		BUS-BAR
	EpB		2mm2	15/4
B	Ep37		2mm2	1900/1

F12 (Marquage sur gaine)

Pos	Vers	Pos	Sect	N° Fil
A	F11	A		BUS-BAR
B	Ep38		2mm2	2000/1

F13 (Marquage sur gaine)

Pos	Vers	Pos	Sect	N° Fil
A	S1'	7	3mm2	50a/1
B	A1	7	3mm2	50a/2

F21 (Marquage sur gaine)

Pos	Vers	Pos	Sect	N° Fil
A	F22	A		BUS-BAR
	EpA		4mm2	30/9
B	Ep24		2mm2	1500/1

F22 (Marquage sur gaine)

Pos	Vers	Pos	Sect	N° Fil
A	F23	A		BUS-BAR
	F21	A		BUS-BAR
B	S20	3	1mm2	1600/1

F23 (Marquage sur gaine)

Pos	Vers	Pos	Sect	N° Fil
A	F24	A		BUS-BAR
	F22	A		BUS-BAR
B	AC	I	2mm2	1800/1

F24 (Marquage sur gaine)

Pos	Vers	Pos	Sect	N° Fil
A	F23	A		BUS-BAR
B	S8	1	3mm2	1700/1

F25 (Marquage sur gaine)

Pos	Vers	Pos	Sect	N° Fil
A	Ep6		1mm2	20/2
B	Ep7		1mm2	20/21

F26 (Marquage sur gaine)

Pos	Vers	Pos	Sect	N° Fil
A	Ep6		1mm2	20/3
B	Ep8		1mm2	20/31

F27 (Marquage sur gaine)

Pos	Vers	Pos	Sect	N° Fil
A	S8	3	2mm2	50/1
B	Ep9		2mm2	50/2

F28 (Marquage sur gaine)

Pos	Vers	Pos	Sect	N° Fil
A	S8	4	2mm2	40/1
B	Ep10		2mm2	40/2

F29 (Marquage sur gaine)

Pos	Vers	Pos	Sect	N° Fil
A	S8	8	1mm2	10/2
B	Ep4		1mm2	10/20

F30 (Marquage sur gaine)

Pos	Vers	Pos	Sect	N° Fil
A	S8	9	1mm2	10/1
B	Ep5		1mm2	10/10

F31-32 (Marquage sur gaine)

Pos	Vers	Pos	Sect	N° Fil
A	K3	3	6mm2	30/7
B	K2	3	7mm2	30/8

F33-34 (Marquage sur gaine)

Pos	Vers	Pos	Sect	N° Fil
A	G2	B+	10mm2	30/15
B	Ep30		16mm2	30/4

P.A.O . illus

11 AA 800-4

JUSQU'A LA MACHINE
BIS DER MASCHINE
HASTA LA MAQUINA
UP TO MACHINE
FINO LA MACCHINA

—N°: **236 317**

TABLEAU 4 : CONNEXION (FAISCEAU PRINCIPAL)(EPISSURE)
ENBRETT : VERBINDUNG (HAUPT KABELBAUM)(SPLISSUNG)
TABLERO : UNION (HAZ PRINCIPAL)(EMPALME)
PANEL : CONNECTION (MAIN WIRING HARNESS)(SPLICE)
CRUSCOTTO : CONNESSIONE (FASCIO PRINCIPALE)(IMPIOMBATURA)

MSI 40 H Série 1 - E2
MSI 50 H Série 1 - E2

EP1

Vers	Pos	Sect	N° Fil
B1	4	1mm2	100/2
Ep25		2mm2	100/4
F1	B	2mm2	100/1
J	1	1mm2	100/11

EP2

Vers	Pos	Sect	N° Fil
Ep28		1mm2	100/82
J	3	1mm2	100/81
J	8	1mm2	100/80

EP4

Vers	Pos	Sect	N° Fil
E	1	1mm2	10/21
ERD	1	1mm2	10/22
F29	B	1mm2	10/20
S23	3	2mm2	10/23

EP5

Vers	Pos	Sect	N° Fil
E	2	1mm2	10/11
ERG	1	1mm2	10/12
F30	B	1mm2	10/10
S23	5	2mm2	10/13

EP6

Vers	Pos	Sect	N° Fil
F25	A	1mm2	20/2
F26	A	1mm2	20/3
S8	2	2mm2	20/1

EP7

Vers	Pos	Sect	N° Fil
E	3	1mm2	20/22
ERG	2	1mm2	20/23
F25	B	1mm2	20/21
J	2	1mm2	20/24

EP8

Vers	Pos	Sect	N° Fil
AC	veil	1mm2	20/34
E	4	1mm2	20/32
ERD	2	1mm2	20/33
F26	B	1mm2	20/31

EP9

Vers	Pos	Sect	N° Fil
E	5	1mm2	50/3
E	6	1mm2	50/4
F27	B	2mm2	50/2

EP10

Vers	Pos	Sect	N° Fil
E	7	1mm2	40/3
E	8	1mm2	40/4
F28	B	2mm2	40/2
J	14	1mm2	40/5

EP11

Vers	Pos	Sect	N° Fil
F2	B	2mm2	200/1
S10	-.	2mm2	200/3
S8	5	1mm2	200/2
S8a	-.	1mm2	200/4

EP12

Vers	Pos	Sect	N° Fil
M4	-	1mm2	200/6
S8	6	1mm2	200/10
S8a	-	1mm2	200/5

EP13

Vers	Pos	Sect	N° Fil
A1	9	1mm2	600/5
F6	B	2mm2	600/1
K5	3	1mm2	600/2
K6	3	1mm2	600/6
K8	3	2mm2	600/4
MP	1	1mm2	600/8
S11	1	1mm2	600/7

EP14

Vers	Pos	Sect	N° Fil
D1	2	1mm2	600/23
K5	1	1mm2	600/26
MP	2	1mm2	600/39
S11	3	1mm2	600/37

EP15

Vers	Pos	Sect	N° Fil
D1	1	1mm2	600/24
D2	1	1mm2	600/25
K1	2	1mm2	600/32

EP16

Vers	Pos	Sect	N° Fil
D2	2	1mm2	600/26
K6	1	1mm2	600/38
MP	4	1mm2	600/28
S11	2	1mm2	600/36

EP17

Vers	Pos	Sect	N° Fil
E20	-	1mm2	600/64
K6	5	1mm2	600/9
Y3	1	1mm2	600/31

EP19

Vers	Pos	Sect	N° Fil
F4	B	2mm2	400/1
M7	3	1mm2	400/4
S14	2	1mm2	400/2
S14	9	1mm2	400/3

EP20

Vers	Pos	Sect	N° Fil
F7	B	2mm2	700/1
M8	4	1mm2	700/6
M9	4	1mm2	700/5
S15	2	1mm2	700/2
S15	7	1mm2	700/3
S15	9	1mm2	700/4

EP21

Vers	Pos	Sect	N° Fil
E15	-	0,75mm2	Cable bleu
E16	-	0,75mm2	Cable bleu
S16	1	2mm2	1900/4

EP22

Vers	Pos	Sect	N° Fil
E17	-	0,75mm2	Cable bleu
E18	-	0,75mm2	Cable bleu
S17	1	2mm2	2000/4

EP23

Vers	Pos	Sect	N° Fil
E19	-	0,75mm2	Cable bleu
S18	1	1mm2	2100/4

EP24

Vers	Pos	Sect	N° Fil
A1	1	1mm2	1500/2
F21	B	2mm2	1500/1
S19	-	1mm2	1500/3
S23	2	2mm2	1500/4

EP25

Vers	Pos	Sect	N° Fil
Ep1		2mm2	100/4
S23	7	1mm2	100/6
S23	8	2mm2	100/5

EP27

Vers	Pos	Sect	N° Fil
K4	6	2mm2	100/8
S23	1	2mm2	100/9
S8	7	2mm2	100/10

EP28

Vers	Pos	Sect	N° Fil
DG	-	1mm2	100/84
Ep2		1mm2	100/82
G2	D+	1mm2	100/83

EP30

Vers	Pos	Sect	N° Fil
EpA		6mm2	30/1
F33-34	B	16mm2	30/4
S1	1	6mm2	30/3
S1	2	6mm2	30/5

EP31

Vers	Pos	Sect	N° Fil
ERD	4	1mm2	200/8
ERG	4	1mm2	200/9
S10	-	2mm2	200/7

EP32

Vers	Pos	Sect	N° Fil
A1	5	2mm2	500/3
M3	1	1mm2	500/5
S9	-	1mm2	500/6
Y1	1	2mm2	500/4

EP33

Vers	Pos	Sect	N° Fil
K7	3	1mm2	31/45
Y2	2	1mm2	31/44
Y3	2	1mm2	31/46

EP37

Vers	Pos	Sect	N° Fil
F11	B	2mm2	1900/1
S16	5	1mm2	1900/2
S16	9	1mm2	1900/3

EP38

Vers	Pos	Sect	N° Fil
F12	B	2mm2	2000/1
S17	5	1mm2	2000/2
S17	9	1mm2	2000/3

P.A.O .illus

11 AA 800-5

JUSQU'A LA MACHINE
BIS DER MASCHINE
HASTA LA MAQUINA
UP TO MACHINE
FINO LA MACCHINA
—N N°: **236 317**

TABLEAU 5 : CONNEXION (FAISCEAU PRINCIPAL)(EPISSURE)
ENBRETT : VERBINDUNG (HAUPT KABELBAUM)(SPLISSUNG)
TABLERO : UNION (HAZ PRINCIPAL)(EMPALME)
PANEL : CONNECTION (MAIN WIRING HARNESS)(SPLICE)
CRUSCOTTO : CONNESSIONE (FASCIO PRINCIPALE)(IMPIOMBATURA)

MSI 40 H Série 1 - E2
MSI 50 H Série 1 - E2

EP39

Vers	Pos	Sect	N° Fil
F10	B	1mm2	2100/1
S18	5	1mm2	2100/2
S18	9	1mm2	2100/3

EP40

Vers	Pos	Sect	N° Fil
M5	l	1mm2	700/11
M8	2	1mm2	700/12
S15	5	1mm2	700/7

EP41

Vers	Pos	Sect	N° Fil
CLIM	-	2mm2	800/2
F8	B	2mm2	800/1
H1	-	1mm2	800/5
S13	5	1mm2	800/3
S13	9	1mm2	800/4

EP100

Vers	Pos	Sect	N° Fil
K2	2	1mm2	31/77
K3	2	1mm2	31/75
M01	e	3mm2	31/5

EP101

Vers	Pos	Sect	N° Fil
M01	d	3mm2	31/4
M3	2	1mm2	31/43
M5	-	1mm2	31/70
M6	-	1mm2	31/64

EP102

Vers	Pos	Sect	N° Fil
E20	-.	1mm2	31/77
ERD	3	1mm2	31/36
M01	b	2mm2	31/3
S5	-	1mm2	31/11

EP107

Vers	Pos	Sect	N° Fil
E	10	2mm2	31/41
E	9	2mm2	31/39
J	5	1mm2	31/15
M01	a	4mm2	31/1
M7	6	1mm2	31/66
MP	5	1mm2	31/68

EP108

Vers	Pos	Sect	N° Fil
E17	-.	0,75mm2	Cable marron
E18	-.	0,75mm2	Cable marron
M02	a	2mm2	31/16

EP109

Vers	Pos	Sect	N° Fil
CP	-.	1mm2	31/61
M02	d	1mm2	31/31
Y5	1	1mm2	31/60

EP110

Vers	Pos	Sect	N° Fil
CH	2	3mm2	31/78
Ep124		3mm2	31/25
M02	b	4mm2	31/17

EP113

Vers	Pos	Sect	N° Fil
Ep114		2mm2	31/26
K1	1	1mm2	31/58
K4	5	1mm2	31/14
M02	c	3mm2	31/18

EP114

Vers	Pos	Sect	N° Fil
B1	5	1mm2	31/9
Ep113		2mm2	31/26
K5	2	1mm2	31/57
K6	2	1mm2	31/61
K7	2	1mm2	31/62
K7	5	1mm2	31/24
K8	2	1mm2	31/47

EP116

Vers	Pos	Sect	N° Fil
A1	12	2mm2	31/80
AC	-	2mm2	31/79
ALIM-AUTO	8	1mm2	31/81
M02	e	3mm2	31/19
M8	1	1mm2	31/71

EP118

Vers	Pos	Sect	N° Fil
E15	-.	0,75mm2	Cable marron
Ep119		2mm2	31/27
M02	f	3mm2	31/20
S19	-.	1mm2	31/74

EP119

Vers	Pos	Sect	N° Fil
Ep118		2mm2	31/27
Ep120		2mm2	31/33
M9	1	1mm2	31/69

EP120

Vers	Pos	Sect	N° Fil
E16	-.	0,75mm2	Cable marron
E19	-.	0,75mm2	Cable marron
Ep119		2mm2	31/33

EP121

Vers	Pos	Sect	N° Fil
Ep122		2mm2	31/28
M02	g	7mm2	31/21
M2	2	6mm2	31/83
Y4	1	1mm2	31/76

EP122

Vers	Pos	Sect	N° Fil
Ep121		2mm2	31/28
S2	3	1mm2	31/63
S6	-	1mm2	31/12

EP123

Vers	Pos	Sect	N° Fil
ERG	3	1mm2	31/37
M01	c	3mm2	31/22
S4	2	1mm2	31/10
S7	2	1mm2	31/13

EP124

Vers	Pos	Sect	N° Fil
Ep110		3mm2	31/25
Ep125		2mm2	31/35
S13	10	1mm2	31/23
S16	10	1mm2	31/72
S17	10	1mm2	31/74
S18	10	1mm2	31/83

EP125

Vers	Pos	Sect	N° Fil
Ep124		2mm2	31/35
S14	10	1mm2	31/65
S15	10	1mm2	31/67
S23	10	1mm2	31/34

EPA

Vers	Pos	Sect	N° Fil
ALIM-AUTO	7	1mm2	30/10
Ep30		6mm2	30/1
F21	A	4mm2	30/9

EPB

Vers	Pos	Sect	N° Fil
F1	A	3mm2	15/1
F11	A	2mm2	15/4
F5	A	1mm2	15/5
S1'	6	6mm2	15/2

EPC

Vers	Pos	Sect	N° Fil
F10	A	3mm2	15/7
F6	A	3mm2	15/3
S1'	5	6mm2	15/6

11 AA 1162

A PARTIR DE LA MACHINE
AB DER MASCHINE
A PARTIR DE LA MAQUINA
FROM MACHINE
A PARTIR DA MACCHINA
↦ N°: **236 318**

CIRCUIT ELECTRIQUE
STROMKREIS
CIRCUITO ELECTRICO
ELECTRIC CIRCUIT
CIRCUITO ELETTRICO

MSI 40 H Série 1 - E2
MSI 50 H Série 1 - E2

☆ OPTION
OPTION
OPCION
OPTION
OPZIONE

Fixation des faisceaux
Befestigung die kabelstrangs
Fijacion de haz
Wiring harness fastening
Fissazione dei fascio

★ ◁ 11 CB 820

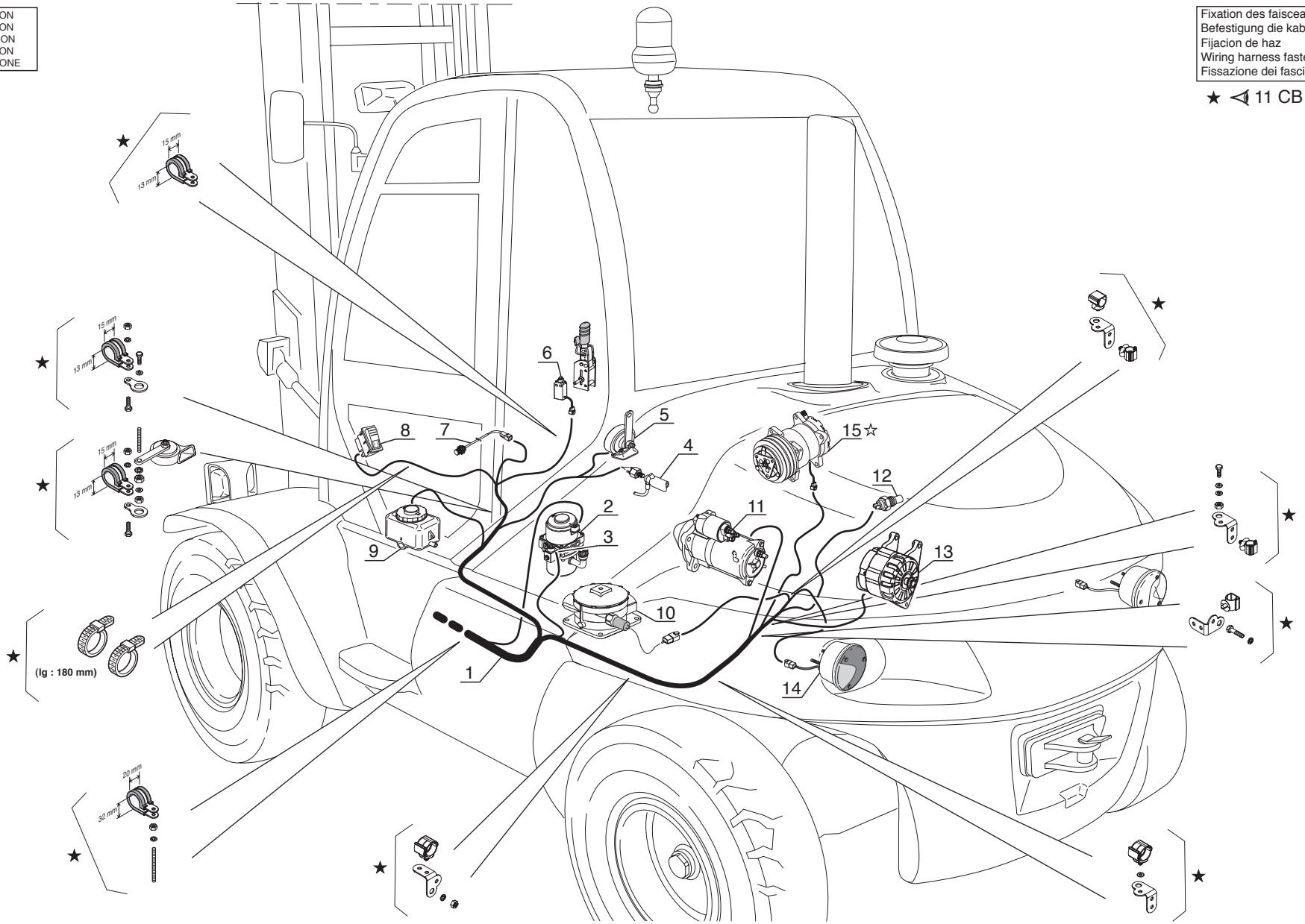

P.A.O.illus

09 / 11 / 07

Catalogue : 547886

1

CIRCUIT ELECTRIQUE
STROMKREIS
CIRCUITO ELECTRICO
ELECTRIC CIRCUIT
IMPIANTO ELETTRICO

Qté-Menge-Cant-Qty-Q.ta | 11 AA | 1162 | M

1- MSI40H SERIE 1-E2
2- MSI50H SERIE 1-E2
3-
4-
5-
6-
7-
8-
9-
10-
11-
12-
13-
14-
15-
16-
17-
18-
19-
20-

Rep Hinw Fig Item Rif	Numéro Teil-Nr Numero Part-Nr Part-Nr	Désignation Bezeichnung Descripcion Description Descrizione	1	2	3	4	5	6	7	8	9	10	11	12	13	14	15	16	17	18	19	20
1	747526	Faisceau principal - Haupt Kabelbaum Haz principal - Main wiring harness Fascio principale -	1	1																		
2	245718	Pompe relevage cabine - Aufwinder kreis pumpe Bomba levantamiento cabina - Cab lifting pump Pompa sollevamento cabina -	1	1																		
3	476843	Solénoïde - Solenoid Solenoide - Solenoid Solenoide -	1	1																		
4	79126	Contacteur stop - Bremslichtschalter Contactor pare - Stop switch Contattore di stop -	1	1																		
5	20125	Avertisseur - Hüpe Bocina - Horn Signalatore acustico -	1	1																		
6	210792	Contacteur frein à main - Handbremseschalter Contactor freno de mano - Handbrake switch Contattore freno a mano -	1	1																		
7	246337	Détecteur - Detektor Detector - Detector Segnalatore -	1	1																		
8	246918	Interrupteur - Schalter Interruptor - Switch Interruttore -	1	1																		
9	236147	Réservoir liquide de frein - Bremsflüssigkeitsbehälter Tanque liquido de freno - Brake fluid tank Serbatoio liquido freni -	1	1																		
10	602099	Contacteur colmatage filtre à huile retour hydraulique Hydraulik ruckgang slfilter ablagerung schalter Contactor colmatado filtro de aceite retorno hidraulico Hydraulic return oil filter clogging switch Contattore intasamento filtro dell'olio ritorno idraulico	1	1																		
11	702284	Démarreur - Anlasser Arrancador - Starter motor Motorino avviamento -	1	1																		

+

16/11/2007

Catalogue : 547886

CIRCUIT ELECTRIQUE
STROMKREIS
CIRCUITO ELECTRICO
ELECTRIC CIRCUIT
IMPIANTO ELETTRICO

Qté-Menge-Cant-Qty-Q.ta | 11 AA | 1162 | M

1- MSI40H SERIE 1-E2
2- MSI50H SERIE 1-E2
3-
4-
5-
6-
7-
8-
9-
10-
11-
12-
13-
14-
15-
16-
17-
18-
19-
20-

Rep Hinw Fig Item Rif	Numéro Teil-Nr Numero Part-Nr Part-Nr	Désignation Bezeichnung Descripcion Description Descrizione	1	2	3	4	5	6	7	8	9	10	11	12	13	14	15	16	17	18	19	20
12	702318	Sonde de température d'eau - Wasser temperatür transmitte Sonda de temperatura de agua - Water temperature sensor Sonda di temperatura acqua -	1	1																		
13	604998	Alternateur - Wechselstromgenerator Alternador - Alternator Alternatore -	1	1																		
14	234524	Feu arrière gauche complet - Kompletter link schlusslater Faro trasero izquierdo completo Complete L.H. tail light Fanale posteriore sinistro completo	1	1																		
15	236716	Compresseur - Kompressor Compresor - Compressor Compressore -	1	1																		

11 AA 1163

A PARTIR DE LA MACHINE
AB DER MASCHINE
A PARTIR DE LA MAQUINA
FROM MACHINE
A PARTIR DA MACCHINA
→ N°: **236 318**

CIRCUIT ELECTRIQUE
STROMKREIS
CIRCUITO ELECTRICO
ELECTRIC CIRCUIT
CIRCUITO ELETTRICO

MSI 40 H Série 1 - E2
MSI 50 H Série 1 - E2

☆ OPTION
OPTION
OPCION
OPTION
OPZIONE

Fixation des faisceaux
Befestigung die kabelstrangs
Fijacion de haz
Wiring harness fastening
Fissazione dei fascio

★ ◁ 11 CB 820

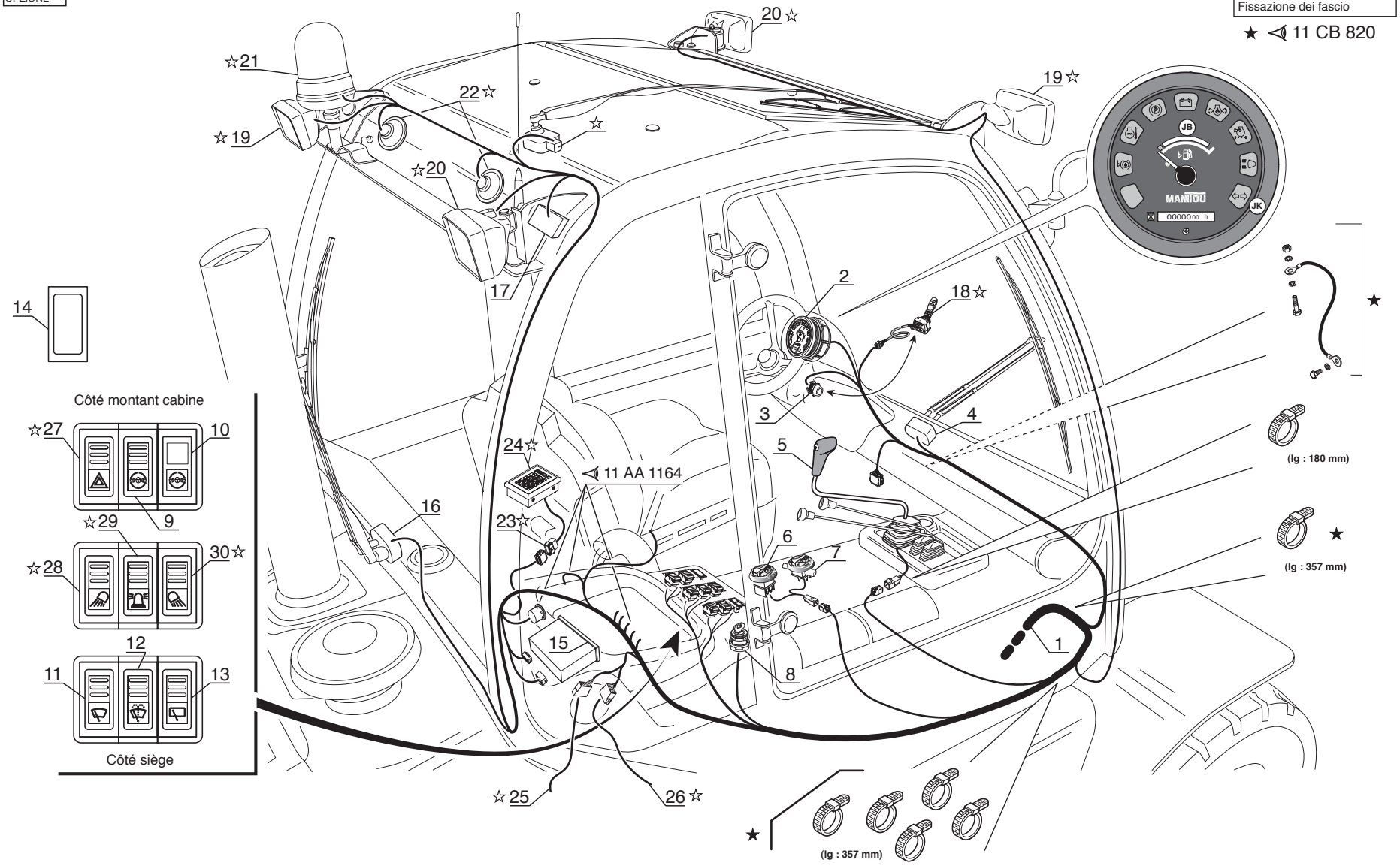

P.A.O.illus

12 / 11 / 07

Catalogue : 547886

1

CIRCUIT ELECTRIQUE
STROMKREIS
CIRCUITO ELECTRICO
ELECTRIC CIRCUIT
IMPIANTO ELETTRICO

Qté-Menge-Cant-Qty-Q.ta | 11 AA | 1163 | M

1- MSI40H SERIE 1-E2
2- MSI50H SERIE 1-E2
3-
4-
5-
6-
7-
8-
9-
10-
11-
12-
13-
14-
15-
16-
17-
18-
19-
20-

Rep Hinw Fig Item Rif	Numéro Teil-Nr Numero Part-Nr Part-Nr	Désignation Bezeichnung Descripcion Description Descrizione	1	2	3	4	5	6	7	8	9	10	11	12	13	14	15	16	17	18	19	20
1	747526	Faisceau principal - Haupt Kabelbaum Haz principal - Main wiring harness Fascio principale -	1	1																		
2	252679	Tableau : Horamètre et voyants Enbrett : Stundenzähler und Leuchtzeichenenbrett Tablero : Horametro y indicador Panel : Hour recorder and warning light Cruscotto : Tachimetro e segnale	1	1																		
3	202884	Contacteur avertisseur - Hüpe schalter Contactor bocina - Horn switch Contattore signalatore acustico	1	1																		
4	705295	Moteur d'essuie-glace avant - Vorn scheibenwischer motor Motor de limpiaparabrisas delantero Front windshield-wiper motor Motorino tergicristàllo anteriore	1	1																		
5	267761	Poignée - Handgriff Agarrador - Handle Maniglia -	1	1																		
6	246938	Interrupteur chauffage - Erhitzen schalter Interruptor caldeo - Heating switch Interruttore riscaldamento -	1	1																		
7	246937	Vanne de chauffage - Herzungsventil Válvula de caldeo - Heating blower valve Valvola di riscaldamento -	1	1																		
8	184817	Contacteur à clé - Zündschalter Contactor a llave - Ignition switch Interrutore chiave -	1	1																		
9	245365	Interrupteur (Verrouillage différentiel) Schalter Interruptor - Switch Interruttore -	1	1																		
10	238110	Voyant - Leuchtzeichen Indicador - Warning light Spia -	1	1																		

+

16/11/2007

2

Catalogue : 547886

CIRCUIT ELECTRIQUE
STROMKREIS
CIRCUITO ELECTRICO
ELECTRIC CIRCUIT
IMPIANTO ELETTRICO

Qté-Menge-Cant-Qty-Q.ta | **11 AA** | **1163** | **M**

1- MSI40H SERIE 1-E2
2- MSI50H SERIE 1-E2
3-
4-
5-
6-
7-
8-
9-
10-
11-
12-
13-
14-
15-
16-
17-
18-
19-
20-

Rep Hinw Fig Item Rif	Numéro Teil-Nr Numero Part-Nr Part-Nr	Désignation Bezeichnung Descripcion Description Descrizione	1	2	3	4	5	6	7	8	9	10	11	12	13	14	15	16	17	18	19	20
11	252879	Interrupteur essuie-glace avant Vorn scheibenwischer schalter Interruptor limpiaparabrisas delantera Front windshield-wiper switch Interruttore tergicristallo anteriore	1	1																		
12	224766	Interrupteur essuie-glace + Lave glace Scheibenwisher schalter + Scheibenwashanlage Interruptor limpiaparabrisas + Lavaparabrisas Windshield-wiper switch + Windscren washer Interruttore tergicristallo + Lavacristalli	1	1																		
13	224765	Interrupteur essuie-glace arrière + toit Hinten scheibenwischer schalter + dach Interruptor limpiaparabrisas trasera + techo Rear windshield-wiper switch + roof Interruttore tergiscristallo posteriore + tetto	1	1																		
14	224775	Obturateur - Stopfen Obturador - Plug Tappo -	X	X																		
15	476831	Boîtier auto-radio - Autoradio kasten Caja autoradio - Car radio box Scatola autoradio -	1	1																		
16	702888	Moteur d'essuie-glace arrière - Hinter scheibenwischer motor Motor de limpiaparabrisas trasero Rear windshield-wiper motor Motorino tergicristàllo posteriore	1	1																		
17	602891	Plafonnier - Deckenleuchte Lámpara de techo - Roof lamp Plafoniera -	1	1																		
18	233919	Commutateur d'éclairage - Beleuchtungschalter Conmutador de luces - Lighting switch Commutatore di illuminazione -	1	1																		
19	241360	Phare de travail - Arbeiten scheinwerfer Faro de trabajo - Working headlight Faro di lavoro -	2	2																		
20	241361	Phare de travail - Arbeiten scheinwerfer Faro de trabajo - Working headlight Faro di lavoro -	2	2																		

+

Catalogue : 547886

3

CIRCUIT ELECTRIQUE
STROMKREIS
CIRCUITO ELECTRICO
ELECTRIC CIRCUIT
IMPIANTO ELETTRICO

Qté-Menge-Cant-Qty-Q.ta | 11 AA | 1163 | M

1- MSI40H SERIE 1-E2
2- MSI50H SERIE 1-E2
3-
4-
5-
6-
7-
8-
9-
10-
11-
12-
13-
14-
15-
16-
17-
18-
19-
20-

Rep Hinw Fig Item Rif	Numéro Teil-Nr Numero Part-Nr Part-Nr	Désignation Bezeichnung Descripcion Description Descrizione	1	2	3	4	5	6	7	8	9	10	11	12	13	14	15	16	17	18	19	20
21	224759	Feu tournant - Rundumkennleuchte Luz giratoria - Revolving light Lameggiante -	1	1																		
22	243570	Haut-parleur - Lautsprecher Altoparlante - Loud-speaker Altoparlante -	2	2																		
23	220408	Shunt - Nebenschluss Shunt - Shunt Shunt -	1	1																		
24	241972	Kit antivol : DIGICODE Kit diebstahlsicherung : DIGICODE Kit antirrobo : DIGICODE - Antitheft Kit : DIGICODE Kit antifurto : DIGICODE -	1	1																		
25	254289	Faisceau - Kabelbaum Haz - Wiring harness Fascio -	1	1																		
26	253230	Faisceau - Kabelbaum Haz - Wiring harness Fascio -	1	1																		
27	224767	Interrupteur feu de détresse - Warnlight schalter Interruptor luz de emergencia - Warning light switch Interruttore di luci di posizione	1	1																		
28	224930	Interrupteur phare de travail avant Schalter Arbeitsscheinwerfer vorn Interruptor faro de trabajo delantero Front working headlight switch Interruttore faro di lavaro anteriore	1	1																		
29	224768	Interrupteur feu tournant - Schalter Rundumleuchte Interruptor luz giratoria - Revolving light switch Interruttore lameggiante -	1	1																		
30	224931	Interrupteur phare de travail arrière Schalter Arbeitsscheinwerfer hinten Interruptor faro de trabajo trasero Rear working headlight switch Interruttore faro di lavaro posteriore	1	1																		

11 AA 1164

A PARTIR DE LA MACHINE
AB DER MASCHINE
A PARTIR DE LA MAQUINA
FROM MACHINE
A PARTIR DA MACCHINA
N°: **236 318**

CIRCUIT ELECTRIQUE
STROMKREIS
CIRCUITO ELECTRICO
ELECTRIC CIRCUIT
CIRCUITO ELETTRICO

MSI 40 H Série 1 - E2
MSI 50 H Série 1 - E2

☆ OPTION
OPTION
OPCION
OPTION
OPZIONE

★ ◁ 11 AA 1163

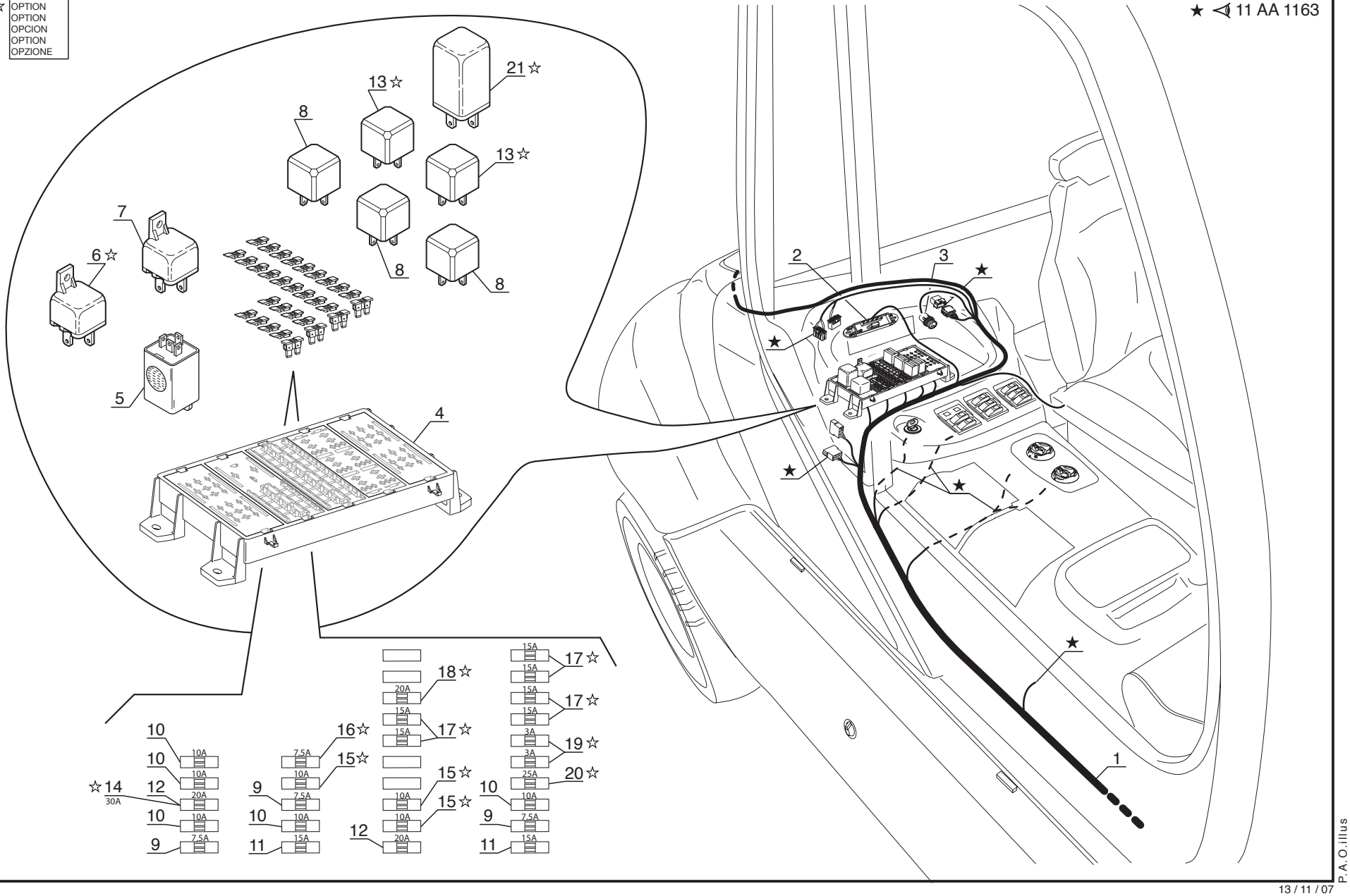

P.A.O.illus

13 / 11 / 07

Catalogue : 547886

1

CIRCUIT ELECTRIQUE
STROMKREIS
CIRCUITO ELECTRICO
ELECTRIC CIRCUIT
IMPIANTO ELETTRICO

Qté-Menge-Cant-Qty-Q.ta | 11 AA | 1164 | M

1- MSI40H SERIE 1-E2
2- MSI50H SERIE 1-E2
3-
4-
5-
6-
7-
8-
9-
10-
11-
12-
13-
14-
15-
16-
17-
18-
19-
20-

Rep Hinw Fig Item Rif	Numéro Teil-Nr Numero Part-Nr Part-Nr	Désignation Bezeichnung Descripcion Description Descrizione	1	2	3	4	5	6	7	8	9	10	11	12	13	14	15	16	17	18	19	20
1	747526	Faisceau principal - Haupt Kabelbaum Haz principal - Main wiring harness Fascio principale -	1	1																		
2	252261	Module coupure transmission - Getriebe trenn modul Módulo corte transmisión - Transmission cut-off modulus Modulo di arresto trasmissione-	1	1																		
3	237370	Allume cigare - Zigarettenanzünder Encendedor - Cigarette lighter Accendi sigari -	1	1																		
4	250405	Boîtier MTA - Kasten Cárter - Box Scatola -	1	1																		
5	176737	Vibrateur sonore - Summer Vibrador sonoro - Buzzer Buzzer -	1	1																		
6	169917	Centrale clignotante - Blinkschalter Central intermitente - Flasher unit Centralina vetra -	1	1																		
7	243482	Relais - Relais Relé - Relay Centralina rele -	1	1																		
8	225183	Relais - Relais Relé - Relay Centralina rele -	3	3																		
9	225185	Fusible (7,5 A) - Lichtsicherung Fusible - Fuse Fusibile -	3	3																		
10	225186	Fusible (10 A) - Lichtsicherung Fusible - Fuse Fusibile -	5	5																		
11	225187	Fusible (15 A) - Lichtsicherung Fusible - Fuse Fusibile -	2	2																		

+

16/11/2007

2

Catalogue : 547886

CIRCUIT ELECTRIQUE
STROMKREIS
CIRCUITO ELECTRICO
ELECTRIC CIRCUIT
IMPIANTO ELETTRICO

Qté-Menge-Cant-Qty-Q.ta | 11 AA | 1164 | M

1- MSI40H SERIE 1-E2
2- MSI50H SERIE 1-E2
3-
4-
5-
6-
7-
8-
9-
10-
11-
12-
13-
14-
15-
16-
17-
18-
19-
20-

Rep Hinw Fig Item Rif	Numéro Teil-Nr Numero Part-Nr Part-Nr	Désignation Bezeichnung Descripcion Description Descrizione	1	2	3	4	5	6	7	8	9	10	11	12	13	14	15	16	17	18	19	20
12	250431	Fusible (20 A) - Lichtsicherung Fusible - Fuse Fusibile -	2	2																		
13	225183	Relais - Relais Relé - Relay Centralina rele -	2	2																		
14	254310	Fusible (30 A) - Lichtsicherung Fusible - Fuse Fusibile -	1	1																		
15	225186	Fusible (10 A) - Lichtsicherung Fusible - Fuse Fusibile -	3	3																		
16	225185	Fusible (7,5 A) - Lichtsicherung Fusible - Fuse Fusibile -	1	1																		
17	225187	Fusible (15 A) - Lichtsicherung Fusible - Fuse Fusibile -	6	6																		
18	250431	Fusible (20 A) - Lichtsicherung Fusible - Fuse Fusibile -	1	1																		
19	250606	Fusible (mini 3 A) - Lichtsicherung Fusible - Fuse Fusibile -	2	2																		
20	250607	Fusible (mini 25 A) - Lichtsicherung Fusible - Fuse Fusibile -	1	1																		
21	702708	Relais temporisateur - Zwischenverstärker zaudern Relé contemporizador - Delay relay Centralina rele temporeggiamento	1	1																		

11 AA 1165

A PARTIR DE LA MACHINE
AB DER MASCHINE
A PARTIR DE LA MAQUINA
FROM MACHINE
A PARTIR DA MACCHINA
N°: **236 318**

CIRCUIT ELECTRIQUE
STROMKREIS
CIRCUITO ELECTRICO
ELECTRIC CIRCUIT
CIRCUITO ELETTRICO

MSI 40 H Série 1 - E2
MSI 50 H Série 1 - E2

☆ OPTION
OPTION
OPCION
OPTION
OPZIONE

Fixation des faisceaux
Befestigung die kabelstrangs
Fijacion de haz
Wiring harness fastening
Fissazione dei fascio

★ 11 CB 820

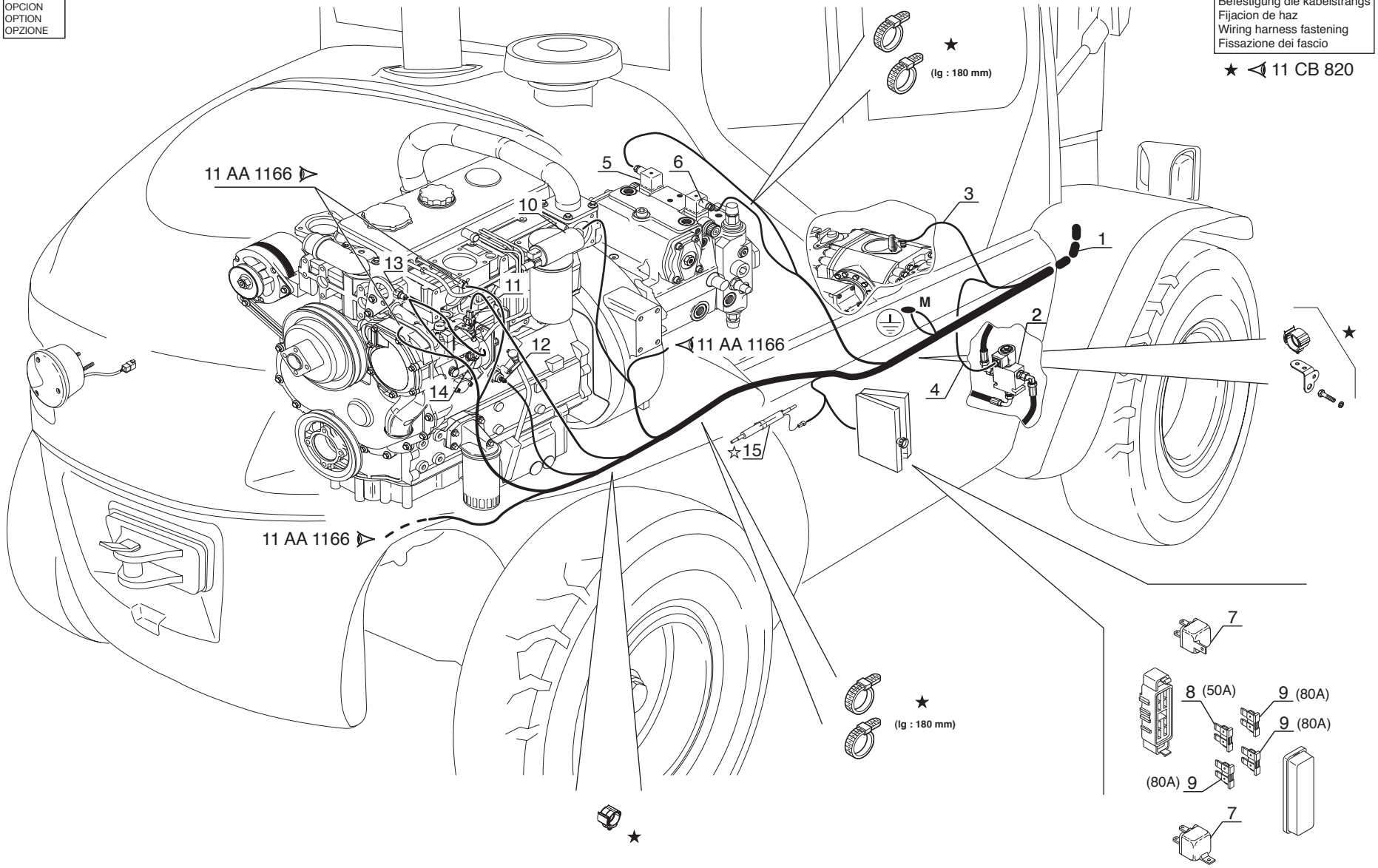

P.A.O.illus

14 / 11 / 07

Catalogue : 547886

1

CIRCUIT ELECTRIQUE
STROMKREIS
CIRCUITO ELECTRICO
ELECTRIC CIRCUIT
IMPIANTO ELETTRICO

Qté-Menge-Cant-Qty-Q.ta | 11 AA | 1165 | M

1- MSI40H SERIE 1-E2
2- MSI50H SERIE 1-E2
3-
4-
5-
6-
7-
8-
9-
10-
11-
12-
13-
14-
15-
16-
17-
18-
19-
20-

Rep Hinw Fig Item Rif	Numéro Teil-Nr Numero Part-Nr Part-Nr	Désignation Bezeichnung Descripcion Description Descrizione	1	2	3	4	5	6	7	8	9	10	11	12	13	14	15	16	17	18	19	20
1	747526	Faisceau principal - Haupt Kabelbaum Haz principal - Main wiring harness Fascio principale -	1	1																		
2	202243	Electrovalve complète - Kompletter elektroventil Electroválvula completa - Complete electrovalve Electrovalvola completa -	1	1																		
3	253370	Faisceau - Kabelbaum Haz - Wiring harness Fascio -	1	1																		
4	260483	Faisceau - Kabelbaum Haz - Wiring harness Fascio -	1	1																		
5	58112	Prise de connexion - Gerätesteckdose Toma de conexión - Connection test Presa di connessione -	1	1																		
6	58113	Prise de connexion - Gerätesteckdose Toma de conexión - Connection test Presa di connessione -	1	1																		
7	243482	Relais - Relais Relé - Relay Centralina rele -	2	2																		
8	247075	Fusible (50 A) - Lichtsicherung Fusible - Fuse Fusibile -	1	1																		
9	243481	Fusible (80 A) - Lichtsicherung Fusible - Fuse Fusibile -	3	3																		
10	702600	Filtre à combustible complet - Kompletter brennstoffilter Filtro de combustible completo - Complete fuel filter Filtro gasolio completo -	1	1																		
11	601673	Electrovalve - Elektroventil Electroválvula - Electrovalve Elettrovalvola -	1	1																		

+

16/11/2007

Rep Hinw Fig Item Rif	Numéro Teil-Nr Numero Part-Nr Part-Nr	Désignation Bezeichnung Descripcion Description Descrizione	1	2	3	4	5	6	7	8	9	10	11	12	13	14	15	16	17	18	19	20
12	106389	Mano-contact pression huile moteur Öldruckschalter Motor Mano contacto presión de aceite motor Engine oil pressure switch Interruttore pressione olio motore	1	1																		
13	702283	Sonde de température d'eau - Wasser temperatür transmitte Sonda de temperatura de agua - Water temperature sensor Sonda di temperatura acqua -	1	1																		
14	704984	Electrovalve - Elektroventil Electroválvula - Electrovalve Elettrovalvola -	1	1																		
15	217837	Réchauffeur de combustible - Anwärmer brennstoff Recalentador de combustible - Heater fuel Riscaldatore di combustibile -	1	1																		

11 AA 1166

A PARTIR DE LA MACHINE
AB DER MASCHINE
A PARTIR DE LA MAQUINA
FROM MACHINE
A PARTIR DA MACCHINA
→ N°: **236 318**

CIRCUIT ELECTRIQUE
STROMKREIS
CIRCUITO ELECTRICO
ELECTRIC CIRCUIT
CIRCUITO ELETTRICO

MSI 40 H Série 1 - E2
MSI 50 H Série 1 - E2

☆ OPTION
OPTION
OPCION
OPTION
OPZIONE

Fixation des faisceaux
Befestigung die kabelstrangs
Fijacion de haz
Wiring harness fastening
Fissazione dei fascio

★ ◁ 11 CB 820

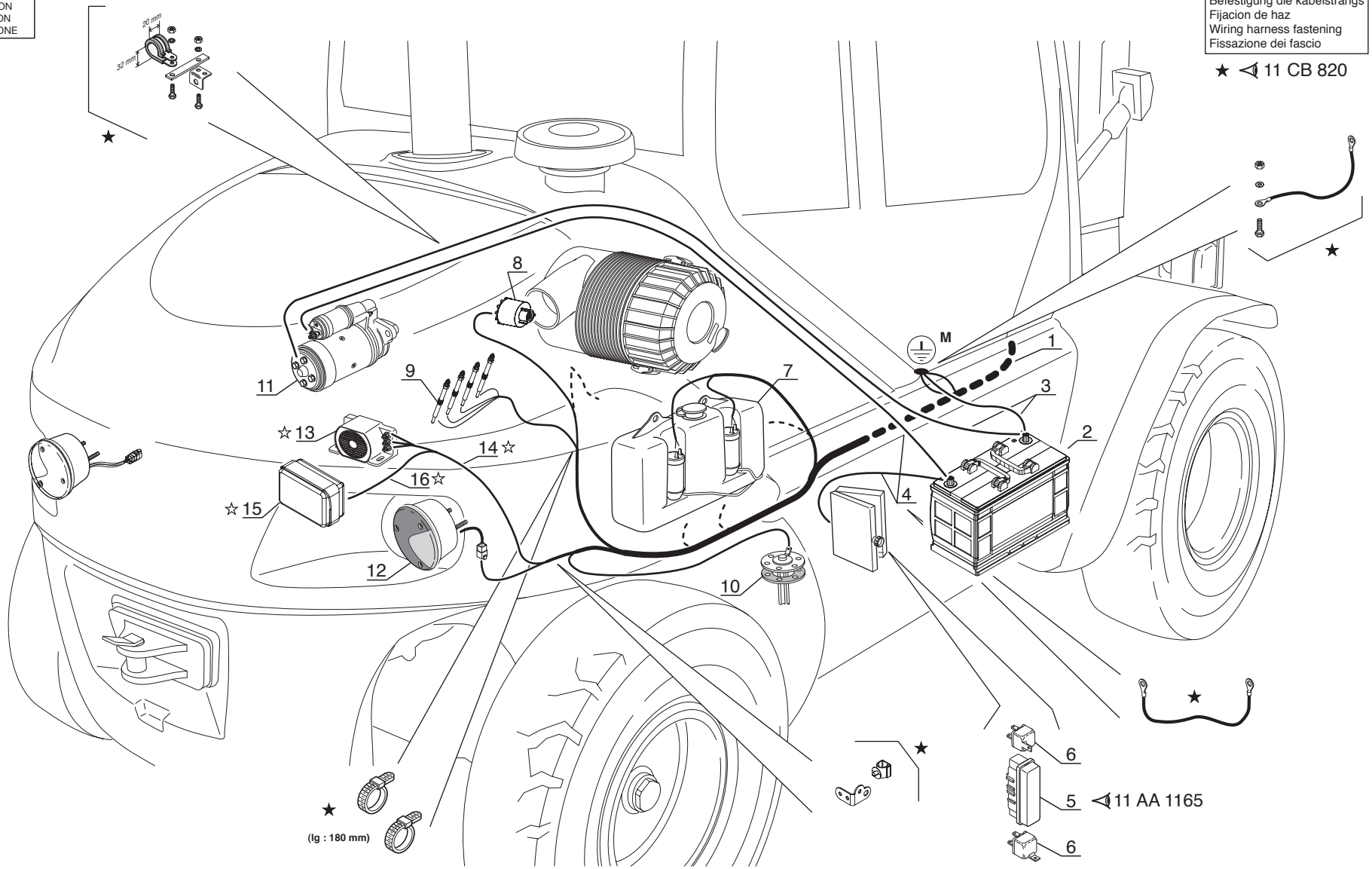

-------- ◁ 11 AA 1165

P.A.O.illus

14 / 11 / 07

Catalogue : 547886

1

CIRCUIT ELECTRIQUE
STROMKREIS
CIRCUITO ELECTRICO
ELECTRIC CIRCUIT
IMPIANTO ELETTRICO

Qté-Menge-Cant-Qty-Q.ta | 11 AA | 1166 | M

1- MSI40H SERIE 1-E2
2- MSI50H SERIE 1-E2
3-
4-
5-
6-
7-
8-
9-
10-
11-
12-
13-
14-
15-
16-
17-
18-
19-
20-

Rep Hinw Fig Item Rif	Numéro Teil-Nr Numero Part-Nr Part-Nr	Désignation Bezeichnung Descripcion Description Descrizione	1	2	3	4	5	6	7	8	9	10	11	12	13	14	15	16	17	18	19	20
1	747526	Faisceau principal - Haupt Kabelbaum Haz principal - Main wiring harness Fascio principale -	1	1																		
2	247068	Batterie - Batterie Batería - Battery Batteria -	1	1																		
3	247073	Câble masse - Massekabel Cable de tierra - Earth cable Cavo di massa -	1	1																		
4	247074	Faisceau batterie - Batterie kabelbaum Haz batería - Battery wiring harness Fascio batteria -	1	1																		
5	243479	Boîte à fusibles - Lichtsicherungsbüchse Caja de fusibles - Fuses box Scatola valvole -	1	1																		
6	243482	Relais - Relais Relé - Relay Centralina rele -	2	2																		
7	602935	Réservoir lave-glace - Scheibenwasher behälter Depósito lavaparabrissas - Windshield-washer tank Serbatoio di lavavetro -	1	1																		
8	224776	Indicateur colmatage filtre à air Luftfilter ablagerung schalter Contactor colmatado filtro de aire Air filter clogging switch Indicatore filtro aria -	1	1																		
9	605030	Bougie de préchauffage - Glühkerze Bujía de precalentamiento - Heating plug Termostarter -	4	4																		
10	247063	Jauge à carburant - Kraftstoffmesser Galga de cargurante - Fuel gauge Livello carburante -	1	1																		
11	702284	Démarreur - Anlasser Arrancador - Starter motor Motorino avviamento -	1	1																		

+

16/11/2007

Catalogue : 547886

2

CIRCUIT ELECTRIQUE
STROMKREIS
CIRCUITO ELECTRICO
ELECTRIC CIRCUIT
IMPIANTO ELETTRICO

Qté-Menge-Cant-Qty-Q.ta | 11 AA | 1166 | M

1- MSI40H SERIE 1-E2
2- MSI50H SERIE 1-E2
3-
4-
5-
6-
7-
8-
9-
10-
11-
12-
13-
14-
15-
16-
17-
18-
19-
20-

Rep Hinw Fig Item Rif	Numéro Teil-Nr Numero Part-Nr Part-Nr	Désignation Bezeichnung Descripcion Description Descrizione	1	2	3	4	5	6	7	8	9	10	11	12	13	14	15	16	17	18	19	20
12	234523	Feu arrière droit complet Kompletter recht schlusslaterne Faro trasero derecho completo - Complete R.H. tail light Fanale posteriore destro completo	1	1																		
13	76925	Vibrateur sonore - Summer Vibrador sonoro - Buzzer Avvisatore -	1	1																		
14	248038	Faisceau avertisseur - Hüpe kabelbaum Haz bocina - Horn wiring harness Fascio signalatore acustico -	1	1																		
15	236148	Feu de recul - Rückfahrscheinwerfer Luz de retroceso - Reversing light Fanale retromarcia -	1	1																		
16	217569	Faisceau - Kabelbaum Haz - Wiring harness Fascio -	1	1																		

11 CB 590

JUSQU'A LA MACHINE
BIS DER MASCHINE
HASTA LA MAQUINA
UP TO MACHINE
FINO LA MACCHINA
→N°: **224 701**

ELECTRICITE (Détails)
ELEKTIZITÄT (Einzelheiten)
ELECTRICIDAD (Detalles)
ELECTRICITY (Details)
ELETTRICO (Dettaglio)

MSI 40 H Série 1 - E2
MSI 50 H Série 1 - E2

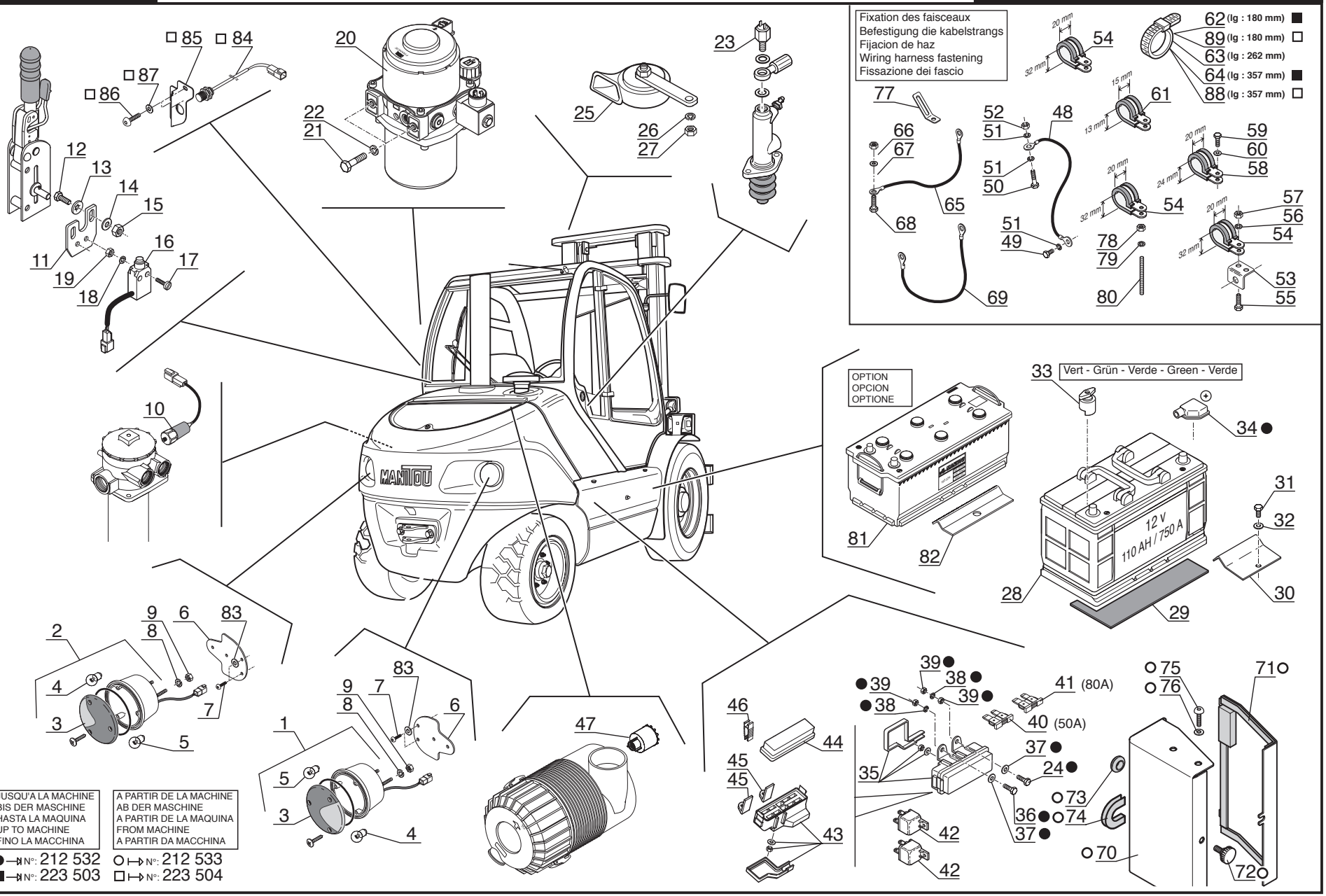

JUSQU'A LA MACHINE
BIS DER MASCHINE
HASTA LA MAQUINA
UP TO MACHINE
FINO LA MACCHINA

A PARTIR DE LA MACHINE
AB DER MASCHINE
A PARTIR DE LA MAQUINA
FROM MACHINE
A PARTIR DA MACCHINA

● →N°: 212 532
■ →N°: 223 503
○ ↦N°: 212 533
□ ↦N°: 223 504

P.A.O. illus

31 / 10 / 07

Catalogue : 547886

1

ELECTRICITE (Détails)
ELEKTRIZITÄT (Einzelteile)
ELECTRICIDAD (Detalles)
ELECTRICITY (Details)
ELETTRICO (Dettaglio)

Qté-Menge-Cant-Qty-Q.ta | 11 CB 590 | M

1- MSI40H SERIE 1-E2
2- MSI50H SERIE 1-E2
3-
4-
5-
6-
7-
8-
9-
10-
11-
12-
13-
14-
15-
16-
17-
18-
19-
20-

Rep Hinw Fig Item Rif	Numéro Teil-Nr Numero Part-Nr Part-Nr	Désignation Bezeichnung Descripcion Description Descrizione	1	2	3	4	5	6	7	8	9	10	11	12	13	14	15	16	17	18	19	20
1	234523	Feu arrière droit complet Kompletter recht schlusslaterne Faro trasero derecho completo - Complete R.H. tail light Fanale posteriore destro completo	1	1																		
2	234524	Feu arrière gauche complet - Kompletter link schlusslater Faro trasero izquierdo completo Complete L.H. tail light Fanale posteriore sinistro completo	1	1																		
3	602005	Verre de feu arrière - Schlusslaterne glas Vidrio de faro trasero - Tail light glass Vetro di fanale posteriore -	2	2																		
4	675	Ampoule (12 V - 21 W) - Birne Bombilla - Bulb Lampadina -	2	2																		
5	31867	Ampoule (12 V - 21 W - 5 W) - Birne Bombilla - Bulb Lampadina -	2	2																		
6	247251	Support feu arrière - Schlusslaterne träger Soporte faro trasero - Tail light bracket Supporto fanale posteriore -	2	2																		
7	189172	Vis CBHc,M 6- 16-10.9-ZN5/NOIR- Schraube Tornillo - Screw Vite -	4	4																		
8	42316	Rondelle W 6 ZN - Unterlegscheibe Arandela - Washer Rondella -	4	4																		
9	25714	Ecrou H ,M 6 ZN - Mutter Tuerca - Nut Dado -	4	4																		
10	602099	Contacteur colmatage filtre à huile retour hydraulique Hydraulik ruckgang slfilter ablagerung schalter Contactor colmatado filtro de aceite retorno hidraulico Hydraulic return oil filter clogging switch Contattore intasamento filtro dell'olio ritorno idraulico	1	1																		

+

16/11/2007

2

Catalogue : 547886

ELECTRICITE (Détails)
ELEKTRIZITÄT (Einzelteile)
ELECTRICIDAD (Detalles)
ELECTRICITY (Details)
ELETTRICO (Dettaglio)

Qté-Menge-Cant-Qty-Q.ta | **11 CB** | **590** | **M**

1- MSI40H SERIE 1-E2
2- MSI50H SERIE 1-E2
3-
4-
5-
6-
7-
8-
9-
10-
11-
12-
13-
14-
15-
16-
17-
18-
19-
20-

Rep Hinw Fig Item Rif	Numéro Teil-Nr Numero Part-Nr Part-Nr	Désignation Bezeichnung Descripcion Description Descrizione	1	2	3	4	5	6	7	8	9	10	11	12	13	14	15	16	17	18	19	20
11	193643	Support contacteur - Schalter träger Soporte contactor - Switch bracket Supporto contattore -	1	1																		
12	25713	Vis H,M 6- 16-8.8-ZN5/C - Schraube Tornillo - Screw Vite -	1	1																		
13	174132	Rondelle JZC 6 CAD.BICH - Unterlegscheibe Arandela - Washer Rondella -	1	1																		
14	29469	Rondelle M 6 ZN - Unterlegscheibe Arandela - Washer Rondella -	1	1																		
15	25714	Ecrou H ,M 6 ZN - Mutter Tuerca - Nut Dado -	1	1																		
16	210792	Contacteur frein à main - Handbremseschalter Contactor freno de mano - Handbrake switch Contattore freno a mano -	1	1																		
17	31120	Vis CS,M 4- 20 zinguée - Schraube Tornillo - Screw Vite -	2	2																		
18	28987	Rondelle W 4 ZN - Unterlegscheibe Arandela - Washer Rondella -	2	2																		
19	25758	Ecrou H ,M 4 ZN - Mutter Tuerca - Nut Dado -	2	2																		
20	245718	Pompe relevage cabine - Aufwinder kreis pumpe Bomba levantamiento cabina - Cab lifting pump Pompa sollevamento cabina -	1	1																		
21	57446	Vis H,M 8- 25-8.8-ZN8/C - Schraube Tornillo - Screw Vite -	2	2																		

+

Catalogue : 547886

3

ELECTRICITE (Détails)
ELEKTRIZITÄT (Einzelteile)
ELECTRICIDAD (Detalles)
ELECTRICITY (Details)
ELETTRICO (Dettaglio)

Qté-Menge-Cant-Qty-Q.ta | 11 CB 590 | M

1- MSI40H SERIE 1-E2
2- MSI50H SERIE 1-E2
3-
4-
5-
6-
7-
8-
9-
10-
11-
12-
13-
14-
15-
16-
17-
18-
19-
20-

Rep Hinw Fig Item Rif	Numéro Teil-Nr Numero Part-Nr Part-Nr	Désignation Bezeichnung Descripcion Description Descrizione	1	2	3	4	5	6	7	8	9	10	11	12	13	14	15	16	17	18	19	20
22	42325	Rondelle W 8 ZN - Unterlegscheibe Arandela - Washer Rondella -	2	2																		
23	79126	Contacteur stop - Bremslichtschalter Contactor pare - Stop switch Contattore di stop -	1	1																		
24	63754	Vis H,M 8- 30-8.8-ZN8/C - Schraube Tornillo - Screw Vite -	1	1																		
25	20125	Avertisseur - Hüpe Bocina - Horn Signalatore acustico -	1	1																		
26	42325	Rondelle W 8 ZN - Unterlegscheibe Arandela - Washer Rondella -	1	1																		
27	58528	Ecrou H ,M 8 ZN - Mutter Tuerca - Nut Dado -	1	1																		
28	247068	Batterie - Batterie Batería - Battery Batteria -	1	1																		
29	214774	Bande caoutchouc - Gummireifen Cinta goma - Rubber strip Gomma -	1	1																		
30	247250	Tôle de fixation - Befestigung blech Chapa de fijación - Fastening plate Lamiera di fissaggio -	1	1																		
31	54951	Vis H,M 8- 16-8.8-ZN8/C - Schraube Tornillo - Screw Vite -	1	1																		
32	63351	Rondelle JZC 8 CAD.BICH - Unterlegscheibe Arandela - Washer Rondella -	1	1																		

+

16/11/2007

Catalogue : 547886

ELECTRICITE (Détails)
ELEKTRIZITÄT (Einzelteile)
ELECTRICIDAD (Detalles)
ELECTRICITY (Details)
ELETTRICO (Dettaglio)

Qté-Menge-Cant-Qty-Q.ta | 11 CB 590 | M

1- MSI40H SERIE 1-E2
2- MSI50H SERIE 1-E2
3-
4-
5-
6-
7-
8-
9-
10-
11-
12-
13-
14-
15-
16-
17-
18-
19-
20-

Rep Hinw Fig Item Rif	Numéro Teil-Nr Numero Part-Nr Part-Nr	Désignation Bezeichnung Descripcion Description Descrizione	1	2	3	4	5	6	7	8	9	10	11	12	13	14	15	16	17	18	19	20
33	239478	Capuchon (vert) - Kappe (grün) Capuchón (verde) - Cap (green) Cappuccio (verde) -	1	1																		
34	177012	Capuchon (rouge) - Kappe (rot) Capuchón (roja) - Cap (red) Cappuccio (rosso) -	1	1																		
35	243479	Boîte à fusibles - Lichtsicherungsbüchse Caja de fusibles - Fuses box Scatola valvole -	1	1																		
36	42347	Vis H,M 8- 20-8.8-ZN8/C - Schraube Tornillo - Screw Vite -	1	1																		
37	61674	Rondelle M 8 ZN - Unterlegscheibe Arandela - Washer Rondella -	2	2																		
38	42325	Rondelle W 8 ZN - Unterlegscheibe Arandela - Washer Rondella -	2	2																		
39	58528	Ecrou H ,M 8 ZN - Mutter Tuerca - Nut Dado -	3	3																		
40	247075	Fusible (50 A) - Lichtsicherung Fusible - Fuse Fusibile -	1	1																		
41	243481	Fusible (80 A) - Lichtsicherung Fusible - Fuse Fusibile -	3	3																		
42	243482	Relais - Relais Relé - Relay Centralina rele -	2	2																		
43	245292	Corps boîte à fusibles - Lichtsicherungsbüchse körper Cuerpo caja de fusibles - Fuses box body Corpo scatola valvole -	1	1																		

+

Catalogue : 547886

5

ELECTRICITE (Détails)
ELEKTRIZITÄT (Einzelteile)
ELECTRICIDAD (Detalles)
ELECTRICITY (Details)
ELETTRICO (Dettaglio)

Qté-Menge-Cant-Qty-Q.ta | 11 CB 590 | M

1- MSI40H SERIE 1-E2
2- MSI50H SERIE 1-E2
3-
4-
5-
6-
7-
8-
9-
10-
11-
12-
13-
14-
15-
16-
17-
18-
19-
20-

Rep Hinw Fig Item Rif	Numéro Teil-Nr Numero Part-Nr Part-Nr	Désignation Bezeichnung Descripcion Description Descrizione	1	2	3	4	5	6	7	8	9	10	11	12	13	14	15	16	17	18	19	20
44	245293	Couvercle - Deckel Tapadera - Cover Coperchio -	1	1																		
45	245294	Patte de fixation - Befestigung auge Brida de fijación - Fastening lug Flangia di fissaggio -	2	2																		
46	245295	Pince à fusible - Lichtsicherung Kneifen Pinza a fusible - Fuse pincers Pinza fusibili -	1	1																		
47	224776	Indicateur colmatage filtre à air Luftfilter ablagerung schalter Contactor colmatado filtro de aire Air filter clogging switch Indicatore filtro aria -	1	1																		
48	245605	Câble masse - Massekabel Cable de tierra - Earth cable Cavo di massa -	1	1																		
49	54951	Vis H,M 8- 16-8.8-ZN8/C - Schraube Tornillo - Screw Vite -	1	1																		
50	42347	Vis H,M 8- 20-8.8-ZN8/C - Schraube Tornillo - Screw Vite -	1	1																		
51	42325	Rondelle W 8 ZN - Unterlegscheibe Arandela - Washer Rondella -	3	3																		
52	58528	Ecrou H ,M 8 ZN - Mutter Tuerca - Nut Dado -	1	1																		
53	188798	Patte de fixation - Befestigung auge Brida de fijación - Fastening lug Flangia di fissaggio -	1	1																		
54	175751	Collier - Spannschelle Abrazadera - Clamp Fascetta -	3	3																		

+

16/11/2007

Catalogue : 547886

6

ELECTRICITE (Détails)
ELEKTRIZITÄT (Einzelteile)
ELECTRICIDAD (Detalles)
ELECTRICITY (Details)
ELETTRICO (Dettaglio)

Qté-Menge-Cant-Qty-Q.ta | 11 CB 590 | M

1- MSI40H SERIE 1-E2
2- MSI50H SERIE 1-E2
3-
4-
5-
6-
7-
8-
9-
10-
11-
12-
13-
14-
15-
16-
17-
18-
19-
20-

Rep Hinw Fig Item Rif	Numéro Teil-Nr Numero Part-Nr Part-Nr	Désignation Bezeichnung Descripcion Description Descrizione	1	2	3	4	5	6	7	8	9	10	11	12	13	14	15	16	17	18	19	20
55	42347	Vis H,M 8- 20-8.8-ZN8/C - Schraube Tornillo - Screw Vite -	1	1																		
56	42325	Rondelle W 8 ZN - Unterlegscheibe Arandela - Washer Rondella -	1	1																		
57	58528	Ecrou H ,M 8 ZN - Mutter Tuerca - Nut Dado -	1	1																		
58	86506	Collier - Spannschelle Abrazadera - Clamp Fascetta -	1	1																		
59	42347	Vis H,M 8- 20-8.8-ZN8/C - Schraube Tornillo - Screw Vite -	1	1																		
60	61674	Rondelle M 8 ZN - Unterlegscheibe Arandela - Washer Rondella -	1	1																		
61	194492	Collier - Spannschelle Abrazadera - Clamp Fascetta -	1	1																		
62	164856	Collier - Spannschelle Abrazadera - Clamp Fascetta -	7	7																		
63	21981	Collier - Spannschelle Abrazadera - Clamp Fascetta -	1	1																		
64	21980	Collier - Spannschelle Abrazadera - Clamp Fascetta -	5	5																		
65	247073	Câble masse - Massekabel Cable de tierra - Earth cable Cavo di massa -	1	1																		

+

7

Catalogue : 547886

ELECTRICITE (Détails)
ELEKTRIZITÄT (Einzelteile)
ELECTRICIDAD (Detalles)
ELECTRICITY (Details)
ELETTRICO (Dettaglio)

Qté-Menge-Cant-Qty-Q.ta | **11 CB 590** | **M**

1- MSI40H SERIE 1-E2
2- MSI50H SERIE 1-E2
3-
4-
5-
6-
7-
8-
9-
10-
11-
12-
13-
14-
15-
16-
17-
18-
19-
20-

Rep Hinw Fig Item Rif	Numéro Teil-Nr Numero Part-Nr Part-Nr	Désignation Bezeichnung Descripcion Description Descrizione	1	2	3	4	5	6	7	8	9	10	11	12	13	14	15	16	17	18	19	20
66	56354	Ecrou H ,M10 zingué - Mutter Tuerca - Nut Dado -	1	1																		
67	29437	Rondelle M 10 ZN - Unterlegscheibe Arandela - Washer Rondella -	1	1																		
68	63544	Vis H,M10- 30-8.8-ZN8/C - Schraube Tornillo - Screw Vite -	1	1																		
69	247074	Faisceau batterie - Batterie kabelbaum Haz batería - Battery wiring harness Fascio batteria -	1	1																		
70	254747	Carter de protection - Schutzgehäuse Cárter de protección - Protective housing Carter di protezione -	1	1																		
71	254745	Couvercle - Deckel Tapadera - Cover Coperchio -	1	1																		
72	580971	Vis de verrouillage - Veriegeinschraube Tornillo de bloqueo - Locking screw Vite di blocco -	1	1																		
73	19994	Passe-fil - Gummischeibe Arandela de gaucho - Cable grommet Passo-filo -	1	1																		
74	254792	Joint (Lg 51) - Dichtung Junta - Seal Guarnizióne -	1	1																		
75	189172	Vis CBHc,M 6- 16-10.9-ZN5/NOIR- Schraube Tornillo - Screw Vite -	2	2																		
76	29469	Rondelle M 6 ZN - Unterlegscheibe Arandela - Washer Rondella -	2	2																		

+

16/11/2007

8

Catalogue : 547886

ELECTRICITE (Détails)
ELEKTRIZITÄT (Einzelteile)
ELECTRICIDAD (Detalles)
ELECTRICITY (Details)
ELETTRICO (Dettaglio)

Qté-Menge-Cant-Qty-Q.ta | **11 CB 590** | **M**

1- MSI40H SERIE 1-E2
2- MSI50H SERIE 1-E2
3-
4-
5-
6-
7-
8-
9-
10-
11-
12-
13-
14-
15-
16-
17-
18-
19-
20-

Rep Hinw Fig Item Rif	Numéro Teil-Nr Numero Part-Nr Part-Nr	Désignation Bezeichnung Descripcion Description Descrizione	1	2	3	4	5	6	7	8	9	10	11	12	13	14	15	16	17	18	19	20
77	229107	Patte de fixation - Befestigung auge Brida de fijación - Fastening lug Flangia di fissaggio -	1	1																		
78	58528	Ecrou H ,M 8 ZN - Mutter Tuerca - Nut Dado -	1	1																		
79	42325	Rondelle W 8 ZN - Unterlegscheibe Arandela - Washer Rondella -	1	1																		
80	77435	Tige filetée - Schraubenspindel Varilla fileteada - Screwed spindle Stelo filettato -	1	1																		
81	231398	Batterie - Batterie Batería - Battery Batteria -	1	1																		
82	247753	Bride de fixation - Befestigung Klammer Brida de fijación - Fastening flange Flangia di fissaggio -	1	1																		
83	198138	Rondelle L 6 zinguée noire - Unterlegscheibe Arandela - Washer Rondella -	4	4																		
84	246337	Détecteur - Detektor Detector - Detector Segnalatore -	1	1																		
85	256182	Carter - Gehäuse Cárter - Housing Carter -	1	1																		
86	184036	Vis CBHc,M 5- 16-10.9-ZN5/NOIR- Schraube Tornillo - Screw Vite -	2	2																		
87	189858	Rondelle M 5 ZN PASS.NOIRE - Unterlegscheibe Arandela - Washer Rondella -	2	2																		

+

16/11/2007

Catalogue : 547886

9

ELECTRICITE (Détails)
ELEKTRIZITÄT (Einzelteile)
ELECTRICIDAD (Detalles)
ELECTRICITY (Details)
ELETTRICO (Dettaglio)

Qté-Menge-Cant-Qty-Q.ta | 11 CB 590 | M

1- MSI40H SERIE 1-E2
2- MSI50H SERIE 1-E2
3-
4-
5-
6-
7-
8-
9-
10-
11-
12-
13-
14-
15-
16-
17-
18-
19-
20-

Rep Hinw Fig Item Rif	Numéro Teil-Nr Numero Part-Nr Part-Nr	Désignation Bezeichnung Descripcion Description Descrizione	1	2	3	4	5	6	7	8	9	10	11	12	13	14	15	16	17	18	19	20
88	21980	Collier - Spannschelle Abrazadera - Clamp Fascetta -	6	6																		
89	164856	Collier - Spannschelle Abrazadera - Clamp Fascetta -	8	8																		

11 CB 820

A PARTIR DE LA MACHINE
AB DER MASCHINE
A PARTIR DE LA MAQUINA
FROM MACHINE
A PARTIR DA MACCHINA
→ N°: **224 702**

ELECTRICITE (Détails)
ELEKTIZITÄT (Einzelheiten)
ELECTRICIDAD (Detalles)
ELECTRICITY (Details)
ELETTRICO (Dettaglio)

MSI 40 H Série 1 - E2
MSI 50 H Série 1 - E2

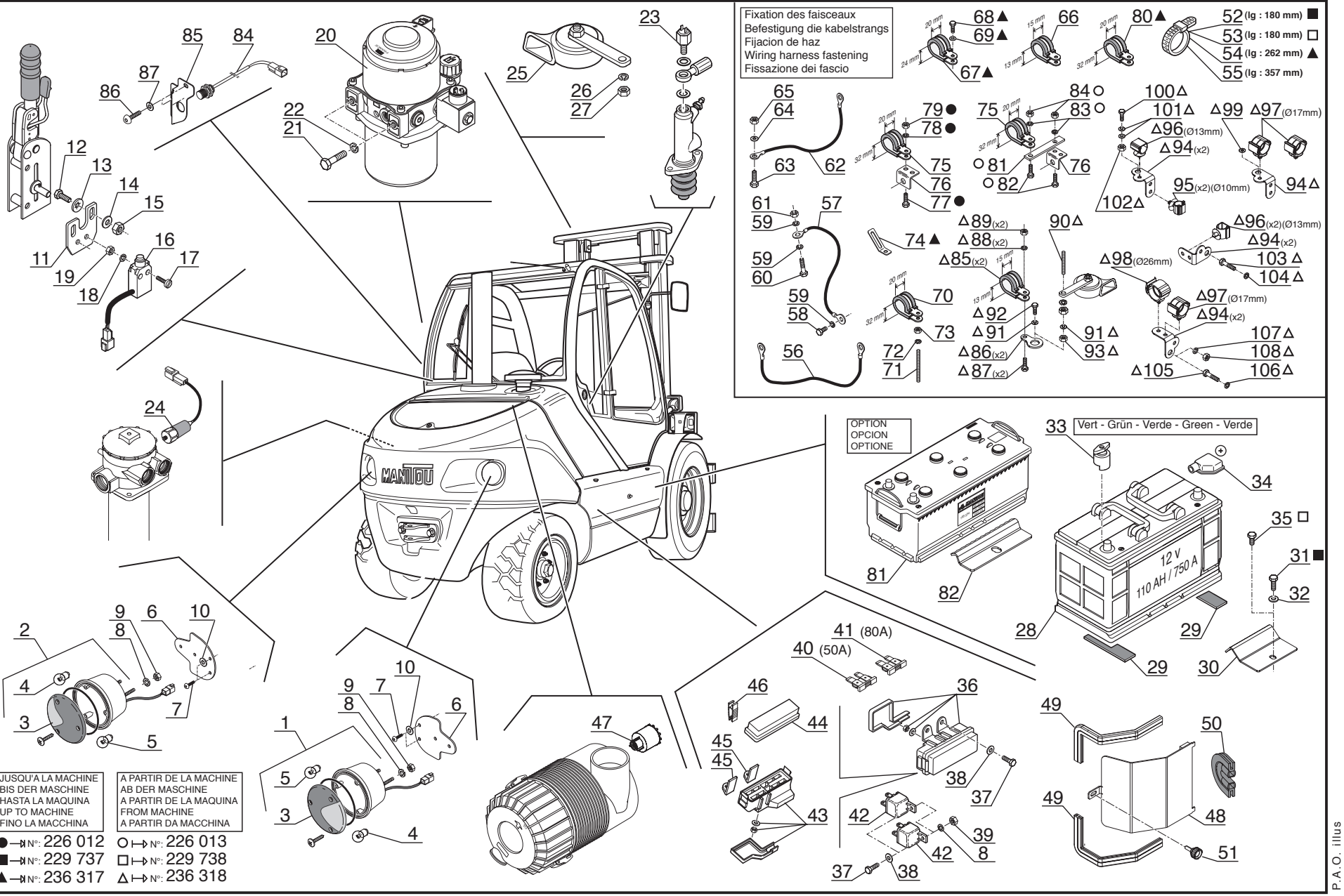

● → N°: 226 012
■ → N°: 229 737
▲ → N°: 236 317
○ → N°: 226 013
□ → N°: 229 738
△ → N°: 236 318

P.A.O. illus

31 / 10 / 07

Catalogue : 547886

1

ELECTRICITE (Détails)
ELEKTRIZITÄT (Einzelteile)
ELECTRICIDAD (Detalles)
ELECTRICITY (Details)
ELETTRICO (Dettaglio)

Qté-Menge-Cant-Qty-Q.ta | 11 CB 820 | M

1- MSI40H SERIE 1-E2
2- MSI50H SERIE 1-E2
3-
4-
5-
6-
7-
8-
9-
10-
11-
12-
13-
14-
15-
16-
17-
18-
19-
20-

Rep Hinw Fig Item Rif	Numéro Teil-Nr Numero Part-Nr Part-Nr	Désignation Bezeichnung Descripcion Description Descrizione	1	2	3	4	5	6	7	8	9	10	11	12	13	14	15	16	17	18	19	20
1	234523	Feu arrière droit complet Kompletter recht schlusslaterne Faro trasero derecho completo - Complete R.H. tail light Fanale posteriore destro completo	1	1																		
2	234524	Feu arrière gauche complet - Kompletter link schlusslater Faro trasero izquierdo completo Complete L.H. tail light Fanale posteriore sinistro completo	1	1																		
3	602005	Verre de feu arrière - Schlusslaterne glas Vidrio de faro trasero - Tail light glass Vetro di fanale posteriore -	2	2																		
4	675	Ampoule (12 V - 21 W) - Birne Bombilla - Bulb Lampadina -	2	2																		
5	31867	Ampoule (12 V - 21 W - 5 W) - Birne Bombilla - Bulb Lampadina -	2	2																		
6	247251	Support feu arrière - Schlusslaterne träger Soporte faro trasero - Tail light bracket Supporto fanale posteriore -	2	2																		
7	189172	Vis CBHc,M 6- 16-10.9-ZN5/NOIR- Schraube Tornillo - Screw Vite -	4	4																		
8	42316	Rondelle W 6 ZN - Unterlegscheibe Arandela - Washer Rondella -	6	6																		
9	25714	Ecrou H ,M 6 ZN - Mutter Tuerca - Nut Dado -	4	4																		
10	198138	Rondelle L 6 zinguée noire - Unterlegscheibe Arandela - Washer Rondella -	4	4																		
11	193643	Support contacteur - Schalter träger Soporte contactor - Switch bracket Supporto contattore -	1	1																		

+

16/11/2007

2

Catalogue : 547886

ELECTRICITE (Détails)
ELEKTRIZITÄT (Einzelteile)
ELECTRICIDAD (Detalles)
ELECTRICITY (Details)
ELETTRICO (Dettaglio)

Qté-Menge-Cant-Qty-Q.ta | **11 CB 820** | **M**

1- MSI40H SERIE 1-E2
2- MSI50H SERIE 1-E2
3-
4-
5-
6-
7-
8-
9-
10-
11-
12-
13-
14-
15-
16-
17-
18-
19-
20-

Rep Hinw Fig Item Rif	Numéro Teil-Nr Numero Part-Nr Part-Nr	Désignation Bezeichnung Descripcion Description Descrizione	1	2	3	4	5	6	7	8	9	10	11	12	13	14	15	16	17	18	19	20
12	25713	Vis H,M 6- 16-8.8-ZN5/C - Schraube Tornillo - Screw Vite -	1	1																		
13	174132	Rondelle JZC 6 CAD.BICH - Unterlegscheibe Arandela - Washer Rondella -	1	1																		
14	29469	Rondelle M 6 ZN - Unterlegscheibe Arandela - Washer Rondella -	1	1																		
15	25714	Ecrou H ,M 6 ZN - Mutter Tuerca - Nut Dado -	1	1																		
16	210792	Contacteur frein à main - Handbremseschalter Contactor freno de mano - Handbrake switch Contattore freno a mano -	1	1																		
17	31120	Vis CS,M 4- 20 zinguée - Schraube Tornillo - Screw Vite -	2	2																		
18	28987	Rondelle W 4 ZN - Unterlegscheibe Arandela - Washer Rondella -	2	2																		
19	25758	Ecrou H ,M 4 ZN - Mutter Tuerca - Nut Dado -	2	2																		
20	245718	Pompe relevage cabine - Aufwinder kreis pumpe Bomba levantamiento cabina - Cab lifting pump Pompa sollevamento cabina -	1	1																		
21	57446	Vis H,M 8- 25-8.8-ZN8/C - Schraube Tornillo - Screw Vite -	2	2																		
22	42325	Rondelle W 8 ZN - Unterlegscheibe Arandela - Washer Rondella -	2	2																		

+

3

Catalogue : 547886

ELECTRICITE (Détails)
ELEKTRIZITÄT (Einzelteile)
ELECTRICIDAD (Detalles)
ELECTRICITY (Details)
ELETTRICO (Dettaglio)

Qté-Menge-Cant-Qty-Q.ta | **11 CB 820** | **M**

1- MSI40H SERIE 1-E2
2- MSI50H SERIE 1-E2
3-
4-
5-
6-
7-
8-
9-
10-
11-
12-
13-
14-
15-
16-
17-
18-
19-
20-

Rep Hinw Fig Item Rif	Numéro Teil-Nr Numero Part-Nr Part-Nr	Désignation Bezeichnung Descripcion Description Descrizione	1	2	3	4	5	6	7	8	9	10	11	12	13	14	15	16	17	18	19	20
23	79126	Contacteur stop - Bremslichtschalter Contactor pare - Stop switch Contattore di stop -	1	1																		
24	602099	Contacteur colmatage filtre à huile retour hydraulique Hydraulik ruckgang slfilter ablagerung schalter Contactor colmatado filtro de aceite retorno hidraulico Hydraulic return oil filter clogging switch Contattore intasamento filtro dell'olio ritorno idraulico	1	1																		
25	20125	Avertisseur - Hüpe Bocina - Horn Signalatore acustico -	1	1																		
26	42325	Rondelle W 8 ZN - Unterlegscheibe Arandela - Washer Rondella -	1	1																		
27	58528	Ecrou H ,M 8 ZN - Mutter Tuerca - Nut Dado -	1	1																		
28	247068	Batterie - Batterie Batería - Battery Batteria -	1	1																		
29	142603	Bande caoutchouc - Gummireifen Cinta goma - Rubber strip Gomma -	2	2																		
30	256708	Tôle de fixation - Befestigung blech Chapa de fijación - Fastening plate Lamiera di fissaggio -	1	1																		
31	54951	Vis H,M 8- 16-8.8-ZN8/C - Schraube Tornillo - Screw Vite -	1	1																		
32	63351	Rondelle JZC 8 CAD.BICH - Unterlegscheibe Arandela - Washer Rondella -	1	1																		
33	239478	Capuchon (vert) - Kappe (grün) Capuchón (verde) - Cap (green) Cappuccio (verde) -	1	1																		

+

16/11/2007

Catalogue : 547886

4

ELECTRICITE (Détails)
ELEKTRIZITÄT (Einzelteile)
ELECTRICIDAD (Detalles)
ELECTRICITY (Details)
ELETTRICO (Dettaglio)

Qté-Menge-Cant-Qty-Q.ta | 11 CB 820 | M

1- MSI40H SERIE 1-E2
2- MSI50H SERIE 1-E2
3-
4-
5-
6-
7-
8-
9-
10-
11-
12-
13-
14-
15-
16-
17-
18-
19-
20-

Rep Hinw Fig Item Rif	Numéro Teil-Nr Numero Part-Nr Part-Nr	Désignation Bezeichnung Descripcion Description Descrizione	1	2	3	4	5	6	7	8	9	10	11	12	13	14	15	16	17	18	19	20
34	177012	Capuchon (rouge) Capuchón (roja) Cappuccio (rosso)	- Kappe (rot) - Cap (red) -	1	1																	
35	5309	Vis H,M 8- 10-8.8-ZN8/C Tornillo Vite	- Schraube - Screw -	1	1																	
36	243479	Boîte à fusibles Caja de fusibles Scatola valvole	- Lichtsicherungsbüchse - Fuses box -	1	1																	
37	236381	Vis H,M 6- 14-8.8-ZN/5C Tornillo Vite	- Schraube - Screw -	3	3																	
38	29469	Rondelle M 6 ZN Arandela Rondella	- Unterlegscheibe - Washer -	3	3																	
39	25714	Ecrou H ,M 6 ZN Tuerca Dado	- Mutter - Nut -	2	2																	
40	247075	Fusible (50 A) Fusible Fusibile	- Lichtsicherung - Fuse -	1	1																	
41	243481	Fusible (80 A) Fusible Fusibile	- Lichtsicherung - Fuse -	3	3																	
42	243482	Relais Relé Centralina rele	- Relais - Relay -	2	2																	
43	245292	Corps boîte à fusibles Cuerpo caja de fusibles Corpo scatola valvole	- Lichtsicherungsbüchse körper - Fuses box body -	1	1																	
44	245293	Couvercle Tapadera Coperchio	- Deckel - Cover -	1	1																	

+

Catalogue : 547886

ELECTRICITE (Détails)
ELEKTRIZITÄT (Einzelteile)
ELECTRICIDAD (Detalles)
ELECTRICITY (Details)
ELETTRICO (Dettaglio)

Qté-Menge-Cant-Qty-Q.ta | 11 CB 820 | M

1- MSI40H SERIE 1-E2
2- MSI50H SERIE 1-E2
3-
4-
5-
6-
7-
8-
9-
10-
11-
12-
13-
14-
15-
16-
17-
18-
19-
20-

Rep Hinw Fig Item Rif	Numéro Teil-Nr Numero Part-Nr Part-Nr	Désignation Bezeichnung Descripcion Description Descrizione	1	2	3	4	5	6	7	8	9	10	11	12	13	14	15	16	17	18	19	20
45	245294	Patte de fixation - Befestigung auge Brida de fijación - Fastening lug Flangia di fissaggio -	2	2																		
46	245295	Pince à fusible - Lichtsicherung Kneifen Pinza a fusible - Fuse pincers Pinza fusibili -	1	1																		
47	224776	Indicateur colmatage filtre à air Luftfilter ablagerung schalter Contactor colmatado filtro de aire Air filter clogging switch Indicatore filtro aria -	1	1																		
48	255050	Carter de protection complet - Kompletter Schutzgehäuse Cárter de protección completo - Complete protective housing Carter di protezione completo -	1	1																		
49	256792	Joint profilé (Lg 262) - Dichtungsstreifen Junta perfilada - Weatherstrip Guarnizióne -	2	2																		
50	256740	Joint profilé (Lg 100) - Dichtungsstreifen Junta perfilada - Weatherstrip Guarnizióne -	1	1																		
51	580971	Vis de verrouillage - Veriegeinschraube Tornillo de bloqueo - Locking screw Vite di blocco -	1	1																		
52	164856	Collier - Spannschelle Abrazadera - Clamp Fascetta -	8	8																		
53	164856	Collier - Spannschelle Abrazadera - Clamp Fascetta -	9	9																		
54	21981	Collier - Spannschelle Abrazadera - Clamp Fascetta -	1	1																		
55	21980	Collier - Spannschelle Abrazadera - Clamp Fascetta -	6	6																		

+

Catalogue : 547886

6

ELECTRICITE (Détails)
ELEKTRIZITÄT (Einzelteile)
ELECTRICIDAD (Detalles)
ELECTRICITY (Details)
ELETTRICO (Dettaglio)

Qté-Menge-Cant-Qty-Q.ta | 11 CB 820 | M

1- MSI40H SERIE 1-E2
2- MSI50H SERIE 1-E2
3-
4-
5-
6-
7-
8-
9-
10-
11-
12-
13-
14-
15-
16-
17-
18-
19-
20-

Rep Hinw Fig Item Rif	Numéro Teil-Nr Numero Part-Nr Part-Nr	Désignation Bezeichnung Descripcion Description Descrizione	1	2	3	4	5	6	7	8	9	10	11	12	13	14	15	16	17	18	19	20
56	247074	Faisceau batterie - Batterie kabelbaum Haz batería - Battery wiring harness Fascio batteria -	1	1																		
57	245605	Câble masse - Massekabel Cable de tierra - Earth cable Cavo di massa -	1	1																		
58	54951	Vis H,M 8- 16-8.8-ZN8/C - Schraube Tornillo - Screw Vite -	1	1																		
59	42325	Rondelle W 8 ZN - Unterlegscheibe Arandela - Washer Rondella -	3	3																		
60	42347	Vis H,M 8- 20-8.8-ZN8/C - Schraube Tornillo - Screw Vite -	1	1																		
61	58528	Ecrou H ,M 8 ZN - Mutter Tuerca - Nut Dado -	1	1																		
62	247073	Câble masse - Massekabel Cable de tierra - Earth cable Cavo di massa -	1	1																		
63	63544	Vis H,M10- 30-8.8-ZN8/C - Schraube Tornillo - Screw Vite -	1	1																		
64	29437	Rondelle M 10 ZN - Unterlegscheibe Arandela - Washer Rondella -	1	1																		
65	56354	Ecrou H ,M10 zingué - Mutter Tuerca - Nut Dado -	1	1																		
66	194492	Collier - Spannschelle Abrazadera - Clamp Fascetta -	1	1																		

+

Catalogue : 547886

ELECTRICITE (Détails)
ELEKTRIZITÄT (Einzelteile)
ELECTRICIDAD (Detalles)
ELECTRICITY (Details)
ELETTRICO (Dettaglio)

Qté-Menge-Cant-Qty-Q.ta | 11 CB 820 | M

1- MSI40H SERIE 1-E2
2- MSI50H SERIE 1-E2
3-
4-
5-
6-
7-
8-
9-
10-
11-
12-
13-
14-
15-
16-
17-
18-
19-
20-

Rep Hinw Fig Item Rif	Numéro Teil-Nr Numero Part-Nr Part-Nr	Désignation Bezeichnung Descripcion Description Descrizione	1	2	3	4	5	6	7	8	9	10	11	12	13	14	15	16	17	18	19	20
67	86506	Collier - Spannschelle Abrazadera - Clamp Fascetta -	1	1																		
68	42347	Vis H,M 8- 20-8.8-ZN8/C - Schraube Tornillo - Screw Vite -	1	1																		
69	61674	Rondelle M 8 ZN - Unterlegscheibe Arandela - Washer Rondella -	1	1																		
70	175751	Collier - Spannschelle Abrazadera - Clamp Fascetta -	1	1																		
71	77435	Tige filetée - Schraubenspindel Varilla fileteada - Screwed spindle Stelo filettato -	1	1																		
72	42325	Rondelle W 8 ZN - Unterlegscheibe Arandela - Washer Rondella -	1	1																		
73	58528	Ecrou H ,M 8 ZN - Mutter Tuerca - Nut Dado -	1	1																		
74	229107	Patte de fixation - Befestigung auge Brida de fijación - Fastening lug Flangia di fissaggio -	1	1																		
75	175751	Collier - Spannschelle Abrazadera - Clamp Fascetta -	1	1																		
76	188798	Patte de fixation - Befestigung auge Brida de fijación - Fastening lug Flangia di fissaggio -	1	1																		
77	42347	Vis H,M 8- 20-8.8-ZN8/C - Schraube Tornillo - Screw Vite -	1	1																		

+

8

Catalogue : 547886

ELECTRICITE (Détails)
ELEKTRIZITÄT (Einzelteile)
ELECTRICIDAD (Detalles)
ELECTRICITY (Details)
ELETTRICO (Dettaglio)

Qté-Menge-Cant-Qty-Q.ta | 11 CB | 820 | M

1- MSI40H SERIE 1-E2
2- MSI50H SERIE 1-E2
3-
4-
5-
6-
7-
8-
9-
10-
11-
12-
13-
14-
15-
16-
17-
18-
19-
20-

Rep Hinw Fig Item Rif	Numéro Teil-Nr Numero Part-Nr Part-Nr	Désignation Bezeichnung Descripcion Description Descrizione	1	2	3	4	5	6	7	8	9	10	11	12	13	14	15	16	17	18	19	20
78	42325	Rondelle W 8 ZN - Unterlegscheibe Arandela - Washer Rondella -	1	1																		
79	58528	Ecrou H ,M 8 ZN - Mutter Tuerca - Nut Dado -	1	1																		
80	175751	Collier - Spannschelle Abrazadera - Clamp Fascetta -	1	1																		
81	257583	Plat (Lg 100) - Platte Placa - Plate Piatto -	1	1																		
82	42347	Vis H,M 8- 20-8.8-ZN8/C - Schraube Tornillo - Screw Vite -	2	2																		
83	42325	Rondelle W 8 ZN - Unterlegscheibe Arandela - Washer Rondella -	2	2																		
84	58528	Ecrou H ,M 8 ZN - Mutter Tuerca - Nut Dado -	1	1																		
85	194492	Collier - Spannschelle Abrazadera - Clamp Fascetta -	2	2																		
86	204069	Patte de fixation - Befestigung auge Brida de fijación - Fastening lug Flangia di fissaggio -	2	2																		
87	161008	Vis H,M 5- 10-8.8-ZN5/C - Schraube Tornillo - Screw Vite -	2	2																		
88	29483	Rondelle W 5 ZN - Unterlegscheibe Arandela - Washer Rondella -	2	2																		

+

16/11/2007

Catalogue : 547886

9

ELECTRICITE (Détails)
ELEKTRIZITÄT (Einzelteile)
ELECTRICIDAD (Detalles)
ELECTRICITY (Details)
ELETTRICO (Dettaglio)

Qté-Menge-Cant-Qty-Q.ta | 11 CB 820 | M

1- MSI40H SERIE 1-E2
2- MSI50H SERIE 1-E2
3-
4-
5-
6-
7-
8-
9-
10-
11-
12-
13-
14-
15-
16-
17-
18-
19-
20-

Rep Hinw Fig Item Rif	Numéro Teil-Nr Numero Part-Nr Part-Nr	Désignation Bezeichnung Descripcion Description Descrizione	1	2	3	4	5	6	7	8	9	10	11	12	13	14	15	16	17	18	19	20
89	54232	Ecrou H ,M 5 ZN - Mutter Tuerca - Nut Dado -	2	2																		
90	227088	Vis AHc,M 8- 60-33H-ZN8/C - Schraube Tornillo - Screw Vite -	1	1																		
91	61674	Rondelle M 8 ZN - Unterlegscheibe Arandela - Washer Rondella -	2	2																		
92	42347	Vis H,M 8- 20-8.8-ZN8/C - Schraube Tornillo - Screw Vite -	1	1																		
93	58528	Ecrou H ,M 8 ZN - Mutter Tuerca - Nut Dado -	1	1																		
94	257779	Support collier - Klemmeträger Soporte abrazadera - Clamp bracket Supporto fascetta -	7	7																		
95	260473	Collier - Spannschelle Abrazadera - Clamp Fascetta -	2	2																		
96	260474	Collier - Spannschelle Abrazadera - Clamp Fascetta -	3	3																		
97	260475	Collier - Spannschelle Abrazadera - Clamp Fascetta -	3	3																		
98	260478	Collier - Spannschelle Abrazadera - Clamp Fascetta -	1	1																		
99	29469	Rondelle M 6 ZN - Unterlegscheibe Arandela - Washer Rondella -	1	1																		

+

10

Catalogue : 547886

ELECTRICITE (Détails)
ELEKTRIZITÄT (Einzelteile)
ELECTRICIDAD (Detalles)
ELECTRICITY (Details)
ELETTRICO (Dettaglio)

Qté-Menge-Cant-Qty-Q.ta | 11 CB | 820 | M

1- MSI40H SERIE 1-E2
2- MSI50H SERIE 1-E2
3-
4-
5-
6-
7-
8-
9-
10-
11-
12-
13-
14-
15-
16-
17-
18-
19-
20-

Rep Hinw Fig Item Rif	Numéro Teil-Nr Numero Part-Nr Part-Nr	Désignation Bezeichnung Descripcion Description Descrizione	1	2	3	4	5	6	7	8	9	10	11	12	13	14	15	16	17	18	19	20
100	42347	Vis H,M 8- 20-8.8-ZN8/C - Schraube Tornillo - Screw Vite -	1	1																		
101	29468	Rondelle L 8 ZN12C/FE - Unterlegscheibe Arandela - Washer Rondella -	2	2																		
102	54242	Ecrou H,FR M 8 C 8 ZN..C - Mutter Tuerca - Nut Dado -	1	1																		
103	60360	Vis H,M10- 16-8.8-ZN8/C - Schraube Tornillo - Screw Vite -	1	1																		
104	42232	Rondelle W10 ZN - Unterlegscheibe Arandela - Washer Rondella -	1	1																		
105	54951	Vis H,M 8- 16-8.8-ZN8/C - Schraube Tornillo - Screw Vite -	1	1																		
106	42325	Rondelle W 8 ZN - Unterlegscheibe Arandela - Washer Rondella -	1	1																		
107	42325	Rondelle W 8 ZN - Unterlegscheibe Arandela - Washer Rondella -	1	1																		
108	58528	Ecrou H ,M 8 ZN - Mutter Tuerca - Nut Dado -	1	1																		

ELECTRICITE (Poste de conduite)
ELEKTRIZITÄT (Fahrerstand)
ELECTRICIDAD (Puesto del conductor)
ELECTRICITY (Cab structure)
ELECTRICO (Posto di pilotaggio)

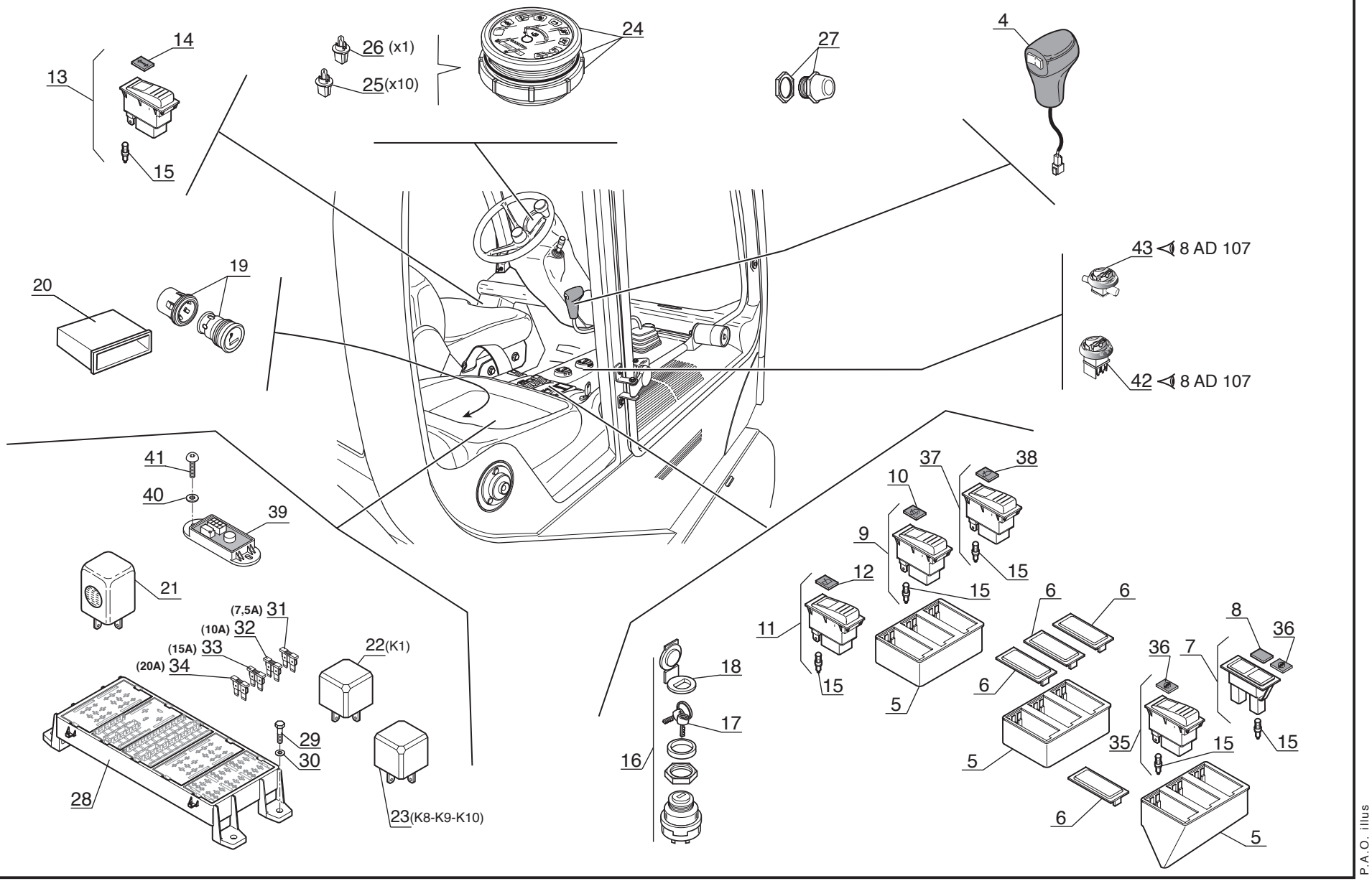

P.A.O. illus

Catalogue : 547886

1

ELECTRICITE (Poste de conduite)
ELEKTRIZITÄT (Fahrerstand)
ELECTRICIDAD (Puesto del conductor)
ELECTRICITY (Cab structure)
ELETTRICO (Posto di pilotaggio)

Qté-Menge-Cant-Qty-Q.ta | 11 CC | 134 | M

1- MSI40H SERIE 1-E2
2- MSI50H SERIE 1-E2
3-
4-
5-
6-
7-
8-
9-
10-
11-
12-
13-
14-
15-
16-
17-
18-
19-
20-

Rep Hinw Fig Item Rif	Numéro Teil-Nr Numero Part-Nr Part-Nr	Désignation Bezeichnung Descripcion Description Descrizione	1	2	3	4	5	6	7	8	9	10	11	12	13	14	15	16	17	18	19	20
4	267761	Poignée - Handgriff Agarrador - Handle Maniglia -	1	1																		
5	232116	Support interrupteur - Schalter träger Soporte interruptor - Switch bracket Supporto interruttore -	3	3																		
6	224775	Obturateur - Stopfen Obturador - Plug Tappo -	4	4																		
7	238110	Voyant - Leuchtzeichen Indicador - Warning light Spia -	1	1																		
8	602708	Lentille noire - Schwarz linse Lente negro - Black lens Vetrino nero -	1	1																		
9	224766	Interrupteur essuie-glace + Lave glace Scheibenwisher schalter + Scheibenwashanlage Interruptor limpiaparabrisas + Lavaparabrisas Windshield-wiper switch + Windscren washer Interruttore tergicristallo + Lavacristalli	1	1																		
10	563798	Lentille - Linse Lente - Lens Vetrino -	1	1																		
11	224765	Interrupteur essuie-glace arrière + toit Hinten scheibenwischer schalter + dach Interruptor limpiaparabrisas trasera + techo Rear windshield-wiper switch + roof Interruttore tergiscristallo posteriore + tetto	1	1																		
12	563799	Lentille - Linse Lente - Lens Vetrino -	1	1																		
13	246918	Interrupteur - Schalter Interruptor - Switch Interruttore -	1	1																		

+

16/11/2007

2

Catalogue : 547886

ELECTRICITE (Poste de conduite)
ELEKTRIZITÄT (Fahrerstand)
ELECTRICIDAD (Puesto del conductor)
ELECTRICITY (Cab structure)
ELETTRICO (Posto di pilotaggio)

Qté-Menge-Cant-Qty-Q.ta | 11 CC | 134 | M

1- MSI40H SERIE 1-E2
2- MSI50H SERIE 1-E2
3-
4-
5-
6-
7-
8-
9-
10-
11-
12-
13-
14-
15-
16-
17-
18-
19-
20-

Rep Hinw Fig Item Rif	Numéro Teil-Nr Numero Part-Nr Part-Nr	Désignation Bezeichnung Descripcion Description Descrizione	1	2	3	4	5	6	7	8	9	10	11	12	13	14	15	16	17	18	19	20
14	702943	Lentille - Linse Lente - Lens Vetrino -	1	1																		
15	170836	Ampoule - Birne Bombilla - Bulb Lampadina -	X	X																		
16	184817	Contacteur à clé - Zündschalter Contactor a llave - Ignition switch Interrutore chiave -	1	1																		
17	184818	Clé de contact - Schlüssel Llave de contact - Key Chiave -	2	2																		
18	77522	Capuchon - Kappe Capuchón - Cap Cappuccio -	1	1																		
19	237370	Allume cigare - Zigarettenanzünder Encendedor - Cigarette lighter Accendi sigari -	1	1																		
20	476831	Boîtier auto-radio - Autoradio kasten Caja autoradio - Car radio box Scatola autoradio -	1	1																		
21	176737	Vibrateur sonore - Summer Vibrador sonoro - Buzzer Buzzer -	1	1																		
22	243482	Relais - Relais Relé - Relay Centralina rele -	1	1																		
23	225183	Relais - Relais Relé - Relay Centralina rele -	3	3																		
24	252679	Tableau : Horamètre et voyants Enbrett : Stundenzähler und Leuchtzeichenenbrett Tablero : Horametro y indicador Panel : Hour recorder and warning light Cruscotto : Tachimetro e segnale	1	1																		

16/11/2007

Catalogue : 547886 | **Qté-Menge-Cant-Qty-Q.ta** | **11 CC** | **134** | **M**

3

ELECTRICITE (Poste de conduite)
ELEKTRIZITÄT (Fahrerstand)
ELECTRICIDAD (Puesto del conductor)
ELECTRICITY (Cab structure)
ELETTRICO (Posto di pilotaggio)

1- MSI40H SERIE 1-E2										11-											
2- MSI50H SERIE 1-E2										12-											
3-										13-											
4-										14-											
5-										15-											
6-										16-											
7-										17-											
8-										18-											
9-										19-											
10-										20-											

Rep Hinw Fig Item Rif	Numéro Teil-Nr Numero Part-Nr Part-Nr	Désignation Bezeichnung Descripcion Description Descrizione	1	2	3	4	5	6	7	8	9	10	11	12	13	14	15	16	17	18	19	20
25	552484	Ampoule avec support (noir) - Birne mit träger (schwarz) Bombilla con soporte (negro) - Bulb with bracket (black) Lampadina con supporto (nero) -	10	10																		
26	552485	Ampoule avec support (vert) - Birne mit träger (grün) Bombilla con soporte (verde) - Bulb with bracket (green) Lampadina con supporto (verde)-	1	1																		
27	202884	Contacteur avertisseur - Hüpe schalter Contactor bocina - Horn switch Contattore signalatore acustico	1	1																		
28	250405	Boîtier MTA - Kasten Cárter - Box Scatola -	1	1																		
29	236381	Vis H,M 6- 14-8.8-ZN/5C - Schraube Tornillo - Screw Vite -	4	4																		
30	29469	Rondelle M 6 ZN - Unterlegscheibe Arandela - Washer Rondella -	4	4																		
31	225185	Fusible (7,5 A) - Lichtsicherung Fusible - Fuse Fusibile -	X	X																		
32	225186	Fusible (10 A) - Lichtsicherung Fusible - Fuse Fusibile -	X	X																		
33	225187	Fusible (15 A) - Lichtsicherung Fusible - Fuse Fusibile -	X	X																		
34	250431	Fusible (20 A) - Lichtsicherung Fusible - Fuse Fusibile -	X	X																		
35	245365	Interrupteur (Verrouillage différentiel) Schalter Interruptor - Switch Interruttore -	1	1																		

+

16/11/2007

Catalogue : 547886

4

ELECTRICITE (Poste de conduite)
ELEKTRIZITÄT (Fahrerstand)
ELECTRICIDAD (Puesto del conductor)
ELECTRICITY (Cab structure)
ELETTRICO (Posto di pilotaggio)

Qté-Menge-Cant-Qty-Q.ta | 11 CC | 134 | M

1- MSI40H SERIE 1-E2
2- MSI50H SERIE 1-E2
3-
4-
5-
6-
7-
8-
9-
10-
11-
12-
13-
14-
15-
16-
17-
18-
19-
20-

Rep Hinw Fig Item Rif	Numéro Teil-Nr Numero Part-Nr Part-Nr	Désignation Bezeichnung Descripcion Description Descrizione	1	2	3	4	5	6	7	8	9	10	11	12	13	14	15	16	17	18	19	20
36	603301	Lentille - Linse Lente - Lens Vetrino -	2	2																		
37	252879	Interrupteur essuie-glace avant Vorn scheibenwischer schalter Interruptor limpiaparabrisas delantera Front windshield-wiper switch Interruttore tergicristallo anteriore	1	1																		
38	563799	Lentille - Linse Lente - Lens Vetrino -	1	1																		
39	252261	Module coupure transmission - Getriebe trenn modul Módulo corte transmisión - Transmission cut-off modulus Modulo di arresto trasmissione-	1	1																		
40	225746	Rondelle M 4 ZN PASS.NOIRE - Unterlegscheibe Arandela - Washer Rondella -	2	2																		
41	194668	Vis CBHc,M 4- 20 zinguée noire- Schraube Tornillo - Screw Vite -	2	2																		
42	246938	Interrupteur chauffage - Erhitzen schalter Interruptor caldeo - Heating switch Interruttore riscaldamento -	1	1																		
43	246937	Vanne de chauffage - Herzungsventil Válvula de caldeo - Heating blower valve Valvola di riscaldamento -	1	1																		

12 AA 358

ADHESIFS
KLEBSTOFF
ADHESIVO
ADHESIVE
ADESIVO

MSI 40 H Série 1 - E2
MSI 50 H Série 1 - E2

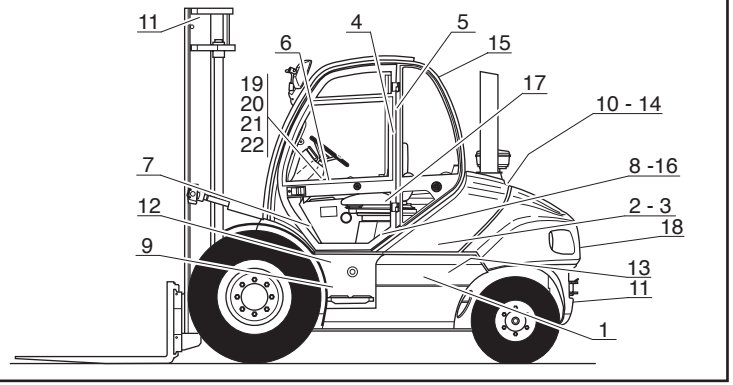

REMORQUAGE INTERDIT EN CAS DE PANNE, DANGER DE DETERIORATION DE LA TRANSMISSION HYDRAULIQUE

CAUTION DO NOT MOVE THIS TRUCK BY PUSHING OR TOWING, EXTENSIVE TRANSMISSION DAMAGE WILL RESULT

ABSCHLEPPEN VERBOTEN IM FALL EINER PANNE BESTEHT GEFAHR, DAS HYDRAULIK-GETRIEBE ZU ZERSTOREN

REMOLQUE PROHIBIDO EN CASO DE AVERIA PELIGRO DE DETERIORACION DE LA TRANSMISION HIDRAULICA

TRAINO INTERDETTO IN CASO DI GUASTO, PERICOLO DI DETERIORARE LA TRASMISSIONE IDRAULICA

HINAUS KIELLETTY KONEVIAN SATTUESSA HYDRAULISEN VOIMANSIIRRON VAURIOITUMISVAARA

BOGSERING FÖRBJUDEN VID MOTORSTOPP RISK FÖR SKADOR PÅ DET HYDRAULISKA TRANSMISSIONSSYSTEMET

IN GEVAL VAN PANNE IS SLEPEN VERBODEN GEVAAR VOOR BESCHADIGING VAN DE HYDRAULISCHE TRANMISSIE

n°172385

5

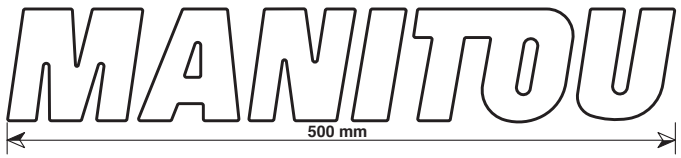

1



2



3

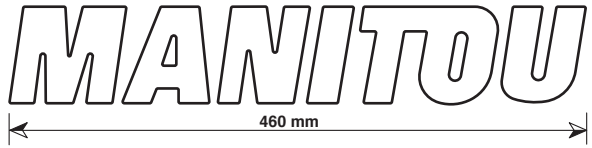

18

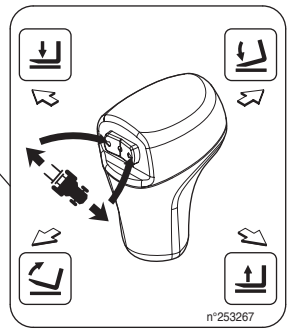

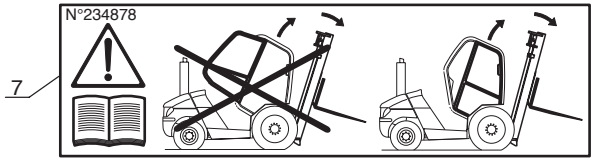



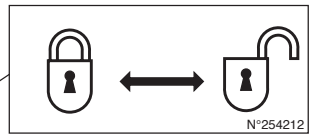

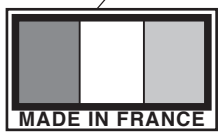







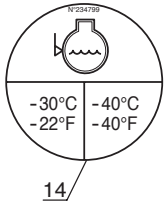

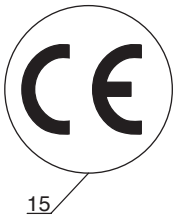



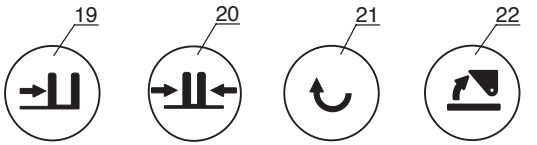

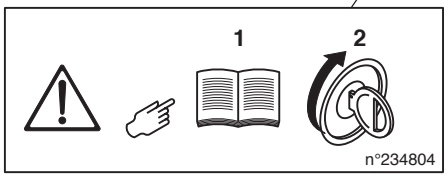

JUSQU'A LA MACHINE
BIS DER MASCHINE
HASTA LA MAQUINA
UP TO MACHINE
FINO LA MACCHINA

A PARTIR DE LA MACHINE
AB DER MASCHINE
A PARTIR DE LA MAQUINA
FROM MACHINE
A PARTIR DA MACCHINA

●→ N°: 209 211
■→ N°: 225 928 □↦ N°: 225 929

□ 23

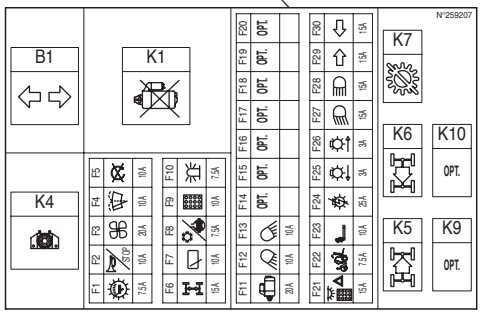

■ 17

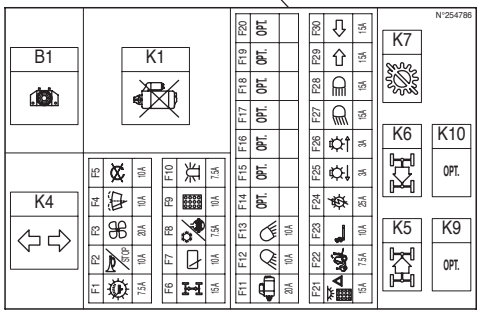

P.A.O. Illus

26 / 10 / 07

Catalogue : 547886

1

ADHESIF
KLEBSTOFF
ADHESIVO
ADHESIVE
ADESIVO

Qté-Menge-Cant-Qty-Q.ta | 12 AA | 358 | M

1- MSI40H SERIE 1-E2
2- MSI50H SERIE 1-E2
3-
4-
5-
6-
7-
8-
9-
10-
11-
12-
13-
14-
15-
16-
17-
18-
19-
20-

Rep Hinw Fig Item Rif	Numéro Teil-Nr Numero Part-Nr Part-Nr	Désignation Bezeichnung Descripcion Description Descrizione	1	2	3	4	5	6	7	8	9	10	11	12	13	14	15	16	17	18	19	20
1	240808	Adhésif "MANITOU" Lg 500 - Klebstoff Adhesivo - Adhesive Adesivo -	2	2																		
2	250977	Adhésif "MSI 40 H" Lg 305 - Klebstoff Adhesivo - Adhesive Adesivo -	2																			
3	250976	Adhésif "MSI 50 H" Lg 305 - Klebstoff Adhesivo - Adhesive Adesivo -		2																		
4	234804	Adhésif "Inst. avant démarrage" Klebstoff Adhesivo - Adhesive Adesivo -	1	1																		
5	172385	Adhésif "Remorque interdit" 5 langues Klebstoff Adhesivo - Adhesive Adesivo -	1	1																		
6	253267	Adhésif "Fonction poignée MSI-H" Klebstoff Adhesivo - Adhesive Adesivo -	1	1																		
7	234878	Adhésif "Relevage cabine" - Klebstoff Adhesivo - Adhesive Adesivo -	1	1																		
8	254212	Adhésif "Verrou.déverrouillage" Klebstoff Adhesivo - Adhesive Adesivo -	1	1																		
9	43345	Adhésif "Made in France" - Klebstoff Adhesivo - Adhesive Adesivo -	1	1																		
10	719889	Adhésif "Entretien périodique"- Klebstoff Adhesivo - Adhesive Adesivo -	1	1																		

+

16/11/2007

2

Catalogue : 547886

ADHESIF
KLEBSTOFF
ADHESIVO
ADHESIVE
ADESIVO

Qté-Menge-Cant-Qty-Q.ta | 12 AA | 358 | M

1- MSI40H SERIE 1-E2
2- MSI50H SERIE 1-E2
3-
4-
5-
6-
7-
8-
9-
10-
11-
12-
13-
14-
15-
16-
17-
18-
19-
20-

Rep Hinw Fig Item Rif	Numéro Teil-Nr Numero Part-Nr Part-Nr	Désignation Bezeichnung Descripcion Description Descrizione	1	2	3	4	5	6	7	8	9	10	11	12	13	14	15	16	17	18	19	20
11	24653	Adhésif "Crochet point d'élingage" Klebstoff Adhesivo - Adhesive Adesivo -	3	3																		
12	234802	Adhésif "Diesel" - Klebstoff Adhesivo - Adhesive Adesivo -	1	1																		
13	234798	Adhésif "Huile hydr.lev." - Klebstoff Adesivo - Adhesive Adesivo -	1	1																		
14	234799	Adhésif "Antigel" - Klebstoff Adhesivo - Adhesive Adesivo -	1	1																		
15	208230	Adhésif "Sigle conform. europ" - Klebstoff Adhesivo - Adhesive Adesivo -	1	1																		
16	239595	Plaque "Puissance acoust 105dB" Platte Placa - Plate Piastra -	1	1																		
17	254786	Adhésif "Intensité fusibles" - Klebstoff Adhesivo - Adhesive Adesivo -	1	1																		
18	253278	Adhésif "MANITOU" Lg 460 (Blanc) Klebstoff (weiss) Adhesivo (blanco) - Adhesive (white) Adesivo (bianco) -	1	1																		
19	195965	Adhésif "Fonct levier distr." - Klebstoff Adhesivo - Adhesive Adesivo -	X	X																		
20	195966	Adhésif "Fonct levier distr." - Klebstoff Adhesivo - Adhesive Adesivo -	X	X																		
21	195967	Adhésif "Fonct levier distr." - Klebstoff Adhesivo - Adhesive Adesivo -	X	X																		

+

Catalogue : 547886

3

ADHESIF
KLEBSTOFF
ADHESIVO
ADHESIVE
ADESIVO

Qté-Menge-Cant-Qty-Q.ta | 12 AA | 358 | M

1- MSI40H SERIE 1-E2
2- MSI50H SERIE 1-E2
3-
4-
5-
6-
7-
8-
9-
10-
11-
12-
13-
14-
15-
16-
17-
18-
19-
20-

Rep Hinw Fig Item Rif	Numéro Teil-Nr Numero Part-Nr Part-Nr	Désignation Bezeichnung Descripcion Description Descrizione	1	2	3	4	5	6	7	8	9	10	11	12	13	14	15	16	17	18	19	20
22	195968	Adhésif "Fonct levier distr." - Klebstoff Adhesivo - Adhesive Adesivo -	X	X																		
23	259207	Adhésif "Intensité fusibles" - Klebstoff Adhesivo - Adhesive Adesivo -	1	1																		

MAT DOUBLE - DOPPELT HUBMAST
MASTIL DOBLE - DOUBLE MAST
RAMPA DUPLEX

3,00m à / bis / a / to / a 5,00m

Ref : 560 416 à / bis / a / to / a Ref : 560 422	MSI 40 H SERIE 1 - E2
Ref : 560 430 à / bis / a / to / a Ref : 560 436	MSI 50 H SERIE 1 - E2

5 AA 81

MAT DOUBLE (Hauteur de levée : 3,00m à 5,00m)
DOPPELT HUBMAST (Hubhöhe : 3,00m bis 5,00m)
MASTIL DOBLE (Altura de levantamiento : 3,00m a 5,00m)
DOUBLE MAST (Lift height : 3,00m to 5,00m)
RAMPA DUPLEX (Altezza di sollevamento : 3,00m a 5,00m)

MSI 40 H Série 1 - E2
MSI 50 H Série 1 - E2

▲ N° DE MAT A SPECIFIER POUR TOUTE COMMANDE DE PIECES
HUBMAST NUMMER ZUGEBEN FUR ALLE TEILE
N° DE MASTIS A ESPECIFICAR PARA TODAS PEDIDAS DE PIEZAS
MAST NUMBER TO SPECIFY FOR ALL PARTS ORDER
N° CARRELLO DA SPECIFICARE PER TUTTE GU ORDINI DEL PARTICCOLARI

	4T	5T
3.00 m	560 416	560 430
3,30 m	560 417	560 431
3,50 m	560 418	560 432
3,70 m	560 419	560 433
4,00 m	560 420	560 434
4,50 m	560 421	560 435
5,00 m	560 422	560 436

5 AA 76 - 5 AC 12 - 10 AC 74
10 AD 154 - 10 AD 156 ⊳ **(4t.)**
10 CA 70 - 112 AA 365

1 (3,00 m)
2 (3,30 m)
3 (3,50 m)
4 (3,70 m)
5 (4,00 m)
6 (4,50 m)
7 (5,00 m)

5 AA 76 - 5 AC 12 - 10 AC 74
10 AD 155 - 10 AD 157 ⊳ **(5t.)**
10 CA 71 - 112 AA 365

8 (3,00 m)
9 (3,30 m)
10 (3,50 m)
11 (3,70 m)
12 (4,00 m)
13 (4,00 m)
14 (4,00 m)

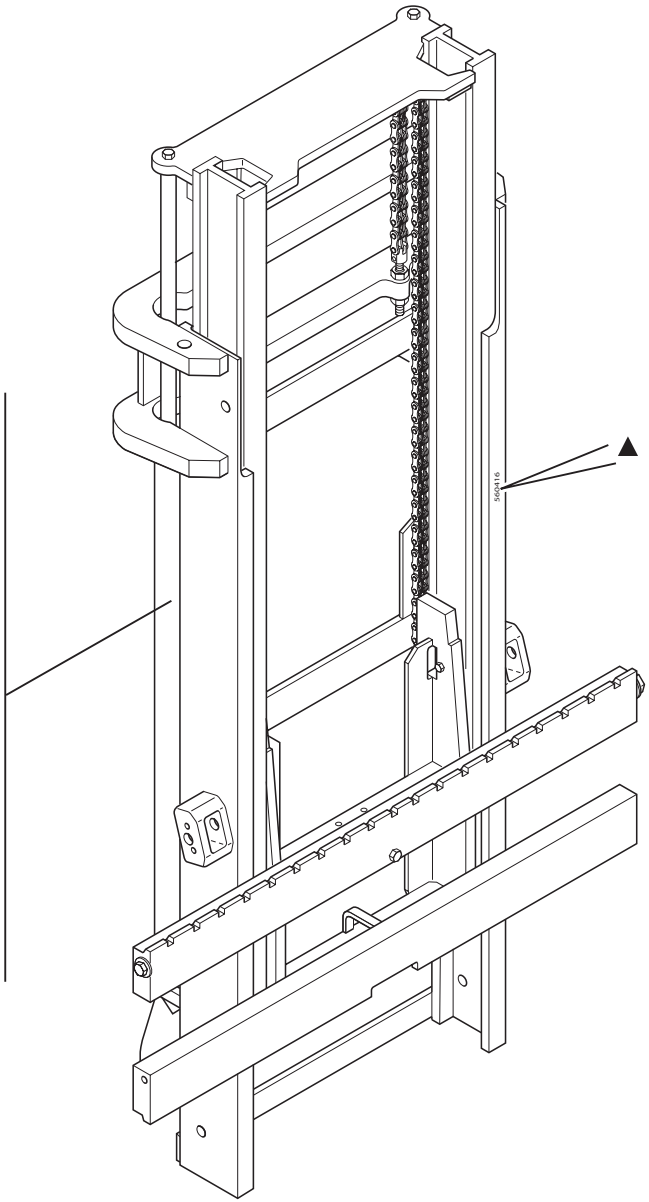

P.A.O. illus

Catalogue : 547886

1

MAT DOUBLE (Hauteur de levée : 3m00 à 5m00)
DOPPELT HUBMAST (Hubhöhe : 3m00 bis 5m00)
MASTIL DOBLE (Altura de levantamiento : 3m00 a 5m00)
DOUBLE MAST (Lift height : 3m00 to 5m00)
RAMPA DUPLEX (Altezza di sollevamento : 3m00 a 5m00)

Qté-Menge-Cant-Qty-Q.ta | 5 AA | 81 | M

1- MSI40H SERIE 1-E2
2- MSI50H SERIE 1-E2
3-
4-
5-
6-
7-
8-
9-
10-
11-
12-
13-
14-
15-
16-
17-
18-
19-
20-

Rep Hinw Fig Item Rif	Numéro Teil-Nr Numero Part-Nr Part-Nr	Désignation Bezeichnung Descripcion Description Descrizione	1	2	3	4	5	6	7	8	9	10	11	12	13	14	15	16	17	18	19	20
1	560416	Mât double complet (3,00 m) - Kompletter doppelt hubmast Mastil doble completo - Complete double mast Rampa duplex completo -	1																			
2	560417	Mât double complet (3,30 m) - Kompletter doppelt hubmast Mastil doble completo - Complete double mast Rampa duplex completo -	1																			
3	560418	Mât double complet (3,50 m) - Kompletter doppelt hubmast Mastil doble completo - Complete double mast Rampa duplex completo -	1																			
4	560419	Mât double complet (3,70 m) - Kompletter doppelt hubmast Mastil doble completo - Complete double mast Rampa duplex completo -	1																			
5	560420	Mât double complet (4,00 m) - Kompletter doppelt hubmast Mastil doble completo - Complete double mast Rampa duplex completo -	1																			
6	560421	Mât double complet (4,50 m) - Kompletter doppelt hubmast Mastil doble completo - Complete double mast Rampa duplex completo -	1																			
7	560422	Mât double complet (5,00 m) - Kompletter doppelt hubmast Mastil doble completo - Complete double mast Rampa duplex completo -	1																			
8	560430	Mât double complet (3,00 m) - Kompletter doppelt hubmast Mastil doble completo - Complete double mast Rampa duplex completo -		1																		
9	560431	Mât double complet (3,30 m) - Kompletter doppelt hubmast Mastil doble completo - Complete double mast Rampa duplex completo -		1																		
10	560432	Mât double complet (3,50 m) - Kompletter doppelt hubmast Mastil doble completo - Complete double mast Rampa duplex completo -		1																		
11	560433	Mât double complet (3,70 m) - Kompletter doppelt hubmast Mastil doble completo - Complete double mast Rampa duplex completo -		1																		

+

2

Catalogue : 547886

MAT DOUBLE (Hauteur de levée : 3m00 à 5m00)
DOPPELT HUBMAST (Hubhöhe : 3m00 bis 5m00)
MASTIL DOBLE (Altura de levantamiento : 3m00 a 5m00)
DOUBLE MAST (Lift height : 3m00 to 5m00)
RAMPA DUPLEX (Altezza di sollevamento : 3m00 a 5m00)

Qté-Menge-Cant-Qty-Q.ta | 5 AA | 81 | M

1- MSI40H SERIE 1-E2
2- MSI50H SERIE 1-E2
3-
4-
5-
6-
7-
8-
9-
10-
11-
12-
13-
14-
15-
16-
17-
18-
19-
20-

Rep Hinw Fig Item Rif	Numéro Teil-Nr Numero Part-Nr Part-Nr	Désignation Bezeichnung Descripcion Description Descrizione	1	2	3	4	5	6	7	8	9	10	11	12	13	14	15	16	17	18	19	20
12	560434	Mât double complet (4,00 m) - Kompletter doppelt hubmast Mastil doble completo - Complete double mast Rampa duplex completo -		1																		
13	560435	Mât double complet (4,50 m) - Kompletter doppelt hubmast Mastil doble completo - Complete double mast Rampa duplex completo -		1																		
14	560436	Mât double complet (5,00 m) - Kompletter doppelt hubmast Mastil doble completo - Complete double mast Rampa duplex completo -		1																		

5 AA 76

MAT DOUBLE (Hauteur de levée : 3,00m à 5,00m)
DOPPELT HUBMAST (Hubhöhe : 3,00m bis 5,00m)
MASTIL DOBLE (Ultura de levantamiento : 3,00m a 5,00m)
DOUBLE MAST (Lift height : 3,00m to 5,00m)
RAMPA DUPLEX (Altezza di sollevamento : 3,00m a 5,00m)

MSI 40 H Série 1 - E2
MSI 50 H Série 1 - E2

■ 1er MONTAGE / 1ste MONTAGE / 1ro MONTAJE / 1st MOUNTING / 1mo MONTAGGIO
□ 2ème MONTAGE / 2te MONTAGE / 2do MONTAJE / 2nd MOUNTING / 2do MONTAGGIO
▲ N° DE MAT A SPECIFIER POUR TOUTE COMMANDE DE PIECES
HUBMAST NUMMER ZUGEBEN FUR ALLE TEILE
N° DE MASTIS A ESPECIFICAR PARA TODAS PEDIDAS DE PIEZAS
MAST NUMBER TO SPECIFY FOR ALL PARTS ORDER
N° CARRELLO DA SPECIFICARE PER TUTTE GU ORDINI DEL PARTICCOLARI

INCLINAISON STANDARD - STANDARD NEIGUNG
INCLINACION ESTANDARD - STANDARD TILING
INCLINAZIONE STANDARD

AV / AR	Hauteur de mât	4 T	5 T
10° / 12°	3.00 m	560 416	560 430
	3,30 m	560 417	560 431
	3,50 m	560 418	560 432
	3,70 m	560 419	560 433
	4,00 m	560 420	560 434
	4,50 m	560 421	560 435
	5,00 m	560 422	560 436

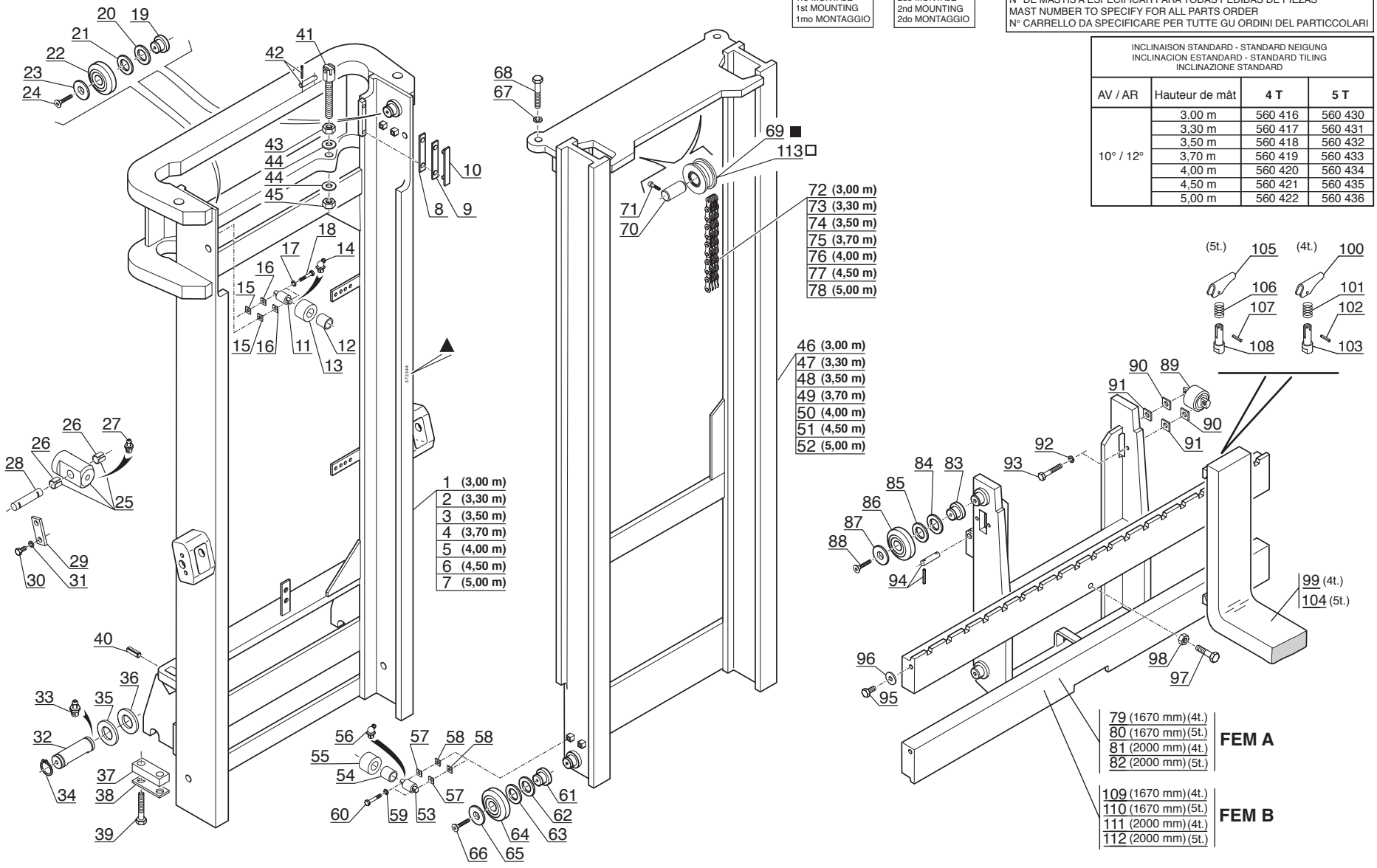

P.A.O.illust.

16 / 11 / 07

1

Catalogue : 547886

MAT DOUBLE (Hauteur de levée : 3m00 à 5m00)
DOPPELT HUBMAST (Hubhöhe : 3m00 bis 5m00)
MASTIL DOBLE (Altura de levantamiento : 3m00 a 5m00)
DOUBLE MAST (Lift height : 3m00 to 5m00)
RAMPA DUPLEX (Altezza di sollevamento : 3m00 a 5m00)

Qté-Menge-Cant-Qty-Q.ta **5 AA 76** **M**

1- MSI40H SERIE 1-E2
2- MSI50H SERIE 1-E2
3-
4-
5-
6-
7-
8-
9-
10-
11-
12-
13-
14-
15-
16-
17-
18-
19-
20-

Rep Hinw Fig Item Rif	Numéro Teil-Nr Numero Part-Nr Part-Nr	Désignation Bezeichnung Descripcion Description Descrizione	1	2	3	4	5	6	7	8	9	10	11	12	13	14	15	16	17	18	19	20
1	219264	Montant fixe (3,00 m) - Aussengerüst (3,00 m) Montante fijo (3,00 m) - Outer channel (3,00 m) Montante fisso (3,00 m) -	1	1																		
2	219265	Montant fixe (3,30 m) - Aussengerüst (3,30 m) Montante fijo (3,30 m) - Outer channel (3,30 m) Montante fisso (3,30 m) -	1	1																		
3	219266	Montant fixe (3,50 m) - Aussengerüst (3,50 m) Montante fijo (3,50 m) - Outer channel (3,50 m) Montante fisso (3,50 m) -	1	1																		
4	219267	Montant fixe (3,70 m) - Aussengerüst (3,70 m) Montante fijo (3,70 m) - Outer channel (3,70 m) Montante fisso (3,70 m) -	1	1																		
5	219268	Montant fixe (4,00 m) - Aussengerüst (4,00 m) Montante fijo (4,00 m) - Outer channel (4,00 m) Montante fisso (4,00 m) -	1	1																		
6	219269	Montant fixe (4,50 m) - Aussengerüst (4,50 m) Montante fijo (4,50 m) - Outer channel (4,50 m) Montante fisso (4,50 m) -	1	1																		
7	219270	Montant fixe (5,00 m) - Aussengerüst (5,00 m) Montante fijo (5,00 m) - Outer channel (5,00 m) Montante fisso (5,00 m) -	1	1																		
8	612342074071	Cale d'épaisseur 0,5 mm - Ausgleichscheibe Cala de espesor - Shim Spessore -	X	X																		
9	612332074071	Cale d'épaisseur 1 mm - Ausgleichscheibe Cala de espesor - Shim Spessore -	X	X																		
10	612012074071	Plaque d'usure - Verschleissplatte Placa de desgaste - Friction lining side Piastra du usura -	2	2																		
11	193895	Axe de galet - Rollenachse Eje de rodillo - Roller axle Perno di rullo -	2	2																		

+

30/11/2007

2

Catalogue : 547886

MAT DOUBLE (Hauteur de levée : 3m00 à 5m00)
DOPPELT HUBMAST (Hubhöhe : 3m00 bis 5m00)
MASTIL DOBLE (Altura de levantamiento : 3m00 a 5m00)
DOUBLE MAST (Lift height : 3m00 to 5m00)
RAMPA DUPLEX (Altezza di sollevamento : 3m00 a 5m00)

Qté-Menge-Cant-Qty-Q.ta **5 AA 76** **M**

1- MSI40H SERIE 1-E2
2- MSI50H SERIE 1-E2
3-
4-
5-
6-
7-
8-
9-
10-
11-
12-
13-
14-
15-
16-
17-
18-
19-
20-

Rep Hinw Fig Item Rif	Numéro Teil-Nr Numero Part-Nr Part-Nr	Désignation Bezeichnung Descripcion Description Descrizione	1	2	3	4	5	6	7	8	9	10	11	12	13	14	15	16	17	18	19	20
12	192552	Bague - Büchse Anillo - Bushing Anello -	2	2																		
13	199429	Galet - Rolle Rodillo - Roller Rullo -	2	2																		
14	81362	Graisseur coudé (M 6 x 100) - Gekrspft schmiernippel Engrasador acodado - Cranked greaser Ingrassatore -	2	2																		
15	195660	Cale d'épaisseur 0,5 mm - Ausgleichscheibe Cala de espesor - Shim Spessore -	X	X																		
16	201219	Cale d'épaisseur 1 mm - Ausgleichscheibe Cala de espesor - Shim Spessore -	X	X																		
17	29461	Rondelle W 7 ZN - Unterlegscheibe Arandela - Washer Rondella -	4	4																		
18	193893	Vis H,M 7- 35 zinguée - Schraube Tornillo - Screw Vite -	4	4																		
19	193478	Axe de galet (A souder) - Rollenachse (Zu schweissen) Eje de rodillo (A soldar) - Roller axle (To weld) Perno rullo (A saldare) -	2	2																		
20	163341	Rondelle SP 40 x 67 x 0,5 - Unterlegscheibe Arandela - Washer Rondella -	X	X																		
21	161845	Rondelle SP 40 x 67 x 1 - Unterlegscheibe Arandela - Washer Rondella -	X	X																		
22	192806	Galet - Rolle Rodillo - Roller Rullo -	2	2																		

+

3

Catalogue : 547886

MAT DOUBLE (Hauteur de levée : 3m00 à 5m00)
DOPPELT HUBMAST (Hubhöhe : 3m00 bis 5m00)
MASTIL DOBLE (Altura de levantamiento : 3m00 a 5m00)
DOUBLE MAST (Lift height : 3m00 to 5m00)
RAMPA DUPLEX (Altezza di sollevamento : 3m00 a 5m00)

Qté-Menge-Cant-Qty-Q.ta | 5 AA | 76 | M

1- MSI40H SERIE 1-E2
2- MSI50H SERIE 1-E2
3-
4-
5-
6-
7-
8-
9-
10-
11-
12-
13-
14-
15-
16-
17-
18-
19-
20-

Rep Hinw Fig Item Rif	Numéro Teil-Nr Numero Part-Nr Part-Nr	Désignation Bezeichnung Descripcion Description Descrizione	1	2	3	4	5	6	7	8	9	10	11	12	13	14	15	16	17	18	19	20
23	193522	Rondelle - Unterlegscheibe Arandela - Washer Rondella -	2	2																		
24	42412	Vis FHc,M 8- 20-10.9-ZN8/C - Schraube Tornillo - Screw Vite -	2	2																		
25	219859	Embout de vérin d'inclinaison - Gabelkopf der neigezylinder Cabo de cilindro de inclinación Tilt ram end tube Ghiera di cilindro inclinazione	2	2																		
26	77409	Bague - Büchse Anillo - Bushing Anello -	4	4																		
27	5135	Graisseur droit (M 10 x 150) - Gerade schmiernippel Engrasador recto - Straight greaser Ingrassatore destro -	2	2																		
28	77399	Axe d'articulation - Gelenkachse Eje de articulación - Articulating pin Perno di articolazione -	2	2																		
29	165363	Plaque de fixation - Befestigung Platte Placa de fijación - Fastening plate Piastra di fissaggio -	2	2																		
30	5804	Vis H,M10- 25-8.8-ZN8/C - Schraube Tornillo - Screw Vite -	4	4																		
31	42232	Rondelle W10 ZN - Unterlegscheibe Arandela - Washer Rondella -	4	4																		
32	198325	Axe d'articulation - Gelenkachse Eje de articulación - Articulating pin Perno di articolazione -	2	2																		
33	5135	Graisseur droit (M 10 x 150) - Gerade schmiernippel Engrasador recto - Straight greaser Ingrassatore destro -	2	2																		

+

4

Catalogue : 547886

MAT DOUBLE (Hauteur de levée : 3m00 à 5m00)
DOPPELT HUBMAST (Hubhöhe : 3m00 bis 5m00)
MASTIL DOBLE (Altura de levantamiento : 3m00 a 5m00)
DOUBLE MAST (Lift height : 3m00 to 5m00)
RAMPA DUPLEX (Altezza di sollevamento : 3m00 a 5m00)

Qté-Menge-Cant-Qty-Q.ta **5 AA 76** **M**

1- MSI40H SERIE 1-E2
2- MSI50H SERIE 1-E2
3-
4-
5-
6-
7-
8-
9-
10-
11-
12-
13-
14-
15-
16-
17-
18-
19-
20-

Rep Hinw Fig Item Rif	Numéro Teil-Nr Numero Part-Nr Part-Nr	Désignation Bezeichnung Descripcion Description Descrizione	1	2	3	4	5	6	7	8	9	10	11	12	13	14	15	16	17	18	19	20
34	2637	Circlips - Sicherungsring Aro retén - Circlip Anello elastico -	4	4																		
35	181490	Rondelle SP 46 x 68 x 1,5ZN - Unterlegscheibe Arandela - Washer Rondella -	X	X																		
36	181491	Rondelle SP 46 x 68 x 2,5ZN - Unterlegscheibe Arandela - Washer Rondella -	X	X																		
37	219280	Plat d'arrêt - Anschlag platte Placa de parada - Stop plate Piatto d'arresto -	2	2																		
38	183970	Plaquette d'arrêt - Anschlag platte Placa de tope - Stop plate Piastrina d'arresto -	2	2																		
39	58611	Vis H,M18- 50 zinguée - Schraube Tornillo - Screw Vite -	4	4																		
40	169074	Goupille 10 x 25 E - Stift Pasador - Pin Spina -	2	2																		
41	162848	Tendeur de chaîne - Kettenspanner Tensor de cadena - Chain tightener Tenditore catena -	2	2																		
42	162849	Axe + 2 goupilles - Bolzen + 2 stift Eje + 2 pasadors - Pin + 2 cotter pin Perno + 2 spina -	2	2																		
43	42817	Ecrou H ,M20 zingué - Mutter Tuerca - Nut Dado -	2	2																		
44	197633	Rondelle HR21 x 40x4 ZN - Unterlegscheibe Arandela - Washer Rondella -	4	4																		

+

30/11/2007

Catalogue : 547886

5

MAT DOUBLE (Hauteur de levée : 3m00 à 5m00)
DOPPELT HUBMAST (Hubhöhe : 3m00 bis 5m00)
MASTIL DOBLE (Altura de levantamiento : 3m00 a 5m00)
DOUBLE MAST (Lift height : 3m00 to 5m00)
RAMPA DUPLEX (Altezza di sollevamento : 3m00 a 5m00)

Qté-Menge-Cant-Qty-Q.ta | 5 AA | 76 | M

1- MSI40H SERIE 1-E2
2- MSI50H SERIE 1-E2
3-
4-
5-
6-
7-
8-
9-
10-
11-
12-
13-
14-
15-
16-
17-
18-
19-
20-

Rep Hinw Fig Item Rif	Numéro Teil-Nr Numero Part-Nr Part-Nr	Désignation Bezeichnung Descripcion Description Descrizione	1	2	3	4	5	6	7	8	9	10	11	12	13	14	15	16	17	18	19	20
45	32115	Ecrou Hm, M20 zingué - Mutter Tuerca - Nut Dado -	2	2																		
46	219271	Montant mobile (3,00 m) - Innengerüst (3,00 m) Montante móvil (3,00 m) - Inner channel (3,00 m) Montante mobile (3,00 m) -	1	1																		
47	219272	Montant mobile (3,30 m) - Innengerüst (3,30 m) Montante móvil (3,30 m) - Inner channel (3,30 m) Montante mobile (3,30 m) -	1	1																		
48	219273	Montant mobile (3,50 m) - Innengerüst (3,50 m) Montante móvil (3,50 m) - Inner channel (3,50 m) Montante mobile (3,50 m) -	1	1																		
49	219274	Montant mobile (3,70 m) - Innengerüst (3,70 m) Montante móvil (3,70 m) - Inner channel (3,70 m) Montante mobile (3,70 m) -	1	1																		
50	219275	Montant mobile (4,00 m) - Innengerüst (4,00 m) Montante móvil (4,00 m) - Inner channel (4,00 m) Montante mobile (4,00 m) -	1	1																		
51	219276	Montant mobile (4,50 m) - Innengerüst (4,50 m) Montante móvil (4,50 m) - Inner channel (4,50 m) Montante mobile (4,50 m) -	1	1																		
52	219277	Montant mobile (5,00 m) - Innengerüst (5,00 m) Montante móvil (5,00 m) - Inner channel (5,00 m) Montante mobile (5,00 m) -	1	1																		
53	193895	Axe de galet - Rollenachse Eje de rodillo - Roller axle Perno di rullo -	2	2																		
54	192552	Bague - Büchse Anillo - Bushing Anello -	2	2																		
55	199429	Galet - Rolle Rodillo - Roller Rullo -	2	2																		

+

Catalogue : 547886

6

MAT DOUBLE (Hauteur de levée : 3m00 à 5m00)
DOPPELT HUBMAST (Hubhöhe : 3m00 bis 5m00)
MASTIL DOBLE (Altura de levantamiento : 3m00 a 5m00)
DOUBLE MAST (Lift height : 3m00 to 5m00)
RAMPA DUPLEX (Altezza di sollevamento : 3m00 a 5m00)

Qté-Menge-Cant-Qty-Q.ta | 5 AA | 76 | M

1- MSI40H SERIE 1-E2
2- MSI50H SERIE 1-E2
3-
4-
5-
6-
7-
8-
9-
10-
11-
12-
13-
14-
15-
16-
17-
18-
19-
20-

Rep Hinw Fig Item Rif	Numéro Teil-Nr Numero Part-Nr Part-Nr	Désignation Bezeichnung Descripcion Description Descrizione	1	2	3	4	5	6	7	8	9	10	11	12	13	14	15	16	17	18	19	20
56	81362	Graisseur coudé (M 6 x 100) - Gekrspft schmiernippel Engrasador acodado - Cranked greaser Ingrassatore -	2	2																		
57	195660	Cale d'épaisseur 0,5 mm - Ausgleichscheibe Cala de espesor - Shim Spessore -	X	X																		
58	201219	Cale d'épaisseur 1 mm - Ausgleichscheibe Cala de espesor - Shim Spessore -	X	X																		
59	29461	Rondelle W 7 ZN - Unterlegscheibe Arandela - Washer Rondella -	4	4																		
60	193893	Vis H,M 7- 35 zinguée - Schraube Tornillo - Screw Vite -	4	4																		
61	193478	Axe de galet (A souder) - Rollenachse (Zu schweissen) Eje de rodillo (A soldar) - Roller axle (To weld) Perno rullo (A saldare) -	4	4																		
62	163341	Rondelle SP 40 x 67 x 0,5 - Unterlegscheibe Arandela - Washer Rondella -	X	X																		
63	161845	Rondelle SP 40 x 67 x 1 - Unterlegscheibe Arandela - Washer Rondella -	X	X																		
64	192806	Galet - Rolle Rodillo - Roller Rullo -	2	2																		
65	193522	Rondelle - Unterlegscheibe Arandela - Washer Rondella -	2	2																		
66	42412	Vis FHc,M 8- 20-10.9-ZN8/C - Schraube Tornillo - Screw Vite -	2	2																		

+

30/11/2007

7

Catalogue : 547886

MAT DOUBLE (Hauteur de levée : 3m00 à 5m00)
DOPPELT HUBMAST (Hubhöhe : 3m00 bis 5m00)
MASTIL DOBLE (Altura de levantamiento : 3m00 a 5m00)
DOUBLE MAST (Lift height : 3m00 to 5m00)
RAMPA DUPLEX (Altezza di sollevamento : 3m00 a 5m00)

Qté-Menge-Cant-Qty-Q.ta **5 AA 76** **M**

1- MSI40H SERIE 1-E2
2- MSI50H SERIE 1-E2
3-
4-
5-
6-
7-
8-
9-
10-
11-
12-
13-
14-
15-
16-
17-
18-
19-
20-

Rep Hinw Fig Item Rif	Numéro Teil-Nr Numero Part-Nr Part-Nr	Désignation Bezeichnung Descripcion Description Descrizione	1	2	3	4	5	6	7	8	9	10	11	12	13	14	15	16	17	18	19	20
67	42231	Rondelle W12 ZN Arandela Rondella	2	2																		
		- Unterlegscheibe - Washer -																				
68	497709	Vis H,M12-150- 60-8.8-ZN8/C Tornillo Vite	2	2																		
		- Schraube - Screw -																				
69	192808	Galet de chaîne Rodillo de cadena Rullo catena	2	2																		
		- Kettenrolle - Chain roller -																				
70	193715	Axe de galet Eje de rodillo Perno di rullo	2	2																		
		- Rollenachse - Roller axle -																				
71	58535	Vis H,M10- 40-8.8-ZN8/C Tornillo Vite	2	2																		
		- Schraube - Screw -																				
72	4954	Chaîne (73 Maillons) Cadena (73 Eslabón) Catena (73 Maglie)	2	2																		
		- Kette (73 Glied) - Chain (73 Link) -																				
73	193889	Chaîne (79 Maillons) Cadena (79 Eslabón) Catena (79 Maglie)	2	2																		
		- Kette (79 Glied) - Chain (79 Link) -																				
74	193890	Chaîne (83 Maillons) Cadena (83 Eslabón) Catena (83 Maglie)	2	2																		
		- Kette (83 Glied) - Chain (83 Link) -																				
75	164827	Chaîne (87 Maillons) Cadena (87 Eslabón) Catena (87 Maglie)	2	2																		
		- Kette (87 Glied) - Chain (87 Link) -																				
76	25398	Chaîne (93 Maillons) Cadena (93 Eslabón) Catena (93 Maglie)	2	2																		
		- Kette (93 Glied) - Chain (93 Link) -																				
77	31864	Chaîne (103 Maillons) Cadena (103 Eslabón) Catena (103 Maglie)	2	2																		
		- Kette (103 Glied) - Chain (103 Link) -																				

+

Catalogue : 547886

MAT DOUBLE (Hauteur de levée : 3m00 à 5m00)
DOPPELT HUBMAST (Hubhöhe : 3m00 bis 5m00)
MASTIL DOBLE (Altura de levantamiento : 3m00 a 5m00)
DOUBLE MAST (Lift height : 3m00 to 5m00)
RAMPA DUPLEX (Altezza di sollevamento : 3m00 a 5m00)

Qté-Menge-Cant-Qty-Q.ta | 5 AA | 76 | M

1- MSI40H SERIE 1-E2
2- MSI50H SERIE 1-E2
3-
4-
5-
6-
7-
8-
9-
10-
11-
12-
13-
14-
15-
16-
17-
18-
19-
20-

Rep Hinw Fig Item Rif	Numéro Teil-Nr Numero Part-Nr Part-Nr	Désignation Bezeichnung Descripcion Description Descrizione	1	2	3	4	5	6	7	8	9	10	11	12	13	14	15	16	17	18	19	20
78	193891	Chaîne (113 Maillons) - Kette (113 Glied) Cadena (113 Eslabón) - Chain (113 Link) Catena (113 Maglie) -	2	2																		
79	219278	Tablier porte fourches, nu (Longueur 1670 mm) Gabelträger, allein (Länge 1670 mm) Tablero portahorquillas, solo (Longitud 1670 mm) Forks carrier, stripped (Length 1670 mm) Portaforche, nudo (Lunghezza 1670 mm)	1																			
80	219279	Tablier porte fourches, nu (Longueur 1670 mm) Gabelträger, allein (Länge 1670 mm) Tablero portahorquillas, solo (Longitud 1670 mm) Forks carrier, stripped (Length 1670 mm) Portaforche, nudo (Lunghezza 1670 mm)		1																		
81	219281	Tablier porte fourches, nu (Longueur 2000 mm) Gabelträger, allein (Länge 2000 mm) Tablero portahorquillas, solo (Longitud 2000 mm) Forks carrier, stripped (Length 2000 mm) Portaforche, nudo (Lunghezza 2000 mm)	1																			
82	219282	Tablier porte fourches, nu (Longueur 2000 mm) Gabelträger, allein (Länge 2000 mm) Tablero portahorquillas, solo (Longitud 2000 mm) Forks carrier, stripped (Length 2000 mm) Portaforche, nudo (Lunghezza 2000 mm)		1																		
83	193478	Axe de galet (A souder) - Rollenachse (Zu schweissen) Eje de rodillo (A soldar) - Roller axle (To weld) Perno rullo (A saldare) -	4	4																		
84	163341	Rondelle SP 40 x 67 x 0,5 - Unterlegscheibe Arandela - Washer Rondella -	X	X																		
85	161845	Rondelle SP 40 x 67 x 1 - Unterlegscheibe Arandela - Washer Rondella -	X	X																		
86	192806	Galet - Rolle Rodillo - Roller Rullo -	4	4																		

+

9

Catalogue : 547886

MAT DOUBLE (Hauteur de levée : 3m00 à 5m00)
DOPPELT HUBMAST (Hubhöhe : 3m00 bis 5m00)
MASTIL DOBLE (Altura de levantamiento : 3m00 a 5m00)
DOUBLE MAST (Lift height : 3m00 to 5m00)
RAMPA DUPLEX (Altezza di sollevamento : 3m00 a 5m00)

Qté-Menge-Cant-Qty-Q.ta **5 AA 76** **M**

1- MSI40H SERIE 1-E2
2- MSI50H SERIE 1-E2
3-
4-
5-
6-
7-
8-
9-
10-
11-
12-
13-
14-
15-
16-
17-
18-
19-
20-

Rep Hinw Fig Item Rif	Numéro Teil-Nr Numero Part-Nr Part-Nr	Désignation Bezeichnung Descripcion Description Descrizione	1	2	3	4	5	6	7	8	9	10	11	12	13	14	15	16	17	18	19	20
87	193522	Rondelle - Unterlegscheibe Arandela - Washer Rondella -	4	4																		
88	42412	Vis FHc,M 8- 20-10.9-ZN8/C - Schraube Tornillo - Screw Vite -	4	4																		
89	192807	Galet guide - Führungsrolle Rodillo guía - Guide roller Rullo guida -	4	4																		
90	38373	Cale d'épaisseur 1 mm - Ausgleichscheibe Cala de espesor - Shim Spessore -	X	X																		
91	38374	Cale d'épaisseur 2 mm - Ausgleichscheibe Cala de espesor - Shim Spessore -	X	X																		
92	42232	Rondelle W10 ZN - Unterlegscheibe Arandela - Washer Rondella -	8	8																		
93	160566	Vis H,M10- 60-8.8-ZN8/C - Schraube Tornillo - Screw Vite -	8	8																		
94	162849	Axe + 2 goupilles - Bolzen + 2 stift Eje + 2 pasadors - Pin + 2 cotter pin Perno + 2 spina -	2	2																		
95	176716	Vis H,M14-150- 30-8.8-ZN8/C - Schraube Tornillo - Screw Vite -	2	2																		
96	9911	Rondelle SP 14,5x 52 x 4 ZN - Unterlegscheibe Arandela - Washer Rondella -	2	2																		
97	58550	Vis H,M12- 50-8.8-ZN8/C - Schraube Tornillo - Screw Vite -	1	1																		

+

10

Catalogue : 547886

MAT DOUBLE (Hauteur de levée : 3m00 à 5m00)
DOPPELT HUBMAST (Hubhöhe : 3m00 bis 5m00)
MASTIL DOBLE (Altura de levantamiento : 3m00 a 5m00)
DOUBLE MAST (Lift height : 3m00 to 5m00)
RAMPA DUPLEX (Altezza di sollevamento : 3m00 a 5m00)

Qté-Menge-Cant-Qty-Q.ta | 5 AA | 76 | M

1- MSI40H SERIE 1-E2
2- MSI50H SERIE 1-E2
3-
4-
5-
6-
7-
8-
9-
10-
11-
12-
13-
14-
15-
16-
17-
18-
19-
20-

Rep Hinw Fig Item Rif	Numéro Teil-Nr Numero Part-Nr Part-Nr	Désignation Bezeichnung Descripcion Description Descrizione	1	2	3	4	5	6	7	8	9	10	11	12	13	14	15	16	17	18	19	20
98	58548	Ecrou H ,M12 C 8 ZN..C Tuerca Dado	- Mutter - Nut -	1	1																	
99	415449	Fourche Horquilla Forca	- Gabel - Fork -	2																		
100	204382	Levier Palanca Leva	- Hebel - Lever -	2																		
101	175549	Ressort Muelle Molla	- Feder - Spring -	2																		
102	175551	Goupille 5 x 25 E Pasador Spina	- Stift - Pin -	2																		
103	204387	Verrou Cerrojo Catenaccio	- Riegel - Locker -	2																		
104	415450	Fourche Horquilla Forca	- Gabel - Fork -		2																	
105	204382	Levier Palanca Leva	- Hebel - Lever -		2																	
106	175549	Ressort Muelle Molla	- Feder - Spring -		2																	
107	175551	Goupille 5 x 25 E Pasador Spina	- Stift - Pin -		2																	
108	204959	Verrou Cerrojo Catenaccio	- Riegel - Locker -		2																	

+

11

Catalogue : 547886

MAT DOUBLE (Hauteur de levée : 3m00 à 5m00)
DOPPELT HUBMAST (Hubhöhe : 3m00 bis 5m00)
MASTIL DOBLE (Altura de levantamiento : 3m00 a 5m00)
DOUBLE MAST (Lift height : 3m00 to 5m00)
RAMPA DUPLEX (Altezza di sollevamento : 3m00 a 5m00)

Qté-Menge-Cant-Qty-Q.ta **5 AA** **76** **M**

1- MSI40H SERIE 1-E2
2- MSI50H SERIE 1-E2
3-
4-
5-
6-
7-
8-
9-
10-
11-
12-
13-
14-
15-
16-
17-
18-
19-
20-

Rep Hinw Fig Item Rif	Numéro Teil-Nr Numero Part-Nr Part-Nr	Désignation Bezeichnung Descripcion Description Descrizione	1	2	3	4	5	6	7	8	9	10	11	12	13	14	15	16	17	18	19	20
109	219283	Tablier (Lg 1670) - Träger Tablero - Carrier Attaco rapido -	1																			
110	219284	Tablier (Lg 1670) - Träger Tablero - Carrier Attaco rapido -		1																		
111	219285	Tablier (Lg 2000) - Träger Tablero - Carrier Attaco rapido -	1																			
112	219286	Tablier (Lg 2000) - Träger Tablero - Carrier Attaco rapido -		1																		
113	266719	Galet de chaîne - Kettenrolle Rodillo de cadena - Chain roller Rullo catena -	2	2																		

5 AC 12

DOSSERET DE CHARGE
RÜCKLEHNETRAGLAST
COSTILLA DE CARGA
BACK LOAD REST
SPONDA DI CARICO

MSI 40 H Série 1 - E2
MSI 50 H Série 1 - E2

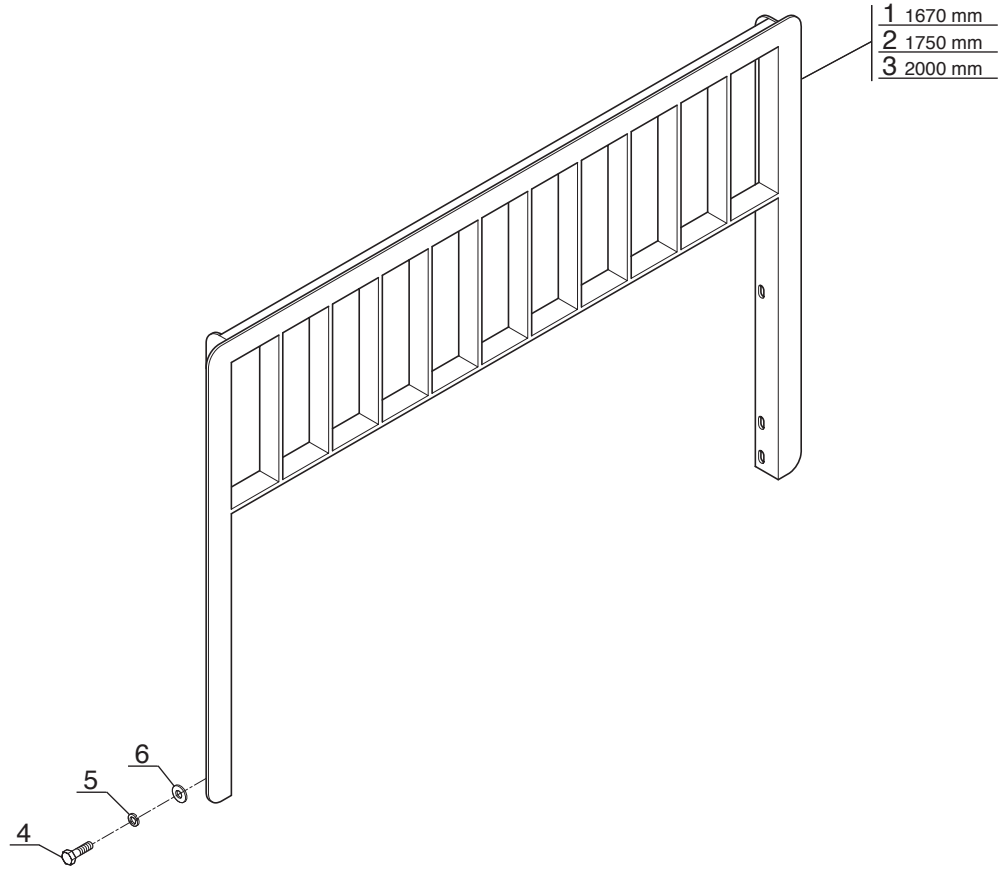

P.A.O illus

Catalogue : 547886

1

DOSSERET DE CHARGE
RUCKLEHNETRAGLAST
COSTILLA DE CARGA
BACK LOAD REST
SPONDA DI CARICO

Qté-Menge-Cant-Qty-Q.ta **5 AC** **12** **M**

1- MSI40H SERIE 1-E2
2- MSI50H SERIE 1-E2
3-
4-
5-
6-
7-
8-
9-
10-
11-
12-
13-
14-
15-
16-
17-
18-
19-
20-

Rep Hinw Fig Item Rif	Numéro Teil-Nr Numero Part-Nr Part-Nr	Désignation Bezeichnung Descripcion Description Descrizione	1	2	3	4	5	6	7	8	9	10	11	12	13	14	15	16	17	18	19	20
1	199579	Dosseret de charge, nu (1670 mm) Rücklehnetraglast, allein Costilla de carga, solo - Back load rest, stripped Sponda di carico, nudo -	1	1																		
2	201171	Dosseret de charge, nu (1750 mm) Rücklehnetraglast, allein Costilla de carga, solo - Back load rest, stripped Sponda di carico, nudo -	1	1																		
3	199583	Dosseret de charge, nu (2000 mm) Rücklehnetraglast, allein Costilla de carga, solo - Back load rest, stripped Sponda di carico, nudo -	1	1																		
4	184492	Vis H,M14-150- 40-8.8-ZN8/C - Schraube Tornillo - Screw Vite -	4	4																		
5	42256	Rondelle W14 ZN - Unterlegscheibe Arandela - Washer Rondella -	4	4																		
6	61680	Rondelle M 14 ZN - Unterlegscheibe Arandela - Washer Rondella -	4	4																		

10 AC 74

HYDRAULIQUE (Branchement vérin d'élévation)
HYDRAULIK (Rohranschluss hubzylinder)
HIDRAULICO (Dérivación cilindro de elevación)
HYDRAULIC (Branch connection lifting cylinder)
IDRAULICO (Diramazione cilindro di sollevamento)

MSI 40 H Série 1 - E2
MSI 50 H Série 1 - E2

POUR FLEXIBLE ET RACCORD
FUR SCHLAUCH UND VERSCHRAUBUNG
PARA FLEXIBLE Y RACOR
FOR HOSE AND CONNECTION
PER FLESSIBILE E RACCORDO

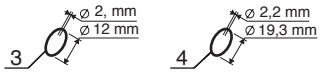

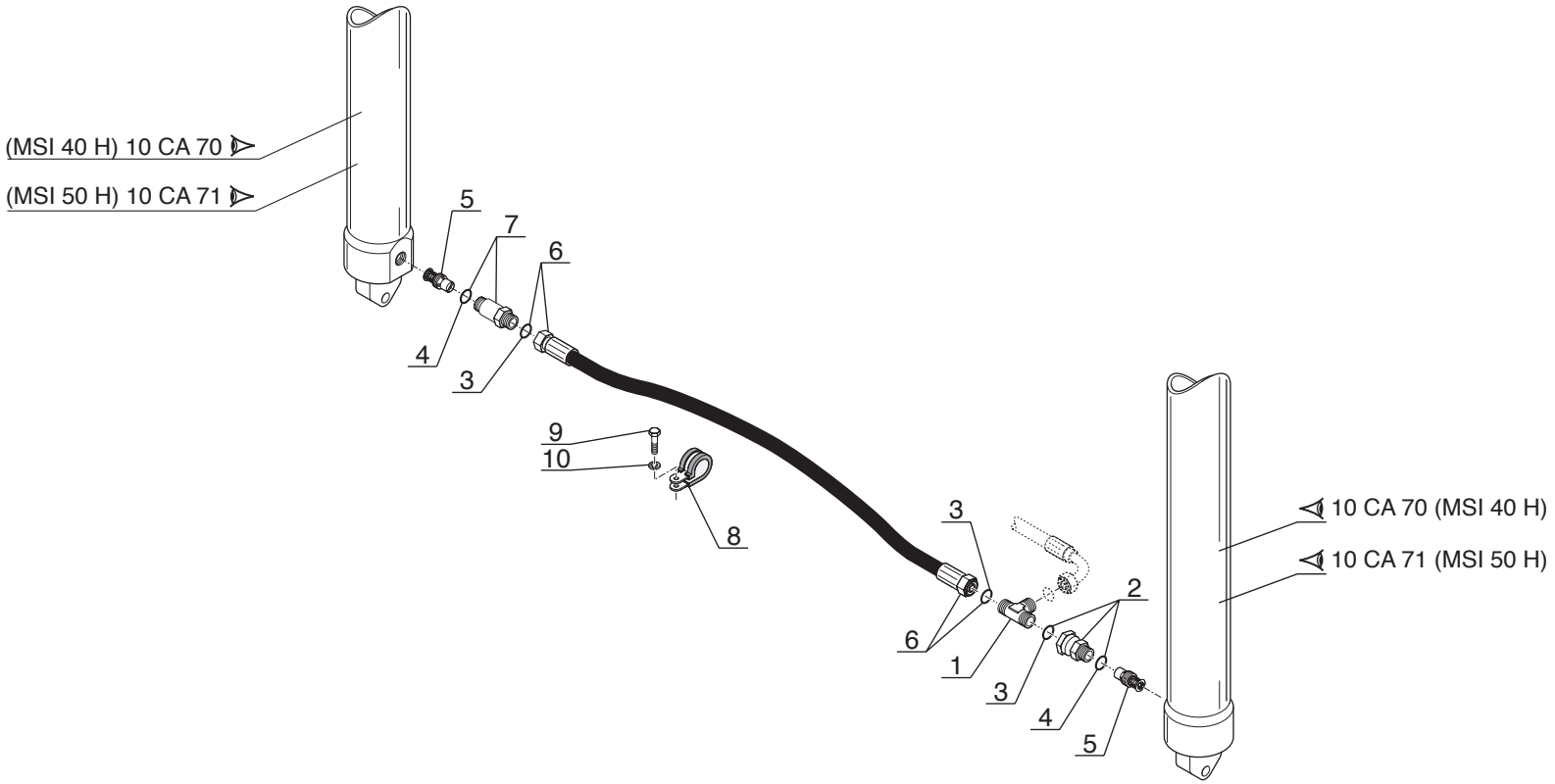

P.A.O.illust.

Catalogue : 547886

1

HYDRAULIQUE (Branchement vérin d'élévation)
HYDRAULIK (Rohranschluss hubzylinder)
HIDRAULICO (Derivación cilindro de elevación)
HYDRAULIC (Branch connection lifting cylinder)
IDRAULICO (Divamazione cilindro di sollevamento)

Qté-Menge-Cant-Qty-Q.ta | 10 AC | 74 | M

1- MSI40H SERIE 1-E2
2- MSI50H SERIE 1-E2
3-
4-
5-
6-
7-
8-
9-
10-
11-
12-
13-
14-
15-
16-
17-
18-
19-
20-

Rep Hinw Fig Item Rif	Numéro Teil-Nr Numero Part-Nr Part-Nr	Désignation Bezeichnung Descripcion Description Descrizione	1	2	3	4	5	6	7	8	9	10	11	12	13	14	15	16	17	18	19	20
1	174557	Raccord Té Réducteur - Verschraubung Racor - Connection Raccordo -	1	1																		
2	168904	Raccord Adapteur - Verschraubung Racor - Connection Raccordo -	1	1																		
3	189956	Joint torique - "0" ring Junta tórica - "0" ring Anello OR -	X	X																		
4	169373	Joint torique - "0" ring Junta tórica - "0" ring Anello OR -	X	X																		
5	171020	Ralentisseur - Druckregler Válvula de restricción - Flow restrictor Regolatore -	2	2																		
6	193901	Flexible - Schlauch Flexible - Hose Flessibile -	1	1																		
7	174548	Raccord Union Prolongateur - Verschraubung Racor - Connection Raccordo -	1	1																		
8	86506	Collier - Spannschelle Abrazadera - Clamp Fascetta -	1	1																		
9	42347	Vis H,M 8- 20-8.8-ZN8/C - Schraube Tornillo - Screw Vite -	1	1																		
10	42325	Rondelle W 8 ZN - Unterlegscheibe Arandela - Washer Rondella -	1	1																		

10 AD 154

KIT HYDRAULIQUE ACCESSOIRE 3ème ELEMENT (Double effet)
3er ELEMENT ZUBEHOR HYDRAULIK KIT (Doppeltwirkend)
KIT HIDRAULICO ACCESSORIO 3ro ELEMENTO (Doble efecto)
3rd ELEMENT ATTACHMENT HYDRAULIC KIT (Double-acting)
KIT IDRAULICO ACCESSORIO 3 ELEMENTO (Doppio effetto)

MSI 40 H Série 1 - E2

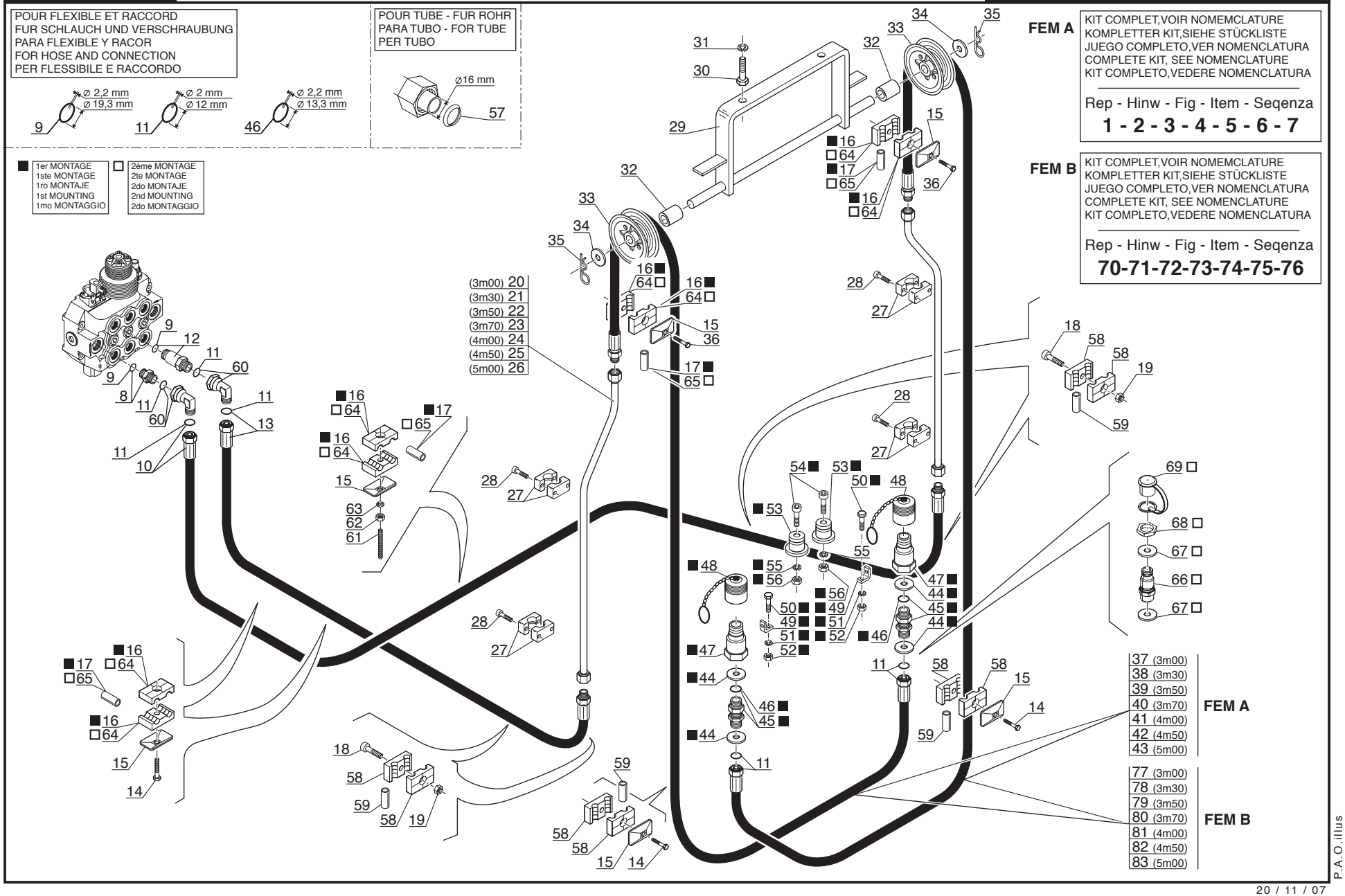

P.A.O.illus

20 / 11 / 07

Catalogue : 547886

1

KIT HYDRAULIQUE ACCESSOIRE 3ème ELEMENT (Double effet)
3er ELEMENT ZUBEHOR HYDRAULIK KIT (Doppeltwirkend)
KIT HIDRAULICO ACCESORIO 3ro ELEMENTO (Doble efecto)
3rd ELEMENT ATTACHMENT HYDRAULIC KIT (Double-acting)
KIT IDRAULICO ACCESSORIO 3 ELEMENTO (Doppio effetto)

Qté-Menge-Cant-Qty-Q.ta **10 AD 154** **M**

1- MSI40H SERIE 1-E2
2- MSI50H SERIE 1-E2
3-
4-
5-
6-
7-
8-
9-
10-
11-
12-
13-
14-
15-
16-
17-
18-
19-
20-

Rep Hinw Fig Item Rif	Numéro Teil-Nr Numero Part-Nr Part-Nr	Désignation Bezeichnung Descripcion Description Descrizione	1	2	3	4	5	6	7	8	9	10	11	12	13	14	15	16	17	18	19	20
1	251306	Kit hydraulique accessoire complet (mât 3,00 m) Kompletter kit zübehor hydraulik (hubmast 3,00 m) Kit hidraulico accesorio completo (mástil 3,00 m) Complete attachment hydraulic kit (mast 3,00 m) Kit idraulico accessorio completo (rampa 3,00 m)	1																			
2	251307	Kit hydraulique accessoire complet (mât 3,30 m) Kompletter kit zübehor hydraulik (hubmast 3,30 m) Kit hidraulico accesorio completo (mástil 3,30 m) Complete attachment hydraulic kit (mast 3,30 m) Kit idraulico accessorio completo (rampa 3,30 m)	1																			
3	251308	Kit hydraulique accessoire complet (mât 3,50 m) Kompletter kit zübehor hydraulik (hubmast 3,50 m) Kit hidraulico accesorio completo (mástil 3,50 m) Complete attachment hydraulic kit (mast 3,50 m) Kit idraulico accessorio completo (rampa 3,50 m)	1																			
4	251309	Kit hydraulique accessoire complet (mât 3,70 m) Kompletter kit zübehor hydraulik (hubmast 3,70 m) Kit hidraulico accesorio completo (mástil 3,70 m) Complete attachment hydraulic kit (mast 3,70 m) Kit idraulico accessorio completo (rampa 3,70 m)	1																			
5	251310	Kit hydraulique accessoire complet (mât 4,00 m) Kompletter kit zübehor hydraulik (hubmast 4,00 m) Kit hidraulico accesorio completo (mástil 4,00 m) Complete attachment hydraulic kit (mast 4,00 m) Kit idraulico accessorio completo (rampa 4,00 m)	1																			
6	251311	Kit hydraulique accessoire complet (mât 4,50 m) Kompletter kit zübehor hydraulik (hubmast 4,50 m) Kit hidraulico accesorio completo (mástil 4,50 m) Complete attachment hydraulic kit (mast 4,50 m) Kit idraulico accessorio completo (rampa 4,50 m)	1																			
7	251312	Kit hydraulique accessoire complet (mât 5,00 m) Kompletter kit zübehor hydraulik (hubmast 5,00 m) Kit hidraulico accesorio completo (mástil 5,00 m) Complete attachment hydraulic kit (mast 5,00 m) Kit idraulico accessorio completo (rampa 5,00 m)	1																			
8	167925	Raccord Union - Verschraubung Racor - Connection Raccordo -	1																			

+

2

Catalogue : 547886

KIT HYDRAULIQUE ACCESSOIRE 3ème ELEMENT (Double effet)
3er ELEMENT ZUBEHOR HYDRAULIK KIT (Doppeltwirkend)
KIT HIDRAULICO ACCESORIO 3ro ELEMENTO (Doble efecto)
3rd ELEMENT ATTACHMENT HYDRAULIC KIT (Double-acting)
KIT IDRAULICO ACCESSORIO 3 ELEMENTO (Doppio effetto)

Qté-Menge-Cant-Qty-Q.ta **10 AD 154** **M**

1- MSI40H SERIE 1-E2
2- MSI50H SERIE 1-E2
3-
4-
5-
6-
7-
8-
9-
10-
11-
12-
13-
14-
15-
16-
17-
18-
19-
20-

Rep Hinw Fig Item Rif	Numéro Teil-Nr Numero Part-Nr Part-Nr	Désignation Bezeichnung Descripcion Description Descrizione	1	2	3	4	5	6	7	8	9	10	11	12	13	14	15	16	17	18	19	20
9	169373	Joint torique - "0" ring Junta tórica - "0" ring Anello OR -	X																			
10	203706	Flexible (Lg 2110) - Schlauch Flexible - Hose Flessibile -	1																			
11	189956	Joint torique - "0" ring Junta tórica - "0" ring Anello OR -	X																			
12	174548	Raccord Union Prolongateur - Verschraubung Racor - Connection Raccordo -	1																			
13	194818	Flexible (Lg 2650) - Schlauch Flexible - Hose Flessibile -	1																			
14	58530	Vis H,M 8- 45-8.8-ZN8/C - Schraube Tornillo - Screw Vite -	4																			
15	168854	Plaque de protection - Schützplatte Placa de protección - Protection plate Piastra di protezione -	7																			
16	168865	Demi-collier - Halb-klemme Media abrazadera - Half-clamp Fascetta -	10																			
17	202001	Entretoise - Querstrebe Separador - Spacer Distanziale -	5																			
18	18805	Vis CHc,M 8- 25 zinguée - Schraube Tornillo - Screw Vite -	4																			
19	58528	Ecrou H ,M 8 ZN - Mutter Tuerca - Nut Dado -	4																			

+

Catalogue : 547886

3

KIT HYDRAULIQUE ACCESSOIRE 3ème ELEMENT (Double effet)
3er ELEMENT ZUBEHOR HYDRAULIK KIT (Doppeltwirkend)
KIT HIDRAULICO ACCESORIO 3ro ELEMENTO (Doble efecto)
3rd ELEMENT ATTACHMENT HYDRAULIC KIT (Double-acting)
KIT IDRAULICO ACCESSORIO 3 ELEMENTO (Doppio effetto)

Qté-Menge-Cant-Qty-Q.ta | 10 AD | 154 | M

1- MSI40H SERIE 1-E2
2- MSI50H SERIE 1-E2
3-
4-
5-
6-
7-
8-
9-
10-
11-
12-
13-
14-
15-
16-
17-
18-
19-
20-

Rep Hinw Fig Item Rif	Numéro Teil-Nr Numero Part-Nr Part-Nr	Désignation Bezeichnung Descripcion Description Descrizione	1	2	3	4	5	6	7	8	9	10	11	12	13	14	15	16	17	18	19	20
20	194803	Tube (mât 3,00 m) - Rohr (hubmast 3,00 m) Tubo (mástil 3,00 m) - Tube (mast 3,00 m) Tubo (rampa 3,00 m) -	2																			
21	194804	Tube (mât 3,30 m) - Rohr (hubmast 3,30 m) Tubo (mástil 3,30 m) - Tube (mast 3,30 m) Tubo (rampa 3,30 m) -	2																			
22	194805	Tube (mât 3,50 m) - Rohr (hubmast 3,50 m) Tubo (mástil 3,50 m) - Tube (mast 3,50 m) Tubo (rampa 3,50 m) -	2																			
23	194806	Tube (mât 3,70 m) - Rohr (hubmast 3,70 m) Tubo (mástil 3,70 m) - Tube (mast 3,70 m) Tubo (rampa 3,70 m) -	2																			
24	194807	Tube (mât 4,00 m) - Rohr (hubmast 4,00 m) Tubo (mástil 4,00 m) - Tube (mast 4,00 m) Tubo (rampa 4,00 m) -	2																			
25	194808	Tube (mât 4,50 m) - Rohr (hubmast 4,50 m) Tubo (mástil 4,50 m) - Tube (mast 4,50 m) Tubo (rampa 4,50 m) -	2																			
26	194809	Tube (mât 5,00 m) - Rohr (hubmast 5,00 m) Tubo (mástil 5,00 m) - Tube (mast 5,00 m) Tubo (rampa 5,00 m) -	2																			
27	168850	Demi-collier - Halb-klemme Media abrazadera - Half-clamp Fascetta -	8																			
28	9142	Vis CHc,M 6- 35 zinguée - Schraube Tornillo - Screw Vite -	8																			
29	193898	Support poulie - Riemen träger Soporte polea - Bracket pulley Supporto puleggia -	1																			
30	63548	Vis H,M14- 30-8.8-ZN8/C - Schraube Tornillo - Screw Vite -	2																			

+

Catalogue : 547886

4

KIT HYDRAULIQUE ACCESSOIRE 3ème ELEMENT (Double effet)
3er ELEMENT ZUBEHOR HYDRAULIK KIT (Doppeltwirkend)
KIT HIDRAULICO ACCESORIO 3ro ELEMENTO (Doble efecto)
3rd ELEMENT ATTACHMENT HYDRAULIC KIT (Double-acting)
KIT IDRAULICO ACCESSORIO 3 ELEMENTO (Doppio effetto)

Qté-Menge-Cant-Qty-Q.ta | 10 AD | 154 | M

1- MSI40H SERIE 1-E2
2- MSI50H SERIE 1-E2
3-
4-
5-
6-
7-
8-
9-
10-
11-
12-
13-
14-
15-
16-
17-
18-
19-
20-

Rep Hinw Fig Item Rif	Numéro Teil-Nr Numero Part-Nr Part-Nr	Désignation Bezeichnung Descripcion Description Descrizione	1	2	3	4	5	6	7	8	9	10	11	12	13	14	15	16	17	18	19	20
31	42256	Rondelle W14 ZN - Unterlegscheibe Arandela - Washer Rondella -	2																			
32	73048	Entretoise - Querstrebe Separador - Spacer Distanziale -	2																			
33	164615	Poulie de flexible - Schlauchriemen Polea de flexible - Hose pulley Puleggia di flessibile -	2																			
34	61685	Rondelle M 24 ZN - Unterlegscheibe Arandela - Washer Rondella -	2																			
35	169076	Goupille "Béta" de 5 - Stift Pasador - Pin Spina -	2																			
36	58533	Vis H,M 8- 60-8.8-ZN8/C - Schraube Tornillo - Screw Vite -	2																			
37	194820	Flexible (Lg 3000) - Schlauch Flexible - Hose Flessibile -	2																			
38	194822	Flexible (Lg 3150) - Schlauch Flexible - Hose Flessibile -	2																			
39	197013	Flexible (Lg 3250) - Schlauch Flexible - Hose Flessibile -	2																			
40	194824	Flexible (Lg 3400) - Schlauch Flexible - Hose Flessibile -	2																			
41	194491	Flexible (Lg 3500) - Schlauch Flexible - Hose Flessibile -	2																			

+

5

Catalogue : 547886

KIT HYDRAULIQUE ACCESSOIRE 3ème ELEMENT (Double effet)
3er ELEMENT ZUBEHOR HYDRAULIK KIT (Doppeltwirkend)
KIT HIDRAULICO ACCESORIO 3ro ELEMENTO (Doble efecto)
3rd ELEMENT ATTACHMENT HYDRAULIC KIT (Double-acting)
KIT IDRAULICO ACCESSORIO 3 ELEMENTO (Doppio effetto)

Qté-Menge-Cant-Qty-Q.ta | 10 AD | 154 | M

1- MSI40H SERIE 1-E2
2- MSI50H SERIE 1-E2
3-
4-
5-
6-
7-
8-
9-
10-
11-
12-
13-
14-
15-
16-
17-
18-
19-
20-

Rep Hinw Fig Item Rif	Numéro Teil-Nr Numero Part-Nr Part-Nr	Désignation Bezeichnung Descripcion Description Descrizione	1	2	3	4	5	6	7	8	9	10	11	12	13	14	15	16	17	18	19	20
42	198620	Flexible (Lg 3750) - Schlauch Flexible - Hose Flessibile -	2																			
43	198615	Flexible (Lg 3950) - Schlauch Flexible - Hose Flessibile -	2																			
44	61685	Rondelle M 24 ZN - Unterlegscheibe Arandela - Washer Rondella -	4																			
45	175497	Raccord Union Passe-cloison - Verschraubung Racor - Connection Raccordo -	2																			
46	169436	Joint torique - "0" ring Junta tórica - "0" ring Anello OR -	X																			
47	192038	Raccord rapide mâle - Verschraubung männl. Racor rapido macho - Quick male union Raccordo maschio -	2																			
48	192039	Bouchon - Stopfen Tapón - Plug Tappo -	2																			
49	77254	Support - Träger Soporte - Bracket Supporto -	2																			
50	58525	Vis H,M 6- 25-8.8-ZN5/C - Schraube Tornillo - Screw Vite -	2																			
51	42316	Rondelle W 6 ZN - Unterlegscheibe Arandela - Washer Rondella -	2																			
52	25714	Ecrou H ,M 6 ZN - Mutter Tuerca - Nut Dado -	2																			

+

6

Catalogue : 547886

KIT HYDRAULIQUE ACCESSOIRE 3ème ELEMENT (Double effet)
3er ELEMENT ZUBEHOR HYDRAULIK KIT (Doppeltwirkend)
KIT HIDRAULICO ACCESORIO 3ro ELEMENTO (Doble efecto)
3rd ELEMENT ATTACHMENT HYDRAULIC KIT (Double-acting)
KIT IDRAULICO ACCESSORIO 3 ELEMENTO (Doppio effetto)

Qté-Menge-Cant-Qty-Q.ta | 10 AD | 154 | M

1- MSI40H SERIE 1-E2
2- MSI50H SERIE 1-E2
3-
4-
5-
6-
7-
8-
9-
10-
11-
12-
13-
14-
15-
16-
17-
18-
19-
20-

Rep Hinw Fig Item Rif	Numéro Teil-Nr Numero Part-Nr Part-Nr	Désignation Bezeichnung Descripcion Description Descrizione	1	2	3	4	5	6	7	8	9	10	11	12	13	14	15	16	17	18	19	20
53	192040	Embout - Stopfen Tapón - Plug Ghiera -	2																			
54	5324	Vis CHc,M 8- 50 zinguée - Schraube Tornillo - Screw Vite -	2																			
55	42325	Rondelle W 8 ZN - Unterlegscheibe Arandela - Washer Rondella -	2																			
56	58528	Ecrou H ,M 8 ZN - Mutter Tuerca - Nut Dado -	2																			
57	169438	Joint d'étanchéité - Dichtungsring Junta de estanqueidad - Seal Guarnizióne -	X																			
58	170387	Demi-collier - Halb-klemme Media abrazadera - Half-clamp Fascetta -	12																			
59	217218	Entretoise - Querstrebe Separador - Spacer Distanziale -	6																			
60	193325	Raccord Coudé 90° Adapteur - Verschraubung Racor - Connection Raccordo -	2																			
61	17974	Tige filetée (Lg 100) - Schraubenspindel Varilla fileteada - Screwed spindle Stelo filettato -	1																			
62	3212	Ecrou Hm, M 8 C05 ZN.C - Mutter Tuerca - Nut Dado -	1																			
63	42325	Rondelle W 8 ZN - Unterlegscheibe Arandela - Washer Rondella -	1																			

+

Catalogue : 547886

7

KIT HYDRAULIQUE ACCESSOIRE 3ème ELEMENT (Double effet)
3er ELEMENT ZUBEHOR HYDRAULIK KIT (Doppeltwirkend)
KIT HIDRAULICO ACCESORIO 3ro ELEMENTO (Doble efecto)
3rd ELEMENT ATTACHMENT HYDRAULIC KIT (Double-acting)
KIT IDRAULICO ACCESSORIO 3 ELEMENTO (Doppio effetto)

Qté-Menge-Cant-Qty-Q.ta | 10 AD | 154 | M

1- MSI40H SERIE 1-E2
2- MSI50H SERIE 1-E2
3-
4-
5-
6-
7-
8-
9-
10-
11-
12-
13-
14-
15-
16-
17-
18-
19-
20-

Rep Hinw Fig Item Rif	Numéro Teil-Nr Numero Part-Nr Part-Nr	Désignation Bezeichnung Descripcion Description Descrizione	1	2	3	4	5	6	7	8	9	10	11	12	13	14	15	16	17	18	19	20
64	170387	Demi-collier - Halb-klemme Media abrazadera - Half-clamp Fascetta -	10																			
65	217218	Entretoise - Querstrebe Separador - Spacer Distanziale -	5																			
66	261397	Raccord Rapide Passe-cloison - Verschraubung Racor - Connection Raccordo passaparete -	2																			
67	227321	Rondelle SP 25,5x 40 x 2 ZN12C Unterlegscheibe Arandela - Washer Rondella -	4																			
68	401668	Ecrou - Mutter Tuerca - Nut Dado -	2																			
69	261398	Bouchon - Stopfen Tapón - Plug Tappo -	2																			
70	253830	Kit hydraulique accessoire complet (mât 3,00 m) Kompletter kit zübehor hydraulik (hubmast 3,00 m) Kit hidraulico accesorio completo (mástil 3,00 m) Complete attachment hydraulic kit (mast 3,00 m) Kit idraulico accessorio completo (rampa 3,00 m)	1																			
71	253831	Kit hydraulique accessoire complet (mât 3,30 m) Kompletter kit zübehor hydraulik (hubmast 3,30 m) Kit hidraulico accesorio completo (mástil 3,30 m) Complete attachment hydraulic kit (mast 3,30 m) Kit idraulico accessorio completo (rampa 3,30 m)	1																			
72	253832	Kit hydraulique accessoire complet (mât 3,50 m) Kompletter kit zübehor hydraulik (hubmast 3,50 m) Kit hidraulico accesorio completo (mástil 3,50 m) Complete attachment hydraulic kit (mast 3,50 m) Kit idraulico accessorio completo (rampa 3,50 m)	1																			

+

Catalogue : 547886

KIT HYDRAULIQUE ACCESSOIRE 3ème ELEMENT (Double effet)
3er ELEMENT ZUBEHOR HYDRAULIK KIT (Doppeltwirkend)
KIT HIDRAULICO ACCESORIO 3ro ELEMENTO (Doble efecto)
3rd ELEMENT ATTACHMENT HYDRAULIC KIT (Double-acting)
KIT IDRAULICO ACCESSORIO 3 ELEMENTO (Doppio effetto)

Qté-Menge-Cant-Qty-Q.ta | 10 AD | 154 | M

1- MSI40H SERIE 1-E2
2- MSI50H SERIE 1-E2
3-
4-
5-
6-
7-
8-
9-
10-
11-
12-
13-
14-
15-
16-
17-
18-
19-
20-

Rep Hinw Fig Item Rif	Numéro Teil-Nr Numero Part-Nr Part-Nr	Désignation Bezeichnung Descripcion Description Descrizione	1	2	3	4	5	6	7	8	9	10	11	12	13	14	15	16	17	18	19	20
73	253833	Kit hydraulique accessoire complet (mât 3,70 m) Kompletter kit zübehor hydraulik (hubmast 3,70 m) Kit hidraulico accesorio completo (mástil 3,70 m) Complete attachment hydraulic kit (mast 3,70 m) Kit idraulico accessorio completo (rampa 3,70 m)	1																			
74	253834	Kit hydraulique accessoire complet (mât 4,00 m) Kompletter kit zübehor hydraulik (hubmast 4,00 m) Kit hidraulico accesorio completo (mástil 4,00 m) Complete attachment hydraulic kit (mast 4,00 m) Kit idraulico accessorio completo (rampa 4,00 m)	1																			
75	253835	Kit hydraulique accessoire complet (mât 4,50 m) Kompletter kit zübehor hydraulik (hubmast 4,50 m) Kit hidraulico accesorio completo (mástil 4,50 m) Complete attachment hydraulic kit (mast 4,50 m) Kit idraulico accessorio completo (rampa 4,50 m)	1																			
76	253836	Kit hydraulique accessoire complet (mât 5,00 m) Kompletter kit zübehor hydraulik (hubmast 5,00 m) Kit hidraulico accesorio completo (mástil 5,00 m) Complete attachment hydraulic kit (mast 5,00 m) Kit idraulico accessorio completo (rampa 5,00 m)	1																			
77	194819	Flexible (Lg 2900) - Schlauch Flexible - Hose Flessibile -	2																			
78	194820	Flexible (Lg 3000) - Schlauch Flexible - Hose Flessibile -	2																			
79	194822	Flexible (Lg 3150) - Schlauch Flexible - Hose Flessibile -	2																			
80	197013	Flexible (Lg 3250) - Schlauch Flexible - Hose Flessibile -	2																			
81	194824	Flexible (Lg 3400) - Schlauch Flexible - Hose Flessibile -	2																			

+

9

Catalogue : 547886

KIT HYDRAULIQUE ACCESSOIRE 3ème ELEMENT (Double effet)
3er ELEMENT ZUBEHOR HYDRAULIK KIT (Doppeltwirkend)
KIT HIDRAULICO ACCESORIO 3ro ELEMENTO (Doble efecto)
3rd ELEMENT ATTACHMENT HYDRAULIC KIT (Double-acting)
KIT IDRAULICO ACCESSORIO 3 ELEMENTO (Doppio effetto)

Qté-Menge-Cant-Qty-Q.ta | **10 AD** | **154** | **M**

1- MSI40H SERIE 1-E2
2- MSI50H SERIE 1-E2
3-
4-
5-
6-
7-
8-
9-
10-
11-
12-
13-
14-
15-
16-
17-
18-
19-
20-

Rep Hinw Fig Item Rif	Numéro Teil-Nr Numero Part-Nr Part-Nr	Désignation Bezeichnung Descripcion Description Descrizione	1	2	3	4	5	6	7	8	9	10	11	12	13	14	15	16	17	18	19	20
82	194491	Flexible (Lg 3500) - Schlauch Flexible - Hose Flessibile -	2																			
83	198620	Flexible (Lg 3750) - Schlauch Flexible - Hose Flessibile -	2																			

10 AD 155

KIT HYDRAULIQUE ACCESSOIRE 3ème ELEMENT (Double effet)
3er ELEMENT ZUBEHOR HYDRAULIK KIT (Doppeltwirkend)
KIT HIDRAULICO ACCESSORIO 3ro ELEMENTO (Doble efecto)
3rd ELEMENT ATTACHMENT HYDRAULIC KIT (Double-acting)
KIT IDRAULICO ACCESSORIO 3 ELEMENTO (Doppio effetto)

MSI 50 H Série 1 - E2

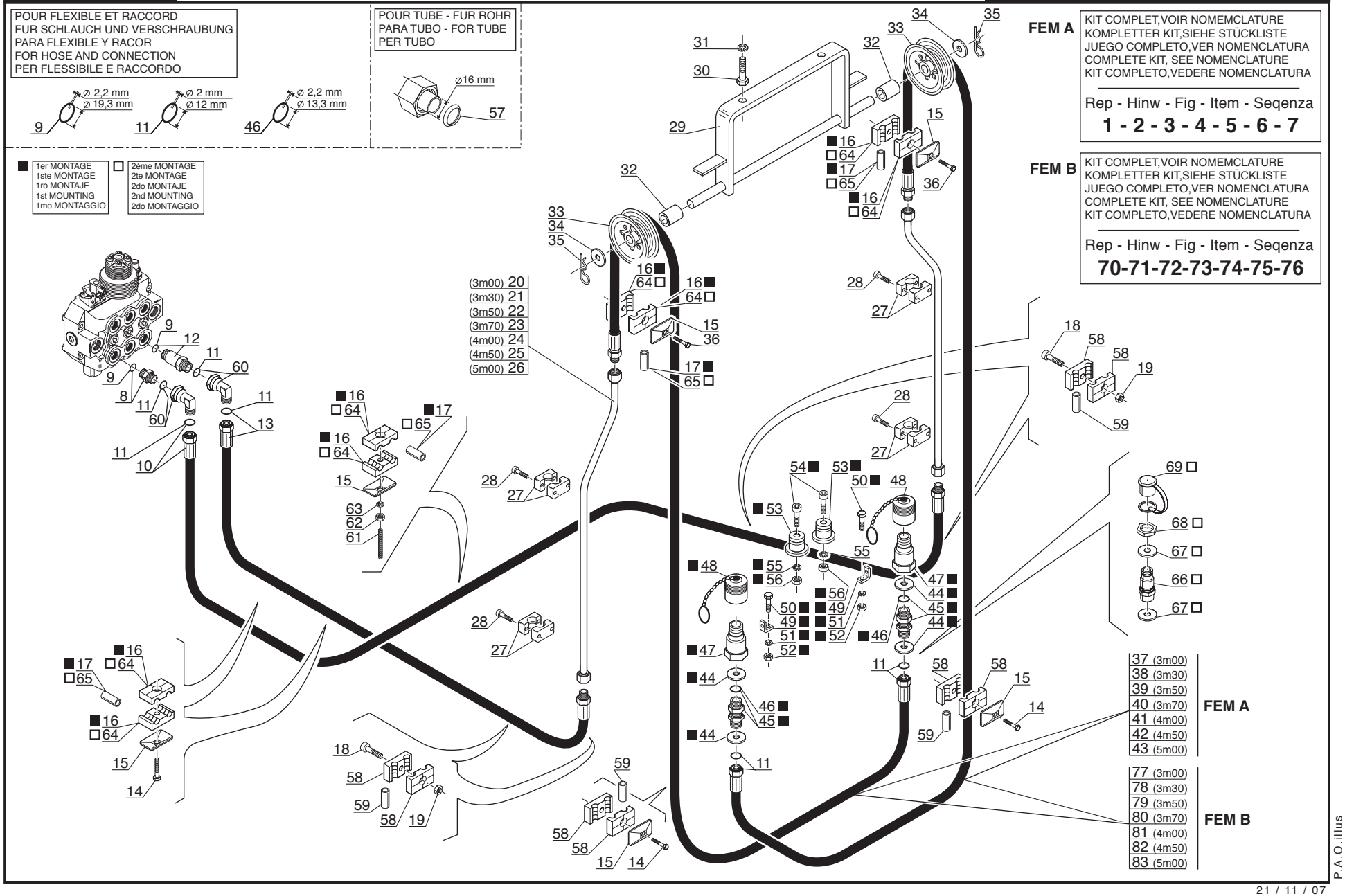

P.A.O.illus

21 / 11 / 07

Catalogue : 547886

1

KIT HYDRAULIQUE ACCESSOIRE 3ème ELEMENT (Double effet)
3er ELEMENT ZUBEHOR HYDRAULIK KIT (Doppeltwirkend)
KIT HIDRAULICO ACCESORIO 3ro ELEMENTO (Doble efecto)
3rd ELEMENT ATTACHMENT HYDRAULIC KIT (Double-acting)
KIT IDRAULICO ACCESSORIO 3 ELEMENTO (Doppio effetto)

Qté-Menge-Cant-Qty-Q.ta **10 AD 155** **M**

1- MSI40H SERIE 1-E2
2- MSI50H SERIE 1-E2
3-
4-
5-
6-
7-
8-
9-
10-
11-
12-
13-
14-
15-
16-
17-
18-
19-
20-

Rep Hinw Fig Item Rif	Numéro Teil-Nr Numero Part-Nr Part-Nr	Désignation Bezeichnung Descripcion Description Descrizione	1	2	3	4	5	6	7	8	9	10	11	12	13	14	15	16	17	18	19	20
1	251344	Kit hydraulique accessoire complet (mât 3,00 m) Kompletter kit zübehor hydraulik (hubmast 3,00 m) Kit hidraulico accesorio completo (mástil 3,00 m) Complete attachment hydraulic kit (mast 3,00 m) Kit idraulico accessorio completo (rampa 3,00 m)																				
2	251345	Kit hydraulique accessoire complet (mât 3,30 m) Kompletter kit zübehor hydraulik (hubmast 3,30 m) Kit hidraulico accesorio completo (mástil 3,30 m) Complete attachment hydraulic kit (mast 3,30 m) Kit idraulico accessorio completo (rampa 3,30 m)		1																		
3	251346	Kit hydraulique accessoire complet (mât 3,50 m) Kompletter kit zübehor hydraulik (hubmast 3,50 m) Kit hidraulico accesorio completo (mástil 3,50 m) Complete attachment hydraulic kit (mast 3,50 m) Kit idraulico accessorio completo (rampa 3,50 m)		1																		
4	251347	Kit hydraulique accessoire complet (mât 3,70 m) Kompletter kit zübehor hydraulik (hubmast 3,70 m) Kit hidraulico accesorio completo (mástil 3,70 m) Complete attachment hydraulic kit (mast 3,70 m) Kit idraulico accessorio completo (rampa 3,70 m)		1																		
5	251348	Kit hydraulique accessoire complet (mât 4,00 m) Kompletter kit zübehor hydraulik (hubmast 4,00 m) Kit hidraulico accesorio completo (mástil 4,00 m) Complete attachment hydraulic kit (mast 4,00 m) Kit idraulico accessorio completo (rampa 4,00 m)		1																		
6	251349	Kit hydraulique accessoire complet (mât 4,50 m) Kompletter kit zübehor hydraulik (hubmast 4,50 m) Kit hidraulico accesorio completo (mástil 4,50 m) Complete attachment hydraulic kit (mast 4,50 m) Kit idraulico accessorio completo (rampa 4,50 m)		1																		
7	251350	Kit hydraulique accessoire complet (mât 5,00 m) Kompletter kit zübehor hydraulik (hubmast 5,00 m) Kit hidraulico accesorio completo (mástil 5,00 m) Complete attachment hydraulic kit (mast 5,00 m) Kit idraulico accessorio completo (rampa 5,00 m)		1																		
8	167925	Raccord Union - Verschraubung Racor - Connection Raccordo -		1																		

+

2

Catalogue : 547886

KIT HYDRAULIQUE ACCESSOIRE 3ème ELEMENT (Double effet)
3er ELEMENT ZUBEHOR HYDRAULIK KIT (Doppeltwirkend)
KIT HIDRAULICO ACCESORIO 3ro ELEMENTO (Doble efecto)
3rd ELEMENT ATTACHMENT HYDRAULIC KIT (Double-acting)
KIT IDRAULICO ACCESSORIO 3 ELEMENTO (Doppio effetto)

Qté-Menge-Cant-Qty-Q.ta **10 AD 155** **M**

1- MSI40H SERIE 1-E2
2- MSI50H SERIE 1-E2
3-
4-
5-
6-
7-
8-
9-
10-
11-
12-
13-
14-
15-
16-
17-
18-
19-
20-

Rep Hinw Fig Item Rif	Numéro Teil-Nr Numero Part-Nr Part-Nr	Désignation Bezeichnung Descripcion Description Descrizione	1	2	3	4	5	6	7	8	9	10	11	12	13	14	15	16	17	18	19	20
9	169373	Joint torique - "0" ring Junta tórica - "0" ring Anello OR -		X																		
10	203706	Flexible (Lg 2110) - Schlauch Flexible - Hose Flessibile -		1																		
11	189956	Joint torique - "0" ring Junta tórica - "0" ring Anello OR -		X																		
12	174548	Raccord Union Prolongateur - Verschraubung Racor - Connection Raccordo -		1																		
13	194818	Flexible (Lg 2650) - Schlauch Flexible - Hose Flessibile -		1																		
14	58530	Vis H,M 8- 45-8.8-ZN8/C - Schraube Tornillo - Screw Vite -		4																		
15	168854	Plaque de protection - Schützplatte Placa de protección - Protection plate Piastra di protezione -		7																		
16	168865	Demi-collier - Halb-klemme Media abrazadera - Half-clamp Fascetta -		10																		
17	202001	Entretoise - Querstrebe Separador - Spacer Distanziale -		5																		
18	18805	Vis CHc,M 8- 25 zinguée - Schraube Tornillo - Screw Vite -		4																		
19	58528	Ecrou H ,M 8 ZN - Mutter Tuerca - Nut Dado -		4																		

+

Catalogue : 547886

3

KIT HYDRAULIQUE ACCESSOIRE 3ème ELEMENT (Double effet)
3er ELEMENT ZUBEHOR HYDRAULIK KIT (Doppeltwirkend)
KIT HIDRAULICO ACCESORIO 3ro ELEMENTO (Doble efecto)
3rd ELEMENT ATTACHMENT HYDRAULIC KIT (Double-acting)
KIT IDRAULICO ACCESSORIO 3 ELEMENTO (Doppio effetto)

Qté-Menge-Cant-Qty-Q.ta | 10 AD | 155 | M

1- MSI40H SERIE 1-E2
2- MSI50H SERIE 1-E2
3-
4-
5-
6-
7-
8-
9-
10-
11-
12-
13-
14-
15-
16-
17-
18-
19-
20-

Rep Hinw Fig Item Rif	Numéro Teil-Nr Numero Part-Nr Part-Nr	Désignation Bezeichnung Descripcion Description Descrizione	1	2	3	4	5	6	7	8	9	10	11	12	13	14	15	16	17	18	19	20
20	194803	Tube (mât 3,00 m) - Rohr (hubmast 3,00 m) Tubo (mástil 3,00 m) - Tube (mast 3,00 m) Tubo (rampa 3,00 m) -		2																		
21	194804	Tube (mât 3,30 m) - Rohr (hubmast 3,30 m) Tubo (mástil 3,30 m) - Tube (mast 3,30 m) Tubo (rampa 3,30 m) -		2																		
22	194805	Tube (mât 3,50 m) - Rohr (hubmast 3,50 m) Tubo (mástil 3,50 m) - Tube (mast 3,50 m) Tubo (rampa 3,50 m) -		2																		
23	194806	Tube (mât 3,70 m) - Rohr (hubmast 3,70 m) Tubo (mástil 3,70 m) - Tube (mast 3,70 m) Tubo (rampa 3,70 m) -		2																		
24	194807	Tube (mât 4,00 m) - Rohr (hubmast 4,00 m) Tubo (mástil 4,00 m) - Tube (mast 4,00 m) Tubo (rampa 4,00 m) -		2																		
25	194808	Tube (mât 4,50 m) - Rohr (hubmast 4,50 m) Tubo (mástil 4,50 m) - Tube (mast 4,50 m) Tubo (rampa 4,50 m) -		2																		
26	194809	Tube (mât 5,00 m) - Rohr (hubmast 5,00 m) Tubo (mástil 5,00 m) - Tube (mast 5,00 m) Tubo (rampa 5,00 m) -		2																		
27	168850	Demi-collier - Halb-klemme Media abrazadera - Half-clamp Fascetta -		8																		
28	9142	Vis CHc,M 6- 35 zinguée - Schraube Tornillo - Screw Vite -		8																		
29	193898	Support poulie - Riemen träger Soporte polea - Bracket pulley Supporto puleggia -		1																		
30	63548	Vis H,M14- 30-8.8-ZN8/C - Schraube Tornillo - Screw Vite -		2																		

+

Catalogue : 547886

KIT HYDRAULIQUE ACCESSOIRE 3ème ELEMENT (Double effet)
3er ELEMENT ZUBEHOR HYDRAULIK KIT (Doppeltwirkend)
KIT HIDRAULICO ACCESORIO 3ro ELEMENTO (Doble efecto)
3rd ELEMENT ATTACHMENT HYDRAULIC KIT (Double-acting)
KIT IDRAULICO ACCESSORIO 3 ELEMENTO (Doppio effetto)

Qté-Menge-Cant-Qty-Q.ta | 10 AD | 155 | M

1- MSI40H SERIE 1-E2
2- MSI50H SERIE 1-E2
3-
4-
5-
6-
7-
8-
9-
10-
11-
12-
13-
14-
15-
16-
17-
18-
19-
20-

Rep Hinw Fig Item Rif	Numéro Teil-Nr Numero Part-Nr Part-Nr	Désignation Bezeichnung Descripcion Description Descrizione	1	2	3	4	5	6	7	8	9	10	11	12	13	14	15	16	17	18	19	20
31	42256	Rondelle W14 ZN - Unterlegscheibe Arandela - Washer Rondella -		2																		
32	73048	Entretoise - Querstrebe Separador - Spacer Distanziale -		2																		
33	164615	Poulie de flexible - Schlauchriemen Polea de flexible - Hose pulley Puleggia di flessibile -		2																		
34	61685	Rondelle M 24 ZN - Unterlegscheibe Arandela - Washer Rondella -		2																		
35	169076	Goupille "Béta" de 5 - Stift Pasador - Pin Spina -		2																		
36	58533	Vis H,M 8- 60-8.8-ZN8/C - Schraube Tornillo - Screw Vite -		2																		
37	196860	Flexible (Lg 2800) - Schlauch Flexible - Hose Flessibile -		2																		
38	194819	Flexible (Lg 2900) - Schlauch Flexible - Hose Flessibile -		2																		
39	194820	Flexible (Lg 3000) - Schlauch Flexible - Hose Flessibile -		2																		
40	194822	Flexible (Lg 3150) - Schlauch Flexible - Hose Flessibile -		2																		
41	197013	Flexible (Lg 3250) - Schlauch Flexible - Hose Flessibile -		2																		

+

5

Catalogue : 547886

KIT HYDRAULIQUE ACCESSOIRE 3ème ELEMENT (Double effet)
3er ELEMENT ZUBEHOR HYDRAULIK KIT (Doppeltwirkend)
KIT HIDRAULICO ACCESORIO 3ro ELEMENTO (Doble efecto)
3rd ELEMENT ATTACHMENT HYDRAULIC KIT (Double-acting)
KIT IDRAULICO ACCESSORIO 3 ELEMENTO (Doppio effetto)

Qté-Menge-Cant-Qty-Q.ta | 10 AD | 155 | M

1- MSI40H SERIE 1-E2
2- MSI50H SERIE 1-E2
3-
4-
5-
6-
7-
8-
9-
10-
11-
12-
13-
14-
15-
16-
17-
18-
19-
20-

Rep Hinw Fig Item Rif	Numéro Teil-Nr Numero Part-Nr Part-Nr	Désignation Bezeichnung Descripcion Description Descrizione	1	2	3	4	5	6	7	8	9	10	11	12	13	14	15	16	17	18	19	20
42	194491	Flexible (Lg 3500) - Schlauch Flexible - Hose Flessibile -		2																		
43	198620	Flexible (Lg 3750) - Schlauch Flexible - Hose Flessibile -		2																		
44	61685	Rondelle M 24 ZN - Unterlegscheibe Arandela - Washer Rondella -		4																		
45	175497	Raccord Union Passe-cloison - Verschraubung Racor - Connection Raccordo -		2																		
46	169436	Joint torique - "0" ring Junta tórica - "0" ring Anello OR -		X																		
47	192038	Raccord rapide mâle - Verschraubung männl. Racor rapido macho - Quick male union Raccordo maschio -		2																		
48	192039	Bouchon - Stopfen Tapón - Plug Tappo -		2																		
49	77254	Support - Träger Soporte - Bracket Supporto -		2																		
50	58525	Vis H,M 6- 25-8.8-ZN5/C - Schraube Tornillo - Screw Vite -		2																		
51	42316	Rondelle W 6 ZN - Unterlegscheibe Arandela - Washer Rondella -		2																		
52	25714	Ecrou H ,M 6 ZN - Mutter Tuerca - Nut Dado -		2																		

+

Catalogue : 547886

6

KIT HYDRAULIQUE ACCESSOIRE 3ème ELEMENT (Double effet)
3er ELEMENT ZUBEHOR HYDRAULIK KIT (Doppeltwirkend)
KIT HIDRAULICO ACCESORIO 3ro ELEMENTO (Doble efecto)
3rd ELEMENT ATTACHMENT HYDRAULIC KIT (Double-acting)
KIT IDRAULICO ACCESSORIO 3 ELEMENTO (Doppio effetto)

Qté-Menge-Cant-Qty-Q.ta **10 AD 155** **M**

1- MSI40H SERIE 1-E2
2- MSI50H SERIE 1-E2
3-
4-
5-
6-
7-
8-
9-
10-
11-
12-
13-
14-
15-
16-
17-
18-
19-
20-

Rep Hinw Fig Item Rif	Numéro Teil-Nr Numero Part-Nr Part-Nr	Désignation Bezeichnung Descripcion Description Descrizione	1	2	3	4	5	6	7	8	9	10	11	12	13	14	15	16	17	18	19	20
53	192040	Embout Tapón Ghiera		2																		
54	5324	Vis CHc,M 8- 50 zinguée Tornillo Vite		2																		
55	42325	Rondelle W 8 ZN Arandela Rondella		2																		
56	58528	Ecrou H ,M 8 ZN Tuerca Dado		2																		
57	169438	Joint d'étanchéité Junta de estanqueidad Guarnizióne		X																		
58	170387	Demi-collier Media abrazadera Fascetta		12																		
59	217218	Entretoise Separador Distanziale		6																		
60	193325	Raccord Coudé 90° Adapteur Racor Raccordo		2																		
61	17974	Tige filetée (Lg 100) Varilla fileteada Stelo filettato		1																		
62	3212	Ecrou Hm, M 8 C05 ZN.C Tuerca Dado		1																		
63	42325	Rondelle W 8 ZN Arandela Rondella		1																		

+

Catalogue : 547886

7

KIT HYDRAULIQUE ACCESSOIRE 3ème ELEMENT (Double effet)
3er ELEMENT ZUBEHOR HYDRAULIK KIT (Doppeltwirkend)
KIT HIDRAULICO ACCESORIO 3ro ELEMENTO (Doble efecto)
3rd ELEMENT ATTACHMENT HYDRAULIC KIT (Double-acting)
KIT IDRAULICO ACCESSORIO 3 ELEMENTO (Doppio effetto)

Qté-Menge-Cant-Qty-Q.ta **10 AD 155** **M**

1- MSI40H SERIE 1-E2
2- MSI50H SERIE 1-E2
3-
4-
5-
6-
7-
8-
9-
10-
11-
12-
13-
14-
15-
16-
17-
18-
19-
20-

Rep Hinw Fig Item Rif	Numéro Teil-Nr Numero Part-Nr Part-Nr	Désignation Bezeichnung Descripcion Description Descrizione	1	2	3	4	5	6	7	8	9	10	11	12	13	14	15	16	17	18	19	20
64	170387	Demi-collier - Halb-klemme Media abrazadera - Half-clamp Fascetta -		10																		
65	217218	Entretoise - Querstrebe Separador - Spacer Distanziale -		5																		
66	261397	Raccord Rapide Passe-cloison - Verschraubung Racor - Connection Raccordo passaparete -		2																		
67	227321	Rondelle SP 25,5x 40 x 2 ZN12C Unterlegscheibe Arandela - Washer Rondella -		4																		
68	401668	Ecrou - Mutter Tuerca - Nut Dado -		2																		
69	261398	Bouchon - Stopfen Tapón - Plug Tappo -		2																		
70	253844	Kit hydraulique accessoire complet (mât 3,00 m) Kompletter kit zübehor hydraulik (hubmast 3,00 m) Kit hidraulico accesorio completo (mástil 3,00 m) Complete attachment hydraulic kit (mast 3,00 m) Kit idraulico accessorio completo (rampa 3,00 m)		1																		
71	253845	Kit hydraulique accessoire complet (mât 3,30 m) Kompletter kit zübehor hydraulik (hubmast 3,30 m) Kit hidraulico accesorio completo (mástil 3,30 m) Complete attachment hydraulic kit (mast 3,30 m) Kit idraulico accessorio completo (rampa 3,30 m)		1																		
72	253846	Kit hydraulique accessoire complet (mât 3,50 m) Kompletter kit zübehor hydraulik (hubmast 3,50 m) Kit hidraulico accesorio completo (mástil 3,50 m) Complete attachment hydraulic kit (mast 3,50 m) Kit idraulico accessorio completo (rampa 3,50 m)		1																		

+

Catalogue : 547886

KIT HYDRAULIQUE ACCESSOIRE 3ème ELEMENT (Double effet)
3er ELEMENT ZUBEHOR HYDRAULIK KIT (Doppeltwirkend)
KIT HIDRAULICO ACCESORIO 3ro ELEMENTO (Doble efecto)
3rd ELEMENT ATTACHMENT HYDRAULIC KIT (Double-acting)
KIT IDRAULICO ACCESSORIO 3 ELEMENTO (Doppio effetto)

Qté-Menge-Cant-Qty-Q.ta | 10 AD | 155 | M

1- MSI40H SERIE 1-E2
2- MSI50H SERIE 1-E2
3-
4-
5-
6-
7-
8-
9-
10-
11-
12-
13-
14-
15-
16-
17-
18-
19-
20-

Rep Hinw Fig Item Rif	Numéro Teil-Nr Numero Part-Nr Part-Nr	Désignation Bezeichnung Descripcion Description Descrizione	1	2	3	4	5	6	7	8	9	10	11	12	13	14	15	16	17	18	19	20
73	253847	Kit hydraulique accessoire complet (mât 3,70 m) Kompletter kit zübehor hydraulik (hubmast 3,70 m) Kit hidraulico accesorio completo (mástil 3,70 m) Complete attachment hydraulic kit (mast 3,70 m) Kit idraulico accessorio completo (rampa 3,70 m)		1																		
74	253848	Kit hydraulique accessoire complet (mât 4,00 m) Kompletter kit zübehor hydraulik (hubmast 4,00 m) Kit hidraulico accesorio completo (mástil 4,00 m) Complete attachment hydraulic kit (mast 4,00 m) Kit idraulico accessorio completo (rampa 4,00 m)		1																		
75	253849	Kit hydraulique accessoire complet (mât 4,50 m) Kompletter kit zübehor hydraulik (hubmast 4,50 m) Kit hidraulico accesorio completo (mástil 4,50 m) Complete attachment hydraulic kit (mast 4,50 m) Kit idraulico accessorio completo (rampa 4,50 m)		1																		
76	253850	Kit hydraulique accessoire complet (mât 5,00 m) Kompletter kit zübehor hydraulik (hubmast 5,00 m) Kit hidraulico accesorio completo (mástil 5,00 m) Complete attachment hydraulic kit (mast 5,00 m) Kit idraulico accessorio completo (rampa 5,00 m)		1																		
77	196860	Flexible (Lg 2800) - Schlauch Flexible - Hose Flessibile -		2																		
78	196860	Flexible (Lg 2800) - Schlauch Flexible - Hose Flessibile -		2																		
79	194819	Flexible (Lg 2900) - Schlauch Flexible - Hose Flessibile -		2																		
80	194822	Flexible (Lg 3150) - Schlauch Flexible - Hose Flessibile -		2																		
81	194822	Flexible (Lg 3150) - Schlauch Flexible - Hose Flessibile -		2																		

+

9

Catalogue : 547886

KIT HYDRAULIQUE ACCESSOIRE 3ème ELEMENT (Double effet)
3er ELEMENT ZUBEHOR HYDRAULIK KIT (Doppeltwirkend)
KIT HIDRAULICO ACCESORIO 3ro ELEMENTO (Doble efecto)
3rd ELEMENT ATTACHMENT HYDRAULIC KIT (Double-acting)
KIT IDRAULICO ACCESSORIO 3 ELEMENTO (Doppio effetto)

Qté-Menge-Cant-Qty-Q.ta | 10 AD | 155 | M

1- MSI40H SERIE 1-E2
2- MSI50H SERIE 1-E2
3-
4-
5-
6-
7-
8-
9-
10-
11-
12-
13-
14-
15-
16-
17-
18-
19-
20-

Rep Hinw Fig Item Rif	Numéro Teil-Nr Numero Part-Nr Part-Nr	Désignation Bezeichnung Descripcion Description Descrizione	1	2	3	4	5	6	7	8	9	10	11	12	13	14	15	16	17	18	19	20
82	194491	Flexible (Lg 3500) - Schlauch Flexible - Hose Flessibile -		2																		
83	194491	Flexible (Lg 3500) - Schlauch Flexible - Hose Flessibile -		2																		

10 AD 156

KIT HYDRAULIQUE ACCESSOIRE 4ème ELEMENT (Double effet)
4tr ELEMENT ZUBEHOR HYDRAULIK KIT (Doppeltwirkend)
KIT HIDRAULICO ACCESSORIO 4to ELEMENTO (Doble efecto)
4th ELEMENT ATTACHMENT HYDRAULIC KIT (Double-acting)
KIT IDRAULICO ACCESSORIO 4 ELEMENTO (Doppio effetto)

MSI 40 H Série 1 - E2

POUR FLEXIBLE ET RACCORD
FUR SCHLAUCH UND VERSCHRAUBUNG
PARA FLEXIBLE Y RACOR
FOR HOSE AND CONNECTION
PER FLESSIBILE E RACCORDO

9 Ø 2,2 mm Ø 19,3 mm
11 Ø 2 mm Ø 12 mm
34 Ø 2,2 mm Ø 13,3 mm

POUR TUBE - FUR ROHR
PARA TUBO - FOR TUBE
PER TUBO

Ø16 mm — 41

■ 1er MONTAGE
1ste MONTAGE
1ro MONTAJE
1st MOUNTING
1mo MONTAGGIO

□ 2ème MONTAGE
2te MONTAGE
2do MONTAJE
2nd MOUNTING
2do MONTAGGIO

FEM A
KIT COMPLET,VOIR NOMEMCLATURE
KOMPLETTER KIT,SIEHE STÜCKLISTE
JUEGO COMPLETO,VER NOMENCLATURA
COMPLETE KIT, SEE NOMENCLATURE
KIT COMPLETO,VEDERE NOMENCLATURA

Rep - Hinw - Fig - Item - Seqenza
1 - 2 - 3 - 4 - 5 - 6 - 7

FEM B
KIT COMPLET,VOIR NOMEMCLATURE
KOMPLETTER KIT,SIEHE STÜCKLISTE
JUEGO COMPLETO,VER NOMENCLATURA
COMPLETE KIT, SEE NOMENCLATURE
KIT COMPLETO,VEDERE NOMENCLATURA

Rep - Hinw - Fig - Item - Seqenza
47-48-49-50-51-52-53

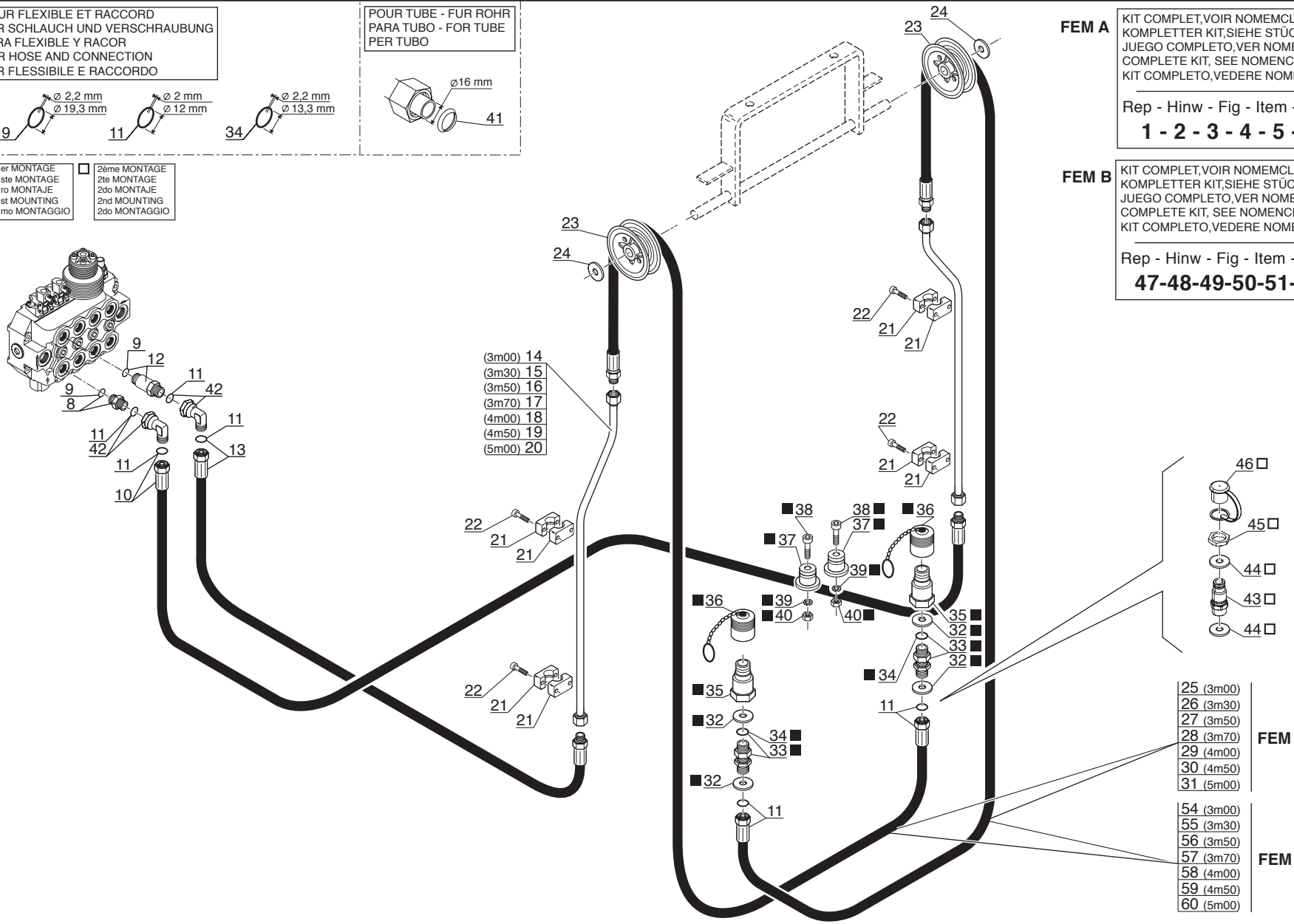

P.A.O.illus

21 / 11 / 07

Catalogue : 547886

1

KIT HYDRAULIQUE ACCESSOIRE 4ème ELEMENT (Double effet)
4tr ELEMENT ZUBEHOR HYDRAULIK KIT (Doppeltwirkend)
KIT HIDRAULICO ACCESORIO 4to ELEMENTO (Doble efecto)
4th ELEMENT ATTACHMENT HYDRAULIC KIT (Double-acting)
KIT IDRAULICO ACCESSORIO 4 ELEMENTO (Doppio effetto)

Qté-Menge-Cant-Qty-Q.ta | 10 AD | 156 | M

1- MSI40H SERIE 1-E2
2- MSI50H SERIE 1-E2
3-
4-
5-
6-
7-
8-
9-
10-
11-
12-
13-
14-
15-
16-
17-
18-
19-
20-

Rep Hinw Fig Item Rif	Numéro Teil-Nr Numero Part-Nr Part-Nr	Désignation Bezeichnung Descripcion Description Descrizione	1	2	3	4	5	6	7	8	9	10	11	12	13	14	15	16	17	18	19	20
1	251336	Kit hydraulique accessoire complet (mât 3,00 m) Kompletter kit zübehor hydraulik (hubmast 3,00 m) Kit hidraulico accesorio completo (mástil 3,00 m) Complete attachment hydraulic kit (mast 3,00 m) Kit idraulico accessorio completo (rampa 3,00 m)	1																			
2	251337	Kit hydraulique accessoire complet (mât 3,30 m) Kompletter kit zübehor hydraulik (hubmast 3,30 m) Kit hidraulico accesorio completo (mástil 3,30 m) Complete attachment hydraulic kit (mast 3,30 m) Kit idraulico accessorio completo (rampa 3,30 m)	1																			
3	251338	Kit hydraulique accessoire complet (mât 3,50 m) Kompletter kit zübehor hydraulik (hubmast 3,50 m) Kit hidraulico accesorio completo (mástil 3,50 m) Complete attachment hydraulic kit (mast 3,50 m) Kit idraulico accessorio completo (rampa 3,50 m)	1																			
4	251339	Kit hydraulique accessoire complet (mât 3,70 m) Kompletter kit zübehor hydraulik (hubmast 3,70 m) Kit hidraulico accesorio completo (mástil 3,70 m) Complete attachment hydraulic kit (mast 3,70 m) Kit idraulico accessorio completo (rampa 3,70 m)	1																			
5	251340	Kit hydraulique accessoire complet (mât 4,00 m) Kompletter kit zübehor hydraulik (hubmast 4,00 m) Kit hidraulico accesorio completo (mástil 4,00 m) Complete attachment hydraulic kit (mast 4,00 m) Kit idraulico accessorio completo (rampa 4,00 m)	1																			
6	251341	Kit hydraulique accessoire complet (mât 4,50 m) Kompletter kit zübehor hydraulik (hubmast 4,50 m) Kit hidraulico accesorio completo (mástil 4,50 m) Complete attachment hydraulic kit (mast 4,50 m) Kit idraulico accessorio completo (rampa 4,50 m)	1																			
7	251342	Kit hydraulique accessoire complet (mât 5,00 m) Kompletter kit zübehor hydraulik (hubmast 5,00 m) Kit hidraulico accesorio completo (mástil 5,00 m) Complete attachment hydraulic kit (mast 5,00 m) Kit idraulico accessorio completo (rampa 5,00 m)	1																			
8	167925	Raccord Union - Verschraubung Racor - Connection Raccordo -	1																			

+

2

Catalogue : 547886

KIT HYDRAULIQUE ACCESSOIRE 4ème ELEMENT (Double effet)
4tr ELEMENT ZUBEHOR HYDRAULIK KIT (Doppeltwirkend)
KIT HIDRAULICO ACCESORIO 4to ELEMENTO (Doble efecto)
4th ELEMENT ATTACHMENT HYDRAULIC KIT (Double-acting)
KIT IDRAULICO ACCESSORIO 4 ELEMENTO (Doppio effetto)

Qté-Menge-Cant-Qty-Q.ta **10 AD 156** **M**

1- MSI40H SERIE 1-E2
2- MSI50H SERIE 1-E2
3-
4-
5-
6-
7-
8-
9-
10-
11-
12-
13-
14-
15-
16-
17-
18-
19-
20-

Rep Hinw Fig Item Rif	Numéro Teil-Nr Numero Part-Nr Part-Nr	Désignation Bezeichnung Descripcion Description Descrizione	1	2	3	4	5	6	7	8	9	10	11	12	13	14	15	16	17	18	19	20
9	169373	Joint torique - "0" ring Junta tórica - "0" ring Anello OR -	X																			
10	203706	Flexible (Lg 2110) - Schlauch Flexible - Hose Flessibile -	1																			
11	189956	Joint torique - "0" ring Junta tórica - "0" ring Anello OR -	X																			
12	174548	Raccord Union Prolongateur - Verschraubung Racor - Connection Raccordo -	1																			
13	194818	Flexible (Lg 2650) - Schlauch Flexible - Hose Flessibile -	1																			
14	194803	Tube (mât 3,00 m) - Rohr (hubmast 3,00 m) Tubo (mástil 3,00 m) - Tube (mast 3,00 m) Tubo (rampa 3,00 m) -	2																			
15	194804	Tube (mât 3,30 m) - Rohr (hubmast 3,30 m) Tubo (mástil 3,30 m) - Tube (mast 3,30 m) Tubo (rampa 3,30 m) -	2																			
16	194805	Tube (mât 3,50 m) - Rohr (hubmast 3,50 m) Tubo (mástil 3,50 m) - Tube (mast 3,50 m) Tubo (rampa 3,50 m) -	2																			
17	194806	Tube (mât 3,70 m) - Rohr (hubmast 3,70 m) Tubo (mástil 3,70 m) - Tube (mast 3,70 m) Tubo (rampa 3,70 m) -	2																			
18	194807	Tube (mât 4,00 m) - Rohr (hubmast 4,00 m) Tubo (mástil 4,00 m) - Tube (mast 4,00 m) Tubo (rampa 4,00 m) -	2																			
19	194808	Tube (mât 4,50 m) - Rohr (hubmast 4,50 m) Tubo (mástil 4,50 m) - Tube (mast 4,50 m) Tubo (rampa 4,50 m) -	2																			

+

Catalogue : 547886

KIT HYDRAULIQUE ACCESSOIRE 4ème ELEMENT (Double effet)
4tr ELEMENT ZUBEHOR HYDRAULIK KIT (Doppeltwirkend)
KIT HIDRAULICO ACCESORIO 4to ELEMENTO (Doble efecto)
4th ELEMENT ATTACHMENT HYDRAULIC KIT (Double-acting)
KIT IDRAULICO ACCESSORIO 4 ELEMENTO (Doppio effetto)

Qté-Menge-Cant-Qty-Q.ta | 10 AD | 156 | M

1- MSI40H SERIE 1-E2
2- MSI50H SERIE 1-E2
3-
4-
5-
6-
7-
8-
9-
10-
11-
12-
13-
14-
15-
16-
17-
18-
19-
20-

Rep Hinw Fig Item Rif	Numéro Teil-Nr Numero Part-Nr Part-Nr	Désignation Bezeichnung Descripcion Description Descrizione	1	2	3	4	5	6	7	8	9	10	11	12	13	14	15	16	17	18	19	20
20	194809	Tube (mât 5,00 m) - Rohr (hubmast 5,00 m) Tubo (mástil 5,00 m) - Tube (mast 5,00 m) Tubo (rampa 5,00 m) -	2																			
21	168850	Demi-collier - Halb-klemme Media abrazadera - Half-clamp Fascetta -	8																			
22	9142	Vis CHc,M 6- 35 zinguée - Schraube Tornillo - Screw Vite -	8																			
23	164615	Poulie de flexible - Schlauchriemen Polea de flexible - Hose pulley Puleggia di flessibile -	2																			
24	61685	Rondelle M 24 ZN - Unterlegscheibe Arandela - Washer Rondella -	2																			
25	194820	Flexible (Lg 3000) - Schlauch Flexible - Hose Flessibile -	2																			
26	194822	Flexible (Lg 3150) - Schlauch Flexible - Hose Flessibile -	2																			
27	197013	Flexible (Lg 3250) - Schlauch Flexible - Hose Flessibile -	2																			
28	194824	Flexible (Lg 3400) - Schlauch Flexible - Hose Flessibile -	2																			
29	194491	Flexible (Lg 3500) - Schlauch Flexible - Hose Flessibile -	2																			
30	198620	Flexible (Lg 3750) - Schlauch Flexible - Hose Flessibile -	2																			

+

Catalogue : 547886

4

KIT HYDRAULIQUE ACCESSOIRE 4ème ELEMENT (Double effet)
4tr ELEMENT ZUBEHOR HYDRAULIK KIT (Doppeltwirkend)
KIT HIDRAULICO ACCESORIO 4to ELEMENTO (Doble efecto)
4th ELEMENT ATTACHMENT HYDRAULIC KIT (Double-acting)
KIT IDRAULICO ACCESSORIO 4 ELEMENTO (Doppio effetto)

Qté-Menge-Cant-Qty-Q.ta | 10 AD | 156 | M

1- MSI40H SERIE 1-E2
2- MSI50H SERIE 1-E2
3-
4-
5-
6-
7-
8-
9-
10-
11-
12-
13-
14-
15-
16-
17-
18-
19-
20-

Rep Hinw Fig Item Rif	Numéro Teil-Nr Numero Part-Nr Part-Nr	Désignation Bezeichnung Descripcion Description Descrizione	1	2	3	4	5	6	7	8	9	10	11	12	13	14	15	16	17	18	19	20
31	198615	Flexible (Lg 3950) - Schlauch Flexible - Hose Flessibile -	2																			
32	61685	Rondelle M 24 ZN - Unterlegscheibe Arandela - Washer Rondella -	4																			
33	175497	Raccord Union Passe-cloison - Verschraubung Racor - Connection Raccordo -	2																			
34	169436	Joint torique - "0" ring Junta tórica - "0" ring Anello OR -	X																			
35	192038	Raccord rapide mâle - Verschraubung männl. Racor rapido macho - Quick male union Raccordo maschio -	2																			
36	192039	Bouchon - Stopfen Tapón - Plug Tappo -	2																			
37	192040	Embout - Stopfen Tapón - Plug Ghiera -	2																			
38	5324	Vis CHc,M 8- 50 zinguée - Schraube Tornillo - Screw Vite -	2																			
39	42325	Rondelle W 8 ZN - Unterlegscheibe Arandela - Washer Rondella -	2																			
40	58528	Ecrou H ,M 8 ZN - Mutter Tuerca - Nut Dado -	2																			
41	169438	Joint d'étanchéité - Dichtungsring Junta de estanqueidad - Seal Guarnizióne -	X																			

+

Catalogue : 547886

5

KIT HYDRAULIQUE ACCESSOIRE 4ème ELEMENT (Double effet)
4tr ELEMENT ZUBEHOR HYDRAULIK KIT (Doppeltwirkend)
KIT HIDRAULICO ACCESORIO 4to ELEMENTO (Doble efecto)
4th ELEMENT ATTACHMENT HYDRAULIC KIT (Double-acting)
KIT IDRAULICO ACCESSORIO 4 ELEMENTO (Doppio effetto)

Qté-Menge-Cant-Qty-Q.ta | 10 AD | 156 | M

1- MSI40H SERIE 1-E2
2- MSI50H SERIE 1-E2
3-
4-
5-
6-
7-
8-
9-
10-
11-
12-
13-
14-
15-
16-
17-
18-
19-
20-

Rep Hinw Fig Item Rif	Numéro Teil-Nr Numero Part-Nr Part-Nr	Désignation Bezeichnung Descripcion Description Descrizione	1	2	3	4	5	6	7	8	9	10	11	12	13	14	15	16	17	18	19	20
42	193325	Raccord Coudé 90° Adapteur - Verschraubung Racor - Connection Raccordo -	2																			
43	261397	Raccord Rapide Passe-cloison - Verschraubung Racor - Connection Raccordo passaparete -	2																			
44	227321	Rondelle SP 25,5x 40 x 2 ZN12C Unterlegscheibe Arandela - Washer Rondella -	4																			
45	401668	Ecrou - Mutter Tuerca - Nut Dado -	2																			
46	261398	Bouchon - Stopfen Tapón - Plug Tappo -	2																			
47	253837	Kit hydraulique accessoire complet (mât 3,00 m) Kompletter kit zübehor hydraulik (hubmast 3,00 m) Kit hidraulico accesorio completo (mástil 3,00 m) Complete attachment hydraulic kit (mast 3,00 m) Kit idraulico accessorio completo (rampa 3,00 m)	1																			
48	253838	Kit hydraulique accessoire complet (mât 3,30 m) Kompletter kit zübehor hydraulik (hubmast 3,30 m) Kit hidraulico accesorio completo (mástil 3,30 m) Complete attachment hydraulic kit (mast 3,00 m) Kit idraulico accessorio completo (rampa 3,00 m)	1																			
49	253839	Kit hydraulique accessoire complet (mât 3,50 m) Kompletter kit zübehor hydraulik (hubmast 3,50 m) Kit hidraulico accesorio completo (mástil 3,50 m) Complete attachment hydraulic kit (mast 3,50 m) Kit idraulico accessorio completo (rampa 3,50 m)	1																			
50	253840	Kit hydraulique accessoire complet (mât 3,70 m) Kompletter kit zübehor hydraulik (hubmast 3,70 m) Kit hidraulico accesorio completo (mástil 3,70 m) Complete attachment hydraulic kit (mast 3,70 m) Kit idraulico accessorio completo (rampa 3,70 m)	1																			

+

Catalogue : 547886

KIT HYDRAULIQUE ACCESSOIRE 4ème ELEMENT (Double effet)
4tr ELEMENT ZUBEHOR HYDRAULIK KIT (Doppeltwirkend)
KIT HIDRAULICO ACCESORIO 4to ELEMENTO (Doble efecto)
4th ELEMENT ATTACHMENT HYDRAULIC KIT (Double-acting)
KIT IDRAULICO ACCESSORIO 4 ELEMENTO (Doppio effetto)

Qté-Menge-Cant-Qty-Q.ta | 10 AD | 156 | M

1- MSI40H SERIE 1-E2
2- MSI50H SERIE 1-E2
3-
4-
5-
6-
7-
8-
9-
10-
11-
12-
13-
14-
15-
16-
17-
18-
19-
20-

Rep Hinw Fig Item Rif	Numéro Teil-Nr Numero Part-Nr Part-Nr	Désignation Bezeichnung Descripcion Description Descrizione	1	2	3	4	5	6	7	8	9	10	11	12	13	14	15	16	17	18	19	20
51	253841	Kit hydraulique accessoire complet (mât 4,00 m) Kompletter kit zübehor hydraulik (hubmast 4,00 m) Kit hidraulico accesorio completo (mástil 4,00 m) Complete attachment hydraulic kit (mast 4,00 m) Kit idraulico accessorio completo (rampa 4,00 m)	1																			
52	253842	Kit hydraulique accessoire complet (mât 4,50 m) Kompletter kit zübehor hydraulik (hubmast 4,50 m) Kit hidraulico accesorio completo (mástil 4,50 m) Complete attachment hydraulic kit (mast 4,50 m) Kit idraulico accessorio completo (rampa 4,50 m)	1																			
53	253843	Kit hydraulique accessoire complet (mât 5,00 m) Kompletter kit zübehor hydraulik (hubmast 5,00 m) Kit hidraulico accesorio completo (mástil 5,00 m) Complete attachment hydraulic kit (mast 5,00 m) Kit idraulico accessorio completo (rampa 5,00 m)	1																			
54	194819	Flexible (Lg 2900) - Schlauch Flexible - Hose Flessibile -	2																			
55	194820	Flexible (Lg 3000) - Schlauch Flexible - Hose Flessibile -	2																			
56	194822	Flexible (Lg 3150) - Schlauch Flexible - Hose Flessibile -	2																			
57	197013	Flexible (Lg 3250) - Schlauch Flexible - Hose Flessibile -	2																			
58	194824	Flexible (Lg 3400) - Schlauch Flexible - Hose Flessibile -	2																			
59	194491	Flexible (Lg 3500) - Schlauch Flexible - Hose Flessibile -	2																			
60	198620	Flexible (Lg 3750) - Schlauch Flexible - Hose Flessibile -	2																			

10 AD 157

KIT HYDRAULIQUE ACCESSOIRE 4ème ELEMENT (Double effet)
4tr ELEMENT ZUBEHOR HYDRAULIK KIT (Doppeltwirkend)
KIT HIDRAULICO ACCESSORIO 4to ELEMENTO (Doble efecto)
4th ELEMENT ATTACHMENT HYDRAULIC KIT (Double-acting)
KIT IDRAULICO ACCESSORIO 4 ELEMENTO (Doppio effetto)

MSI 50 H Série 1 - E2

POUR FLEXIBLE ET RACCORD
FUR SCHLAUCH UND VERSCHRAUBUNG
PARA FLEXIBLE Y RACOR
FOR HOSE AND CONNECTION
PER FLESSIBILE E RACCORDO

9 — Ø 2,2 mm / Ø 19,3 mm
11 — Ø 2 mm / Ø 12 mm
34 — Ø 2,2 mm / Ø 13,3 mm

POUR TUBE - FUR ROHR
PARA TUBO - FOR TUBE
PER TUBO

41 — Ø16 mm

■ 1er MONTAGE / 1ste MONTAGE / 1ro MONTAJE / 1st MOUNTING / 1mo MONTAGGIO
□ 2ème MONTAGE / 2te MONTAGE / 2do MONTAJE / 2nd MOUNTING / 2do MONTAGGIO

FEM A

KIT COMPLET,VOIR NOMEMCLATURE
KOMPLETTER KIT,SIEHE STÜCKLISTE
JUEGO COMPLETO,VER NOMENCLATURA
COMPLETE KIT, SEE NOMENCLATURE
KIT COMPLETO,VEDERE NOMENCLATURA

Rep - Hinw - Fig - Item - Seqenza
1 - 2 - 3 - 4 - 5 - 6 - 7

FEM B

KIT COMPLET,VOIR NOMEMCLATURE
KOMPLETTER KIT,SIEHE STÜCKLISTE
JUEGO COMPLETO,VER NOMENCLATURA
COMPLETE KIT, SEE NOMENCLATURE
KIT COMPLETO,VEDERE NOMENCLATURA

Rep - Hinw - Fig - Item - Seqenza
47-48-49-50-51-52-53

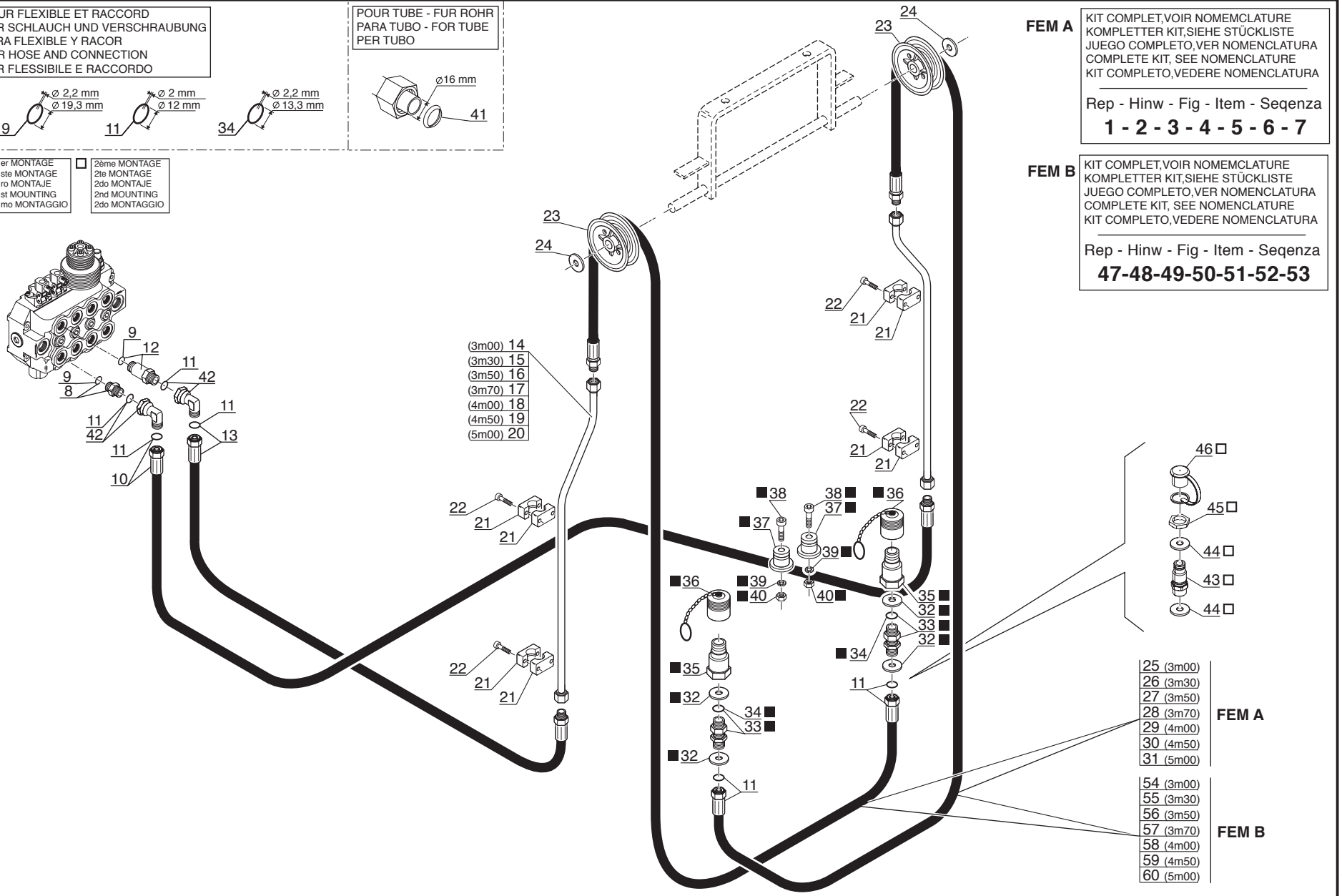

P.A.O.illus

Catalogue : 547886

1

KIT HYDRAULIQUE ACCESSOIRE 4ème ELEMENT (Double effet)
4tr ELEMENT ZUBEHOR HYDRAULIK KIT (Doppeltwirkend)
KIT HIDRAULICO ACCESORIO 4to ELEMENTO (Doble efecto)
4th ELEMENT ATTACHMENT HYDRAULIC KIT (Double-acting)
KIT IDRAULICO ACCESSORIO 4 ELEMENTO (Doppio effetto)

Qté-Menge-Cant-Qty-Q.ta **10 AD 157** **M**

1- MSI40H SERIE 1-E2
2- MSI50H SERIE 1-E2
3-
4-
5-
6-
7-
8-
9-
10-
11-
12-
13-
14-
15-
16-
17-
18-
19-
20-

Rep Hinw Fig Item Rif	Numéro Teil-Nr Numero Part-Nr Part-Nr	Désignation Bezeichnung Descripcion Description Descrizione	1	2	3	4	5	6	7	8	9	10	11	12	13	14	15	16	17	18	19	20
1	251352	Kit hydraulique accessoire complet (mât 3,00 m) Kompletter kit zübehor hydraulik (hubmast 3,00 m) Kit hidraulico accesorio completo (mástil 3,00 m) Complete attachment hydraulic kit (mast 3,00 m) Kit idraulico accessorio completo (rampa 3,00 m)		1																		
2	251353	Kit hydraulique accessoire complet (mât 3,30 m) Kompletter kit zübehor hydraulik (hubmast 3,30 m) Kit hidraulico accesorio completo (mástil 3,30 m) Complete attachment hydraulic kit (mast 3,30 m) Kit idraulico accessorio completo (rampa 3,30 m)		1																		
3	251354	Kit hydraulique accessoire complet (mât 3,50 m) Kompletter kit zübehor hydraulik (hubmast 3,50 m) Kit hidraulico accesorio completo (mástil 3,50 m) Complete attachment hydraulic kit (mast 3,50 m) Kit idraulico accessorio completo (rampa 3,50 m)		1																		
4	251355	Kit hydraulique accessoire complet (mât 3,70 m) Kompletter kit zübehor hydraulik (hubmast 3,70 m) Kit hidraulico accesorio completo (mástil 3,70 m) Complete attachment hydraulic kit (mast 3,70 m) Kit idraulico accessorio completo (rampa 3,70 m)		1																		
5	251356	Kit hydraulique accessoire complet (mât 4,00 m) Kompletter kit zübehor hydraulik (hubmast 4,00 m) Kit hidraulico accesorio completo (mástil 4,00 m) Complete attachment hydraulic kit (mast 4,00 m) Kit idraulico accessorio completo (rampa 4,00 m)		1																		
6	251357	Kit hydraulique accessoire complet (mât 4,50 m) Kompletter kit zübehor hydraulik (hubmast 4,50 m) Kit hidraulico accesorio completo (mástil 4,50 m) Complete attachment hydraulic kit (mast 4,50 m) Kit idraulico accessorio completo (rampa 4,50 m)		1																		
7	251358	Kit hydraulique accessoire complet (mât 5,00 m) Kompletter kit zübehor hydraulik (hubmast 5,00 m) Kit hidraulico accesorio completo (mástil 5,00 m) Complete attachment hydraulic kit (mast 5,00 m) Kit idraulico accessorio completo (rampa 5,00 m)		1																		
8	167925	Raccord Union - Verschraubung Racor - Connection Raccordo -		1																		

+

2

Catalogue : 547886

KIT HYDRAULIQUE ACCESSOIRE 4ème ELEMENT (Double effet)
4tr ELEMENT ZUBEHOR HYDRAULIK KIT (Doppeltwirkend)
KIT HIDRAULICO ACCESORIO 4to ELEMENTO (Doble efecto)
4th ELEMENT ATTACHMENT HYDRAULIC KIT (Double-acting)
KIT IDRAULICO ACCESSORIO 4 ELEMENTO (Doppio effetto)

Qté-Menge-Cant-Qty-Q.ta **10 AD 157** **M**

1- MSI40H SERIE 1-E2
2- MSI50H SERIE 1-E2
3-
4-
5-
6-
7-
8-
9-
10-
11-
12-
13-
14-
15-
16-
17-
18-
19-
20-

Rep Hinw Fig Item Rif	Numéro Teil-Nr Numero Part-Nr Part-Nr	Désignation Bezeichnung Descripcion Description Descrizione	1	2	3	4	5	6	7	8	9	10	11	12	13	14	15	16	17	18	19	20
9	169373	Joint torique - "0" ring Junta tórica - "0" ring Anello OR -		X																		
10	203706	Flexible (Lg 2110) - Schlauch Flexible - Hose Flessibile -		1																		
11	189956	Joint torique - "0" ring Junta tórica - "0" ring Anello OR -		X																		
12	174548	Raccord Union Prolongateur - Verschraubung Racor - Connection Raccordo -		1																		
13	194818	Flexible (Lg 2650) - Schlauch Flexible - Hose Flessibile -		1																		
14	194803	Tube (mât 3,00 m) - Rohr (hubmast 3,00 m) Tubo (mástil 3,00 m) - Tube (mast 3,00 m) Tubo (rampa 3,00 m) -		2																		
15	194804	Tube (mât 3,30 m) - Rohr (hubmast 3,30 m) Tubo (mástil 3,30 m) - Tube (mast 3,30 m) Tubo (rampa 3,30 m) -		2																		
16	194805	Tube (mât 3,50 m) - Rohr (hubmast 3,50 m) Tubo (mástil 3,50 m) - Tube (mast 3,50 m) Tubo (rampa 3,50 m) -		2																		
17	194806	Tube (mât 3,70 m) - Rohr (hubmast 3,70 m) Tubo (mástil 3,70 m) - Tube (mast 3,70 m) Tubo (rampa 3,70 m) -		2																		
18	194807	Tube (mât 4,00 m) - Rohr (hubmast 4,00 m) Tubo (mástil 4,00 m) - Tube (mast 4,00 m) Tubo (rampa 4,00 m) -		2																		
19	194808	Tube (mât 4,50 m) - Rohr (hubmast 4,50 m) Tubo (mástil 4,50 m) - Tube (mast 4,50 m) Tubo (rampa 4,50 m) -		2																		

+

Catalogue : 547886

3

KIT HYDRAULIQUE ACCESSOIRE 4ème ELEMENT (Double effet)
4tr ELEMENT ZUBEHOR HYDRAULIK KIT (Doppeltwirkend)
KIT HIDRAULICO ACCESORIO 4to ELEMENTO (Doble efecto)
4th ELEMENT ATTACHMENT HYDRAULIC KIT (Double-acting)
KIT IDRAULICO ACCESSORIO 4 ELEMENTO (Doppio effetto)

Qté-Menge-Cant-Qty-Q.ta | 10 AD | 157 | M

1- MSI40H SERIE 1-E2
2- MSI50H SERIE 1-E2
3-
4-
5-
6-
7-
8-
9-
10-
11-
12-
13-
14-
15-
16-
17-
18-
19-
20-

Rep Hinw Fig Item Rif	Numéro Teil-Nr Numero Part-Nr Part-Nr	Désignation Bezeichnung Descripcion Description Descrizione	1	2	3	4	5	6	7	8	9	10	11	12	13	14	15	16	17	18	19	20
20	194809	Tube (mât 5,00 m) - Rohr (hubmast 5,00 m) Tubo (mástil 5,00 m) - Tube (mast 5,00 m) Tubo (rampa 5,00 m) -		2																		
21	168850	Demi-collier - Halb-klemme Media abrazadera - Half-clamp Fascetta -		8																		
22	9142	Vis CHc,M 6- 35 zinguée - Schraube Tornillo - Screw Vite -		8																		
23	164615	Poulie de flexible - Schlauchriemen Polea de flexible - Hose pulley Puleggia di flessibile -		2																		
24	61685	Rondelle M 24 ZN - Unterlegscheibe Arandela - Washer Rondella -		2																		
25	196860	Flexible (Lg 2800) - Schlauch Flexible - Hose Flessibile -		2																		
26	194819	Flexible (Lg 2900) - Schlauch Flexible - Hose Flessibile -		2																		
27	194820	Flexible (Lg 3000) - Schlauch Flexible - Hose Flessibile -		2																		
28	194822	Flexible (Lg 3150) - Schlauch Flexible - Hose Flessibile -		2																		
29	197013	Flexible (Lg 3250) - Schlauch Flexible - Hose Flessibile -		2																		
30	194491	Flexible (Lg 3500) - Schlauch Flexible - Hose Flessibile -		2																		

+

Catalogue : 547886

4

KIT HYDRAULIQUE ACCESSOIRE 4ème ELEMENT (Double effet)
4tr ELEMENT ZUBEHOR HYDRAULIK KIT (Doppeltwirkend)
KIT HIDRAULICO ACCESORIO 4to ELEMENTO (Doble efecto)
4th ELEMENT ATTACHMENT HYDRAULIC KIT (Double-acting)
KIT IDRAULICO ACCESSORIO 4 ELEMENTO (Doppio effetto)

Qté-Menge-Cant-Qty-Q.ta **10 AD 157** **M**

1- MSI40H SERIE 1-E2
2- MSI50H SERIE 1-E2
3-
4-
5-
6-
7-
8-
9-
10-
11-
12-
13-
14-
15-
16-
17-
18-
19-
20-

Rep Hinw Fig Item Rif	Numéro Teil-Nr Numero Part-Nr Part-Nr	Désignation Bezeichnung Descripcion Description Descrizione	1	2	3	4	5	6	7	8	9	10	11	12	13	14	15	16	17	18	19	20
31	198620	Flexible (Lg 3750) - Schlauch Flexible - Hose Flessibile -		2																		
32	61685	Rondelle M 24 ZN - Unterlegscheibe Arandela - Washer Rondella -		4																		
33	175497	Raccord Union Passe-cloison - Verschraubung Racor - Connection Raccordo -		2																		
34	169436	Joint torique - "0" ring Junta tórica - "0" ring Anello OR -		X																		
35	192038	Raccord rapide mâle - Verschraubung männl. Racor rapido macho - Quick male union Raccordo maschio -		2																		
36	192039	Bouchon - Stopfen Tapón - Plug Tappo -		2																		
37	192040	Embout - Stopfen Tapón - Plug Ghiera -		2																		
38	5324	Vis CHc,M 8- 50 zinguée - Schraube Tornillo - Screw Vite -		2																		
39	42325	Rondelle W 8 ZN - Unterlegscheibe Arandela - Washer Rondella -		2																		
40	58528	Ecrou H ,M 8 ZN - Mutter Tuerca - Nut Dado -		2																		
41	169438	Joint d'étanchéité - Dichtungsring Junta de estanqueidad - Seal Guarnizióne -		X																		

+

28/11/2007

Catalogue : 547886

5

KIT HYDRAULIQUE ACCESSOIRE 4ème ELEMENT (Double effet)
4tr ELEMENT ZUBEHOR HYDRAULIK KIT (Doppeltwirkend)
KIT HIDRAULICO ACCESORIO 4to ELEMENTO (Doble efecto)
4th ELEMENT ATTACHMENT HYDRAULIC KIT (Double-acting)
KIT IDRAULICO ACCESSORIO 4 ELEMENTO (Doppio effetto)

Qté-Menge-Cant-Qty-Q.ta **10 AD 157** **M**

1- MSI40H SERIE 1-E2
2- MSI50H SERIE 1-E2
3-
4-
5-
6-
7-
8-
9-
10-
11-
12-
13-
14-
15-
16-
17-
18-
19-
20-

Rep Hinw Fig Item Rif	Numéro Teil-Nr Numero Part-Nr Part-Nr	Désignation Bezeichnung Descripcion Description Descrizione	1	2	3	4	5	6	7	8	9	10	11	12	13	14	15	16	17	18	19	20
42	193325	Raccord Coudé 90° Adapteur - Verschraubung Racor - Connection Raccordo -		2																		
43	261397	Raccord Rapide Passe-cloison - Verschraubung Racor - Connection Raccordo passaparete -		2																		
44	227321	Rondelle SP 25,5x 40 x 2 ZN12C Unterlegscheibe Arandela - Washer Rondella -		4																		
45	401668	Ecrou - Mutter Tuerca - Nut Dado -		2																		
46	261398	Bouchon - Stopfen Tapón - Plug Tappo -		2																		
47	253851	Kit hydraulique accessoire complet (mât 3,00 m) Kompletter kit zübehor hydraulik (hubmast 3,00 m) Kit hidraulico accesorio completo (mástil 3,00 m) Complete attachment hydraulic kit (mast 3,00 m) Kit idraulico accessorio completo (rampa 3,00 m)		1																		
48	253852	Kit hydraulique accessoire complet (mât 3,30 m) Kompletter kit zübehor hydraulik (hubmast 3,30 m) Kit hidraulico accesorio completo (mástil 3,30 m) Complete attachment hydraulic kit (mast 3,30 m) Kit idraulico accessorio completo (rampa 3,30 m)		1																		
49	253853	Kit hydraulique accessoire complet (mât 3,50 m) Kompletter kit zübehor hydraulik (hubmast 3,50 m) Kit hidraulico accesorio completo (mástil 3,50 m) Complete attachment hydraulic kit (mast 3,50 m) Kit idraulico accessorio completo (rampa 3,50 m)		1																		
50	251355	Kit hydraulique accessoire complet (mât 3,70 m) Kompletter kit zübehor hydraulik (hubmast 3,70 m) Kit hidraulico accesorio completo (mástil 3,70 m) Complete attachment hydraulic kit (mast 3,70 m) Kit idraulico accessorio completo (rampa 3,70 m)		1																		

+

Catalogue : 547886

KIT HYDRAULIQUE ACCESSOIRE 4ème ELEMENT (Double effet)
4tr ELEMENT ZUBEHOR HYDRAULIK KIT (Doppeltwirkend)
KIT HIDRAULICO ACCESORIO 4to ELEMENTO (Doble efecto)
4th ELEMENT ATTACHMENT HYDRAULIC KIT (Double-acting)
KIT IDRAULICO ACCESSORIO 4 ELEMENTO (Doppio effetto)

Qté-Menge-Cant-Qty-Q.ta | 10 AD | 157 | M

1- MSI40H SERIE 1-E2
2- MSI50H SERIE 1-E2
3-
4-
5-
6-
7-
8-
9-
10-
11-
12-
13-
14-
15-
16-
17-
18-
19-
20-

Rep Hinw Fig Item Rif	Numéro Teil-Nr Numero Part-Nr Part-Nr	Désignation Bezeichnung Descripcion Description Descrizione	1	2	3	4	5	6	7	8	9	10	11	12	13	14	15	16	17	18	19	20
51	253855	Kit hydraulique accessoire complet (mât 4,00 m) Kompletter kit zübehor hydraulik (hubmast 4,00 m) Kit hidraulico accesorio completo (mástil 4,00 m) Complete attachment hydraulic kit (mast 4,00 m) Kit idraulico accessorio completo (rampa 4,00 m)		1																		
52	251357	Kit hydraulique accessoire complet (mât 4,50 m) Kompletter kit zübehor hydraulik (hubmast 4,50 m) Kit hidraulico accesorio completo (mástil 4,50 m) Complete attachment hydraulic kit (mast 4,50 m) Kit idraulico accessorio completo (rampa 4,50 m)		1																		
53	253857	Kit hydraulique accessoire complet (mât 5,00 m) Kompletter kit zübehor hydraulik (hubmast 5,00 m) Kit hidraulico accesorio completo (mástil 5,00 m) Complete attachment hydraulic kit (mast 5,00 m) Kit idraulico accessorio completo (rampa 5,00 m)		1																		
54	196860	Flexible (Lg 2800) - Schlauch Flexible - Hose Flessibile -		2																		
55	196860	Flexible (Lg 2800) - Schlauch Flexible - Hose Flessibile -		2																		
56	194819	Flexible (Lg 2900) - Schlauch Flexible - Hose Flessibile -		2																		
57	194822	Flexible (Lg 3150) - Schlauch Flexible - Hose Flessibile -		2																		
58	194822	Flexible (Lg 3150) - Schlauch Flexible - Hose Flessibile -		2																		
59	194491	Flexible (Lg 3500) - Schlauch Flexible - Hose Flessibile -		2																		
60	194491	Flexible (Lg 3500) - Schlauch Flexible - Hose Flessibile -		2																		

10 AF 490

HAUTEUR DE LEVEE
HUBHÖHE - ALTURA DE LEVANTAMIENTO
LIFT HEIGHT - ALTEZZA DI SOLLEVAMENTO

5,00 m

HYDRAULIQUE (Valve d'équilibrage) - Mât Double
HYDRAULIK (Abgleichen ventil) - Doppelt Hubmast
HIDRAULICO (Válvula de equilibrio) - Mastil Doble
HYDRAULIC (Balancing valve) - Double Mast
IDRAULICO (Valvola di equilibratura) - Rampa Duplex

MSI 40 H Série 1 - E2
MSI 50 H Série 1 - E2

POUR FLEXIBLE ET RACCORD
FUR SCHLAUCH UND VERSCHRAUBUNG
PARA FLEXIBLE Y RACOR
FOR HOSE AND CONNECTION
PER FLESSIBILE E RACCORDO

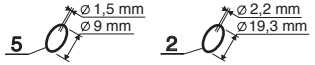

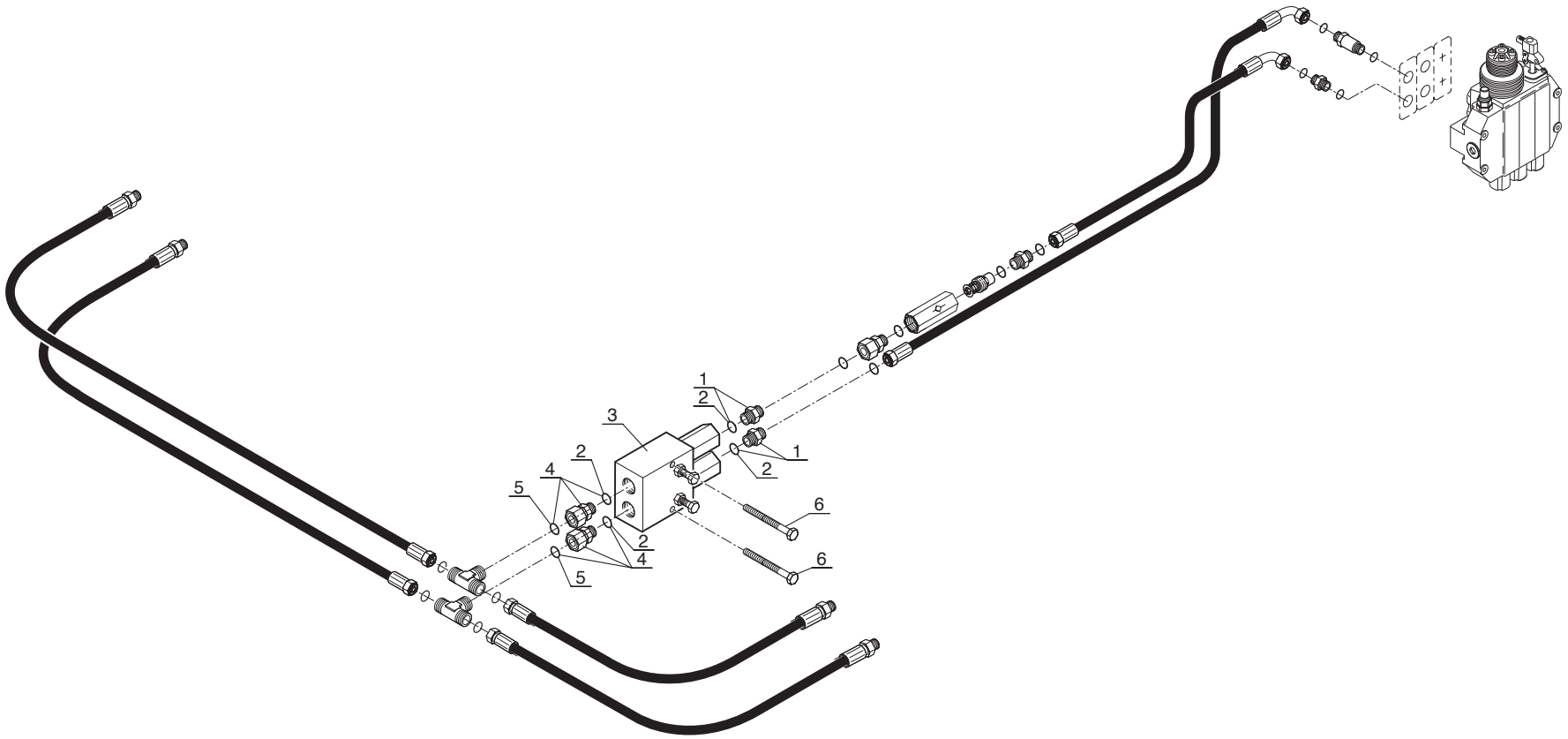

P.A.O. illus

21 / 11 / 07

Catalogue : 547886

1

HYDRAULIQUE (Valve d'équilibrage)
HYDRAULIK (Abgleichen ventil)
HIDRAULICO (Válvula de equilibrado)
HYDRAULIC (Balancing valve)
IDRAULICO (Valvola di equilibratura)

Qté-Menge-Cant-Qty-Q.ta **10 AF 490** **M**

1- MSI40H SERIE 1-E2
2- MSI50H SERIE 1-E2
3-
4-
5-
6-
7-
8-
9-
10-
11-
12-
13-
14-
15-
16-
17-
18-
19-
20-

Rep Hinw Fig Item Rif	Numéro Teil-Nr Numero Part-Nr Part-Nr	Désignation Bezeichnung Descripcion Description Descrizione	1	2	3	4	5	6	7	8	9	10	11	12	13	14	15	16	17	18	19	20
1	173038	Raccord Union - Verschraubung Racor - Connection Raccordo -	2	2																		
2	169373	Joint torique - "0" ring Junta tórica - "0" ring Anello OR -	X	X																		
3	169311	Valve d'équilibrage - Abgleichen ventil Válvula de equilibrado - Balancing valve Valvola di equilibratura -	1	1																		
4	167932	Raccord Adapteur - Verschraubung Racor - Connection Raccordo -	2	2																		
5	190874	Joint torique - "0" ring Junta tórica - "0" ring Anello OR -	X	X																		
6	60950	Vis H,M 6- 60-8.8-ZN5/C - Schraube Tornillo - Screw Vite -	2	2																		

10 CA 70

POUR MAT
FUR HUBMAST - PARA MASTIL
FOR MAST - PER ALBERO

Réf : 560 416
à / bis / a / to / a
Réf : 560 422

HYDRAULIQUE (Vérin d'élévation)
HYDRAULIK (Hubzylinder)
HIDRAULICO (Cilindro de elevación)
HYDRAULIC (Lifting cylinder)
IDRAULICO (Cilindro di sollevamento)

MSI 40 H Série 1 - E2

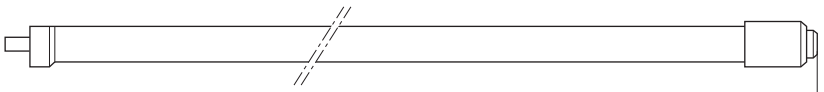

COURSE - HUB - CARRERA - STROKE - CORSA

3,00m - 1500mm	4,00m - 2000mm
3,30m - 1650mm	4,50m - 2250mm
3,50m - 1750mm	5,00m - 2500mm
3,70m - 1850mm	



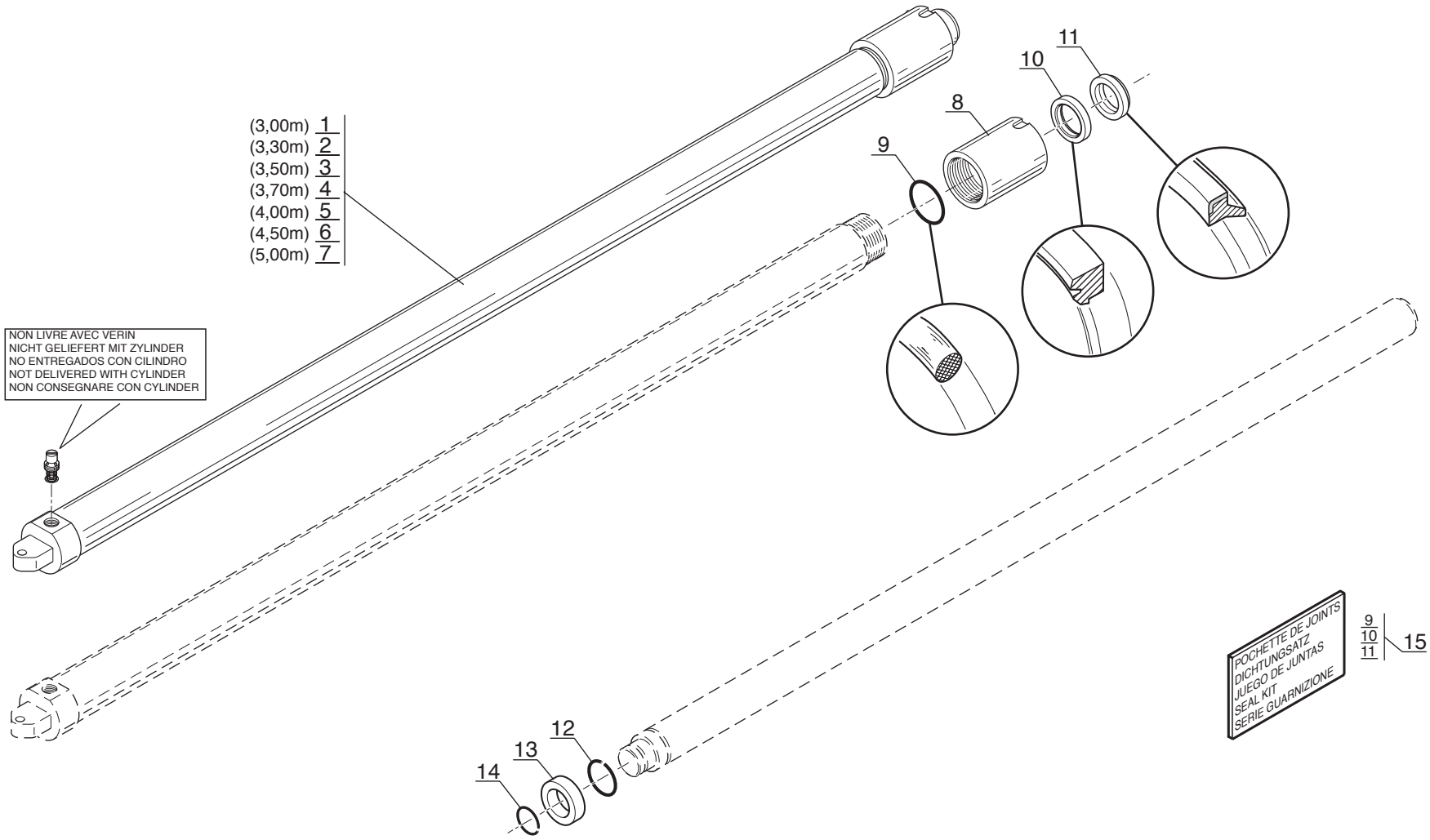

P.A.O.illus

Catalogue : 547886

1

HYDRAULIQUE (Vérin d'élévation)
HYDRAULIK (Hubzylinder)
HIDRAULICO (Cilindro de elevación)
HYDRAULIC (Lifting cylinder)
IDRAULICO (Cilindro di sollevamento)

Qté-Menge-Cant-Qty-Q.ta **10 CA** **70** **M**

1- MSI40H SERIE 1-E2
2- MSI50H SERIE 1-E2
3-
4-
5-
6-
7-
8-
9-
10-
11-
12-
13-
14-
15-
16-
17-
18-
19-
20-

Rep Hinw Fig Item Rif	Numéro Teil-Nr Numero Part-Nr Part-Nr	Désignation Bezeichnung Descripcion Description Descrizione	1	2	3	4	5	6	7	8	9	10	11	12	13	14	15	16	17	18	19	20
1	218990	Vérin d'éléva. D:60mm C:1500mm- Hubzylinder Cilindro de elevación - Lifting cylinder Cilindro di sollevamento -	2																			
2	218991	Vérin d'éléva. D:60mm C:1650mm- Hubzylinder Cilindro de elevación - Lifting cylinder Cilindro di sollevamento -	2																			
3	218992	Vérin d'éléva. D:60mm C:1750mm- Hubzylinder Cilindro de elevación - Lifting cylinder Cilindro di sollevamento -	2																			
4	218993	Vérin d'éléva. D:60mm C:1850mm- Hubzylinder Cilindro de elevación - Lifting cylinder Cilindro di sollevamento -	2																			
5	218994	Vérin d'éléva. D:60mm C:2000mm- Hubzylinder Cilindro de elevación - Lifting cylinder Cilindro di sollevamento -	2																			
6	218995	Vérin d'éléva. D:60mm C:2250mm- Hubzylinder Cilindro de elevación - Lifting cylinder Cilindro di sollevamento -	2																			
7	218996	Vérin d'éléva. D:60mm C:2500mm- Hubzylinder Cilindro de elevación - Lifting cylinder Cilindro di sollevamento -	2																			
8	169671	Bague de fermeture - Schlussring Anillo de cierre - Fastening ring Anello di chiusura -	1																			
9	169670	Joint torique - "0" ring Junta tórica - "0" ring Anello OR -	1																			
10	5307	Joint d'étanchéité - Dichtungsring Junta de estanqueidad - Seal Guarnizióne -	1																			
11	5308	Joint d'étanchéité - Dichtungsring Junta de estanqueidad - Seal Guarnizióne -	1																			

+

Catalogue : 547886

2

HYDRAULIQUE (Vérin d'élévation)
HYDRAULIK (Hubzylinder)
HIDRAULICO (Cilindro de elevación)
HYDRAULIC (Lifting cylinder)
IDRAULICO (Cilindro di sollevamento)

Qté-Menge-Cant-Qty-Q.ta | 10 CA | 70 | M

1- MSI40H SERIE 1-E2
2- MSI50H SERIE 1-E2
3-
4-
5-
6-
7-
8-
9-
10-
11-
12-
13-
14-
15-
16-
17-
18-
19-
20-

Rep Hinw Fig Item Rif	Numéro Teil-Nr Numero Part-Nr Part-Nr	Désignation Bezeichnung Descripcion Description Descrizione	1	2	3	4	5	6	7	8	9	10	11	12	13	14	15	16	17	18	19	20
12	169672	Jonc d'arrêt - Sprengring Anillo de parada - Snap ring Giunto -	1																			
13	169673	Piston de vérin - Zylinderkolben Pistón de cilindro - Cylinder piston Pistone del cilindro -	1																			
14	197704	Jonc d'arrêt - Sprengring Anillo de parada - Snap ring Giunto -	1																			
15	169674	Pochette de joints - Dichtungsatz Juego de juntas - Seal kit Serie guarnizióne -	1																			

10 CA 71

POUR MAT
FUR HUBMAST - PARA MASTIL
FOR MAST - PER ALBERO

Réf : 560 430
à / bis / a / to / a
Réf : 560 436

HYDRAULIQUE (Vérin d'élévation)
HYDRAULIK (Hubzylinder)
HIDRAULICO (Cilindro de elevación)
HYDRAULIC (Lifting cylinder)
IDRAULICO (Cilindro di sollevamento)

MSI 50 H Série 1 - E2

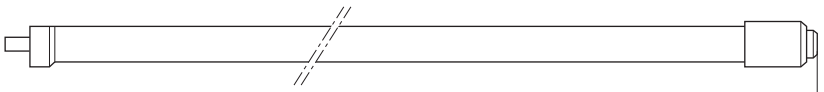

COURSE - HUB - CARRERA - STROKE - CORSA

3,00m - 1500mm	4,00m - 2000mm
3,30m - 1650mm	4,50m - 2250mm
3,50m - 1750mm	5,00m - 2500mm
3,70m - 1850mm	



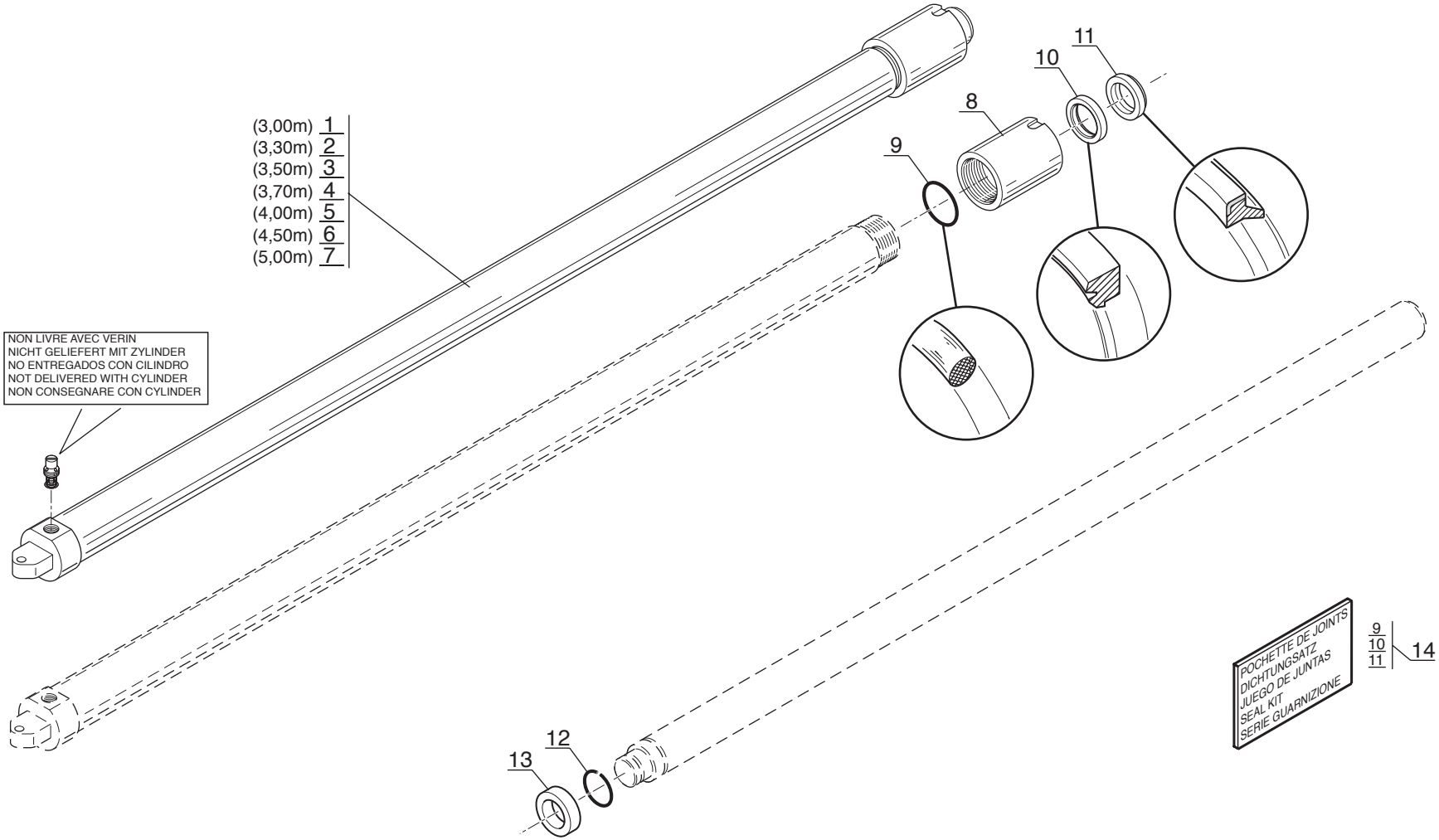

P.A.O.illus

1

Catalogue : 547886

HYDRAULIQUE (Vérin d'élévation)
HYDRAULIK (Hubzylinder)
HIDRAULICO (Cilindro de elevación)
HYDRAULIC (Lifting cylinder)
IDRAULICO (Cilindro di sollevamento)

Qté-Menge-Cant-Qty-Q.ta **10 CA 71** **M**

1- MSI40H SERIE 1-E2
2- MSI50H SERIE 1-E2
3-
4-
5-
6-
7-
8-
9-
10-
11-
12-
13-
14-
15-
16-
17-
18-
19-
20-

Rep Hinw Fig Item Rif	Numéro Teil-Nr Numero Part-Nr Part-Nr	Désignation Bezeichnung Descripcion Description Descrizione	1	2	3	4	5	6	7	8	9	10	11	12	13	14	15	16	17	18	19	20
1	218997	Vérin d'éléva. D:65mm C:1500mm- Hubzylinder Cilindro de elevación - Lifting cylinder Cilindro di sollevamento -		2																		
2	218998	Vérin d'éléva. D:65mm C:1650mm- Hubzylinder Cilindro de elevación - Lifting cylinder Cilindro di sollevamento -		2																		
3	218999	Vérin d'éléva. D:65mm C:1750mm- Hubzylinder Cilindro de elevación - Lifting cylinder Cilindro di sollevamento -		2																		
4	219000	Vérin d'éléva. D:65mm C:1850mm- Hubzylinder Cilindro de elevación - Lifting cylinder Cilindro di sollevamento -		2																		
5	219001	Vérin d'éléva. D:65mm C:2000mm- Hubzylinder Cilindro de elevación - Lifting cylinder Cilindro di sollevamento -		2																		
6	219002	Vérin d'éléva. D:65mm C:2250mm- Hubzylinder Cilindro de elevación - Lifting cylinder Cilindro di sollevamento -		2																		
7	219003	Vérin d'éléva. D:65mm C:2500mm- Hubzylinder Cilindro de elevación - Lifting cylinder Cilindro di sollevamento -		2																		
8	197705	Bague de fermeture - Schlussring Anillo de cierre - Fastening ring Anello di chiusura -		1																		
9	197710	Joint torique - "0" ring Junta tórica - "0" ring Anello OR -		1																		
10	197708	Joint d'étanchéité - Dichtungsring Junta de estanqueidad - Seal Guarnizióne -		1																		
11	197709	Joint d'étanchéité - Dichtungsring Junta de estanqueidad - Seal Guarnizióne -		1																		

+

12/05/2005

2

Catalogue : 547886

HYDRAULIQUE (Vérin d'élévation)
HYDRAULIK (Hubzylinder)
HIDRAULICO (Cilindro de elevación)
HYDRAULIC (Lifting cylinder)
IDRAULICO (Cilindro di sollevamento)

Qté-Menge-Cant-Qty-Q.ta | 10 CA | 71 | M

1- MSI40H SERIE 1-E2
2- MSI50H SERIE 1-E2
3-
4-
5-
6-
7-
8-
9-
10-
11-
12-
13-
14-
15-
16-
17-
18-
19-
20-

Rep Hinw Fig Item Rif	Numéro Teil-Nr Numero Part-Nr Part-Nr	Désignation Bezeichnung Descripcion Description Descrizione	1	2	3	4	5	6	7	8	9	10	11	12	13	14	15	16	17	18	19	20
12	197670	Jonc d'arrêt - Sprengring Anillo de parada - Snap ring Giunto -		1																		
13	548002	Piston de vérin - Zylinderkolben Pistón de cilindro - Cylinder piston Pistone del cilindro -		1																		
14	197706	Pochette de joints - Dichtungsatz Juego de juntas - Seal kit Serie guarnizióne -		1																		

12 AA 365

ABAQUE DE CHARGE (Mât double)
BELASTUNG TABELLE (Doppelt hubmast)
ABACO DE CARGA (Mastil doble)
LOAD CHART (Double mast)
DIAGRAMMA DI CARICO (Rampa duplex)

MSI 40 H Série 1 - E2
MSI 50 H Série 1 - E2

1-2-3-4-5-6-7-8-9
10-11-12-13-14-16

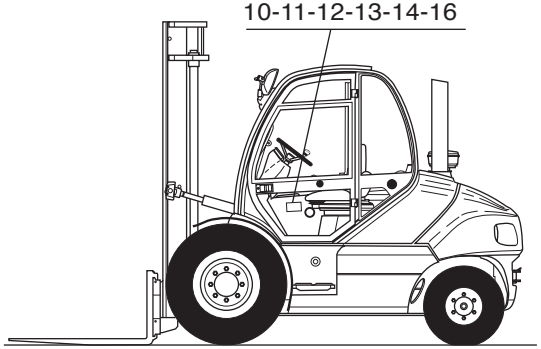

15

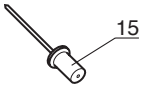

CAPACITE NOMINALE
RATED CAPACITY
NENNKAPAZITÄT
CAPACIDAD NOMINAL
CAPACITÀ NOMINALE
kg

CAPACITES EFFECTIVES
ACTUAL CAPACITIES
EFFEKTIVE KAPAZITÄT
CAPACIDAD EFECTIVA
CAPACITÀ EFFETTIVA

SUIVANT NORME EN 1726-1 (ISO 1074)

1 - Jusqu'à hauteur de levée
Up to height of
Bis zur hubhöhe
Hasta altura de elevación
Sino ad altezza di sollevamento
mm

2 - Pour hauteur maximale de
For maximum height of
Für maximale Höhe
Para altura máxima de
Per altezza massima di
mm

MAT VERTICAL
VERTICAL MAST
VERTIKALER MAST
MASTIL VERTICAL
RAMPA VERTICALE

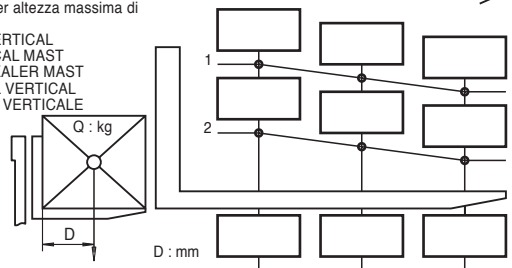

1	(3,00 m)
2	(3,30 m)
3	(3,50 m)
4	(3,70 m)
5	(4,00 m)
6	(4,50 m)
7	(5,00 m)

MSI 40 H

EQUIPEMENT
ATTACHMENT
ZUBEHÖR
EQUIPO
ATTREZZATURA

CAPACITES EFFECTIVES
ACTUAL CAPACITIES
EFFEKTIVE KAPAZITÄT
CAPACIDAD EFECTIVA
CAPACITÀ EFFETTIVA

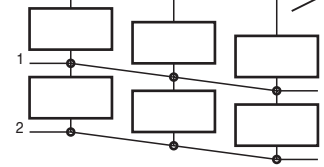

8	(3,00 m)
9	(3,30 m)
10	(3,50 m)
11	(3,70 m)
12	(4,00 m)
13	(4,50 m)
14	(5,00 m)

MSI 50 H

n°:

16

EQUIPEMENT - ATTACHMENT
ZUBEHOR - EQUIPO - ATTREZZATURA

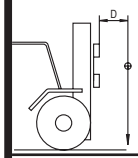

EFFECTIVE
ACTUAL
EFFEKTIVE
EFFECTIVA
EFFETTIVA

SUIVANT NORME EN 1726-1

HAUTEURS EFFECTIVES ACTUAL HEIGHT EFFEKTIVE HOME ALTURA EFECTIVA ALTEZZA EFFETTIVA	CAPACITES EFFECTIVES ACTUAL CAPACITIES EFFEKTIVE KAPAZITAT CAPACIDAD EFECTIVA CAPACITA EFFETTIVA	CAPACITES EFFECTIVES ACTUAL CAPACITIES EFFEKTIVE KAPAZITAT CAPACIDAD EFECTIVA CAPACITA EFFETTIVA
	mm	mm
Jusqu'à hauteur de levée Up for height of Bis zur hubhöhe Hasta altura de elevación Sino ad altezza di sollevamento mm	kg	kg
Pour hauteur maximale de For maximum height of Für maximale höhe Para altura máxima de Per altezza massima di mm	kg	kg

n°182597

P.A.O. illus

20 / 10 / 04

Catalogue : 547886

1

ABAQUE DE CHARGE (Mât double)
BELASTUNG TABELLE (Doppelt hubmast)
ABACO DE CARGA (Mastil doble)
LOAD CHART (Double mast)
DIAGRAMMA DI CARICO (Rampa duplex)

Qté-Menge-Cant-Qty-Q.ta | 12 AA | 365 | M

1- MSI40H SERIE 1-E2
2- MSI50H SERIE 1-E2
3-
4-
5-
6-
7-
8-
9-
10-
11-
12-
13-
14-
15-
16-
17-
18-
19-
20-

Rep Hinw Fig Item Rif	Numéro Teil-Nr Numero Part-Nr Part-Nr	Désignation Bezeichnung Descripcion Description Descrizione	1	2	3	4	5	6	7	8	9	10	11	12	13	14	15	16	17	18	19	20
1	200911	Abaque CM 40/50 /3M - Belastung tabelle Abaco de carga - Load chart Diagramma di carico -	1																			
2	200912	Abaque CM 40/50 /3M30 - Belastung tabelle Abaco de carga - Load chart Diagramma di carico -	1																			
3	200913	Abaque CM 40/50 /3M50 - Belastung tabelle Abaco de carga - Load chart Diagramma di carico -	1																			
4	200914	Abaque CM 40/50 /3M70 - Belastung tabelle Abaco de carga - Load chart Diagramma di carico -	1																			
5	200915	Abaque CM 40/50 /4M - Belastung tabelle Abaco de carga - Load chart Diagramma di carico -	1																			
6	200916	Abaque CM 40/50 /4M50 - Belastung tabelle Abaco de carga - Load chart Diagramma di carico -	1																			
7	200917	Abaque CM 40/50 /5M - Belastung tabelle Abaco de carga - Load chart Diagramma di carico -	1																			
8	200918	Abaque CM 50/60 /3M - Belastung tabelle Abaco de carga - Load chart Diagramma di carico -		1																		
9	200919	Abaque CM 50/60 /3M30 - Belastung tabelle Abaco de carga - Load chart Diagramma di carico -		1																		
10	200920	Abaque CM 50/60 /3M50 - Belastung tabelle Abaco de carga - Load chart Diagramma di carico -		1																		
11	200921	Abaque CM 50/60 /3M70 - Belastung tabelle Abaco de carga - Load chart Diagramma di carico -		1																		

+

2

Catalogue : 547886

ABAQUE DE CHARGE (Mât double)
BELASTUNG TABELLE (Doppelt hubmast)
ABACO DE CARGA (Mastil doble)
LOAD CHART (Double mast)
DIAGRAMMA DI CARICO (Rampa duplex)

Qté-Menge-Cant-Qty-Q.ta | 12 AA | 365 | M

1- MSI40H SERIE 1-E2
2- MSI50H SERIE 1-E2
3-
4-
5-
6-
7-
8-
9-
10-
11-
12-
13-
14-
15-
16-
17-
18-
19-
20-

Rep Hinw Fig Item Rif	Numéro Teil-Nr Numero Part-Nr Part-Nr	Désignation Bezeichnung Descripcion Description Descrizione	1	2	3	4	5	6	7	8	9	10	11	12	13	14	15	16	17	18	19	20
12	200922	Abaque CM 50/60 /4M - Belastung tabelle Abaco de carga - Load chart Diagramma di carico -		1																		
13	200923	Abaque CM 50/60 4M /4M50 - Belastung tabelle Abaco de carga - Load chart Diagramma di carico -		1																		
14	200924	Abaque CM 50/60 4M /5M - Belastung tabelle Abaco de carga - Load chart Diagramma di carico -		1																		
15	163658	Rivet Ø 3,2 x 8 - Niete Remache - Rivet Rivetto -	8	8																		
16	182597	Abaque - Belastung tabelle Abaco - Load chart Diagramma -	1	1																		

30/11/2007

MAT DOUBLE A LEVEE LIBRE TOTALE
DOPPELT HUBMAST TOTAL FREIANSTEIG
MASTIL DOBLE A LEVANTAMIENTO LIBRE TOTAL
DOUBLE MAST TOTAL FREE LIFT
RAMPA DUPLEX A LEVATA LIBERA TOTALE

(A galet - Mit roole - Con rodillo - With roller - Con rullo)

3,00m à / bis / a / to / a 4,00m

Ref : 572 344 **à / bis / a / to / a** **Ref : 572 348**	**MSI 40 H SERIE 1 - E2**
Ref : 572 354 **à / bis / a / to / a** **Ref : 572 358**	**MSI 50 H SERIE 1 - E2**

5 AA 82

MAT DOUBLE A LEVEE LIBRE TOTALE (Hauteur de levée : 3,00m à 4,00m)
DOPPELT HUBMAST TOTAL FREIANSTEIG (Hubhöhe : 3,00m bis 4,00m)
MASTIL DOBLE A LEVANTAMIENTO LIBRE TOTALE (Altura de levantamiento : 3,00m a 4,00m)
DOUBLE MAST TOTAL FREE LIFT (Lift height : 3,00m to 4,00m)
RAMPA DUPLEX A LEVATA LIBERA TOTALE (Altezza di sollevamento : 3,00m a 4,00m)

MSI 40 H Série 1 - E2
MSI 50 H Série 1 - E2

▲ N° DE MAT A SPECIFIER POUR TOUTE COMMANDE DE PIECES
HUBMAST NUMMER ZUGEBEN FUR ALLE TEILE
N° DE MASTIS A ESPECIFICAR PARA TODAS PEDIDAS DE PIEZAS
MAST NUMBER TO SPECIFY FOR ALL PARTS ORDER
N° CARRELLO DA SPECIFICARE PER TUTTE GU ORDINI DEL PARTICCOLARI

	4T	5T
3.00 m	572 344	572 354
3,30 m	572 345	572 355
3,50 m	572 346	572 356
3,70 m	572 347	572 357
4,00 m	572 348	572 358

5 AA 77 - 5 AC 12 - 10 AC 75
10 AD 158 - 10 AD 159
10 CA 135 - 10 CA 166 ▲
10 EA 13 -10 EA 14
12 AA 366

(4t.)
1 (3,00 m)
2 (3,30 m)
3 (3,50 m)
4 (3,70 m)
5 (4,00 m)

(5t.)
6 (3,00 m)
7 (3,30 m)
8 (3,50 m)
9 (3,70 m)
10 (4,00 m)

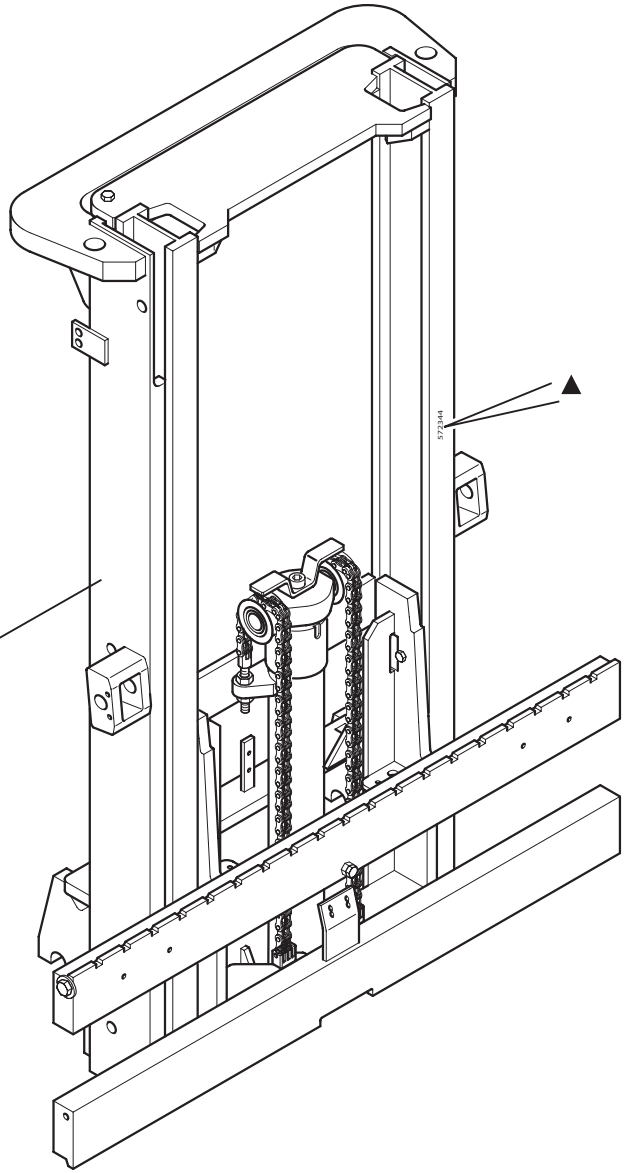

P.A.O. illus

Catalogue : 547886

1

MAT DOUBLE A LEVEE LIBRE TOTALE (3m00 à 4m00)
DOPPELT HUBMAST TOTAL FREIANSTEIG (3m00 bis 4m00)
MASTIL DOBLE LEVANTAMIENTO LIBRE TOTAL (3m00 a 4m00)
DOUBLE MAST TOTAL FREE LIFT (3m00 to 4m00)
RAMPA DUPLEX A LEVATA LIBERA TOTALE (3m00 a 4m00)

Qté-Menge-Cant-Qty-Q.ta **5 AA 82** **M**

1- MSI40H SERIE 1-E2
2- MSI50H SERIE 1-E2
3-
4-
5-
6-
7-
8-
9-
10-
11-
12-
13-
14-
15-
16-
17-
18-
19-
20-

Rep Hinw Fig Item Rif	Numéro Teil-Nr Numero Part-Nr Part-Nr	Désignation Bezeichnung Descripcion Description Descrizione	1	2	3	4	5	6	7	8	9	10	11	12	13	14	15	16	17	18	19	20
1	572344	Mât double complet (3,00 m) - Kompletter doppelt hubmast Mastil doble completo - Complete double mast Rampa duplex completo -	1	1																		
2	572345	Mât double complet (3,30 m) - Kompletter doppelt hubmast Mastil doble completo - Complete double mast Rampa duplex completo -	1	1																		
3	572346	Mât double complet (3,50 m) - Kompletter doppelt hubmast Mastil doble completo - Complete double mast Rampa duplex completo -	1	1																		
4	572347	Mât double complet (3,70 m) - Kompletter doppelt hubmast Mastil doble completo - Complete double mast Rampa duplex completo -	1	1																		
5	572348	Mât double complet (4,00 m) - Kompletter doppelt hubmast Mastil doble completo - Complete double mast Rampa duplex completo -	1	1																		
6	572354	Mât double complet (3,00 m) - Kompletter doppelt hubmast Mastil doble completo - Complete double mast Rampa duplex completo -	1	1																		
7	572355	Mât double complet (3,30 m) - Kompletter doppelt hubmast Mastil doble completo - Complete double mast Rampa duplex completo -	1	1																		
8	572356	Mât double complet (3,50 m) - Kompletter doppelt hubmast Mastil doble completo - Complete double mast Rampa duplex completo -	1	1																		
9	572357	Mât double complet (3,70 m) - Kompletter doppelt hubmast Mastil doble completo - Complete double mast Rampa duplex completo -	1	1																		
10	572358	Mât double complet (4,00 m) - Kompletter doppelt hubmast Mastil doble completo - Complete double mast Rampa duplex completo -	1	1																		

5 AA 77

MAT DOUBLE A LEVEE LIBRE TOTALE (Hauteur de levée : 3,00m à 4,00m)
DOPPELT HUBMAST TOTAL FREIANSTEIG (Hubhöhe : 3,00m bis 4,00m)
MASTIL DOBLE A LEVANTAMIENTO LIBRE TOTALE (Altura de levantamiento : 3,00m a 4,00m)
DOUBLE MAST TOTAL FREE LIFT (Lift height : 3,00m to 4,00m)
RAMPA DUPLEX A LEVATA LIBERA TOTALE (Altezza di sollevamento : 3,00m a 4,00m)

MSI 40 H Série 1 - E2
MSI 50 H Série 1 - E2

■ 1er MONTAGE / 1ste MONTAGE / 1ro MONTAJE / 1st MOUNTING / 1mo MONTAGGIO
□ 2ème MONTAGE / 2te MONTAGE / 2do MONTAJE / 2nd MOUNTING / 2do MONTAGGIO
▲ N° DE MAT A SPECIFIER POUR TOUTE COMMANDE DE PIECES
HUBMAST NUMMER ZUGEBEN FUR ALLE TEILE
N° DE MASTIS A ESPECIFICAR PARA TODAS PEDIDAS DE PIEZAS
MAST NUMBER TO SPECIFY FOR ALL PARTS ORDER
N° CARRELLO DA SPECIFICARE PER TUTTE GU ORDINI DEL PARTICCOLARI

INCLINAISON STANDARD - STANDARD NEIGUNG
INCLINACION ESTANDARD - STANDARD TILING
INCLINAZIONE STANDARD

AV / AR	Hauteur de mât	4 T	5 T
10° / 12°	3.00 m	572 344	572 354
	3,30 m	572 345	572 355
	3,50 m	572 346	572 356
	3,70 m	572 347	572 357
	4,00 m	572 348	572 358

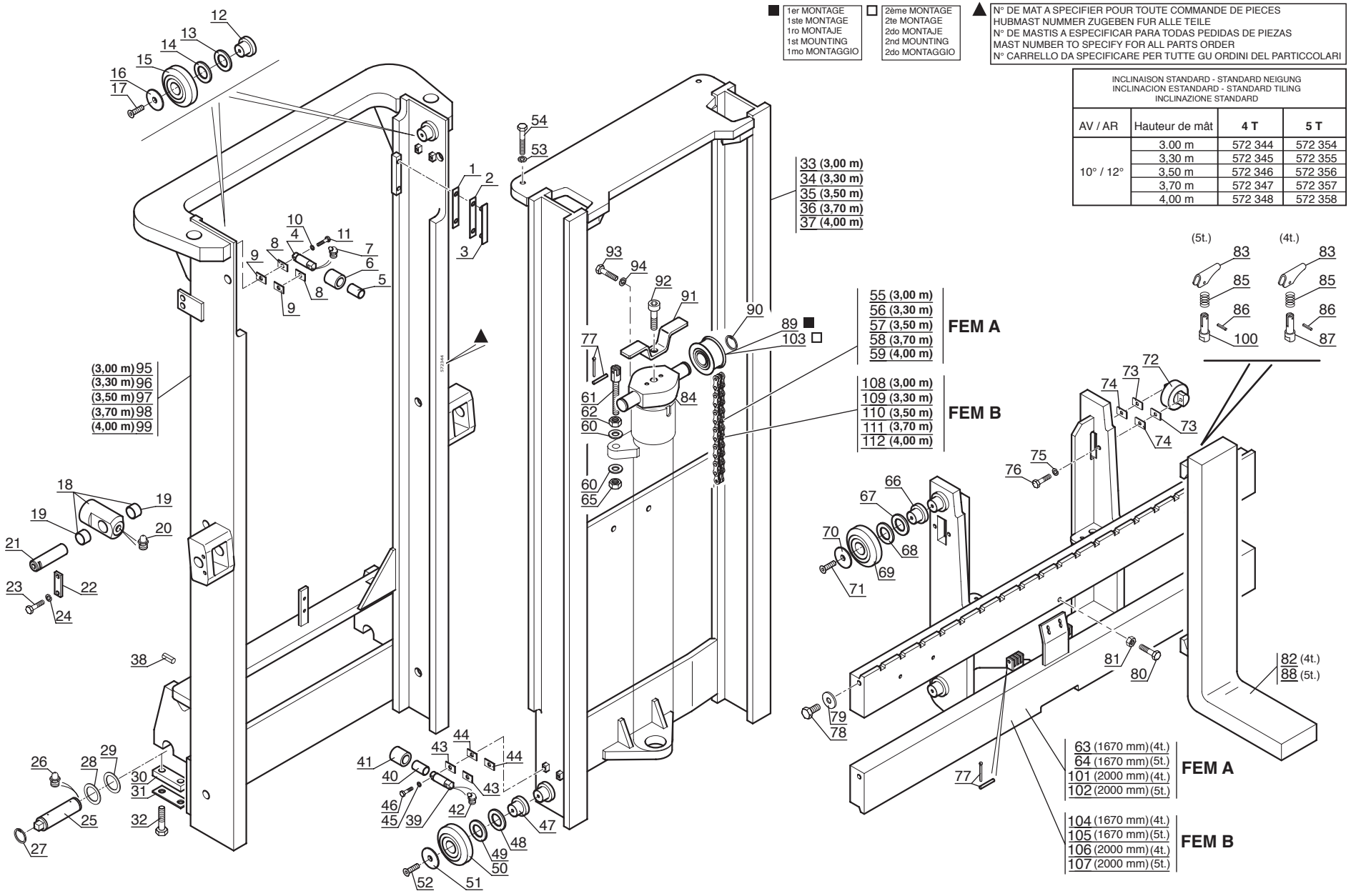

P.A.O. illus

21 / 11 / 07

Catalogue : 547886

1

MAT DOUBLE A LEVEE LIBRE TOTALE (3m00 à 4m00)
DOPPELT HUBMAST TOTAL FREIANSTEIG (3m00 bis 4m00)
MASTIL DOBLE LEVANTAMIENTO LIBRE TOTAL (3m00 a 4m00)
DOUBLE MAST TOTAL FREE LIFT (3m00 to 4m00)
RAMPA DUPLEX A LEVATA LIBERA TOTALE (3m00 a 4m00)

Qté-Menge-Cant-Qty-Q.ta | 5 AA | 77 | M

1- MSI40H SERIE 1-E2
2- MSI50H SERIE 1-E2
3-
4-
5-
6-
7-
8-
9-
10-
11-
12-
13-
14-
15-
16-
17-
18-
19-
20-

Rep Hinw Fig Item Rif	Numéro Teil-Nr Numero Part-Nr Part-Nr	Désignation Bezeichnung Descripcion Description Descrizione	1	2	3	4	5	6	7	8	9	10	11	12	13	14	15	16	17	18	19	20
1	612332074071	Cale d'épaisseur 1 mm - Ausgleichscheibe Cala de espesor - Shim Spessore -	X	X																		
2	612342074071	Cale d'épaisseur 0,5 mm - Ausgleichscheibe Cala de espesor - Shim Spessore -	X	X																		
3	612012074071	Plaque d'usure - Verschleissplatte Placa de desgaste - Friction lining side Piastra du usura -	2	2																		
4	193895	Axe de galet - Rollenachse Eje de rodillo - Roller axle Perno di rullo -	2	2																		
5	192552	Bague - Büchse Anillo - Bushing Anello -	2	2																		
6	199429	Galet - Rolle Rodillo - Roller Rullo -	2	2																		
7	81362	Graisseur coudé (M 6 x 100) - Gekrspft schmiernippel Engrasador acodado - Cranked greaser Ingrassatore -	2	2																		
8	195660	Cale d'épaisseur 0,5 mm - Ausgleichscheibe Cala de espesor - Shim Spessore -	X	X																		
9	201219	Cale d'épaisseur 1 mm - Ausgleichscheibe Cala de espesor - Shim Spessore -	X	X																		
10	29461	Rondelle W 7 ZN - Unterlegscheibe Arandela - Washer Rondella -	4	4																		
11	193893	Vis H,M 7- 35 zinguée - Schraube Tornillo - Screw Vite -	4	4																		

+

2

Catalogue : 547886

MAT DOUBLE A LEVEE LIBRE TOTALE (3m00 à 4m00)
DOPPELT HUBMAST TOTAL FREIANSTEIG (3m00 bis 4m00)
MASTIL DOBLE LEVANTAMIENTO LIBRE TOTAL (3m00 a 4m00)
DOUBLE MAST TOTAL FREE LIFT (3m00 to 4m00)
RAMPA DUPLEX A LEVATA LIBERA TOTALE (3m00 a 4m00)

Qté-Menge-Cant-Qty-Q.ta **5 AA 77** **M**

1- MSI40H SERIE 1-E2
2- MSI50H SERIE 1-E2
3-
4-
5-
6-
7-
8-
9-
10-
11-
12-
13-
14-
15-
16-
17-
18-
19-
20-

Rep Hinw Fig Item Rif	Numéro Teil-Nr Numero Part-Nr Part-Nr	Désignation Bezeichnung Descripcion Description Descrizione	1	2	3	4	5	6	7	8	9	10	11	12	13	14	15	16	17	18	19	20
12	193478	Axe de galet (A souder) - Rollenachse (Zu schweissen) Eje de rodillo (A soldar) - Roller axle (To weld) Perno rullo (A saldare) -	2	2																		
13	161845	Rondelle SP 40 x 67 x 1 - Unterlegscheibe Arandela - Washer Rondella -	X	X																		
14	163341	Rondelle SP 40 x 67 x 0,5 - Unterlegscheibe Arandela - Washer Rondella -	X	X																		
15	192806	Galet - Rolle Rodillo - Roller Rullo -	2	2																		
16	193522	Rondelle - Unterlegscheibe Arandela - Washer Rondella -	2	2																		
17	42412	Vis FHc,M 8- 20-10.9-ZN8/C - Schraube Tornillo - Screw Vite -	2	2																		
18	219859	Embout de vérin d'inclinaison - Gabelkopf der neigezylinder Cabo de cilindro de inclinación Tilt ram end tube Ghiera di cilindro inclinazione	2	2																		
19	77409	Bague - Büchse Anillo - Bushing Anello -	4	4																		
20	5135	Graisseur droit (M 10 x 150) - Gerade schmiernippel Engrasador recto - Straight greaser Ingrassatore destro -	2	2																		
21	77399	Axe d'articulation - Gelenkachse Eje de articulación - Articulating pin Perno di articolazione -	2	2																		
22	165363	Plaque de fixation - Befestigung Platte Placa de fijación - Fastening plate Piastra di fissaggio -	2	2																		

+

30/11/2007

3

Catalogue : 547886

MAT DOUBLE A LEVEE LIBRE TOTALE (3m00 à 4m00)
DOPPELT HUBMAST TOTAL FREIANSTEIG (3m00 bis 4m00)
MASTIL DOBLE LEVANTAMIENTO LIBRE TOTAL (3m00 a 4m00)
DOUBLE MAST TOTAL FREE LIFT (3m00 to 4m00)
RAMPA DUPLEX A LEVATA LIBERA TOTALE (3m00 a 4m00)

Qté-Menge-Cant-Qty-Q.ta **5 AA 77** **M**

1- MSI40H SERIE 1-E2
2- MSI50H SERIE 1-E2
3-
4-
5-
6-
7-
8-
9-
10-
11-
12-
13-
14-
15-
16-
17-
18-
19-
20-

Rep Hinw Fig Item Rif	Numéro Teil-Nr Numero Part-Nr Part-Nr	Désignation Bezeichnung Descripcion Description Descrizione	1	2	3	4	5	6	7	8	9	10	11	12	13	14	15	16	17	18	19	20
23	5804	Vis H,M10- 25-8.8-ZN8/C - Schraube Tornillo - Screw Vite -	4	4																		
24	42232	Rondelle W10 ZN - Unterlegscheibe Arandela - Washer Rondella -	4	4																		
25	198325	Axe d'articulation - Gelenkachse Eje de articulación - Articulating pin Perno di articolazione -	2	2																		
26	5135	Graisseur droit (M 10 x 150) - Gerade schmiernippel Engrasador recto - Straight greaser Ingrassatore destro -	2	2																		
27	2637	Circlips - Sicherungsring Aro retén - Circlip Anello elastico -	4	4																		
28	181490	Rondelle SP 46 x 68 x 1,5ZN - Unterlegscheibe Arandela - Washer Rondella -	X	X																		
29	181491	Rondelle SP 46 x 68 x 2,5ZN - Unterlegscheibe Arandela - Washer Rondella -	X	X																		
30	219280	Plat d'arrêt - Anschlag platte Placa de parada - Stop plate Piatto d'arresto -	2	2																		
31	183970	Plaquette d'arrêt - Anschlag platte Placa de tope - Stop plate Piastrina d'arresto -	2	2																		
32	58611	Vis H,M18- 50 zinguée - Schraube Tornillo - Screw Vite -	4	4																		
33	219292	Montant mobile (3,00 m) - Innengerüst Montante móvil - Inner channel Montante mobile -	1	1																		

+

Catalogue : 547886

MAT DOUBLE A LEVEE LIBRE TOTALE (3m00 à 4m00)
DOPPELT HUBMAST TOTAL FREIANSTEIG (3m00 bis 4m00)
MASTIL DOBLE LEVANTAMIENTO LIBRE TOTAL (3m00 a 4m00)
DOUBLE MAST TOTAL FREE LIFT (3m00 to 4m00)
RAMPA DUPLEX A LEVATA LIBERA TOTALE (3m00 a 4m00)

Qté-Menge-Cant-Qty-Q.ta | 5 AA | 77 | M

1- MSI40H SERIE 1-E2
2- MSI50H SERIE 1-E2
3-
4-
5-
6-
7-
8-
9-
10-
11-
12-
13-
14-
15-
16-
17-
18-
19-
20-

Rep Hinw Fig Item Rif	Numéro Teil-Nr Numero Part-Nr Part-Nr	Désignation Bezeichnung Descripcion Description Descrizione	1	2	3	4	5	6	7	8	9	10	11	12	13	14	15	16	17	18	19	20
34	219293	Montant mobile (3,30 m) - Innengerüst Montante móvil - Inner channel Montante mobile -	1	1																		
35	219294	Montant mobile (3,50 m) - Innengerüst Montante móvil - Inner channel Montante mobile -	1	1																		
36	219295	Montant mobile (3,70 m) - Innengerüst Montante móvil - Inner channel Montante mobile -	1	1																		
37	219296	Montant mobile (4,00 m) - Innengerüst Montante móvil - Inner channel Montante mobile -	1	1																		
38	169074	Goupille 10 x 25 E - Stift Pasador - Pin Spina -	2	2																		
39	193895	Axe de galet - Rollenachse Eje de rodillo - Roller axle Perno di rullo -	2	2																		
40	192552	Bague - Büchse Anillo - Bushing Anello -	2	2																		
41	199429	Galet - Rolle Rodillo - Roller Rullo -	2	2																		
42	81362	Graisseur coudé (M 6 x 100) - Gekrspft schmiernippel Engrasador acodado - Cranked greaser Ingrassatore -	2	2																		
43	195660	Cale d'épaisseur 0,5 mm - Ausgleichscheibe Cala de espesor - Shim Spessore -	X	X																		
44	201219	Cale d'épaisseur 1 mm - Ausgleichscheibe Cala de espesor - Shim Spessore -	X	X																		

+

Catalogue : 547886

5

MAT DOUBLE A LEVEE LIBRE TOTALE (3m00 à 4m00)
DOPPELT HUBMAST TOTAL FREIANSTEIG (3m00 bis 4m00)
MASTIL DOBLE LEVANTAMIENTO LIBRE TOTAL (3m00 a 4m00)
DOUBLE MAST TOTAL FREE LIFT (3m00 to 4m00)
RAMPA DUPLEX A LEVATA LIBERA TOTALE (3m00 a 4m00)

Qté-Menge-Cant-Qty-Q.ta | 5 AA | 77 | M

1- MSI40H SERIE 1-E2
2- MSI50H SERIE 1-E2
3-
4-
5-
6-
7-
8-
9-
10-
11-
12-
13-
14-
15-
16-
17-
18-
19-
20-

Rep Hinw Fig Item Rif	Numéro Teil-Nr Numero Part-Nr Part-Nr	Désignation Bezeichnung Descripcion Description Descrizione	1	2	3	4	5	6	7	8	9	10	11	12	13	14	15	16	17	18	19	20
45	29461	Rondelle W 7 ZN - Unterlegscheibe Arandela - Washer Rondella -	4	4																		
46	193893	Vis H,M 7- 35 zinguée - Schraube Tornillo - Screw Vite -	4	4																		
47	193478	Axe de galet (A souder) - Rollenachse (Zu schweissen) Eje de rodillo (A soldar) - Roller axle (To weld) Perno rullo (A saldare) -	4	4																		
48	161845	Rondelle SP 40 x 67 x 1 - Unterlegscheibe Arandela - Washer Rondella -	X	X																		
49	163341	Rondelle SP 40 x 67 x 0,5 - Unterlegscheibe Arandela - Washer Rondella -	X	X																		
50	192806	Galet - Rolle Rodillo - Roller Rullo -	2	2																		
51	193522	Rondelle - Unterlegscheibe Arandela - Washer Rondella -	2	2																		
52	42412	Vis FHc,M 8- 20-10.9-ZN8/C - Schraube Tornillo - Screw Vite -	2	2																		
53	42231	Rondelle W12 ZN - Unterlegscheibe Arandela - Washer Rondella -	2	2																		
54	169353	Vis H,M12-150- 45-8.8-ZN8/C - Schraube Tornillo - Screw Vite -	2	2																		
55	170022	Chaîne (51 Maillons) - Kette (51 Glied) Cadena (51 Eslabón) - Chain (51 Link) Catena (51 Maglie) -	2	2																		

+

Catalogue : 547886

MAT DOUBLE A LEVEE LIBRE TOTALE (3m00 à 4m00)
DOPPELT HUBMAST TOTAL FREIANSTEIG (3m00 bis 4m00)
MASTIL DOBLE LEVANTAMIENTO LIBRE TOTAL (3m00 a 4m00)
DOUBLE MAST TOTAL FREE LIFT (3m00 to 4m00)
RAMPA DUPLEX A LEVATA LIBERA TOTALE (3m00 a 4m00)

Qté-Menge-Cant-Qty-Q.ta | 5 AA | 77 | M

1- MSI40H SERIE 1-E2
2- MSI50H SERIE 1-E2
3-
4-
5-
6-
7-
8-
9-
10-
11-
12-
13-
14-
15-
16-
17-
18-
19-
20-

Rep Hinw Fig Item Rif	Numéro Teil-Nr Numero Part-Nr Part-Nr	Désignation Bezeichnung Descripcion Description Descrizione	1	2	3	4	5	6	7	8	9	10	11	12	13	14	15	16	17	18	19	20
56	193711	Chaîne (53 Maillons) - Kette (53 Glied) Cadena (53 Eslabón) - Chain (53 Link) Catena (53 Maglie) -	2	2																		
57	74524	Chaîne (55 Maillons) - Kette (55 Glied) Cadena (55 Eslabón) - Chain (55 Link) Catena (55 Maglie) -	2	2																		
58	195684	Chaîne (57 Maillons) - Kette (57 Glied) Cadena (57 Eslabón) - Chain (57 Link) Catena (57 Maglie) -	2	2																		
59	198282	Chaîne (61 Maillons) - Kette (61 Glied) Cadena (61 Eslabón) - Chain (61 Link) Catena (61 Maglie) -	2	2																		
60	197633	Rondelle HR21 x 40x4 ZN - Unterlegscheibe Arandela - Washer Rondella -	4	4																		
61	162848	Tendeur de chaîne - Kettenspanner Tensor de cadena - Chain tightener Tenditore catena -	2	2																		
62	42817	Ecrou H ,M20 zingué - Mutter Tuerca - Nut Dado -	2	2																		
63	219297	Tablier porte fourches, nu (Longueur 1670 mm) Gabelträger, allein (Länge 1670 mm) Tablero portahorquillas, solo (Longitud 1670 mm) Forks carrier, stripped (Length 1670 mm) Portaforche, nudo (Lunghezza 1670 mm)	1																			
64	219298	Tablier porte fourches, nu (Longueur 1670 mm) Gabelträger, allein (Länge 1670 mm) Tablero portahorquillas, solo (Longitud 1670 mm) Forks carrier, stripped (Length 1670 mm) Portaforche, nudo (Lunghezza 1670 mm)		1																		
65	32115	Ecrou Hm, M20 zingué - Mutter Tuerca - Nut Dado -	2	2																		

+

Catalogue : 547886

7

MAT DOUBLE A LEVEE LIBRE TOTALE (3m00 à 4m00)
DOPPELT HUBMAST TOTAL FREIANSTEIG (3m00 bis 4m00)
MASTIL DOBLE LEVANTAMIENTO LIBRE TOTAL (3m00 a 4m00)
DOUBLE MAST TOTAL FREE LIFT (3m00 to 4m00)
RAMPA DUPLEX A LEVATA LIBERA TOTALE (3m00 a 4m00)

Qté-Menge-Cant-Qty-Q.ta | 5 AA | 77 | M

1- MSI40H SERIE 1-E2
2- MSI50H SERIE 1-E2
3-
4-
5-
6-
7-
8-
9-
10-
11-
12-
13-
14-
15-
16-
17-
18-
19-
20-

Rep Hinw Fig Item Rif	Numéro Teil-Nr Numero Part-Nr Part-Nr	Désignation Bezeichnung Descripcion Description Descrizione	1	2	3	4	5	6	7	8	9	10	11	12	13	14	15	16	17	18	19	20
66	193478	Axe de galet (A souder) - Rollenachse (Zu schweissen) Eje de rodillo (A soldar) - Roller axle (To weld) Perno rullo (A saldare) -	4	4																		
67	161845	Rondelle SP 40 x 67 x 1 - Unterlegscheibe Arandela - Washer Rondella -	X	X																		
68	163341	Rondelle SP 40 x 67 x 0,5 - Unterlegscheibe Arandela - Washer Rondella -	X	X																		
69	192806	Galet - Rolle Rodillo - Roller Rullo -	4	4																		
70	193522	Rondelle - Unterlegscheibe Arandela - Washer Rondella -	4	4																		
71	42412	Vis FHc,M 8- 20-10.9-ZN8/C - Schraube Tornillo - Screw Vite -	4	4																		
72	192807	Galet guide - Führungsrolle Rodillo guía - Guide roller Rullo guida -	4	4																		
73	38373	Cale d'épaisseur 1 mm - Ausgleichscheibe Cala de espesor - Shim Spessore -	X	X																		
74	38374	Cale d'épaisseur 2 mm - Ausgleichscheibe Cala de espesor - Shim Spessore -	X	X																		
75	42232	Rondelle W10 ZN - Unterlegscheibe Arandela - Washer Rondella -	8	8																		
76	160566	Vis H,M10- 60-8.8-ZN8/C - Schraube Tornillo - Screw Vite -	8	8																		

+

8

Catalogue : 547886

MAT DOUBLE A LEVEE LIBRE TOTALE (3m00 à 4m00)
DOPPELT HUBMAST TOTAL FREIANSTEIG (3m00 bis 4m00)
MASTIL DOBLE LEVANTAMIENTO LIBRE TOTAL (3m00 a 4m00)
DOUBLE MAST TOTAL FREE LIFT (3m00 to 4m00)
RAMPA DUPLEX A LEVATA LIBERA TOTALE (3m00 a 4m00)

Qté-Menge-Cant-Qty-Q.ta **5 AA 77** **M**

1- MSI40H SERIE 1-E2
2- MSI50H SERIE 1-E2
3-
4-
5-
6-
7-
8-
9-
10-
11-
12-
13-
14-
15-
16-
17-
18-
19-
20-

Rep Hinw Fig Item Rif	Numéro Teil-Nr Numero Part-Nr Part-Nr	Désignation Bezeichnung Descripcion Description Descrizione	1	2	3	4	5	6	7	8	9	10	11	12	13	14	15	16	17	18	19	20
77	162849	Axe + 2 goupilles - Bolzen + 2 stift Eje + 2 pasadors - Pin + 2 cotter pin Perno + 2 spina -	4	4																		
78	176716	Vis H,M14-150- 30-8.8-ZN8/C - Schraube Tornillo - Screw Vite -	2	2																		
79	9911	Rondelle SP 14,5x 52 x 4 ZN - Unterlegscheibe Arandela - Washer Rondella -	2	2																		
80	58550	Vis H,M12- 50-8.8-ZN8/C - Schraube Tornillo - Screw Vite -	1	1																		
81	58548	Ecrou H ,M12 C 8 ZN..C - Mutter Tuerca - Nut Dado -	1	1																		
82	415449	Fourche - Gabel Horquilla - Fork Forca -	2																			
83	204382	Levier - Hebel Palanca - Lever Leva -	2	2																		
84	219299	Tête de vérin - Zylinderkopf Cabeza de cilindro - Cylinder head Testa cilindro -	1	1																		
85	175549	Ressort - Feder Muelle - Spring Molla -	2	2																		
86	175551	Goupille 5 x 25 E - Stift Pasador - Pin Spina -	2	2																		
87	204387	Verrou - Riegel Cerrojo - Locker Catenaccio -	2																			

+

9

Catalogue : 547886

MAT DOUBLE A LEVEE LIBRE TOTALE (3m00 à 4m00)
DOPPELT HUBMAST TOTAL FREIANSTEIG (3m00 bis 4m00)
MASTIL DOBLE LEVANTAMIENTO LIBRE TOTAL (3m00 a 4m00)
DOUBLE MAST TOTAL FREE LIFT (3m00 to 4m00)
RAMPA DUPLEX A LEVATA LIBERA TOTALE (3m00 a 4m00)

Qté-Menge-Cant-Qty-Q.ta **5 AA 77** **M**

1- MSI40H SERIE 1-E2
2- MSI50H SERIE 1-E2
3-
4-
5-
6-
7-
8-
9-
10-
11-
12-
13-
14-
15-
16-
17-
18-
19-
20-

Rep Hinw Fig Item Rif	Numéro Teil-Nr Numero Part-Nr Part-Nr	Désignation Bezeichnung Descripcion Description Descrizione	1	2	3	4	5	6	7	8	9	10	11	12	13	14	15	16	17	18	19	20
88	415450	Fourche - Gabel Horquilla - Fork Forca -		2																		
89	192808	Galet de chaîne - Kettenrolle Rodillo de cadena - Chain roller Rullo catena -	2	2																		
90	7519	Circlips - Sicherungsring Aro retén - Circlip Anello elastico -	2	2																		
91	219300	Plat d'arrêt - Anschlag platte Placa de parada - Stop plate Piatto d'arresto -	1	1																		
92	211805	Vis CHc,M20- 70-12.9-ZN8/C - Schraube Tornillo - Screw Vite -	1	1																		
93	168358	Vis H,M14- 50-10.9-ZN8/C - Schraube Tornillo - Screw Vite -	2	2																		
94	42256	Rondelle W14 ZN - Unterlegscheibe Arandela - Washer Rondella -	2	2																		
95	219287	Montant fixe (3,00 m) - Aussengerüst Montante fijo - Outer channel Montante fisso -	1	1																		
96	219288	Montant fixe (3,30 m) - Aussengerüst Montante fijo - Outer channel Montante fisso -	1	1																		
97	219289	Montant fixe (3,50 m) - Aussengerüst Montante fijo - Outer channel Montante fisso -	1	1																		
98	219290	Montant fixe (3,70 m) - Aussengerüst Montante fijo - Outer channel Montante fisso -	1	1																		

+

10

Catalogue : 547886

MAT DOUBLE A LEVEE LIBRE TOTALE (3m00 à 4m00)
DOPPELT HUBMAST TOTAL FREIANSTEIG (3m00 bis 4m00)
MASTIL DOBLE LEVANTAMIENTO LIBRE TOTAL (3m00 a 4m00)
DOUBLE MAST TOTAL FREE LIFT (3m00 to 4m00)
RAMPA DUPLEX A LEVATA LIBERA TOTALE (3m00 a 4m00)

Qté-Menge-Cant-Qty-Q.ta **5 AA 77** **M**

1- MSI40H SERIE 1-E2
2- MSI50H SERIE 1-E2
3-
4-
5-
6-
7-
8-
9-
10-
11-
12-
13-
14-
15-
16-
17-
18-
19-
20-

Rep Hinw Fig Item Rif	Numéro Teil-Nr Numero Part-Nr Part-Nr	Désignation Bezeichnung Descripcion Description Descrizione	1	2	3	4	5	6	7	8	9	10	11	12	13	14	15	16	17	18	19	20
99	219291	Montant fixe (4,00 m) Montante fijo Montante fisso	- Aussengerüst - Outer channel -	1	1																	
100	204959	Verrou Cerrojo Catenaccio	- Riegel - Locker -		2																	
101	219301	Tablier (Lg 2000) Tablero Attaco rapido	- Träger - Carrier -	1																		
102	219302	Tablier (Lg 2000) Tablero Attaco rapido	- Träger - Carrier -		1																	
103	266719	Galet de chaîne Rodillo de cadena Rullo catena	- Kettenrolle - Chain roller -	2	2																	
104	219303	Tablier (Lg 1670) Tablero Attaco rapido	- Träger - Carrier -	1																		
105	219304	Tablier (Lg 1670) Tablero Attaco rapido	- Träger - Carrier -		1																	
106	219305	Tablier (Lg 2000) Tablero Attaco rapido	- Träger - Carrier -	1																		
107	219306	Tablier (Lg 2000) Tablero Attaco rapido	- Träger - Carrier -		1																	
108	193710	Chaîne (47 Maillons) Cadena (47 Eslabón) Catena (47 Maglie)	- Kette (47 Glied) - Chain (47 Link) -	2	2																	
109	73287	Chaîne (49 Maillons) Cadena (49 Eslabón) Catena (49 Maglie)	- Kette (49 Glied) - Chain (49 Link) -	2	2																	

+

11

Catalogue : 547886

MAT DOUBLE A LEVEE LIBRE TOTALE (3m00 à 4m00)
DOPPELT HUBMAST TOTAL FREIANSTEIG (3m00 bis 4m00)
MASTIL DOBLE LEVANTAMIENTO LIBRE TOTAL (3m00 a 4m00)
DOUBLE MAST TOTAL FREE LIFT (3m00 to 4m00)
RAMPA DUPLEX A LEVATA LIBERA TOTALE (3m00 a 4m00)

Qté-Menge-Cant-Qty-Q.ta **5 AA 77** **M**

1- MSI40H SERIE 1-E2
2- MSI50H SERIE 1-E2
3-
4-
5-
6-
7-
8-
9-
10-
11-
12-
13-
14-
15-
16-
17-
18-
19-
20-

Rep Hinw Fig Item Rif	Numéro Teil-Nr Numero Part-Nr Part-Nr	Désignation Bezeichnung Descripcion Description Descrizione	1	2	3	4	5	6	7	8	9	10	11	12	13	14	15	16	17	18	19	20
110	170022	Chaîne (51 Maillons) - Kette (51 Glied) Cadena (51 Eslabón) - Chain (51 Link) Catena (51 Maglie) -	2	2																		
111	193711	Chaîne (53 Maillons) - Kette (53 Glied) Cadena (53 Eslabón) - Chain (53 Link) Catena (53 Maglie) -	2	2																		
112	74524	Chaîne (55 Maillons) - Kette (55 Glied) Cadena (55 Eslabón) - Chain (55 Link) Catena (55 Maglie) -	2	2																		

5 AC 12

DOSSERET DE CHARGE
RÜCKLEHNETRAGLAST
COSTILLA DE CARGA
BACK LOAD REST
SPONDA DI CARICO

MSI 40 H Série 1 - E2
MSI 50 H Série 1 - E2

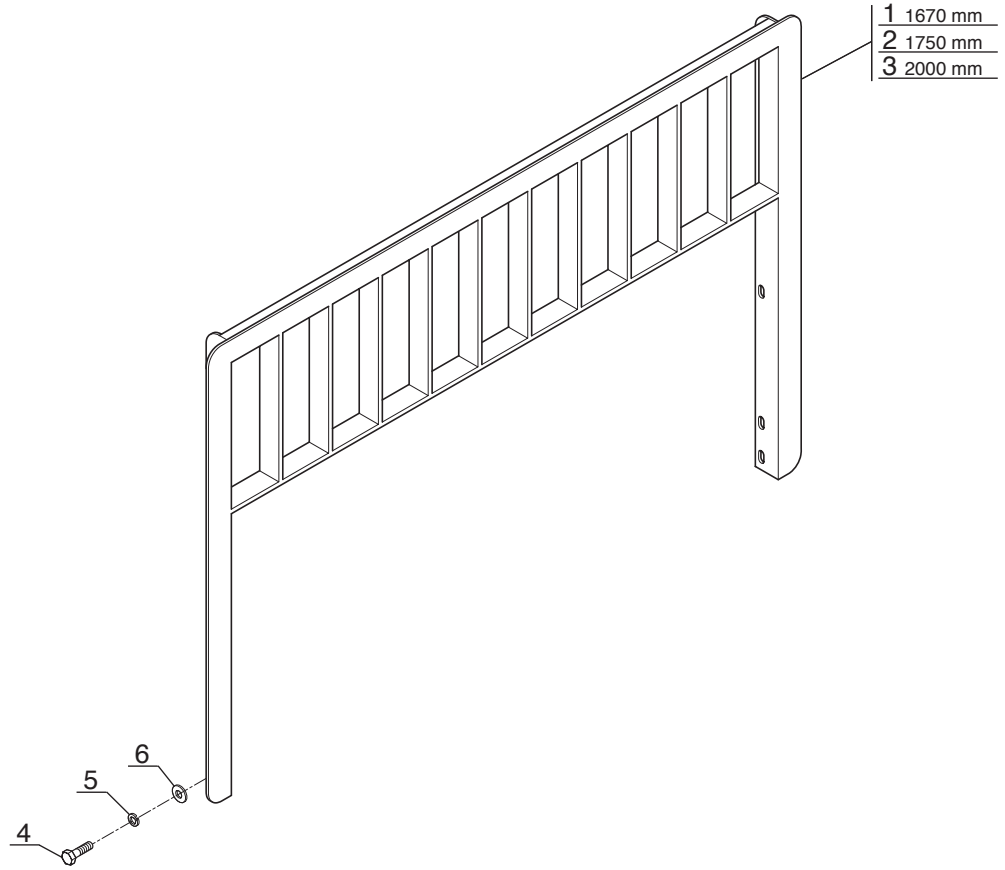

P.A.O illus

Catalogue : 547886

1

DOSSERET DE CHARGE
RUCKLEHNETRAGLAST
COSTILLA DE CARGA
BACK LOAD REST
SPONDA DI CARICO

Qté-Menge-Cant-Qty-Q.ta **5 AC** **12** **M**

1- MSI40H SERIE 1-E2
2- MSI50H SERIE 1-E2
3-
4-
5-
6-
7-
8-
9-
10-
11-
12-
13-
14-
15-
16-
17-
18-
19-
20-

Rep Hinw Fig Item Rif	Numéro Teil-Nr Numero Part-Nr Part-Nr	Désignation Bezeichnung Descripcion Description Descrizione	1	2	3	4	5	6	7	8	9	10	11	12	13	14	15	16	17	18	19	20
1	199579	Dosseret de charge, nu (1670 mm) Rücklehnetraglast, allein Costilla de carga, solo - Back load rest, stripped Sponda di carico, nudo -	1	1																		
2	201171	Dosseret de charge, nu (1750 mm) Rücklehnetraglast, allein Costilla de carga, solo - Back load rest, stripped Sponda di carico, nudo -	1	1																		
3	199583	Dosseret de charge, nu (2000 mm) Rücklehnetraglast, allein Costilla de carga, solo - Back load rest, stripped Sponda di carico, nudo -	1	1																		
4	184492	Vis H,M14-150- 40-8.8-ZN8/C - Schraube Tornillo - Screw Vite -	4	4																		
5	42256	Rondelle W14 ZN - Unterlegscheibe Arandela - Washer Rondella -	4	4																		
6	61680	Rondelle M 14 ZN - Unterlegscheibe Arandela - Washer Rondella -	4	4																		

10 AC 75

HYDRAULIQUE (Branchement vérin d'élévation)
HYDRAULIK (Rohranschluss hubzylinder)
HIDRAULICO (Derivación cilindro de elevación)
HYDRAULIC (Branch connection lifting cylinder)
IDRAULICO (Diramazione, cilindro di sollevamento)

MSI 40 H Série 1 - E2
MSI 50 H Série 1 - E2

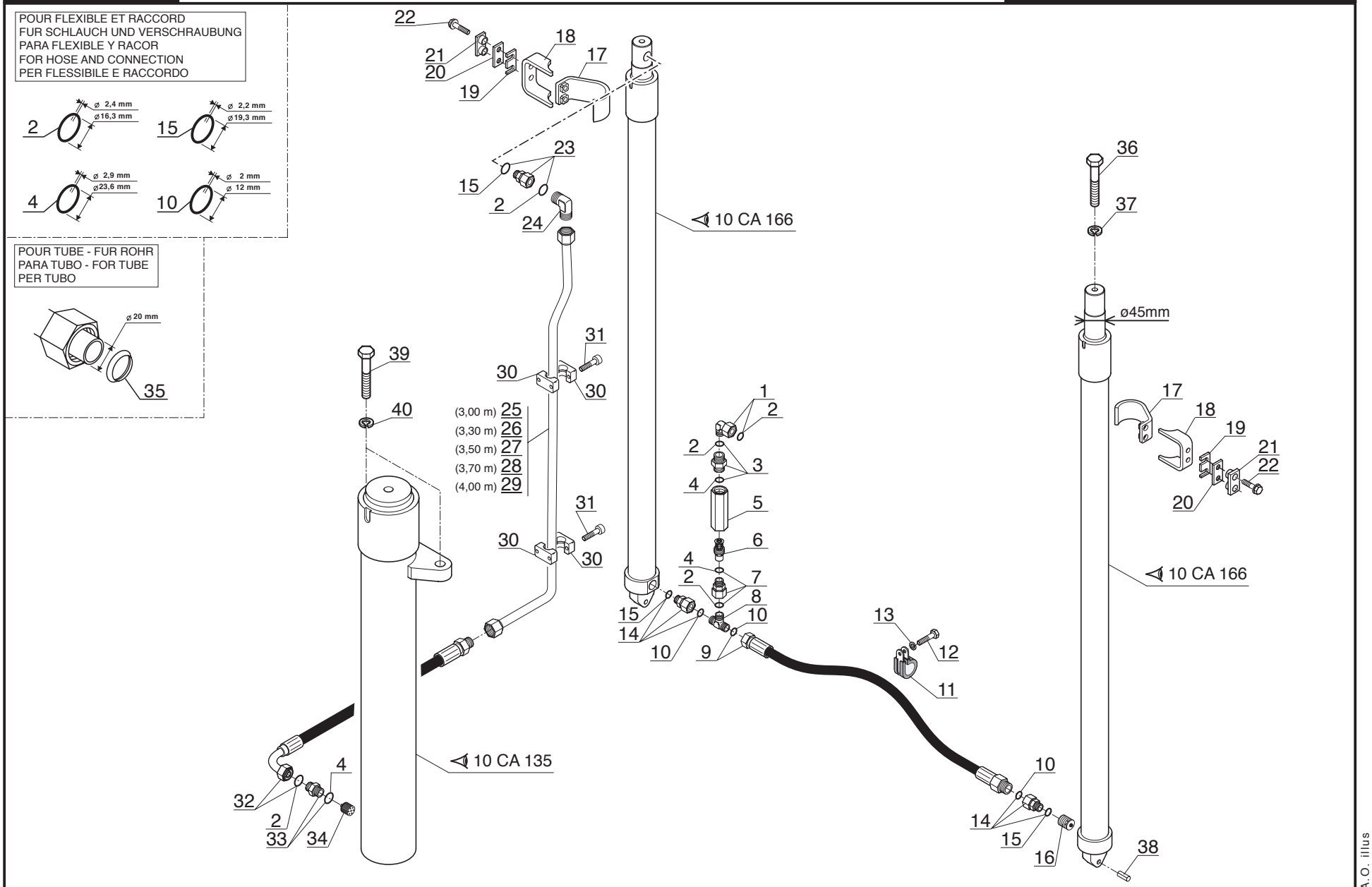

P.A.O. illus

26 / 08 / 04

Catalogue : 547886

1

HYDRAULIQUE (Branchement vérin d'élévation)
HYDRAULIK (Rohranschluss hubzylinder)
HIDRAULICO (Derivación cilindro de elevación)
HYDRAULIC (Branch connection lifting cylinder)
IDRAULICO (Divamazione cilindro di sollevamento)

Qté-Menge-Cant-Qty-Q.ta | 10 AC | 75 | M

1- MSI40H SERIE 1-E2
2- MSI50H SERIE 1-E2
3-
4-
5-
6-
7-
8-
9-
10-
11-
12-
13-
14-
15-
16-
17-
18-
19-
20-

Rep Hinw Fig Item Rif	Numéro Teil-Nr Numero Part-Nr Part-Nr	Désignation Bezeichnung Descripcion Description Descrizione	1	2	3	4	5	6	7	8	9	10	11	12	13	14	15	16	17	18	19	20
1	217043	Raccord Coudé 90° Adapteur - Verschraubung Racor - Connection Raccordo -	1	1																		
2	86788	Joint torique - "0" ring Junta tórica - "0" ring Anello OR -	X	X																		
3	74356	Raccord Union - Verschraubung Racor - Connection Raccordo -	1	1																		
4	169372	Joint torique - "O" ring Junta torica - "O" ring Anello OR -	X	X																		
5	201388	Corps de ralentisseur - Druckregler körper Cuerpo de válvula de restricción Flow restrictor body Corpo di regolatore -	1	1																		
6	192872	Ralentisseur - Druckregler Válvula de restricción - Flow restrictor Regolatore -	1	1																		
7	175017	Raccord - Verschraubung Racor - Connection Raccordo -	1	1																		
8	174557	Raccord Té Réducteur - Verschraubung Racor - Connection Raccordo -	1	1																		
9	180398	Flexible (Lg 620) - Schlauch Flexible - Hose Flessibile -	1	1																		
10	189956	Joint torique - "0" ring Junta tórica - "0" ring Anello OR -	X	X																		
11	86506	Collier - Spannschelle Abrazadera - Clamp Fascetta -	1	1																		

+

2

Catalogue : 547886

HYDRAULIQUE (Branchement vérin d'élévation)
HYDRAULIK (Rohranschluss hubzylinder)
HIDRAULICO (Derivación cilindro de elevación)
HYDRAULIC (Branch connection lifting cylinder)
IDRAULICO (Divamazione cilindro di sollevamento)

Qté-Menge-Cant-Qty-Q.ta | 10 AC | 75 | M

1- MSI40H SERIE 1-E2
2- MSI50H SERIE 1-E2
3-
4-
5-
6-
7-
8-
9-
10-
11-
12-
13-
14-
15-
16-
17-
18-
19-
20-

Rep Hinw Fig Item Rif	Numéro Teil-Nr Numero Part-Nr Part-Nr	Désignation Bezeichnung Descripcion Description Descrizione	1	2	3	4	5	6	7	8	9	10	11	12	13	14	15	16	17	18	19	20
12	42347	Vis H,M 8- 20-8.8-ZN8/C - Schraube Tornillo - Screw Vite -	1	1																		
13	42325	Rondelle W 8 ZN - Unterlegscheibe Arandela - Washer Rondella -	1	1																		
14	168904	Raccord Adapteur - Verschraubung Racor - Connection Raccordo -	2	2																		
15	169373	Joint torique - "0" ring Junta tórica - "0" ring Anello OR -	X	X																		
16	169587	Ralentisseur - Druckregler Válvula de restricción - Flow restrictor Regolatore -	1	1																		
17	231963	Collier - Spannschelle Abrazadera - Clamp Fascetta -	2	2																		
18	231964	Plat - Platte Placa - Plate Piatto -	2	2																		
19	65457F203071	Cale d'épaisseur 1 mm - Ausgleichscheibe Cala de espesor - Shim Spessore -	X	X																		
19	65458F203071	Cale d'épaisseur 2 mm - Ausgleichscheibe Cala de espesor - Shim Spessore -	X	X																		
19	65459F203071	Cale d'épaisseur 4 mm - Ausgleichscheibe Cala de espesor - Shim Spessore -	X	X																		
20	654532072071	Plaque de fixation - Befestigung Platte Placa de fijación - Fastening plate Piastra di fissaggio -	2	2																		

+

Catalogue : 547886

3

HYDRAULIQUE (Branchement vérin d'élévation)
HYDRAULIK (Rohranschluss hubzylinder)
HIDRAULICO (Derivación cilindro de elevación)
HYDRAULIC (Branch connection lifting cylinder)
IDRAULICO (Divamazione cilindro di sollevamento)

Qté-Menge-Cant-Qty-Q.ta | 10 AC | 75 | M

1- MSI40H SERIE 1-E2
2- MSI50H SERIE 1-E2
3-
4-
5-
6-
7-
8-
9-
10-
11-
12-
13-
14-
15-
16-
17-
18-
19-
20-

Rep Hinw Fig Item Rif	Numéro Teil-Nr Numero Part-Nr Part-Nr	Désignation Bezeichnung Descripcion Description Descrizione	1	2	3	4	5	6	7	8	9	10	11	12	13	14	15	16	17	18	19	20
21	654542332071	Plaque anti-vibration - Anti-schwingung platte Placa antivibración - Anti-vibration plate Tassello antivibrante -	2	2																		
22	9165141055	Vis - Schraube Tornillo - Screw Vite -	4	4																		
23	174555	Raccord - Verschraubung Racor - Connection Raccordo -	1	1																		
24	89164	Raccord Coudé 90° - Verschraubung Racor - Connection Raccordo -	1	1																		
25	201252	Tube (Lg 1800) - Rohr Tubo - Tube Tubo -	1	1																		
26	201250	Tube (Lg 1950) - Rohr Tubo - Tube Tubo -	1	1																		
27	201248	Tube (Lg 2050) - Rohr Tubo - Tube Tubo -	1	1																		
28	201246	Tube (Lg 2150) - Rohr Tubo - Tube Tubo -	1	1																		
29	201244	Tube (Lg 3000) - Rohr Tubo - Tube Tubo -	1	1																		
30	168851	Demi-collier - Halb-klemme Media abrazadera - Half-clamp Fascetta -	4	4																		
31	168706	Vis CHc,M 6- 30 zinguée - Schraube Tornillo - Screw Vite -	4	4																		

+

Catalogue : 547886

4

HYDRAULIQUE (Branchement vérin d'élévation)
HYDRAULIK (Rohranschluss hubzylinder)
HIDRAULICO (Derivación cilindro de elevación)
HYDRAULIC (Branch connection lifting cylinder)
IDRAULICO (Divamazione cilindro di sollevamento)

Qté-Menge-Cant-Qty-Q.ta | 10 AC | 75 | M

1- MSI40H SERIE 1-E2
2- MSI50H SERIE 1-E2
3-
4-
5-
6-
7-
8-
9-
10-
11-
12-
13-
14-
15-
16-
17-
18-
19-
20-

Rep Hinw Fig Item Rif	Numéro Teil-Nr Numero Part-Nr Part-Nr	Désignation Bezeichnung Descripcion Description Descrizione	1	2	3	4	5	6	7	8	9	10	11	12	13	14	15	16	17	18	19	20
32	174250	Flexible - Schlauch Flexible - Hose Flessibile -	1	1																		
33	74356	Raccord Union - Verschraubung Racor - Connection Raccordo -	1	1																		
34	193941	Ralentisseur - Druckregler Válvula de restricción - Flow restrictor Regolatore -	1	1																		
35	169439	Joint d'étanchéité - Dichtungsring Junta de estanqueidad - Seal Guarnizióne -	X	X																		
36	169353	Vis H,M12-150- 45-8.8-ZN8/C - Schraube Tornillo - Screw Vite -	2	2																		
37	42231	Rondelle W12 ZN - Unterlegscheibe Arandela - Washer Rondella -	2	2																		
38	169074	Goupille 10 x 25 E - Stift Pasador - Pin Spina -	2	2																		
39	168358	Vis H,M14- 50-10.9-ZN8/C - Schraube Tornillo - Screw Vite -	2	2																		
40	42256	Rondelle W14 ZN - Unterlegscheibe Arandela - Washer Rondella -	2	2																		

10 AD 158

KIT HYDRAULIQUE ACCESSOIRE 3ème ELEMENT (Double effet)
3er ELEMENT ZUBEHOR HYDRAULIK KIT (Doppeltwirkend)
KIT HIDRAULICO ACCESSORIO 3ro ELEMENTO (Doble efecto)
3rd ELEMENT ATTACHMENT HYDRAULIC KIT (Double-acting)
KIT IDRAULICO ACCESSORIO 3 ELEMENTO (Doppio effetto)

MSI 40 H Série 1 - E2
MSI 50 H Série 1 - E2

POUR FLEXIBLE ET RACCORD
FUR SCHLAUCH UND VERSCHRAUBUNG
PARA FLEXIBLE Y RACOR
FOR HOSE AND CONNECTION
PER FLESSIBILE E RACCORDO

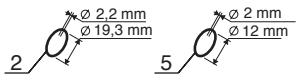

POUR TUBE - FUR ROHR
PARA TUBO - FOR TUBE
PER TUBO

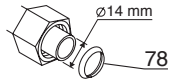

	FEM A								FEM B							
3,00m	19	24	32	39	44	49	56	68	89	94	99	104	109	114	119	124
3,30m	20	25	33	40	45	50	57	69	90	95	100	105	110	115	120	125
3,50m	21	26	34	41	46	51	58	70	91	96	101	106	111	116	121	126
3,70m	22	27	35	42	47	52	59	71	92	97	102	107	112	117	122	127
4,00m	23	28	36	43	48	53	60	72	93	98	103	108	113	118	123	128
	■	◆	●	▲	★	⊛	▣	⏏	□	◇	○	△	☆	⊛	▣	⏏

FEM A

KIT COMPLET,VOIR NOMEMCLATURE
KOMPLETTER KIT,SIEHE STÜCKLISTE
JUEGO COMPLETO,VER NOMENCLATURA
COMPLETE KIT, SEE NOMENCLATURE
KIT COMPLETO,VEDERE NOMENCLATURA

Rep - Hinw - Fig - Item - Seqenza
79 - 80 - 81 - 82 - 83

FEM B

KIT COMPLET,VOIR NOMEMCLATURE
KOMPLETTER KIT,SIEHE STÜCKLISTE
JUEGO COMPLETO,VER NOMENCLATURA
COMPLETE KIT, SEE NOMENCLATURE
KIT COMPLETO,VEDERE NOMENCLATURA

Rep - Hinw - Fig - Item - Seqenza
84 - 85 - 86 - 87 - 88

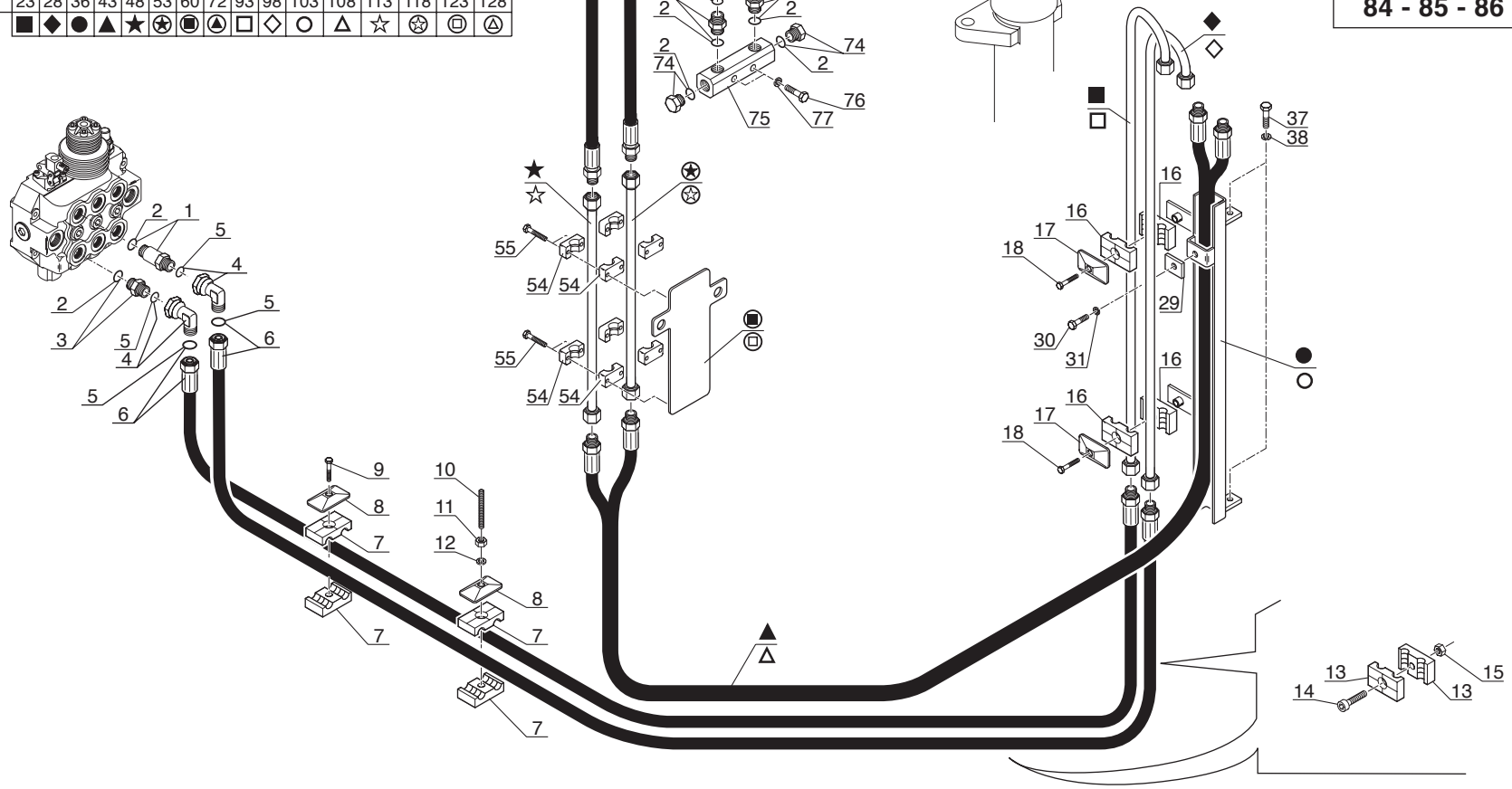

P.A.O.illus

Catalogue : 547886

1

KIT HYDRAULIQUE ACCESSOIRE 3ème ELEMENT (Double effet)
3er ELEMENT ZUBEHOR HYDRAULIK KIT (Doppeltwirkend)
KIT HIDRAULICO ACCESORIO 3ro ELEMENTO (Doble efecto)
3rd ELEMENT ATTACHMENT HYDRAULIC KIT (Double-acting)
KIT IDRAULICO ACCESSORIO 3 ELEMENTO (Doppio effetto)

Qté-Menge-Cant-Qty-Q.ta **10 AD 158** **M**

1- MSI40H SERIE 1-E2
2- MSI50H SERIE 1-E2
3-
4-
5-
6-
7-
8-
9-
10-
11-
12-
13-
14-
15-
16-
17-
18-
19-
20-

Rep Hinw Fig Item Rif	Numéro Teil-Nr Numero Part-Nr Part-Nr	Désignation Bezeichnung Descripcion Description Descrizione	1	2	3	4	5	6	7	8	9	10	11	12	13	14	15	16	17	18	19	20
1	174548	Raccord Union Prolongateur - Verschraubung Racor - Connection Raccordo -	1	1																		
2	169373	Joint torique - "0" ring Junta tórica - "0" ring Anello OR -	X	X																		
3	167925	Raccord Union - Verschraubung Racor - Connection Raccordo -	1	1																		
4	193325	Raccord Coudé 90° Adapteur - Verschraubung Racor - Connection Raccordo -	2	2																		
5	189956	Joint torique - "0" ring Junta tórica - "0" ring Anello OR -	X	X																		
6	194818	Flexible (Lg 2650) - Schlauch Flexible - Hose Flessibile -	2	2																		
7	168865	Demi-collier - Halb-klemme Media abrazadera - Half-clamp Fascetta -	4	4																		
8	168854	Plaque de protection - Schützplatte Placa de protección - Protection plate Piastra di protezione -	2	2																		
9	58530	Vis H,M 8- 45-8.8-ZN8/C - Schraube Tornillo - Screw Vite -	1	1																		
10	17974	Tige filetée (Lg 100) - Schraubenspindel Varilla fileteada - Screwed spindle Stelo filettato -	1	1																		
11	3212	Ecrou Hm, M 8 C05 ZN.C - Mutter Tuerca - Nut Dado -	1	1																		

+

30/11/2007

2

Catalogue : 547886

KIT HYDRAULIQUE ACCESSOIRE 3ème ELEMENT (Double effet)
3er ELEMENT ZUBEHOR HYDRAULIK KIT (Doppeltwirkend)
KIT HIDRAULICO ACCESORIO 3ro ELEMENTO (Doble efecto)
3rd ELEMENT ATTACHMENT HYDRAULIC KIT (Double-acting)
KIT IDRAULICO ACCESSORIO 3 ELEMENTO (Doppio effetto)

Qté-Menge-Cant-Qty-Q.ta | **10 AD** | **158** | **M**

1- MSI40H SERIE 1-E2
2- MSI50H SERIE 1-E2
3-
4-
5-
6-
7-
8-
9-
10-
11-
12-
13-
14-
15-
16-
17-
18-
19-
20-

Rep Hinw Fig Item Rif	Numéro Teil-Nr Numero Part-Nr Part-Nr	Désignation Bezeichnung Descripcion Description Descrizione	1	2	3	4	5	6	7	8	9	10	11	12	13	14	15	16	17	18	19	20
12	42325	Rondelle W 8 ZN - Unterlegscheibe Arandela - Washer Rondella -	1	1																		
13	170387	Demi-collier - Halb-klemme Media abrazadera - Half-clamp Fascetta -	4	4																		
14	18805	Vis CHc,M 8- 25 zinguée - Schraube Tornillo - Screw Vite -	2	2																		
15	58528	Ecrou H ,M 8 ZN - Mutter Tuerca - Nut Dado -	2	2																		
16	168758	Demi-collier - Halb-klemme Media abrazadera - Half-clamp Fascetta -	4	4																		
17	168494	Plaque de protection - Schützplatte Placa de protección - Protection plate Piastra di protezione -	2	2																		
18	6224	Vis H,M 8- 40-8.8-ZN8/C - Schraube Tornillo - Screw Vite -	2	2																		
19	201274	Tube - Rohr Tubo - Tube Tubo -	1	1																		
20	201272	Tube - Rohr Tubo - Tube Tubo -	1	1																		
21	201270	Tube - Rohr Tubo - Tube Tubo -	1	1																		
22	201268	Tube - Rohr Tubo - Tube Tubo -	1	1																		

+

3

Catalogue : 547886

KIT HYDRAULIQUE ACCESSOIRE 3ème ELEMENT (Double effet)
3er ELEMENT ZUBEHOR HYDRAULIK KIT (Doppeltwirkend)
KIT HIDRAULICO ACCESORIO 3ro ELEMENTO (Doble efecto)
3rd ELEMENT ATTACHMENT HYDRAULIC KIT (Double-acting)
KIT IDRAULICO ACCESSORIO 3 ELEMENTO (Doppio effetto)

Qté-Menge-Cant-Qty-Q.ta **10 AD 158** **M**

1- MSI40H SERIE 1-E2
2- MSI50H SERIE 1-E2
3-
4-
5-
6-
7-
8-
9-
10-
11-
12-
13-
14-
15-
16-
17-
18-
19-
20-

Rep Hinw Fig Item Rif	Numéro Teil-Nr Numero Part-Nr Part-Nr	Désignation Bezeichnung Descripcion Description Descrizione	1	2	3	4	5	6	7	8	9	10	11	12	13	14	15	16	17	18	19	20
23	201240	Tube - Rohr Tubo - Tube Tubo -	1	1																		
24	201272	Tube - Rohr Tubo - Tube Tubo -	1	1																		
25	201270	Tube - Rohr Tubo - Tube Tubo -	1	1																		
26	201268	Tube - Rohr Tubo - Tube Tubo -	1	1																		
27	201240	Tube - Rohr Tubo - Tube Tubo -	1	1																		
28	201242	Tube - Rohr Tubo - Tube Tubo -	1	1																		
29	201399	Plaquette d'arrêt - Anschlag platte Placa de tope - Stop plate Piastrina d'arresto -	1	1																		
30	61323	Vis H,M 8- 35-8.8-ZN8/C - Schraube Tornillo - Screw Vite -	1	1																		
31	42325	Rondelle W 8 ZN - Unterlegscheibe Arandela - Washer Rondella -	1	1																		
32	201390	Glissière complète - Kompletter gleitbahn Guía completa - Complete slide face Slitta completa -	1	1																		
33	201390	Glissière complète - Kompletter gleitbahn Guía completa - Complete slide face Slitta completa -	1	1																		

+

Catalogue : 547886

KIT HYDRAULIQUE ACCESSOIRE 3ème ELEMENT (Double effet)
3er ELEMENT ZUBEHOR HYDRAULIK KIT (Doppeltwirkend)
KIT HIDRAULICO ACCESORIO 3ro ELEMENTO (Doble efecto)
3rd ELEMENT ATTACHMENT HYDRAULIC KIT (Double-acting)
KIT IDRAULICO ACCESSORIO 3 ELEMENTO (Doppio effetto)

Qté-Menge-Cant-Qty-Q.ta | 10 AD | 158 | M

1- MSI40H SERIE 1-E2
2- MSI50H SERIE 1-E2
3-
4-
5-
6-
7-
8-
9-
10-
11-
12-
13-
14-
15-
16-
17-
18-
19-
20-

Rep Hinw Fig Item Rif	Numéro Teil-Nr Numero Part-Nr Part-Nr	Désignation Bezeichnung Descripcion Description Descrizione	1	2	3	4	5	6	7	8	9	10	11	12	13	14	15	16	17	18	19	20
34	201223	Glissière complète - Kompletter gleitbahn Guía completa - Complete slide face Slitta completa -	1	1																		
35	201223	Glissière complète - Kompletter gleitbahn Guía completa - Complete slide face Slitta completa -	1	1																		
36	201223	Glissière complète - Kompletter gleitbahn Guía completa - Complete slide face Slitta completa -	1	1																		
37	42347	Vis H,M 8- 20-8.8-ZN8/C - Schraube Tornillo - Screw Vite -	2	2																		
38	42325	Rondelle W 8 ZN - Unterlegscheibe Arandela - Washer Rondella -	2	2																		
39	201389	Flexible (Lg 1600) - Schlauch Flexible - Hose Flessibile -	1	1																		
40	201389	Flexible (Lg 1600) - Schlauch Flexible - Hose Flessibile -	1	1																		
41	200166	Flexible (Lg 1800) - Schlauch Flexible - Hose Flessibile -	1	1																		
42	200166	Flexible (Lg 1800) - Schlauch Flexible - Hose Flessibile -	1	1																		
43	200166	Flexible (Lg 1800) - Schlauch Flexible - Hose Flessibile -	1	1																		
44	218424	Tube (Lg 225) - Rohr Tubo - Tube Tubo -	1	1																		

+

5

Catalogue : 547886

KIT HYDRAULIQUE ACCESSOIRE 3ème ELEMENT (Double effet)
3er ELEMENT ZUBEHOR HYDRAULIK KIT (Doppeltwirkend)
KIT HIDRAULICO ACCESORIO 3ro ELEMENTO (Doble efecto)
3rd ELEMENT ATTACHMENT HYDRAULIC KIT (Double-acting)
KIT IDRAULICO ACCESSORIO 3 ELEMENTO (Doppio effetto)

Qté-Menge-Cant-Qty-Q.ta | 10 AD | 158 | M

1- MSI40H SERIE 1-E2
2- MSI50H SERIE 1-E2
3-
4-
5-
6-
7-
8-
9-
10-
11-
12-
13-
14-
15-
16-
17-
18-
19-
20-

Rep Hinw Fig Item Rif	Numéro Teil-Nr Numero Part-Nr Part-Nr	Désignation Bezeichnung Descripcion Description Descrizione	1	2	3	4	5	6	7	8	9	10	11	12	13	14	15	16	17	18	19	20
45	218424	Tube (Lg 225) - Rohr Tubo - Tube Tubo -	1	1																		
46	218426	Tube (Lg 375) - Rohr Tubo - Tube Tubo -	1	1																		
47	218426	Tube (Lg 375) - Rohr Tubo - Tube Tubo -	1	1																		
48	201239	Tube (Lg 500) - Rohr Tubo - Tube Tubo -	1	1																		
49	180429	Tube (Lg 170) - Rohr Tubo - Tube Tubo -	1	1																		
50	180429	Tube (Lg 170) - Rohr Tubo - Tube Tubo -	1	1																		
51	253074	Tube (Lg 325) - Rohr Tubo - Tube Tubo -	1	1																		
52	253074	Tube (Lg 325) - Rohr Tubo - Tube Tubo -	1	1																		
53	214435	Tube (Lg 450) - Rohr Tubo - Tube Tubo -	1	1																		
54	168850	Demi-collier - Halb-klemme Media abrazadera - Half-clamp Fascetta -	8	8																		
55	9142	Vis CHc,M 6- 35 zinguée - Schraube Tornillo - Screw Vite -	8	8																		

+

6

Catalogue : 547886

KIT HYDRAULIQUE ACCESSOIRE 3ème ELEMENT (Double effet)
3er ELEMENT ZUBEHOR HYDRAULIK KIT (Doppeltwirkend)
KIT HIDRAULICO ACCESORIO 3ro ELEMENTO (Doble efecto)
3rd ELEMENT ATTACHMENT HYDRAULIC KIT (Double-acting)
KIT IDRAULICO ACCESSORIO 3 ELEMENTO (Doppio effetto)

Qté-Menge-Cant-Qty-Q.ta **10 AD 158** **M**

1- MSI40H SERIE 1-E2
2- MSI50H SERIE 1-E2
3-
4-
5-
6-
7-
8-
9-
10-
11-
12-
13-
14-
15-
16-
17-
18-
19-
20-

Rep Hinw Fig Item Rif	Numéro Teil-Nr Numero Part-Nr Part-Nr	Désignation Bezeichnung Descripcion Description Descrizione	1	2	3	4	5	6	7	8	9	10	11	12	13	14	15	16	17	18	19	20
56	219319	Support - Träger Soporte - Bracket Supporto -	1	1																		
57	219319	Support - Träger Soporte - Bracket Supporto -	1	1																		
58	219320	Support - Träger Soporte - Bracket Supporto -	1	1																		
59	219320	Support - Träger Soporte - Bracket Supporto -	1	1																		
60	219320	Support - Träger Soporte - Bracket Supporto -	1	1																		
61	164615	Poulie de flexible - Schlauchriemen Polea de flexible - Hose pulley Puleggia di flessibile -	2	2																		
62	219318	Support poulie - Riemen träger Soporte polea - Bracket pulley Supporto puleggia -	1	1																		
63	196409	Axe de poulie - Riemenachse Eje de polea - Pulley axle Perno di puleggia -	2	2																		
64	46668	Vis H,M 6- 20-8.8-ZN5/C - Schraube Tornillo - Screw Vite -	2	2																		
65	42316	Rondelle W 6 ZN - Unterlegscheibe Arandela - Washer Rondella -	2	2																		
66	5804	Vis H,M10- 25-8.8-ZN8/C - Schraube Tornillo - Screw Vite -	2	2																		

+

7

Catalogue : 547886

KIT HYDRAULIQUE ACCESSOIRE 3ème ELEMENT (Double effet)
3er ELEMENT ZUBEHOR HYDRAULIK KIT (Doppeltwirkend)
KIT HIDRAULICO ACCESORIO 3ro ELEMENTO (Doble efecto)
3rd ELEMENT ATTACHMENT HYDRAULIC KIT (Double-acting)
KIT IDRAULICO ACCESSORIO 3 ELEMENTO (Doppio effetto)

Qté-Menge-Cant-Qty-Q.ta **10 AD 158** **M**

1- MSI40H SERIE 1-E2
2- MSI50H SERIE 1-E2
3-
4-
5-
6-
7-
8-
9-
10-
11-
12-
13-
14-
15-
16-
17-
18-
19-
20-

Rep Hinw Fig Item Rif	Numéro Teil-Nr Numero Part-Nr Part-Nr	Désignation Bezeichnung Descripcion Description Descrizione	1	2	3	4	5	6	7	8	9	10	11	12	13	14	15	16	17	18	19	20
67	42232	Rondelle W10 ZN - Unterlegscheibe Arandela - Washer Rondella -	2	2																		
68	198961	Flexible (Lg 1315) - Schlauch Flexible - Hose Flessibile -	2	2																		
69	198962	Flexible (Lg 1390) - Schlauch Flexible - Hose Flessibile -	2	2																		
70	196408	Flexible (Lg 1435) - Schlauch Flexible - Hose Flessibile -	2	2																		
71	198963	Flexible (Lg 1480) - Schlauch Flexible - Hose Flessibile -	2	2																		
72	198964	Flexible (Lg 1560) - Schlauch Flexible - Hose Flessibile -	2	2																		
73	167925	Raccord Union - Verschraubung Racor - Connection Raccordo -	2	2																		
74	175743	Bouchon - Stopfen Tapón - Plug Tappo -	2	2																		
75	195666	Bloc d'alimentation - Zuschiebungblock Bloque de alimentación - Feed block Blocco alimentazione -	1	1																		
76	58535	Vis H,M10- 40-8.8-ZN8/C - Schraube Tornillo - Screw Vite -	2	2																		
77	42232	Rondelle W10 ZN - Unterlegscheibe Arandela - Washer Rondella -	2	2																		

+

Catalogue : 547886

KIT HYDRAULIQUE ACCESSOIRE 3ème ELEMENT (Double effet)
3er ELEMENT ZUBEHOR HYDRAULIK KIT (Doppeltwirkend)
KIT HIDRAULICO ACCESORIO 3ro ELEMENTO (Doble efecto)
3rd ELEMENT ATTACHMENT HYDRAULIC KIT (Double-acting)
KIT IDRAULICO ACCESSORIO 3 ELEMENTO (Doppio effetto)

Qté-Menge-Cant-Qty-Q.ta | 10 AD | 158 | M

1- MSI40H SERIE 1-E2
2- MSI50H SERIE 1-E2
3-
4-
5-
6-
7-
8-
9-
10-
11-
12-
13-
14-
15-
16-
17-
18-
19-
20-

Rep Hinw Fig Item Rif	Numéro Teil-Nr Numero Part-Nr Part-Nr	Désignation Bezeichnung Descripcion Description Descrizione	1	2	3	4	5	6	7	8	9	10	11	12	13	14	15	16	17	18	19	20
78	169438	Joint d'étanchéité - Dichtungsring Junta de estanqueidad - Seal Guarnizióne -	X	X																		
79	252356	Kit hydraulique accessoire complet (mât 3,00 m) Kompletter kit zübehor hydraulik (hubmast 3,00 m) Kit hidraulico accesorio completo (mástil 3,00 m) Complete attachment hydraulic kit (mast 3,00 m) Kit idraulico accessorio completo (rampa 3,00 m)	1	1																		
80	252357	Kit hydraulique accessoire complet (mât 3,30 m) Kompletter kit zübehor hydraulik (hubmast 3,30 m) Kit hidraulico accesorio completo (mástil 3,30 m) Complete attachment hydraulic kit (mast 3,30 m) Kit idraulico accessorio completo (rampa 3,30 m)	1	1																		
81	252358	Kit hydraulique accessoire complet (mât 3,50 m) Kompletter kit zübehor hydraulik (hubmast 3,50 m) Kit hidraulico accesorio completo (mástil 3,50 m) Complete attachment hydraulic kit (mast 3,50 m) Kit idraulico accessorio completo (rampa 3,50 m)	1	1																		
82	252359	Kit hydraulique accessoire complet (mât 3,70 m) Kompletter kit zübehor hydraulik (hubmast 3,70 m) Kit hidraulico accesorio completo (mástil 3,70 m) Complete attachment hydraulic kit (mast 3,70 m) Kit idraulico accessorio completo (rampa 3,70 m)	1	1																		
83	252360	Kit hydraulique accessoire complet (mât 4,00 m) Kompletter kit zübehor hydraulik (hubmast 4,00 m) Kit hidraulico accesorio completo (mástil 4,00 m) Complete attachment hydraulic kit (mast 4,00 m) Kit idraulico accessorio completo (rampa 4,00 m)	1	1																		
84	254190	Kit hydraulique accessoire complet (mât 3,00 m) Kompletter kit zübehor hydraulik (hubmast 3,00 m) Kit hidraulico accesorio completo (mástil 3,00 m) Complete attachment hydraulic kit (mast 3,00 m) Kit idraulico accessorio completo (rampa 3,00 m)	1	1																		
85	254191	Kit hydraulique accessoire complet (mât 3,30 m) Kompletter kit zübehor hydraulik (hubmast 3,30 m) Kit hidraulico accesorio completo (mástil 3,30 m) Complete attachment hydraulic kit (mast 3,30 m) Kit idraulico accessorio completo (rampa 3,30 m)	1	1																		

+

Catalogue : 547886

9

KIT HYDRAULIQUE ACCESSOIRE 3ème ELEMENT (Double effet)
3er ELEMENT ZUBEHOR HYDRAULIK KIT (Doppeltwirkend)
KIT HIDRAULICO ACCESORIO 3ro ELEMENTO (Doble efecto)
3rd ELEMENT ATTACHMENT HYDRAULIC KIT (Double-acting)
KIT IDRAULICO ACCESSORIO 3 ELEMENTO (Doppio effetto)

Qté-Menge-Cant-Qty-Q.ta **10 AD 158** **M**

1- MSI40H SERIE 1-E2
2- MSI50H SERIE 1-E2
3-
4-
5-
6-
7-
8-
9-
10-
11-
12-
13-
14-
15-
16-
17-
18-
19-
20-

Rep Hinw Fig Item Rif	Numéro Teil-Nr Numero Part-Nr Part-Nr	Désignation Bezeichnung Descripcion Description Descrizione	1	2	3	4	5	6	7	8	9	10	11	12	13	14	15	16	17	18	19	20
86	252356	Kit hydraulique accessoire complet (mât 3,00 m) Kompletter kit zübehor hydraulik (hubmast 3,00 m) Kit hidraulico accesorio completo (mástil 3,00 m) Complete attachment hydraulic kit (mast 3,00 m) Kit idraulico accessorio completo (rampa 3,00 m)	1	1																		
87	254192	Kit hydraulique accessoire complet (mât 3,70 m) Kompletter kit zübehor hydraulik (hubmast 3,70 m) Kit hidraulico accesorio completo (mástil 3,70 m) Complete attachment hydraulic kit (mast 3,70 m) Kit idraulico accessorio completo (rampa 3,70 m)	1	1																		
88	252358	Kit hydraulique accessoire complet (mât 3,50 m) Kompletter kit zübehor hydraulik (hubmast 3,50 m) Kit hidraulico accesorio completo (mástil 3,50 m) Complete attachment hydraulic kit (mast 3,50 m) Kit idraulico accessorio completo (rampa 3,50 m)	1	1																		
89	201274	Tube - Rohr Tubo - Tube Tubo -	1	1																		
90	201272	Tube - Rohr Tubo - Tube Tubo -	1	1																		
91	201274	Tube - Rohr Tubo - Tube Tubo -	1	1																		
92	201268	Tube - Rohr Tubo - Tube Tubo -	1	1																		
93	201270	Tube - Rohr Tubo - Tube Tubo -	1	1																		
94	201272	Tube - Rohr Tubo - Tube Tubo -	1	1																		
95	201270	Tube - Rohr Tubo - Tube Tubo -	1	1																		

+

Catalogue : 547886

10

KIT HYDRAULIQUE ACCESSOIRE 3ème ELEMENT (Double effet)
3er ELEMENT ZUBEHOR HYDRAULIK KIT (Doppeltwirkend)
KIT HIDRAULICO ACCESORIO 3ro ELEMENTO (Doble efecto)
3rd ELEMENT ATTACHMENT HYDRAULIC KIT (Double-acting)
KIT IDRAULICO ACCESSORIO 3 ELEMENTO (Doppio effetto)

Qté-Menge-Cant-Qty-Q.ta | 10 AD | 158 | M

1- MSI40H SERIE 1-E2
2- MSI50H SERIE 1-E2
3-
4-
5-
6-
7-
8-
9-
10-
11-
12-
13-
14-
15-
16-
17-
18-
19-
20-

Rep Hinw Fig Item Rif	Numéro Teil-Nr Numero Part-Nr Part-Nr	Désignation Bezeichnung Descripcion Description Descrizione	1	2	3	4	5	6	7	8	9	10	11	12	13	14	15	16	17	18	19	20
96	201272	Tube - Rohr Tubo - Tube Tubo -	1	1																		
97	201240	Tube - Rohr Tubo - Tube Tubo -	1	1																		
98	201268	Tube - Rohr Tubo - Tube Tubo -	1	1																		
99	201390	Glissière complète - Kompletter gleitbahn Guía completa - Complete slide face Slitta completa -	1	1																		
100	201390	Glissière complète - Kompletter gleitbahn Guía completa - Complete slide face Slitta completa -	1	1																		
101	201390	Glissière complète - Kompletter gleitbahn Guía completa - Complete slide face Slitta completa -	1	1																		
102	201223	Glissière complète - Kompletter gleitbahn Guía completa - Complete slide face Slitta completa -	1	1																		
103	201223	Glissière complète - Kompletter gleitbahn Guía completa - Complete slide face Slitta completa -	1	1																		
104	201389	Flexible (Lg 1600) - Schlauch Flexible - Hose Flessibile -	1	1																		
105	201389	Flexible (Lg 1600) - Schlauch Flexible - Hose Flessibile -	1	1																		
106	201389	Flexible (Lg 1600) - Schlauch Flexible - Hose Flessibile -	1	1																		

+

11

Catalogue : 547886

KIT HYDRAULIQUE ACCESSOIRE 3ème ELEMENT (Double effet)
3er ELEMENT ZUBEHOR HYDRAULIK KIT (Doppeltwirkend)
KIT HIDRAULICO ACCESORIO 3ro ELEMENTO (Doble efecto)
3rd ELEMENT ATTACHMENT HYDRAULIC KIT (Double-acting)
KIT IDRAULICO ACCESSORIO 3 ELEMENTO (Doppio effetto)

Qté-Menge-Cant-Qty-Q.ta | **10 AD** | **158** | **M**

1- MSI40H SERIE 1-E2
2- MSI50H SERIE 1-E2
3-
4-
5-
6-
7-
8-
9-
10-
11-
12-
13-
14-
15-
16-
17-
18-
19-
20-

Rep Hinw Fig Item Rif	Numéro Teil-Nr Numero Part-Nr Part-Nr	Désignation Bezeichnung Descripcion Description Descrizione	1	2	3	4	5	6	7	8	9	10	11	12	13	14	15	16	17	18	19	20
107	200166	Flexible (Lg 1800) - Schlauch Flexible - Hose Flessibile -	1	1																		
108	200166	Flexible (Lg 1800) - Schlauch Flexible - Hose Flessibile -	1	1																		
109	218424	Tube (Lg 225) - Rohr Tubo - Tube Tubo -	1	1																		
110	218424	Tube (Lg 225) - Rohr Tubo - Tube Tubo -	1	1																		
111	218424	Tube (Lg 225) - Rohr Tubo - Tube Tubo -	1	1																		
112	218426	Tube (Lg 375) - Rohr Tubo - Tube Tubo -	1	1																		
113	218426	Tube (Lg 375) - Rohr Tubo - Tube Tubo -	1	1																		
114	180429	Tube (Lg 170) - Rohr Tubo - Tube Tubo -	1	1																		
115	180429	Tube (Lg 170) - Rohr Tubo - Tube Tubo -	1	1																		
116	180429	Tube (Lg 170) - Rohr Tubo - Tube Tubo -	1	1																		
117	253074	Tube (Lg 325) - Rohr Tubo - Tube Tubo -	1	1																		

+

Catalogue : 547886

12

KIT HYDRAULIQUE ACCESSOIRE 3ème ELEMENT (Double effet)
3er ELEMENT ZUBEHOR HYDRAULIK KIT (Doppeltwirkend)
KIT HIDRAULICO ACCESORIO 3ro ELEMENTO (Doble efecto)
3rd ELEMENT ATTACHMENT HYDRAULIC KIT (Double-acting)
KIT IDRAULICO ACCESSORIO 3 ELEMENTO (Doppio effetto)

Qté-Menge-Cant-Qty-Q.ta | 10 AD | 158 | M

1- MSI40H SERIE 1-E2
2- MSI50H SERIE 1-E2
3-
4-
5-
6-
7-
8-
9-
10-
11-
12-
13-
14-
15-
16-
17-
18-
19-
20-

Rep Hinw Fig Item Rif	Numéro Teil-Nr Numero Part-Nr Part-Nr	Désignation Bezeichnung Descripcion Description Descrizione	1	2	3	4	5	6	7	8	9	10	11	12	13	14	15	16	17	18	19	20
118	253074	Tube (Lg 325) - Rohr Tubo - Tube Tubo -	1	1																		
119	219319	Support - Träger Soporte - Bracket Supporto -	1	1																		
120	219319	Support - Träger Soporte - Bracket Supporto -	1	1																		
121	219319	Support - Träger Soporte - Bracket Supporto -	1	1																		
122	219320	Support - Träger Soporte - Bracket Supporto -	1	1																		
123	219320	Support - Träger Soporte - Bracket Supporto -	1	1																		
124	196404	Flexible (Lg 1185) - Schlauch Flexible - Hose Flessibile -	2	2																		
125	196406	Flexible (Lg 1260) - Schlauch Flexible - Hose Flessibile -	2	2																		
126	198961	Flexible (Lg 1315) - Schlauch Flexible - Hose Flessibile -	2	2																		
127	196407	Flexible (Lg 1360) - Schlauch Flexible - Hose Flessibile -	2	2																		
128	196408	Flexible (Lg 1435) - Schlauch Flexible - Hose Flessibile -	2	2																		

10 AD 159

KIT HYDRAULIQUE ACCESSOIRE 4ème ELEMENT (Double effet)
4tr ELEMENT ZUBEHOR HYDRAULIK KIT(Doppeltwirkend)
KIT HIDRAULICO ACCESSORIO 4ro ELEMENTO (Doble efecto)
4th ELEMENT ATTACHMENT HYDRAULIC KIT (Double-acting)
KIT IDRAULICO ACCESSORIO 4 ELEMENTO (Doppio effetto)

MSI 40 H Série 1 - E2
MSI 50 H Série 1 - E2

POUR FLEXIBLE ET RACCORD
FUR SCHLAUCH UND VERSCHRAUBUNG
PARA FLEXIBLE Y RACOR
FOR HOSE AND CONNECTION
PER FLESSIBILE E RACCORDO

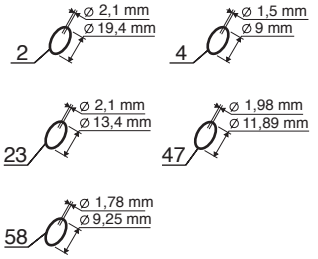

POUR TUBE - FUR ROHR
PARA TUBO - FOR TUBE
PER TUBO

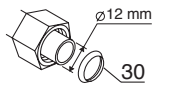

KIT COMPLET,VOIR NOMEMCLATURE
KOMPLETTER KIT,SIEHE STÜCKLISTE
JUEGO COMPLETO,VER NOMENCLATURA
COMPLETE KIT, SEE NOMENCLATURE
KIT COMPLETO,VEDERE NOMENCLATURA

Rep - Hinw - Fig - Item - Seqenza
42 - 43 - 44 - 45 - 46

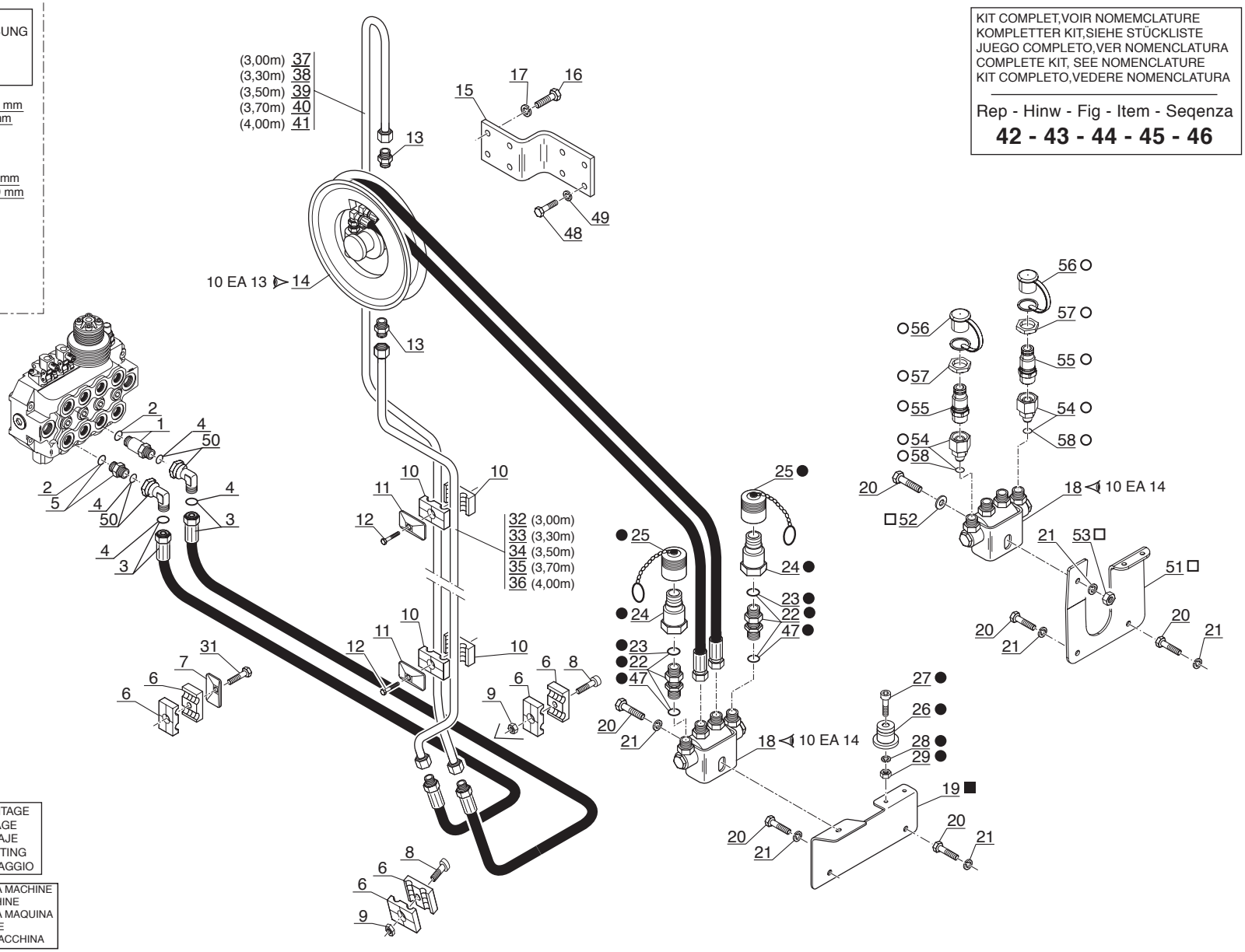

● 1er MONTAGE
1ste MONTAGE
1ro MONTAJE
1st MOUNTING
1mo MONTAGGIO

JUSQU'A LA MACHINE
BIS DER MASCHINE
HASTA LA MAQUINA
UP TO MACHINE
FINO LA MACCHINA
■ N°: 224 424

○ 2ème MONTAGE
2te MONTAGE
2do MONTAJE
2nd MOUNTING
2do MONTAGGIO

A PARTIR DE LA MACHINE
AB DER MASCHINE
A PARTIR DE LA MAQUINA
FROM MACHINE
A PARTIR DA MACCHINA
□ N°: 224 425

P.A.O.illus

23 / 11 / 07

Catalogue : 547886

1

KIT HYDRAULIQUE ACCESSOIRE 4ème ELEMENT (Double effet)
4tr ELEMENT ZUBEHOR HYDRAULIK KIT (Doppeltwirkend)
KIT HIDRAULICO ACCESORIO 4to ELEMENTO (Doble efecto)
4th ELEMENT ATTACHMENT HYDRAULIC KIT (Double-acting)
KIT IDRAULICO ACCESSORIO 4 ELEMENTO (Doppio effetto)

Qté-Menge-Cant-Qty-Q.ta | 10 AD | 159 | M

1- MSI40H SERIE 1-E2
2- MSI50H SERIE 1-E2
3-
4-
5-
6-
7-
8-
9-
10-
11-
12-
13-
14-
15-
16-
17-
18-
19-
20-

Rep Hinw Fig Item Rif	Numéro Teil-Nr Numero Part-Nr Part-Nr	Désignation Bezeichnung Descripcion Description Descrizione	1	2	3	4	5	6	7	8	9	10	11	12	13	14	15	16	17	18	19	20
1	168906	Raccord Union Prolongateur - Verschraubung Racor - Connection Raccordo -	1	1																		
2	169373	Joint torique - "0" ring Junta tórica - "0" ring Anello OR -	X	X																		
3	252461	Flexible (Lg 2100) - Schlauch Flexible - Hose Flessibile -	2	2																		
4	190874	Joint torique - "0" ring Junta tórica - "0" ring Anello OR -	X	X																		
5	173038	Raccord Union - Verschraubung Racor - Connection Raccordo -	1	1																		
6	217217	Demi-collier - Halb-klemme Media abrazadera - Half-clamp Fascetta -	6	6																		
7	168494	Plaque de protection - Schützplatte Placa de protección - Protection plate Piastra di protezione -	1	1																		
8	73208	Vis CHc,M 8- 20 zinguée - Schraube Tornillo - Screw Vite -	2	2																		
9	58528	Ecrou H ,M 8 ZN - Mutter Tuerca - Nut Dado -	2	2																		
10	168844	Demi-collier - Halb-klemme Media abrazadera - Half-clamp Fascetta -	4	4																		
11	168849	Plaque de protection - Schützplatte Placa de protección - Protection plate Piastra di protezione -	2	2																		

+

2

Catalogue : 547886

KIT HYDRAULIQUE ACCESSOIRE 4ème ELEMENT (Double effet)
4tr ELEMENT ZUBEHOR HYDRAULIK KIT (Doppeltwirkend)
KIT HIDRAULICO ACCESORIO 4to ELEMENTO (Doble efecto)
4th ELEMENT ATTACHMENT HYDRAULIC KIT (Double-acting)
KIT IDRAULICO ACCESSORIO 4 ELEMENTO (Doppio effetto)

Qté-Menge-Cant-Qty-Q.ta | 10 AD | 159 | M

1- MSI40H SERIE 1-E2
2- MSI50H SERIE 1-E2
3-
4-
5-
6-
7-
8-
9-
10-
11-
12-
13-
14-
15-
16-
17-
18-
19-
20-

Rep Hinw Fig Item Rif	Numéro Teil-Nr Numero Part-Nr Part-Nr	Désignation Bezeichnung Descripcion Description Descrizione	1	2	3	4	5	6	7	8	9	10	11	12	13	14	15	16	17	18	19	20
12	58526	Vis H,M 6- 40-8.8-ZN5/C - Schraube Tornillo - Screw Vite -	2	2																		
13	170385	Raccord Union - Verschraubung Racor - Connection Raccordo -	2	2																		
14	160712	Enrouleur complet droit - Kompletter recht spulerin Enrollador derecho completo - Complete R.H. hose reel Arrottolatore completo destro -	1	1																		
15	252444	Support enrouleur - Spulerin träger Soporte enrollador - Bracket hose reel Supporto arrottolatore -	1	1																		
16	63544	Vis H,M10- 30-8.8-ZN8/C - Schraube Tornillo - Screw Vite -	4	4																		
17	42232	Rondelle W10 ZN - Unterlegscheibe Arandela - Washer Rondella -	4	4																		
18	160714	Distributeur complet Kompletter kommandosteuerventil Distribuidor completo - Complete valve bank Distributore completo -	1	1																		
19	221676	Support distributeur - Kommandosteuerventil träger Soporte distribuidor - Valve bank bracket Supporto distributore -	1	1																		
20	63544	Vis H,M10- 30-8.8-ZN8/C - Schraube Tornillo - Screw Vite -	3	3																		
21	42232	Rondelle W10 ZN - Unterlegscheibe Arandela - Washer Rondella -	3	3																		
22	203376	Raccord Union Passe-cloison - Verschraubung Racor - Connection Raccordo -	2	2																		

+

Catalogue : 547886

3

KIT HYDRAULIQUE ACCESSOIRE 4ème ELEMENT (Double effet)
4tr ELEMENT ZUBEHOR HYDRAULIK KIT (Doppeltwirkend)
KIT HIDRAULICO ACCESORIO 4to ELEMENTO (Doble efecto)
4th ELEMENT ATTACHMENT HYDRAULIC KIT (Double-acting)
KIT IDRAULICO ACCESSORIO 4 ELEMENTO (Doppio effetto)

Qté-Menge-Cant-Qty-Q.ta | 10 AD | 159 | M

1- MSI40H SERIE 1-E2
2- MSI50H SERIE 1-E2
3-
4-
5-
6-
7-
8-
9-
10-
11-
12-
13-
14-
15-
16-
17-
18-
19-
20-

Rep Hinw Fig Item Rif	Numéro Teil-Nr Numero Part-Nr Part-Nr	Désignation Bezeichnung Descripcion Description Descrizione	1	2	3	4	5	6	7	8	9	10	11	12	13	14	15	16	17	18	19	20
23	169436	Joint torique - "0" ring Junta tórica - "0" ring Anello OR -	X	X																		
24	192038	Raccord rapide mâle - Verschraubung männl. Racor rapido macho - Quick male union Raccordo maschio -	2	2																		
25	192039	Bouchon - Stopfen Tapón - Plug Tappo -	2	2																		
26	192040	Embout - Stopfen Tapón - Plug Ghiera -	2	2																		
27	35220	Vis CHc,M 8- 40 zinguée - Schraube Tornillo - Screw Vite -	2	2																		
28	42325	Rondelle W 8 ZN - Unterlegscheibe Arandela - Washer Rondella -	2	2																		
29	58528	Ecrou H ,M 8 ZN - Mutter Tuerca - Nut Dado -	2	2																		
30	169437	Joint d'étanchéité - Dichtungsring Junta de estanqueidad - Seal Guarnizióne -	X	X																		
31	61323	Vis H,M 8- 35-8.8-ZN8/C - Schraube Tornillo - Screw Vite -	1	1																		
32	196986	Tube - Rohr Tubo - Tube Tubo -	1	1																		
33	196988	Tube - Rohr Tubo - Tube Tubo -	1	1																		

+

Catalogue : 547886

4

KIT HYDRAULIQUE ACCESSOIRE 4ème ELEMENT (Double effet)
4tr ELEMENT ZUBEHOR HYDRAULIK KIT (Doppeltwirkend)
KIT HIDRAULICO ACCESORIO 4to ELEMENTO (Doble efecto)
4th ELEMENT ATTACHMENT HYDRAULIC KIT (Double-acting)
KIT IDRAULICO ACCESSORIO 4 ELEMENTO (Doppio effetto)

Qté-Menge-Cant-Qty-Q.ta | 10 AD | 159 | M

1- MSI40H SERIE 1-E2
2- MSI50H SERIE 1-E2
3-
4-
5-
6-
7-
8-
9-
10-
11-
12-
13-
14-
15-
16-
17-
18-
19-
20-

Rep Hinw Fig Item Rif	Numéro Teil-Nr Numero Part-Nr Part-Nr	Désignation Bezeichnung Descripcion Description Descrizione	1	2	3	4	5	6	7	8	9	10	11	12	13	14	15	16	17	18	19	20
34	196990	Tube - Rohr Tubo - Tube Tubo -	1	1																		
35	196992	Tube - Rohr Tubo - Tube Tubo -	1	1																		
36	196994	Tube - Rohr Tubo - Tube Tubo -	1	1																		
37	197002	Tube - Rohr Tubo - Tube Tubo -	1	1																		
38	197004	Tube - Rohr Tubo - Tube Tubo -	1	1																		
39	197006	Tube - Rohr Tubo - Tube Tubo -	1	1																		
40	197008	Tube - Rohr Tubo - Tube Tubo -	1	1																		
41	197010	Tube - Rohr Tubo - Tube Tubo -	1	1																		
42	252456	Kit hydraulique accessoire complet (mât 3,00 m) Kompletter kit zübehor hydraulik (hubmast 3,00 m) Kit hidraulico accesorio completo (mástil 3,00 m) Complete attachment hydraulic kit (mast 3,00 m) Kit idraulico accessorio completo (rampa 3,00 m)	1	1																		
43	252457	Kit hydraulique accessoire complet (mât 3,30 m) Kompletter kit zübehor hydraulik (hubmast 3,30 m) Kit hidraulico accesorio completo (mástil 3,30 m) Complete attachment hydraulic kit (mast 3,30 m) Kit idraulico accessorio completo (rampa 3,30 m)	1	1																		

+

Catalogue : 547886

5

KIT HYDRAULIQUE ACCESSOIRE 4ème ELEMENT (Double effet)
4tr ELEMENT ZUBEHOR HYDRAULIK KIT (Doppeltwirkend)
KIT HIDRAULICO ACCESORIO 4to ELEMENTO (Doble efecto)
4th ELEMENT ATTACHMENT HYDRAULIC KIT (Double-acting)
KIT IDRAULICO ACCESSORIO 4 ELEMENTO (Doppio effetto)

Qté-Menge-Cant-Qty-Q.ta **10 AD 159** **M**

1- MSI40H SERIE 1-E2 11-
2- MSI50H SERIE 1-E2 12-
3- 13-
4- 14-
5- 15-
6- 16-
7- 17-
8- 18-
9- 19-
10- 20-

Rep Hinw Fig Item Rif	Numéro Teil-Nr Numero Part-Nr Part-Nr	Désignation Bezeichnung Descripcion Description Descrizione	1	2	3	4	5	6	7	8	9	10	11	12	13	14	15	16	17	18	19	20
44	252458	Kit hydraulique accessoire complet (mât 3,50 m) Kompletter kit zübehor hydraulik (hubmast 3,50 m) Kit hidraulico accesorio completo (mástil 3,50 m) Complete attachment hydraulic kit (mast 3,50 m) Kit idraulico accessorio completo (rampa 3,50 m)	1	1																		
45	252459	Kit hydraulique accessoire complet (mât 3,70 m) Kompletter kit zübehor hydraulik (hubmast 3,70 m) Kit hidraulico accesorio completo (mástil 3,70 m) Complete attachment hydraulic kit (mast 3,70 m) Kit idraulico accessorio completo (rampa 3,70 m)	1	1																		
46	252460	Kit hydraulique accessoire complet (mât 4 à 5,50 m) Kompletter kit zübehor hydraulik (hubmast 4 bis 5,50 m) Kit hidraulico accesorio completo (mástil 4 a 5,50 m) Complete attachment hydraulic kit (mast 4 to 5,50 m) Kit idraulico accessorio completo (rampa 4 a 5,50 m)	1	1																		
47	177743	Joint torique - "0" ring Junta tórica - "0" ring Anello OR -	X	X																		
48	5804	Vis H,M10- 25-8.8-ZN8/C - Schraube Tornillo - Screw Vite -	4	4																		
49	42232	Rondelle W10 ZN - Unterlegscheibe Arandela - Washer Rondella -	4	4																		
50	197233	Raccord Coudé 90° Adapteur - Verschraubung Racor - Connection Raccordo -	2	2																		
51	254839	Support distributeur - Kommandosteuerventil träger Soporte distribuidor - Valve bank bracket Supporto distributore -	1	1																		
52	29437	Rondelle M 10 ZN - Unterlegscheibe Arandela - Washer Rondella -	1	1																		
53	56354	Ecrou H ,M10 zingué - Mutter Tuerca - Nut Dado -	1	1																		

+

Catalogue : 547886

6

KIT HYDRAULIQUE ACCESSOIRE 4ème ELEMENT (Double effet)
4tr ELEMENT ZUBEHOR HYDRAULIK KIT (Doppeltwirkend)
KIT HIDRAULICO ACCESORIO 4to ELEMENTO (Doble efecto)
4th ELEMENT ATTACHMENT HYDRAULIC KIT (Double-acting)
KIT IDRAULICO ACCESSORIO 4 ELEMENTO (Doppio effetto)

Qté-Menge-Cant-Qty-Q.ta | 10 AD | 159 | M

1- MSI40H SERIE 1-E2
2- MSI50H SERIE 1-E2
3-
4-
5-
6-
7-
8-
9-
10-
11-
12-
13-
14-
15-
16-
17-
18-
19-
20-

Rep Hinw Fig Item Rif	Numéro Teil-Nr Numero Part-Nr Part-Nr	Désignation Bezeichnung Descripcion Description Descrizione	1	2	3	4	5	6	7	8	9	10	11	12	13	14	15	16	17	18	19	20
54	268792	Raccord - Verschraubung Racor - Connection Raccordo -	2	2																		
55	261397	Raccord Rapide Passe-cloison - Verschraubung Racor - Connection Raccordo passaparete -	2	2																		
56	261398	Bouchon - Stopfen Tapón - Plug Tappo -	2	2																		
57	401668	Ecrou - Mutter Tuerca - Nut Dado -	2	2																		
58	170967	Joint torique - "0" ring Junta tórica - "0" ring Anello OR -	X	X																		

10 CA 135

HYDRAULIQUE (Vérin de levée libre)
HYDRAULIK (Freiansteig zylinder)
HIDRAULICO (Cilindro de levantamiento libre)
HYDRAULIC (Free Lift cylinder)
IDRAULICO (Cilindro alzata libera)

MSI 40 H Série 1 - E2
MSI 50 H Série 1 - E2

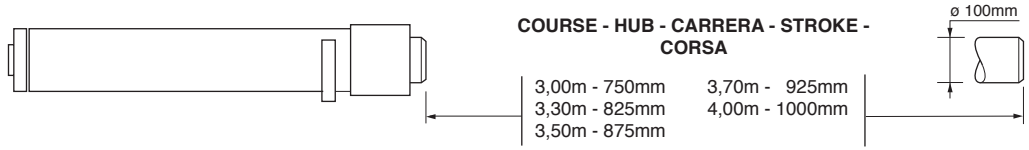

COURSE - HUB - CARRERA - STROKE - CORSA

3,00m - 750mm	3,70m - 925mm
3,30m - 825mm	4,00m - 1000mm
3,50m - 875mm	

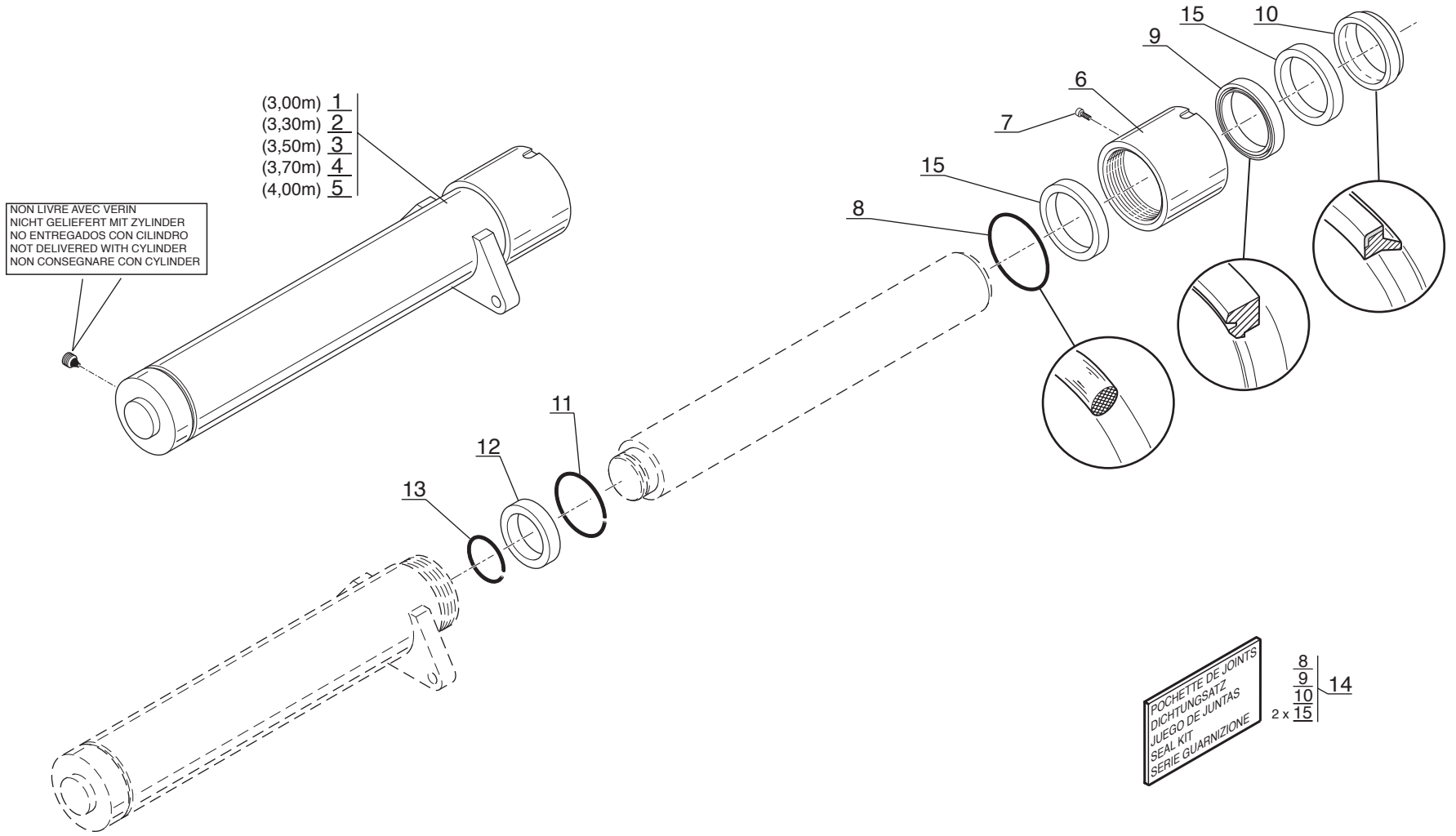

P.A.O.illus

Catalogue : 547886

1

HYDRAULIQUE (Vérin de levée libre)
HYDRAULIK (Freiansteig zylinder)
HIDRAULICO (Cilindro de levantamiento libre)
HYDRAULIC (Free lift cylinder)
IDRAULICO (Cilindro alzata libera)

Qté-Menge-Cant-Qty-Q.ta **10 CA 135** **M**

1- MSI40H SERIE 1-E2
2- MSI50H SERIE 1-E2
3-
4-
5-
6-
7-
8-
9-
10-
11-
12-
13-
14-
15-
16-
17-
18-
19-
20-

Rep Hinw Fig Item Rif	Numéro Teil-Nr Numero Part-Nr Part-Nr	Désignation Bezeichnung Descripcion Description Descrizione	1	2	3	4	5	6	7	8	9	10	11	12	13	14	15	16	17	18	19	20
1	218985	Vérin de levée libre D:100mm C: 750mm Freiansteig zylinder Cilindro de levantamiento libre Free lift cylinder Cilindro alzata libera -	1	1																		
2	218986	Vérin de levée libre D:100mm C: 825mm Freiansteig zylinder Cilindro de levantamiento libre Free lift cylinder Cilindro alzata libera -	1	1																		
3	218987	Vérin de levée libre D:100mm C: 875mm Freiansteig zylinder Cilindro de levantamiento libre Free lift cylinder Cilindro alzata libera -	1	1																		
4	218988	Vérin de levée libre D:100mm C: 925mm Freiansteig zylinder Cilindro de levantamiento libre Free lift cylinder Cilindro alzata libera -	1	1																		
5	218989	Vérin de levée libre D:100mm C:1000mm Freiansteig zylinder Cilindro de levantamiento libre Free lift cylinder Cilindro alzata libera -	1	1																		
6	198444	Bague de fermeture - Schlussring Anillo de cierre - Fastening ring Anello di chiusura -	1	1																		
7	561635	Vis de purge - Entlüftungsschraube Tornillo de purga - Bleeder screw Vite spurgo -	1	1																		
8	197188	Joint torique - "0" ring Junta tórica - "0" ring Anello OR -	1	1																		
9	198442	Joint d'étanchéité - Dichtungsring Junta de estanqueidad - Seal Guarnizióne -	1	1																		

+

2

Catalogue : 547886

HYDRAULIQUE (Vérin de levée libre)
HYDRAULIK (Freiansteig zylinder)
HIDRAULICO (Cilindro de levantamiento libre)
HYDRAULIC (Free lift cylinder)
IDRAULICO (Cilindro alzata libera)

Qté-Menge-Cant-Qty-Q.ta **10 CA 135** **M**

1- MSI40H SERIE 1-E2
2- MSI50H SERIE 1-E2
3-
4-
5-
6-
7-
8-
9-
10-
11-
12-
13-
14-
15-
16-
17-
18-
19-
20-

Rep Hinw Fig Item Rif	Numéro Teil-Nr Numero Part-Nr Part-Nr	Désignation Bezeichnung Descripcion Description Descrizione	1	2	3	4	5	6	7	8	9	10	11	12	13	14	15	16	17	18	19	20
10	491	Joint d'étanchéité - Dichtungsring Junta de estanqueidad - Seal Guarnizióne -	1	1																		
11	162659	Jonc d'arrêt - Sprengring Anillo de parada - Snap ring Giunto -	1	1																		
12	198446	Piston de vérin - Zylinderkolben Pistón de cilindro - Cylinder piston Pistone del cilindro -	1	1																		
13	170987	Jonc d'arrêt - Sprengring Anillo de parada - Snap ring Giunto -	1	1																		
14	198447	Pochette de joints - Dichtungsatz Juego de juntas - Seal kit Serie guarnizióne -	1	1																		
15	198445	Joint d'étanchéité - Dichtungsring Junta de estanqueidad - Seal Guarnizióne -	2	2																		

HYDRAULIQUE (Vérin d'élévation)
HYDRAULIK (Hubzylinder)
HIDRAULICO (Cilindro de elevación)
HYDRAULIC (Lifting cylinder)
IDRAULICO (Cilindro di sollevamento)

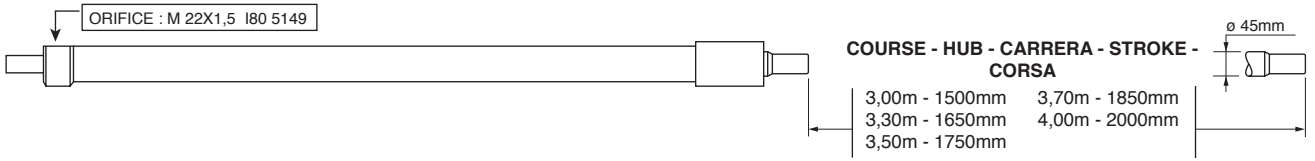

COURSE - HUB - CARRERA - STROKE - CORSA

3,00m - 1500mm	3,70m - 1850mm
3,30m - 1650mm	4,00m - 2000mm
3,50m - 1750mm	

VERIN DROIT
RECHT ZYLINDER
DERECHO CILINDRO
R.H CYLINDER
DESTRA CILINDRO

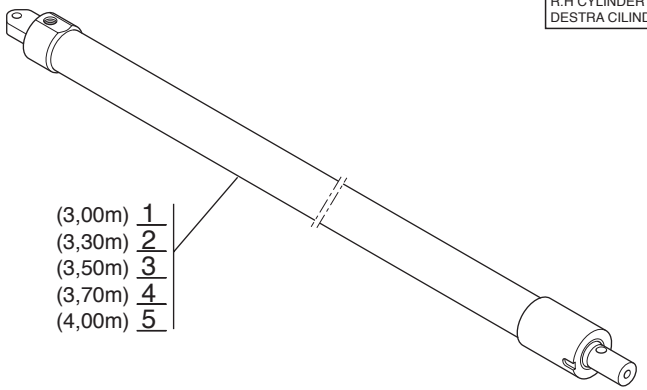

(3,00m) 1
(3,30m) 2
(3,50m) 3
(3,70m) 4
(4,00m) 5

VERIN GAUCHE
LINKSZYLINDER
IZQUIERDO CILINDRO
L.H CYLINDER
SINITRA CILINDRO

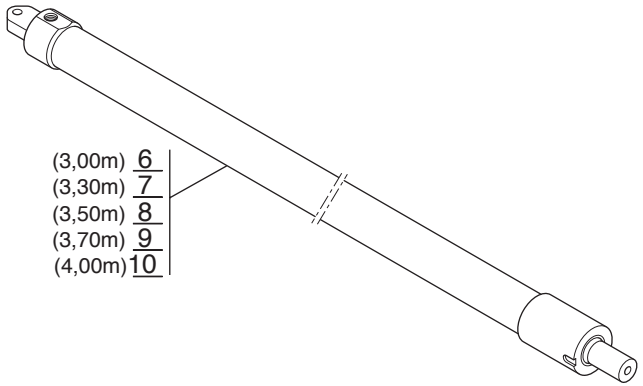

(3,00m) 6
(3,30m) 7
(3,50m) 8
(3,70m) 9
(4,00m) 10

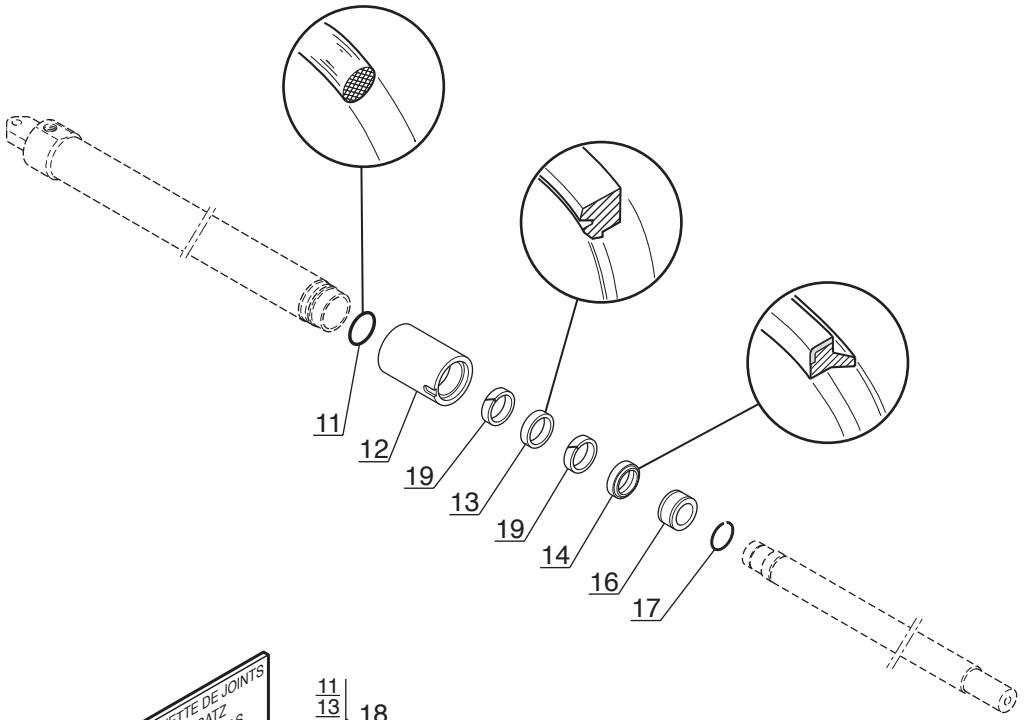

POCHETTE DE JOINTS
DICHTUNGSATZ
JUEGO DE JUNTAS
SEAL KIT
SERIE GUARNIZIONE

11
13
14
2 x 19
18

P.A.O.illus

Catalogue : 547886

1

HYDRAULIQUE (Vérin d'élévation)
HYDRAULIK (Hubzylinder)
HIDRAULICO (Cilindro de elevación)
HYDRAULIC (Lifting cylinder)
IDRAULICO (Cilindro di sollevamento)

Qté-Menge-Cant-Qty-Q.ta **10 CA 166** **M**

1- MSI40H SERIE 1-E2
2- MSI50H SERIE 1-E2
3-
4-
5-
6-
7-
8-
9-
10-
11-
12-
13-
14-
15-
16-
17-
18-
19-
20-

Rep Hinw Fig Item Rif	Numéro Teil-Nr Numero Part-Nr Part-Nr	Désignation Bezeichnung Descripcion Description Descrizione	1	2	3	4	5	6	7	8	9	10	11	12	13	14	15	16	17	18	19	20
1	231934	Vérin d'élévation droit complet D:45mm C:1500mm Kompletter Hubzylinder Rechts Cilindro de elevación derecho completo Complete lifting cylinder R.H. Cilindro di sollevamento destro completo	1	1																		
2	231936	Vérin d'élévation droit complet D:45mm C:1650mm Kompletter Hubzylinder Rechts Cilindro de elevación derecho completo Complete lifting cylinder R.H. Cilindro di sollevamento destro completo	1	1																		
3	231938	Vérin d'élévation droit complet D:45mm C:1750mm Kompletter Hubzylinder Rechts Cilindro de elevación derecho completo Complete lifting cylinder R.H. Cilindro di sollevamento destro completo	1	1																		
4	231940	Vérin d'élévation droit complet D:45mm C:1850mm Kompletter Hubzylinder Rechts Cilindro de elevación derecho completo Complete lifting cylinder R.H. Cilindro di sollevamento destro completo	1	1																		
5	231942	Vérin d'élévation droit complet D:45mm C:2000mm Kompletter Hubzylinder Rechts Cilindro de elevación derecho completo Complete lifting cylinder R.H. Cilindro di sollevamento destro completo	1	1																		
6	231933	Vérin d'élévation gauche complet D:45mm C:1500mm Kompletter Hubzylinder Links Cilindro de elevación izquierdo completo Complete lifting cylinder L.H. Cilindro di sollevamento sinistro completo	1	1																		
7	231935	Vérin d'élévation gauche complet D:45mm C:1650mm Kompletter Hubzylinder Links Cilindro de elevación izquierdo completo Complete lifting cylinder L.H. Cilindro di sollevamento sinistro completo	1	1																		

+

2

Catalogue : 547886

HYDRAULIQUE (Vérin d'élévation)
HYDRAULIK (Hubzylinder)
HIDRAULICO (Cilindro de elevación)
HYDRAULIC (Lifting cylinder)
IDRAULICO (Cilindro di sollevamento)

Qté-Menge-Cant-Qty-Q.ta **10 CA 166** **M**

1- MSI40H SERIE 1-E2
2- MSI50H SERIE 1-E2
3-
4-
5-
6-
7-
8-
9-
10-
11-
12-
13-
14-
15-
16-
17-
18-
19-
20-

Rep Hinw Fig Item Rif	Numéro Teil-Nr Numero Part-Nr Part-Nr	Désignation Bezeichnung Descripcion Description Descrizione	1	2	3	4	5	6	7	8	9	10	11	12	13	14	15	16	17	18	19	20
8	231937	Vérin d'élévation gauche complet D:45mm C:1750mm Kompletter Hubzylinder Links Cilindro de elevación izquierdo completo Complete lifting cylinder L.H. Cilindro di sollevamento sinistro completo	1	1																		
9	231939	Vérin d'élévation gauche complet D:45mm C:1850mm Kompletter Hubzylinder Links Cilindro de elevación izquierdo completo Complete lifting cylinder L.H. Cilindro di sollevamento sinistro completo	1	1																		
10	231941	Vérin d'élévation gauche complet D:45mm C:2000mm Kompletter Hubzylinder Links Cilindro de elevación izquierdo completo Complete lifting cylinder L.H. Cilindro di sollevamento sinistro completo	1	1																		
11	192260	Joint torique - "0" ring Junta tórica - "0" ring Anello OR -	1	1																		
12	603296	Douille - Fassung Casquillo - Socket Bussola -	1	1																		
13	202714	Joint de tige - Kolbenstangedichtung Junta - Rod seal Guarnizióne -	1	1																		
14	162666	Joint d'étanchéité - Dichtungsring Junta de estanqueidad - Seal Guarnizióne -	1	1																		
16	202716	Guide - Führungs Guía - Guide Guida -	1	1																		
17	166643	Jonc d'arrêt - Sprengring Anillo de parada - Snap ring Giunto -	1	1																		
18	601844	Pochette de joints - Dichtungsatz Juego de juntas - Seal kit Kit guarnizióni -	X	X																		

+

23/06/2005

Catalogue : 547886

3

HYDRAULIQUE (Vérin d'élévation)
HYDRAULIK (Hubzylinder)
HIDRAULICO (Cilindro de elevación)
HYDRAULIC (Lifting cylinder)
IDRAULICO (Cilindro di sollevamento)

Qté-Menge-Cant-Qty-Q.ta **10 CA 166** **M**

1- MSI40H SERIE 1-E2
2- MSI50H SERIE 1-E2
3-
4-
5-
6-
7-
8-
9-
10-
11-
12-
13-
14-
15-
16-
17-
18-
19-
20-

Rep Hinw Fig Item Rif	Numéro Teil-Nr Numero Part-Nr Part-Nr	Désignation Bezeichnung Descripcion Description Descrizione	1	2	3	4	5	6	7	8	9	10	11	12	13	14	15	16	17	18	19	20
19	603297	Joint d'étanchéité - Dichtungsring Junta de estanqueidad - Seal Guarnizióne di tenuta -	2	2																		

23/06/2005

HYDRAULIQUE (Détails)
HYDRAULIK (Einzelteile)
HIDRAULICO (Detalles)
HYDRAULIC (Details)
IDRAULICO (Dettaglio)

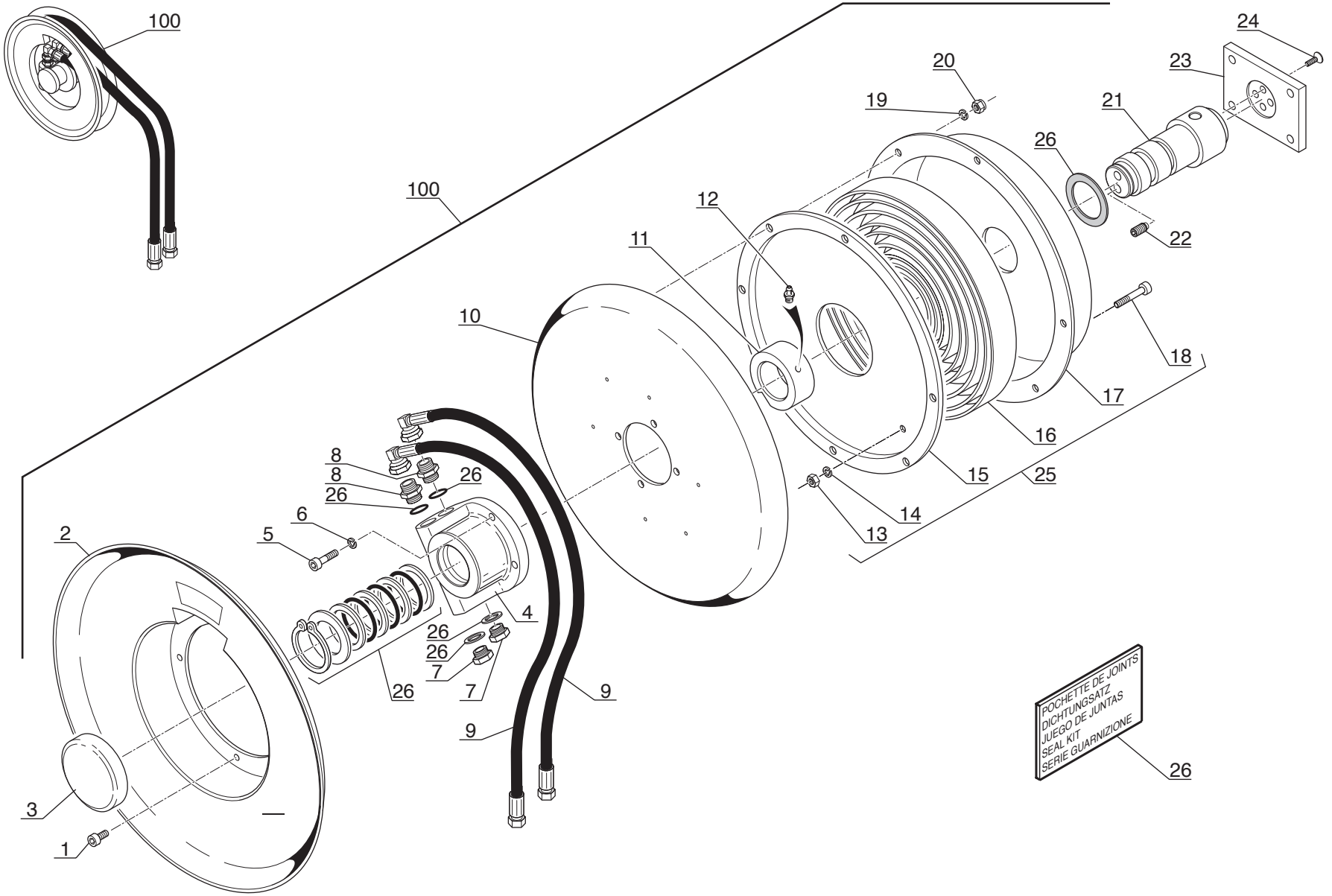

P.A.O.illus

1

Catalogue : 547886

HYDRAULIQUE (Détails)
HYDRAULIK (Einzelteile)
HIDRAULICO (Detalles)
HYDRAULIC (Details)
IDRAULICO (Dettaglio)

Qté-Menge-Cant-Qty-Q.ta **10 EA** **13** **M**

1- MSI40H SERIE 1-E2
2- MSI50H SERIE 1-E2
3-
4-
5-
6-
7-
8-
9-
10-
11-
12-
13-
14-
15-
16-
17-
18-
19-
20-

Rep Hinw Fig Item Rif	Numéro Teil-Nr Numero Part-Nr Part-Nr	Désignation Bezeichnung Descripcion Description Descrizione	1	2	3	4	5	6	7	8	9	10	11	12	13	14	15	16	17	18	19	20
1	23606	Vis H,M 4- 6 - Schraube Tornillo - Screw Vite -	7	7																		
2	23607	Tambour - Trommel Tambor - Drum Tamburo -	1	1																		
3	23609	Chapeau - Deckel Tapadera - Cap Capello -	1	1																		
4	23612	Raccord tournant - Verschraubung Racor vuelta - Connection Raccordo -	1	1																		
5	25713	Vis H,M 6- 16-8.8-ZN5/C - Schraube Tornillo - Screw Vite -	2	2																		
5	58526	Vis H,M 6- 40-8.8-ZN5/C - Schraube Tornillo - Screw Vite -	1	1																		
6	23615	Rondelle - Unterlegscheibe Arandela - Washer Rondella -	3	3																		
7	23616	Bouchon - Stopfen Tapón - Plug Tappo -	2	2																		
8	23356	Raccord - Verschraubung Racor - Connection Raccordo -	2	2																		
9	23361	Ensemble flexible - Schlauch blattfeder Conjunto flexible - Hose assy Insieme flessibile -	1	1																		
10	23619	Flasque et goujon assemblés - Flansch und stift versammlun Placa y espárrago ensamblado - Flange and stud assembly Flangia y prigioniero -	1	1																		

+

2

Catalogue : 547886

HYDRAULIQUE (Détails)
HYDRAULIK (Einzelteile)
HIDRAULICO (Detalles)
HYDRAULIC (Details)
IDRAULICO (Dettaglio)

Qté-Menge-Cant-Qty-Q.ta	10 EA	13	M

1- MSI40H SERIE 1-E2
2- MSI50H SERIE 1-E2
3-
4-
5-
6-
7-
8-
9-
10-
11-
12-
13-
14-
15-
16-
17-
18-
19-
20-

Rep Hinw Fig Item Rif	Numéro Teil-Nr Numero Part-Nr Part-Nr	Désignation Bezeichnung Descripcion Description Descrizione	1	2	3	4	5	6	7	8	9	10	11	12	13	14	15	16	17	18	19	20
11	23621	Manchon - Muffe Manguito - Coupling Manicotto -	1	1																		
12	23622	Vis d'arrêt - Klemmschraube Tornillo de retención - Dog point screw Vite d'arresto -	1	1																		
13	23610	Circlips - Sicherungsring Aro retén - Circlip Anello elastico -	1	1																		
14	23611	Joint torique - "0" ring Junta tórica - "0" ring Anello OR -	1	1																		
15	23623	Plateau - Platte Placa - Plate Piatto -	1	1																		
16	23629	Ressort à lames - Blattfeder Resorte de láminas - Plates spring Molla a lama -	1	1																		
17	23630	Carter - Gehäuse Cárter - Housing Carter -	1	1																		
18	23632	Axe - Bolzen Eje - Pin Perno -	1	1																		
19	29469	Rondelle M 6 ZN - Unterlegscheibe Arandela - Washer Rondella -	8	8																		
20	23634	Ecrou - Mutter Tuerca - Nut Dado -	8	8																		
21	23635	Arbre - Welle Arbol - Shaft Albero -	1	1																		

+

3

Catalogue : 547886

HYDRAULIQUE (Détails)
HYDRAULIK (Einzelteile)
HIDRAULICO (Detalles)
HYDRAULIC (Details)
IDRAULICO (Dettaglio)

Qté-Menge-Cant-Qty-Q.ta **10 EA** **13** **M**

1- MSI40H SERIE 1-E2
2- MSI50H SERIE 1-E2
3-
4-
5-
6-
7-
8-
9-
10-
11-
12-
13-
14-
15-
16-
17-
18-
19-
20-

Rep Hinw Fig Item Rif	Numéro Teil-Nr Numero Part-Nr Part-Nr	Désignation Bezeichnung Descripcion Description Descrizione	1	2	3	4	5	6	7	8	9	10	11	12	13	14	15	16	17	18	19	20
22	23636	Bouchon - Stopfen Tapón - Plug Tappo -	2	2																		
23	23637	Support - Träger Soporte - Bracket Supporto -	1	1																		
24	23638	Vis - Schraube Tornillo - Screw Vite -	4	4																		
25	23625	Ensemble - Ressort à lame + carter (pour enrouleur droit) Blattfeder - Gehäuse - doppelt (fur recht spulerin) Conjunto - Resorte de láminas + cárter (para enrollador der Plate spring + Housing - assy (for R.H. hose reel) Insième - Molla a lama + carter (per arrottolatore destro)	1	1																		
26	23359	Pochette de joints - Dichtungsatz Juego de juntas - Seal kit Serie guarnizióne -	1	1																		
100	160712	Enrouleur complet droit - Kompletter recht spulerin Enrollador derecho completo - Complete R.H. hose reel Arrottolatore completo destro -	1	1																		

HYDRAULIQUE (Détails)
HYDRAULIK (Einzelteile)
HIDRAULICO (Detalles)
HYDRAULIC (Details)
IDRAULICO (Dettaglio)

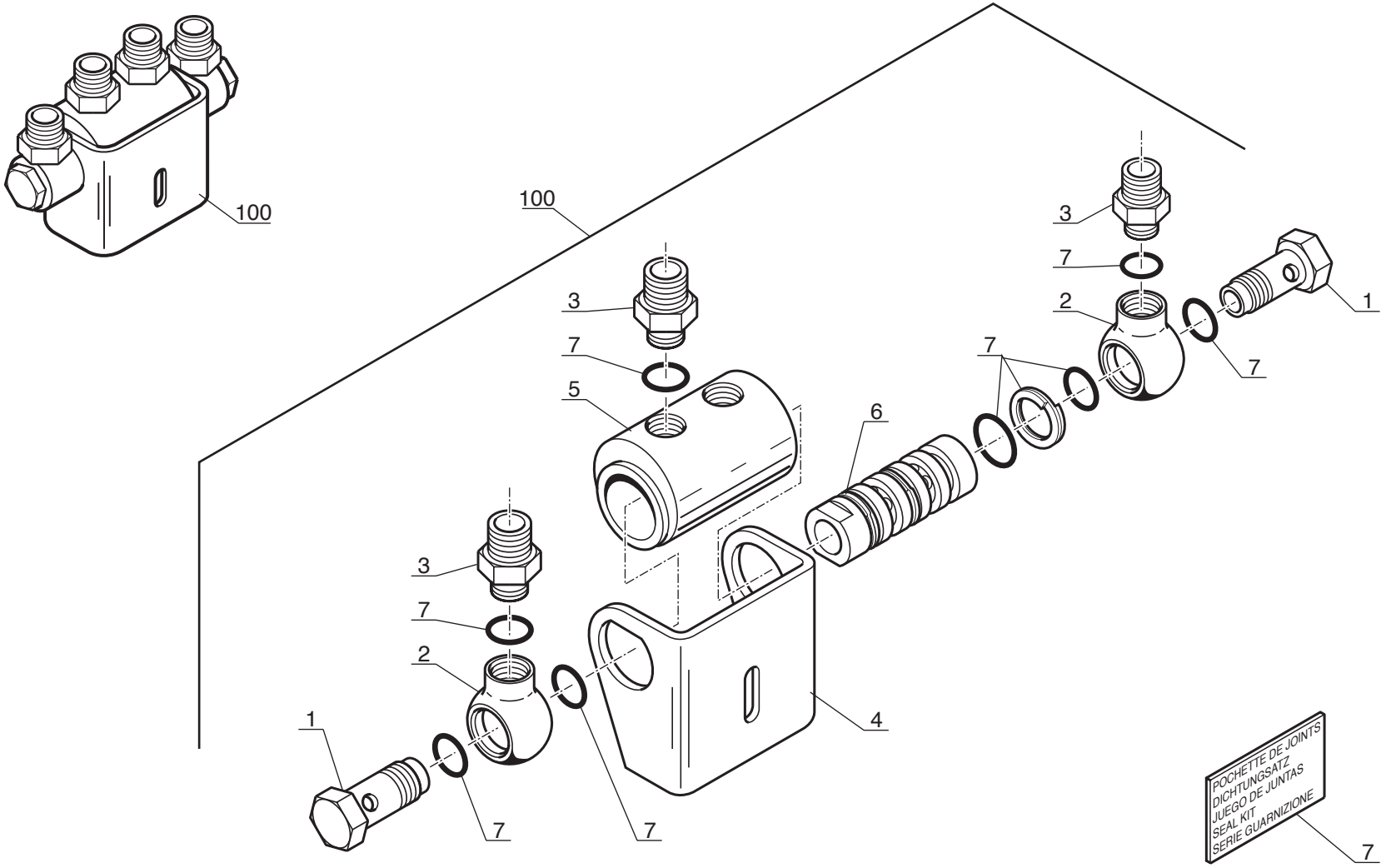

Catalogue : 547886

1

HYDRAULIQUE (Détails)
HYDRAULIK (Einzelteile)
HIDRAULICO (Detalles)
HYDRAULIC (Details)
IDRAULICO (Dettaglio)

Qté-Menge-Cant-Qty-Q.ta **10 EA** **14** **M**

1- MSI40H SERIE 1-E2
2- MSI50H SERIE 1-E2
3-
4-
5-
6-
7-
8-
9-
10-
11-
12-
13-
14-
15-
16-
17-
18-
19-
20-

Rep Hinw Fig Item Rif	Numéro Teil-Nr Numero Part-Nr Part-Nr	Désignation Bezeichnung Descripcion Description Descrizione	1	2	3	4	5	6	7	8	9	10	11	12	13	14	15	16	17	18	19	20
1	23641	Vis creuse - Hohl schraube Tornillo hueco - Hollow screw Vite cava -	2	2																		
2	23643	Raccord banjo - Verschraubung Racor banjo - Banjo connection Raccordo -	2	2																		
3	160988	Adapteur 3/8" gaz - Verbindung Adaptador - Adaptor Adattatore -	4	4																		
4	23646	Support - Träger Soporte - Bracket Supporto -	1	1																		
5	23647	Corps de distributeur - Kommandosteuerventil KÖrper Cuerpo de distribuidor - Valve bank body Camicia distributore -	1	1																		
6	23642	Piston distributeur - Kolbenschieber Pistón distribuidor - Piston valve Pistone distributore -	1	1																		
7	23984	Pochette de joints - Dichtungsatz Juego de juntas - Seal kit Serie guarnizióne -	1	1																		
100	160714	Distributeur complet Kompletter kommandosteuerventil Distribuidor completo - Complete valve bank Distributore completo -	1	1																		

12 AA 366

ABAQUE DE CHARGE (Mât double à levée libre totale)
BELASTUNG TABELLE (Doppelt hubmast total freiansteig)
ABACO DE CARGA (Mastil doble a levantamiento libre total)
LOAD CHART (Double mast total free lift)
DIAGRAMMA DI CARICO (Rampa a duplex a levata libera totale)

MSI 40 H Série 1 - E2
MSI 50 H Série 1 - E2

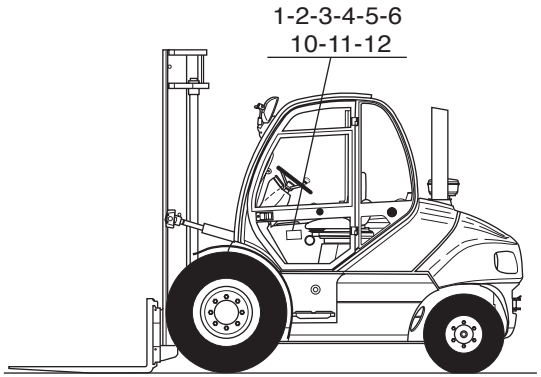

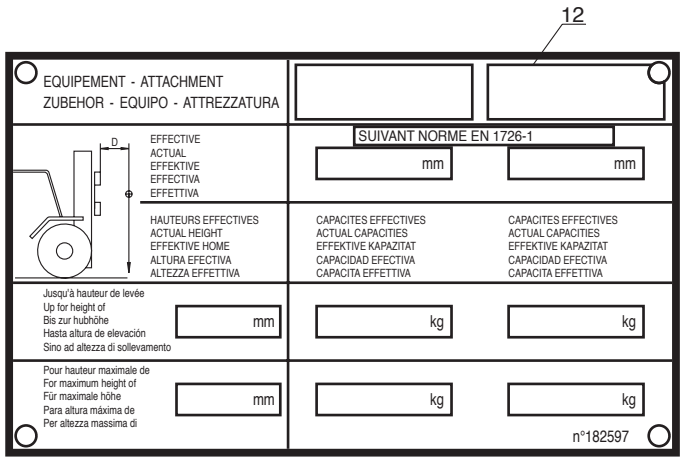

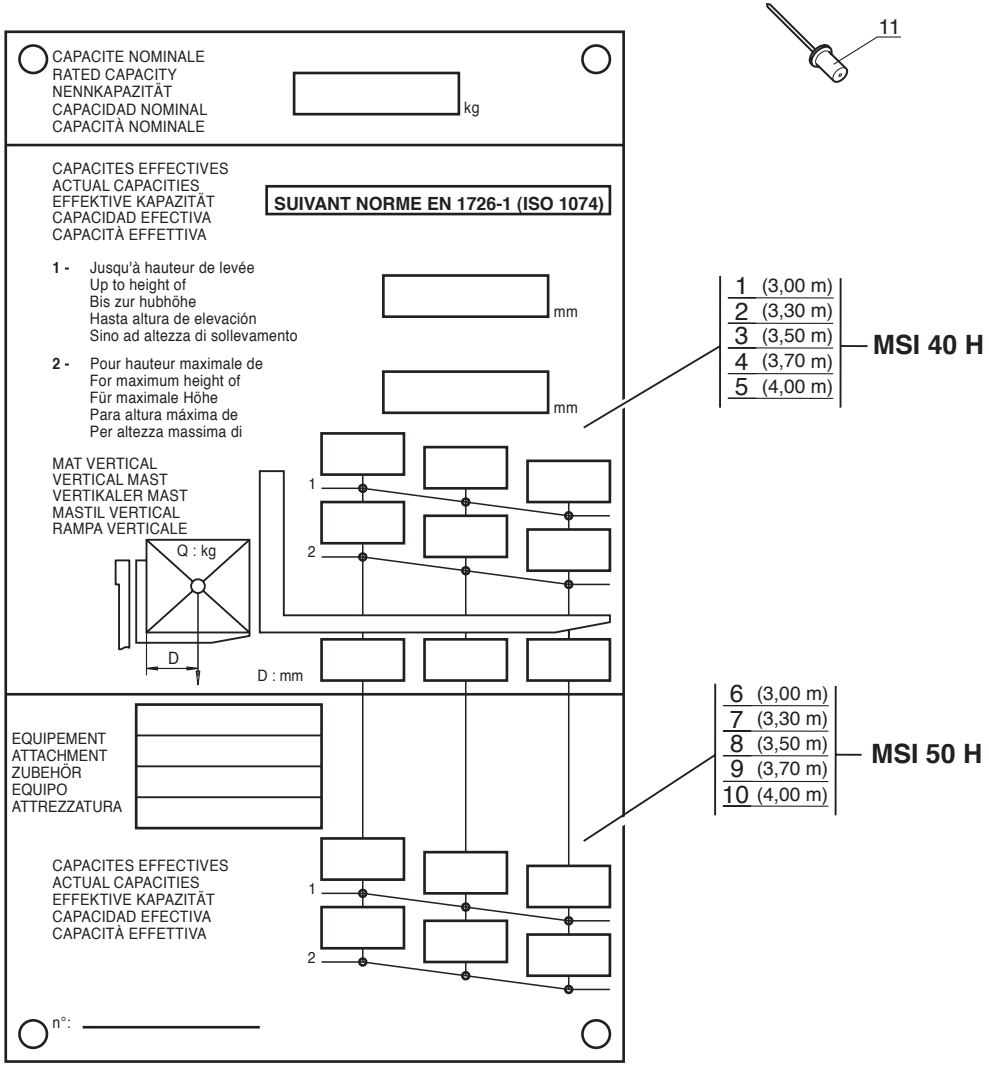

P.A.O. illus

20 / 10 / 04

Catalogue : 547886

1

ABAQUE DE CHARGE (Mât double à levée libre totale)
BELASTUNG TABELLE (Doppelt hubmast total freiansteig)
ABACO DE CARGA (Mastil dobe a levantamiento libre total)
LOAD CHART (Double mast total free lift)
DIAGRAMMA DI CARICO (Rampa a duplex a levata libera totale)

Qté-Menge-Cant-Qty-Q.ta | 12 AA | 366 | M

1- MSI40H SERIE 1-E2
2- MSI50H SERIE 1-E2
3-
4-
5-
6-
7-
8-
9-
10-
11-
12-
13-
14-
15-
16-
17-
18-
19-
20-

Rep Hinw Fig Item Rif	Numéro Teil-Nr Numero Part-Nr Part-Nr	Désignation Bezeichnung Descripcion Description Descrizione	1	2	3	4	5	6	7	8	9	10	11	12	13	14	15	16	17	18	19	20
1	200911	Abaque CM 40/50 /3M - Belastung tabelle Abaco de carga - Load chart Diagramma di carico -	1																			
2	200912	Abaque CM 40/50 /3M30 - Belastung tabelle Abaco de carga - Load chart Diagramma di carico -	1																			
3	200913	Abaque CM 40/50 /3M50 - Belastung tabelle Abaco de carga - Load chart Diagramma di carico -	1																			
4	200914	Abaque CM 40/50 /3M70 - Belastung tabelle Abaco de carga - Load chart Diagramma di carico -	1																			
5	200915	Abaque CM 40/50 /4M - Belastung tabelle Abaco de carga - Load chart Diagramma di carico -	1																			
6	200918	Abaque CM 50/60 /3M - Belastung tabelle Abaco de carga - Load chart Diagramma di carico -		1																		
7	200919	Abaque CM 50/60 /3M30 - Belastung tabelle Abaco de carga - Load chart Diagramma di carico -		1																		
8	200920	Abaque CM 50/60 /3M50 - Belastung tabelle Abaco de carga - Load chart Diagramma di carico -		1																		
9	200921	Abaque CM 50/60 /3M70 - Belastung tabelle Abaco de carga - Load chart Diagramma di carico -		1																		
10	200922	Abaque CM 50/60 /4M - Belastung tabelle Abaco de carga - Load chart Diagramma di carico -		1																		
11	163658	Rivet Ø 3,2 x 8 - Niete Remache - Rivet Rivetto -	8	8																		

+

30/11/2007

2

Catalogue : 547886

ABAQUE DE CHARGE (Mât double à levée libre totale)
BELASTUNG TABELLE (Doppelt hubmast total freiansteig)
ABACO DE CARGA (Mastil dobe a levantamiento libre total)
LOAD CHART (Double mast total free lift)
DIAGRAMMA DI CARICO (Rampa a duplex a levata libera totale)

Qté-Menge-Cant-Qty-Q.ta | **12 AA** | **366** | **M**

1-	MSI40H SERIE 1-E2									11-										
2-	MSI50H SERIE 1-E2									12-										
3-										13-										
4-										14-										
5-										15-										
6-										16-										
7-										17-										
8-										18-										
9-										19-										
10-										20-										

Rep Hinw Fig Item Rif	Numéro Teil-Nr Numero Part-Nr Part-Nr	Désignation Bezeichnung Descripcion Description Descrizione	1	2	3	4	5	6	7	8	9	10	11	12	13	14	15	16	17	18	19	20
12	182597	Abaque - Belastung tabelle Abaco - Load chart Diagramma -	1	1																		

MAT TRIPLE A LEVEE LIBRE TOTALE
DREIFACH HUBMAST TOTAL FREIANSTEIG
MASTIL TRIPLE A LEVANTAMIENTO LIBRE TOTAL
TRIPLE MAST TOTAL FREE LIFT
RAMPA TRIPLEX A LEVATA LIBERA TOTALE

3,70m à / bis / a / to / a 6,00m

Ref : 560 954 à / bis / a / to / a Ref : 560 961	**MSI 40 H SERIE 1 - E2**
Ref : 560 952 à / bis / a / to / a Ref : 560 969	**MSI 50 H SERIE 1 - E2**

5 AB 75

MAT TRIPLE A LEVEE LIBRE TOTALE (Hauteur de levée : 3,70m à 6,00m)
DREIFACH HUBMAST TOTAL FREIANSTEIG (Hubhöhe : 3,70m bis 6,00m)
MASTIL TRIPLE A LEVANTAMIENTO LIBRE TOTALE (Altura de levantamiento : 3,70m a 6,00m)
TRIPLE MAST TOTAL FREE LIFT (Lift height : 3,70m to 6,00m)
RAMPA TRIPLEX A LEVATA LIBERA TOTALE (Altezza di sollevamento : 3,70m a 6,00m)

MSI 40 H Série 1 - E2
MSI 50 H Série 1 - E2

▲ N° DE MAT A SPECIFIER POUR TOUTE COMMANDE DE PIECES
HUBMAST NUMMER ZUGEBEN FUR ALLE TEILE
N° DE MASTIS A ESPECIFICAR PARA TODAS PEDIDAS DE PIEZAS
MAST NUMBER TO SPECIFY FOR ALL PARTS ORDER
N° CARRELLO DA SPECIFICARE PER TUTTE GU ORDINI DEL PARTICCOLARI

	4T	5T
3.70 m	560 954	560 962
4,00 m	560 955	560 963
4,30 m	560 956	560 964
4,50 m	560 957	560 965
4,70 m	560 958	560 966
5,00 m	560 959	560 967
5,50 m	560 960	560 968
6,00 m	560 961	560 969

5 AB 74 - 5 AC 12 - 10 AC 76
10 AD 160 - 10 AD 161
10 AF 490 - 10 CA 74 - 10 CA 75
10 EA 13 - 10 EA 14
112 AA 367

(4t.)
1 (3,70 m)
2 (4,00 m)
3 (4,30 m)
4 (4,50 m)
5 (4,70 m)
6 (5,00 m)
7 (5,50 m)
8 (6,00 m)

(5t.)
9 (3,70 m)
10 (4,00 m)
11 (4,30 m)
12 (4,50 m)
13 (4,70 m)
14 (5,00 m)
15 (5,50 m)
16 (6,00 m)

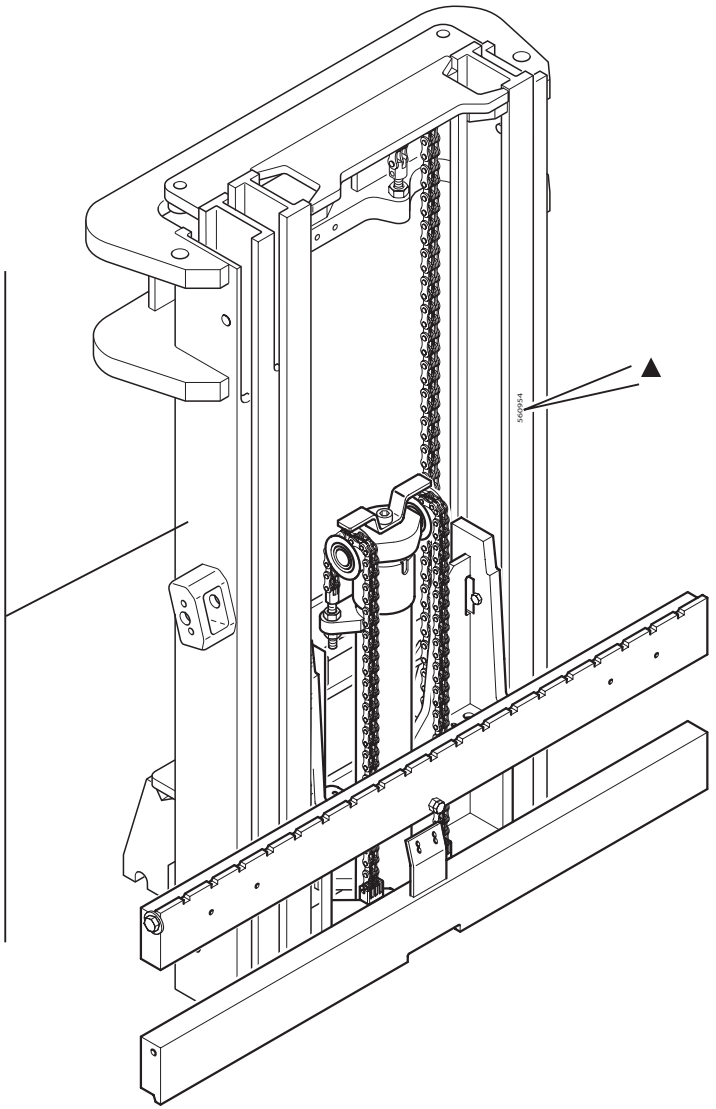

P.A.O. illus

Catalogue : 547886

1

MAT TRIPLE A LEVEE LIBRE TOTALE (3m70 à 6m00)
DREIFACH HUBMAST TOTAL FREIANSTEIG (3m70 bis 6m00)
MASTIL TRIPLE A LEVANTAMIENTO LIBRE TOTAL (3m70 a 6m00)
TRIPLE MAST TOTAL FREE LIFT (3m70 to 6m00)
RAMPA TRIPLEX A LEVATA LIBERA TOTALE (3m70 a 6m00)

Qté-Menge-Cant-Qty-Q.ta **5 AB 75** **M**

1- MSI40H SERIE 1-E2
2- MSI50H SERIE 1-E2
3-
4-
5-
6-
7-
8-
9-
10-
11-
12-
13-
14-
15-
16-
17-
18-
19-
20-

Rep Hinw Fig Item Rif	Numéro Teil-Nr Numero Part-Nr Part-Nr	Désignation Bezeichnung Descripcion Description Descrizione	1	2	3	4	5	6	7	8	9	10	11	12	13	14	15	16	17	18	19	20
1	560954	Mât triple à levée libre totale complet (3,70 m) Kompletter dreifach hubmast total freiansteig Mastil triple a levantamiento libre total completo Complete triple mast total free lift Rampa triplex a levata libera totale completa	1																			
2	560955	Mât triple à levée libre totale complet (4,00 m) Kompletter dreifach hubmast total freiansteig Mastil triple a levantamiento libre total completo Complete triple mast total free lift Rampa triplex a levata libera totale completa	1																			
3	560956	Mât triple à levée libre totale complet (4,30 m) Kompletter dreifach hubmast total freiansteig Mastil triple a levantamiento libre total completo Complete triple mast total free lift Rampa triplex a levata libera totale completa	1																			
4	560957	Mât triple à levée libre totale complet (4,50 m) Kompletter dreifach hubmast total freiansteig Mastil triple a levantamiento libre total completo Complete triple mast total free lift Rampa triplex a levata libera totale completa	1																			
5	560958	Mât triple à levée libre totale complet (4,70 m) Kompletter dreifach hubmast total freiansteig Mastil triple a levantamiento libre total completo Complete triple mast total free lift Rampa triplex a levata libera totale completa	1																			
6	560959	Mât triple à levée libre totale complet (5,00 m) Kompletter dreifach hubmast total freiansteig Mastil triple a levantamiento libre total completo Complete triple mast total free lift Rampa triplex a levata libera totale completa	1																			
7	560960	Mât triple à levée libre totale complet (5,50 m) Kompletter dreifach hubmast total freiansteig Mastil triple a levantamiento libre total completo Complete triple mast total free lift Rampa triplex a levata libera totale completa	1																			

+

2

Catalogue : 547886

MAT TRIPLE A LEVEE LIBRE TOTALE (3m70 à 6m00)
DREIFACH HUBMAST TOTAL FREIANSTEIG (3m70 bis 6m00)
MASTIL TRIPLE A LEVANTAMIENTO LIBRE TOTAL (3m70 a 6m00)
TRIPLE MAST TOTAL FREE LIFT (3m70 to 6m00)
RAMPA TRIPLEX A LEVATA LIBERA TOTALE (3m70 a 6m00)

Qté-Menge-Cant-Qty-Q.ta **5 AB 75** **M**

1- MSI40H SERIE 1-E2
2- MSI50H SERIE 1-E2
3-
4-
5-
6-
7-
8-
9-
10-
11-
12-
13-
14-
15-
16-
17-
18-
19-
20-

Rep Hinw Fig Item Rif	Numéro Teil-Nr Numero Part-Nr Part-Nr	Désignation Bezeichnung Descripcion Description Descrizione	1	2	3	4	5	6	7	8	9	10	11	12	13	14	15	16	17	18	19	20
8	560961	Mât triple à levée libre totale complet (6,00 m) Kompletter dreifach hubmast total freiansteig Mastil triple a levantamiento libre total completo Complete triple mast total free lift Rampa triplex a levata libera totale completa	1																			
9	560962	Mât triple à levée libre totale complet (3,70 m) Kompletter dreifach hubmast total freiansteig Mastil triple a levantamiento libre total completo Complete triple mast total free lift Rampa triplex a levata libera totale completa		1																		
10	560963	Mât triple à levée libre totale complet (4,00 m) Kompletter dreifach hubmast total freiansteig Mastil triple a levantamiento libre total completo Complete triple mast total free lift Rampa triplex a levata libera totale completa		1																		
11	560964	Mât triple à levée libre totale complet (4,30 m) Kompletter dreifach hubmast total freiansteig Mastil triple a levantamiento libre total completo Complete triple mast total free lift Rampa triplex a levata libera totale completa		1																		
12	560965	Mât triple à levée libre totale complet (4,50 m) Kompletter dreifach hubmast total freiansteig Mastil triple a levantamiento libre total completo Complete triple mast total free lift Rampa triplex a levata libera totale completa		1																		
13	560966	Mât triple à levée libre totale complet (4,70 m) Kompletter dreifach hubmast total freiansteig Mastil triple a levantamiento libre total completo Complete triple mast total free lift Rampa triplex a levata libera totale completa		1																		
14	560967	Mât triple à levée libre totale complet (5,00 m) Kompletter dreifach hubmast total freiansteig Mastil triple a levantamiento libre total completo Complete triple mast total free lift Rampa triplex a levata libera totale completa		1																		

+

3

Catalogue : 547886

MAT TRIPLE A LEVEE LIBRE TOTALE (3m70 à 6m00)
DREIFACH HUBMAST TOTAL FREIANSTEIG (3m70 bis 6m00)
MASTIL TRIPLE A LEVANTAMIENTO LIBRE TOTAL (3m70 a 6m00)
TRIPLE MAST TOTAL FREE LIFT (3m70 to 6m00)
RAMPA TRIPLEX A LEVATA LIBERA TOTALE (3m70 a 6m00)

Qté-Menge-Cant-Qty-Q.ta **5 AB** **75** **M**

1- MSI40H SERIE 1-E2
2- MSI50H SERIE 1-E2
3-
4-
5-
6-
7-
8-
9-
10-
11-
12-
13-
14-
15-
16-
17-
18-
19-
20-

Rep Hinw Fig Item Rif	Numéro Teil-Nr Numero Part-Nr Part-Nr	Désignation Bezeichnung Descripcion Description Descrizione	1	2	3	4	5	6	7	8	9	10	11	12	13	14	15	16	17	18	19	20
15	560968	Mât triple à levée libre totale complet (5,50 m) Kompletter dreifach hubmast total freiansteig Mastil triple a levantamiento libre total completo Complete triple mast total free lift Rampa triplex a levata libera totale completa		1																		
16	560969	Mât triple à levée libre totale complet (6,00 m) Kompletter dreifach hubmast total freiansteig Mastil triple a levantamiento libre total completo Complete triple mast total free lift Rampa triplex a levata libera totale completa		1																		

5 AB 74

MAT TRIPLE A LEVEE LIBRE TOTALE (Hauteur de levée : 3,70m à 6,00m)
DREIFACH HUBMAST TOTAL FREIANSTEIG (Hubhöhe : 3,70m bis 6,00m)
MASTIL TRIPLE A LEVANTAMIENTO LIBRE TOTALE (Altura de levantamiento : 3,70m a 6,00m)
TRIPLE MAST TOTAL FREE LIFT (Lift height : 3,70m to 6,00m)
RAMPA TRIPLEX A LEVATA LIBERA TOTALE (Altezza di sollevamento : 3,70m a 6,00m)

MSI 40 H Série 1 - E2
MSI 50 H Série 1 - E2

■ 1er MONTAGE / 1ste MONTAGE / 1ro MONTAJE / 1st MOUNTING / 1mo MONTAGGIO
□ 2ème MONTAGE / 2te MONTAGE / 2do MONTAJE / 2nd MOUNTING / 2do MONTAGGIO

▲ N° DE MAT A SPECIFIER POUR TOUTE COMMANDE DE PIECES
HUBMAST NUMMER ZUGEBEN FUR ALLE TEILE
N° DE MASTIS A ESPECIFICAR PARA TODAS PEDIDAS DE PIEZAS
MAST NUMBER TO SPECIFY FOR ALL PARTS ORDER
N° CARRELLO DA SPECIFICARE PER TUTTE GU ORDINI DEL PARTICCOLARI

INCLINAISON STANDARD - STANDARD NEIGUNG
INCLINACION ESTANDARD - STANDARD TILING
INCLINAZIONE STANDARD

★	☆	◇	◆	●	○	AV / AR	Hauteur de mât	4 T	5 T
1	47	77	85	111	162	10° / 12°	3.70 m	560 954	560 962
2	48	78	86	112	163		4,00 m	560 955	560 963
3	49	79	87	113	164		4.30 m	560 956	560 964
4	50	80	88	114	165		4,50 m	560 957	560 965
5	51	81	89	115	166		4,70 m	560 958	560 966
6	52	82	90	116	167		5,00 m	560 959	560 967
7	53	83	91	117	168		5,50 m	560 960	560 968
8	54	84	92	118	169		6,00 m	560 961	560 969

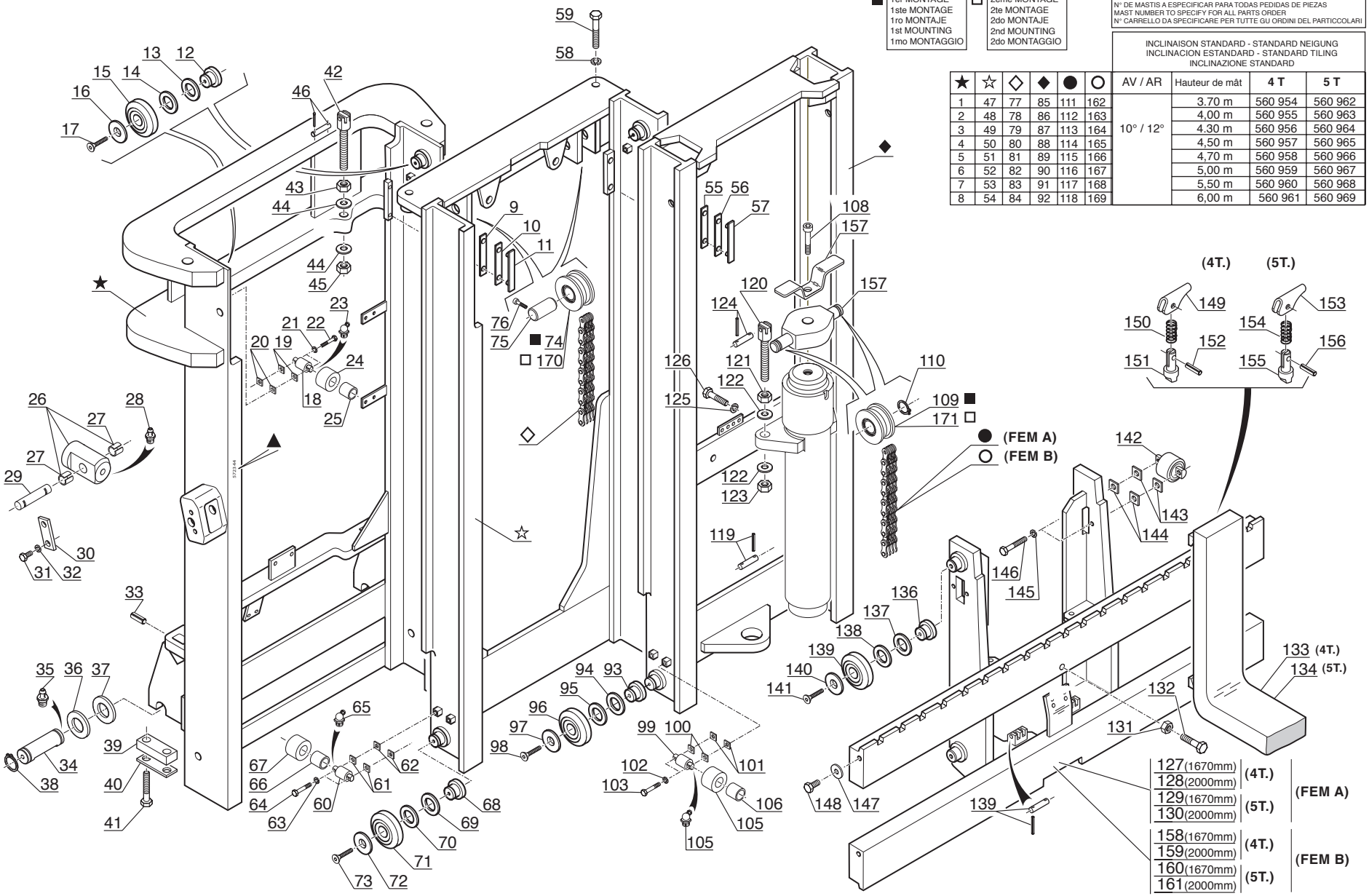

P.A.O.illus

Catalogue : 547886

1

MAT TRIPLE A LEVEE LIBRE TOTALE (3m70 à 6m00)
DREIFACH HUBMAST TOTAL FREIANSTEIG (3m70 bis 6m00)
MASTIL TRIPLE A LEVANTAMIENTO LIBRE TOTAL (3m70 a 6m00)
TRIPLE MAST TOTAL FREE LIFT (3m70 to 6m00)
RAMPA TRIPLEX A LEVATA LIBERA TOTALE (3m70 a 6m00)

Qté-Menge-Cant-Qty-Q.ta | 5 AB | 74 | M

1- MSI40H SERIE 1-E2
2- MSI50H SERIE 1-E2
3-
4-
5-
6-
7-
8-
9-
10-
11-
12-
13-
14-
15-
16-
17-
18-
19-
20-

Rep Hinw Fig Item Rif	Numéro Teil-Nr Numero Part-Nr Part-Nr	Désignation Bezeichnung Descripcion Description Descrizione	1	2	3	4	5	6	7	8	9	10	11	12	13	14	15	16	17	18	19	20
1	219321	Montant fixe (3,70 m) - Aussengerüst Montante fijo - Outer channel Montante fisso -	1	1																		
2	219322	Montant fixe (4,00 m) - Aussengerüst Montante fijo - Outer channel Montante fisso -	1	1																		
3	219323	Montant fixe (4,30 m) - Aussengerüst Montante fijo - Outer channel Montante fisso -	1	1																		
4	219324	Montant fixe (4,50 m) - Aussengerüst Montante fijo - Outer channel Montante fisso -	1	1																		
5	219325	Montant fixe (4,70 m) - Aussengerüst Montante fijo - Outer channel Montante fisso -	1	1																		
6	219326	Montant fixe (5,00 m) - Aussengerüst Montante fijo - Outer channel Montante fisso -	1	1																		
7	219327	Montant fixe (5,50 m) - Aussengerüst Montante fijo - Outer channel Montante fisso -	1	1																		
8	219328	Montant fixe (6,00 m) - Aussengerüst Montante fijo - Outer channel Montante fisso -	1	1																		
9	612332074071	Cale d'épaisseur 1 mm - Ausgleichscheibe Cala de espesor - Shim Spessore -	X	X																		
10	612342074071	Cale d'épaisseur 0,5 mm - Ausgleichscheibe Cala de espesor - Shim Spessore -	X	X																		
11	612012074071	Plaque d'usure - Verschleissplatte Placa de desgaste - Friction lining side Piastra du usura -	2	2																		

+

2

Catalogue : 547886

MAT TRIPLE A LEVEE LIBRE TOTALE (3m70 à 6m00)
DREIFACH HUBMAST TOTAL FREIANSTEIG (3m70 bis 6m00)
MASTIL TRIPLE A LEVANTAMIENTO LIBRE TOTAL (3m70 a 6m00)
TRIPLE MAST TOTAL FREE LIFT (3m70 to 6m00)
RAMPA TRIPLEX A LEVATA LIBERA TOTALE (3m70 a 6m00)

Qté-Menge-Cant-Qty-Q.ta **5 AB 74** **M**

1- MSI40H SERIE 1-E2
2- MSI50H SERIE 1-E2
3-
4-
5-
6-
7-
8-
9-
10-
11-
12-
13-
14-
15-
16-
17-
18-
19-
20-

Rep Hinw Fig Item Rif	Numéro Teil-Nr Numero Part-Nr Part-Nr	Désignation Bezeichnung Descripcion Description Descrizione	1	2	3	4	5	6	7	8	9	10	11	12	13	14	15	16	17	18	19	20
12	193478	Axe de galet (A souder) - Rollenachse (Zu schweissen) Eje de rodillo (A soldar) - Roller axle (To weld) Perno rullo (A saldare) -	2	2																		
13	161845	Rondelle SP 40 x 67 x 1 - Unterlegscheibe Arandela - Washer Rondella -	X	X																		
14	163341	Rondelle SP 40 x 67 x 0,5 - Unterlegscheibe Arandela - Washer Rondella -	X	X																		
15	192806	Galet - Rolle Rodillo - Roller Rullo -	2	2																		
16	193522	Rondelle - Unterlegscheibe Arandela - Washer Rondella -	2	2																		
17	42412	Vis FHc,M 8- 20-10.9-ZN8/C - Schraube Tornillo - Screw Vite -	2	2																		
18	193895	Axe de galet - Rollenachse Eje de rodillo - Roller axle Perno di rullo -	2	2																		
19	195660	Cale d'épaisseur 0,5 mm - Ausgleichscheibe Cala de espesor - Shim Spessore -	X	X																		
20	201219	Cale d'épaisseur 1 mm - Ausgleichscheibe Cala de espesor - Shim Spessore -	X	X																		
21	29461	Rondelle W 7 ZN - Unterlegscheibe Arandela - Washer Rondella -	4	4																		
22	193893	Vis H,M 7- 35 zinguée - Schraube Tornillo - Screw Vite -	4	4																		

+

Catalogue : 547886

3

MAT TRIPLE A LEVEE LIBRE TOTALE (3m70 à 6m00)
DREIFACH HUBMAST TOTAL FREIANSTEIG (3m70 bis 6m00)
MASTIL TRIPLE A LEVANTAMIENTO LIBRE TOTAL (3m70 a 6m00)
TRIPLE MAST TOTAL FREE LIFT (3m70 to 6m00)
RAMPA TRIPLEX A LEVATA LIBERA TOTALE (3m70 a 6m00)

Qté-Menge-Cant-Qty-Q.ta | 5 AB | 74 | M

1- MSI40H SERIE 1-E2
2- MSI50H SERIE 1-E2
3-
4-
5-
6-
7-
8-
9-
10-
11-
12-
13-
14-
15-
16-
17-
18-
19-
20-

Rep Hinw Fig Item Rif	Numéro Teil-Nr Numero Part-Nr Part-Nr	Désignation Bezeichnung Descripcion Description Descrizione	1	2	3	4	5	6	7	8	9	10	11	12	13	14	15	16	17	18	19	20
23	81362	Graisseur coudé (M 6 x 100) - Gekrspft schmiernippel Engrasador acodado - Cranked greaser Ingrassatore -	2	2																		
24	199429	Galet - Rolle Rodillo - Roller Rullo -	2	2																		
25	192552	Bague - Büchse Anillo - Bushing Anello -	2	2																		
26	219859	Embout de vérin d'inclinaison - Gabelkopf der neigezylinder Cabo de cilindro de inclinación Tilt ram end tube Ghiera di cilindro inclinazione	2	2																		
27	77409	Bague - Büchse Anillo - Bushing Anello -	4	4																		
28	5135	Graisseur droit (M 10 x 150) - Gerade schmiernippel Engrasador recto - Straight greaser Ingrassatore destro -	2	2																		
29	77399	Axe d'articulation - Gelenkachse Eje de articulación - Articulating pin Perno di articolazione -	2	2																		
30	165363	Plaque de fixation - Befestigung Platte Placa de fijación - Fastening plate Piastra di fissaggio -	2	2																		
31	5804	Vis H,M10- 25-8.8-ZN8/C - Schraube Tornillo - Screw Vite -	4	4																		
32	42232	Rondelle W10 ZN - Unterlegscheibe Arandela - Washer Rondella -	4	4																		
33	169074	Goupille 10 x 25 E - Stift Pasador - Pin Spina -	2	2																		

+

Catalogue : 547886

4

MAT TRIPLE A LEVEE LIBRE TOTALE (3m70 à 6m00)
DREIFACH HUBMAST TOTAL FREIANSTEIG (3m70 bis 6m00)
MASTIL TRIPLE A LEVANTAMIENTO LIBRE TOTAL (3m70 a 6m00)
TRIPLE MAST TOTAL FREE LIFT (3m70 to 6m00)
RAMPA TRIPLEX A LEVATA LIBERA TOTALE (3m70 a 6m00)

Qté-Menge-Cant-Qty-Q.ta | 5 AB | 74 | M

1- MSI40H SERIE 1-E2
2- MSI50H SERIE 1-E2
3-
4-
5-
6-
7-
8-
9-
10-
11-
12-
13-
14-
15-
16-
17-
18-
19-
20-

Rep Hinw Fig Item Rif	Numéro Teil-Nr Numero Part-Nr Part-Nr	Désignation Bezeichnung Descripcion Description Descrizione	1	2	3	4	5	6	7	8	9	10	11	12	13	14	15	16	17	18	19	20
34	198325	Axe d'articulation - Gelenkachse Eje de articulación - Articulating pin Perno di articolazione -	2	2																		
35	5135	Graisseur droit (M 10 x 150) - Gerade schmiernippel Engrasador recto - Straight greaser Ingrassatore destro -	2	2																		
36	181490	Rondelle SP 46 x 68 x 1,5ZN - Unterlegscheibe Arandela - Washer Rondella -	X	X																		
37	181491	Rondelle SP 46 x 68 x 2,5ZN - Unterlegscheibe Arandela - Washer Rondella -	X	X																		
38	2637	Circlips - Sicherungsring Aro retén - Circlip Anello elastico -	4	4																		
39	219280	Plat d'arrêt - Anschlag platte Placa de parada - Stop plate Piatto d'arresto -	2	2																		
40	183970	Plaquette d'arrêt - Anschlag platte Placa de tope - Stop plate Piastrina d'arresto -	2	2																		
41	58611	Vis H,M18- 50 zinguée - Schraube Tornillo - Screw Vite -	4	4																		
42	162848	Tendeur de chaîne - Kettenspanner Tensor de cadena - Chain tightener Tenditore catena -	2	2																		
43	42817	Ecrou H ,M20 zingué - Mutter Tuerca - Nut Dado -	2	2																		
44	197633	Rondelle HR21 x 40x4 ZN - Unterlegscheibe Arandela - Washer Rondella -	4	4																		

+

Catalogue : 547886

5

MAT TRIPLE A LEVEE LIBRE TOTALE (3m70 à 6m00)
DREIFACH HUBMAST TOTAL FREIANSTEIG (3m70 bis 6m00)
MASTIL TRIPLE A LEVANTAMIENTO LIBRE TOTAL (3m70 a 6m00)
TRIPLE MAST TOTAL FREE LIFT (3m70 to 6m00)
RAMPA TRIPLEX A LEVATA LIBERA TOTALE (3m70 a 6m00)

Qté-Menge-Cant-Qty-Q.ta | 5 AB | 74 | M

1- MSI40H SERIE 1-E2
2- MSI50H SERIE 1-E2
3-
4-
5-
6-
7-
8-
9-
10-
11-
12-
13-
14-
15-
16-
17-
18-
19-
20-

Rep Hinw Fig Item Rif	Numéro Teil-Nr Numero Part-Nr Part-Nr	Désignation Bezeichnung Descripcion Description Descrizione	1	2	3	4	5	6	7	8	9	10	11	12	13	14	15	16	17	18	19	20
45	32115	Ecrou Hm, M20 zingué - Mutter Tuerca - Nut Dado -	2	2																		
46	162849	Axe + 2 goupilles - Bolzen + 2 stift Eje + 2 pasadors - Pin + 2 cotter pin Perno + 2 spina -	2	2																		
47	219329	Montant intermédiaire (3,70 m)- Zwischengerüst Montante intermediario - Intermediate channel Montante intermedio -	1	1																		
48	219330	Montant intermédiaire (4,00 m)- Zwischengerüst Montante intermediario - Intermediate channel Montante intermedio -	1	1																		
49	219331	Montant intermédiaire (4,30 m)- Zwischengerüst Montante intermediario - Intermediate channel Montante intermedio -	1	1																		
50	219332	Montant intermédiaire (4,50 m)- Zwischengerüst Montante intermediario - Intermediate channel Montante intermedio -	1	1																		
51	219333	Montant intermédiaire (4,70 m)- Zwischengerüst Montante intermediario - Intermediate channel Montante intermedio -	1	1																		
52	219334	Montant intermédiaire (5,00 m)- Zwischengerüst Montante intermediario - Intermediate channel Montante intermedio -	1	1																		
53	219335	Montant intermédiaire (5,50 m)- Zwischengerüst Montante intermediario - Intermediate channel Montante intermedio -	1	1																		
54	219336	Montant intermédiaire (6,00 m)- Zwischengerüst Montante intermediario - Intermediate channel Montante intermedio -	1	1																		
55	612332074071	Cale d'épaisseur 1 mm - Ausgleichscheibe Cala de espesor - Shim Spessore -	X	X																		

+

Catalogue : 547886

6

MAT TRIPLE A LEVEE LIBRE TOTALE (3m70 à 6m00)
DREIFACH HUBMAST TOTAL FREIANSTEIG (3m70 bis 6m00)
MASTIL TRIPLE A LEVANTAMIENTO LIBRE TOTAL (3m70 a 6m00)
TRIPLE MAST TOTAL FREE LIFT (3m70 to 6m00)
RAMPA TRIPLEX A LEVATA LIBERA TOTALE (3m70 a 6m00)

Qté-Menge-Cant-Qty-Q.ta **5 AB** **74** **M**

1- MSI40H SERIE 1-E2
2- MSI50H SERIE 1-E2
3-
4-
5-
6-
7-
8-
9-
10-
11-
12-
13-
14-
15-
16-
17-
18-
19-
20-

Rep Hinw Fig Item Rif	Numéro Teil-Nr Numero Part-Nr Part-Nr	Désignation Bezeichnung Descripcion Description Descrizione	1	2	3	4	5	6	7	8	9	10	11	12	13	14	15	16	17	18	19	20
56	612342074071	Cale d'épaisseur 0,5 mm - Ausgleichscheibe Cala de espesor - Shim Spessore -	X	X																		
57	612012074071	Plaque d'usure - Verschleissplatte Placa de desgaste - Friction lining side Piastra du usura -	2	2																		
58	42231	Rondelle W12 ZN - Unterlegscheibe Arandela - Washer Rondella -	2	2																		
59	497709	Vis H,M12-150- 60-8.8-ZN8/C - Schraube Tornillo - Screw Vite -	2	2																		
60	193895	Axe de galet - Rollenachse Eje de rodillo - Roller axle Perno di rullo -	4	4																		
61	195660	Cale d'épaisseur 0,5 mm - Ausgleichscheibe Cala de espesor - Shim Spessore -	X	X																		
62	201219	Cale d'épaisseur 1 mm - Ausgleichscheibe Cala de espesor - Shim Spessore -	X	X																		
63	29461	Rondelle W 7 ZN - Unterlegscheibe Arandela - Washer Rondella -	8	8																		
64	193893	Vis H,M 7- 35 zinguée - Schraube Tornillo - Screw Vite -	8	8																		
65	81362	Graisseur coudé (M 6 x 100) - Gekrspft schmiernippel Engrasador acodado - Cranked greaser Ingrassatore -	4	4																		
66	192552	Bague - Büchse Anillo - Bushing Anello -	4	4																		

+

7

Catalogue : 547886

MAT TRIPLE A LEVEE LIBRE TOTALE (3m70 à 6m00)
DREIFACH HUBMAST TOTAL FREIANSTEIG (3m70 bis 6m00)
MASTIL TRIPLE A LEVANTAMIENTO LIBRE TOTAL (3m70 a 6m00)
TRIPLE MAST TOTAL FREE LIFT (3m70 to 6m00)
RAMPA TRIPLEX A LEVATA LIBERA TOTALE (3m70 a 6m00)

Qté-Menge-Cant-Qty-Q.ta | **5 AB** | **74** | **M**

1- MSI40H SERIE 1-E2
2- MSI50H SERIE 1-E2
3-
4-
5-
6-
7-
8-
9-
10-
11-
12-
13-
14-
15-
16-
17-
18-
19-
20-

Rep Hinw Fig Item Rif	Numéro Teil-Nr Numero Part-Nr Part-Nr	Désignation Bezeichnung Descripcion Description Descrizione	1	2	3	4	5	6	7	8	9	10	11	12	13	14	15	16	17	18	19	20
67	199429	Galet - Rolle Rodillo - Roller Rullo -	4	4																		
68	193478	Axe de galet (A souder) - Rollenachse (Zu schweissen) Eje de rodillo (A soldar) - Roller axle (To weld) Perno rullo (A saldare) -	4	4																		
69	161845	Rondelle SP 40 x 67 x 1 - Unterlegscheibe Arandela - Washer Rondella -	X	X																		
70	163341	Rondelle SP 40 x 67 x 0,5 - Unterlegscheibe Arandela - Washer Rondella -	X	X																		
71	192806	Galet - Rolle Rodillo - Roller Rullo -	4	4																		
72	193522	Rondelle - Unterlegscheibe Arandela - Washer Rondella -	4	4																		
73	42412	Vis FHc,M 8- 20-10.9-ZN8/C - Schraube Tornillo - Screw Vite -	4	4																		
74	192808	Galet de chaîne - Kettenrolle Rodillo de cadena - Chain roller Rullo catena -	2	2																		
75	193715	Axe de galet - Rollenachse Eje de rodillo - Roller axle Perno di rullo -	2	2																		
76	58535	Vis H,M10- 40-8.8-ZN8/C - Schraube Tornillo - Screw Vite -	2	2																		
77	4954	Chaîne (73 Maillons) - Kette (73 Glied) Cadena (73 Eslabón) - Chain (73 Link) Catena (73 Maglie) -	2	2																		

+

Catalogue : 547886

8

MAT TRIPLE A LEVEE LIBRE TOTALE (3m70 à 6m00)
DREIFACH HUBMAST TOTAL FREIANSTEIG (3m70 bis 6m00)
MASTIL TRIPLE A LEVANTAMIENTO LIBRE TOTAL (3m70 a 6m00)
TRIPLE MAST TOTAL FREE LIFT (3m70 to 6m00)
RAMPA TRIPLEX A LEVATA LIBERA TOTALE (3m70 a 6m00)

Qté-Menge-Cant-Qty-Q.ta | 5 AB | 74 | M

1- MSI40H SERIE 1-E2
2- MSI50H SERIE 1-E2
3-
4-
5-
6-
7-
8-
9-
10-
11-
12-
13-
14-
15-
16-
17-
18-
19-
20-

Rep Hinw Fig Item Rif	Numéro Teil-Nr Numero Part-Nr Part-Nr	Désignation Bezeichnung Descripcion Description Descrizione	1	2	3	4	5	6	7	8	9	10	11	12	13	14	15	16	17	18	19	20
78	193519	Chaîne (77 Maillons) - Kette (77 Glied) Cadena (77 Eslabón) - Chain (77 Link) Catena (77 Maglie) -	2	2																		
79	193523	Chaîne (81 Maillons) - Kette (81 Glied) Cadena (81 Eslabón) - Chain (81 Link) Catena (81 Maglie) -	2	2																		
80	7541	Chaîne (85 Maillons) - Kette (85 Glied) Cadena (85 Eslabón) - Chain (85 Link) Catena (85 Maglie) -	2	2																		
81	164827	Chaîne (87 Maillons) - Kette (87 Glied) Cadena (87 Eslabón) - Chain (87 Link) Catena (87 Maglie) -	2	2																		
82	193524	Chaîne (91 Maillons) - Kette (91 Glied) Cadena (91 Eslabón) - Chain (91 Link) Catena (91 Maglie) -	2	2																		
83	193525	Chaîne (97 Maillons) - Kette (97 Glied) Cadena (97 Eslabón) - Chain (97 Link) Catena (97 Maglie) -	2	2																		
84	31864	Chaîne (103 Maillons) - Kette (103 Glied) Cadena (103 Eslabón) - Chain (103 Link) Catena (103 Maglie) -	2	2																		
85	219337	Montant intérieur (3,70 m) - Innengerüst Montante interior - Outer channel Montante interiore -	1	1																		
86	219338	Montant intérieur (4,00 m) - Innengerüst Montante interior - Outer channel Montante interiore -	1	1																		
87	219339	Montant intérieur (4,30 m) - Innengerüst Montante interior - Outer channel Montante interiore -	1	1																		
88	219340	Montant intérieur (4,50 m) - Innengerüst Montante interior - Outer channel Montante interiore -	1	1																		

+

9

Catalogue : 547886

MAT TRIPLE A LEVEE LIBRE TOTALE (3m70 à 6m00)
DREIFACH HUBMAST TOTAL FREIANSTEIG (3m70 bis 6m00)
MASTIL TRIPLE A LEVANTAMIENTO LIBRE TOTAL (3m70 a 6m00)
TRIPLE MAST TOTAL FREE LIFT (3m70 to 6m00)
RAMPA TRIPLEX A LEVATA LIBERA TOTALE (3m70 a 6m00)

Qté-Menge-Cant-Qty-Q.ta **5 AB 74** **M**

1- MSI40H SERIE 1-E2
2- MSI50H SERIE 1-E2
3-
4-
5-
6-
7-
8-
9-
10-
11-
12-
13-
14-
15-
16-
17-
18-
19-
20-

Rep Hinw Fig Item Rif	Numéro Teil-Nr Numero Part-Nr Part-Nr	Désignation Bezeichnung Descripcion Description Descrizione	1	2	3	4	5	6	7	8	9	10	11	12	13	14	15	16	17	18	19	20
89	219341	Montant intérieur (4,70 m) - Innengerüst Montante interior - Outer channel Montante interiore -	1	1																		
90	219342	Montant intérieur (5,00 m) - Innengerüst Montante interior - Outer channel Montante interiore -	1	1																		
91	219343	Montant intérieur (5,50 m) - Innengerüst Montante interior - Outer channel Montante interiore -	1	1																		
92	219344	Montant intérieur (6,00 m) - Innengerüst Montante interior - Outer channel Montante interiore -	1	1																		
93	193478	Axe de galet (A souder) - Rollenachse (Zu schweissen) Eje de rodillo (A soldar) - Roller axle (To weld) Perno rullo (A saldare) -	2	2																		
94	161845	Rondelle SP 40 x 67 x 1 - Unterlegscheibe Arandela - Washer Rondella -	X	X																		
95	163341	Rondelle SP 40 x 67 x 0,5 - Unterlegscheibe Arandela - Washer Rondella -	X	X																		
96	192806	Galet - Rolle Rodillo - Roller Rullo -	2	2																		
97	193522	Rondelle - Unterlegscheibe Arandela - Washer Rondella -	2	2																		
98	42412	Vis FHc,M 8- 20-10.9-ZN8/C - Schraube Tornillo - Screw Vite -	2	2																		
99	193895	Axe de galet - Rollenachse Eje de rodillo - Roller axle Perno di rullo -	2	2																		

+

Catalogue : 547886

10

MAT TRIPLE A LEVEE LIBRE TOTALE (3m70 à 6m00)
DREIFACH HUBMAST TOTAL FREIANSTEIG (3m70 bis 6m00)
MASTIL TRIPLE A LEVANTAMIENTO LIBRE TOTAL (3m70 a 6m00)
TRIPLE MAST TOTAL FREE LIFT (3m70 to 6m00)
RAMPA TRIPLEX A LEVATA LIBERA TOTALE (3m70 a 6m00)

Qté-Menge-Cant-Qty-Q.ta | 5 AB | 74 | M

1- MSI40H SERIE 1-E2
2- MSI50H SERIE 1-E2
3-
4-
5-
6-
7-
8-
9-
10-
11-
12-
13-
14-
15-
16-
17-
18-
19-
20-

Rep Hinw Fig Item Rif	Numéro Teil-Nr Numero Part-Nr Part-Nr	Désignation Bezeichnung Descripcion Description Descrizione	1	2	3	4	5	6	7	8	9	10	11	12	13	14	15	16	17	18	19	20
100	195660	Cale d'épaisseur 0,5 mm - Ausgleichscheibe Cala de espesor - Shim Spessore -	X	X																		
101	201219	Cale d'épaisseur 1 mm - Ausgleichscheibe Cala de espesor - Shim Spessore -	X	X																		
102	29461	Rondelle W 7 ZN - Unterlegscheibe Arandela - Washer Rondella -	4	4																		
103	193893	Vis H,M 7- 35 zinguée - Schraube Tornillo - Screw Vite -	4	4																		
104	81362	Graisseur coudé (M 6 x 100) - Gekrspft schmiernippel Engrasador acodado - Cranked greaser Ingrassatore -	2	2																		
105	199429	Galet - Rolle Rodillo - Roller Rullo -	2	2																		
106	192552	Bague - Büchse Anillo - Bushing Anello -	2	2																		
107	219299	Tête de vérin - Zylinderkopf Cabeza de cilindro - Cylinder head Testa cilindro -	1	1																		
108	211805	Vis CHc,M20- 70-12.9-ZN8/C - Schraube Tornillo - Screw Vite -	1	1																		
109	192808	Galet de chaîne - Kettenrolle Rodillo de cadena - Chain roller Rullo catena -	2	2																		
110	7519	Circlips - Sicherungsring Aro retén - Circlip Anello elastico -	2	2																		

+

Catalogue : 547886

11

MAT TRIPLE A LEVEE LIBRE TOTALE (3m70 à 6m00)
DREIFACH HUBMAST TOTAL FREIANSTEIG (3m70 bis 6m00)
MASTIL TRIPLE A LEVANTAMIENTO LIBRE TOTAL (3m70 a 6m00)
TRIPLE MAST TOTAL FREE LIFT (3m70 to 6m00)
RAMPA TRIPLEX A LEVATA LIBERA TOTALE (3m70 a 6m00)

Qté-Menge-Cant-Qty-Q.ta | 5 AB | 74 | M

1- MSI40H SERIE 1-E2
2- MSI50H SERIE 1-E2
3-
4-
5-
6-
7-
8-
9-
10-
11-
12-
13-
14-
15-
16-
17-
18-
19-
20-

Rep Hinw Fig Item Rif	Numéro Teil-Nr Numero Part-Nr Part-Nr	Désignation Bezeichnung Descripcion Description Descrizione	1	2	3	4	5	6	7	8	9	10	11	12	13	14	15	16	17	18	19	20
111	191885	Chaîne (45 Maillons) - Kette (45 Glied) Cadena (45 Eslabón) - Chain (45 Link) Catena (45 Maglie) -	2	2																		
112	193710	Chaîne (47 Maillons) - Kette (47 Glied) Cadena (47 Eslabón) - Chain (47 Link) Catena (47 Maglie) -	2	2																		
113	73287	Chaîne (49 Maillons) - Kette (49 Glied) Cadena (49 Eslabón) - Chain (49 Link) Catena (49 Maglie) -	2	2																		
114	73287	Chaîne (49 Maillons) - Kette (49 Glied) Cadena (49 Eslabón) - Chain (49 Link) Catena (49 Maglie) -	2	2																		
115	170022	Chaîne (51 Maillons) - Kette (51 Glied) Cadena (51 Eslabón) - Chain (51 Link) Catena (51 Maglie) -	2	2																		
116	193711	Chaîne (53 Maillons) - Kette (53 Glied) Cadena (53 Eslabón) - Chain (53 Link) Catena (53 Maglie) -	2	2																		
117	195684	Chaîne (57 Maillons) - Kette (57 Glied) Cadena (57 Eslabón) - Chain (57 Link) Catena (57 Maglie) -	2	2																		
118	198282	Chaîne (61 Maillons) - Kette (61 Glied) Cadena (61 Eslabón) - Chain (61 Link) Catena (61 Maglie) -	2	2																		
119	162849	Axe + 2 goupilles - Bolzen + 2 stift Eje + 2 pasadors - Pin + 2 cotter pin Perno + 2 spina -	2	2																		
120	162848	Tendeur de chaîne - Kettenspanner Tensor de cadena - Chain tightener Tenditore catena -	2	2																		
121	42817	Ecrou H ,M20 zingué - Mutter Tuerca - Nut Dado -	2	2																		

+

12

Catalogue : 547886

MAT TRIPLE A LEVEE LIBRE TOTALE (3m70 à 6m00)
DREIFACH HUBMAST TOTAL FREIANSTEIG (3m70 bis 6m00)
MASTIL TRIPLE A LEVANTAMIENTO LIBRE TOTAL (3m70 a 6m00)
TRIPLE MAST TOTAL FREE LIFT (3m70 to 6m00)
RAMPA TRIPLEX A LEVATA LIBERA TOTALE (3m70 a 6m00)

Qté-Menge-Cant-Qty-Q.ta **5 AB 74** **M**

1- MSI40H SERIE 1-E2
2- MSI50H SERIE 1-E2
3-
4-
5-
6-
7-
8-
9-
10-
11-
12-
13-
14-
15-
16-
17-
18-
19-
20-

Rep Hinw Fig Item Rif	Numéro Teil-Nr Numero Part-Nr Part-Nr	Désignation Bezeichnung Descripcion Description Descrizione	1	2	3	4	5	6	7	8	9	10	11	12	13	14	15	16	17	18	19	20
122	197633	Rondelle HR21 x 40x4 ZN - Unterlegscheibe Arandela - Washer Rondella -	4	4																		
123	32115	Ecrou Hm, M20 zingué - Mutter Tuerca - Nut Dado -	2	2																		
124	162849	Axe + 2 goupilles - Bolzen + 2 stift Eje + 2 pasadors - Pin + 2 cotter pin Perno + 2 spina -	2	2																		
125	61680	Rondelle M 14 ZN - Unterlegscheibe Arandela - Washer Rondella -	2	2																		
126	61952	Vis H,M14- 45-10.9-ZN8/C - Schraube Tornillo - Screw Vite -	2	2																		
127	219355	Tablier porte fourches, nu (Longueur 1670 mm) (FEMA) Gabelträger, allein (Länge 1670 mm) (FEMA) Tablero portahorquillas, solo (Longitud 1670 mm) (FEMA) Forks carrier, stripped (Length 1670 mm) (FEMA) Portaforche, nudo (Lunghezza 1670 mm) (FEMA)	1																			
128	219392	Tablier porte fourches, nu (Longueur 2000 mm) (FEMA) Gabelträger, allein (Länge 2000 mm) (FEMA) Tablero portahorquillas, solo (Longitud 2000 mm) (FEMA) Forks carrier, stripped (Length 2000 mm) (FEMA) Portaforche, nudo (Lunghezza 2000 mm) (FEMA)	1																			
129	219356	Tablier porte fourches, nu (Longueur 1670 mm) (FEMA) Gabelträger, allein (Länge 1670 mm) (FEMA) Tablero portahorquillas, solo (Longitud 1670 mm) (FEMA) Forks carrier, stripped (Length 1670 mm) (FEMA) Portaforche, nudo (Lunghezza 1670 mm) (FEMA)		1																		
130	219393	Tablier porte fourches, nu (Longueur 2000 mm) (FEMA) Gabelträger, allein (Länge 2000 mm) (FEMA) Tablero portahorquillas, solo (Longitud 2000 mm) (FEMA) Forks carrier, stripped (Length 2000 mm) (FEMA) Portaforche, nudo (Lunghezza 2000 mm) (FEMA)		1																		

+

Catalogue : 547886

13

MAT TRIPLE A LEVEE LIBRE TOTALE (3m70 à 6m00)
DREIFACH HUBMAST TOTAL FREIANSTEIG (3m70 bis 6m00)
MASTIL TRIPLE A LEVANTAMIENTO LIBRE TOTAL (3m70 a 6m00)
TRIPLE MAST TOTAL FREE LIFT (3m70 to 6m00)
RAMPA TRIPLEX A LEVATA LIBERA TOTALE (3m70 a 6m00)

Qté-Menge-Cant-Qty-Q.ta **5 AB 74** **M**

1- MSI40H SERIE 1-E2
2- MSI50H SERIE 1-E2
3-
4-
5-
6-
7-
8-
9-
10-
11-
12-
13-
14-
15-
16-
17-
18-
19-
20-

Rep Hinw Fig Item Rif	Numéro Teil-Nr Numero Part-Nr Part-Nr	Désignation Bezeichnung Descripcion Description Descrizione	1	2	3	4	5	6	7	8	9	10	11	12	13	14	15	16	17	18	19	20
131	58548	Ecrou H ,M12 C 8 ZN..C Tuerca Dado	- Mutter - Nut -	1	1																	
132	58550	Vis H,M12- 50-8.8-ZN8/C Tornillo Vite	- Schraube - Screw -	1	1																	
133	415449	Fourche Horquilla Forca	- Gabel - Fork -	2																		
134	415450	Fourche Horquilla Forca	- Gabel - Fork -		2																	
135	162849	Axe + 2 goupilles Eje + 2 pasadors Perno + 2 spina	- Bolzen + 2 stift - Pin + 2 cotter pin -	2	2																	
136	193478	Axe de galet (A souder) Eje de rodillo (A soldar) Perno rullo (A saldare)	- Rollenachse (Zu schweissen) - Roller axle (To weld) -	4	4																	
137	161845	Rondelle SP 40 x 67 x 1 Arandela Rondella	- Unterlegscheibe - Washer -	X	X																	
138	163341	Rondelle SP 40 x 67 x 0,5 Arandela Rondella	- Unterlegscheibe - Washer -	X	X																	
139	192806	Galet Rodillo Rullo	- Rolle - Roller -	4	4																	
140	193522	Rondelle Arandela Rondella	- Unterlegscheibe - Washer -	4	4																	
141	42412	Vis FHc,M 8- 20-10.9-ZN8/C Tornillo Vite	- Schraube - Screw -	4	4																	

+

14

Catalogue : 547886

MAT TRIPLE A LEVEE LIBRE TOTALE (3m70 à 6m00)
DREIFACH HUBMAST TOTAL FREIANSTEIG (3m70 bis 6m00)
MASTIL TRIPLE A LEVANTAMIENTO LIBRE TOTAL (3m70 a 6m00)
TRIPLE MAST TOTAL FREE LIFT (3m70 to 6m00)
RAMPA TRIPLEX A LEVATA LIBERA TOTALE (3m70 a 6m00)

Qté-Menge-Cant-Qty-Q.ta **5 AB** **74** **M**

1- MSI40H SERIE 1-E2
2- MSI50H SERIE 1-E2
3-
4-
5-
6-
7-
8-
9-
10-
11-
12-
13-
14-
15-
16-
17-
18-
19-
20-

Rep Hinw Fig Item Rif	Numéro Teil-Nr Numero Part-Nr Part-Nr	Désignation Bezeichnung Descripcion Description Descrizione	1	2	3	4	5	6	7	8	9	10	11	12	13	14	15	16	17	18	19	20
142	192807	Galet guide - Führungsrolle Rodillo guía - Guide roller Rullo guida -	4	4																		
143	38373	Cale d'épaisseur 1 mm - Ausgleichscheibe Cala de espesor - Shim Spessore -	X	X																		
144	38374	Cale d'épaisseur 2 mm - Ausgleichscheibe Cala de espesor - Shim Spessore -	X	X																		
145	42232	Rondelle W10 ZN - Unterlegscheibe Arandela - Washer Rondella -	8	8																		
146	160566	Vis H,M10- 60-8.8-ZN8/C - Schraube Tornillo - Screw Vite -	8	8																		
147	9911	Rondelle SP 14,5x 52 x 4 ZN - Unterlegscheibe Arandela - Washer Rondella -	2	2																		
148	176716	Vis H,M14-150- 30-8.8-ZN8/C - Schraube Tornillo - Screw Vite -	2	2																		
149	204382	Levier - Hebel Palanca - Lever Leva -	2																			
150	175549	Ressort - Feder Muelle - Spring Molla -	2																			
151	204387	Verrou - Riegel Cerrojo - Locker Catenaccio -	2																			
152	175551	Goupille 5 x 25 E - Stift Pasador - Pin Spina -	2																			

+

3/12/2007

15

Catalogue : 547886

MAT TRIPLE A LEVEE LIBRE TOTALE (3m70 à 6m00)
DREIFACH HUBMAST TOTAL FREIANSTEIG (3m70 bis 6m00)
MASTIL TRIPLE A LEVANTAMIENTO LIBRE TOTAL (3m70 a 6m00)
TRIPLE MAST TOTAL FREE LIFT (3m70 to 6m00)
RAMPA TRIPLEX A LEVATA LIBERA TOTALE (3m70 a 6m00)

Qté-Menge-Cant-Qty-Q.ta | 5 AB | 74 | M

1- MSI40H SERIE 1-E2
2- MSI50H SERIE 1-E2
3-
4-
5-
6-
7-
8-
9-
10-
11-
12-
13-
14-
15-
16-
17-
18-
19-
20-

Rep Hinw Fig Item Rif	Numéro Teil-Nr Numero Part-Nr Part-Nr	Désignation Bezeichnung Descripcion Description Descrizione	1	2	3	4	5	6	7	8	9	10	11	12	13	14	15	16	17	18	19	20
153	204382	Levier - Hebel Palanca - Lever Leva -		2																		
154	175549	Ressort - Feder Muelle - Spring Molla -		2																		
155	204959	Verrou - Riegel Cerrojo - Locker Catenaccio -		2																		
156	175551	Goupille 5 x 25 E - Stift Pasador - Pin Spina -		2																		
157	219300	Plat d'arrêt - Anschlag platte Placa de parada - Stop plate Piatto d'arresto -	1	1																		
158	219593	Tablier porte fourches, nu (Longueur 1670 mm) Gabelträger, allein (Länge 1670 mm) Tablero portahorquillas, solo (Longitud 1670 mm) Forks carrier, stripped (Length 1670 mm) Portaforche, nudo (Lunghezza 1670 mm)	1																			
159	219594	Tablier porte fourches, nu (Longueur 2000 mm) Gabelträger, allein (Länge 2000 mm) Tablero portahorquillas, solo (Longitud 2000 mm) Forks carrier, stripped (Length 2000 mm) Portaforche, nudo (Lunghezza 2000 mm)	1																			
160	219592	Tablier porte fourches, nu (Longueur 1670 mm) Gabelträger, allein (Länge 1670 mm) Tablero portahorquillas, solo (Longitud 1670 mm) Forks carrier, stripped (Length 1670 mm) Portaforche, nudo (Lunghezza 1670 mm)		1																		
161	219595	Tablier porte fourches, nu (Longueur 2000 mm) Gabelträger, allein (Länge 2000 mm) Tablero portahorquillas, solo (Longitud 2000 mm) Forks carrier, stripped (Length 2000 mm) Portaforche, nudo (Lunghezza 2000 mm)		1																		

+

Catalogue : 547886

16

MAT TRIPLE A LEVEE LIBRE TOTALE (3m70 à 6m00)
DREIFACH HUBMAST TOTAL FREIANSTEIG (3m70 bis 6m00)
MASTIL TRIPLE A LEVANTAMIENTO LIBRE TOTAL (3m70 a 6m00)
TRIPLE MAST TOTAL FREE LIFT (3m70 to 6m00)
RAMPA TRIPLEX A LEVATA LIBERA TOTALE (3m70 a 6m00)

Qté-Menge-Cant-Qty-Q.ta | 5 AB | 74 | M

1- MSI40H SERIE 1-E2
2- MSI50H SERIE 1-E2
3-
4-
5-
6-
7-
8-
9-
10-
11-
12-
13-
14-
15-
16-
17-
18-
19-
20-

Rep Hinw Fig Item Rif	Numéro Teil-Nr Numero Part-Nr Part-Nr	Désignation Bezeichnung Descripcion Description Descrizione	1	2	3	4	5	6	7	8	9	10	11	12	13	14	15	16	17	18	19	20
162	193708	Chaîne (41 Maillons) - Kette (41 Glied) Cadena (41 Eslabón) - Chain (41 Link) Catena (41 Maglie) -	2	2																		
163	193709	Chaîne (43 Maillons) - Kette (43 Glied) Cadena (43 Eslabón) - Chain (43 Link) Catena (43 Maglie) -	2	2																		
164	191885	Chaîne (45 Maillons) - Kette (45 Glied) Cadena (45 Eslabón) - Chain (45 Link) Catena (45 Maglie) -	2	2																		
165	193710	Chaîne (47 Maillons) - Kette (47 Glied) Cadena (47 Eslabón) - Chain (47 Link) Catena (47 Maglie) -	2	2																		
166	193710	Chaîne (47 Maillons) - Kette (47 Glied) Cadena (47 Eslabón) - Chain (47 Link) Catena (47 Maglie) -	2	2																		
167	73287	Chaîne (49 Maillons) - Kette (49 Glied) Cadena (49 Eslabón) - Chain (49 Link) Catena (49 Maglie) -	2	2																		
168	193711	Chaîne (53 Maillons) - Kette (53 Glied) Cadena (53 Eslabón) - Chain (53 Link) Catena (53 Maglie) -	2	2																		
169	195684	Chaîne (57 Maillons) - Kette (57 Glied) Cadena (57 Eslabón) - Chain (57 Link) Catena (57 Maglie) -	2	2																		
170	266719	Galet de chaîne - Kettenrolle Rodillo de cadena - Chain roller Rullo catena -	2	2																		
171	266719	Galet de chaîne - Kettenrolle Rodillo de cadena - Chain roller Rullo catena -	2	2																		

5 AC 12

DOSSERET DE CHARGE
RÜCKLEHNETRAGLAST
COSTILLA DE CARGA
BACK LOAD REST
SPONDA DI CARICO

MSI 40 H Série 1 - E2
MSI 50 H Série 1 - E2

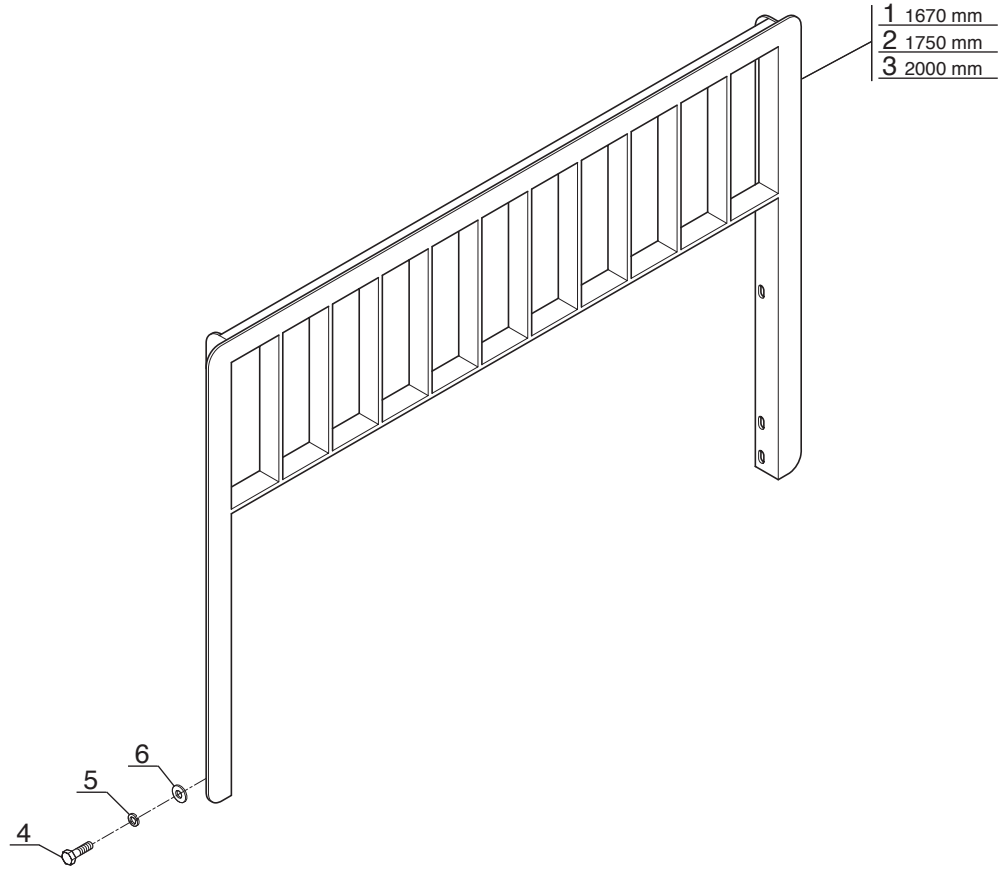

P.A.O illus

Catalogue : 547886

1

DOSSERET DE CHARGE
RUCKLEHNETRAGLAST
COSTILLA DE CARGA
BACK LOAD REST
SPONDA DI CARICO

Qté-Menge-Cant-Qty-Q.ta **5 AC** **12** **M**

1- MSI40H SERIE 1-E2
2- MSI50H SERIE 1-E2
3-
4-
5-
6-
7-
8-
9-
10-
11-
12-
13-
14-
15-
16-
17-
18-
19-
20-

Rep Hinw Fig Item Rif	Numéro Teil-Nr Numero Part-Nr Part-Nr	Désignation Bezeichnung Descripcion Description Descrizione	1	2	3	4	5	6	7	8	9	10	11	12	13	14	15	16	17	18	19	20
1	199579	Dosseret de charge, nu (1670 mm) Rücklehnetraglast, allein Costilla de carga, solo - Back load rest, stripped Sponda di carico, nudo -	1	1																		
2	201171	Dosseret de charge, nu (1750 mm) Rücklehnetraglast, allein Costilla de carga, solo - Back load rest, stripped Sponda di carico, nudo -	1	1																		
3	199583	Dosseret de charge, nu (2000 mm) Rücklehnetraglast, allein Costilla de carga, solo - Back load rest, stripped Sponda di carico, nudo -	1	1																		
4	184492	Vis H,M14-150- 40-8.8-ZN8/C - Schraube Tornillo - Screw Vite -	4	4																		
5	42256	Rondelle W14 ZN - Unterlegscheibe Arandela - Washer Rondella -	4	4																		
6	61680	Rondelle M 14 ZN - Unterlegscheibe Arandela - Washer Rondella -	4	4																		

10 AC 76

HYDRAULIQUE (Branchement vérin d'élévation)
HYDRAULIK (Rohranschluss hubzylinder)
HIDRAULICO (Dérivación cilindro de elevación)
HYDRAULIC (Branch connection lifting cylinder)
IDRAULICO (Diramazione cilindro di sollevamento)

MSI 40 H Série 1 - E2
MSI 50 H Série 1 - E2

POUR FLEXIBLE ET RACCORD
FUR SCHLAUCH UND VERSCHRAUBUNG
PARA FLEXIBLE Y RACOR
FOR HOSE AND CONNECTION
PER FLESSIBILE E RACCORDO

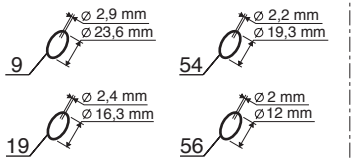

POUR TUBE - FUR ROHR
PARA TUBO - FOR TUBE
PER TUBO



Hauteur de mât	●	○
3,70 m	39	20
4,00 m	40	21
4,30 m	41	22
4,50 m	42	23
4,70 m	43	24
5,00 m	44	25
5,50 m	45	26
6,00 m	46	27

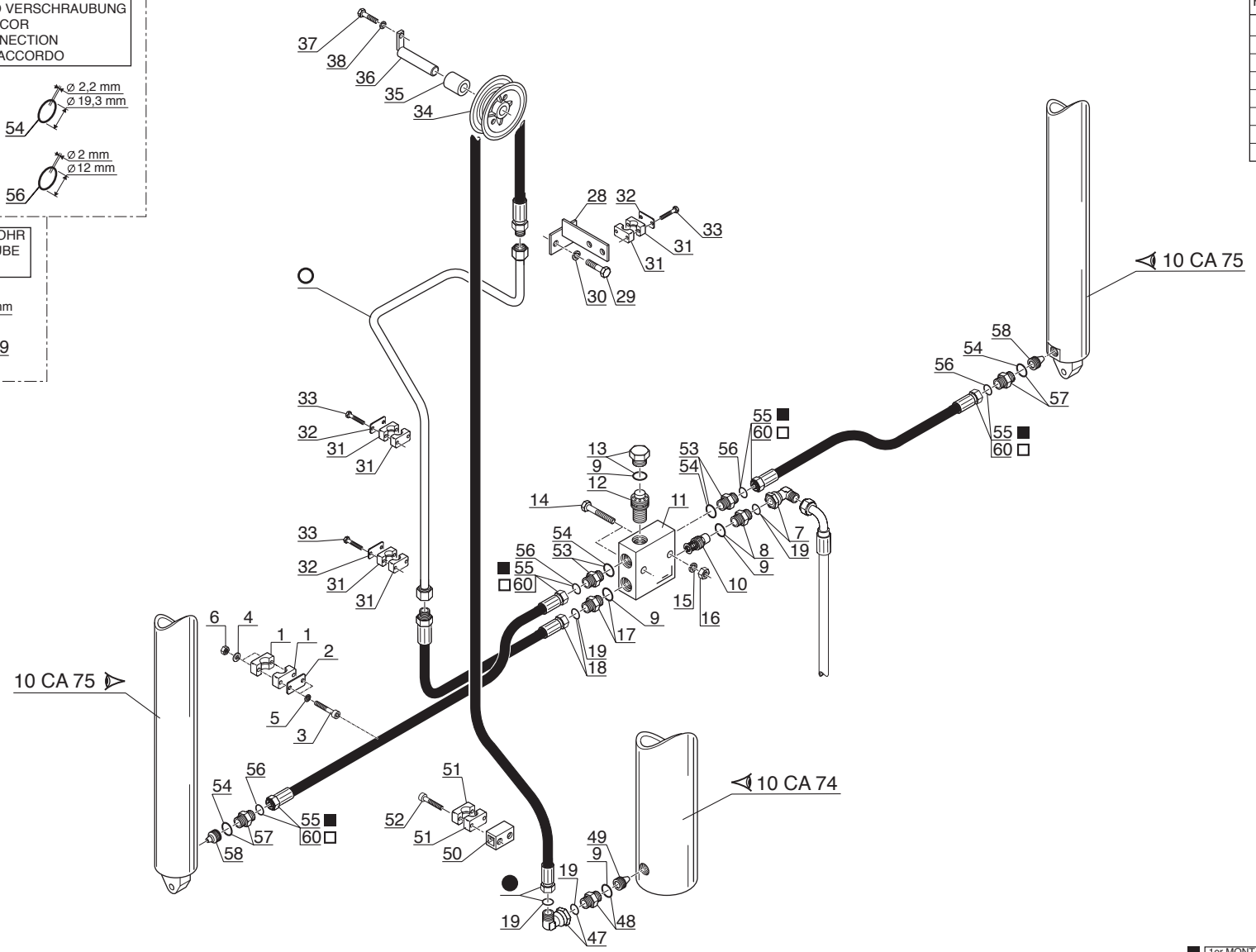

■ 1er MONTAGE
1ste MONTAGE
1ro MONTAJE
1st MOUNTING
1mo MONTAGGIO

□ 2ème MONTAGE
2te MONTAGE
2do MONTAJE
2nd MOUNTING
2do MONTAGGIO

P.A.O.illus

Catalogue : 547886

1

HYDRAULIQUE (Branchement vérin d'élévation)
HYDRAULIK (Rohranschluss hubzylinder)
HIDRAULICO (Derivación cilindro de elevación)
HYDRAULIC (Branch connection lifting cylinder)
IDRAULICO (Divamazione cilindro di sollevamento)

Qté-Menge-Cant-Qty-Q.ta | 10 AC | 76 | M

1- MSI40H SERIE 1-E2
2- MSI50H SERIE 1-E2
3-
4-
5-
6-
7-
8-
9-
10-
11-
12-
13-
14-
15-
16-
17-
18-
19-
20-

Rep Hinw Fig Item Rif	Numéro Teil-Nr Numero Part-Nr Part-Nr	Désignation Bezeichnung Descripcion Description Descrizione	1	2	3	4	5	6	7	8	9	10	11	12	13	14	15	16	17	18	19	20
1	168866	Demi-collier - Halb-klemme Media abrazadera - Half-clamp Fascetta -	2	2																		
2	168858	Plaque de protection - Schützplatte Placa de protección - Protection plate Piastra di protezione -	1	1																		
3	178696	Vis CHc,M 6- 70 zinguée - Schraube Tornillo - Screw Vite -	2	2																		
4	29469	Rondelle M 6 ZN - Unterlegscheibe Arandela - Washer Rondella -	2	2																		
5	42316	Rondelle W 6 ZN - Unterlegscheibe Arandela - Washer Rondella -	2	2																		
6	25714	Ecrou H ,M 6 ZN - Mutter Tuerca - Nut Dado -	2	2																		
7	217043	Raccord Coudé 90° Adapteur - Verschraubung Racor - Connection Raccordo -	1	1																		
8	74356	Raccord Union - Verschraubung Racor - Connection Raccordo -	1	1																		
9	169372	Joint torique - "O" ring Junta torica - "O" ring Anello OR -	X	X																		
10	192872	Ralentisseur - Druckregler Válvula de restricción - Flow restrictor Regolatore -	1	1																		
11	195665	Bloc d'alimentation - Zuschiebungblock Bloque de alimentación - Feed block Blocco alimentazione -	1	1																		

+

2

Catalogue : 547886

HYDRAULIQUE (Branchement vérin d'élévation)
HYDRAULIK (Rohranschluss hubzylinder)
HIDRAULICO (Derivación cilindro de elevación)
HYDRAULIC (Branch connection lifting cylinder)
IDRAULICO (Divamazione cilindro di sollevamento)

Qté-Menge-Cant-Qty-Q.ta | 10 AC | 76 | M

1- MSI40H SERIE 1-E2
2- MSI50H SERIE 1-E2
3-
4-
5-
6-
7-
8-
9-
10-
11-
12-
13-
14-
15-
16-
17-
18-
19-
20-

Rep Hinw Fig Item Rif	Numéro Teil-Nr Numero Part-Nr Part-Nr	Désignation Bezeichnung Descripcion Description Descrizione	1	2	3	4	5	6	7	8	9	10	11	12	13	14	15	16	17	18	19	20
12	192873	Clapet de sureté - Sicherheit valve Válvula de seguridad - Safety valve Valvola di sigurezza -	1	1																		
13	175744	Bouchon - Stopfen Tapón - Plug Tappo -	1	1																		
14	58538	Vis H,M10- 70-8.8-ZN8/C - Schraube Tornillo - Screw Vite -	2	2																		
15	42232	Rondelle W10 ZN - Unterlegscheibe Arandela - Washer Rondella -	2	2																		
16	56354	Ecrou H ,M10 zingué - Mutter Tuerca - Nut Dado -	2	2																		
17	74356	Raccord Union - Verschraubung Racor - Connection Raccordo -	1	1																		
18	174249	Flexible (Lg 600) - Schlauch Flexible - Hose Flessibile -	1	1																		
19	86788	Joint torique - "0" ring Junta tórica - "0" ring Anello OR -	X	X																		
20	195696	Tube - Rohr Tubo - Tube Tubo -	1	1																		
21	195697	Tube - Rohr Tubo - Tube Tubo -	1	1																		
22	195698	Tube - Rohr Tubo - Tube Tubo -	1	1																		

+

Catalogue : 547886

3

HYDRAULIQUE (Branchement vérin d'élévation)
HYDRAULIK (Rohranschluss hubzylinder)
HIDRAULICO (Derivación cilindro de elevación)
HYDRAULIC (Branch connection lifting cylinder)
IDRAULICO (Divamazione cilindro di sollevamento)

Qté-Menge-Cant-Qty-Q.ta | 10 AC | 76 | M

1- MSI40H SERIE 1-E2
2- MSI50H SERIE 1-E2
3-
4-
5-
6-
7-
8-
9-
10-
11-
12-
13-
14-
15-
16-
17-
18-
19-
20-

Rep Hinw Fig Item Rif	Numéro Teil-Nr Numero Part-Nr Part-Nr	Désignation Bezeichnung Descripcion Description Descrizione	1	2	3	4	5	6	7	8	9	10	11	12	13	14	15	16	17	18	19	20
23	195699	Tube - Rohr Tubo - Tube Tubo -	1	1																		
24	195700	Tube - Rohr Tubo - Tube Tubo -	1	1																		
25	195701	Tube - Rohr Tubo - Tube Tubo -	1	1																		
26	195702	Tube - Rohr Tubo - Tube Tubo -	1	1																		
27	195703	Tube - Rohr Tubo - Tube Tubo -	1	1																		
28	219365	Support collier - Klemmeträger Soporte abrazadera - Clamp bracket Supporto fascetta -	1	1																		
29	63754	Vis H,M 8- 30-8.8-ZN8/C - Schraube Tornillo - Screw Vite -	2	2																		
30	42325	Rondelle W 8 ZN - Unterlegscheibe Arandela - Washer Rondella -	2	2																		
31	168851	Demi-collier - Halb-klemme Media abrazadera - Half-clamp Fascetta -	6	6																		
32	168491	Plaque de protection - Schützplatte Placa de protección - Protection plate Piastra di protezione -	3	3																		
33	29481	Vis H,M 6- 45-8.8-ZN5/C - Schraube Tornillo - Screw Vite -	6	6																		

+

Catalogue : 547886

4

HYDRAULIQUE (Branchement vérin d'élévation)
HYDRAULIK (Rohranschluss hubzylinder)
HIDRAULICO (Derivación cilindro de elevación)
HYDRAULIC (Branch connection lifting cylinder)
IDRAULICO (Divamazione cilindro di sollevamento)

Qté-Menge-Cant-Qty-Q.ta | 10 AC | 76 | M

1- MSI40H SERIE 1-E2
2- MSI50H SERIE 1-E2
3-
4-
5-
6-
7-
8-
9-
10-
11-
12-
13-
14-
15-
16-
17-
18-
19-
20-

Rep Hinw Fig Item Rif	Numéro Teil-Nr Numero Part-Nr Part-Nr	Désignation Bezeichnung Descripcion Description Descrizione	1	2	3	4	5	6	7	8	9	10	11	12	13	14	15	16	17	18	19	20
34	164615	Poulie de flexible - Schlauchriemen Polea de flexible - Hose pulley Puleggia di flessibile -	1	1																		
35	191455	Entretoise - Querstrebe Separador - Spacer Distanziale -	1	1																		
36	195667	Axe de poulie - Riemenachse Eje de polea - Pulley axle Perno di puleggia -	1	1																		
37	46668	Vis H,M 6- 20-8.8-ZN5/C - Schraube Tornillo - Screw Vite -	1	1																		
38	42316	Rondelle W 6 ZN - Unterlegscheibe Arandela - Washer Rondella -	1	1																		
39	196199	Flexible (Lg 2050) - Schlauch Flexible - Hose Flessibile -	1	1																		
40	196200	Flexible (Lg 2150) - Schlauch Flexible - Hose Flessibile -	1	1																		
41	196201	Flexible (Lg 2250) - Schlauch Flexible - Hose Flessibile -	1	1																		
42	196202	Flexible (Lg 2325) - Schlauch Flexible - Hose Flessibile -	1	1																		
43	196203	Flexible (Lg 2385) - Schlauch Flexible - Hose Flessibile -	1	1																		
44	196204	Flexible (Lg 2500) - Schlauch Flexible - Hose Flessibile -	1	1																		

+

Catalogue : 547886

5

HYDRAULIQUE (Branchement vérin d'élévation)
HYDRAULIK (Rohranschluss hubzylinder)
HIDRAULICO (Derivación cilindro de elevación)
HYDRAULIC (Branch connection lifting cylinder)
IDRAULICO (Divamazione cilindro di sollevamento)

Qté-Menge-Cant-Qty-Q.ta | 10 AC | 76 | M

1- MSI40H SERIE 1-E2
2- MSI50H SERIE 1-E2
3-
4-
5-
6-
7-
8-
9-
10-
11-
12-
13-
14-
15-
16-
17-
18-
19-
20-

Rep Hinw Fig Item Rif	Numéro Teil-Nr Numero Part-Nr Part-Nr	Désignation Bezeichnung Descripcion Description Descrizione	1	2	3	4	5	6	7	8	9	10	11	12	13	14	15	16	17	18	19	20
45	196205	Flexible (Lg 2650) - Schlauch Flexible - Hose Flessibile -	1	1																		
46	196206	Flexible (Lg 2825) - Schlauch Flexible - Hose Flessibile -	1	1																		
47	217043	Raccord Coudé 90° Adapteur - Verschraubung Racor - Connection Raccordo -	1	1																		
48	74356	Raccord Union - Verschraubung Racor - Connection Raccordo -	1	1																		
49	193941	Ralentisseur - Druckregler Válvula de restricción - Flow restrictor Regolatore -	1	1																		
50	219366	Entretoise - Querstrebe Separador - Spacer Distanziale -	1	1																		
51	168488	Demi-collier - Halb-klemme Media abrazadera - Half-clamp Fascetta -	2	2																		
52	178696	Vis CHc,M 6- 70 zinguée - Schraube Tornillo - Screw Vite -	2	2																		
53	167925	Raccord Union - Verschraubung Racor - Connection Raccordo -	2	2																		
54	169373	Joint torique - "0" ring Junta tórica - "0" ring Anello OR -	X	X																		
55	196222	Flexible (Lg 310) - Schlauch Flexible - Hose Flessibile -	2	2																		

+

Catalogue : 547886

6

HYDRAULIQUE (Branchement vérin d'élévation)
HYDRAULIK (Rohranschluss hubzylinder)
HIDRAULICO (Derivación cilindro de elevación)
HYDRAULIC (Branch connection lifting cylinder)
IDRAULICO (Divamazione cilindro di sollevamento)

Qté-Menge-Cant-Qty-Q.ta | 10 AC | 76 | M

1- MSI40H SERIE 1-E2
2- MSI50H SERIE 1-E2
3-
4-
5-
6-
7-
8-
9-
10-
11-
12-
13-
14-
15-
16-
17-
18-
19-
20-

Rep Hinw Fig Item Rif	Numéro Teil-Nr Numero Part-Nr Part-Nr	Désignation Bezeichnung Descripcion Description Descrizione	1	2	3	4	5	6	7	8	9	10	11	12	13	14	15	16	17	18	19	20
56	189956	Joint torique - "0" ring Junta tórica - "0" ring Anello OR -	X	X																		
57	167925	Raccord Union - Verschraubung Racor - Connection Raccordo -	2	2																		
58	169587	Ralentisseur - Druckregler Válvula de restricción - Flow restrictor Regolatore -	2	2																		
59	169439	Joint d'étanchéité - Dichtungsring Junta de estanqueidad - Seal Guarnizióne -	X	X																		
60	264817	Flexible (Lg 300) - Schlauch Flexible - Hose Flessibile -	2	2																		

3/12/2007

10 AD 160

KIT HYDRAULIQUE ACCESSOIRE 3ème ELEMENT (Double effet)
3er ELEMENT ZUBEHOR HYDRAULIK KIT (Doppeltwirkend)
KIT HIDRAULICO ACCESSORIO 3ro ELEMENTO (Doble efecto)
3rd ELEMENT ATTACHMENT HYDRAULIC KIT (Double-acting)
KIT IDRAULICO ACCESSORIO 3 ELEMENTO (Doppio effetto)

MSI 40 H Série 1 - E2
MSI 50 H Série 1 - E2

POUR FLEXIBLE ET RACCORD
FUR SCHLAUCH UND VERSCHRAUBUNG
PARA FLEXIBLE Y RACOR
FOR HOSE AND CONNECTION
PER FLESSIBILE E RACCORDO

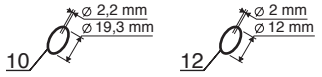

POUR TUBE - FUR ROHR
PARA TUBO - FOR TUBE
PER TUBO

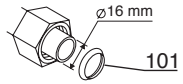

Hauteur de mât	□	■	○	●	△	▲	◆
3,70 m	20	28	45	81	58	66	111
4,00 m	21	29	46	82	59	67	112
4,30 m	22	30	47	83	60	68	113
4,50 m	23	31	48	84	61	69	114
4,70 m	24	32	49	85	62	70	115
5,00 m	25	33	50	86	63	71	116
5,50 m	26	34	51	87	64	72	117
6,00 m	27	35	52	88	65	73	118

KIT COMPLET,VOIR NOMEMCLATURE
KOMPLETTER KIT,SIEHE STÜCKLISTE
JUEGO COMPLETO,VER NOMENCLATURA
COMPLETE KIT, SEE NOMENCLATURE
KIT COMPLETO,VEDERE NOMENCLATURA

Rep - Hinw - Fig - Item - Seqenza
1 - 2 - 3 - 4 - 5 - 6 - 7 - 8 **FEM A**

KIT COMPLET,VOIR NOMEMCLATURE
KOMPLETTER KIT,SIEHE STÜCKLISTE
JUEGO COMPLETO,VER NOMENCLATURA
COMPLETE KIT, SEE NOMENCLATURE
KIT COMPLETO,VEDERE NOMENCLATURA

Rep - Hinw - Fig - Item - Seqenza
103-104-105-106-107-108-109-110 **FEM B**

P.A.O.illus

27 / 11 / 07

Catalogue : 547886

1

KIT HYDRAULIQUE ACCESSOIRE 3ème ELEMENT (Double effet)
3er ELEMENT ZUBEHOR HYDRAULIK KIT (Doppeltwirkend)
KIT HIDRAULICO ACCESORIO 3ro ELEMENTO (Doble efecto)
3rd ELEMENT ATTACHMENT HYDRAULIC KIT (Double-acting)
KIT IDRAULICO ACCESSORIO 3 ELEMENTO (Doppio effetto)

Qté-Menge-Cant-Qty-Q.ta **10 AD 160** **M**

1- MSI40H SERIE 1-E2
2- MSI50H SERIE 1-E2
3-
4-
5-
6-
7-
8-
9-
10-
11-
12-
13-
14-
15-
16-
17-
18-
19-
20-

Rep Hinw Fig Item Rif	Numéro Teil-Nr Numero Part-Nr Part-Nr	Désignation Bezeichnung Descripcion Description Descrizione	1	2	3	4	5	6	7	8	9	10	11	12	13	14	15	16	17	18	19	20
1	252027	Kit hydraulique accessoire complet (mât 3,70 m) Kompletter kit zübehor hydraulik (hubmast 3,70 m) Kit hidraulico accesorio completo (mástil 3,70 m) Complete attachment hydraulic kit (mast 3,70 m) Kit idraulico accessorio completo (rampa 3,70 m)	1	1																		
2	252028	Kit hydraulique accessoire complet (mât 4,00 m) Kompletter kit zübehor hydraulik (hubmast 4,00 m) Kit hidraulico accesorio completo (mástil 4,00 m) Complete attachment hydraulic kit (mast 4,00 m) Kit idraulico accessorio completo (rampa 4,00 m)	1	1																		
3	252029	Kit hydraulique accessoire complet (mât 4,30 m) Kompletter kit zübehor hydraulik (hubmast 4,30 m) Kit hidraulico accesorio completo (mástil 4,30 m) Complete attachment hydraulic kit (mast 4,30 m) Kit idraulico accessorio completo (rampa 4,30 m)	1	1																		
4	252030	Kit hydraulique accessoire complet (mât 4,50 m) Kompletter kit zübehor hydraulik (hubmast 4,50 m) Kit hidraulico accesorio completo (mástil 4,50 m) Complete attachment hydraulic kit (mast 4,50 m) Kit idraulico accessorio completo (rampa 4,50 m)	1	1																		
5	252031	Kit hydraulique accessoire complet (mât 4,70 m) Kompletter kit zübehor hydraulik (hubmast 4,70 m) Kit hidraulico accesorio completo (mástil 4,70 m) Complete attachment hydraulic kit (mast 4,70 m) Kit idraulico accessorio completo (rampa 4,70 m)	1	1																		
6	252032	Kit hydraulique accessoire complet (mât 5,00 m) Kompletter kit zübehor hydraulik (hubmast 5,00 m) Kit hidraulico accesorio completo (mástil 5,00 m) Complete attachment hydraulic kit (mast 5,00 m) Kit idraulico accessorio completo (rampa 5,00 m)	1	1																		
7	252033	Kit hydraulique accessoire complet (mât 5,50 m) Kompletter kit zübehor hydraulik (hubmast 5,50 m) Kit hidraulico accesorio completo (mástil 5,50 m) Complete attachment hydraulic kit (mast 5,50 m) Kit idraulico accessorio completo (rampa 5,50 m)	1	1																		

+

2

Catalogue : 547886

KIT HYDRAULIQUE ACCESSOIRE 3ème ELEMENT (Double effet)
3er ELEMENT ZUBEHOR HYDRAULIK KIT (Doppeltwirkend)
KIT HIDRAULICO ACCESORIO 3ro ELEMENTO (Doble efecto)
3rd ELEMENT ATTACHMENT HYDRAULIC KIT (Double-acting)
KIT IDRAULICO ACCESSORIO 3 ELEMENTO (Doppio effetto)

Qté-Menge-Cant-Qty-Q.ta | **10 AD** | **160** | **M**

1- MSI40H SERIE 1-E2
2- MSI50H SERIE 1-E2
3-
4-
5-
6-
7-
8-
9-
10-
11-
12-
13-
14-
15-
16-
17-
18-
19-
20-

Rep Hinw Fig Item Rif	Numéro Teil-Nr Numero Part-Nr Part-Nr	Désignation Bezeichnung Descripcion Description Descrizione	1	2	3	4	5	6	7	8	9	10	11	12	13	14	15	16	17	18	19	20
8	252034	Kit hydraulique accessoire complet (mât 6,00 m) Kompletter kit zübehor hydraulik (hubmast 6,00 m) Kit hidraulico accesorio completo (mástil 6,00 m) Complete attachment hydraulic kit (mast 6,00 m) Kit idraulico accessorio completo (rampa 6,00 m)	1	1																		
9	167925	Raccord Union - Verschraubung Racor - Connection Raccordo -	1	1																		
10	169373	Joint torique - "0" ring Junta tórica - "0" ring Anello OR -	X	X																		
11	194818	Flexible (Lg 2650) - Schlauch Flexible - Hose Flessibile -	2	2																		
12	189956	Joint torique - "0" ring Junta tórica - "0" ring Anello OR -	X	X																		
13	174548	Raccord Union Prolongateur - Verschraubung Racor - Connection Raccordo -	1	1																		
14	168865	Demi-collier - Halb-klemme Media abrazadera - Half-clamp Fascetta -	4	4																		
15	168854	Plaque de protection - Schützplatte Placa de protección - Protection plate Piastra di protezione -	2	2																		
16	58530	Vis H,M 8- 45-8.8-ZN8/C - Schraube Tornillo - Screw Vite -	1	1																		
17	170387	Demi-collier - Halb-klemme Media abrazadera - Half-clamp Fascetta -	4	4																		
18	18805	Vis CHc,M 8- 25 zinguée - Schraube Tornillo - Screw Vite -	2	2																		

+

3

Catalogue : 547886

KIT HYDRAULIQUE ACCESSOIRE 3ème ELEMENT (Double effet)
3er ELEMENT ZUBEHOR HYDRAULIK KIT (Doppeltwirkend)
KIT HIDRAULICO ACCESORIO 3ro ELEMENTO (Doble efecto)
3rd ELEMENT ATTACHMENT HYDRAULIC KIT (Double-acting)
KIT IDRAULICO ACCESSORIO 3 ELEMENTO (Doppio effetto)

Qté-Menge-Cant-Qty-Q.ta | **10 AD** | **160** | **M**

1- MSI40H SERIE 1-E2
2- MSI50H SERIE 1-E2
3-
4-
5-
6-
7-
8-
9-
10-
11-
12-
13-
14-
15-
16-
17-
18-
19-
20-

Rep Hinw Fig Item Rif	Numéro Teil-Nr Numero Part-Nr Part-Nr	Désignation Bezeichnung Descripcion Description Descrizione	1	2	3	4	5	6	7	8	9	10	11	12	13	14	15	16	17	18	19	20
19	58528	Ecrou H ,M 8 ZN - Mutter Tuerca - Nut Dado -	2	2																		
20	196330	Tube - Rohr Tubo - Tube Tubo -	1	1																		
21	196332	Tube - Rohr Tubo - Tube Tubo -	1	1																		
22	196334	Tube - Rohr Tubo - Tube Tubo -	1	1																		
23	196336	Tube - Rohr Tubo - Tube Tubo -	1	1																		
24	196338	Tube - Rohr Tubo - Tube Tubo -	1	1																		
25	196340	Tube - Rohr Tubo - Tube Tubo -	1	1																		
26	196342	Tube - Rohr Tubo - Tube Tubo -	1	1																		
27	196344	Tube - Rohr Tubo - Tube Tubo -	1	1																		
28	196346	Tube - Rohr Tubo - Tube Tubo -	1	1																		
29	196348	Tube - Rohr Tubo - Tube Tubo -	1	1																		

+

Catalogue : 547886

4

KIT HYDRAULIQUE ACCESSOIRE 3ème ELEMENT (Double effet)
3er ELEMENT ZUBEHOR HYDRAULIK KIT (Doppeltwirkend)
KIT HIDRAULICO ACCESORIO 3ro ELEMENTO (Doble efecto)
3rd ELEMENT ATTACHMENT HYDRAULIC KIT (Double-acting)
KIT IDRAULICO ACCESSORIO 3 ELEMENTO (Doppio effetto)

Qté-Menge-Cant-Qty-Q.ta | 10 AD | 160 | M

1- MSI40H SERIE 1-E2
2- MSI50H SERIE 1-E2
3-
4-
5-
6-
7-
8-
9-
10-
11-
12-
13-
14-
15-
16-
17-
18-
19-
20-

Rep Hinw Fig Item Rif	Numéro Teil-Nr Numero Part-Nr Part-Nr	Désignation Bezeichnung Descripcion Description Descrizione	1	2	3	4	5	6	7	8	9	10	11	12	13	14	15	16	17	18	19	20
30	196350	Tube - Rohr Tubo - Tube Tubo -	1	1																		
31	196352	Tube - Rohr Tubo - Tube Tubo -	1	1																		
32	196354	Tube - Rohr Tubo - Tube Tubo -	1	1																		
33	196356	Tube - Rohr Tubo - Tube Tubo -	1	1																		
34	196358	Tube - Rohr Tubo - Tube Tubo -	1	1																		
35	196360	Tube - Rohr Tubo - Tube Tubo -	1	1																		
36	168758	Demi-collier - Halb-klemme Media abrazadera - Half-clamp Fascetta -	4	4																		
37	168494	Plaque de protection - Schützplatte Placa de protección - Protection plate Piastra di protezione -	2	2																		
38	6224	Vis H,M 8- 40-8.8-ZN8/C - Schraube Tornillo - Screw Vite -	2	2																		
39	168850	Demi-collier - Halb-klemme Media abrazadera - Half-clamp Fascetta -	4	4																		
40	168490	Plaque de protection - Schützplatte Placa de protección - Protection plate Piastra di protezione -	2	2																		

+

Catalogue : 547886

5

KIT HYDRAULIQUE ACCESSOIRE 3ème ELEMENT (Double effet)
3er ELEMENT ZUBEHOR HYDRAULIK KIT (Doppeltwirkend)
KIT HIDRAULICO ACCESORIO 3ro ELEMENTO (Doble efecto)
3rd ELEMENT ATTACHMENT HYDRAULIC KIT (Double-acting)
KIT IDRAULICO ACCESSORIO 3 ELEMENTO (Doppio effetto)

Qté-Menge-Cant-Qty-Q.ta | 10 AD | 160 | M

1- MSI40H SERIE 1-E2
2- MSI50H SERIE 1-E2
3-
4-
5-
6-
7-
8-
9-
10-
11-
12-
13-
14-
15-
16-
17-
18-
19-
20-

Rep Hinw Fig Item Rif	Numéro Teil-Nr Numero Part-Nr Part-Nr	Désignation Bezeichnung Descripcion Description Descrizione	1	2	3	4	5	6	7	8	9	10	11	12	13	14	15	16	17	18	19	20
41	58526	Vis H,M 6- 40-8.8-ZN5/C - Schraube Tornillo - Screw Vite -	4	4																		
42	219680	Support - Träger Soporte - Bracket Supporto -	1	1																		
43	63754	Vis H,M 8- 30-8.8-ZN8/C - Schraube Tornillo - Screw Vite -	2	2																		
44	42325	Rondelle W 8 ZN - Unterlegscheibe Arandela - Washer Rondella -	2	2																		
45	189026	Flexible (Lg 1660) - Schlauch Flexible - Hose Flessibile -	2	2																		
46	211728	Flexible (Lg 1760) - Schlauch Flexible - Hose Flessibile -	2	2																		
47	211729	Flexible (Lg 1860) - Schlauch Flexible - Hose Flessibile -	2	2																		
48	196396	Flexible (Lg 1935) - Schlauch Flexible - Hose Flessibile -	2	2																		
49	196397	Flexible (Lg 1995) - Schlauch Flexible - Hose Flessibile -	2	2																		
50	203706	Flexible (Lg 2110) - Schlauch Flexible - Hose Flessibile -	2	2																		
51	206272	Flexible (Lg 2260) - Schlauch Flexible - Hose Flessibile -	2	2																		

+

6

Catalogue : 547886

KIT HYDRAULIQUE ACCESSOIRE 3ème ELEMENT (Double effet)
3er ELEMENT ZUBEHOR HYDRAULIK KIT (Doppeltwirkend)
KIT HIDRAULICO ACCESORIO 3ro ELEMENTO (Doble efecto)
3rd ELEMENT ATTACHMENT HYDRAULIC KIT (Double-acting)
KIT IDRAULICO ACCESSORIO 3 ELEMENTO (Doppio effetto)

Qté-Menge-Cant-Qty-Q.ta **10 AD 160** **M**

1- MSI40H SERIE 1-E2
2- MSI50H SERIE 1-E2
3-
4-
5-
6-
7-
8-
9-
10-
11-
12-
13-
14-
15-
16-
17-
18-
19-
20-

Rep Hinw Fig Item Rif	Numéro Teil-Nr Numero Part-Nr Part-Nr	Désignation Bezeichnung Descripcion Description Descrizione	1	2	3	4	5	6	7	8	9	10	11	12	13	14	15	16	17	18	19	20
52	206273	Flexible (Lg 2435) - Schlauch Flexible - Hose Flessibile -	2	2																		
53	164615	Poulie de flexible - Schlauchriemen Polea de flexible - Hose pulley Puleggia di flessibile -	2	2																		
54	195667	Axe de poulie - Riemenachse Eje de polea - Pulley axle Perno di puleggia -	1	1																		
55	46668	Vis H,M 6- 20-8.8-ZN5/C - Schraube Tornillo - Screw Vite -	1	1																		
56	42316	Rondelle W 6 ZN - Unterlegscheibe Arandela - Washer Rondella -	1	1																		
57	89162	Raccord Union Passe-cloison - Verschraubung Racor - Connection Raccordo -	2	2																		
58	196378	Tube - Rohr Tubo - Tube Tubo -	1	1																		
59	196380	Tube - Rohr Tubo - Tube Tubo -	1	1																		
60	196382	Tube - Rohr Tubo - Tube Tubo -	1	1																		
61	196384	Tube - Rohr Tubo - Tube Tubo -	1	1																		
62	196386	Tube - Rohr Tubo - Tube Tubo -	1	1																		

+

7

Catalogue : 547886

KIT HYDRAULIQUE ACCESSOIRE 3ème ELEMENT (Double effet)
3er ELEMENT ZUBEHOR HYDRAULIK KIT (Doppeltwirkend)
KIT HIDRAULICO ACCESORIO 3ro ELEMENTO (Doble efecto)
3rd ELEMENT ATTACHMENT HYDRAULIC KIT (Double-acting)
KIT IDRAULICO ACCESSORIO 3 ELEMENTO (Doppio effetto)

Qté-Menge-Cant-Qty-Q.ta | 10 AD | 160 | M

1- MSI40H SERIE 1-E2
2- MSI50H SERIE 1-E2
3-
4-
5-
6-
7-
8-
9-
10-
11-
12-
13-
14-
15-
16-
17-
18-
19-
20-

Rep Hinw Fig Item Rif	Numéro Teil-Nr Numero Part-Nr Part-Nr	Désignation Bezeichnung Descripcion Description Descrizione	1	2	3	4	5	6	7	8	9	10	11	12	13	14	15	16	17	18	19	20
63	196388	Tube - Rohr Tubo - Tube Tubo -	1	1																		
64	196390	Tube - Rohr Tubo - Tube Tubo -	1	1																		
65	196392	Tube - Rohr Tubo - Tube Tubo -	1	1																		
66	196362	Tube - Rohr Tubo - Tube Tubo -	1	1																		
67	196364	Tube - Rohr Tubo - Tube Tubo -	1	1																		
68	196366	Tube - Rohr Tubo - Tube Tubo -	1	1																		
69	196368	Tube - Rohr Tubo - Tube Tubo -	1	1																		
70	196370	Tube - Rohr Tubo - Tube Tubo -	1	1																		
71	196372	Tube - Rohr Tubo - Tube Tubo -	1	1																		
72	196374	Tube - Rohr Tubo - Tube Tubo -	1	1																		
73	196376	Tube - Rohr Tubo - Tube Tubo -	1	1																		

+

8

Catalogue : 547886

KIT HYDRAULIQUE ACCESSOIRE 3ème ELEMENT (Double effet)
3er ELEMENT ZUBEHOR HYDRAULIK KIT (Doppeltwirkend)
KIT HIDRAULICO ACCESORIO 3ro ELEMENTO (Doble efecto)
3rd ELEMENT ATTACHMENT HYDRAULIC KIT (Double-acting)
KIT IDRAULICO ACCESSORIO 3 ELEMENTO (Doppio effetto)

Qté-Menge-Cant-Qty-Q.ta **10 AD 160** **M**

1- MSI40H SERIE 1-E2
2- MSI50H SERIE 1-E2
3-
4-
5-
6-
7-
8-
9-
10-
11-
12-
13-
14-
15-
16-
17-
18-
19-
20-

Rep Hinw Fig Item Rif	Numéro Teil-Nr Numero Part-Nr Part-Nr	Désignation Bezeichnung Descripcion Description Descrizione	1	2	3	4	5	6	7	8	9	10	11	12	13	14	15	16	17	18	19	20
74	219681	Support - Träger Soporte - Bracket Supporto -	1	1																		
75	63545	Vis H,M10- 35-8.8-ZN8/C - Schraube Tornillo - Screw Vite -	2	2																		
76	42232	Rondelle W10 ZN - Unterlegscheibe Arandela - Washer Rondella -	2	2																		
77	56354	Ecrou H ,M10 zingué - Mutter Tuerca - Nut Dado -	2	2																		
78	168850	Demi-collier - Halb-klemme Media abrazadera - Half-clamp Fascetta -	4	4																		
79	168490	Plaque de protection - Schützplatte Placa de protección - Protection plate Piastra di protezione -	2	2																		
80	58526	Vis H,M 6- 40-8.8-ZN5/C - Schraube Tornillo - Screw Vite -	4	4																		
81	196404	Flexible (Lg 1185) - Schlauch Flexible - Hose Flessibile -	2	2																		
82	196406	Flexible (Lg 1260) - Schlauch Flexible - Hose Flessibile -	2	2																		
83	198961	Flexible (Lg 1315) - Schlauch Flexible - Hose Flessibile -	2	2																		
84	198961	Flexible (Lg 1315) - Schlauch Flexible - Hose Flessibile -	2	2																		

9

Catalogue : 547886

KIT HYDRAULIQUE ACCESSOIRE 3ème ELEMENT (Double effet)
3er ELEMENT ZUBEHOR HYDRAULIK KIT (Doppeltwirkend)
KIT HIDRAULICO ACCESORIO 3ro ELEMENTO (Doble efecto)
3rd ELEMENT ATTACHMENT HYDRAULIC KIT (Double-acting)
KIT IDRAULICO ACCESSORIO 3 ELEMENTO (Doppio effetto)

Qté-Menge-Cant-Qty-Q.ta **10 AD 160** **M**

1- MSI40H SERIE 1-E2
2- MSI50H SERIE 1-E2
3-
4-
5-
6-
7-
8-
9-
10-
11-
12-
13-
14-
15-
16-
17-
18-
19-
20-

Rep Hinw Fig Item Rif	Numéro Teil-Nr Numero Part-Nr Part-Nr	Désignation Bezeichnung Descripcion Description Descrizione	1	2	3	4	5	6	7	8	9	10	11	12	13	14	15	16	17	18	19	20
85	196407	Flexible (Lg 1360) - Schlauch Flexible - Hose Flessibile -	2	2																		
86	196408	Flexible (Lg 1435) - Schlauch Flexible - Hose Flessibile -	2	2																		
87	201262	Flexible (Lg 1500) - Schlauch Flexible - Hose Flessibile -	2	2																		
88	203711	Flexible (Lg 1580) - Schlauch Flexible - Hose Flessibile -	2	2																		
89	164615	Poulie de flexible - Schlauchriemen Polea de flexible - Hose pulley Puleggia di flessibile -	2	2																		
90	219318	Support poulie - Riemen träger Soporte polea - Bracket pulley Supporto puleggia -	1	1																		
91	5804	Vis H,M10- 25-8.8-ZN8/C - Schraube Tornillo - Screw Vite -	2	2																		
92	42232	Rondelle W10 ZN - Unterlegscheibe Arandela - Washer Rondella -	2	2																		
93	196409	Axe de poulie - Riemenachse Eje de polea - Pulley axle Perno di puleggia -	2	2																		
94	46668	Vis H,M 6- 20-8.8-ZN5/C - Schraube Tornillo - Screw Vite -	2	2																		
95	42316	Rondelle W 6 ZN - Unterlegscheibe Arandela - Washer Rondella -	2	2																		

+

Catalogue : 547886

10

KIT HYDRAULIQUE ACCESSOIRE 3ème ELEMENT (Double effet)
3er ELEMENT ZUBEHOR HYDRAULIK KIT (Doppeltwirkend)
KIT HIDRAULICO ACCESORIO 3ro ELEMENTO (Doble efecto)
3rd ELEMENT ATTACHMENT HYDRAULIC KIT (Double-acting)
KIT IDRAULICO ACCESSORIO 3 ELEMENTO (Doppio effetto)

Qté-Menge-Cant-Qty-Q.ta | 10 AD | 160 | M

1- MSI40H SERIE 1-E2
2- MSI50H SERIE 1-E2
3-
4-
5-
6-
7-
8-
9-
10-
11-
12-
13-
14-
15-
16-
17-
18-
19-
20-

Rep Hinw Fig Item Rif	Numéro Teil-Nr Numero Part-Nr Part-Nr	Désignation Bezeichnung Descripcion Description Descrizione	1	2	3	4	5	6	7	8	9	10	11	12	13	14	15	16	17	18	19	20
96	167925	Raccord Union - Verschraubung Racor - Connection Raccordo -	2	2																		
97	195666	Bloc d'alimentation - Zuschiebungblock Bloque de alimentación - Feed block Blocco alimentazione -	1	1																		
98	63545	Vis H,M10- 35-8.8-ZN8/C - Schraube Tornillo - Screw Vite -	2	2																		
99	42232	Rondelle W10 ZN - Unterlegscheibe Arandela - Washer Rondella -	2	2																		
100	175743	Bouchon - Stopfen Tapón - Plug Tappo -	2	2																		
101	169438	Joint d'étanchéité - Dichtungsring Junta de estanqueidad - Seal Guarnizióne -	X	X																		
102	193325	Raccord Coudé 90° Adapteur - Verschraubung Racor - Connection Raccordo -	2	2																		
103	253680	Kit hydraulique accessoire complet (mât 3,70 m) Kompletter kit zübehor hydraulik (hubmast 3,70 m) Kit hidraulico accesorio completo (mástil 3,70 m) Complete attachment hydraulic kit (mast 3,70 m) Kit idraulico accessorio completo (rampa 3,70 m)	1	1																		
104	253681	Kit hydraulique accessoire complet (mât 4,00 m) Kompletter kit zübehor hydraulik (hubmast 4,00 m) Kit hidraulico accesorio completo (mástil 4,00 m) Complete attachment hydraulic kit (mast 4,00 m) Kit idraulico accessorio completo (rampa 4,00 m)	1	1																		
105	253682	Kit hydraulique accessoire complet (mât 4,30 m) Kompletter kit zübehor hydraulik (hubmast 4,30 m) Kit hidraulico accesorio completo (mástil 4,30 m) Complete attachment hydraulic kit (mast 4,30 m) Kit idraulico accessorio completo (rampa 4,30 m)	1	1																		

+

11

Catalogue : 547886

KIT HYDRAULIQUE ACCESSOIRE 3ème ELEMENT (Double effet)
3er ELEMENT ZUBEHOR HYDRAULIK KIT (Doppeltwirkend)
KIT HIDRAULICO ACCESORIO 3ro ELEMENTO (Doble efecto)
3rd ELEMENT ATTACHMENT HYDRAULIC KIT (Double-acting)
KIT IDRAULICO ACCESSORIO 3 ELEMENTO (Doppio effetto)

Qté-Menge-Cant-Qty-Q.ta **10 AD 160** **M**

1- MSI40H SERIE 1-E2
2- MSI50H SERIE 1-E2
3-
4-
5-
6-
7-
8-
9-
10-
11-
12-
13-
14-
15-
16-
17-
18-
19-
20-

Rep Hinw Fig Item Rif	Numéro Teil-Nr Numero Part-Nr Part-Nr	Désignation Bezeichnung Descripcion Description Descrizione	1	2	3	4	5	6	7	8	9	10	11	12	13	14	15	16	17	18	19	20
106	253683	Kit hydraulique accessoire complet (mât 4,50 m) Kompletter kit zübehor hydraulik (hubmast 4,50 m) Kit hidraulico accesorio completo (mástil 4,50 m) Complete attachment hydraulic kit (mast 4,50 m) Kit idraulico accessorio completo (rampa 4,50 m)	1	1																		
107	253684	Kit hydraulique accessoire complet (mât 4,70 m) Kompletter kit zübehor hydraulik (hubmast 4,70 m) Kit hidraulico accesorio completo (mástil 4,70 m) Complete attachment hydraulic kit (mast 4,70 m) Kit idraulico accessorio completo (rampa 4,70 m)	1	1																		
108	253685	Kit hydraulique accessoire complet (mât 5,00 m) Kompletter kit zübehor hydraulik (hubmast 5,00 m) Kit hidraulico accesorio completo (mástil 5,00 m) Complete attachment hydraulic kit (mast 5,00 m) Kit idraulico accessorio completo (rampa 5,00 m)	1	1																		
109	253686	Kit hydraulique accessoire complet (mât 5,50 m) Kompletter kit zübehor hydraulik (hubmast 5,50 m) Kit hidraulico accesorio completo (mástil 5,50 m) Complete attachment hydraulic kit (mast 5,50 m) Kit idraulico accessorio completo (rampa 5,50 m)	1	1																		
110	253687	Kit hydraulique accessoire complet (mât 6,00 m) Kompletter kit zübehor hydraulik (hubmast 6,00 m) Kit hidraulico accesorio completo (mástil 6,00 m) Complete attachment hydraulic kit (mast 6,00 m) Kit idraulico accessorio completo (rampa 6,00 m)	1	1																		
111	196401	Flexible (Lg 1060) - Schlauch Flexible - Hose Flessibile -	2	2																		
112	196402	Flexible (Lg 1110) - Schlauch Flexible - Hose Flessibile -	2	2																		
113	196403	Flexible (Lg 1160) - Schlauch Flexible - Hose Flessibile -	2	2																		
114	196404	Flexible (Lg 1185) - Schlauch Flexible - Hose Flessibile -	2	2																		

+

Catalogue : 547886

12

KIT HYDRAULIQUE ACCESSOIRE 3ème ELEMENT (Double effet)
3er ELEMENT ZUBEHOR HYDRAULIK KIT (Doppeltwirkend)
KIT HIDRAULICO ACCESORIO 3ro ELEMENTO (Doble efecto)
3rd ELEMENT ATTACHMENT HYDRAULIC KIT (Double-acting)
KIT IDRAULICO ACCESSORIO 3 ELEMENTO (Doppio effetto)

Qté-Menge-Cant-Qty-Q.ta | 10 AD | 160 | M

1- MSI40H SERIE 1-E2
2- MSI50H SERIE 1-E2
3-
4-
5-
6-
7-
8-
9-
10-
11-
12-
13-
14-
15-
16-
17-
18-
19-
20-

Rep Hinw Fig Item Rif	Numéro Teil-Nr Numero Part-Nr Part-Nr	Désignation Bezeichnung Descripcion Description Descrizione	1	2	3	4	5	6	7	8	9	10	11	12	13	14	15	16	17	18	19	20
115	196405	Flexible (Lg 1225) - Schlauch Flexible - Hose Flessibile -	2	2																		
116	196406	Flexible (Lg 1260) - Schlauch Flexible - Hose Flessibile -	2	2																		
117	196407	Flexible (Lg 1360) - Schlauch Flexible - Hose Flessibile -	2	2																		
118	196408	Flexible (Lg 1435) - Schlauch Flexible - Hose Flessibile -	2	2																		
119	17974	Tige filetée (Lg 100) - Schraubenspindel Varilla fileteada - Screwed spindle Stelo filettato -	1	1																		
120	3212	Ecrou Hm, M 8 C05 ZN.C - Mutter Tuerca - Nut Dado -	1	1																		
121	42325	Rondelle W 8 ZN - Unterlegscheibe Arandela - Washer Rondella -	1	1																		

10 AD 161

KIT HYDRAULIQUE ACCESSOIRE 4ème ELEMENT (Double effet)
4tr ELEMENT ZUBEHOR HYDRAULIK KIT (Doppeltwirkend)
KIT HIDRAULICO ACCESSORIO 4ro ELEMENTO (Doble efecto)
4th ELEMENT ATTACHMENT HYDRAULIC KIT (Double-acting)
KIT IDRAULICO ACCESSORIO 4 ELEMENTO (Doppio effetto)

MSI 40 H Série 1 - E2
MSI 50 H Série 1 - E2

POUR FLEXIBLE ET RACCORD
FUR SCHLAUCH UND VERSCHRAUBUNG
PARA FLEXIBLE Y RACOR
FOR HOSE AND CONNECTION
PER FLESSIBILE E RACCORDO

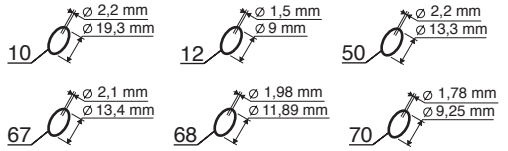

KIT COMPLET,VOIR NOMEMCLATURE
KOMPLETTER KIT,SIEHE STÜCKLISTE
JUEGO COMPLETO,VER NOMENCLATURA
COMPLETE KIT, SEE NOMENCLATURE
KIT COMPLETO,VEDERE NOMENCLATURA

Rep - Hinw - Fig - Item - Seqenza
1 - 2 - 3 - 4 - 5 - 6 - 7 - 8

Hauteur de mât	◇	◆
3,70 m	17	25
4,00 m	18	26
4,30 m	19	27
4,50 m	20	28
4,70 m	21	29
5,00 m	22	30
5,50 m	23	31
6,00 m	24	32

POUR TUBE - FUR ROHR
PARA TUBO - FOR TUBE
PER TUBO

● 1er MONTAGE
1ste MONTAGE
1ro MONTAJE
1st MOUNTING
1mo MONTAGGIO

○ 2ème MONTAGE
2te MONTAGE
2do MONTAJE
2nd MOUNTING
2do MONTAGGIO

JUSQU'A LA MACHINE
BIS DER MASCHINE
HASTA LA MAQUINA
UP TO MACHINE
FINO LA MACCHINA
■ —⋈ N°: 224 424

A PARTIR DE LA MACHINE
AB DER MASCHINE
A PARTIR DE LA MAQUINA
FROM MACHINE
A PARTIR DA MACCHINA
□ ⊢→ N°: 224 425

P.A.O.illus

27 / 11 / 07

Catalogue : 547886

1

KIT HYDRAULIQUE ACCESSOIRE 4ème ELEMENT (Double effet)
4tr ELEMENT ZUBEHOR HYDRAULIK KIT (Doppeltwirkend)
KIT HIDRAULICO ACCESORIO 4to ELEMENTO (Doble efecto)
4th ELEMENT ATTACHMENT HYDRAULIC KIT (Double-acting)
KIT IDRAULICO ACCESSORIO 4 ELEMENTO (Doppio effetto)

Qté-Menge-Cant-Qty-Q.ta **10 AD 161** **M**

1- MSI40H SERIE 1-E2
2- MSI50H SERIE 1-E2
3-
4-
5-
6-
7-
8-
9-
10-
11-
12-
13-
14-
15-
16-
17-
18-
19-
20-

Rep Hinw Fig Item Rif	Numéro Teil-Nr Numero Part-Nr Part-Nr	Désignation Bezeichnung Descripcion Description Descrizione	1	2	3	4	5	6	7	8	9	10	11	12	13	14	15	16	17	18	19	20
1	252036	Kit hydraulique accessoire complet (mât 3,70 m) Kompletter kit zübehor hydraulik (hubmast 3,70 m) Kit hidraulico accesorio completo (mástil 3,70 m) Complete attachment hydraulic kit (mast 3,70 m) Kit idraulico accessorio completo (rampa 3,70 m)	1	1																		
2	252037	Kit hydraulique accessoire complet (mât 4,00 m) Kompletter kit zübehor hydraulik (hubmast 4,00 m) Kit hidraulico accesorio completo (mástil 4,00 m) Complete attachment hydraulic kit (mast 4,00 m) Kit idraulico accessorio completo (rampa 4,00 m)	1	1																		
3	252038	Kit hydraulique accessoire complet (mât 4,30 m) Kompletter kit zübehor hydraulik (hubmast 4,30 m) Kit hidraulico accesorio completo (mástil 4,30 m) Complete attachment hydraulic kit (mast 4,30 m) Kit idraulico accessorio completo (rampa 4,30 m)	1	1																		
4	252039	Kit hydraulique accessoire complet (mât 4,50 m) Kompletter kit zübehor hydraulik (hubmast 4,50 m) Kit hidraulico accesorio completo (mástil 4,50 m) Complete attachment hydraulic kit (mast 4,50 m) Kit idraulico accessorio completo (rampa 4,50 m)	1	1																		
5	252040	Kit hydraulique accessoire complet (mât 4,70 m) Kompletter kit zübehor hydraulik (hubmast 4,70 m) Kit hidraulico accesorio completo (mástil 4,70 m) Complete attachment hydraulic kit (mast 4,70 m) Kit idraulico accessorio completo (rampa 4,70 m)	1	1																		
6	252041	Kit hydraulique accessoire complet (mât 5,00 m) Kompletter kit zübehor hydraulik (hubmast 5,00 m) Kit hidraulico accesorio completo (mástil 5,00 m) Complete attachment hydraulic kit (mast 5,00 m) Kit idraulico accessorio completo (rampa 5,00 m)	1	1																		
7	252042	Kit hydraulique accessoire complet (mât 5,50 m) Kompletter kit zübehor hydraulik (hubmast 5,50 m) Kit hidraulico accesorio completo (mástil 5,50 m) Complete attachment hydraulic kit (mast 5,50 m) Kit idraulico accessorio completo (rampa 5,50 m)	1	1																		

+

2

Catalogue : 547886

KIT HYDRAULIQUE ACCESSOIRE 4ème ELEMENT (Double effet)
4tr ELEMENT ZUBEHOR HYDRAULIK KIT (Doppeltwirkend)
KIT HIDRAULICO ACCESORIO 4to ELEMENTO (Doble efecto)
4th ELEMENT ATTACHMENT HYDRAULIC KIT (Double-acting)
KIT IDRAULICO ACCESSORIO 4 ELEMENTO (Doppio effetto)

Qté-Menge-Cant-Qty-Q.ta **10 AD 161** **M**

1- MSI40H SERIE 1-E2
2- MSI50H SERIE 1-E2
3-
4-
5-
6-
7-
8-
9-
10-
11-
12-
13-
14-
15-
16-
17-
18-
19-
20-

Rep Hinw Fig Item Rif	Numéro Teil-Nr Numero Part-Nr Part-Nr	Désignation Bezeichnung Descripcion Description Descrizione	1	2	3	4	5	6	7	8	9	10	11	12	13	14	15	16	17	18	19	20
8	252043	Kit hydraulique accessoire complet (mât 6,00 m) Kompletter kit zübehor hydraulik (hubmast 6,00 m) Kit hidraulico accesorio completo (mástil 6,00 m) Complete attachment hydraulic kit (mast 6,00 m) Kit idraulico accessorio completo (rampa 6,00 m)	1	1																		
9	173038	Raccord Union - Verschraubung Racor - Connection Raccordo -	1	1																		
10	169373	Joint torique - "0" ring Junta tórica - "0" ring Anello OR -	X	X																		
11	252461	Flexible (Lg 2100) - Schlauch Flexible - Hose Flessibile -	2	2																		
12	190874	Joint torique - "0" ring Junta tórica - "0" ring Anello OR -	X	X																		
13	168906	Raccord Union Prolongateur - Verschraubung Racor - Connection Raccordo -	1	1																		
14	217217	Demi-collier - Halb-klemme Media abrazadera - Half-clamp Fascetta -	6	6																		
15	168494	Plaque de protection - Schützplatte Placa de protección - Protection plate Piastra di protezione -	1	1																		
16	61323	Vis H,M 8- 35-8.8-ZN8/C - Schraube Tornillo - Screw Vite -	1	1																		
17	196980	Tube - Rohr Tubo - Tube Tubo -	1	1																		
18	196982	Tube - Rohr Tubo - Tube Tubo -	1	1																		

+

Catalogue : 547886

3

KIT HYDRAULIQUE ACCESSOIRE 4ème ELEMENT (Double effet)
4tr ELEMENT ZUBEHOR HYDRAULIK KIT (Doppeltwirkend)
KIT HIDRAULICO ACCESORIO 4to ELEMENTO (Doble efecto)
4th ELEMENT ATTACHMENT HYDRAULIC KIT (Double-acting)
KIT IDRAULICO ACCESSORIO 4 ELEMENTO (Doppio effetto)

Qté-Menge-Cant-Qty-Q.ta | **10 AD** | **161** | **M**

1- MSI40H SERIE 1-E2
2- MSI50H SERIE 1-E2
3-
4-
5-
6-
7-
8-
9-
10-
11-
12-
13-
14-
15-
16-
17-
18-
19-
20-

Rep Hinw Fig Item Rif	Numéro Teil-Nr Numero Part-Nr Part-Nr	Désignation Bezeichnung Descripcion Description Descrizione	1	2	3	4	5	6	7	8	9	10	11	12	13	14	15	16	17	18	19	20
19	196984	Tube - Rohr Tubo - Tube Tubo -	1	1																		
20	196986	Tube - Rohr Tubo - Tube Tubo -	1	1																		
21	196988	Tube - Rohr Tubo - Tube Tubo -	1	1																		
22	196990	Tube - Rohr Tubo - Tube Tubo -	1	1																		
23	196992	Tube - Rohr Tubo - Tube Tubo -	1	1																		
24	196994	Tube - Rohr Tubo - Tube Tubo -	1	1																		
25	196996	Tube - Rohr Tubo - Tube Tubo -	1	1																		
26	196998	Tube - Rohr Tubo - Tube Tubo -	1	1																		
27	197000	Tube - Rohr Tubo - Tube Tubo -	1	1																		
28	197002	Tube - Rohr Tubo - Tube Tubo -	1	1																		
29	197004	Tube - Rohr Tubo - Tube Tubo -	1	1																		

+

Catalogue : 547886

4

KIT HYDRAULIQUE ACCESSOIRE 4ème ELEMENT (Double effet)
4tr ELEMENT ZUBEHOR HYDRAULIK KIT (Doppeltwirkend)
KIT HIDRAULICO ACCESORIO 4to ELEMENTO (Doble efecto)
4th ELEMENT ATTACHMENT HYDRAULIC KIT (Double-acting)
KIT IDRAULICO ACCESSORIO 4 ELEMENTO (Doppio effetto)

Qté-Menge-Cant-Qty-Q.ta **10 AD 161** **M**

1- MSI40H SERIE 1-E2
2- MSI50H SERIE 1-E2
3-
4-
5-
6-
7-
8-
9-
10-
11-
12-
13-
14-
15-
16-
17-
18-
19-
20-

Rep Hinw Fig Item Rif	Numéro Teil-Nr Numero Part-Nr Part-Nr	Désignation Bezeichnung Descripcion Description Descrizione	1	2	3	4	5	6	7	8	9	10	11	12	13	14	15	16	17	18	19	20
30	197006	Tube - Rohr Tubo - Tube Tubo -	1	1																		
31	197008	Tube - Rohr Tubo - Tube Tubo -	1	1																		
32	197010	Tube - Rohr Tubo - Tube Tubo -	1	1																		
33	168844	Demi-collier - Halb-klemme Media abrazadera - Half-clamp Fascetta -	4	4																		
34	168849	Plaque de protection - Schützplatte Placa de protección - Protection plate Piastra di protezione -	2	2																		
35	58526	Vis H,M 6- 40-8.8-ZN5/C - Schraube Tornillo - Screw Vite -	2	2																		
36	170385	Raccord Union - Verschraubung Racor - Connection Raccordo -	2	2																		
37	160712	Enrouleur complet droit - Kompletter recht spulerin Enrollador derecho completo - Complete R.H. hose reel Arrottolatore completo destro -	1	1																		
38	219794	Support enrouleur - Spulerin träger Soporte enrollador - Bracket hose reel Supporto arrottolatore -	1	1																		
39	63544	Vis H,M10- 30-8.8-ZN8/C - Schraube Tornillo - Screw Vite -	6	6																		
40	42232	Rondelle W10 ZN - Unterlegscheibe Arandela - Washer Rondella -	6	6																		

+

5

Catalogue : 547886

KIT HYDRAULIQUE ACCESSOIRE 4ème ELEMENT (Double effet)
4tr ELEMENT ZUBEHOR HYDRAULIK KIT (Doppeltwirkend)
KIT HIDRAULICO ACCESORIO 4to ELEMENTO (Doble efecto)
4th ELEMENT ATTACHMENT HYDRAULIC KIT (Double-acting)
KIT IDRAULICO ACCESSORIO 4 ELEMENTO (Doppio effetto)

Qté-Menge-Cant-Qty-Q.ta **10 AD 161** **M**

1- MSI40H SERIE 1-E2
2- MSI50H SERIE 1-E2
3-
4-
5-
6-
7-
8-
9-
10-
11-
12-
13-
14-
15-
16-
17-
18-
19-
20-

Rep Hinw Fig Item Rif	Numéro Teil-Nr Numero Part-Nr Part-Nr	Désignation Bezeichnung Descripcion Description Descrizione	1	2	3	4	5	6	7	8	9	10	11	12	13	14	15	16	17	18	19	20
41	56354	Ecrou H ,M10 zingué - Mutter Tuerca - Nut Dado -	4	4																		
42	160714	Distributeur complet Kompletter kommandosteuerventil Distribuidor completo - Complete valve bank Distributore completo -	1	1																		
43	176363	Raccord Union - Verschraubung Racor - Connection Raccordo -	2	2																		
44	179084	Flexible (Lg 310) - Schlauch Flexible - Hose Flessibile -	1	1																		
45	203710	Flexible (Lg 500) - Schlauch Flexible - Hose Flessibile -	1	1																		
46	219793	Support distributeur - Kommandosteuerventil träger Soporte distribuidor - Valve bank bracket Supporto distributore -	1	1																		
47	63544	Vis H,M10- 30-8.8-ZN8/C - Schraube Tornillo - Screw Vite -	2	2																		
48	42232	Rondelle W10 ZN - Unterlegscheibe Arandela - Washer Rondella -	2	2																		
49	169787	Raccord Union Passe-cloison - Verschraubung Racor - Connection Raccordo -	2	2																		
50	169436	Joint torique - "0" ring Junta tórica - "0" ring Anello OR -	X	X																		
51	192038	Raccord rapide mâle - Verschraubung männl. Racor rapido macho - Quick male union Raccordo maschio -	2	2																		

+

Catalogue : 547886

6

KIT HYDRAULIQUE ACCESSOIRE 4ème ELEMENT (Double effet)
4tr ELEMENT ZUBEHOR HYDRAULIK KIT (Doppeltwirkend)
KIT HIDRAULICO ACCESORIO 4to ELEMENTO (Doble efecto)
4th ELEMENT ATTACHMENT HYDRAULIC KIT (Double-acting)
KIT IDRAULICO ACCESSORIO 4 ELEMENTO (Doppio effetto)

Qté-Menge-Cant-Qty-Q.ta **10 AD 161** **M**

1- MSI40H SERIE 1-E2
2- MSI50H SERIE 1-E2
3-
4-
5-
6-
7-
8-
9-
10-
11-
12-
13-
14-
15-
16-
17-
18-
19-
20-

Rep Hinw Fig Item Rif	Numéro Teil-Nr Numero Part-Nr Part-Nr	Désignation Bezeichnung Descripcion Description Descrizione	1	2	3	4	5	6	7	8	9	10	11	12	13	14	15	16	17	18	19	20
52	192039	Bouchon - Stopfen Tapón - Plug Tappo -	2	2																		
53	192040	Embout - Stopfen Tapón - Plug Ghiera -	2	2																		
54	35220	Vis CHc,M 8- 40 zinguée - Schraube Tornillo - Screw Vite -	2	2																		
55	42325	Rondelle W 8 ZN - Unterlegscheibe Arandela - Washer Rondella -	2	2																		
56	58528	Ecrou H ,M 8 ZN - Mutter Tuerca - Nut Dado -	2	2																		
57	169437	Joint d'étanchéité - Dichtungsring Junta de estanqueidad - Seal Guarnizióne -	X	X																		
58	73208	Vis CHc,M 8- 20 zinguée - Schraube Tornillo - Screw Vite -	2	2																		
59	58528	Ecrou H ,M 8 ZN - Mutter Tuerca - Nut Dado -	2	2																		
60	197233	Raccord Coudé 90° Adapteur - Verschraubung Racor - Connection Raccordo -	2	2																		
61	254839	Support distributeur - Kommandosteuerventil träger Soporte distribuidor - Valve bank bracket Supporto distributore -	1	1																		
62	63544	Vis H,M10- 30-8.8-ZN8/C - Schraube Tornillo - Screw Vite -	3	3																		

+

7

Catalogue : 547886

KIT HYDRAULIQUE ACCESSOIRE 4ème ELEMENT (Double effet)
4tr ELEMENT ZUBEHOR HYDRAULIK KIT (Doppeltwirkend)
KIT HIDRAULICO ACCESORIO 4to ELEMENTO (Doble efecto)
4th ELEMENT ATTACHMENT HYDRAULIC KIT (Double-acting)
KIT IDRAULICO ACCESSORIO 4 ELEMENTO (Doppio effetto)

Qté-Menge-Cant-Qty-Q.ta **10 AD 161** **M**

1- MSI40H SERIE 1-E2
2- MSI50H SERIE 1-E2
3-
4-
5-
6-
7-
8-
9-
10-
11-
12-
13-
14-
15-
16-
17-
18-
19-
20-

Rep Hinw Fig Item Rif	Numéro Teil-Nr Numero Part-Nr Part-Nr	Désignation Bezeichnung Descripcion Description Descrizione	1	2	3	4	5	6	7	8	9	10	11	12	13	14	15	16	17	18	19	20
63	42232	Rondelle W10 ZN - Unterlegscheibe Arandela - Washer Rondella -	3	3																		
64	29437	Rondelle M 10 ZN - Unterlegscheibe Arandela - Washer Rondella -	1	1																		
65	56354	Ecrou H ,M10 zingué - Mutter Tuerca - Nut Dado -	1	1																		
66	203376	Raccord Union Passe-cloison - Verschraubung Racor - Connection Raccordo -	2	2																		
67	169436	Joint torique - "0" ring Junta tórica - "0" ring Anello OR -	X	X																		
68	177743	Joint torique - "0" ring Junta tórica - "0" ring Anello OR -	X	X																		
69	268792	Raccord - Verschraubung Racor - Connection Raccordo -	2	2																		
70	170967	Joint torique - "0" ring Junta tórica - "0" ring Anello OR -	X	X																		
71	261397	Raccord Rapide Passe-cloison - Verschraubung Racor - Connection Raccordo passaparete -	2	2																		
72	401668	Ecrou - Mutter Tuerca - Nut Dado -	2	2																		
73	261398	Bouchon - Stopfen Tapón - Plug Tappo -	2	2																		

10 AF 490

HAUTEUR DE LEVEE
HUBHÖHE - ALTURA DE LEVANTAMIENTO
LIFT HEIGHT - ALTEZZA DI SOLLEVAMENTO

- [ ] **5,00 m**
- [ ] **5,50 m**
- [ ] **6,00 m**

HYDRAULIQUE (Valve d'équilibrage) - Mât Triple à Levée Libre Totale
HYDRAULIK (Abgleichen ventil) - Dreifach Hubmast Total Freiansteig
HIDRAULICO (Válvula de equilibrio) - Mastil Triple a Levantamiento Libre Total
HYDRAULIC (Balancing valve) - Triple Mast Total Free Lift
IDRAULICO (Valvola di equilibratura) - Rampa Triplex a Levata Libera Totale

MSI 40 H Série 1 - E2
MSI 50 H Série 1 - E2

POUR FLEXIBLE ET RACCORD
FUR SCHLAUCH UND VERSCHRAUBUNG
PARA FLEXIBLE Y RACOR
FOR HOSE AND CONNECTION
PER FLESSIBILE E RACCORDO

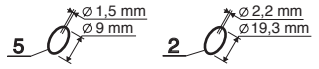

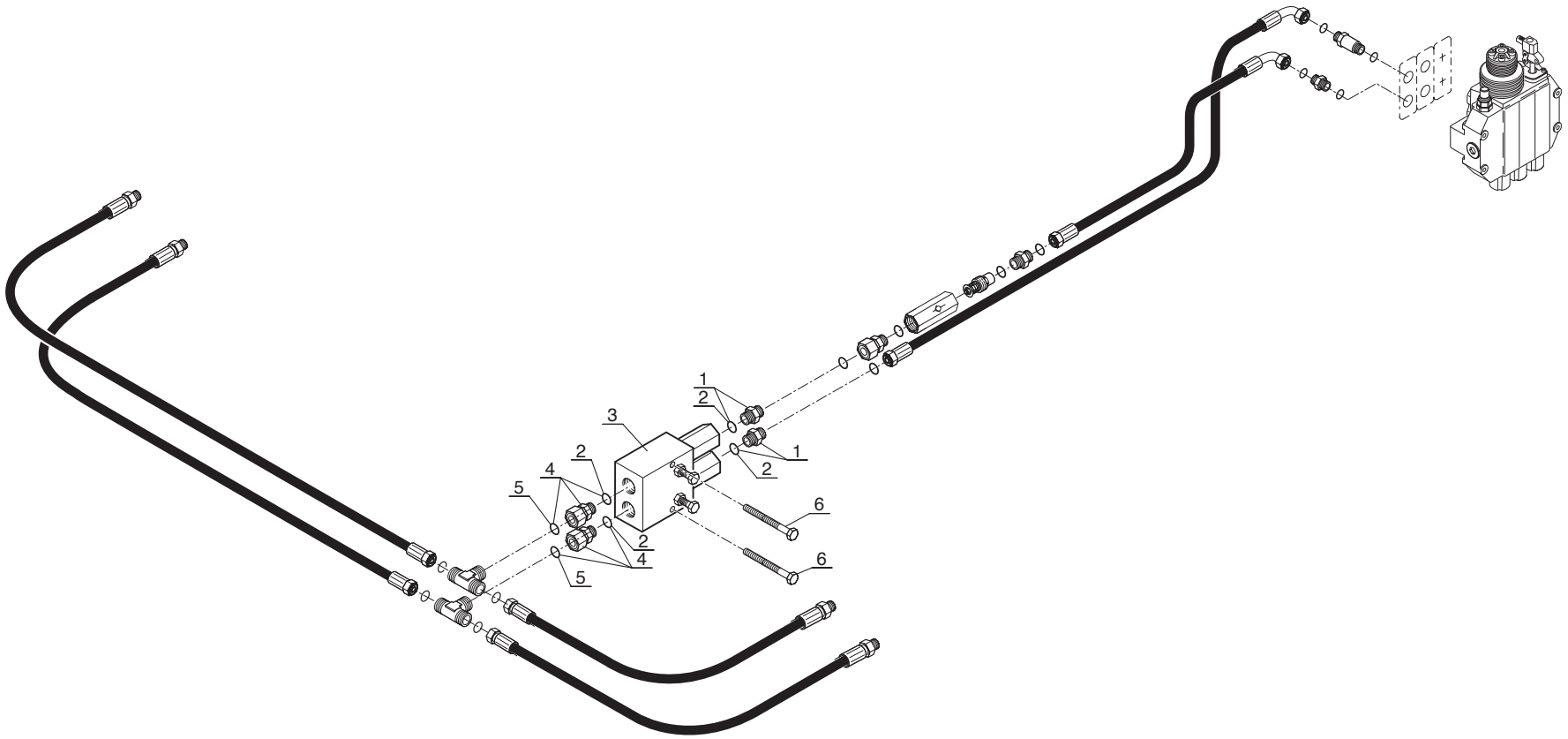

P.A.O. illus

21 / 11 / 07

Catalogue : 547886

1

HYDRAULIQUE (Valve d'équilibrage)
HYDRAULIK (Abgleichen ventil)
HIDRAULICO (Válvula de equilibrado)
HYDRAULIC (Balancing valve)
IDRAULICO (Valvola di equilibratura)

Qté-Menge-Cant-Qty-Q.ta **10 AF 490** **M**

1- MSI40H SERIE 1-E2
2- MSI50H SERIE 1-E2
3-
4-
5-
6-
7-
8-
9-
10-
11-
12-
13-
14-
15-
16-
17-
18-
19-
20-

Rep Hinw Fig Item Rif	Numéro Teil-Nr Numero Part-Nr Part-Nr	Désignation Bezeichnung Descripcion Description Descrizione	1	2	3	4	5	6	7	8	9	10	11	12	13	14	15	16	17	18	19	20
1	173038	Raccord Union - Verschraubung Racor - Connection Raccordo -	2	2																		
2	169373	Joint torique - "0" ring Junta tórica - "0" ring Anello OR -	X	X																		
3	169311	Valve d'équilibrage - Abgleichen ventil Válvula de equilibrado - Balancing valve Valvola di equilibratura -	1	1																		
4	167932	Raccord Adapteur - Verschraubung Racor - Connection Raccordo -	2	2																		
5	190874	Joint torique - "0" ring Junta tórica - "0" ring Anello OR -	X	X																		
6	60950	Vis H,M 6- 60-8.8-ZN5/C - Schraube Tornillo - Screw Vite -	2	2																		

HYDRAULIQUE (Vérin de levée libre)
HYDRAULIK (Freiansteig zylinder)
HIDRAULICO (Cilindro de levantamiento libre)
HYDRAULIC (Free Lift cylinder)
IDRAULICO (Cilindro alzata libera)

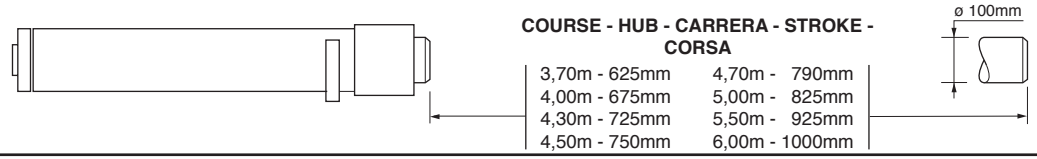

COURSE - HUB - CARRERA - STROKE - CORSA

3,70m - 625mm	4,70m - 790mm
4,00m - 675mm	5,00m - 825mm
4,30m - 725mm	5,50m - 925mm
4,50m - 750mm	6,00m - 1000mm

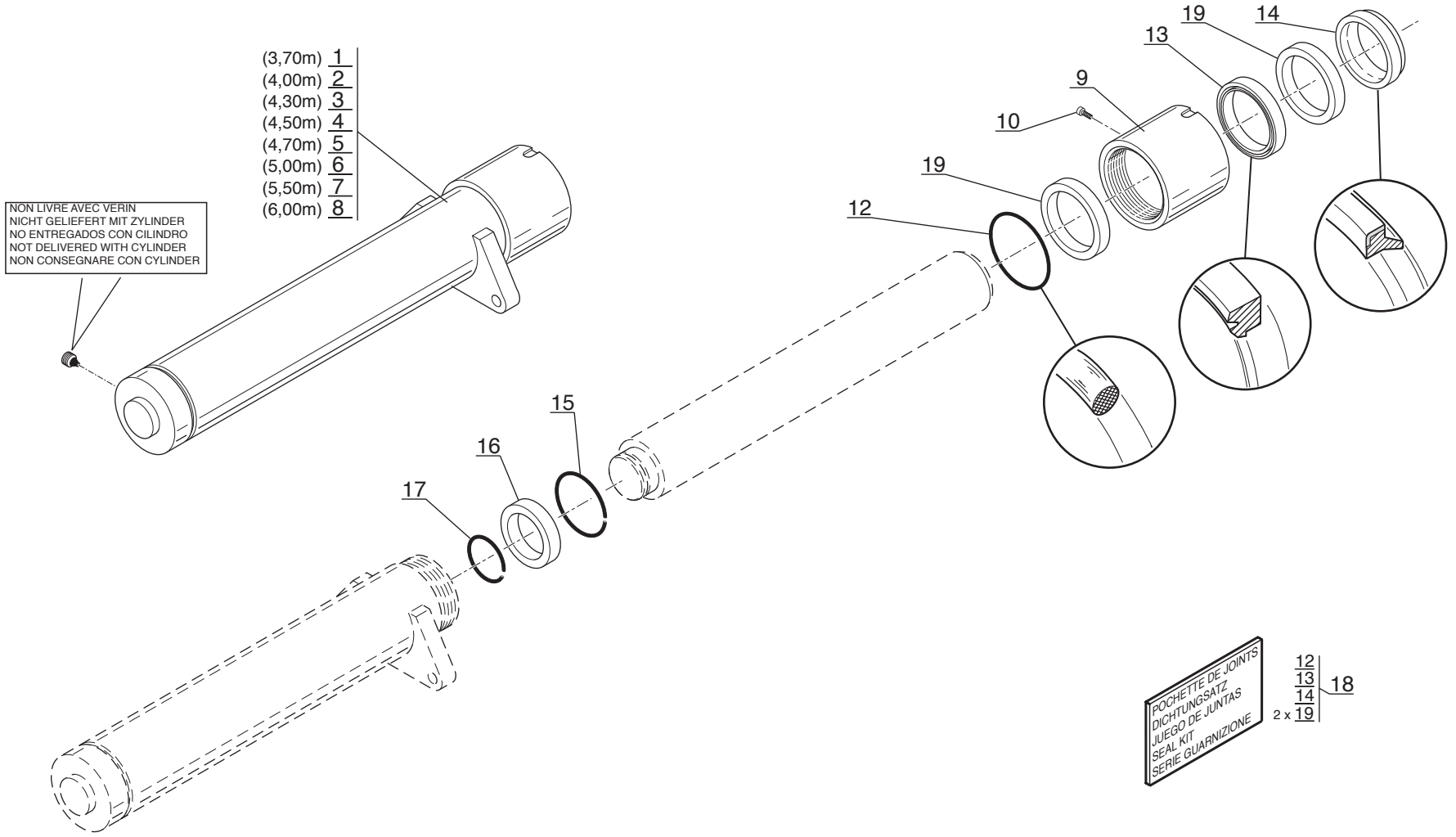

P.A.O.illus

Catalogue : 547886

1

HYDRAULIQUE (Vérin de levée libre)
HYDRAULIK (Freiansteig zylinder)
HIDRAULICO (Cilindro de levantamiento libre)
HYDRAULIC (Free lift cylinder)
IDRAULICO (Cilindro alzata libera)

Qté-Menge-Cant-Qty-Q.ta **10 CA 74** **M**

1- MSI40H SERIE 1-E2
2- MSI50H SERIE 1-E2
3-
4-
5-
6-
7-
8-
9-
10-
11-
12-
13-
14-
15-
16-
17-
18-
19-
20-

Rep Hinw Fig Item Rif	Numéro Teil-Nr Numero Part-Nr Part-Nr	Désignation Bezeichnung Descripcion Description Descrizione	1	2	3	4	5	6	7	8	9	10	11	12	13	14	15	16	17	18	19	20
1	219012	Vérin de levée libre D:100mm C: 625mm Freiansteig zylinder Cilindro de levantamiento libre Free lift cylinder Cilindro alzata libera -	1	1																		
2	219013	Vérin de levée libre D:100mm C: 675mm Freiansteig zylinder Cilindro de levantamiento libre Free lift cylinder Cilindro alzata libera -	1	1																		
3	219014	Vérin de levée libre D:100mm C: 725mm Freiansteig zylinder Cilindro de levantamiento libre Free lift cylinder Cilindro alzata libera -	1	1																		
4	218985	Vérin de levée libre D:100mm C: 750mm Freiansteig zylinder Cilindro de levantamiento libre Free lift cylinder Cilindro alzata libera -	1	1																		
5	219016	Vérin de levée libre D:100mm C: 790mm Freiansteig zylinder Cilindro de levantamiento libre Free lift cylinder Cilindro alzata libera -	1	1																		
6	218986	Vérin de levée libre D:100mm C: 825mm Freiansteig zylinder Cilindro de levantamiento libre Free lift cylinder Cilindro alzata libera -	1	1																		
7	218988	Vérin de levée libre D:100mm C: 925mm Freiansteig zylinder Cilindro de levantamiento libre Free lift cylinder Cilindro alzata libera -	1	1																		

+

2

Catalogue : 547886

HYDRAULIQUE (Vérin de levée libre)
HYDRAULIK (Freiansteig zylinder)
HIDRAULICO (Cilindro de levantamiento libre)
HYDRAULIC (Free lift cylinder)
IDRAULICO (Cilindro alzata libera)

Qté-Menge-Cant-Qty-Q.ta **10 CA 74** **M**

1- MSI40H SERIE 1-E2
2- MSI50H SERIE 1-E2
3-
4-
5-
6-
7-
8-
9-
10-
11-
12-
13-
14-
15-
16-
17-
18-
19-
20-

Rep Hinw Fig Item Rif	Numéro Teil-Nr Numero Part-Nr Part-Nr	Désignation Bezeichnung Descripcion Description Descrizione	1	2	3	4	5	6	7	8	9	10	11	12	13	14	15	16	17	18	19	20
8	218989	Vérin de levée libre D:100mm C:1000mm Freiansteig zylinder Cilindro de levantamiento libre Free lift cylinder Cilindro alzata libera -	1	1																		
9	198444	Bague de fermeture - Schlussring Anillo de cierre - Fastening ring Anello di chiusura -	1	1																		
10	561635	Vis de purge - Entlüftungsschraube Tornillo de purga - Bleeder screw Vite spurgo -	1	1																		
12	197188	Joint torique - "0" ring Junta tórica - "0" ring Anello OR -	1	1																		
13	198442	Joint d'étanchéité - Dichtungsring Junta de estanqueidad - Seal Guarnizióne -	1	1																		
14	491	Joint d'étanchéité - Dichtungsring Junta de estanqueidad - Seal Guarnizióne -	1	1																		
15	162659	Jonc d'arrêt - Sprengring Anillo de parada - Snap ring Giunto -	1	1																		
16	198446	Piston de vérin - Zylinderkolben Pistón de cilindro - Cylinder piston Pistone del cilindro -	1	1																		
17	170987	Jonc d'arrêt - Sprengring Anillo de parada - Snap ring Giunto -	1	1																		
18	198447	Pochette de joints - Dichtungsatz Juego de juntas - Seal kit Serie guarnizióne -	1	1																		
19	198445	Joint d'étanchéité - Dichtungsring Junta de estanqueidad - Seal Guarnizióne -	2	2																		

HYDRAULIQUE (Vérin d'élévation)
HYDRAULIK (Hubzylinder)
HIDRAULICO (Cilindro de elevación)
HYDRAULIC (Lifting cylinder)
IDRAULICO (Cilindro di sollevamento)

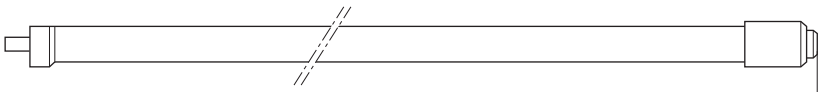

COURSE - HUB - CARRERA - STROKE - CORSA

3,70m - 1225mm	4,70m - 1560mm
4,00m - 1325mm	5,00m - 1675mm
4,30m - 1425mm	5,50m - 1825mm
4,50m - 1500mm	6,00m - 2000mm



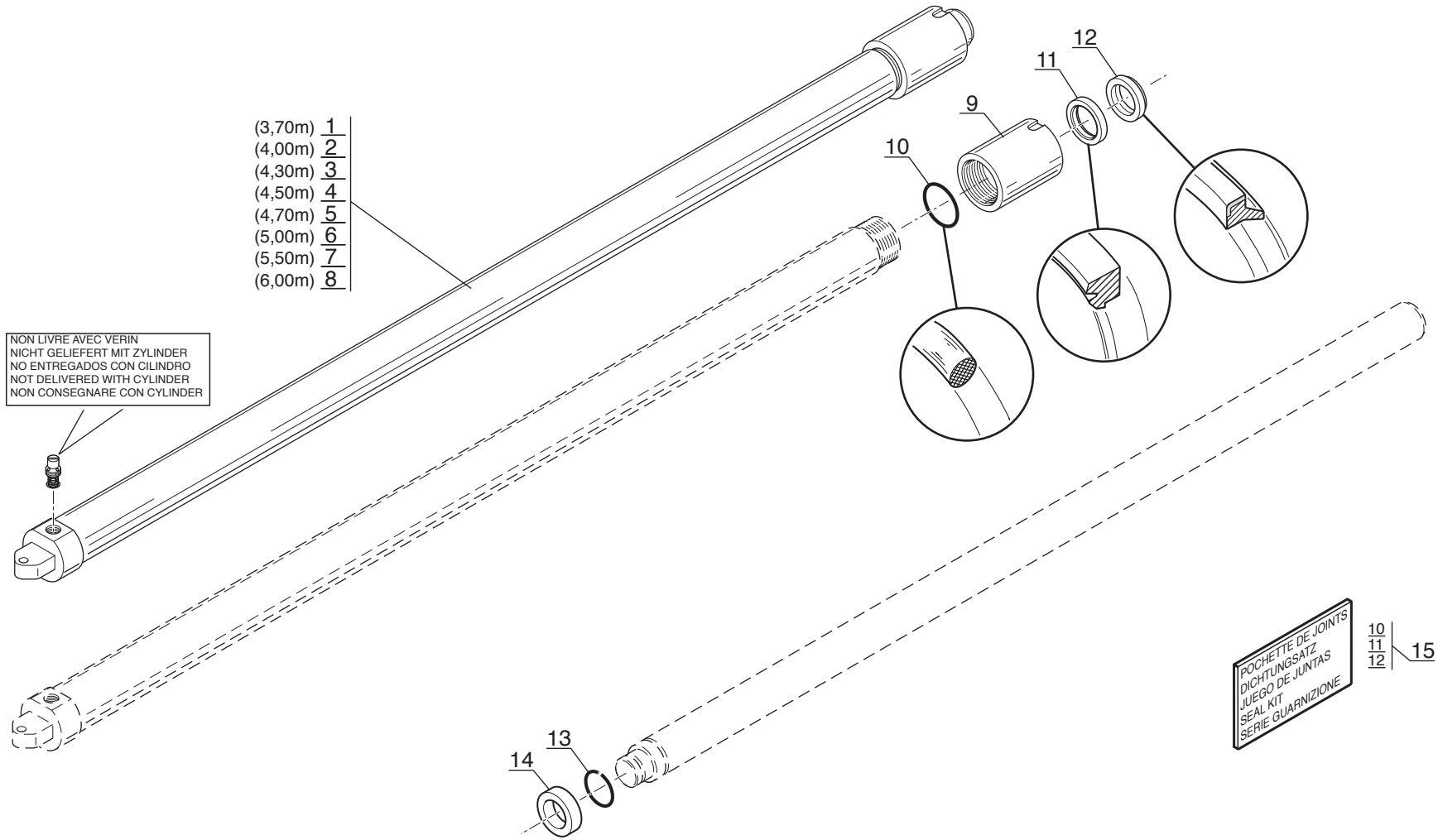

P.A.O.illus

Catalogue : 547886

1

HYDRAULIQUE (Vérin d'élévation)
HYDRAULIK (Hubzylinder)
HIDRAULICO (Cilindro de elevación)
HYDRAULIC (Lifting cylinder)
IDRAULICO (Cilindro di sollevamento)

Qté-Menge-Cant-Qty-Q.ta **10 CA 75** **M**

1- MSI40H SERIE 1-E2
2- MSI50H SERIE 1-E2
3-
4-
5-
6-
7-
8-
9-
10-
11-
12-
13-
14-
15-
16-
17-
18-
19-
20-

Rep Hinw Fig Item Rif	Numéro Teil-Nr Numero Part-Nr Part-Nr	Désignation Bezeichnung Descripcion Description Descrizione	1	2	3	4	5	6	7	8	9	10	11	12	13	14	15	16	17	18	19	20
1	219004	Vérin d'éléva. D:65mm C:1225mm- Hubzylinder Cilindro de elevación - Lifting cylinder Cilindro di sollevamento -	2	2																		
2	219005	Vérin d'éléva. D:65mm C:1325mm- Hubzylinder Cilindro de elevación - Lifting cylinder Cilindro di sollevamento -	2	2																		
3	219006	Vérin d'éléva. D:65mm C:1425mm- Hubzylinder Cilindro de elevación - Lifting cylinder Cilindro di sollevamento -	2	2																		
4	218997	Vérin d'éléva. D:65mm C:1500mm- Hubzylinder Cilindro de elevación - Lifting cylinder Cilindro di sollevamento -	2	2																		
5	219008	Vérin d'éléva. D:65mm C:1560mm- Hubzylinder Cilindro de elevación - Lifting cylinder Cilindro di sollevamento -	2	2																		
6	219009	Vérin d'éléva. D:65mm C:1675mm- Hubzylinder Cilindro de elevación - Lifting cylinder Cilindro di sollevamento -	2	2																		
7	219010	Vérin d'éléva. D:65mm C:1825mm- Hubzylinder Cilindro de elevación - Lifting cylinder Cilindro di sollevamento -	2	2																		
8	219001	Vérin d'éléva. D:65mm C:2000mm- Hubzylinder Cilindro de elevación - Lifting cylinder Cilindro di sollevamento -	2	2																		
9	197705	Bague de fermeture - Schlussring Anillo de cierre - Fastening ring Anello di chiusura -	1	1																		
10	197710	Joint torique - "0" ring Junta tórica - "0" ring Anello OR -	1	1																		
11	197708	Joint d'étanchéité - Dichtungsring Junta de estanqueidad - Seal Guarnizióne -	1	1																		

+

2

Catalogue : 547886

HYDRAULIQUE (Vérin d'élévation)
HYDRAULIK (Hubzylinder)
HIDRAULICO (Cilindro de elevación)
HYDRAULIC (Lifting cylinder)
IDRAULICO (Cilindro di sollevamento)

Qté-Menge-Cant-Qty-Q.ta	10 CA	75	M

1- MSI40H SERIE 1-E2
2- MSI50H SERIE 1-E2
3-
4-
5-
6-
7-
8-
9-
10-
11-
12-
13-
14-
15-
16-
17-
18-
19-
20-

Rep Hinw Fig Item Rif	Numéro Teil-Nr Numero Part-Nr Part-Nr	Désignation Bezeichnung Descripcion Description Descrizione	1	2	3	4	5	6	7	8	9	10	11	12	13	14	15	16	17	18	19	20
12	197709	Joint d'étanchéité - Dichtungsring Junta de estanqueidad - Seal Guarnizióne -	1	1																		
13	197670	Jonc d'arrêt - Sprengring Anillo de parada - Snap ring Giunto -	1	1																		
14	548002	Piston de vérin - Zylinderkolben Pistón de cilindro - Cylinder piston Pistone del cilindro -	1	1																		
15	197706	Pochette de joints - Dichtungsatz Juego de juntas - Seal kit Serie guarnizióne -	1	1																		

HYDRAULIQUE (Détails)
HYDRAULIK (Einzelteile)
HIDRAULICO (Detalles)
HYDRAULIC (Details)
IDRAULICO (Dettaglio)

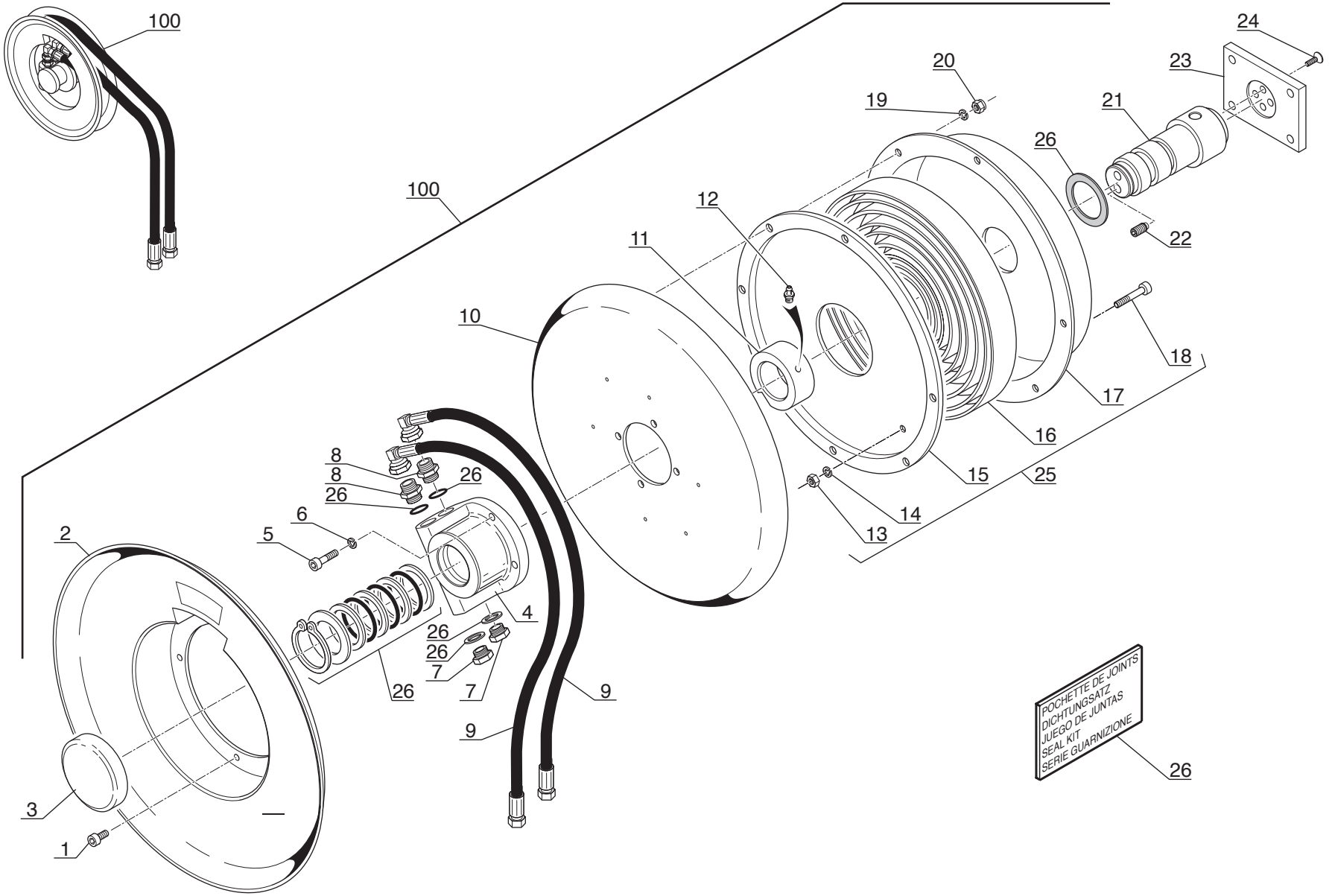

P.A.O.illus

1

Catalogue : 547886

HYDRAULIQUE (Détails)
HYDRAULIK (Einzelteile)
HIDRAULICO (Detalles)
HYDRAULIC (Details)
IDRAULICO (Dettaglio)

Qté-Menge-Cant-Qty-Q.ta **10 EA** **13** **M**

1- MSI40H SERIE 1-E2
2- MSI50H SERIE 1-E2
3-
4-
5-
6-
7-
8-
9-
10-
11-
12-
13-
14-
15-
16-
17-
18-
19-
20-

Rep Hinw Fig Item Rif	Numéro Teil-Nr Numero Part-Nr Part-Nr	Désignation Bezeichnung Descripcion Description Descrizione	1	2	3	4	5	6	7	8	9	10	11	12	13	14	15	16	17	18	19	20
1	23606	Vis H,M 4- 6 - Schraube Tornillo - Screw Vite -	7	7																		
2	23607	Tambour - Trommel Tambor - Drum Tamburo -	1	1																		
3	23609	Chapeau - Deckel Tapadera - Cap Capello -	1	1																		
4	23612	Raccord tournant - Verschraubung Racor vuelta - Connection Raccordo -	1	1																		
5	25713	Vis H,M 6- 16-8.8-ZN5/C - Schraube Tornillo - Screw Vite -	2	2																		
5	58526	Vis H,M 6- 40-8.8-ZN5/C - Schraube Tornillo - Screw Vite -	1	1																		
6	23615	Rondelle - Unterlegscheibe Arandela - Washer Rondella -	3	3																		
7	23616	Bouchon - Stopfen Tapón - Plug Tappo -	2	2																		
8	23356	Raccord - Verschraubung Racor - Connection Raccordo -	2	2																		
9	23361	Ensemble flexible - Schlauch blattfeder Conjunto flexible - Hose assy Insieme flessibile -	1	1																		
10	23619	Flasque et goujon assemblés - Flansch und stift versammlun Placa y espárrago ensamblado - Flange and stud assembly Flangia y prigioniero -	1	1																		

+

2

Catalogue : 547886

HYDRAULIQUE (Détails)
HYDRAULIK (Einzelteile)
HIDRAULICO (Detalles)
HYDRAULIC (Details)
IDRAULICO (Dettaglio)

Qté-Menge-Cant-Qty-Q.ta	10 EA	13	M

1- MSI40H SERIE 1-E2
2- MSI50H SERIE 1-E2
3-
4-
5-
6-
7-
8-
9-
10-
11-
12-
13-
14-
15-
16-
17-
18-
19-
20-

Rep Hinw Fig Item Rif	Numéro Teil-Nr Numero Part-Nr Part-Nr	Désignation Bezeichnung Descripcion Description Descrizione	1	2	3	4	5	6	7	8	9	10	11	12	13	14	15	16	17	18	19	20
11	23621	Manchon - Muffe Manguito - Coupling Manicotto -	1	1																		
12	23622	Vis d'arrêt - Klemmschraube Tornillo de retención - Dog point screw Vite d'arresto -	1	1																		
13	23610	Circlips - Sicherungsring Aro retén - Circlip Anello elastico -	1	1																		
14	23611	Joint torique - "0" ring Junta tórica - "0" ring Anello OR -	1	1																		
15	23623	Plateau - Platte Placa - Plate Piatto -	1	1																		
16	23629	Ressort à lames - Blattfeder Resorte de láminas - Plates spring Molla a lama -	1	1																		
17	23630	Carter - Gehäuse Cárter - Housing Carter -	1	1																		
18	23632	Axe - Bolzen Eje - Pin Perno -	1	1																		
19	29469	Rondelle M 6 ZN - Unterlegscheibe Arandela - Washer Rondella -	8	8																		
20	23634	Ecrou - Mutter Tuerca - Nut Dado -	8	8																		
21	23635	Arbre - Welle Arbol - Shaft Albero -	1	1																		

+

3

Catalogue : 547886

HYDRAULIQUE (Détails)
HYDRAULIK (Einzelteile)
HIDRAULICO (Detalles)
HYDRAULIC (Details)
IDRAULICO (Dettaglio)

Qté-Menge-Cant-Qty-Q.ta **10 EA** **13** **M**

1- MSI40H SERIE 1-E2
2- MSI50H SERIE 1-E2
3-
4-
5-
6-
7-
8-
9-
10-
11-
12-
13-
14-
15-
16-
17-
18-
19-
20-

Rep Hinw Fig Item Rif	Numéro Teil-Nr Numero Part-Nr Part-Nr	Désignation Bezeichnung Descripcion Description Descrizione	1	2	3	4	5	6	7	8	9	10	11	12	13	14	15	16	17	18	19	20
22	23636	Bouchon - Stopfen Tapón - Plug Tappo -	2	2																		
23	23637	Support - Träger Soporte - Bracket Supporto -	1	1																		
24	23638	Vis - Schraube Tornillo - Screw Vite -	4	4																		
25	23625	Ensemble - Ressort à lame + carter (pour enrouleur droit) Blattfeder - Gehäuse - doppelt (fur recht spulerin) Conjunto - Resorte de láminas + cárter (para enrollador der Plate spring + Housing - assy (for R.H. hose reel) Insième - Molla a lama + carter (per arrottolatore destro)	1	1																		
26	23359	Pochette de joints - Dichtungsatz Juego de juntas - Seal kit Serie guarnizióne -	1	1																		
100	160712	Enrouleur complet droit - Kompletter recht spulerin Enrollador derecho completo - Complete R.H. hose reel Arrottolatore completo destro -	1	1																		

HYDRAULIQUE (Détails)
HYDRAULIK (Einzelteile)
HIDRAULICO (Detalles)
HYDRAULIC (Details)
IDRAULICO (Dettaglio)

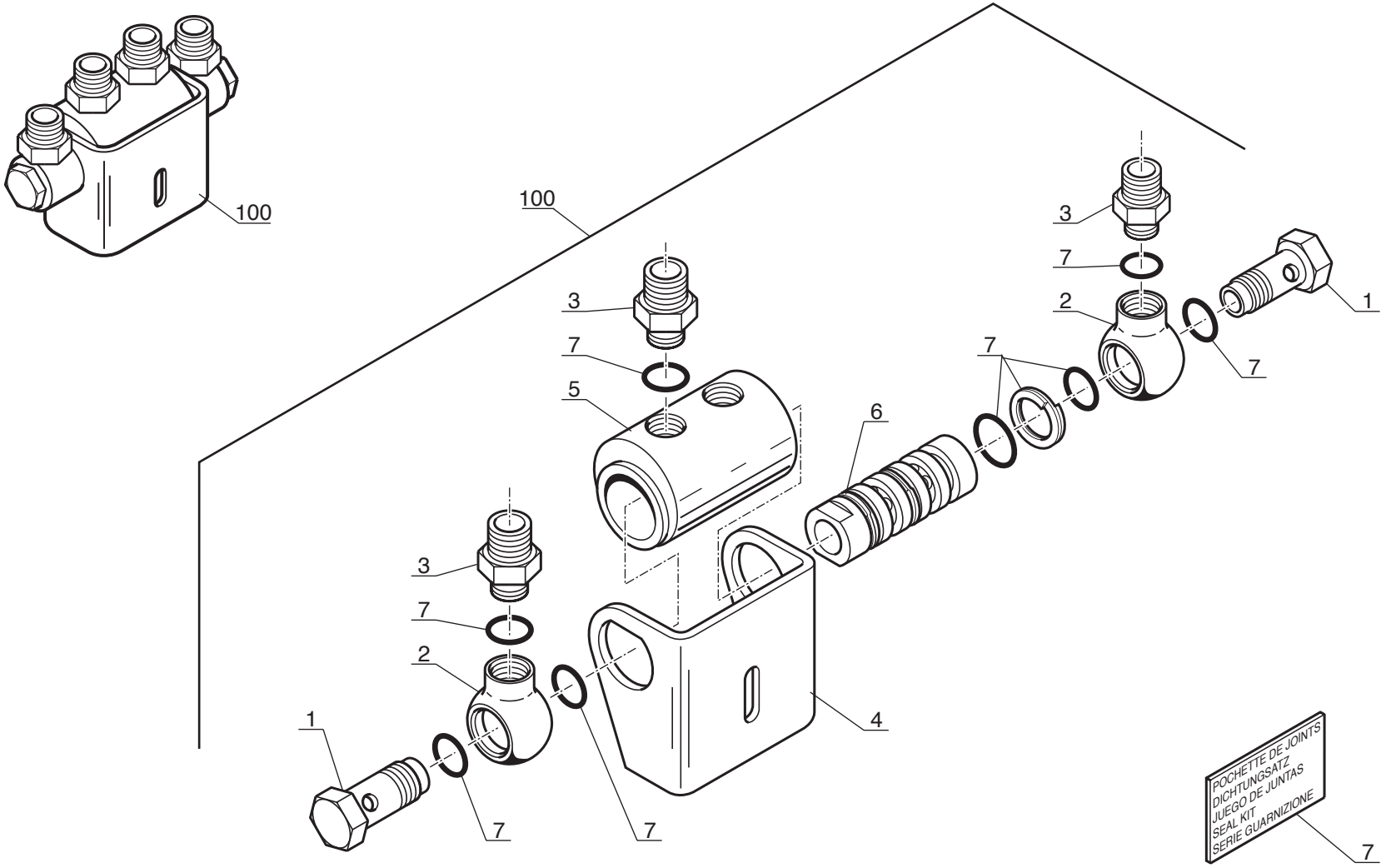

Catalogue : 547886

1

HYDRAULIQUE (Détails)
HYDRAULIK (Einzelteile)
HIDRAULICO (Detalles)
HYDRAULIC (Details)
IDRAULICO (Dettaglio)

Qté-Menge-Cant-Qty-Q.ta **10 EA** **14** **M**

1- MSI40H SERIE 1-E2
2- MSI50H SERIE 1-E2
3-
4-
5-
6-
7-
8-
9-
10-
11-
12-
13-
14-
15-
16-
17-
18-
19-
20-

Rep Hinw Fig Item Rif	Numéro Teil-Nr Numero Part-Nr Part-Nr	Désignation Bezeichnung Descripcion Description Descrizione	1	2	3	4	5	6	7	8	9	10	11	12	13	14	15	16	17	18	19	20
1	23641	Vis creuse - Hohl schraube Tornillo hueco - Hollow screw Vite cava -	2	2																		
2	23643	Raccord banjo - Verschraubung Racor banjo - Banjo connection Raccordo -	2	2																		
3	160988	Adapteur 3/8" gaz - Verbindung Adaptador - Adaptor Adattatore -	4	4																		
4	23646	Support - Träger Soporte - Bracket Supporto -	1	1																		
5	23647	Corps de distributeur - Kommandosteuerventil KÖrper Cuerpo de distribuidor - Valve bank body Camicia distributore -	1	1																		
6	23642	Piston distributeur - Kolbenschieber Pistón distribuidor - Piston valve Pistone distributore -	1	1																		
7	23984	Pochette de joints - Dichtungsatz Juego de juntas - Seal kit Serie guarnizióne -	1	1																		
100	160714	Distributeur complet Kompletter kommandosteuerventil Distribuidor completo - Complete valve bank Distributore completo -	1	1																		

12 AA 367

ABAQUE DE CHARGE (Mât triple à levée libre totale)
BELASTUNG TABELLE (Dreifach hubmast total freiansteig)
ABACO DE CARGA (Mastil triple a levantamiento libre total)
LOAD CHART (Triple mast total free lift)
DIAGRAMMA DI CARICO (Rampa triplex a levata libera totale)

MSI 40 H Série 1 - E2
MSI 50 H Série 1 - E2

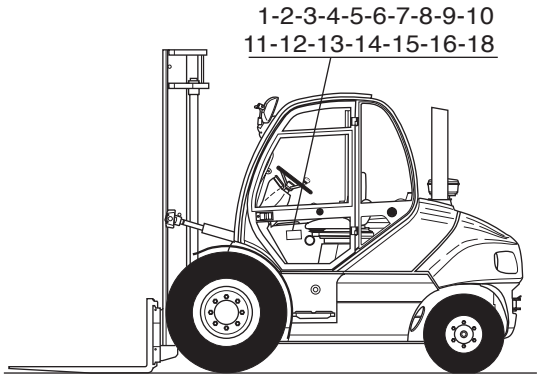

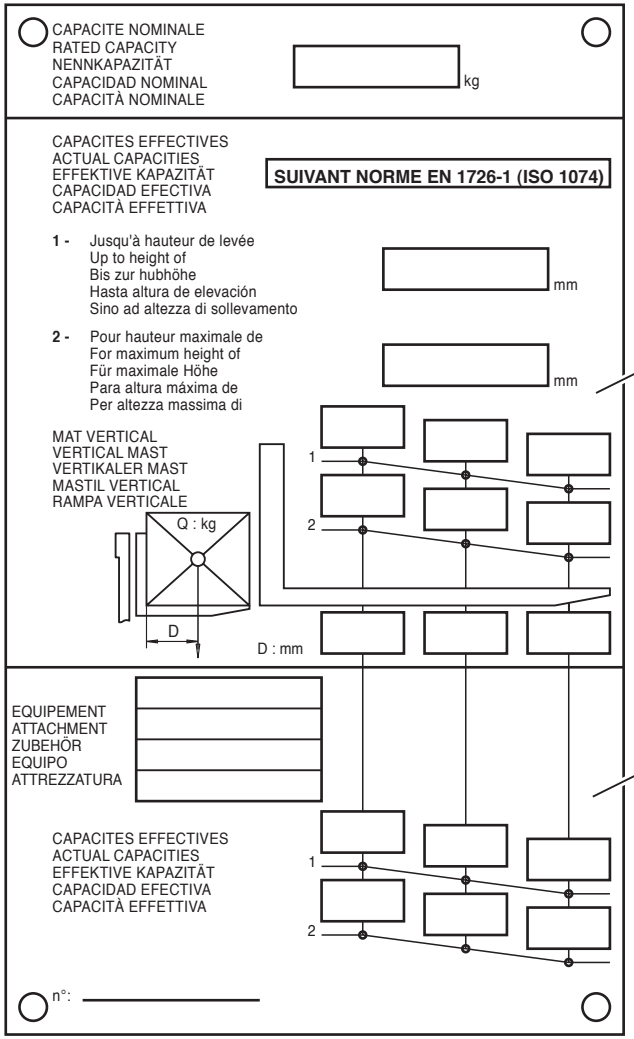

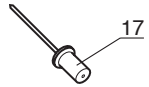

1	(3,70 m)
2	(4,00 m)
3	(4,30 m)
4	(4,50 m)
5	(4,70 m)
6	(5,00 m)
7	(5,50 m)
8	(6,00 m)

MSI 40 H

9	(3,70 m)
10	(4,00 m)
11	(4,30 m)
12	(4,50 m)
13	(4,70 m)
14	(5,00 m)
15	(5,50 m)
16	(6,00 m)

MSI 50 H

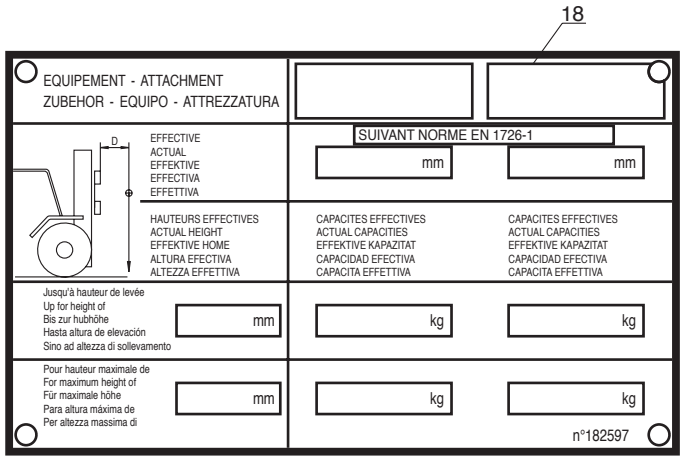

P.A.O. illus

20 / 10 / 04

Catalogue : 547886

1

ABAQUE DE CHARGE (Mât triple à levée libre)
BELASTUNG TABELLE (Dreifach hubmast freiansteig)
ABACO DE CARGA (Mastil triple a levantamiento libre)
LOAD CHART (Triple mast free lift)
DIAGRAMMA DI CARICO (Rampa triplex a levata libera)

Qté-Menge-Cant-Qty-Q.ta | 12 AA | 367 | M

1- MSI40H SERIE 1-E2
2- MSI50H SERIE 1-E2
3-
4-
5-
6-
7-
8-
9-
10-
11-
12-
13-
14-
15-
16-
17-
18-
19-
20-

Rep Hinw Fig Item Rif	Numéro Teil-Nr Numero Part-Nr Part-Nr	Désignation Bezeichnung Descripcion Description Descrizione	1	2	3	4	5	6	7	8	9	10	11	12	13	14	15	16	17	18	19	20
1	200925	Abaque CM 40/50 /3M70 - Belastung tabelle Abaco de carga - Load chart Diagramma di carico -	1																			
2	200926	Abaque CM 40/50 /4M - Belastung tabelle Abaco de carga - Load chart Diagramma di carico -	1																			
3	200927	Abaque CM 40/50 /4M30 - Belastung tabelle Abaco de carga - Load chart Diagramma di carico -	1																			
4	200928	Abaque CM 40/50 /4M50 - Belastung tabelle Abaco de carga - Load chart Diagramma di carico -	1																			
5	200929	Abaque CM 40/50 4M50/4M70 - Belastung tabelle Abaco de carga - Load chart Diagramma di carico -	1																			
6	200930	Abaque CM 40/50 4M50/5M - Belastung tabelle Abaco de carga - Load chart Diagramma di carico -	1																			
7	200931	Abaque CM 40/50 4M50/5M50 - Belastung tabelle Abaco de carga - Load chart Diagramma di carico -	1																			
8	200932	Abaque CM 40/50 4M50/6M - Belastung tabelle Abaco de carga - Load chart Diagramma di carico -	1																			
9	200933	Abaque CM 50/60 /3M70 - Belastung tabelle Abaco de carga - Load chart Diagramma di carico -		1																		
10	200934	Abaque CM 50/60 /4M - Belastung tabelle Abaco de carga - Load chart Diagramma di carico -		1																		
11	200935	Abaque CM 50/60 /4M30 - Belastung tabelle Abaco de carga - Load chart Diagramma di carico -		1																		

+

Catalogue : 547886

ABAQUE DE CHARGE (Mât triple à levée libre)
BELASTUNG TABELLE (Dreifach hubmast freiansteig)
ABACO DE CARGA (Mastil triple a levantamiento libre)
LOAD CHART (Triple mast free lift)
DIAGRAMMA DI CARICO (Rampa triplex a levata libera)

Qté-Menge-Cant-Qty-Q.ta | 12 AA | 367 | M

1- MSI40H SERIE 1-E2
2- MSI50H SERIE 1-E2
3-
4-
5-
6-
7-
8-
9-
10-
11-
12-
13-
14-
15-
16-
17-
18-
19-
20-

Rep Hinw Fig Item Rif	Numéro Teil-Nr Numero Part-Nr Part-Nr	Désignation Bezeichnung Descripcion Description Descrizione	1	2	3	4	5	6	7	8	9	10	11	12	13	14	15	16	17	18	19	20
12	200936	Abaque CM 50/60 4M30/4M50 - Belastung tabelle Abaco de carga - Load chart Diagramma di carico -		1																		
13	200937	Abaque CM 50/60 4M30/4M70 - Belastung tabelle Abaco de carga - Load chart Diagramma di carico -		1																		
14	200938	Abaque CM 50/60 4M30/5M - Belastung tabelle Abaco de carga - Load chart Diagramma di carico -		1																		
15	200939	Abaque CM 50/60 4M30/5M50 - Belastung tabelle Abaco de carga - Load chart Diagramma di carico -		1																		
16	200940	Abaque CM 50/60 4M30/6M - Belastung tabelle Abaco de carga - Load chart Diagramma di carico -		1																		
17	163658	Rivet Ø 3,2 x 8 - Niete Remache - Rivet Rivetto -	8	8																		
18	182597	Abaque - Belastung tabelle Abaco - Load chart Diagramma -	1	1																		

MOTEUR - MOTOR
MOTOR - ENGINE
MOTORE

TYPE - TYPEN TIPO - TYPE TIPO	1104C-44 RE 38214

REFERENCE - NUMMER NUMERO - NUMBER RIFERIMENTO	246 413

AP 2087

POUR MOTEUR
FUR MOTOR
PARA MOTOR
FOR ENGINE
PER MOTORE

☐ Type : **RE 38214**
☐ Ref : **246 413**

ADAPTATION MOTEUR
MOTOR ANPASSUNG
ADAPTACION MOTOR
ENGINE ADAPTATION
ADATTAMENTO MOTORE

MSI 40 H Série 1 - E2
MSI 50 H Série 1 - E2

JUSQU'A LA MACHINE
BIS DER MASCHINE
HASTA LA MAQUINA
UP TO MACHINE
FINO LA MACCHINA
■ N°: 220 203

A PARTIR DE LA MACHINE
AB DER MASCHINE
A PARTIR DE LA MAQUINA
FROM MACHINE
A PARTIR DA MACCHINA
□ N°: 220 204

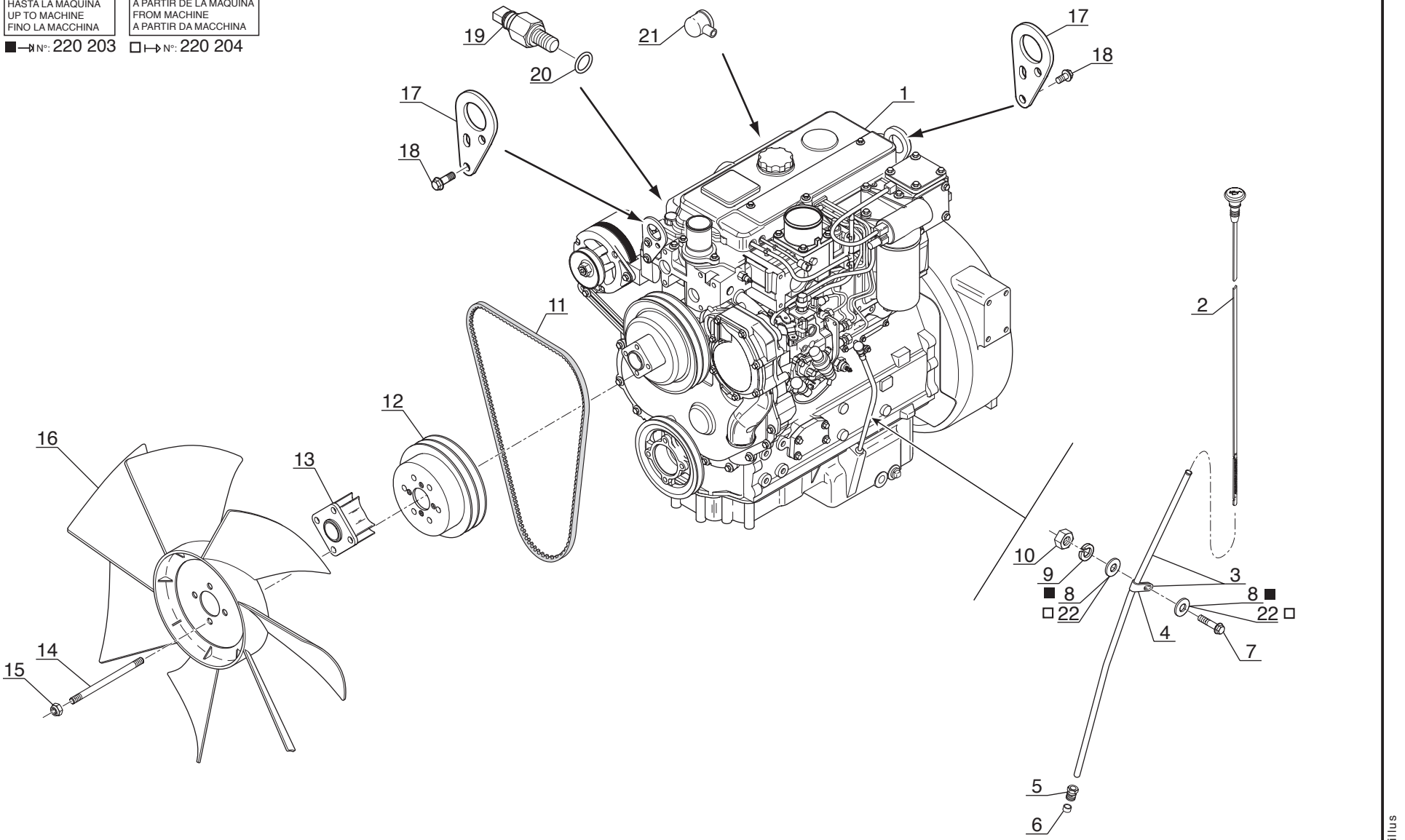

P.A.O.illus

Catalogue : 547886

1

ADAPTATION MOTEUR
MOTOR ANPASSUNG
ADAPTACION MOTOR
ENGINE ADAPTATION
ADATTAMENTO MOTORE

Qté-Menge-Cant-Qty-Q.ta | AP 2087 | M

1- MSI40H SERIE 1-E2
2- MSI50H SERIE 1-E2
3-
4-
5-
6-
7-
8-
9-
10-
11-
12-
13-
14-
15-
16-
17-
18-
19-
20-

Rep Hinw Fig Item Rif	Numéro Teil-Nr Numero Part-Nr Part-Nr	Désignation Bezeichnung Descripcion Description Descrizione	1	2	3	4	5	6	7	8	9	10	11	12	13	14	15	16	17	18	19	20
1	246413	Moteur complet - Kompletter motor Motor completo - Complete engine Motore completo -	1	1																		
2	603208	Jauge - Eichmass Galga - Gauge Livello -	1	1																		
3	603205	Tube - Rohr Tubo - Tube Tubo -	1	1																		
4	551658	Collier - Spannschelle Abrazadera - Clamp Fascetta -	1	1																		
5	474059	Ecrou - Mutter Tuerca - Nut Dado -	1	1																		
6	474060	Olive - Schneidring Oliva - Olive Oliva -	1	1																		
7	25713	Vis H,M 6- 16-8.8-ZN5/C - Schraube Tornillo - Screw Vite -	1	1																		
8	29469	Rondelle M 6 ZN - Unterlegscheibe Arandela - Washer Rondella -	2	2																		
9	42316	Rondelle W 6 ZN - Unterlegscheibe Arandela - Washer Rondella -	1	1																		
10	25714	Ecrou H ,M 6 ZN - Mutter Tuerca - Nut Dado -	1	1																		
11	564636	Courroie d'alternateur - Wechselstromgeneratorriemen Correa de alternador - Alternator belt Cinghia di alternatore -	1	1																		

+

14/11/2007

2

Catalogue : 547886

ADAPTATION MOTEUR
MOTOR ANPASSUNG
ADAPTACION MOTOR
ENGINE ADAPTATION
ADATTAMENTO MOTORE

Qté-Menge-Cant-Qty-Q.ta | **AP 2087** | **M**

1- MSI40H SERIE 1-E2
2- MSI50H SERIE 1-E2
3-
4-
5-
6-
7-
8-
9-
10-
11-
12-
13-
14-
15-
16-
17-
18-
19-
20-

Rep Hinw Fig Item Rif	Numéro Teil-Nr Numero Part-Nr Part-Nr	Désignation Bezeichnung Descripcion Description Descrizione	1	2	3	4	5	6	7	8	9	10	11	12	13	14	15	16	17	18	19	20
12	552412	Poulie - Riemen Polea - Pulley Puleggia -	1	1																		
13	552411	Entretoise - Querstrebe Separador - Spacer Distanziale -	1	1																		
14	552414	Goujon - Stiftschraube Espárrago - Stud-bolt Prigioniero -	4	4																		
15	551662	Ecrou - Mutter Tuerca - Nut Dado -	4	4																		
16	247591	Ventilateur soufflant - Ventilator Gebläse Ventilador soplante - Blower fan Ventola -	1	1																		
17	604986	Patte - Auge Brida - Lug Piastra -	2	2																		
18	473943	Vis (10 x 20) - Schraube Tornillo - Screw Vite -	4	4																		
19	702318	Sonde de température d'eau - Wasser temperatür transmitte Sonda de temperatura de agua - Water temperature sensor Sonda di temperatura acqua -	1	1																		
20	604922	Joint torique - "0" ring Junta tórica - "0" ring Anello OR -	1	1																		
21	170884	Capuchon (rouge) - Kappe (rot) Capuchón (roja) - Cap (red) Cappuccio (rosso) -	1	1																		
22	459749	Rondelle L 6 ZN - Unterlegscheibe Arandela - Washer Rondella -	2	2																		

AP 1639

POUR MOTEUR
FUR MOTOR
PARA MOTOR
FOR ENGINE
PER MOTORE

Type : **RE 38214**
Ref : **246 413**

BLOC CYLINDRES
ZYLINDERBLOCK
BLOQUE DE CILINDROS
CYLINDER BLOCK
MONOBLOCCO CILINDRO

MSI 40 H Série 1 - E2
MSI 50 H Série 1 - E2

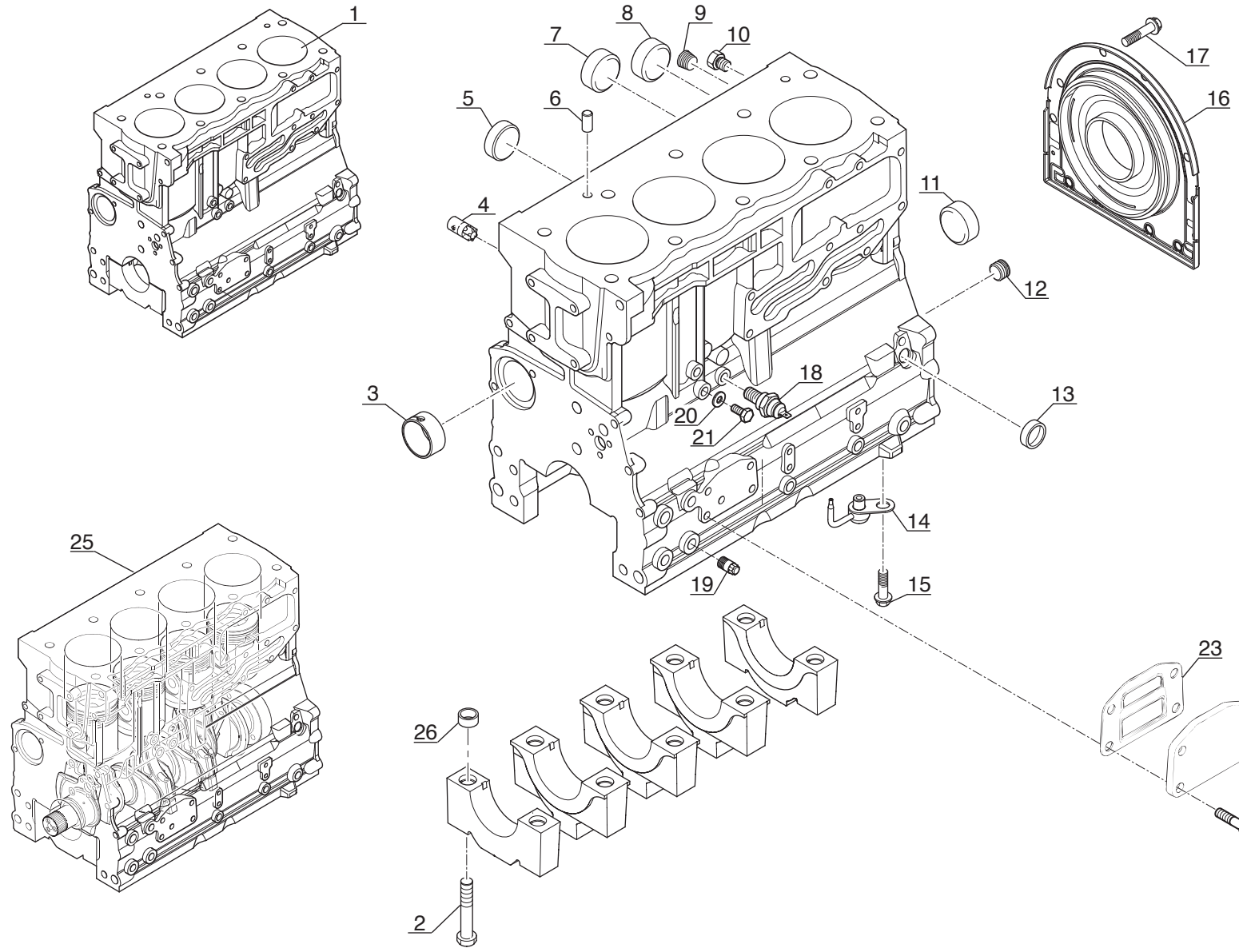

P.A.O. : illus

09 / 10 / 07

Catalogue : 246413MOD

1

BLOC-CYLINDRES
ZYLINDERBLOCK
BLOQUE DE CILINDROS
CYLINDER BLOCK
MONOBLOCCO CILINDRO

Qté-Menge-Cant-Qty-Q.ta | AP 1639 | M

1- 246413MOD
2-
3-
4-
5-
6-
7-
8-
9-
10-
11-
12-
13-
14-
15-
16-
17-
18-
19-
20-

Rep Hinw Fig Item Rif	Numéro Teil-Nr Numero Part-Nr Part-Nr	Désignation Bezeichnung Descripcion Description Descrizione	1	2	3	4	5	6	7	8	9	10	11	12	13	14	15	16	17	18	19	20
1	702279	Bloc cylindres - Zylinderblock Bloque de cilindros - Cylinder block Blocco cilindri -	1																			
2	138222	Vis (5/8x 95) - Schraube Tornillo - Screw Vite -	10																			
3	604879	Bague - Büchse Anillo - Bushing Anello -	1																			
4	604885	Bouchon - Stopfen Tapón - Plug Tappo -	1																			
5	604884	Bouchon - Stopfen Tapón - Plug Tappo -	1																			
6	563532	Pion de centrage - Zentrierstift Espiga de centraje - Centering pin Perno di centraggio -	2																			
7	604881	Bouchon - Stopfen Tapón - Plug Tappo -	2																			
8	139365	Bouchon (D32) - Stopfen Tapón - Plug Tappo -	1																			
9	133655	Bouchon - Stopfen Tapón - Plug Tappo -	1																			
10	604883	Bouchon - Stopfen Tapón - Plug Tappo -	2																			
11	604880	Bouchon - Stopfen Tapón - Plug Tappo -	1																			

+

Catalogue : 246413MOD

2

BLOC-CYLINDRES
ZYLINDERBLOCK
BLOQUE DE CILINDROS
CYLINDER BLOCK
MONOBLOCCO CILINDRO

Qté-Menge-Cant-Qty-Q.ta | AP 1639 | M

1- 246413MOD
2-
3-
4-
5-
6-
7-
8-
9-
10-
11-
12-
13-
14-
15-
16-
17-
18-
19-
20-

Rep Hinw Fig Item Rif	Numéro Teil-Nr Numero Part-Nr Part-Nr	Désignation Bezeichnung Descripcion Description Descrizione	1	2	3	4	5	6	7	8	9	10	11	12	13	14	15	16	17	18	19	20
12	604882	Bouchon - Stopfen Tapón - Plug Tappo -	1																			
13	604889	Bouchon - Stopfen Tapón - Plug Tappo -	1																			
14	706964	Gicleur - Kraftstoffdüse Chicler - Fuel jet Spurzzatore -	4																			
15	474138	Vis (6 x 12) - Schraube Tornillo - Screw Vite -	4																			
16	604887	Carter - Gehäuse Cárter - Housing Carter -	1																			
17	604888	Vis - Schraube Tornillo - Screw Vite -	10																			
18	106389	Mano-contact pression huile moteur Öldruckschalter Motor Mano contacto presión de aceite motor Engine oil pressure switch Interruttore pressione olio motore	1																			
19	702657	Bouchon - Stopfen Tapón - Plug Tappo -	4																			
20	603433	Rondelle - Unterlegscheibe Arandela - Washer Rondella -	1																			
21	474041	Vis - Schraube Tornillo - Screw Vite -	1																			
22	702052	Plaque de fermeture - Schlussplatte Placa de cierre - Fastening plate Piastra di chiusura -	1																			

+

7/12/2007

Catalogue : 246413MOD

3

BLOC-CYLINDRES
ZYLINDERBLOCK
BLOQUE DE CILINDROS
CYLINDER BLOCK
MONOBLOCCO CILINDRO

Qté-Menge-Cant-Qty-Q.ta | AP 1639 | M

1- 246413MOD
2-
3-
4-
5-
6-
7-
8-
9-
10-
11-
12-
13-
14-
15-
16-
17-
18-
19-
20-

Rep Hinw Fig Item Rif	Numéro Teil-Nr Numero Part-Nr Part-Nr	Désignation Bezeichnung Descripcion Description Descrizione	1	2	3	4	5	6	7	8	9	10	11	12	13	14	15	16	17	18	19	20
23	604973	Joint plat - Dichtung Junta plana - Gasket Guarnizióne -	1																			
24	473955	Vis (8 x 20) - Schraube Tornillo - Screw Vite -	4																			
25	706963	Carter - Gehäuse Cárter - Housing Carter -	1																			
26	133831	Entretoise - Querstrebe Separador - Spacer Distanziale -	10																			

7/12/2007

AP 1640

POUR MOTEUR
FUR MOTOR
PARA MOTOR
FOR ENGINE
PER MOTORE

Type : **RE 38214**
Ref : **246 413**

PISTONS - BIELLES - VILEBREQUIN
KOLBEN - PLEUELSTANGE - KURBELWELLE
PISTONES - BIELAS - CIGUENAL
PISTONS - CONNECTING RODS - CRANK SHAFT
PISTONI - BIELLE - ALBERO A MANOVELLA

MSI 40 H Série 1 - E2
MSI 50 H Série 1 - E2

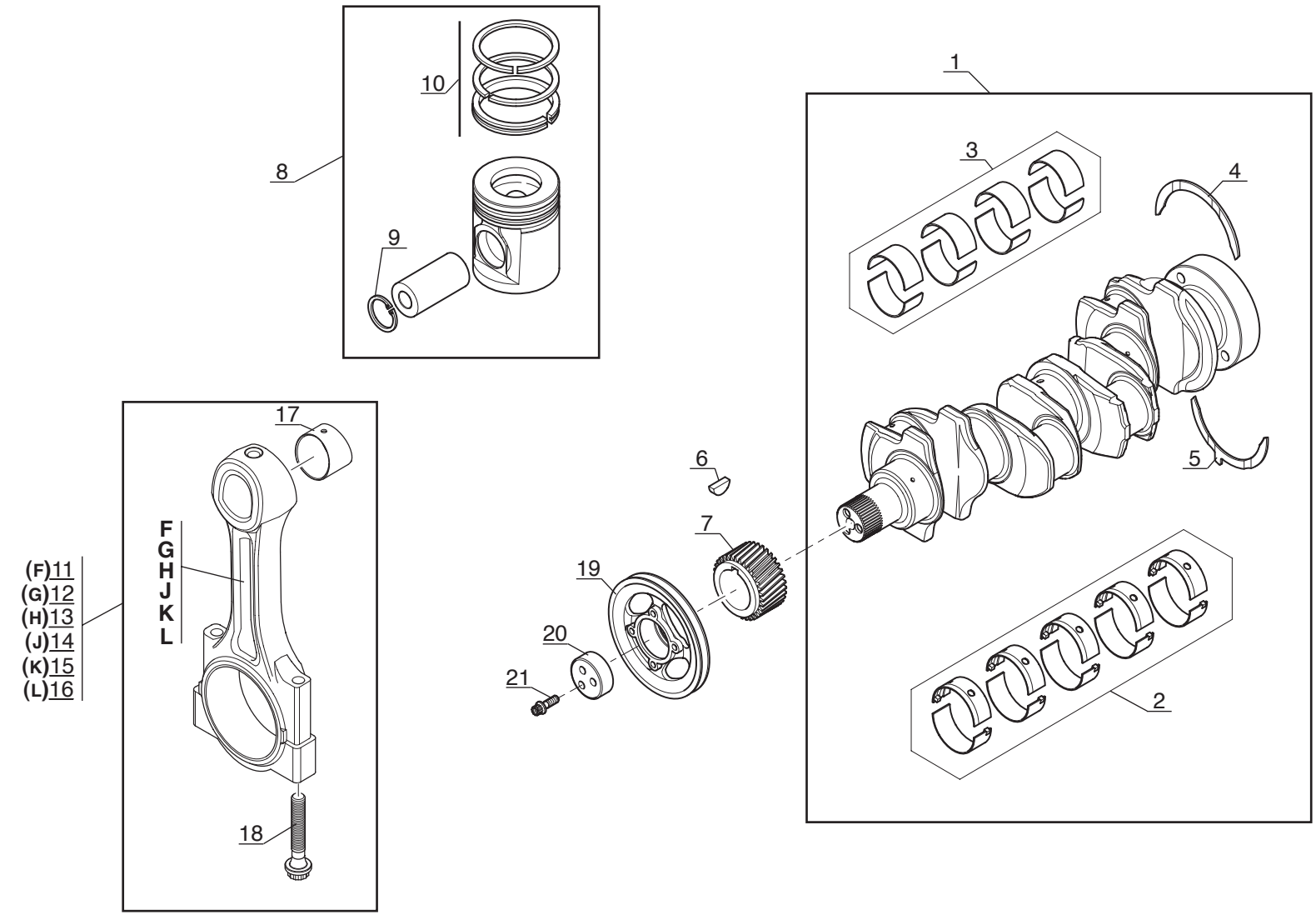

P.A.O. illus

09 / 10 / 07

Catalogue : 246413MOD

1

PISTONS, BIELLES ET VILEBREQUIN
KOLBEN, PLEUELSTANGE UND KURBELWELLE
PISTONES, BIELAS Y CYGUEñAL
PISTONS, CONNECTING RODS AND CRANKSHAFT
PISTONI, BIELLE Y ALBERO A MANOVELLA

Qté-Menge-Cant-Qty-Q.ta | AP 1640 | M

1- 246413MOD
2-
3-
4-
5-
6-
7-
8-
9-
10-
11-
12-
13-
14-
15-
16-
17-
18-
19-
20-

Rep Hinw Fig Item Rif	Numéro Teil-Nr Numero Part-Nr Part-Nr	Désignation Bezeichnung Descripcion Description Descrizione	1	2	3	4	5	6	7	8	9	10	11	12	13	14	15	16	17	18	19	20
1	604893	Vilebrequin - Kurbelwelle Cigueñal - Crankshaft Albero -	1																			
2	604894	Jeu de coussinets - Lagersatz Juego cojinetes - Bearing kit Kit cuscinetto -	1																			
2	604895	Jeu de coussinets (+0,254 mm) - Lagersatz Juego cojinetes - Bearing kit Kit cuscinetto -	X																			
2	604896	Jeu de coussinets (+0,508 mm) - Lagersatz Juego cojinetes - Bearing kit Kit cuscinetto -	X																			
2	604897	Jeu de coussinets (+0,762 mm) - Lagersatz Juego cojinetes - Bearing kit Kit cuscinetto -	X																			
3	745798	Jeu de coussinets - Lagersatz Juego cojinetes - Bearing kit Kit cuscinetto -	1																			
3	746100	Jeu de coussinets (+0,254 mm) - Lagersatz Juego cojinetes - Bearing kit Kit cuscinetto -	X																			
3	746101	Jeu de coussinets (+0,508 mm) - Lagersatz Juego cojinetes - Bearing kit Kit cuscinetto -	X																			
3	746102	Jeu de coussinets (+0,762 mm) - Lagersatz Juego cojinetes - Bearing kit Kit cuscinetto -	X																			
4	109834	Rondelle - Unterlegscheibe Arandela - Washer Rondella -	2																			
4	133768	Rondelle (+0,19 mm) - Unterlegscheibe Arandela - Washer Rondella -	X																			

+

7/12/2007

Catalogue : 246413MOD

2

PISTONS, BIELLES ET VILEBREQUIN
KOLBEN, PLEUELSTANGE UND KURBELWELLE
PISTONES, BIELAS Y CYGUEñAL
PISTONS, CONNECTING RODS AND CRANKSHAFT
PISTONI, BIELLE Y ALBERO A MANOVELLA

Qté-Menge-Cant-Qty-Q.ta | AP 1640 | M

1- 246413MOD
2-
3-
4-
5-
6-
7-
8-
9-
10-
11-
12-
13-
14-
15-
16-
17-
18-
19-
20-

Rep Hinw Fig Item Rif	Numéro Teil-Nr Numero Part-Nr Part-Nr	Désignation Bezeichnung Descripcion Description Descrizione	1	2	3	4	5	6	7	8	9	10	11	12	13	14	15	16	17	18	19	20
5	109835	Rondelle - Unterlegscheibe Arandela - Washer Rondella -	2																			
5	133770	Rondelle (+0,19 mm) - Unterlegscheibe Arandela - Washer Rondella -	X																			
6	133636	Clavette - Keil Chaveta - Key Chiavetta -	1																			
7	604912	Pignon - Zähnrad Piñón - Gear Ingranaggio -	1																			
8	604902	Piston - Kolben Pistón - Piston Pistone -	4																			
8	706670	Piston (+0,50 mm) - Kolben Pistón - Piston Pistone -	X																			
8	706671	Piston (+1 mm) - Kolben Pistón - Piston Pistone -	X																			
9	563226	Circlips - Sicherungsring Aro retén - Circlip Anello elastico -	2																			
10	604903	Jeu segments piston - Kolbenringsatz Juego de segmentos de pistón - Kit piston ring Kit fascie elastiche -	1																			
11	604904	Bielle (F) - Pleuelstange Biela - Connecting rod Biella -	4																			
12	604905	Bielle (G) - Pleuelstange Biela - Connecting rod Biella -	4																			

+

7/12/2007

Catalogue : 246413MOD

3

PISTONS, BIELLES ET VILEBREQUIN
KOLBEN, PLEUELSTANGE UND KURBELWELLE
PISTONES, BIELAS Y CYGUEñAL
PISTONS, CONNECTING RODS AND CRANKSHAFT
PISTONI, BIELLE Y ALBERO A MANOVELLA

Qté-Menge-Cant-Qty-Q.ta | AP 1640 | M

1- 246413MOD
2-
3-
4-
5-
6-
7-
8-
9-
10-
11-
12-
13-
14-
15-
16-
17-
18-
19-
20-

Rep Hinw Fig Item Rif	Numéro Teil-Nr Numero Part-Nr Part-Nr	Désignation Bezeichnung Descripcion Description Descrizione	1	2	3	4	5	6	7	8	9	10	11	12	13	14	15	16	17	18	19	20
13	604906	Bielle (H) - Pleuelstange Biela - Connecting rod Biella -	4																			
14	604907	Bielle (J) - Pleuelstange Biela - Connecting rod Biella -	4																			
15	604908	Bielle (K) - Pleuelstange Biela - Connecting rod Biella -	4																			
16	604909	Bielle (L) - Pleuelstange Biela - Connecting rod Biella -	4																			
17	604910	Bague - Büchse Anillo - Bushing Anello -	1																			
18	604911	Vis - Schraube Tornillo - Screw Vite -	2																			
19	702618	Poulie - Riemen Polea - Pulley Puleggia -	1																			
20	474037	Entretoise - Querstrebe Separador - Spacer Distanziale -	1																			
21	474038	Vis - Schraube Tornillo - Screw Vite -	3																			

AP 1641

POUR MOTEUR
FUR MOTOR
PARA MOTOR
FOR ENGINE
PER MOTORE

[ ] Type : **RE 38214**
[ ] Ref : **246 413**

CULASSE
ZYLINDERKOPF
CULATA
CYLINDER HEAD
TESTATA

MSI 40 H Série 1 - E2
MSI 50 H Série 1 - E2

■ 1er MONTAGE
1ste MONTAGE
1ro MONTAJE
1st MOUNTING
1mo MONTAGGIO

□ 2ème MONTAGE
2te MONTAGE
2do MONTAJE
2nd MOUNTING
2do MONTAGGIO

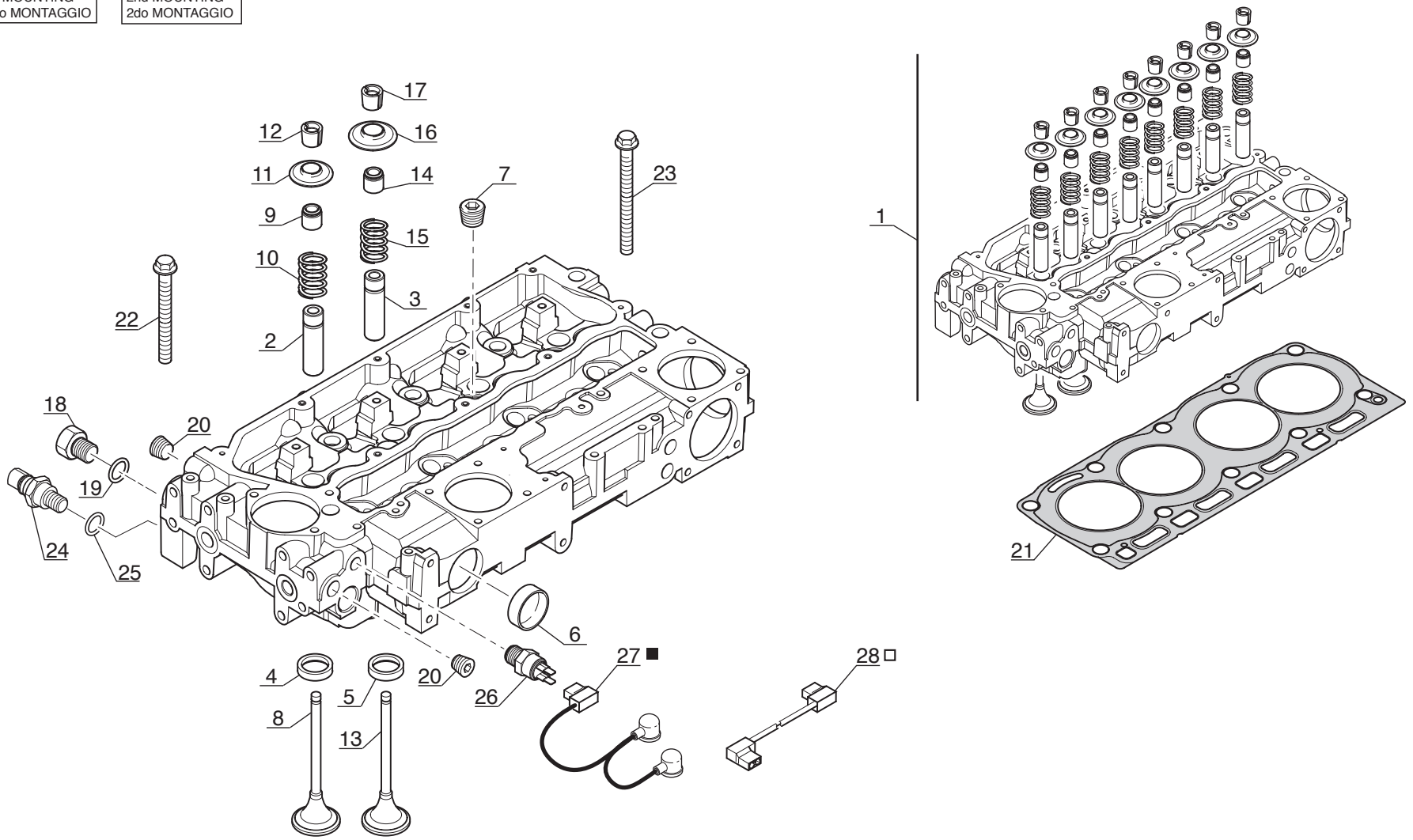

P.A.O. illus

09 / 10 / 07

Catalogue : 246413MOD

1

CULASSE
ZYLINDERKOPF
CULATA
CYLINDER HEAD
TESTATA

Qté-Menge-Cant-Qty-Q.ta | AP 1641 | M

1- 246413MOD
2-
3-
4-
5-
6-
7-
8-
9-
10-
11-
12-
13-
14-
15-
16-
17-
18-
19-
20-

Rep Hinw Fig Item Rif	Numéro Teil-Nr Numero Part-Nr Part-Nr	Désignation Bezeichnung Descripcion Description Descrizione	1	2	3	4	5	6	7	8	9	10	11	12	13	14	15	16	17	18	19	20
1	604913	Culasse complète - Kompletter Zylinderkopf Culata completa - Complete cylinder head Testata completa -	1																			
2	563233	Guide - Führungs Guía - Guide Guida -	4																			
3	563233	Guide - Führungs Guía - Guide Guida -	4																			
4	604914	Bague (admission) - Büchse Anillo - Bushing Anello -	4																			
5	604915	Bague (échappement) - Büchse Anillo - Bushing Anello -	4																			
6	474101	Bouchon (D50) - Stopfen Tapón - Plug Tappo -	2																			
7	133655	Bouchon - Stopfen Tapón - Plug Tappo -	4																			
8	604916	Soupape admission - Einlassventil Valvula de admisión - Inlet valve Valvola aspirazione -	4																			
9	704713	Joint d'étanchéité (Vert) - Dichtungsring (Grün) Junta de estanqueidad (Verde) - Seal (Green) Guarnizióne di tenuta (Verde) -	4																			
10	604918	Ressort - Feder Muelle - Spring Molla -	4																			
11	604919	Chapeau - Deckel Tapadera - Cap Capello -	4																			

+

Catalogue : 246413MOD

2

CULASSE
ZYLINDERKOPF
CULATA
CYLINDER HEAD
TESTATA

Qté-Menge-Cant-Qty-Q.ta | AP 1641 | M

1- 246413MOD
2-
3-
4-
5-
6-
7-
8-
9-
10-
11-
12-
13-
14-
15-
16-
17-
18-
19-
20-

Rep Hinw Fig Item Rif	Numéro Teil-Nr Numero Part-Nr Part-Nr	Désignation Bezeichnung Descripcion Description Descrizione	1	2	3	4	5	6	7	8	9	10	11	12	13	14	15	16	17	18	19	20
12	563237	Demi-lune - Splint Chaveta - Cotter Spinotta -	8																			
13	604920	Soupape d'échappement - Auspuffventil Válvula de escape Flusing and boost pressure valve Valvola scarico -	4																			
14	704666	Joint d'étanchéité (Marron) - Dichtungsring (Braun) Junta de estanqueidad (Bruño) - Seal (Brown) Guarnizióne di tenuta (Marrone)	4																			
15	604918	Ressort - Feder Muelle - Spring Molla -	4																			
16	604919	Chapeau - Deckel Tapadera - Cap Capello -	4																			
17	563237	Demi-lune - Splint Chaveta - Cotter Spinotta -	8																			
18	604921	Bouchon - Stopfen Tapón - Plug Tappo -	1																			
19	604922	Joint torique - "0" ring Junta tórica - "0" ring Anello OR -	1																			
20	133739	Bouchon - Stopfen Tapón - Plug Tappo -	2																			
21	704934	Joint de culasse - Zylinderkopfdichtung Junta de culata - Cylinder head gasket Guarnizióne testata -	1																			
22	604924	Vis - Schraube Tornillo - Screw Vite -	7																			

+

Catalogue : 246413MOD

3

CULASSE
ZYLINDERKOPF
CULATA
CYLINDER HEAD
TESTATA

Qté-Menge-Cant-Qty-Q.ta | AP 1641 | M

1- 246413MOD
2-
3-
4-
5-
6-
7-
8-
9-
10-
11-
12-
13-
14-
15-
16-
17-
18-
19-
20-

Rep Hinw Fig Item Rif	Numéro Teil-Nr Numero Part-Nr Part-Nr	Désignation Bezeichnung Descripcion Description Descrizione	1	2	3	4	5	6	7	8	9	10	11	12	13	14	15	16	17	18	19	20
23	604925	Vis - Schraube Tornillo - Screw Vite -	3																			
24	702318	Sonde de température d'eau - Wasser temperatür transmitte Sonda de temperatura de agua - Water temperature sensor Sonda di temperatura acqua -	1																			
25	604922	Joint torique - "0" ring Junta tórica - "0" ring Anello OR -	1																			
26	702283	Sonde de température d'eau - Wasser temperatür transmitte Sonda de temperatura de agua - Water temperature sensor Sonda di temperatura acqua -	1																			
27	604929	Faisceau - Kabelbaum Haz - Wiring harness Fascio -	1																			
28	702126	Faisceau (sonde de température d'eau - pompe d'injection) Kabelbaum Haz - Wiring harness Fascio -	1																			

AP 1642

POUR MOTEUR
FUR MOTOR
PARA MOTOR
FOR ENGINE
PER MOTORE

Type : **RE 38214**
Ref : **246 413**

RAMPE DES CULBUTEURS
KIPPHEBELWELLE
PERFIL DE BALANCIN
ROCKER ARM SHAFT
ASSE A BILANCIERI

MSI 40 H Série 1 - E2
MSI 50 H Série 1 - E2

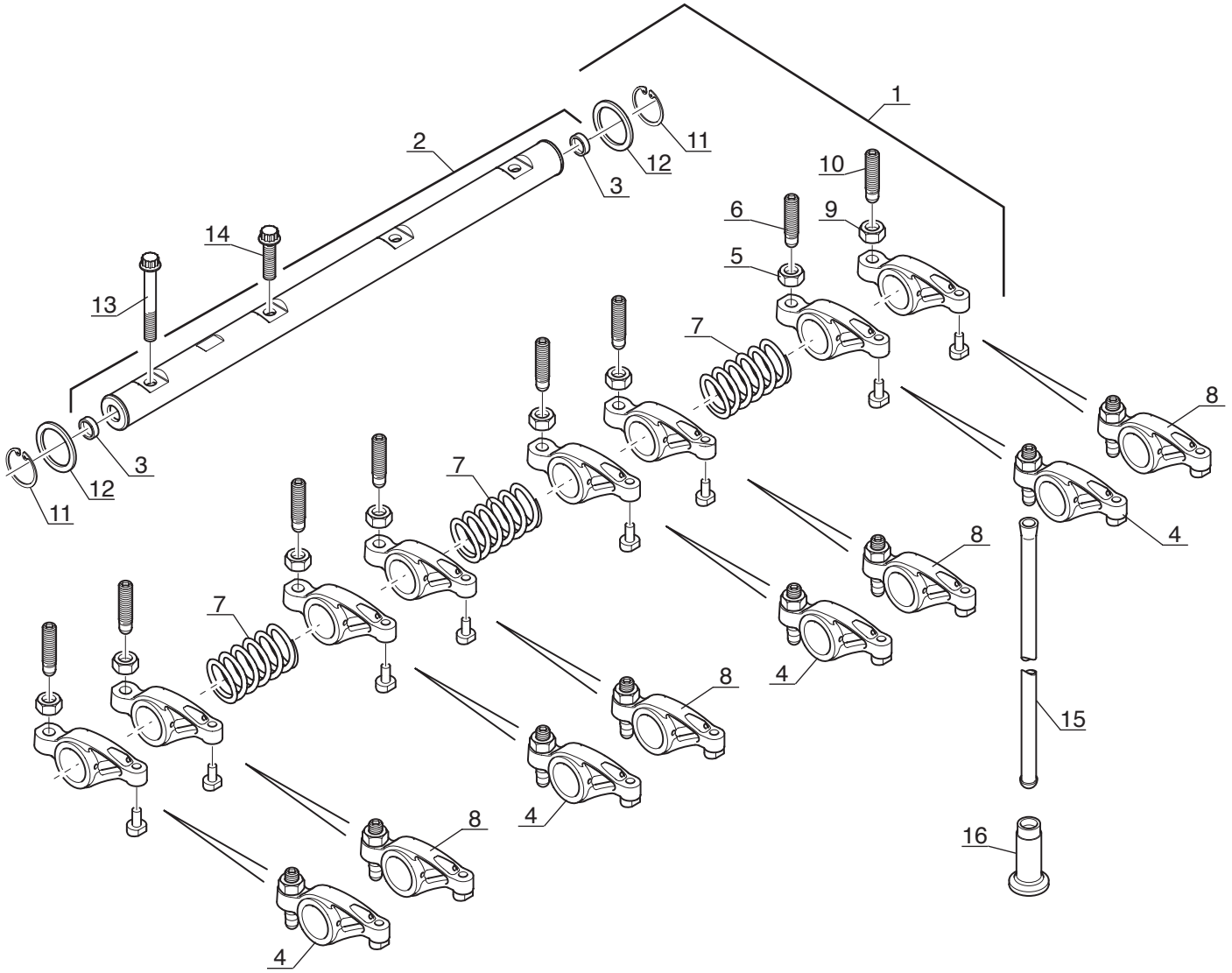

P.A.O. illus

09 / 10 / 07

Catalogue : 246413MOD

1

RAMPE DES CULBUTEURS
KIPPHEBELWELLE
PERFIL DE BALANCIN
ROCKER LEVER SHAFT
ASSE A BILANCIERI

Qté-Menge-Cant-Qty-Q.ta | AP 1642 | M

1- 246413MOD
2-
3-
4-
5-
6-
7-
8-
9-
10-
11-
12-
13-
14-
15-
16-
17-
18-
19-
20-

Rep Hinw Fig Item Rif	Numéro Teil-Nr Numero Part-Nr Part-Nr	Désignation Bezeichnung Descripcion Description Descrizione	1	2	3	4	5	6	7	8	9	10	11	12	13	14	15	16	17	18	19	20
1	604930	Rampe des culbuteurs - Kipphebelwelle Perfil de balancín - Rocker lever shaft Asse a bilancieri -	1																			
2	604931	Arbre - Welle Arbol - Shaft Albero -	1																			
3	604932	Bouchon - Stopfen Tapón - Plug Tappo -	2																			
4	604935	Culbuteur (Echappement) - Kipphebel Balancin - Rocker lever Bilanciere -	4																			
5	133641	Ecrou - Mutter Tuerca - Nut Dado -	1																			
6	133658	Vis - Schraube Tornillo - Screw Vite -	1																			
7	604934	Ressort - Feder Muelle - Spring Molla -	3																			
8	604933	Culbuteur (Admission) - Kipphebel Balancin - Rocker lever Bilanciere -	4																			
9	133641	Ecrou - Mutter Tuerca - Nut Dado -	1																			
10	133658	Vis - Schraube Tornillo - Screw Vite -	1																			
11	604936	Circlips - Sicherungsring Aro retén - Circlip Anello elastico -	2																			

+

Catalogue : 246413MOD

2

RAMPE DES CULBUTEURS
KIPPHEBELWELLE
PERFIL DE BALANCIN
ROCKER LEVER SHAFT
ASSE A BILANCIERI

Qté-Menge-Cant-Qty-Q.ta | AP 1642 | M

1- 246413MOD
2-
3-
4-
5-
6-
7-
8-
9-
10-
11-
12-
13-
14-
15-
16-
17-
18-
19-
20-

Rep Hinw Fig Item Rif	Numéro Teil-Nr Numero Part-Nr Part-Nr	Désignation Bezeichnung Descripcion Description Descrizione	1	2	3	4	5	6	7	8	9	10	11	12	13	14	15	16	17	18	19	20
12	604937	Rondelle - Unterlegscheibe Arandela - Washer Rondella -	2																			
13	604938	Vis - Schraube Tornillo - Screw Vite -	1																			
14	604939	Vis - Schraube Tornillo - Screw Vite -	3																			
15	133793	Tige - Stange Vástago - Rod Stelo -	8																			
16	745107	Poussoir - Stössel Empujador - Tappet Spintore -	8																			

AP 1643

POUR MOTEUR
FUR MOTOR
PARA MOTOR
FOR ENGINE
PER MOTORE

☐ Type : **RE 38214**
☐ Ref : **246 413**

DISTRIBUTION ET ARBRE A CAMES
STEUERGETRIEBE UND NOCKENWELLE
DISTRIBUCION Y ARBOL DE LEVAS
TIMING GEAR AND CAMSHAFT
INGRANAGGI E ALBERO DELLA DISTRIBUZIONE

MSI 40 H Série 1 - E2
MSI 50 H Série 1 - E2

■ 1er MONTAGE
1ste MONTAGE
1ro MONTAJE
1st MOUNTING
1mo MONTAGGIO

☐ 2ème MONTAGE
2te MONTAGE
2do MONTAJE
2nd MOUNTING
2do MONTAGGIO

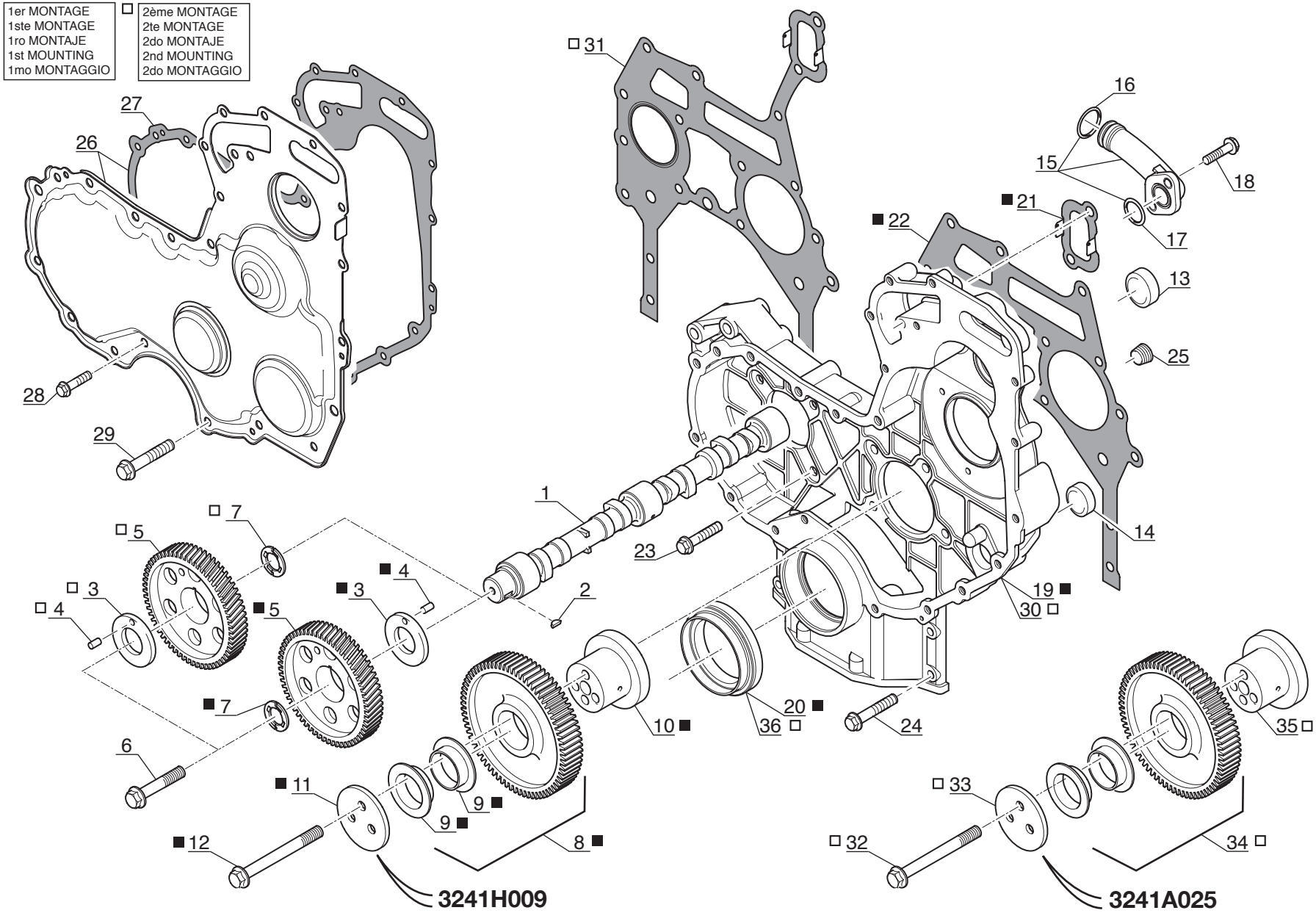

P.A.O. illus

10 / 10 / 07

Catalogue : 246413MOD

1

DISTRIBUTION ET ARBRE A CAMES
STEUERGETRIEBE UND NOCKENWELLE
DISTRIBUCION Y ARBOL DE LEVAS
TIMING GEAR AND CAMSHAFT
INGRANAGGI E ALBERO DELLA DISTRIBUZIONE

Qté-Menge-Cant-Qty-Q.ta | AP 1643 | M

1- 246413MOD
2-
3-
4-
5-
6-
7-
8-
9-
10-
11-
12-
13-
14-
15-
16-
17-
18-
19-
20-

Rep Hinw Fig Item Rif	Numéro Teil-Nr Numero Part-Nr Part-Nr	Désignation Bezeichnung Descripcion Description Descrizione	1	2	3	4	5	6	7	8	9	10	11	12	13	14	15	16	17	18	19	20
1	604940	Arbre à cames - Nockenwelle Arbol de levas - Camshaft Albero a camme -	1																			
2	133636	Clavette - Keil Chaveta - Key Chiavetta -	1																			
3	474007	Rondelle - Unterlegscheibe Arandela - Washer Rondella -	1																			
4	133714	Goupille - Stift Pasador - Pin Spina -	1																			
5	604950	Pignon - Zähnrad Piñón - Gear Ingranaggio -	1																			
6	473297	Vis (12 x 40) - Schraube Tornillo - Screw Vite -	1																			
7	702007	Rondelle - Unterlegscheibe Arandela - Washer Rondella -	1																			
8	702309	Pignon - Zähnrad Piñón - Gear Ingranaggio -	1																			
9	133574	Bague - Büchse Anillo - Bushing Anello -	2																			
10	133845	Moyeu - Nabe Cubo - Hub Mozzo -	1																			
11	133713	Plaque - Platte Placa - Plate Piastra -	1																			

+

Catalogue : 246413MOD

2

DISTRIBUTION ET ARBRE A CAMES
STEUERGETRIEBE UND NOCKENWELLE
DISTRIBUCION Y ARBOL DE LEVAS
TIMING GEAR AND CAMSHAFT
INGRANAGGI E ALBERO DELLA DISTRIBUZIONE

Qté-Menge-Cant-Qty-Q.ta | AP 1643 | M

1- 246413MOD
2-
3-
4-
5-
6-
7-
8-
9-
10-
11-
12-
13-
14-
15-
16-
17-
18-
19-
20-

Rep Hinw Fig Item Rif	Numéro Teil-Nr Numero Part-Nr Part-Nr	Désignation Bezeichnung Descripcion Description Descrizione	1	2	3	4	5	6	7	8	9	10	11	12	13	14	15	16	17	18	19	20
12	473289	Vis - Schraube Tornillo - Screw Vite -	3																			
13	604941	Bouchon - Stopfen Tapón - Plug Tappo -	1																			
14	604942	Bouchon - Stopfen Tapón - Plug Tappo -	1																			
15	604943	Connexion - Verbindung Union - Connection Connessione -	1																			
16	604944	Joint torique - "0" ring Junta tórica - "0" ring Anello OR -	1																			
17	604945	Joint torique - "0" ring Junta tórica - "0" ring Anello OR -	1																			
18	107363	Vis (8 x 20) - Schraube Tornillo - Screw Vite -	2																			
19	604946	Carter - Gehäuse Cárter - Housing Carter -	1																			
20	107349	Joint d'étanchéité - Dichtungsring Junta de estanqueidad - Seal Guarnizióne -	1																			
21	604948	Joint plat - Dichtung Junta plana - Gasket Guarnizióne -	1																			
22	604949	Joint plat - Dichtung Junta plana - Gasket Guarnizióne -	1																			

+

Catalogue : 246413MOD

3

DISTRIBUTION ET ARBRE A CAMES
STEUERGETRIEBE UND NOCKENWELLE
DISTRIBUCION Y ARBOL DE LEVAS
TIMING GEAR AND CAMSHAFT
INGRANAGGI E ALBERO DELLA DISTRIBUZIONE

Qté-Menge-Cant-Qty-Q.ta | AP 1643 | M

1- 246413MOD
2-
3-
4-
5-
6-
7-
8-
9-
10-
11-
12-
13-
14-
15-
16-
17-
18-
19-
20-

Rep Hinw Fig Item Rif	Numéro Teil-Nr Numero Part-Nr Part-Nr	Désignation Bezeichnung Descripcion Description Descrizione	1	2	3	4	5	6	7	8	9	10	11	12	13	14	15	16	17	18	19	20
23	107363	Vis (8 x 20) - Schraube Tornillo - Screw Vite -	8																			
24	474005	Vis - Schraube Tornillo - Screw Vite -	4																			
25	133739	Bouchon - Stopfen Tapón - Plug Tappo -	1																			
26	704545	Carter - Gehäuse Cárter - Housing Carter -	1																			
27	702056	Joint plat - Dichtung Junta plana - Gasket Guarnizióne -	1																			
28	474064	Vis - Schraube Tornillo - Screw Vite -	10																			
29	476074	Vis (8 x 65) - Schraube Tornillo - Screw Vite -	5																			
30	746413	Carter - Gehäuse Cárter - Housing Carter -	1																			
31	706972	Joint plat - Dichtung Junta plana - Gasket Guarnizióne -	1																			
32	473996	Vis - Schraube Tornillo - Screw Vite -	3																			
33	745669	Plaque - Platte Placa - Plate Piastra -	1																			

+

Catalogue : 246413MOD

4

DISTRIBUTION ET ARBRE A CAMES
STEUERGETRIEBE UND NOCKENWELLE
DISTRIBUCION Y ARBOL DE LEVAS
TIMING GEAR AND CAMSHAFT
INGRANAGGI E ALBERO DELLA DISTRIBUZIONE

Qté-Menge-Cant-Qty-Q.ta | AP 1643 | M

1- 246413MOD
2-
3-
4-
5-
6-
7-
8-
9-
10-
11-
12-
13-
14-
15-
16-
17-
18-
19-
20-

Rep Hinw Fig Item Rif	Numéro Teil-Nr Numero Part-Nr Part-Nr	Désignation Bezeichnung Descripcion Description Descrizione	1	2	3	4	5	6	7	8	9	10	11	12	13	14	15	16	17	18	19	20
34	703172	Pignon intermédiaire - Zähnrad Piñón - Gear Ingranaggio -	1																			
35	706973	Moyeu - Nabe Cubo - Hub Mozzo -	1																			
36	706971	Joint d'étanchéité - Dichtring Junta de estanqueidad - Seal Guarnizióne di tenuta -	1																			

AP 1644

POUR MOTEUR
FUR MOTOR
PARA MOTOR
FOR ENGINE
PER MOTORE

Type : **RE 38214**
Ref : **246 413**

CARTER D' HUILE - POMPE A HUILE
OLWANNE - SCHMIEROLPUMPE
CARTER DE ACEITE - BOMBA DE ACEITE
OIL SUMP - LUBRICATING OIL PUMP
COPPA OLIO - POMPA LUBRIFICAZIONE

MSI 40 H Série 1 - E2
MSI 50 H Série 1 - E2

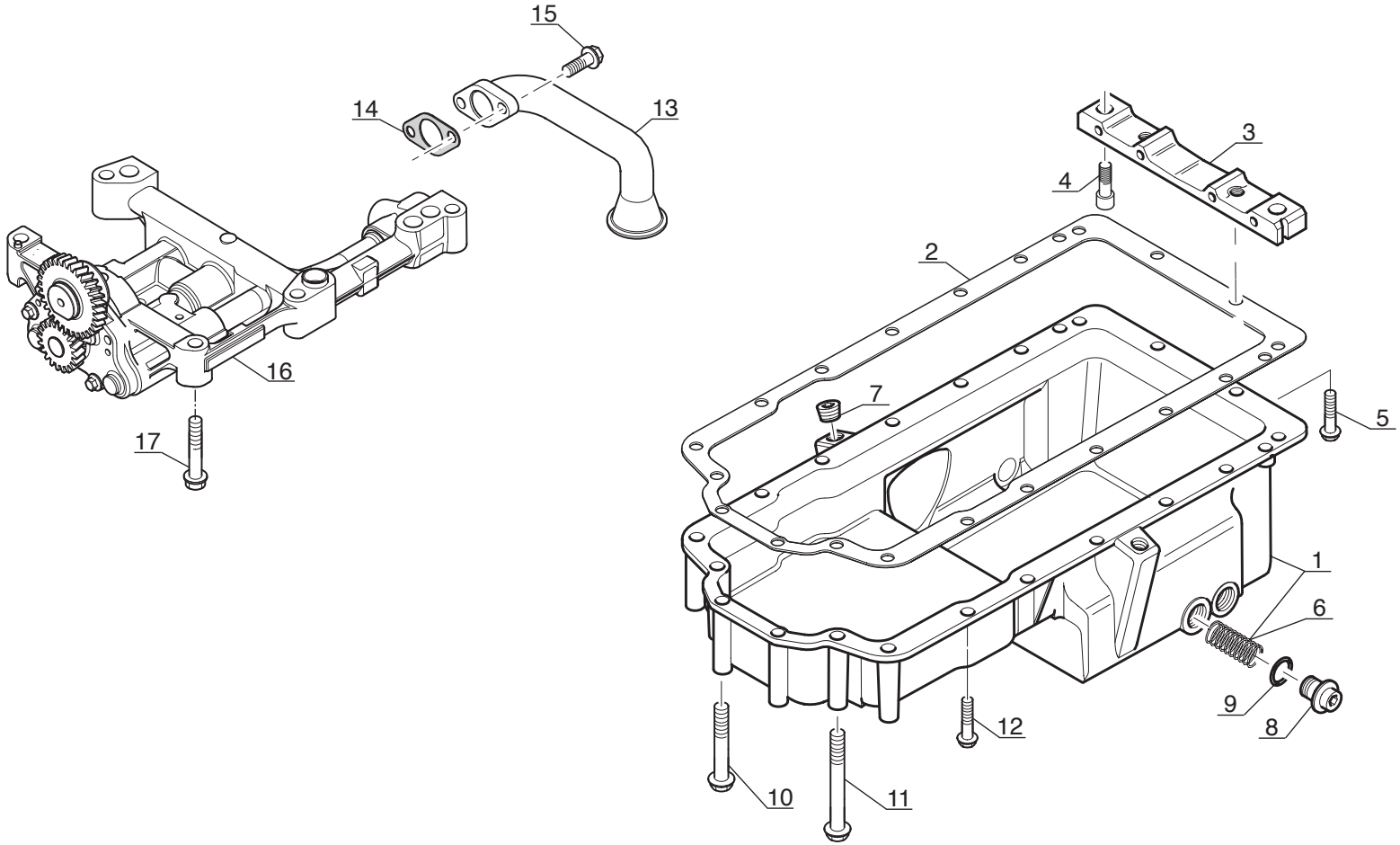

P.A.O. illus

Catalogue : 246413MOD

1

CARTER D'HUILE - POMPE A HUILE
OLWANNE - SCHMIEROLPUMPE
CARTER DE ACEITE - BOMBA DE ACEITE
OIL SUMP - LUBRICATING OIL PUMP
CARTER D'OLIO - POMPA LUBRIFICAZIONE

Qté-Menge-Cant-Qty-Q.ta | AP 1644 | M

1- 246413MOD
2-
3-
4-
5-
6-
7-
8-
9-
10-
11-
12-
13-
14-
15-
16-
17-
18-
19-
20-

Rep Hinw Fig Item Rif	Numéro Teil-Nr Numero Part-Nr Part-Nr	Désignation Bezeichnung Descripcion Description Descrizione	1	2	3	4	5	6	7	8	9	10	11	12	13	14	15	16	17	18	19	20
1	702025	Carter d'huile - Olwanne Carter de aceite - Oil sump Carter d'olio -	1																			
2	702080	Joint plat - Dichtung Junta plana - Gasket Guarnizióne -	1																			
3	604954	Traverse - Traverse Traviesa - Bridge piece Traversa -	1																			
4	474056	Vis (6 x 20) - Schraube Tornillo - Screw Vite -	2																			
5	473955	Vis (8 x 20) - Schraube Tornillo - Screw Vite -	2																			
6	139495	Douille - Fassung Casquillo - Socket Bussola -	2																			
7	548898	Bouchon - Stopfen Tapón - Plug Tappo -	1																			
8	473309	Bouchon - Stopfen Tapón - Plug Tappo -	2																			
9	474129	Joint torique - "0" ring Junta tórica - "0" ring Anello OR -	2																			
10	475201	Vis - Schraube Tornillo - Screw Vite -	4																			
11	475201	Vis - Schraube Tornillo - Screw Vite -	2																			

+

7/12/2007

Catalogue : 246413MOD

2

CARTER D'HUILE - POMPE A HUILE
OLWANNE - SCHMIEROLPUMPE
CARTER DE ACEITE - BOMBA DE ACEITE
OIL SUMP - LUBRICATING OIL PUMP
CARTER D'OLIO - POMPA LUBRIFICAZIONE

Qté-Menge-Cant-Qty-Q.ta | AP 1644 | M

1- 246413MOD
2-
3-
4-
5-
6-
7-
8-
9-
10-
11-
12-
13-
14-
15-
16-
17-
18-
19-
20-

Rep Hinw Fig Item Rif	Numéro Teil-Nr Numero Part-Nr Part-Nr	Désignation Bezeichnung Descripcion Description Descrizione	1	2	3	4	5	6	7	8	9	10	11	12	13	14	15	16	17	18	19	20
12	107363	Vis (8 x 20) - Schraube Tornillo - Screw Vite -	12																			
13	702291	Canalisation - Leitung Tubería - Pipe Spinotto -	1																			
14	477781	Joint d'étanchéité - Dichtungsring Junta de estanqueidad - Seal Guarnizióne -	1																			
15	473986	Vis (8 x 25) - Schraube Tornillo - Screw Vite -	2																			
16	702008	Pompe à huile - Schmierölpumpe Bomba de aceite - Lubricating oil pump Pompa lubrificazione -	1																			
17	473988	Vis - Schraube Tornillo - Screw Vite -	5																			

AP 1645

POUR MOTEUR
FUR MOTOR
PARA MOTOR
FOR ENGINE
PER MOTORE

Type : **RE 38214**
Ref : **246 413**

CACHE CULBUTEUR ET RENIFLARD
KIPPHEBELDECKEL UND ENTLÜFTERROHR
TAPA DE BALANCIN Y RESPIRADERO
ROCKER LEVER COVER AND BREATHER
PARA-BILANCIERE E SFIATATOIO

MSI 40 H Série 1 - E2
MSI 50 H Série 1 - E2

■ 1er MONTAGE
1ste MONTAGE
1ro MONTAJE
1st MOUNTING
1mo MONTAGGIO

□ 2ème MONTAGE
2te MONTAGE
2do MONTAJE
2nd MOUNTING
2do MONTAGGIO

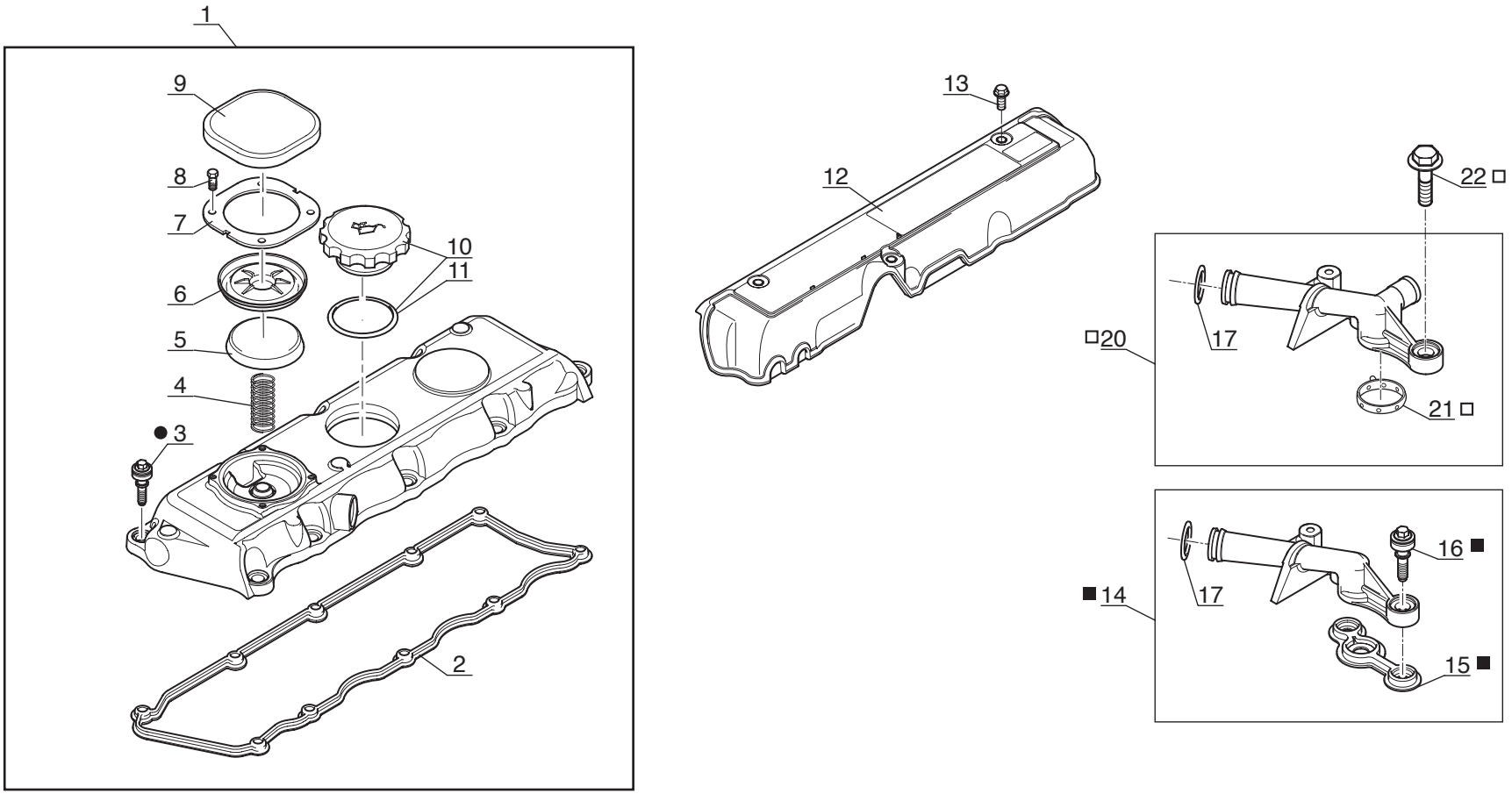

● SUIVANT MONTAGE
NACH MONTAGE
SEGUN MONTAJE
AS MOUNTING
SECONDO MONTAGGIO

P.A.O. illus

Catalogue : 246413MOD

1

CACHE-CULBUTEUR ET RENIFLARD
KIPPHEBELDECKEL UND ENTLüFTERROHR
TAPA DE BALANCIN Y RESPIRADERO
ROCKER LEVER COVER AND BREATHER
PARA-BILANCIERE E SFIATATOIO

Qté-Menge-Cant-Qty-Q.ta | AP 1645 | M

1- 246413MOD
2-
3-
4-
5-
6-
7-
8-
9-
10-
11-
12-
13-
14-
15-
16-
17-
18-
19-
20-

Rep Hinw Fig Item Rif	Numéro Teil-Nr Numero Part-Nr Part-Nr	Désignation Bezeichnung Descripcion Description Descrizione	1	2	3	4	5	6	7	8	9	10	11	12	13	14	15	16	17	18	19	20
1	744839	Cache-culbuteur complet - Kompletter Kipphebeldeckel Tapa de balancin completo - Complete rocker lever cover Para-bilanciere completo -	1																			
2	604958	Joint d'étanchéité - Dichtungsring Junta de estanqueidad - Seal Guarnizióne di tenuta -	1																			
3	604959	Vis - Schraube Tornillo - Screw Vite -	10																			
4	604960	Ressort - Feder Muelle - Spring Molla -	1																			
5	604961	Bouchon - Stopfen Tapón - Plug Tappo -	1																			
6	604962	Diaphragme - Membran Membrana - Diaphragm Membrana -	1																			
7	604963	Plaque de fixation - Befestigung Platte Placa de fijación - Fastening plate Piastra di fissaggio -	1																			
8	604964	Vis - Schraube Tornillo - Screw Vite -	4																			
9	604965	Couvercle - Deckel Tapadera - Cover Coperchio -	1																			
10	550493	Bouchon de remplissage - Einfüllverschluss Tapón de llenado - Filling plug Tappo di riempimento -	1																			
11	603891	Joint torique - "0" ring Junta tórica - "0" ring Anello OR -	1																			

+

Catalogue : 246413MOD

2

CACHE-CULBUTEUR ET RENIFLARD
KIPPHEBELDECKEL UND ENTLüFTERROHR
TAPA DE BALANCIN Y RESPIRADERO
ROCKER LEVER COVER AND BREATHER
PARA-BILANCIERE E SFIATATOIO

Qté-Menge-Cant-Qty-Q.ta | AP 1645 | M

1- 246413MOD
2-
3-
4-
5-
6-
7-
8-
9-
10-
11-
12-
13-
14-
15-
16-
17-
18-
19-
20-

Rep Hinw Fig Item Rif	Numéro Teil-Nr Numero Part-Nr Part-Nr	Désignation Bezeichnung Descripcion Description Descrizione	1	2	3	4	5	6	7	8	9	10	11	12	13	14	15	16	17	18	19	20
12	604966	Couvercle - Deckel Tapadera - Cover Coperchio -	1																			
13	474018	Vis (6 x 14) - Schraube Tornillo - Screw Vite -	3																			
14	604967	Reniflard - Entluftung Respiradero - Air breather Sfiato -	1																			
15	604968	Joint d'étanchéité - Dichtungsring Junta de estanqueidad - Seal Guarnizióne di tenuta -	1																			
16	604959	Vis - Schraube Tornillo - Screw Vite -	2																			
17	604969	Joint torique - "0" ring Junta tórica - "0" ring Anello OR -	1																			
18	706627	Reniflard - Entluftung Respiradero - Air breather Sfiato -	1																			
19	706969	Joint - Dichtung Junta - Seal Guarnizióne -	1																			
20	552894	Vis - Schraube Tornillo - Screw Vite -	2																			

AP 1646

POUR MOTEUR
FUR MOTOR
PARA MOTOR
FOR ENGINE
PER MOTORE

Type : **RE 38214**
Ref : **246 413**

FILTRE A HUILE ET REFROIDISSEUR D' HUILE
SCHMIER ÖLFILTER UND MOTORSEITIGER ÖLKUHLER
FILTRO Y ENFRIADOR INTEGRAL
LUBRICATING OIL FILTER AND INTEGRAL OIL COOLER
FILTRO OLIO E REFRIGERATORE

MSI 40 H Série 1 - E2
MSI 50 H Série 1 - E2

■ 1er MONTAGE
1ste MONTAGE
1ro MONTAJE
1st MOUNTING
1mo MONTAGGIO

□ 2ème MONTAGE
2te MONTAGE
2do MONTAJE
2nd MOUNTING
2do MONTAGGIO

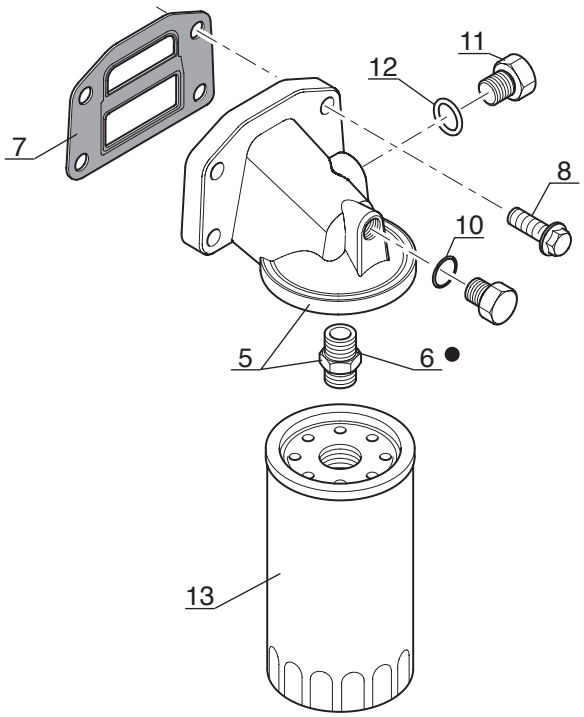

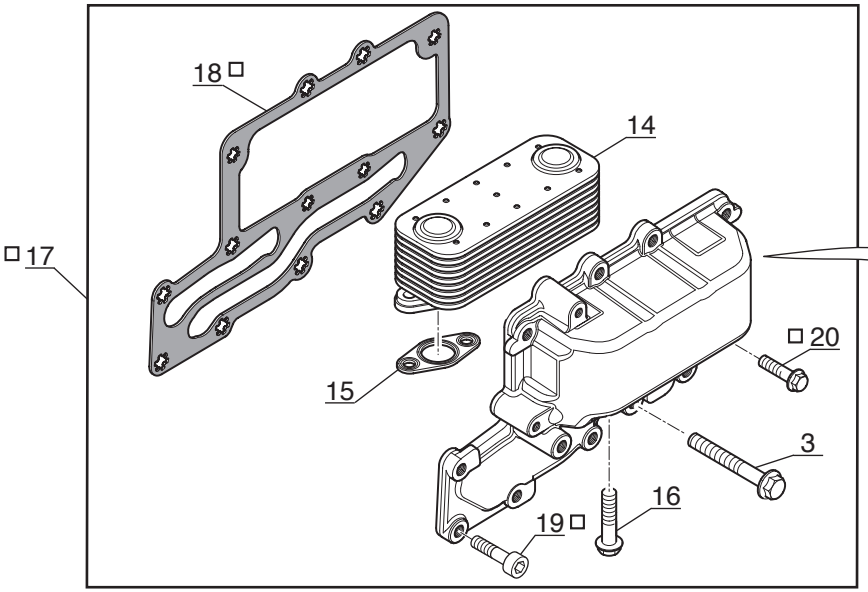

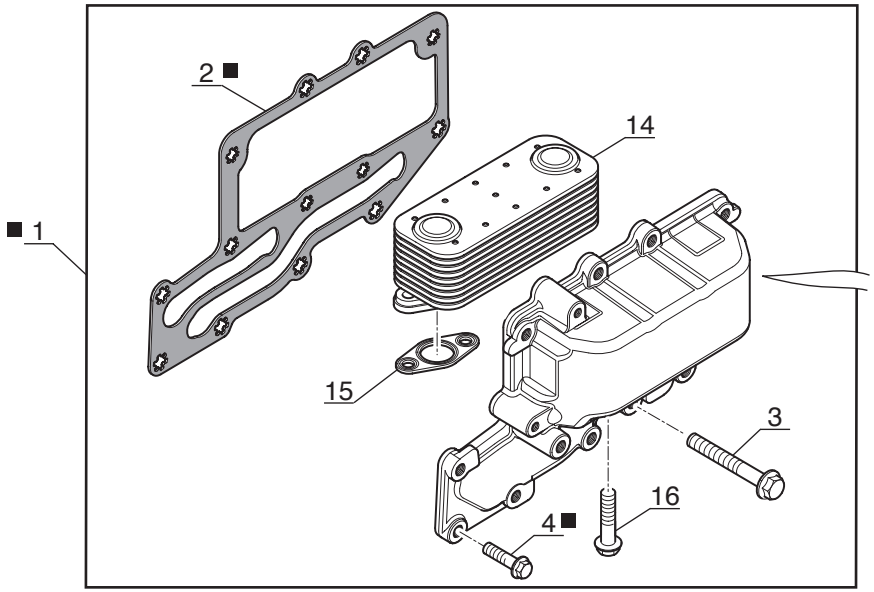

● SUIVANT MONTAGE
NACH MONTAGE
SEGUN MONTAJE
AS MOUNTING
SECONDO MONTAGGIO

P.A.O. illus

09 / 10 / 07

Catalogue : 246413MOD

1

FILTRE A HUILE ET REFROIDISSEUR D'HUILE
SCHMIER OLFILTER UND MOTORSEITIGER OLKUHLER
FILTRO Y ENFRIADOR INTEGRAL
LUBRICATING OIL FILTER AND INTEGRAL OIL COOLER
FILTRO OLIO E REFRIGERATORE

Qté-Menge-Cant-Qty-Q.ta | AP 1646 | M

1- 246413MOD
2-
3-
4-
5-
6-
7-
8-
9-
10-
11-
12-
13-
14-
15-
16-
17-
18-
19-
20-

Rep Hinw Fig Item Rif	Numéro Teil-Nr Numero Part-Nr Part-Nr	Désignation Bezeichnung Descripcion Description Descrizione	1	2	3	4	5	6	7	8	9	10	11	12	13	14	15	16	17	18	19	20
1	702755	Refroidisseur d'huile - Olkühler Enfriador de aceite - Oil cooler Refrigeratore integrale -	1																			
2	604971	Joint plat - Dichtung Junta plana - Gasket Guarnizióne -	1																			
3	476018	Vis (8 x 60) - Schraube Tornillo - Screw Vite -	3																			
4	473986	Vis (8 x 25) - Schraube Tornillo - Screw Vite -	10																			
5	705459	Tête de filtre - Filter kopf Cabeza de filtro - Filter head Testa filtro -	1																			
6	550507	Raccord - Verschraubung Racor - Connection Raccordo -	1																			
7	604973	Joint plat - Dichtung Junta plana - Gasket Guarnizióne -	1																			
8	474005	Vis - Schraube Tornillo - Screw Vite -	4																			
9	604974	Bouchon - Stopfen Tapón - Plug Tappo -	1																			
10	604975	Joint torique - "0" ring Junta tórica - "0" ring Anello OR -	1																			
11	604976	Bouchon - Stopfen Tapón - Plug Tappo -	1																			

+

7/12/2007

Catalogue : 246413MOD

2

FILTRE A HUILE ET REFROIDISSEUR D'HUILE
SCHMIER OLFILTER UND MOTORSEITIGER OLKUHLER
FILTRO Y ENFRIADOR INTEGRAL
LUBRICATING OIL FILTER AND INTEGRAL OIL COOLER
FILTRO OLIO E REFRIGERATORE

Qté-Menge-Cant-Qty-Q.ta | AP 1646 | M

1- 246413MOD
2-
3-
4-
5-
6-
7-
8-
9-
10-
11-
12-
13-
14-
15-
16-
17-
18-
19-
20-

Rep Hinw Fig Item Rif	Numéro Teil-Nr Numero Part-Nr Part-Nr	Désignation Bezeichnung Descripcion Description Descrizione	1	2	3	4	5	6	7	8	9	10	11	12	13	14	15	16	17	18	19	20
12	604977	Joint torique - "0" ring Junta tórica - "0" ring Anello OR -	1																			
13	476954	Filtre à huile moteur - Ol filter motor Filtro aceite motor - Oil filter engine Filtro olio motore -	1																			
14	702756	Radiateur - Kühler Radiador - Radiator Radiatore -	1																			
15	702013	Joint d'étanchéité - Dichtungsring Junta de estanqueidad - Seal Guarnizióne di tenuta -	1																			
16	473951	Vis (8 x 35) - Schraube Tornillo - Screw Vite -	4																			
17	745995	Refroidisseur d'huile - Olkühler Enfriador de aceite - Oil cooler Refrigeratore integrale -	1																			
18	706970	Joint plat - Dichtung Junta plana - Gasket Guarnizióne -	1																			
19	475986	Vis - Schraube Tornillo - Screw Vite -	2																			
20	473986	Vis (8 x 25) - Schraube Tornillo - Screw Vite -	8																			

AP 1647

POUR MOTEUR
FUR MOTOR
PARA MOTOR
FOR ENGINE
PER MOTORE

Type : **RE 38214**
Ref : **246 413**

COUVERCLE CULASSE ET CORPS D' ECHAPPEMENT D' EAU
ZYLINDERKOPFDECKEL UND KUELWASSERANSCHLUSS
TAPA DE LA CULATA Y CUERPO DE SALIDA DE AGUA
CYLINDER HEAD COVER AND WATER OUTLET CONNECTIONS
ENTRATA E USCITA DELL' ACQUA

MSI 40 H Série 1 - E2
MSI 50 H Série 1 - E2

■ 1er MONTAGE
1ste MONTAGE
1ro MONTAJE
1st MOUNTING
1mo MONTAGGIO

□ 2ème MONTAGE
2te MONTAGE
2do MONTAJE
2nd MOUNTING
2do MONTAGGIO

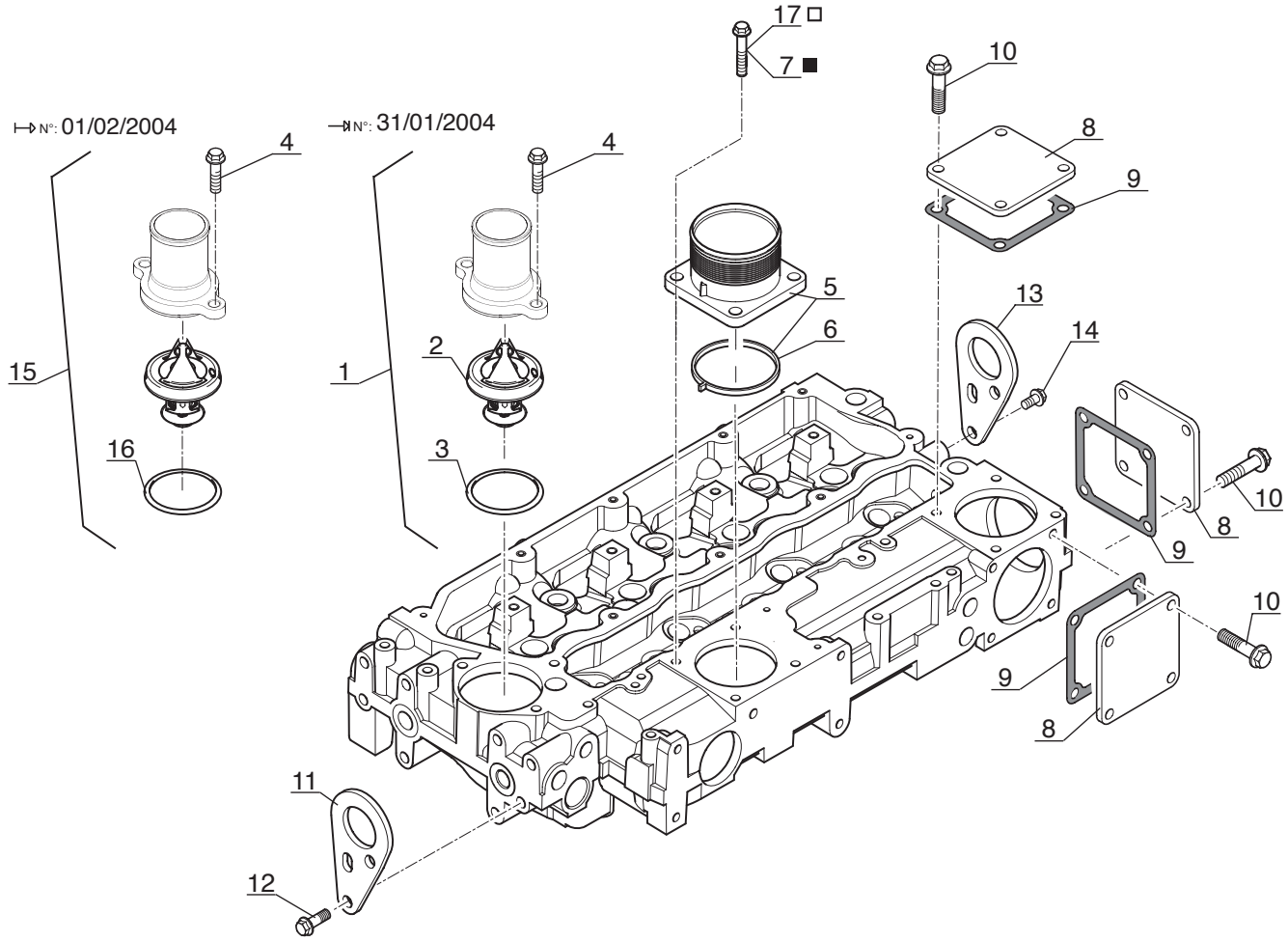

P.A.O. illus

09 / 10 / 07

Catalogue : 246413MOD

1

COUVERCLE CULASSE ET CORPS D'ECHAPPEMENT D'EAU
ZYLINDERKOPFDECKEL UN KUELWASSERANSCHLUSS
TAPA DE LA CULATA Y CUERPO DE SALIDA DE AGUA
CYLINDER HEAD COVER AND WATER OUTLET CONNECTIONS
COPERCHIO TESTATA E CORPO SCARICO ACQUA

Qté-Menge-Cant-Qty-Q.ta | AP 1647 | M

1- 246413MOD
2-
3-
4-
5-
6-
7-
8-
9-
10-
11-
12-
13-
14-
15-
16-
17-
18-
19-
20-

Rep Hinw Fig Item Rif	Numéro Teil-Nr Numero Part-Nr Part-Nr	Désignation Bezeichnung Descripcion Description Descrizione	1	2	3	4	5	6	7	8	9	10	11	12	13	14	15	16	17	18	19	20
1	702658	Connexion - Verbindung Union - Connection Connessione -	1																			
2	604984	Thermostat - Thermostat Termostato - Thermostat Termostato -	1																			
3	604985	Joint torique - "0" ring Junta tórica - "0" ring Anello OR -	1																			
4	473986	Vis (8 x 25) - Schraube Tornillo - Screw Vite -	2																			
5	702322	Connexion - Verbindung Union - Connection Connessione -	1																			
6	702323	Joint - Dichtung Junta - Seal Guarnizióne -	1																			
7	474005	Vis - Schraube Tornillo - Screw Vite -	4																			
8	474023	Plaque - Platte Placa - Plate Piastra -	3																			
9	473560	Joint plat - Dichtung Junta plana - Gasket Guarnizióne -	3																			
10	473955	Vis (8 x 20) - Schraube Tornillo - Screw Vite -	12																			
11	604986	Patte - Auge Brida - Lug Piastra -	1																			

+

Catalogue : 246413MOD

2

COUVERCLE CULASSE ET CORPS D'ECHAPPEMENT D'EAU
ZYLINDERKOPFDECKEL UN KUELWASSERANSCHLUSS
TAPA DE LA CULATA Y CUERPO DE SALIDA DE AGUA
CYLINDER HEAD COVER AND WATER OUTLET CONNECTIONS
COPERCHIO TESTATA E CORPO SCARICO ACQUA

Qté-Menge-Cant-Qty-Q.ta | AP 1647 | M

1- 246413MOD
2-
3-
4-
5-
6-
7-
8-
9-
10-
11-
12-
13-
14-
15-
16-
17-
18-
19-
20-

Rep Hinw Fig Item Rif	Numéro Teil-Nr Numero Part-Nr Part-Nr	Désignation Bezeichnung Descripcion Description Descrizione	1	2	3	4	5	6	7	8	9	10	11	12	13	14	15	16	17	18	19	20
12	473943	Vis (10 x 20) - Schraube Tornillo - Screw Vite -	2																			
13	604986	Patte - Auge Brida - Lug Piastra -	1																			
14	473943	Vis (10 x 20) - Schraube Tornillo - Screw Vite -	2																			
15	704636	Thermostat - Thermostat Termostato - Thermostat Termostato -	1																			
16	704936	Joint torique - "0" ring Junta tórica - "0" ring Anello OR -	1																			
17	552887	Vis - Schraube Tornillo - Screw Vite -	4																			

AP 1648

POUR MOTEUR
FUR MOTOR
PARA MOTOR
FOR ENGINE
PER MOTORE

☐ Type : **RE 38214**
☐ Ref : **246 413**

POMPE A EAU
WASSER PUMPE
BOMBA DE AGUA
WATER PUMP
POMPA DELL' ACQUA

MSI 40 H Série 1 - E2
MSI 50 H Série 1 - E2

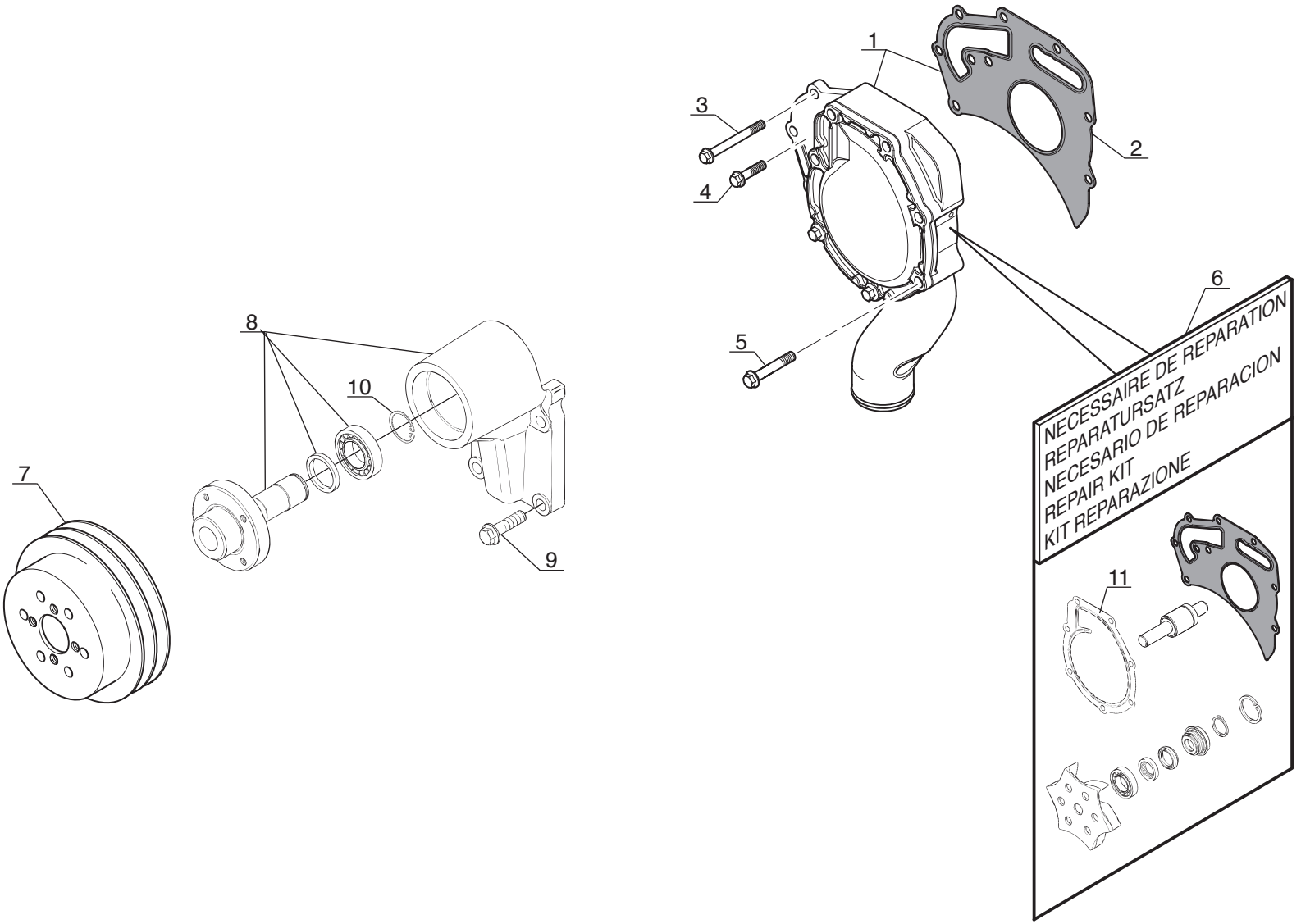

P.A.O. : illus

Catalogue : 246413MOD

1

POMPE A EAU
WASSER PUMPE
BOMBA DE AGUA
WATER PUMP
POMPA DELL'ACQUA

Qté-Menge-Cant-Qty-Q.ta | AP 1648 | M

1- 246413MOD
2-
3-
4-
5-
6-
7-
8-
9-
10-
11-
12-
13-
14-
15-
16-
17-
18-
19-
20-

Rep Hinw Fig Item Rif	Numéro Teil-Nr Numero Part-Nr Part-Nr	Désignation Bezeichnung Descripcion Description Descrizione	1	2	3	4	5	6	7	8	9	10	11	12	13	14	15	16	17	18	19	20
1	604987	Pompe à eau - Wasser pumpe Bomba de agua - Water pump Pompa acqua -	1																			
2	604988	Joint plat - Dichtung Junta plana - Gasket Guarnizióne -	1																			
3	475057	Vis (8 x 75) - Schraube Tornillo - Screw Vite -	2																			
4	473982	Vis (8 x 30) - Schraube Tornillo - Screw Vite -	2																			
5	476074	Vis (8 x 65) - Schraube Tornillo - Screw Vite -	5																			
6	604989	Nécessaire de réparation - Reparatursatz Necesario de reparación - Repair kit Kit reparazione -	1																			
7	552412	Poulie - Riemen Polea - Pulley Puleggia -	1																			
8	704523	Support poulie - Riemen träger Soporte polea - Bracket pulley Supporto puleggia -	1																			
9	473290	Vis - Schraube Tornillo - Screw Vite -	4																			
10	604936	Circlips - Sicherungsring Aro retén - Circlip Anello elastico -	1																			
11	704546	Joint - Dichtung Junta - Seal Guarnizióne -	1																			

AP 1649

POUR MOTEUR
FUR MOTOR
PARA MOTOR
FOR ENGINE
PER MOTORE

Type : **RE 38214**
Ref : **246 413**

COLLECTEUR D' ECHAPPEMENT
AUSPUFFSAMMELROHR
COLECTOR DE ESCAPE
EXHAUST MANIFOLD
COLLETTORE DI SCARICO

MSI 40 H Série 1 - E2
MSI 50 H Série 1 - E2

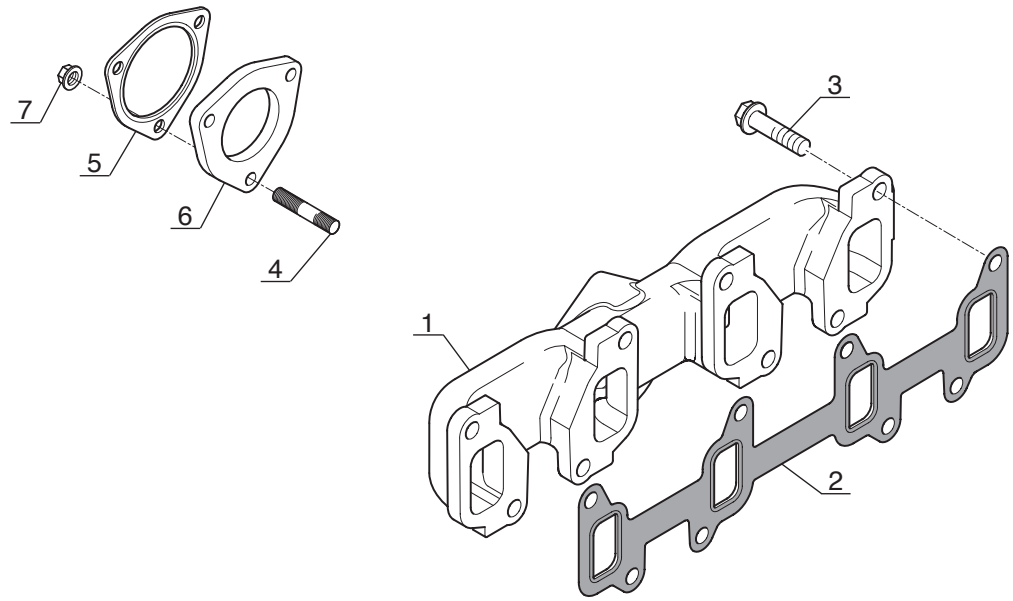

P.A.O. illus

Catalogue : 246413MOD

1

COLLECTEUR D'ECHAPPEMENT
AUSPUFFSAMMELROHR
COLECTOR DE ESCAPE
EXHAUST MANIFOLD
COLLETTORE DI SCARICO

Qté-Menge-Cant-Qty-Q.ta | AP 1649 | M

1- 246413MOD
2-
3-
4-
5-
6-
7-
8-
9-
10-
11-
12-
13-
14-
15-
16-
17-
18-
19-
20-

Rep Hinw Fig Item Rif	Numéro Teil-Nr Numero Part-Nr Part-Nr	Désignation Bezeichnung Descripcion Description Descrizione	1	2	3	4	5	6	7	8	9	10	11	12	13	14	15	16	17	18	19	20
1	704664	Collecteur d'échappement - Auspuffsammelrohr Colector de escape - Exhaust manifold Collettore di scarico -	1																			
2	604997	Joint plat - Dichtung Junta plana - Gasket Guarnizióne -	1																			
3	600716	Vis (10 x 30) - Schraube Tornillo - Screw Vite -	8																			
4	473907	Goujon - Stiftschraube Espárrago - Stud-bolt Prigioniero -	3																			
5	551768	Joint plat - Dichtung Junta plana - Gasket Guarnizióne -	1																			
6	477755	Plaque entretoise - Strebesplatte Placa separador - Strut plate Piastra distanziale -	1																			
7	473908	Ecrou - Mutter Tuerca - Nut Dado -	3																			

AP 1650

POUR MOTEUR
FUR MOTOR
PARA MOTOR
FOR ENGINE
PER MOTORE

[ ] Type : **RE 38214**
[ ] Ref : **246 413**

ALTERNATEUR
WECHSELSTROMGENERATOR
ALTERNADOR
ALTERNATOR
ALTERNATORE

MSI 40 H Série 1 - E2
MSI 50 H Série 1 - E2

● SUIVANT MONTAGE
NACH MONTAGE
SEGUN MONTAJE
AS MOUNTING
SECONDO MONTAGGIO

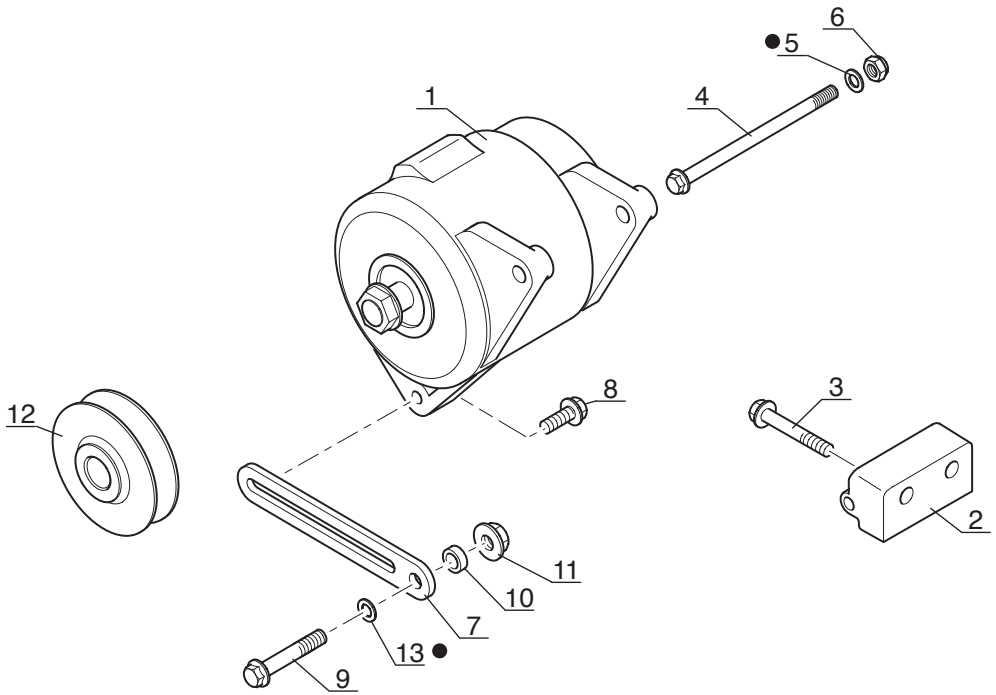

P.A.O. illus

Catalogue : 246413MOD

1

ALTERNATEUR
WECHSELSTROMGENERATOR
ALTERNADOR
ALTERNATOR
ALTERNATORE

Qté-Menge-Cant-Qty-Q.ta | AP 1650 | M

1- 246413MOD										11-										
2-										12-										
3-										13-										
4-										14-										
5-										15-										
6-										16-										
7-										17-										
8-										18-										
9-										19-										
10-										20-										

Rep Hinw Fig Item Rif	Numéro Teil-Nr Numero Part-Nr Part-Nr	Désignation Bezeichnung Descripcion Description Descrizione	1	2	3	4	5	6	7	8	9	10	11	12	13	14	15	16	17	18	19	20
1	604998	Alternateur - Wechselstromgenerator Alternador - Alternator Alternatore -	1																			
2	604999	Support - Träger Soporte - Bracket Supporto -	1																			
3	605000	Vis - Schraube Tornillo - Screw Vite -	2																			
4	602608	Vis - Schraube Tornillo - Screw Vite -	1																			
5	109358	Rondelle - Unterlegscheibe Arandela - Washer Rondella -	1																			
6	551662	Ecrou - Mutter Tuerca - Nut Dado -	1																			
7	605001	Levier - Hebel Palanca - Lever Leva -	1																			
8	473986	Vis (8 x 25) - Schraube Tornillo - Screw Vite -	1																			
9	563744	Vis (10 x 70) - Schraube Tornillo - Screw Vite -	1																			
10	108564	Entretoise - Querstrebe Separador - Spacer Distanziale -	1																			
11	473969	Ecrou - Mutter Tuerca - Nut Dado -	1																			

+

Catalogue : 246413MOD

2

ALTERNATEUR
WECHSELSTROMGENERATOR
ALTERNADOR
ALTERNATOR
ALTERNATORE

Qté-Menge-Cant-Qty-Q.ta | AP 1650 | M

1- 246413MOD										11-										
2-										12-										
3-										13-										
4-										14-										
5-										15-										
6-										16-										
7-										17-										
8-										18-										
9-										19-										
10-										20-										

Rep Hinw Fig Item Rif	Numéro Teil-Nr Numero Part-Nr Part-Nr	Désignation Bezeichnung Descripcion Description Descrizione	1	2	3	4	5	6	7	8	9	10	11	12	13	14	15	16	17	18	19	20
12	605003	Poulie - Riemen Polea - Pulley Puleggia -	1																			
13	133707	Rondelle - Unterlegscheibe Arandela - Washer Rondella -	1																			

AP 1651

POUR MOTEUR
FUR MOTOR
PARA MOTOR
FOR ENGINE
PER MOTORE

Type : **RE 38214**
Ref : **246 413**

CARTER VOLANT-MOTEUR
SCHWUNGRADGEHAUSE
CARTER VOLANTE-MOTOR
FLYWHEEL HOUSING
CARCASSA VOLANO MOTORE

MSI 40 H Série 1 - E2
MSI 50 H Série 1 - E2

■ 1er MONTAGE / 1ste MONTAGE / 1ro MONTAJE / 1st MOUNTING / 1mo MONTAGGIO

□ 2ème MONTAGE / 2te MONTAGE / 2do MONTAJE / 2nd MOUNTING / 2do MONTAGGIO

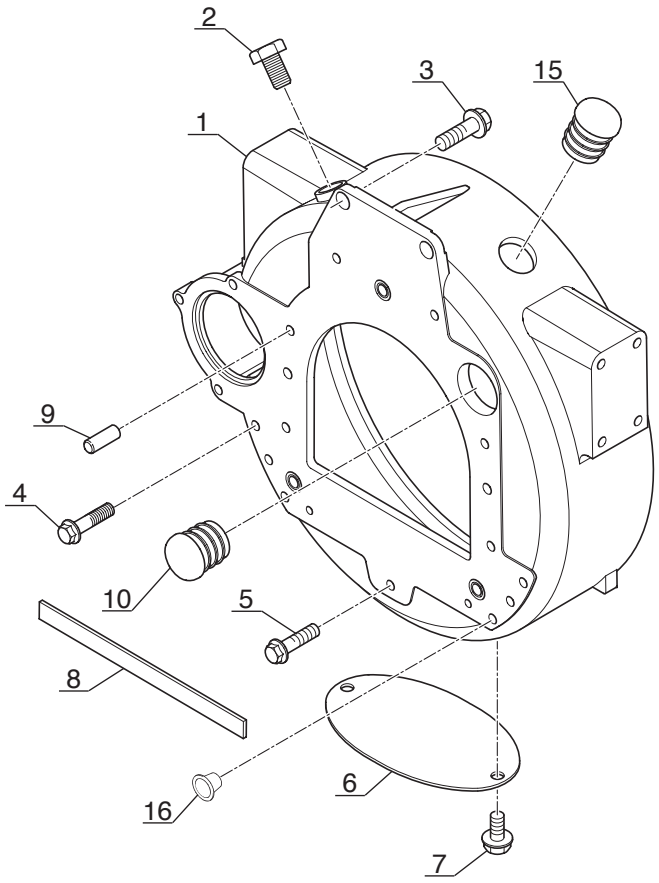

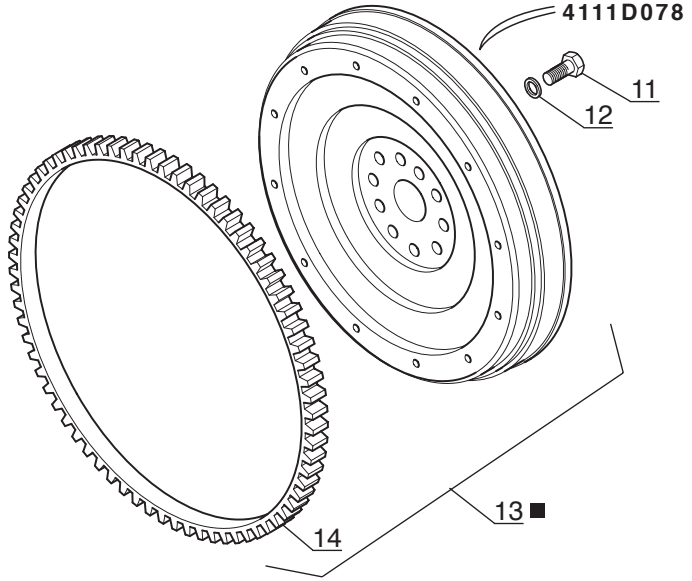

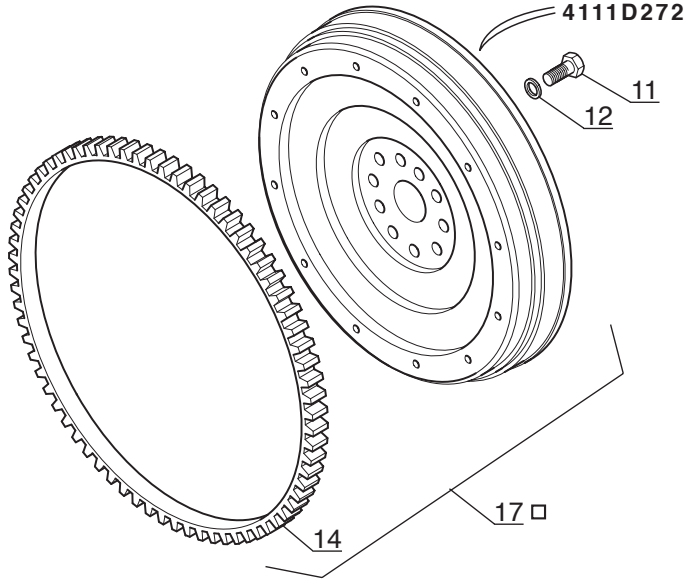

P.A.O. illus

09 / 10 / 07

Catalogue : 246413MOD

1

CARTER VOLANT MOTEUR
SCHWUNGRADGEHAUSE
CARTER VOLANTE MOTOR
FLYWHEEL HOUSING
CARCASSA VOLANO MOTORINO

Qté-Menge-Cant-Qty-Q.ta | AP 1651 | M

1- 246413MOD
2-
3-
4-
5-
6-
7-
8-
9-
10-
11-
12-
13-
14-
15-
16-
17-
18-
19-
20-

Rep Hinw Fig Item Rif	Numéro Teil-Nr Numero Part-Nr Part-Nr	Désignation Bezeichnung Descripcion Description Descrizione	1	2	3	4	5	6	7	8	9	10	11	12	13	14	15	16	17	18	19	20
1	562567	Carter volant moteur - Schwungradgehaüse Cárter volante motor - Flywheel housing Carcassa volano motore -	1																			
2	473973	Bouchon - Stopfen Tapón - Plug Tappo -	1																			
3	473975	Vis - Schraube Tornillo - Screw Vite -	2																			
4	473958	Vis - Schraube Tornillo - Screw Vite -	6																			
5	473976	Vis - Schraube Tornillo - Screw Vite -	3																			
6	473971	Trappe de visite - Kontrolle klappe Puerta de inspección - Sludge door Trappola di visita -	1																			
7	473972	Vis - Schraube Tornillo - Screw Vite -	2																			
8	107702	Couvercle - Deckel Tapadera - Cover Coperchio -	1																			
9	745999	Pion - Stift Espiga - Pin Spina -	2																			
10	601828	Bouchon - Stopfen Tapón - Plug Tappo -	1																			
11	473299	Vis (1/2x 38) - Schraube Tornillo - Screw Vite -	10																			

+

7/12/2007

Catalogue : 246413MOD

2

CARTER VOLANT MOTEUR
SCHWUNGRADGEHAUSE
CARTER VOLANTE MOTOR
FLYWHEEL HOUSING
CARCASSA VOLANO MOTORINO

Qté-Menge-Cant-Qty-Q.ta | AP 1651 | M

1- 246413MOD
2-
3-
4-
5-
6-
7-
8-
9-
10-
11-
12-
13-
14-
15-
16-
17-
18-
19-
20-

Rep Hinw Fig Item Rif	Numéro Teil-Nr Numero Part-Nr Part-Nr	Désignation Bezeichnung Descripcion Description Descrizione	1	2	3	4	5	6	7	8	9	10	11	12	13	14	15	16	17	18	19	20
12	473303	Rondelle - Unterlegscheibe Arandela - Washer Rondella -	10																			
13	473977	Volant moteur - Schwungrad Volante motor - Fly wheel Volano motore -	1																			
14	138200	Couronne - Zähnrad Corona - Gear Corona -	1																			
15	601829	Bouchon - Stopfen Tapón - Plug Tappo -	1																			
16	108504	Bouchon - Stopfen Tapón - Plug Tappo -	6																			
17	702619	Volant moteur - Schwungrad Volante motor - Fly wheel Volano motore -	1																			

AP 1652

POUR MOTEUR
FUR MOTOR
PARA MOTOR
FOR ENGINE
PER MOTORE

Type : **RE 38214**
Ref : **246 413**

DEMARREUR
ANLASSER
MOTOR DE ARANQUE
STARTER MOTOR
MOTORINO AVVIAMENTO

MSI 40 H Série 1 - E2
MSI 50 H Série 1 - E2

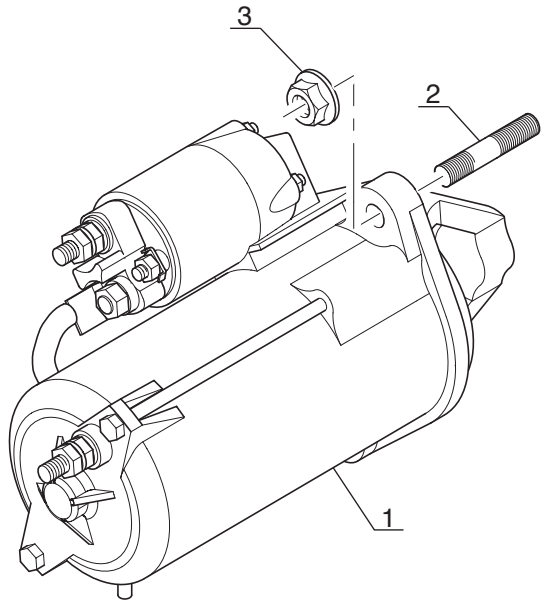

P.A.O. illus

Catalogue : 246413MOD

1

DEMARREUR
ANLASSEUR
ARRANCADOR
STATER MOTOR
MOTORINO AVVIAMENTO

Qté-Menge-Cant-Qty-Q.ta | AP 1652 | M

1- 246413MOD
2-
3-
4-
5-
6-
7-
8-
9-
10-
11-
12-
13-
14-
15-
16-
17-
18-
19-
20-

Rep Hinw Fig Item Rif	Numéro Teil-Nr Numero Part-Nr Part-Nr	Désignation Bezeichnung Descripcion Description Descrizione	1	2	3	4	5	6	7	8	9	10	11	12	13	14	15	16	17	18	19	20
1	702284	Démarreur - Anlasser Arrancador - Starter motor Motorino avviamento -	1																			
2	476168	Goujon - Stiftschraube Espárrago - Stud-bolt Prigioniero -	3																			
3	473969	Ecrou - Mutter Tuerca - Nut Dado -	3																			

AP 1653

POUR MOTEUR
FUR MOTOR
PARA MOTOR
FOR ENGINE
PER MOTORE

Type : **RE 38214**
Ref : **246 413**

POCHETTE DE JOINTS (Sans amiante)
DICHTUNGSATZ (Ohne Asbest)
JUEGO DE JUNTAS (Sin amiento)
SEAL KIT (Without asbestos)
KIT GUARNIZIONE (Senza amianto)

MSI 40 H Série 1 - E2
MSI 50 H Série 1 - E2

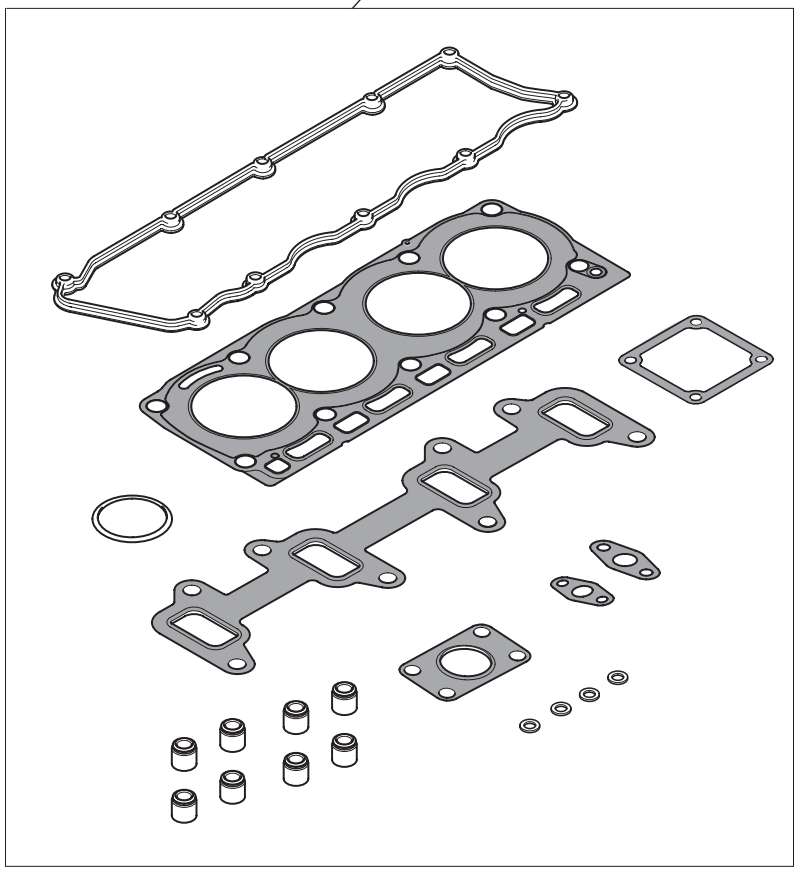

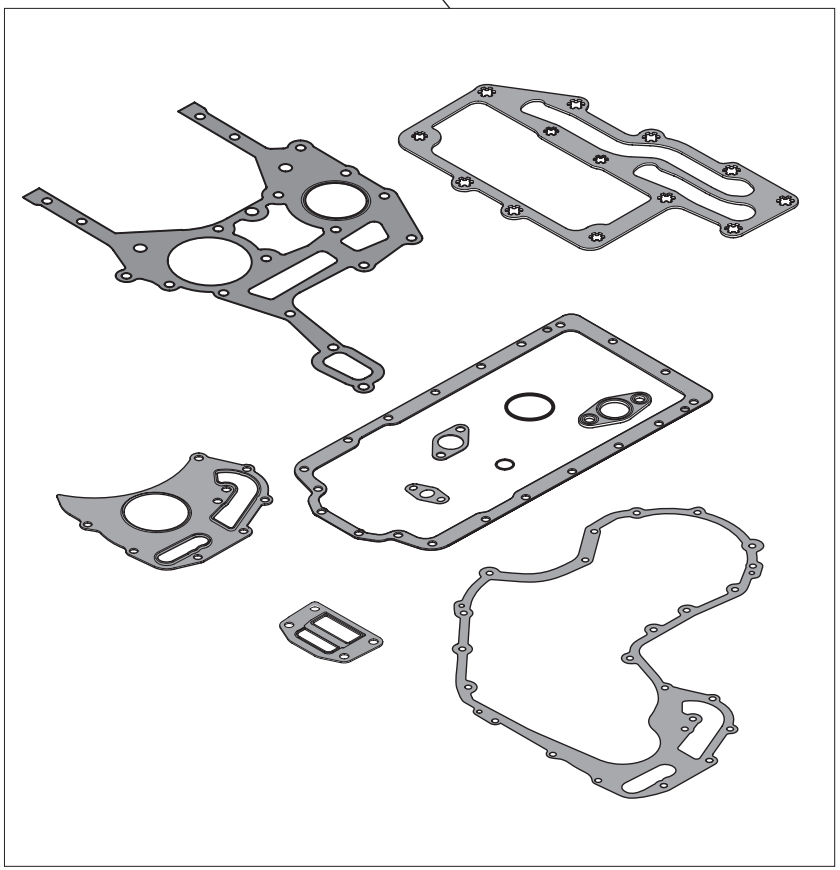

P.A.O. illus

Catalogue : 246413MOD

1

POCHETTE DE JOINTS (Sans amiante)
DICHTUNGSATZ (Ohne asbest)
JUEGO DE JUNTAS (Sin amiento)
SEAL KIT (Without asbestos)
KIT GUARNIZIONE (Senza amianto)

Qté-Menge-Cant-Qty-Q.ta | AP 1653 | M

1- 246413MOD
2-
3-
4-
5-
6-
7-
8-
9-
10-
11-
12-
13-
14-
15-
16-
17-
18-
19-
20-

Rep Hinw Fig Item Rif	Numéro Teil-Nr Numero Part-Nr Part-Nr	Désignation Bezeichnung Descripcion Description Descrizione	1	2	3	4	5	6	7	8	9	10	11	12	13	14	15	16	17	18	19	20
1	702584	Pochette de joints (Révision partie haute) Dichtungsatz (Zylinderkopf Montage) Juego de juntas (Juego de servicio de culata) Seal kit (To service kit) Kit guarnizióne (Superiore) -	1																			
2	705957	Pochette de joints (Révision partie basse) Dichtungsatz (Zylinderblock Montage) Juego de juntas (Juego de servicio del bloque) Seal kit (Bottom service kit) Kit guarnizióne (Inferiore) -	1																			

REDUCTEUR DE PRESSION

DRUCKMINDERVENTIL

REDUCTOR DE PRESION

PRESSURE REDUCING VALVE

REDUTTORE DI PRESSIONE

REFERENCE - NUMMER **NUMERO - NUMBER** **RIFERIMENTO**	**75 498**

BC 50

POUR REDUCTEUR DE PRESSION
FUR DRUCKMINDERVENTIL
PARA REDUCTOR DE PRESION
FOR PRESSURE REDUCING VALVE
PER REDUTTORE DI PRESSIONE

1 TH7 Z53-10

REDUCTEUR DE PRESSION
DRUCKMINDERVENTIL
REDUCTOR DE PRESION
PRESSURE REDUCING VALVE
REDUTTORE DI PRESSIONE

MSI 40 H Série 1 - E2
MSI 50 H Série 1 - E2

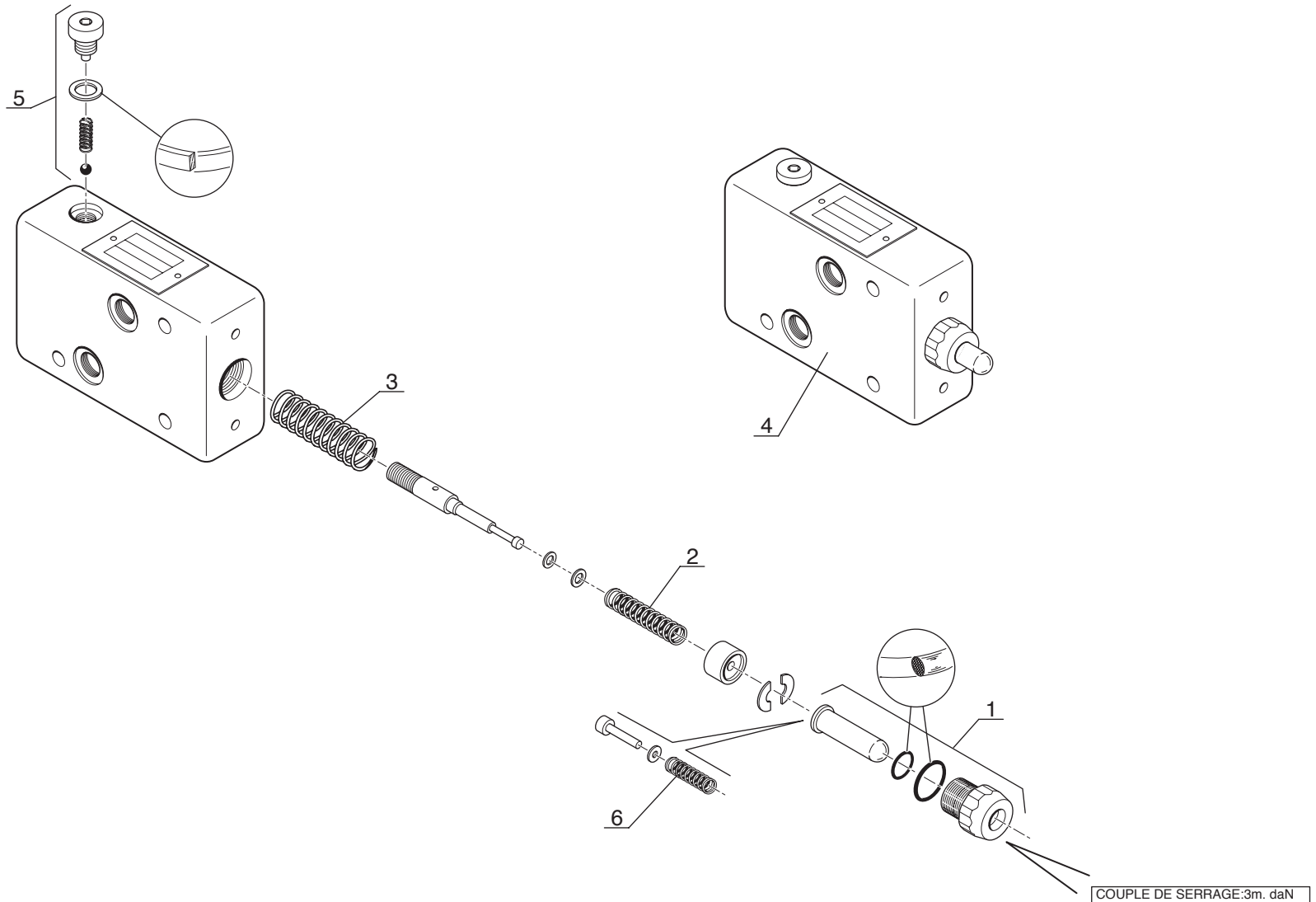

COUPLE DE SERRAGE:3m. daN
ANZIEHDREHMOMENTE: 3m. daN
PAR DE APRIETE: 3m.daN
TIGHTENING TORQUES: 3m. daN
COPPIA DI SERRAGGIO: 3m. daN

P.A.O. illus

Catalogue : 75498MOD

1

REDUCTEUR DE PRESSION
DRUCKMINDERVENTIL
REDUCTOR DE PRESION
PRESSURE REDUCING VALVE
RIDUTTORE DI PRESSIONE

Qté-Menge-Cant-Qty-Q.ta | BC 50 M

1- 75498MOD
2-
3-
4-
5-
6-
7-
8-
9-
10-
11-
12-
13-
14-
15-
16-
17-
18-
19-
20-

Rep Hinw Fig Item Rif	Numéro Teil-Nr Numero Part-Nr Part-Nr	Désignation Bezeichnung Descripcion Description Descrizione	1	2	3	4	5	6	7	8	9	10	11	12	13	14	15	16	17	18	19	20
1	403429	Ensemble guide et poussoir - Fadenführer mit drücker Conjunto guiá con cebador - Pusher with its guide Kit guida e spintore -	1																			
2	403430	Ressort de tarage - Feder Resorte per la determinación de la tara Spring taring Molla -	1																			
3	403431	Ressort de rappel - Feder Resorte de llamada - Return spring Molla -	1																			
4	75498	Réducteur de pression complet - Komplette inching ventil Valvulá de inching completa - Complete inching valve Riduttore di pressione completo	1																			
5	404484	Clapet anti-retour - Gegendruckventil Válvula antiretorno - Back pressure valve Valvola anti-ritorno -	1																			
6	403432	Ressort additionnel - Feder Muelle - Spring Molla -	1																			

MOTEUR A CYLINDREE VARIABLE

VERSTELLMOTOR

MOTOR DE CILINDRADA VARIABLE

VARIABLE DISPLACEMENT MOTOR

MOTORE A CILINDRATA VARIABILE

TYPE - TYPEN TIPO - TYPE TIPO	**A6VM107DA1/63W - VZB027**

REFERENCE - NUMMER NUMERO - NUMBER RIFERIMENTO	**208 701**

BC 108

JUSQU'A LA MACHINE
BIS DER MASCHINE
HASTA LA MAQUINA
UP TO MACHINE
FINO LA MACCHINA
—⋈ N°: **234 676**

MOTEUR A CYLINDREE VARIABLE
VERSTELLMOTOR
MOTOR DE CILINDRADA VARIABLE
VRIABLE DISPLACEMENT MOTOR
MOTORE A CILINDRATA VARIABILE

MSI 40 H Série 1 - E2
MSI 50 H Série 1 - E2

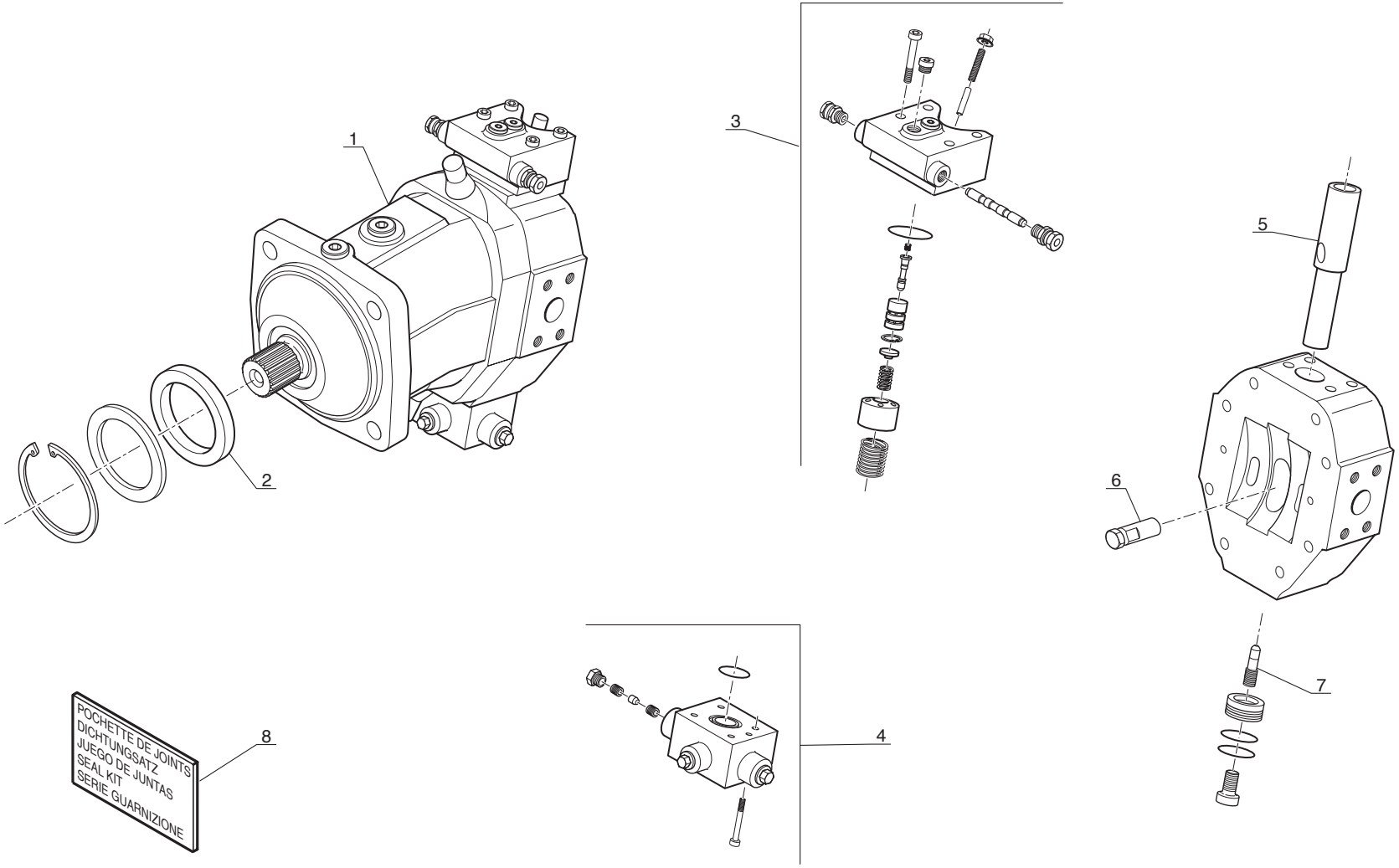

P.A.O. illust.

Catalogue : 208701MOD

1

MOTEUR A CYLINDREE VARIABLE
VERSTELLMOTOR
MOTOR DE CILINDRADA VARIABLE
VARIABLE MOTOR
MOTORE A CILINDRATA VARIABILE

Qté-Menge-Cant-Qty-Q.ta | BC 108 | M

1- 208701MOD
2-
3-
4-
5-
6-
7-
8-
9-
10-
11-
12-
13-
14-
15-
16-
17-
18-
19-
20-

Rep Hinw Fig Item Rif	Numéro Teil-Nr Numero Part-Nr Part-Nr	Désignation Bezeichnung Descripcion Description Descrizione	1	2	3	4	5	6	7	8	9	10	11	12	13	14	15	16	17	18	19	20
1	208701	Moteur hydrostatique - Hydrostatik motor Motor hidrostático - Hydrostatic motor Motore idrostatico -	1																			
2	561198	Joint d'arbre - Dichtung Junta - Seal Guarnizióne -	1																			
3	561187	Ensemble des pièces de commande Steureteile blattfeder Conjunto bloque de mando - Control parts assy Kit pezzi di ricambio -	1																			
4	552608	Soupape de balayage et de gavage Speisung und spülung ventil Valvula de barrido y de cebado Supercharging and scavenging valve Valvola -	1																			
5	562317	Piston de commande - Kolben Pistón - Piston Pistone -	1																			
6	562318	Pivot - Zapfen Pivote - Pin Perno -	1																			
7	562319	Vis - Schraube Tornillo - Screw Vite -	1																			
8	562320	Pochette de joints - Dichtungsatz Juego de juntas - Seal kit Kit guarnizióne -	1																			
		* MSI 40 H Série 1-E2 MSI 50 H Série 1-E2 JUSQU'A LA MACHINE N° 234676 BIS DER MASCHINE N° 234676 HASTA LA MAQUINA N° 234676 UP TO MACHINE N° 234676 FINO LA MACCHINA N° 234676																				

MOTEUR A CYLINDREE VARIABLE

VERSTELLMOTOR

MOTOR DE CILINDRADA VARIABLE

VARIABLE DISPLACEMENT MOTOR

MOTORE A CILINDRATA VARIABILE

TYPE - TYPEN TIPO - TYPE TIPO	A6VM107DA1/63W - VZB027B

REFERENCE - NUMMER NUMERO - NUMBER RIFERIMENTO	254 756

BC 162

A PARTIR DE LA MACHINE
AB DER MASCHINE
A PARTIR DE LA MAQUINA
FROM MACHINE
A PARTIR DA MACCHINA
N°: **234 677**

MOTEUR A CYLINDREE VARIABLE
VERSTELLMOTOR
MOTOR DE CILINDRADA VARIABLE
VRIABLE DISPLACEMENT MOTOR
MOTORE A CILINDRATA VARIABILE

MSI 40 H Série 1 - E2
MSI 50 H Série 1 - E2

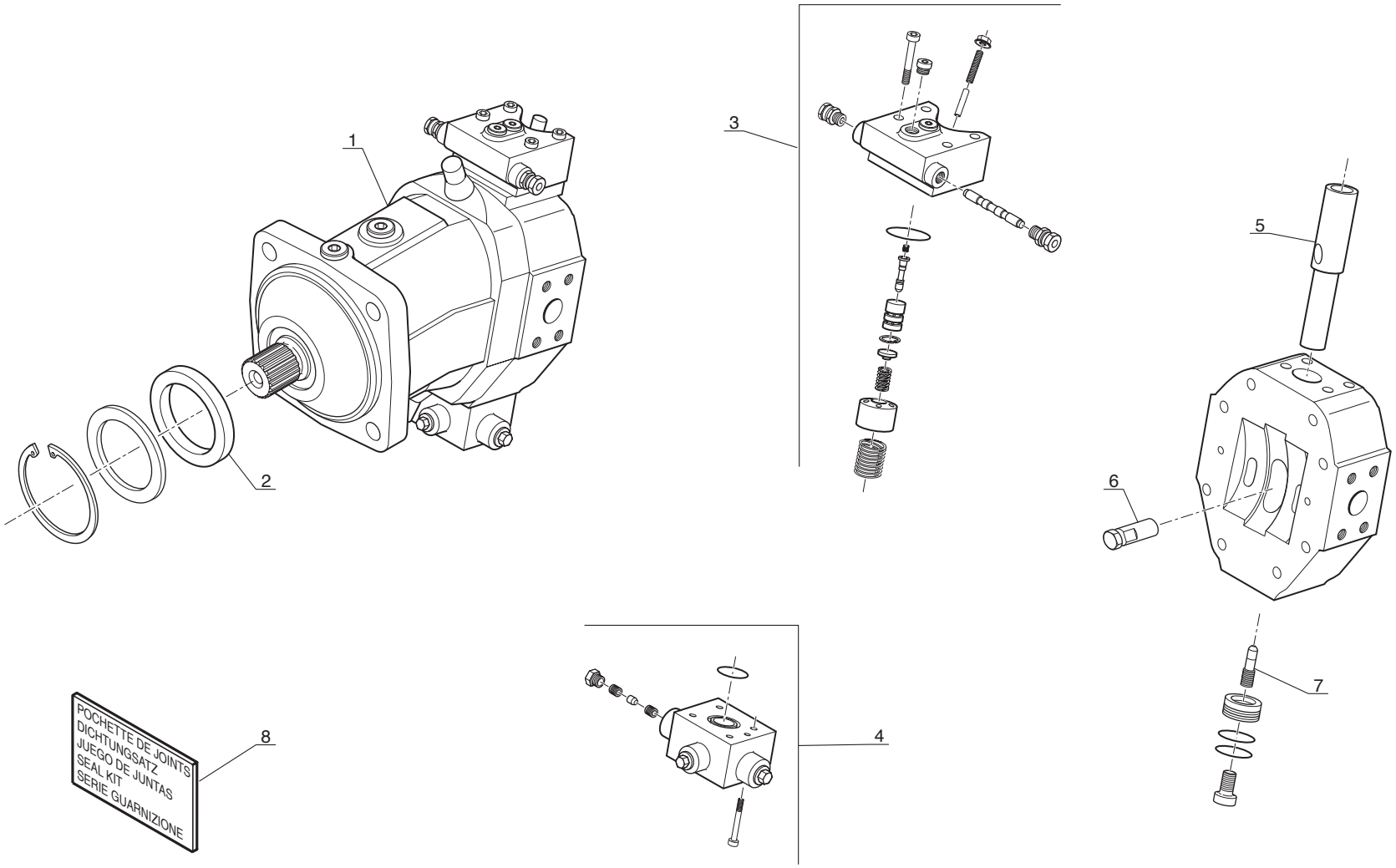

P.A.O. illust.

Catalogue : 254756MOD

1

MOTEUR A CYLINDREE VARIABLE
VERSTELLMOTOR
MOTOR DE CILINDRADA VARIABLE
VARIABLE MOTOR
MOTORE A CILINDRATA VARIABILE

Qté-Menge-Cant-Qty-Q.ta | BC 162 | M

1- 254756MOD
2-
3-
4-
5-
6-
7-
8-
9-
10-
11-
12-
13-
14-
15-
16-
17-
18-
19-
20-

Rep Hinw Fig Item Rif	Numéro Teil-Nr Numero Part-Nr Part-Nr	Désignation Bezeichnung Descripcion Description Descrizione	1	2	3	4	5	6	7	8	9	10	11	12	13	14	15	16	17	18	19	20
1	254756	Moteur hydrostatique - Hydrostatik motor Motor hidrostático - Hydrostatic motor Motore idrostatico -	1																			
2	561198	Joint d'arbre - Dichtung Junta - Seal Guarnizióne -	1																			
3	561187	Ensemble des pièces de commande Steureteile blattfeder Conjunto bloque de mando - Control parts assy Kit pezzi di ricambio -	1																			
4	552608	Soupape de balayage et de gavage Speisung und spülung ventil Valvula de barrido y de cebado Supercharging and scavenging valve Valvola -	1																			
5	562317	Piston de commande - Kolben Pistón - Piston Pistone -	1																			
6	562318	Pivot - Zapfen Pivote - Pin Perno -	1																			
7	562319	Vis - Schraube Tornillo - Screw Vite -	1																			
8	704415	Pochette de joints - Dichtungssatz Juego de juntas - Seal kit Kit guarnizióni -	1																			
		* MSI 40 H Série 1-E2 MSI 50 H Série 1-E2 A PARTIR DE LA MACHINE N° 234677 AB DER MASCHINE N° 234677 A PARTIR DE LA MAQUINA N° 234677 FROM MACHINE N° 234677 A PARTIR DA MACCHINA N° 234677																				

POMPE A CYLINDREE VARIABLE

VERSTELLPUMPE

BOMBA DE CILINDRADA VARIABLE

VARIABLE DISPLACEMENT PUMP

POMPA CILINDRATA VARIABILE

TYPE - TYPEN TIPO - TYPE TIPO	A4VG56DA1 D7/32RNAC02F025S

REFERENCE - NUMMER NUMERO - NUMBER RIFERIMENTO	249 784

BC 149

POMPE A CYLINDRÉE VARIABLE
VERSTELLPUMPE
BOMBA DE CILINDRADA VARIABLE
VARIABLE DISPLACEMENT PUMP
POMPA CILINDRATA VARIABLE

MSI 40 H Série 1 - E2
MSI 50 H Série 1 - E2

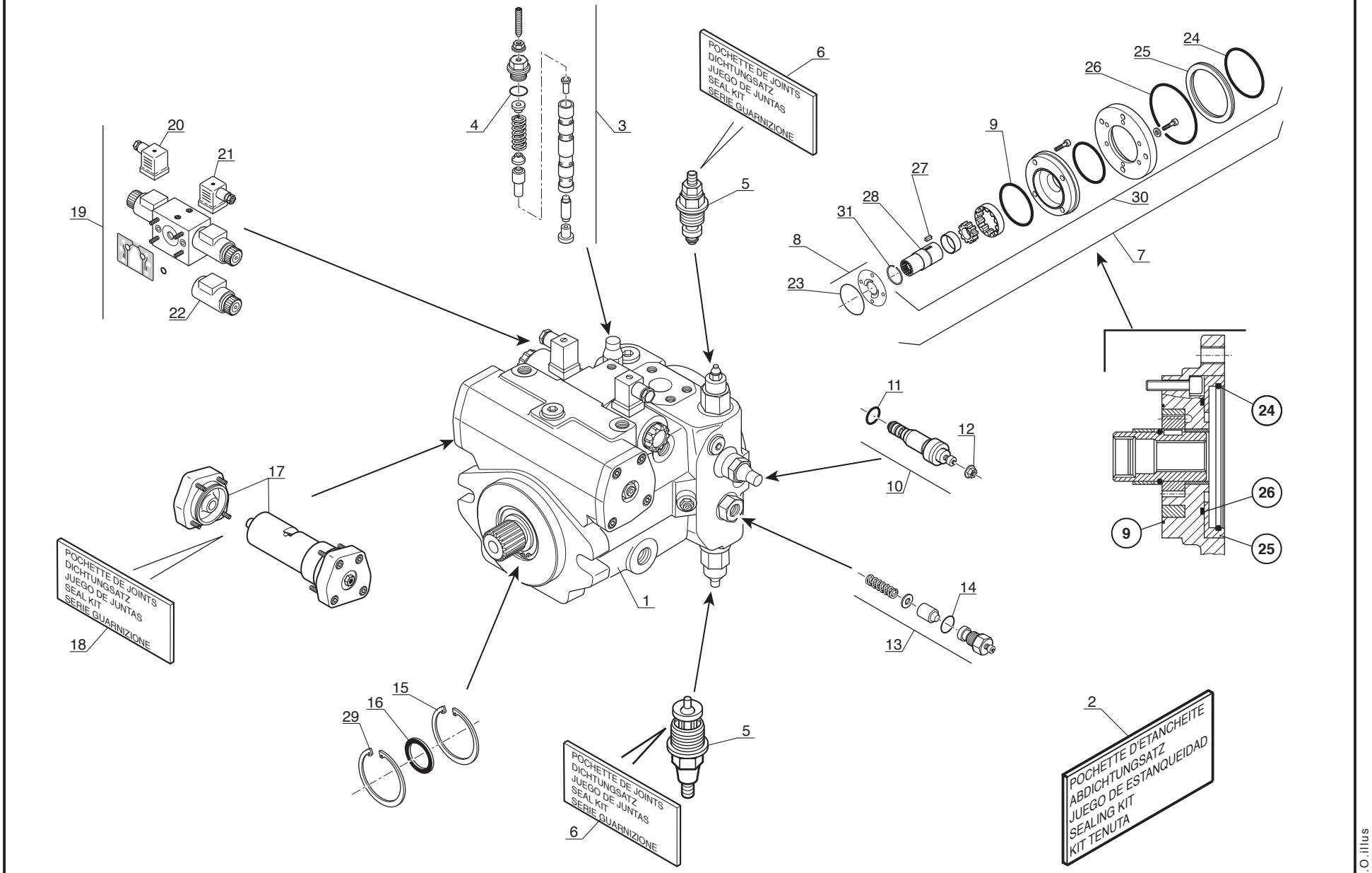

P.A.O.illus

Catalogue : 249784MOD

1

POMPE A CYLINDREE VARIABLE
VERSTELLPUMPE
BOMBA DE CILINDRADA VARIABLE
VARIABLE DISPLACEMENT PUMP
POMPA CILINDRATA VARIABILE

Qté-Menge-Cant-Qty-Q.ta | BC 149 | M

1- 249784MOD
2-
3-
4-
5-
6-
7-
8-
9-
10-
11-
12-
13-
14-
15-
16-
17-
18-
19-
20-

Rep Hinw Fig Item Rif	Numéro Teil-Nr Numero Part-Nr Part-Nr	Désignation Bezeichnung Descripcion Description Descrizione	1	2	3	4	5	6	7	8	9	10	11	12	13	14	15	16	17	18	19	20
1	249784	Pompe hydrostatique - Hydrostatik pumpe Bomba hidrostática - Hydrostatic pump Pompa idrostatica -	1																			
2	602060	Pochette de joints - Dichtungsatz Juego de juntas - Seal kit Kit guarnizióne -	1																			
3	552629	Valve (DR) - Ventil Válvula - Valve Valvola -	1																			
4	201149	Joint torique - "0" ring Junta tórica - "0" ring Anello OR -	1																			
5	601587	Limiteur de pression - Druckbegrenzunventil Reguladores de presíon - Relief valve Limitatore di pressione -	2																			
6	601596	Pochette de joints - Dichtungsatz Juego de juntas - Seal kit Kit guarnizióne -	1																			
7	602061	Pompe de gavage - Hilfspumpe Bomba - Boost pump Pompa d'alimentazione -	1																			
8	601589	Plaque d'usure - Verschleissplatte Placa de desgaste - Friction lining side Piastra du usura -	1																			
9	201198	Joint d'étanchéité - Dichtungsring Junta de estanqueidad - Seal Guarnizióne -	1																			
10	458502	Cartouche de régulation - Regelventil Cartucho de regulación - Control valve Cartuccia di regulazione -	1																			
11	401831	Joint torique - "0" ring Junta tórica - "0" ring Anello OR -	1																			

+

7/12/2007

Catalogue : 249784MOD

2

POMPE A CYLINDREE VARIABLE
VERSTELLPUMPE
BOMBA DE CILINDRADA VARIABLE
VARIABLE DISPLACEMENT PUMP
POMPA CILINDRATA VARIABILE

Qté-Menge-Cant-Qty-Q.ta | BC 149 | M

1- 249784MOD
2-
3-
4-
5-
6-
7-
8-
9-
10-
11-
12-
13-
14-
15-
16-
17-
18-
19-
20-

Rep Hinw Fig Item Rif	Numéro Teil-Nr Numero Part-Nr Part-Nr	Désignation Bezeichnung Descripcion Description Descrizione	1	2	3	4	5	6	7	8	9	10	11	12	13	14	15	16	17	18	19	20
12	409248	Ecrou - Mutter Tuerca - Nut Dado -	1																			
13	601590	Limiteur de pression - Druckbegrenzunventil Reguladores de presíon - Relief valve Limitatore di pressione -	1																			
14	601594	Joint torique - "0" ring Junta tórica - "0" ring Anello OR -	1																			
15	552634	Circlips - Sicherungsring Aro retén - Circlip Anello elastico -	1																			
16	602062	Joint d'étanchéité - Dichtungsring Junta de estanqueidad - Seal Guarnizióne -	1																			
17	601593	Vérin commande cylindrée - Stellkolben Cilindro de mando - Positioning piston Cilindro -	1																			
18	601597	Pochette de joints - Dichtungsatz Juego de juntas - Seal kit Kit guarnizióne -	1																			
19	602063	Distributeur - Kommandosteuerventil Distribuidor - Valve bank Distributore -	1																			
20	58112	Prise de connexion - Gerätesteckdose Toma de conexión - Connection test Presa di connessione -	1																			
21	58113	Prise de connexion - Gerätesteckdose Toma de conexión - Connection test Presa di connessione -	1																			
22	602064	Solénoïde - Solenoid Solenoide - Solenoid Solenoide -	2																			

+

Catalogue : 249784MOD

3

POMPE A CYLINDREE VARIABLE
VERSTELLPUMPE
BOMBA DE CILINDRADA VARIABLE
VARIABLE DISPLACEMENT PUMP
POMPA CILINDRATA VARIABILE

Qté-Menge-Cant-Qty-Q.ta | BC 149 | M

1- 249784MOD
2-
3-
4-
5-
6-
7-
8-
9-
10-
11-
12-
13-
14-
15-
16-
17-
18-
19-
20-

Rep Hinw Fig Item Rif	Numéro Teil-Nr Numero Part-Nr Part-Nr	Désignation Bezeichnung Descripcion Description Descrizione	1	2	3	4	5	6	7	8	9	10	11	12	13	14	15	16	17	18	19	20
23	201198	Joint d'étanchéité - Dichtungsring Junta de estanqueidad - Seal Guarnizióne -	1																			
24	474783	Joint torique - "0" ring Junta tórica - "0" ring Anello OR -	1																			
25	552622	Bague - Büchse Anillo - Bushing Anello -	1																			
26	201199	Joint torique - "0" ring Junta tórica - "0" ring Anello OR -	1																			
27	600525	Clavette - Keil Chaveta - Key Chiavetta -	1																			
28	602065	Manchon - Muffe Manguito - Coupling Manicotto -	1																			
29	601592	Circlips - Sicherungsring Aro retén - Circlip Anello elastico -	1																			
30	200944	Pompe de gavage - Hilfspumpe Bomba - Boost pump Pompa d'alimentazione -	1																			
31	201197	Jonc d'arrêt - Sprengring Anillo de parada - Snap ring Giunto -	1																			

ESSIEU AVANT - VORNACHSE
EJE DELANTERO - FRONT AXLE
PONTE ANTERIORE

TYPE - TYPEN TIPO - TYPE TIPO	304 / 112 / 99

REFERENCE - NUMMER NUMERO - NUMBER RIFERIMENTO	246 417

AX 2565

POUR ESSIEU AVANT
FUR VORNACHSE
PARA EJE DELANTERO
FOR FRONT AXLE
PER ASSALE ANTERIORE

Type : **304 / 112 / 99**
Réf : **246 417**

ESSIEU AVANT
VORNACHSE
EJE DELANTERO
FRONT AXLE
ASSALE ANTERIORE

MSI 40 H Série 1 - E2
MSI 50 H Série 1 - E2

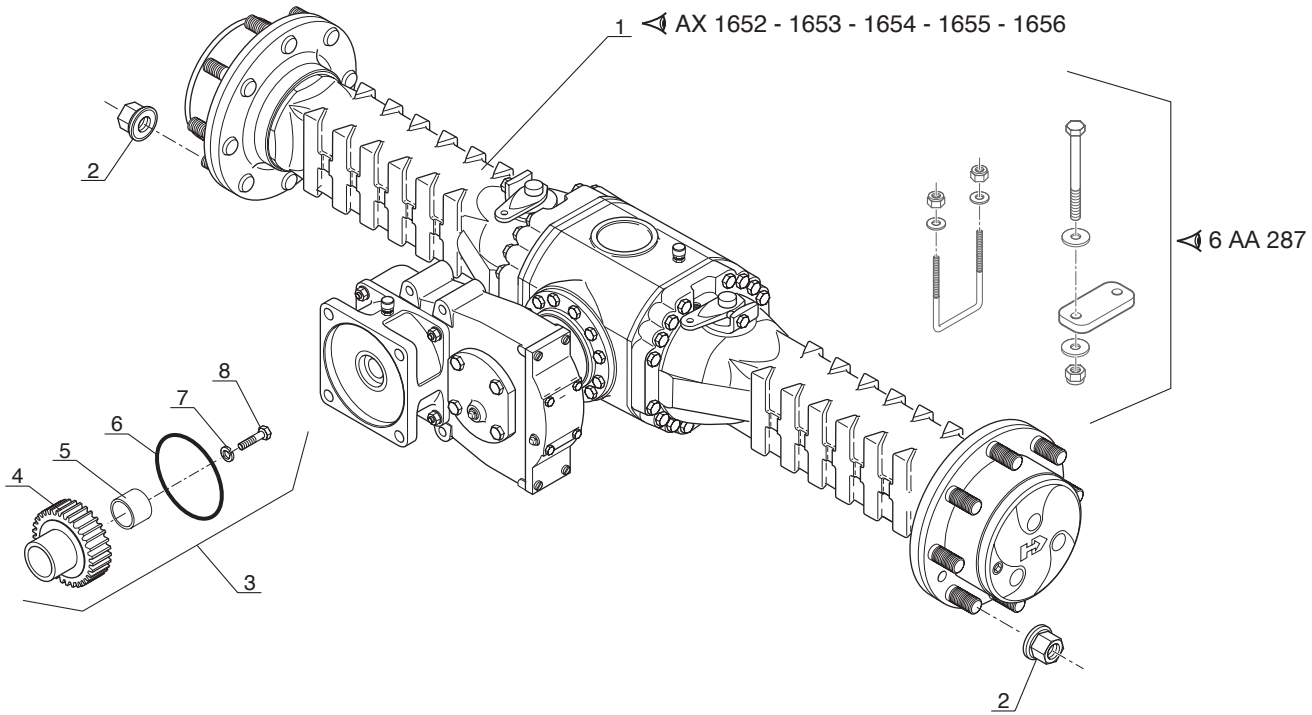

P.A.O. illus

Catalogue : 547886

1

ESSIEU AVANT
VORNACHSE
EJE DELANTERO
FRONT AXLE
ASSALE ANTERIORE

Qté-Menge-Cant-Qty-Q.ta | AX 2565 | M

1- MSI40H SERIE 1-E2
2- MSI50H SERIE 1-E2
3-
4-
5-
6-
7-
8-
9-
10-
11-
12-
13-
14-
15-
16-
17-
18-
19-
20-

Rep Hinw Fig Item Rif	Numéro Teil-Nr Numero Part-Nr Part-Nr	Désignation Bezeichnung Descripcion Description Descrizione	1	2	3	4	5	6	7	8	9	10	11	12	13	14	15	16	17	18	19	20
1	246417	Essieu avant - Vornachse Eje delantero - Front axle Assale anteriore -	1	1																		
2	245767	Ecrou de roue - Radmutter Tuerca de rueda - Wheel nut Dado ruote -	16	16																		
3	242850	Kit pignon - Zähnrad kit Kit piñón - Gear kit Kit ingranaggio -	1	1																		
4	108520	Pignon - Zähnrad Piñón - Gear Ingranaggio -	1	1																		
5	105111	Entretoise - Querstrebe Separador - Spacer Distanziale -	1	1																		
6	108514	Joint torique - "0" ring Junta tórica - "0" ring Anello OR -	1	1																		
7	133120	Rondelle - Unterlegscheibe Arandela - Washer Rondella -	1	1																		
8	133174	Vis - Schraube Tornillo - Screw Vite -	1	1																		

AX 1652

POUR ESSIEU AVANT
FUR VORNACHSE
PARA EJE DELANTERO
FOR FRONT AXLE
PER ASSALE ANTERIORE

Type : **304 / 112 / 99**
Réf : **246 417**

CARTER ESSIEU AVANT
VORNACHSE GEHAÜSE
CARTER EJE DELANTERO
FRONT AXLE CASING
CARTER ASSALE ANTERIORE

MSI 40 H Série 1 - E2
MSI 50 H Série 1 - E2

JUSQU'A L' ESSIEU
BIS DER ACHSE
HASTA EL EJE
UP TO AXLE
FINO PONTE

● ■ →| N°: **E.ITA.743 117**

A PARTIR DE L' ESSIEU
AB DER ACHSE
A PARTIR DEL EJE
FROM AXLE
A PARTIR DEL PONTE

○ □ |→ N°: **E.ITA.743 118**

GAUCHE - LINK
IZQUIERDO - L.H
SINISTRA

AVANT MACHINE
FRONT OF THE MACHINE

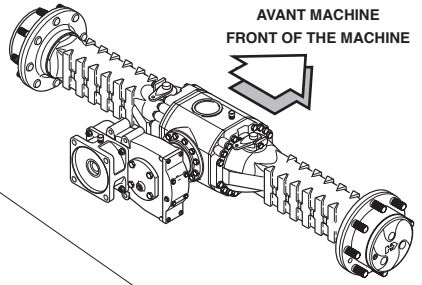

DROIT - RECHT
DERECHO - R.H
DESTRA

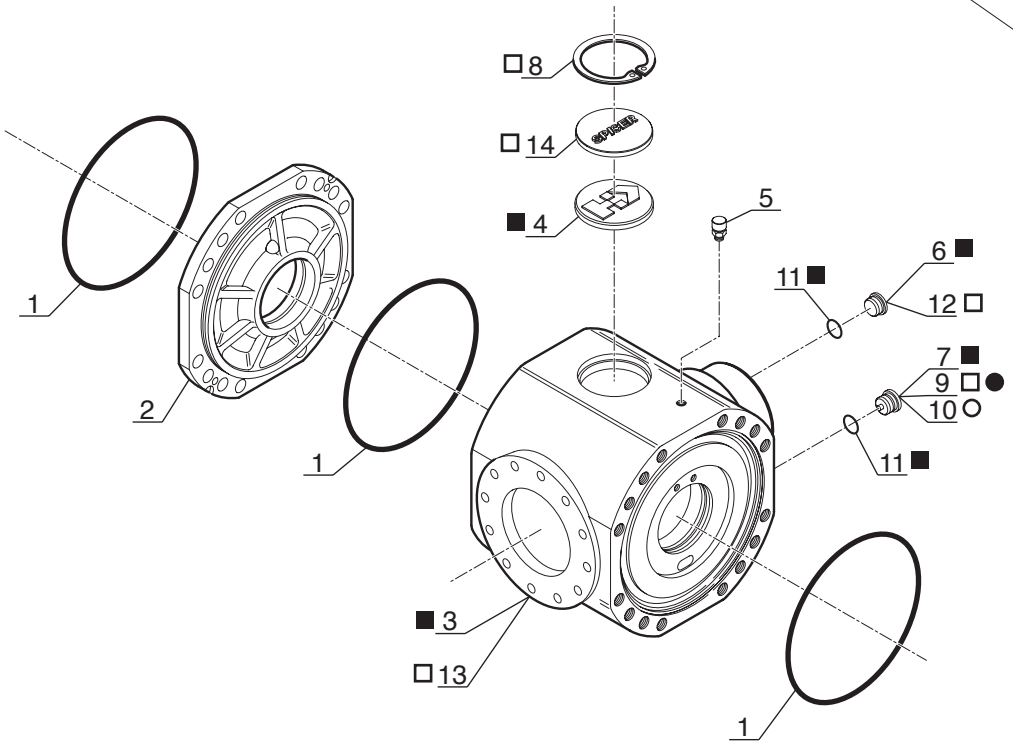

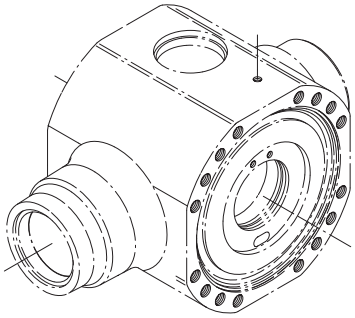

P.A.O illus

Catalogue : 246417MOD

1

CARTER ESSIEU AVANT
VORNACHSE GEHAUSE
CARTER EJE DELANTERO
FRONT AXLE CASING
CARTER ASSALE ANTERIORE

Qté-Menge-Cant-Qty-Q.ta | AX 1652 | M

1- 246417MOD
2-
3-
4-
5-
6-
7-
8-
9-
10-
11-
12-
13-
14-
15-
16-
17-
18-
19-
20-

Rep Hinw Fig Item Rif	Numéro Teil-Nr Numero Part-Nr Part-Nr	Désignation Bezeichnung Descripcion Description Descrizione	1	2	3	4	5	6	7	8	9	10	11	12	13	14	15	16	17	18	19	20
1	106533	Joint torique - "0" ring Junta tórica - "0" ring Anello OR -	3																			
2	562531	Carter - Gehäuse Cárter - Housing Carter -	1																			
3	603647	Carter central - Zentralgehäuse Cárter central - Central casing Carter centrale -	1																			
4	600549	Couvercle - Deckel Tapadera - Cover Coperchio -	1																			
5	562470	Reniflard - Entluftung Respiradero - Air breather Sfiato -	1																			
6	106586	Bouchon - Stopfen Tapón - Plug Tappo -	1																			
7	562471	Bouchon magnétique - Magnetischstopfen Tapón magnetico - Magnetic plug Tappo magnetico -	1																			
8	133044	Circlips - Sicherungsring Aro retén - Circlip Anello elastico -	1																			
9	603639	Bouchon magnétique - Magnetischstopfen Tapón magnetico - Magnetic plug Tappo magnetico -	1																			
10	702418	Bouchon magnétique - Magnetischstopfen Tapón magnetico - Magnetic plug Tappo magnetico -	1																			
11	106585	Joint d'étanchéité - Dichtungsring Junta de estanqueidad - Seal Guarnizióne -	2																			

+

Catalogue : 246417MOD

2

CARTER ESSIEU AVANT
VORNACHSE GEHAUSE
CARTER EJE DELANTERO
FRONT AXLE CASING
CARTER ASSALE ANTERIORE

Qté-Menge-Cant-Qty-Q.ta | AX 1652 | M

1- 246417MOD
2-
3-
4-
5-
6-
7-
8-
9-
10-
11-
12-
13-
14-
15-
16-
17-
18-
19-
20-

Rep Hinw Fig Item Rif	Numéro Teil-Nr Numero Part-Nr Part-Nr	Désignation Bezeichnung Descripcion Description Descrizione	1	2	3	4	5	6	7	8	9	10	11	12	13	14	15	16	17	18	19	20
12	603638	Bouchon - Stopfen Tapón - Plug Tappo -	1																			
13	702754	Carter central - Zentralgehäuse Cárter central - Central casing Carter centrale -	1																			
14	602293	Bouchon - Stopfen Tapón - Plug Tappo -	1																			

13/11/2007

AX 1653

POUR ESSIEU AVANT
FUR VORNACHSE
PARA EJE DELANTERO
FOR FRONT AXLE
PER ASSALE ANTERIORE

Type : **304 / 112 / 99**
Réf : **246 417**

DIFFERENTIEL ESSIEU AVANT
VORNACHSEDIFFERENTIAL
DIFERENCIAL EJE DELANTERO
FRONT AXLE DIFFERENTIAL
DIFFERENZIALE ASSALE ANTERIORE

MSI 40 H Série 1 - E2
MSI 50 H Série 1 - E2

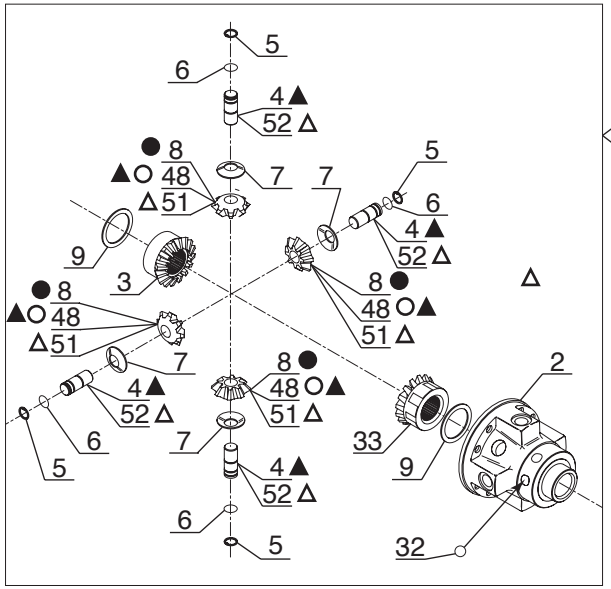

JUSQU'A L' ESSIEU
BIS DER ACHSE
HASTA EL EJE
UP TO AXLE
FINO PONTE

● → N°: **F.ITA.746 950**
▲ → N°: **G.ITA.706 472**

A PARTIR DE L'ESSIEU
AB DER ACHSE
A PARTIR DEL EJE
FROM AXLE
A PARTIR DEL PONTE

□ ↦ N°: **E.ITA.743 118**
○ ↦ N°: **F.ITA.746 951**
△ ↦ N°: **G.ITA.706 473**

GAUCHE - LINK
IZQUIERDO - L.H
SINISTRA

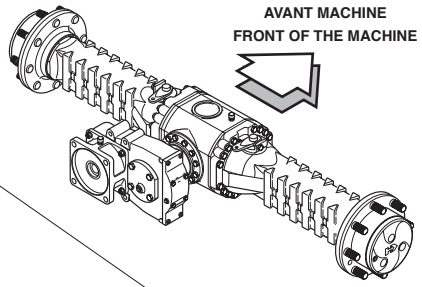

DROIT - RECHT
DERECHO - R.H
DESTRA

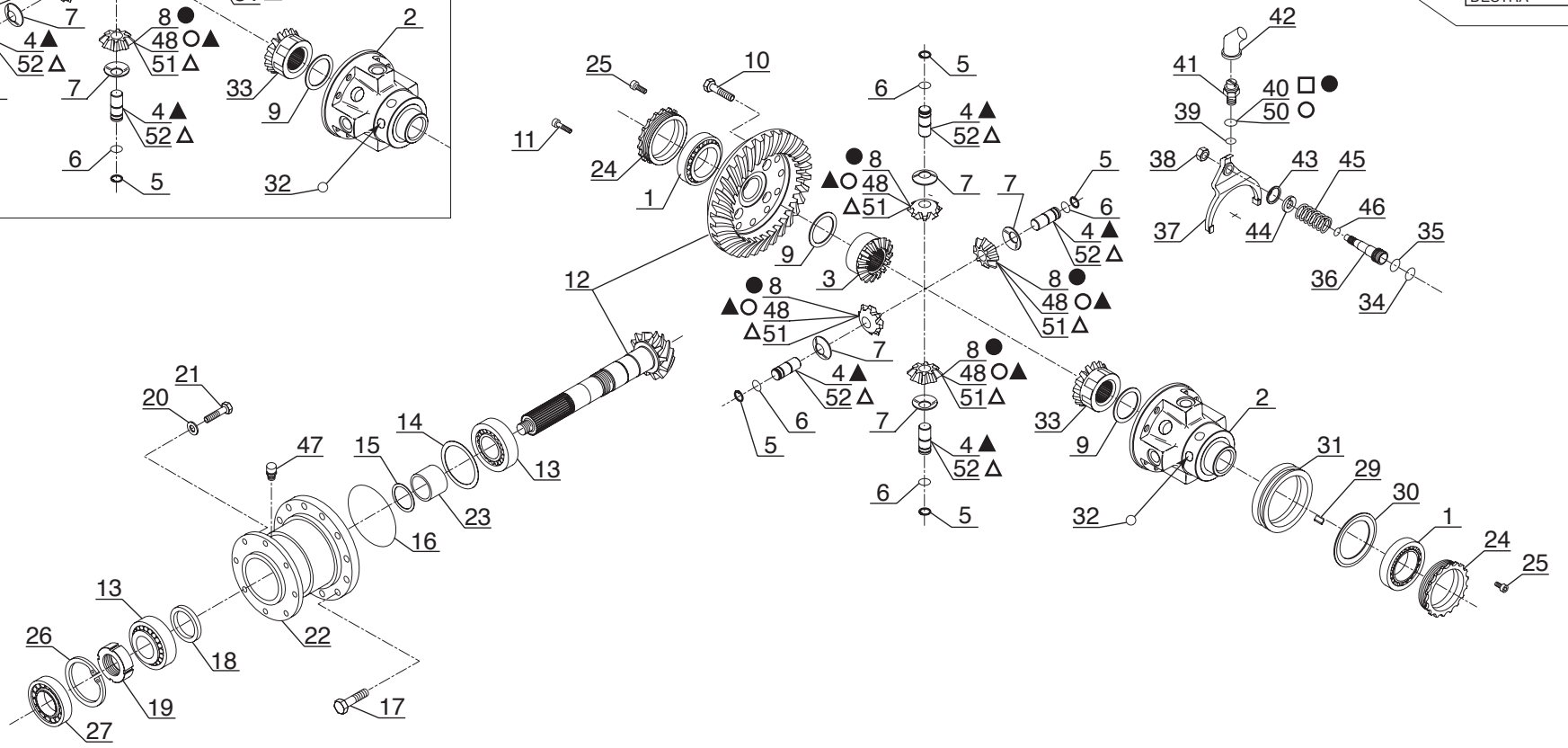

P.A.O illus

16 / 10 / 07

Catalogue : 246417MOD

1

DIFFERENTIEL ESSIEU AVANT
VORNACHSE DIFFERENTIAL
DIFERENCIAL EJE DELANTERO
FRONT AXLE DIFFERENTIAL
DIFFERENZIALE ASSALE ANTERIORE

Qté-Menge-Cant-Qty-Q.ta | AX 1653 | M

1- 246417MOD
2-
3-
4-
5-
6-
7-
8-
9-
10-
11-
12-
13-
14-
15-
16-
17-
18-
19-
20-

Rep Hinw Fig Item Rif	Numéro Teil-Nr Numero Part-Nr Part-Nr	Désignation Bezeichnung Descripcion Description Descrizione	1	2	3	4	5	6	7	8	9	10	11	12	13	14	15	16	17	18	19	20
1	106550	Roulement - Läger Rodamiento - Bearing Cuscinetto -	2																			
2	603310	Carter différentiel - Differentialgehäuse Cárter diferencial - Differential housing Carter differenziale -	1																			
3	562477	Planétaire - Ausgleichswellenrad Planetario - Planetary Planetario -	1																			
4	562478	Axe - Bolzen Eje - Pin Perno -	4																			
5	562486	Circlips - Sicherungsring Aro retén - Circlip Anello elastico -	4																			
6	562479	Circlips - Sicherungsring Aro retén - Circlip Anello elastico -	4																			
7	562480	Rondelle - Unterlegscheibe Arandela - Washer Rondella -	4																			
8	562481	Satellite - Planetenrad Satélite - Planet wheel Satellite -	4																			
9	562476	Rondelle - Unterlegscheibe Arandela - Washer Rondella -	2																			
10	601243	Vis - Schraube Tornillo - Screw Vite -	12																			
11	133186	Vis - Schraube Tornillo - Screw Vite -	4																			

+

Catalogue : 246417MOD

2

DIFFERENTIEL ESSIEU AVANT
VORNACHSE DIFFERENTIAL
DIFERENCIAL EJE DELANTERO
FRONT AXLE DIFFERENTIAL
DIFFERENZIALE ASSALE ANTERIORE

Qté-Menge-Cant-Qty-Q.ta | AX 1653 | M

1- 246417MOD
2-
3-
4-
5-
6-
7-
8-
9-
10-
11-
12-
13-
14-
15-
16-
17-
18-
19-
20-

Rep Hinw Fig Item Rif	Numéro Teil-Nr Numero Part-Nr Part-Nr	Désignation Bezeichnung Descripcion Description Descrizione	1	2	3	4	5	6	7	8	9	10	11	12	13	14	15	16	17	18	19	20
12	601558	Couple conique - Kegelpaar Par conica - Bevel drive gear Coppia conica -	1																			
13	133069	Roulement - Läger Rodamiento - Bearing Cuscinetto -	2																			
14	474298	Cale d'épaisseur 0,20 mm - Ausgleichscheibe Cala de espesor - Shim Spessore -	X																			
14	474300	Cale d'épaisseur 0,30 mm - Ausgleichscheibe Cala de espesor - Shim Spessore -	X																			
14	551615	Cale d'épaisseur 0,15 mm - Ausgleichscheibe Cala de espesor - Shim Spessore -	X																			
14	552516	Cale d'épaisseur 0,10 mm - Ausgleichscheibe Cala de espesor - Shim Spessore -	X																			
15	550556	Cale d'épaisseur 0,15 mm - Ausgleichscheibe Cala de espesor - Shim Spessore -	X																			
15	550557	Cale d'épaisseur 0,20 mm - Ausgleichscheibe Cala de espesor - Shim Spessore -	X																			
15	551616	Cale d'épaisseur 0,40 mm - Ausgleichscheibe Cala de espesor - Shim Spessore -	X																			
15	552517	Cale d'épaisseur 0,50 mm - Ausgleichscheibe Cala de espesor - Shim Spessore -	X																			
16	562265	Joint torique - "0" ring Junta tórica - "0" ring Anello OR -	1																			

+

Catalogue : 246417MOD

3

DIFFERENTIEL ESSIEU AVANT
VORNACHSE DIFFERENTIAL
DIFERENCIAL EJE DELANTERO
FRONT AXLE DIFFERENTIAL
DIFFERENZIALE ASSALE ANTERIORE

Qté-Menge-Cant-Qty-Q.ta | AX 1653 | M

1- 246417MOD
2-
3-
4-
5-
6-
7-
8-
9-
10-
11-
12-
13-
14-
15-
16-
17-
18-
19-
20-

Rep Hinw Fig Item Rif	Numéro Teil-Nr Numero Part-Nr Part-Nr	Désignation Bezeichnung Descripcion Description Descrizione	1	2	3	4	5	6	7	8	9	10	11	12	13	14	15	16	17	18	19	20
17	133173	Vis - Schraube Tornillo - Screw Vite -	12																			
18	477846	Joint d'étanchéité - Dichtungsring Junta de estanqueidad - Seal Guarnizióne -	1																			
19	133570	Ecrou - Mutter Tuerca - Nut Dado -	1																			
20	133119	Rondelle frein - Sicherungscheibe Arandela freno - Lock washer Rondella sicurezza -	8																			
21	133176	Vis - Schraube Tornillo - Screw Vite -	8																			
22	704611	Couvercle - Deckel Tapadera - Cover Coperchio -	1																			
23	562541	Entretoise - Querstrebe Separador - Spacer Distanziale -	1																			
24	562474	Ecrou - Mutter Tuerca - Nut Dado -	2																			
25	109912	Vis - Schraube Tornillo - Screw Vite -	2																			
26	133044	Circlips - Sicherungsring Aro retén - Circlip Anello elastico -	1																			
27	105101	Roulement - Läger Rodamiento - Bearing Cuscinetto -	1																			

+

Catalogue : 246417MOD

4

DIFFERENTIEL ESSIEU AVANT
VORNACHSE DIFFERENTIAL
DIFERENCIAL EJE DELANTERO
FRONT AXLE DIFFERENTIAL
DIFFERENZIALE ASSALE ANTERIORE

Qté-Menge-Cant-Qty-Q.ta | AX 1653 | M

1- 246417MOD
2-
3-
4-
5-
6-
7-
8-
9-
10-
11-
12-
13-
14-
15-
16-
17-
18-
19-
20-

Rep Hinw Fig Item Rif	Numéro Teil-Nr Numero Part-Nr Part-Nr	Désignation Bezeichnung Descripcion Description Descrizione	1	2	3	4	5	6	7	8	9	10	11	12	13	14	15	16	17	18	19	20
28	603313	Kit différentiel - Differential kit Kit diferencial - Differential kit Kit differeziale -	1																			
29	601935	Clavette - Keil Chaveta - Key Chiavetta -	1																			
30	603312	Tôle de protection - Schutzblech Chapa de protección - Cover plate Lamiera di protezione -	1																			
31	601998	Manchon - Muffe Manguito - Coupling Manicotto -	1																			
32	601941	Bille - Kugel Bola - Ball Sfera -	6																			
33	601937	Planétaire - Ausgleichswellenrad Planetario - Planetary Planetario -	1																			
34	601943	Bague - Büchse Anillo - Bushing Anello -	1																			
35	477693	Joint torique - "0" ring Junta tórica - "0" ring Anello OR -	1																			
36	601944	Piston - Kolben Pistón - Piston Pistone -	1																			
37	601950	Fourchette - Gabel Horquilla - Fork Forcella -	1																			
38	601949	Ecrou - Mutter Tuerca - Nut Dado -	1																			

+

13/11/2007

Catalogue : 246417MOD

5

DIFFERENTIEL ESSIEU AVANT
VORNACHSE DIFFERENTIAL
DIFERENCIAL EJE DELANTERO
FRONT AXLE DIFFERENTIAL
DIFFERENZIALE ASSALE ANTERIORE

Qté-Menge-Cant-Qty-Q.ta | AX 1653 | M

1- 246417MOD
2-
3-
4-
5-
6-
7-
8-
9-
10-
11-
12-
13-
14-
15-
16-
17-
18-
19-
20-

Rep Hinw Fig Item Rif	Numéro Teil-Nr Numero Part-Nr Part-Nr	Désignation Bezeichnung Descripcion Description Descrizione	1	2	3	4	5	6	7	8	9	10	11	12	13	14	15	16	17	18	19	20
39	477473	Joint torique - "0" ring Junta tórica - "0" ring Anello OR -	1																			
40	702776	Joint d'étanchéité - Dichtungsring Junta de estanqueidad - Seal Guarnizióne di tenuta -	1																			
41	603303	Contacteur - Schalter Contactor - Switch Contattore -	1																			
42	603311	Capuchon - Kappe Capuchón - Cap Cappuccio -	1																			
43	601948	Circlips - Sicherungsring Aro retén - Circlip Anello elastico -	1																			
44	601947	Bouchon - Stopfen Tapón - Plug Tappo -	1																			
45	601946	Ressort - Feder Muelle - Spring Molla -	1																			
46	601945	Circlips - Sicherungsring Aro retén - Circlip Anello elastico -	1																			
47	107674	Reniflard - Entluftung Respiradero - Air breather Sfiato -	1																			
48	704610	Satellite - Planetenrad Satélite - Planet wheel Satellite -	4																			
49	704612	Kit différentiel - Differential kit Kit diferencial - Differential kit Kit differeziale -	1																			

+

13/11/2007

Catalogue : 246417MOD

6

DIFFERENTIEL ESSIEU AVANT
VORNACHSE DIFFERENTIAL
DIFERENCIAL EJE DELANTERO
FRONT AXLE DIFFERENTIAL
DIFFERENZIALE ASSALE ANTERIORE

Qté-Menge-Cant-Qty-Q.ta | AX 1653 | M

1- 246417MOD
2-
3-
4-
5-
6-
7-
8-
9-
10-
11-
12-
13-
14-
15-
16-
17-
18-
19-
20-

Rep Hinw Fig Item Rif	Numéro Teil-Nr Numero Part-Nr Part-Nr	Désignation Bezeichnung Descripcion Description Descrizione	1	2	3	4	5	6	7	8	9	10	11	12	13	14	15	16	17	18	19	20
50	704613	Joint d'étanchéité - Dichtungsring Junta de estanqueidad - Seal Guarnizióne di tenuta -	1																			
51	705645	Satellite - Planetenrad Satélite - Planet wheel Satellite -	4																			
52	705646	Axe - Bolzen Eje - Pin Perno -	4																			

AX 1654

POUR ESSIEU AVANT
FUR VORNACHSE
PARA EJE DELANTERO
FOR FRONT AXLE
PER ASSALE ANTERIORE

Type : **304 / 112 / 99**
Réf : **246 417**

REDUCTEUR ESSIEU AVANT
VORNACHSE
REDUKTIONSGETREIBE
REDUCTOR EJE DELANTERO
FRONT AXLE REDUCTION GEAR

MSI 40 H Série 1 - E2
MSI 50 H Série 1 - E2

JUSQU'A L' ESSIEU
BIS DER ACHSE
HASTA EL EJE
UP TO AXLE
FINO PONTE

● → N°: **E.ITA.743 117**
▲ ■ → N°: **F.ITA.746 950**
◆ → N°: **G.ITA.721 459**

A PARTIR DE L' ESSIEU
AB DER ACHSE
A PARTIR DEL EJE
FROM AXLE
A PARTIR DEL PONTE

○ ↦ N°: **E.ITA.743 118**
△ □ ↦ N°: **F.ITA.746 951**
◇ ↦ N°: **G.ITA.721 460**

GAUCHE - LINK
IZQUIERDO - L.H
SINISTRA

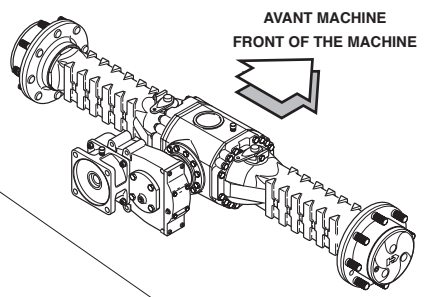

DROIT - RECHT
DERECHO - R.H
DESTRA

P.A.O illus

16 / 10 / 07

Catalogue : 246417MOD

1

REDUCTEUR ESSIEU AVANT
VORNACHSE REDUKTIONSGETRIEBE
REDUCTOR EJE DELANTERO
FRONT AXLE REDUCTION GEAR
RIDUTTORE ASSALE ANTERIORE

Qté-Menge-Cant-Qty-Q.ta | AX 1654 | M

1- 246417MOD
2-
3-
4-
5-
6-
7-
8-
9-
10-
11-
12-
13-
14-
15-
16-
17-
18-
19-
20-

Rep Hinw Fig Item Rif	Numéro Teil-Nr Numero Part-Nr Part-Nr	Désignation Bezeichnung Descripcion Description Descrizione	1	2	3	4	5	6	7	8	9	10	11	12	13	14	15	16	17	18	19	20
1	704614	Carter latéral Cárter lateral Carter laterale	- Seitlichgehäuse - Lateral axle case -	2																		
2	702138	Vis Tornillo Vite	- Schraube - Screw -	32																		
3	603638	Bouchon Tapón Tappo	- Stopfen - Plug -	4																		
4	603639	Bouchon magnétique Tapón magnetico Tappo magnetico	- Magnetischstopfen - Magnetic plug -	2																		
5	562503	Joint d'étanchéité Junta de estanqueidad Guarnizióne	- Dichtungsring - Seal -	2																		
6	704615	Arbre d'entraînement Arbol de arrastre Albero trasmissione	- Antriebwelle - Drive shaft -	2																		
7	106080	Goujon de roue Espárrago de rueda Prigioniero	- Stiftschraube - Wheel stud -	16																		
8	601246	Moyeu de roue Cubo de rueda Mozzo ruota	- Radnabe - Wheel hub -	2																		
9	106533	Joint torique Junta tórica Anello OR	- "0" ring - "0" ring -	2																		
10	562504	Roulement Rodamiento Cuscinetto	- Läger - Bearing -	4																		
11	562514	Circlips Aro retén Anello elastico	- Sicherungsring - Circlip -	2																		

+

13/11/2007

Catalogue : 246417MOD

2

REDUCTEUR ESSIEU AVANT
VORNACHSE REDUKTIONSGETRIEBE
REDUCTOR EJE DELANTERO
FRONT AXLE REDUCTION GEAR
RIDUTTORE ASSALE ANTERIORE

Qté-Menge-Cant-Qty-Q.ta | AX 1654 | M

1- 246417MOD
2-
3-
4-
5-
6-
7-
8-
9-
10-
11-
12-
13-
14-
15-
16-
17-
18-
19-
20-

Rep Hinw Fig Item Rif	Numéro Teil-Nr Numero Part-Nr Part-Nr	Désignation Bezeichnung Descripcion Description Descrizione	1	2	3	4	5	6	7	8	9	10	11	12	13	14	15	16	17	18	19	20
12	564133	Couronne dentée (70 dents) - Zahnkranz Corona dentada - Gear ring Corona dentata -	2																			
13	565998	Support porte couronne - Zahnkranz träger Soporte portacorona - Ring gear bracket Supporto porta corona -	2																			
14	562515	Tôle de sécurité - Sicherungsblech Chapa de seguridad - Locking plate Lamiera di sicurezza -	2																			
15	562508	Circlips - Sicherungsring Aro retén - Circlip Anello elastico -	6																			
16	562509	Satellite (27 dents) - Planetenrad Satélite - Planet wheel Satellite -	6																			
17	562510	Roulement - Läger Rodamiento - Bearing Cuscinetto -	6																			
19	602789	Joint d'étanchéité - Dichtungsring Junta de estanqueidad - Seal Guarnizióne -	2																			
20	600670	Vis - Schraube Tornillo - Screw Vite -	4																			
21	604252	Support satellites - Planetenrad träger Soporte satélite - Planet wheel bracket Supporto satelliti -	2																			
22	562513	Ecrou - Mutter Tuerca - Nut Dado -	16																			
23	562512	Goujon - Stiftschraube Espárrago - Stud-bolt Prigioniero -	16																			

+

Catalogue : 246417MOD

3

REDUCTEUR ESSIEU AVANT
VORNACHSE REDUKTIONSGETRIEBE
REDUCTOR EJE DELANTERO
FRONT AXLE REDUCTION GEAR
RIDUTTORE ASSALE ANTERIORE

Qté-Menge-Cant-Qty-Q.ta | AX 1654 | M

1- 246417MOD
2-
3-
4-
5-
6-
7-
8-
9-
10-
11-
12-
13-
14-
15-
16-
17-
18-
19-
20-

Rep Hinw Fig Item Rif	Numéro Teil-Nr Numero Part-Nr Part-Nr	Désignation Bezeichnung Descripcion Description Descrizione	1	2	3	4	5	6	7	8	9	10	11	12	13	14	15	16	17	18	19	20
24	600554	Rondelle - Unterlegscheibe Arandela - Washer Rondella -	2																			
25	604255	Kit support satellites - Planetenrad träger kit Kit soporte satélite - Planet wheel bracket kit Kit supporto satelliti -	2																			
26	603640	Rondelle - Unterlegscheibe Arandela - Washer Rondella -	2																			
27	602220	Support satellites - Planetenrad träger Soporte satélite - Planet wheel bracket Supporto satelliti -	1																			
28	562489	Vis - Schraube Tornillo - Screw Vite -	32																			
29	562490	Rondelle - Unterlegscheibe Arandela - Washer Rondella -	32																			
30	604656	Joint d'étanchéité - Dichtungsring Junta de estanqueidad - Seal Guarnizióne di tenuta -	2																			
31	702418	Bouchon magnétique - Magnetischstopfen Tapón magnetico - Magnetic plug Tappo magnetico -	2																			
32	109480	Ecrou de roue - Radmutter Tuerca de rueda - Wheel nut Dado ruota -	16																			
33	702197	Goujon de roue - Stiftschraube Espárrago de rueda - Wheel stud Prigioniero di ruota -	16																			
34	702775	Goujon de roue - Stiftschraube Espárrago de rueda - Wheel stud Prigioniero di ruota -	16																			

+

Catalogue : 246417MOD

4

REDUCTEUR ESSIEU AVANT
VORNACHSE REDUKTIONSGETRIEBE
REDUCTOR EJE DELANTERO
FRONT AXLE REDUCTION GEAR
RIDUTTORE ASSALE ANTERIORE

Qté-Menge-Cant-Qty-Q.ta | AX 1654 | M

1- 246417MOD
2-
3-
4-
5-
6-
7-
8-
9-
10-
11-
12-
13-
14-
15-
16-
17-
18-
19-
20-

Rep Hinw Fig Item Rif	Numéro Teil-Nr Numero Part-Nr Part-Nr	Désignation Bezeichnung Descripcion Description Descrizione	1	2	3	4	5	6	7	8	9	10	11	12	13	14	15	16	17	18	19	20
35	704616	Goujon de roue - Stiftschraube Espárrago de rueda - Wheel stud Prigioniero di ruota -	16																			
36	706355	Support porte couronne - Zahnkranz träger Soporte portacorona - Ring gear bracket Supporto porta corona -	2																			
37	706957	Kit support satellites - Planetenrad träger kit Kit soporte satélite - Planet wheel bracket kit Kit supporto satelliti -	2																			

13/11/2007

AX 1655

POUR ESSIEU AVANT
FUR VORNACHSE
PARA EJE DELANTERO
FOR FRONT AXLE
PER ASSALE ANTERIORE

Type : **304 / 112 / 99**
Réf : **246 417**

FREIN A DISQUE A BAIN D' HUILE - ESSIEU AVANT
ÖLBADSCHEIBENBREMSE - VORNACHSE
FRENO DE DISCO A BANO DE ACEITE - EJE DELANTERO
OIL BATH DISC BRAKE - FRONT AXLE
FRENO A DISCO IN BAGNO D'OLIO ASSALE ANTERIORE

MSI 40 H Série 1 - E2
MSI 50 H Série 1 - E2

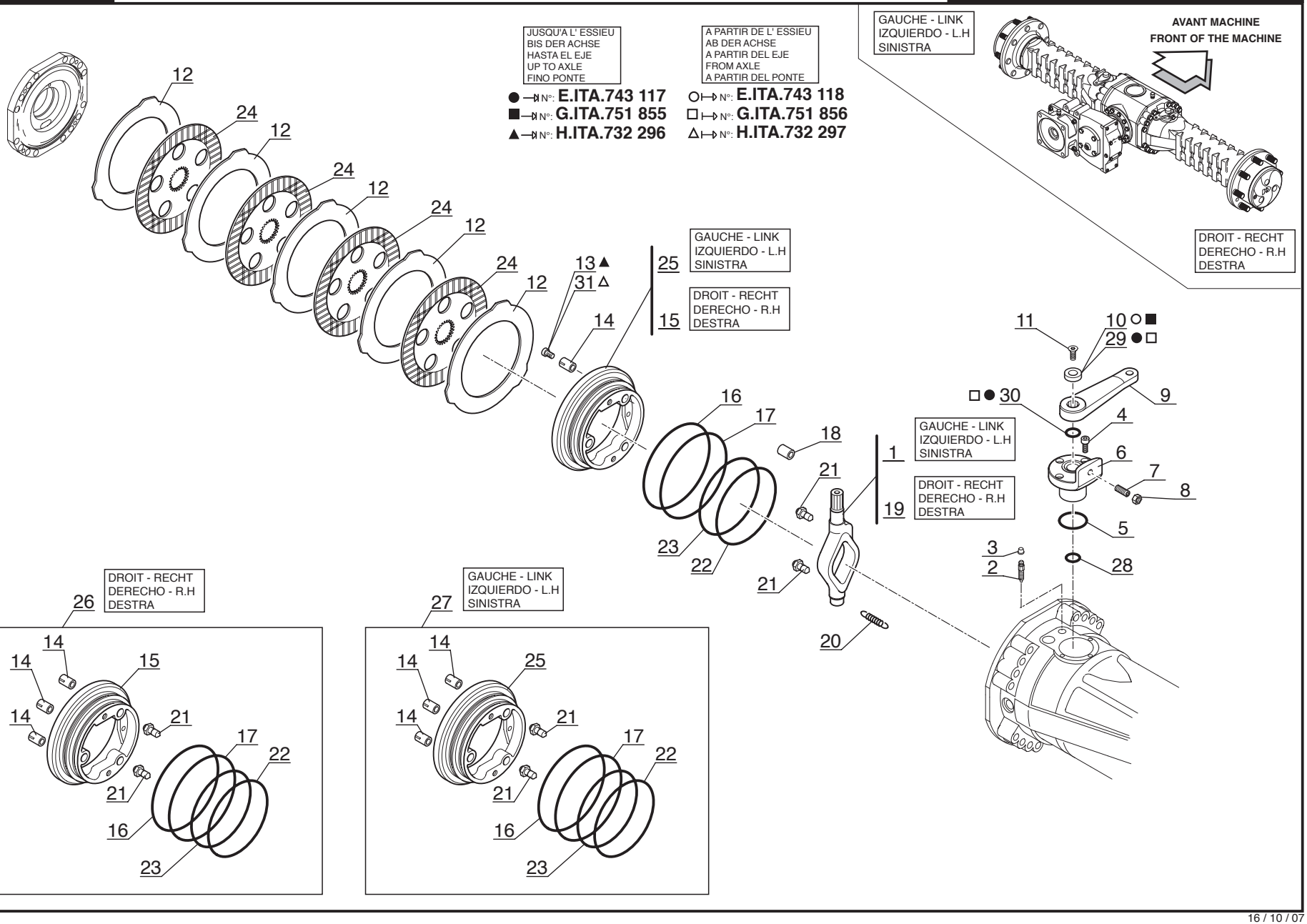

P.A.O illus

16 / 10 / 07

Catalogue : 246417MOD

1

FREIN A DISQUE A BAIN D'HUILE - ESSIEU AVANT
ÖLBADSCHEIBENBREMSE - VORNACHSE
FRENO DE DISCO A BANO DE ACEITE - EJE DELANTERO
OIL BATH DISC BRAKE - FRONT AXLE
FRENO A DISCO IN BAGNO D'OLIO - ASSALE ANTERIORE

Qté-Menge-Cant-Qty-Q.ta | AX 1655 | M

1- 246417MOD
2-
3-
4-
5-
6-
7-
8-
9-
10-
11-
12-
13-
14-
15-
16-
17-
18-
19-
20-

Rep Hinw Fig Item Rif	Numéro Teil-Nr Numero Part-Nr Part-Nr	Désignation Bezeichnung Descripcion Description Descrizione	1	2	3	4	5	6	7	8	9	10	11	12	13	14	15	16	17	18	19	20
1	562547	Levier Palanca Leva	- Hebel - Lever -	1																		
2	106010	Vis de purge Tornillo de purga Vite spurgo	- Entlüftungsschraube - Bleeder screw -	2																		
3	107796	Bouchon Tapón Tappo	- Stopfen - Plug -	2																		
4	562548	Vis Tornillo Vite	- Schraube - Screw -	6																		
5	475059	Joint torique Junta tórica Anello OR	- "0" ring - "0" ring -	2																		
6	602218	Manchon de réduction Manguito de reducción Manicotto riduttore	- Reduktionsbüchse - Reduction bush -	2																		
7	562550	Pointeau Punzón Puntalino	- Nadelventil - Needle valve -	2																		
8	133088	Ecrou Tuerca Dado	- Mutter - Nut -	2																		
9	105988	Levier de commande Palanca de mando Leva di comando	- Schalthebel - Change lever -	2																		
10	106567	Entretoise Separador Distanziale	- Querstrebe - Spacer -	2																		
11	133199	Vis Tornillo Vite	- Schraube - Screw -	2																		

+

13/11/2007

Catalogue : 246417MOD

2

FREIN A DISQUE A BAIN D'HUILE - ESSIEU AVANT
ÖLBADSCHEIBENBREMSE - VORNACHSE
FRENO DE DISCO A BANO DE ACEITE - EJE DELANTERO
OIL BATH DISC BRAKE - FRONT AXLE
FRENO A DISCO IN BAGNO D'OLIO - ASSALE ANTERIORE

Qté-Menge-Cant-Qty-Q.ta | AX 1655 | M

1- 246417MOD
2-
3-
4-
5-
6-
7-
8-
9-
10-
11-
12-
13-
14-
15-
16-
17-
18-
19-
20-

Rep Hinw Fig Item Rif	Numéro Teil-Nr Numero Part-Nr Part-Nr	Désignation Bezeichnung Descripcion Description Descrizione	1	2	3	4	5	6	7	8	9	10	11	12	13	14	15	16	17	18	19	20
12	562525	Disque intermédiaire - Zwischenscheihe Disco intermediario - Intermediate disc Disco intermediaro -	10																			
13	564234	Vis de réglage - Stellschraube Tornillo de regulación - Adjusting screw Vite di regolaggio -	6																			
14	602296	Ressort - Feder Muelle - Spring Molla -	6																			
15	563905	Piston - Kolben Pistón - Piston Pistone -	1																			
16	562521	Joint anti-extrusion - Abstützdichtung Junta antiextrusión - Anti-extrusion seal Guarnizióne anti estrusione -	2																			
17	562522	Joint torique - "0" ring Junta tórica - "0" ring Anello OR -	2																			
18	107751	Pion de centrage - Zentrierstift Espiga de centraje - Centering pin Perno di centraggio -	2																			
19	562554	Levier - Hebel Palanca - Lever Leva -	1																			
20	562520	Ressort - Feder Muelle - Spring Molla -	6																			
21	107286	Pointeau - Nadelventil Punzón - Needle valve Puntalino -	4																			
22	562523	Joint anti-extrusion - Abstützdichtung Junta antiextrusión - Anti-extrusion seal Guarnizióne anti estrusione -	2																			

+

Catalogue : 246417MOD

3

FREIN A DISQUE A BAIN D'HUILE - ESSIEU AVANT
ÖLBADSCHEIBENBREMSE - VORNACHSE
FRENO DE DISCO A BANO DE ACEITE - EJE DELANTERO
OIL BATH DISC BRAKE - FRONT AXLE
FRENO A DISCO IN BAGNO D'OLIO - ASSALE ANTERIORE

Qté-Menge-Cant-Qty-Q.ta | AX 1655 | M

1- 246417MOD
2-
3-
4-
5-
6-
7-
8-
9-
10-
11-
12-
13-
14-
15-
16-
17-
18-
19-
20-

Rep Hinw Fig Item Rif	Numéro Teil-Nr Numero Part-Nr Part-Nr	Désignation Bezeichnung Descripcion Description Descrizione	1	2	3	4	5	6	7	8	9	10	11	12	13	14	15	16	17	18	19	20
23	562524	Joint torique - "0" ring Junta tórica - "0" ring Anello OR -	2																			
24	562516	Disque de frein - Scheibenbremse Disco de freno - Brake disc Disco freno -	8																			
25	563906	Piston - Kolben Pistón - Piston Pistone -	1																			
26	600582	Kit piston - Kolben kit Kit pistón - Piston kit Kit pistone -	1																			
27	600558	Kit piston - Kolben kit Kit pistón - Piston kit Kit pistone -	1																			
28	602007	Joint torique - "0" ring Junta tórica - "0" ring Anello OR -	2																			
29	476290	Rondelle - Unterlegscheibe Arandela - Washer Rondella -	2																			
30	476289	Joint torique - "0" ring Junta tórica - "0" ring Anello OR -	2																			
31	706901	Vis de réglage - Stellschraube Tornillo de regulación - Adjusting screw Vite di regolaggio -	6																			

AX 1656

POUR ESSIEU AVANT
FUR VORNACHSE
PARA EJE DELANTERO
FOR FRONT AXLE
PER ASSALE ANTERIORE

Type : **304 / 112 / 99**
Réf : **246 417**

REDUCTEUR ESSIEU AVANT
VORNACHSE REDUKTIONSGETRIEBE
REDUCTOR EJE DELANTERO
FRONT AXLE REDUCTION GEAR
RIDUTTORE ASSALE ANTERIORE

MSI 40 H Série 1 - E2
MSI 50 H Série 1 - E2

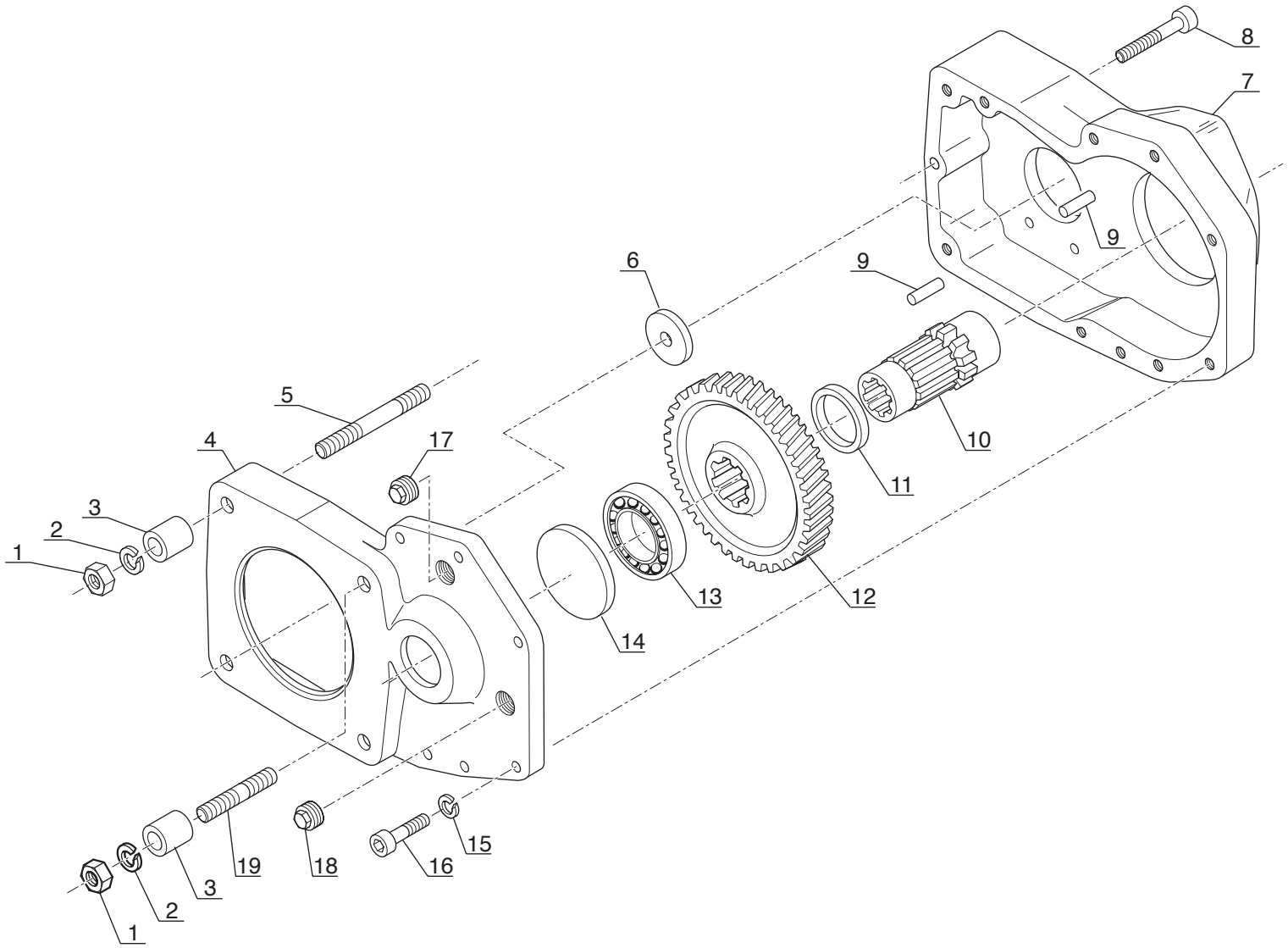

P.A.O.illus

Catalogue : 246417MOD

1

REDUCTEUR ESSIEU AVANT
VORNACHSE REDUKTIONSGETRIEBE
REDUCTOR EJE DELANTERO
FRONT AXLE REDUCTION GEAR
RIDUTTORE ASSALE ANTERIORE

Qté-Menge-Cant-Qty-Q.ta | AX 1656 | M

1- 246417MOD
2-
3-
4-
5-
6-
7-
8-
9-
10-
11-
12-
13-
14-
15-
16-
17-
18-
19-
20-

Rep Hinw Fig Item Rif	Numéro Teil-Nr Numero Part-Nr Part-Nr	Désignation Bezeichnung Descripcion Description Descrizione	1	2	3	4	5	6	7	8	9	10	11	12	13	14	15	16	17	18	19	20
1	108515	Ecrou - Mutter Tuerca - Nut Dado -	4																			
2	108516	Rondelle - Unterlegscheibe Arandela - Washer Rondella -	4																			
3	108517	Entretoise - Querstrebe Separador - Spacer Distanziale -	4																			
4	704569	Couvercle - Deckel Tapadera - Cover Coperchio -	1																			
5	108519	Goujon - Stiftschraube Espárrago - Stud-bolt Prigioniero -	3																			
6	107640	Entretoise - Querstrebe Separador - Spacer Distanziale -	1																			
7	704570	Carter - Gehäuse Cárter - Housing Carter -	1																			
8	133195	Vis - Schraube Tornillo - Screw Vite -	1																			
9	133151	Pion de centrage - Zentrierstift Espiga de centraje - Centering pin Perno di centraggio -	2																			
10	703184	Arbre de sortie - Ausgangs welle Arbol de salida - Out put shaft Albero di uscita -	1																			
11	107638	Entretoise - Querstrebe Separador - Spacer Distanziale -	1																			

+

13/11/2007

Catalogue : 246417MOD

REDUCTEUR ESSIEU AVANT
VORNACHSE REDUKTIONSGETRIEBE
REDUCTOR EJE DELANTERO
FRONT AXLE REDUCTION GEAR
RIDUTTORE ASSALE ANTERIORE

Qté-Menge-Cant-Qty-Q.ta | AX 1656 | M

1- 246417MOD
2-
3-
4-
5-
6-
7-
8-
9-
10-
11-
12-
13-
14-
15-
16-
17-
18-
19-
20-

Rep Hinw Fig Item Rif	Numéro Teil-Nr Numero Part-Nr Part-Nr	Désignation Bezeichnung Descripcion Description Descrizione	1	2	3	4	5	6	7	8	9	10	11	12	13	14	15	16	17	18	19	20
12	105200	Engrenage - Zahnrad Engranaje - Gear Ingranaggio -	1																			
13	133055	Roulement - Läger Rodamiento - Bearing Cuscinetto -	1																			
14	704571	Bouchon - Stopfen Tapón - Plug Tappo -	1																			
15	133119	Rondelle frein - Sicherungscheibe Arandela freno - Lock washer Rondella sicurezza -	5																			
16	133176	Vis - Schraube Tornillo - Screw Vite -	5																			
17	133296	Bouchon magnétique - Magnetischstopfen Tapón magnetico - Magnetic plug Tappo magnetico -	1																			
18	133276	Bouchon - Stopfen Tapón - Plug Tappo -	1																			
19	108524	Goujon - Stiftschraube Espárrago - Stud-bolt Prigioniero -	1																			

REVISIONS					
ZONE	ECN	REV	DESCRIPTION	DATE	APPROVED
	10642	REL	ORIGINAL RELEASE	06/27/02	R.R.K.
	10663	A	ADDED B6109	07/19/02	R.R.K.
2C	10936	B	CHANGE PN ITEM 6	03/11/03	R.R.K.
ALL	11765	C	ADD LASHING RING, EYELET, & DECAL	03/28/05	R.R.K.
	12179	D	ADDED 164091	11/13/06	MLA

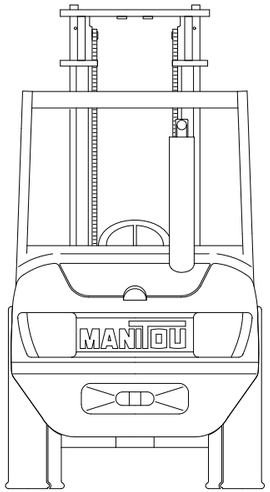

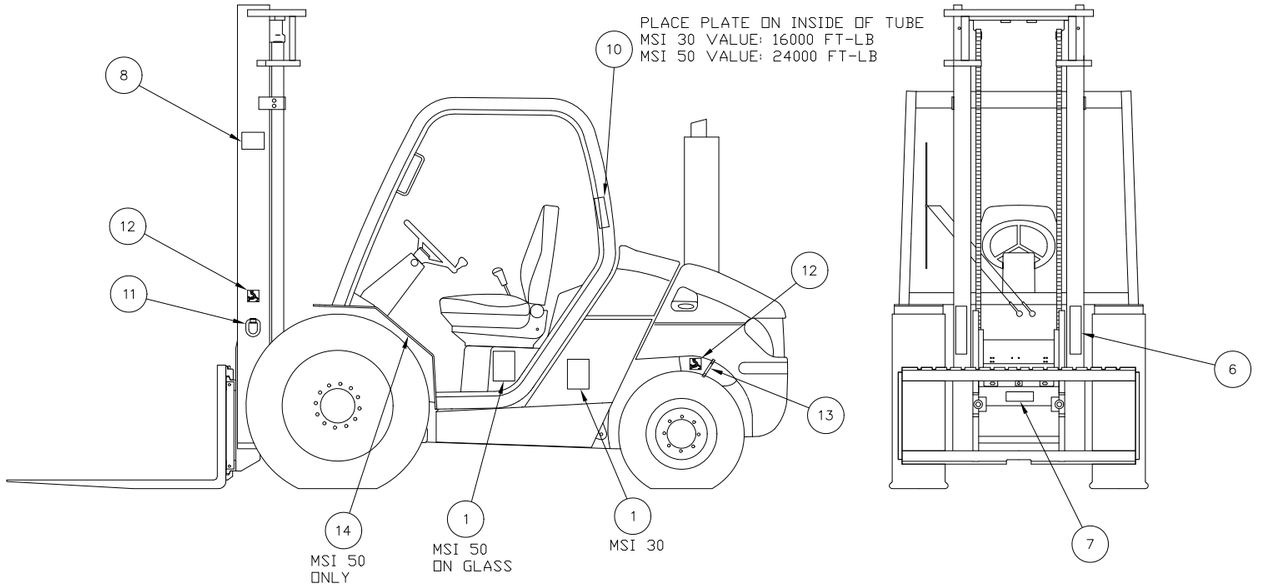

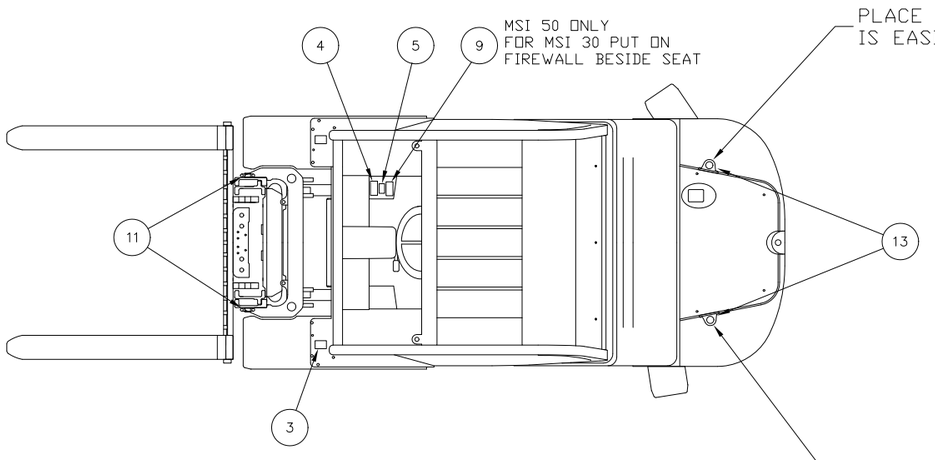

ITEM	KDM NO	DWG NO	DESCRIPTION	QTY
14	164091	164091	DECAL, BRAKE FLUID	1
13	574130	574130	TIE DOWN, EYELET	2
12	24653	N/D	DECAL, TIE-DOWN POINT	4
11	424959	424959	RING, LASHING	2
10	B6109	B6109	OHG CAPICITY PLATE	1
9	496538	496538	PLATE, VERT MASTED TRUCK	1
8	R2016	R2016	PLATE, NAME	1
7	426643	426643	DECAL, LARGE PINCH POINT	2
6	426641	426641	DECAL, FORK WARNING	2
5	494918	494918	DECAL, PUSH/TOW WARNING	1
4	M0000207	M0000207	DECAL, CAUTION	1
3	496735	496735	DECAL, NO STEP	2
2	496734	496734	DECAL, MAST & FORK CONT.	1
1	420732	420732	DECAL, NO RIDERS	2

DO NOT SCALE DRAWING
DEBUR AND REMOVE ALL SHARP EDGES

K-D MANITOU
WACO, TEXAS

MAT'L DESC.

TOLERANCES (EXCEPT AS NOTED)
.XX .02
FRACTION 1/32
ANGLE 1°
SURFACE 125

MAT'L CODE

DRAWN MLA 06/27/02
CHECKED RRK 06/27/02
APPROVED RRK 06/27/02

NEXT ASSY | QTY | UNIT | QTY
APPLICATION

DECAL GP

SIZE D | WEIGHT | DWG NO. 802416
SCALE NONE | SOURCE MANUF | SHEET 1 OF 1