

R4 Cierre Giratorio

Mini · Oculto · Una y dos etapas

- **Capacidad de cierre en uno o múltiples puntos**
- **Compatible con un amplio rango de Palancaes**
- **Cumple con la norma EN45545-3 E60. Sólo para la versión estándar**
- **Versión con amortiguador integrado para función antivibración**

Material y Acabado

Acero, chapado en zinc

Resistencia

Carga media en rotura: 4600 N

Instalación

Ver página 259

Accesorios

Vástago percutor, ver página 259

Cables y ganchos de retención ver páginas 272-275

Nota

Cierre giratorio electromecánico disponible, ver página 23

De una etapa - Palanca Perpendicular

(actuación mostrada a izquierdas)

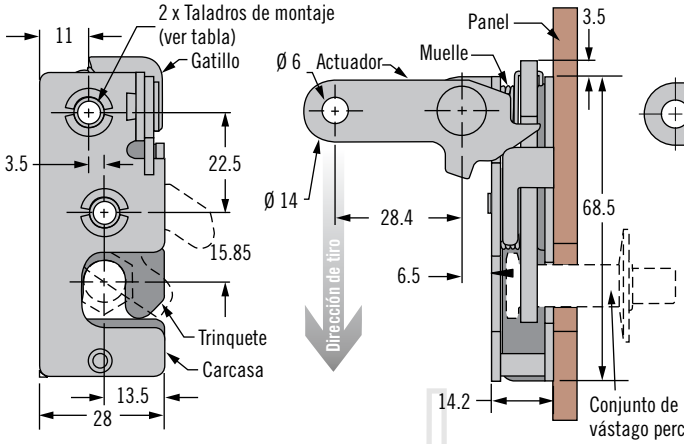

Modelo con Amortiguador Integrado (mismas dimensiones que el modelo estándar, a excepción de las indicadas)

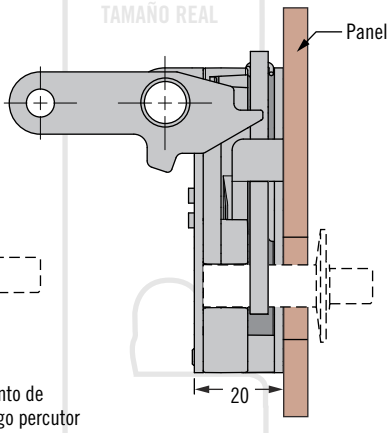

De una etapa - Palanca en Paralelo

(actuación mostrada a izquierdas)

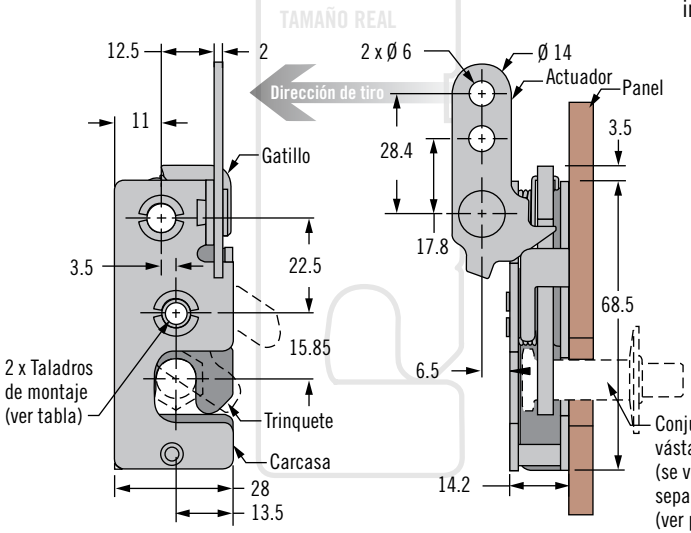

Modelo con Amortiguador Integrado (mismas dimensiones que el modelo estándar, a excepción de las indicadas)

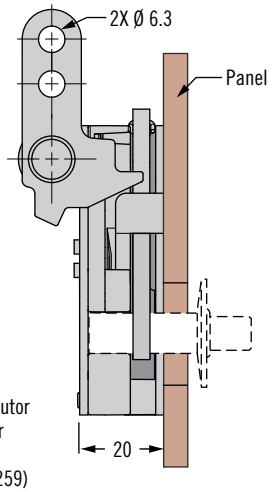

Selección de la Referencia

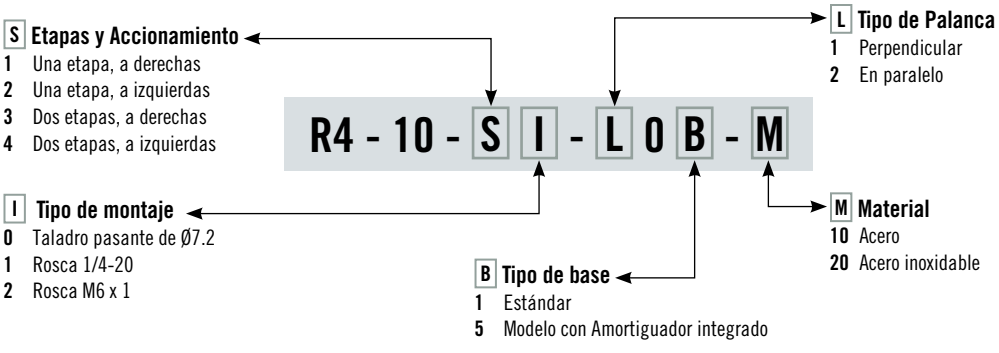

Otras opciones disponibles. Para ver la completa gama, referencias, instalación y especificaciones visite

INFO CLIC www.southco.com/R4

Dimensiones en milímetros a menos que se indique de otra forma

southco® CONNECT · CREATE · INNOVATE

R4 Cierre Giratorio

Mini · Oculto · Una y dos etapas

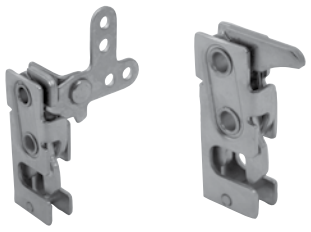

De una etapa - Palanca en 2 Puntos

(actuación mostrada a izquierdas)

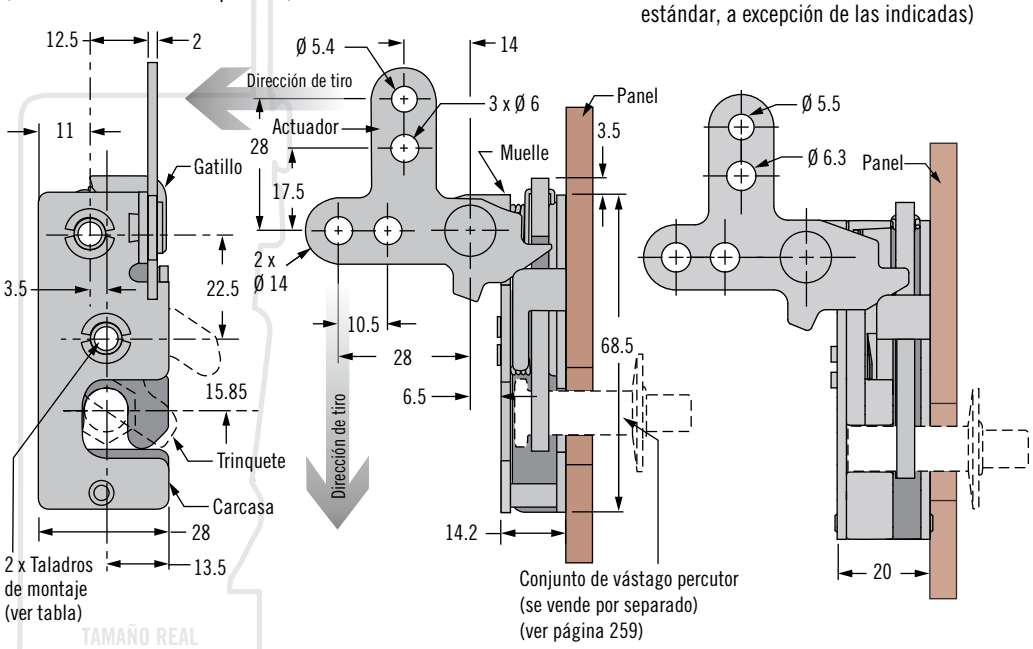

Modelo con Amortiguador Integrado

(mismas dimensiones que el modelo estándar, a excepción de las indicadas)

De una etapa - Actuación Manual

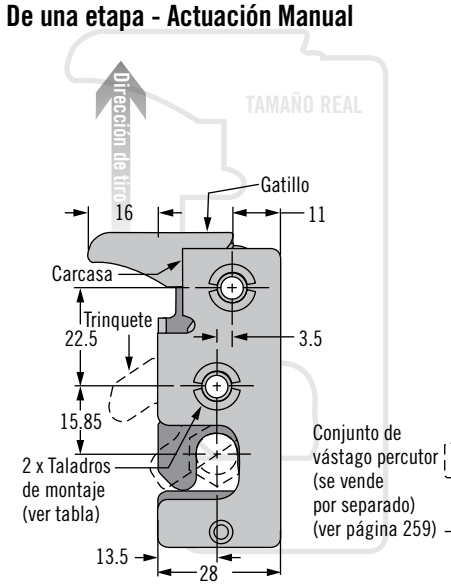

Modelo con Amortiguador Integrado

(mismas dimensiones que el modelo estándar, a excepción de las indicadas)

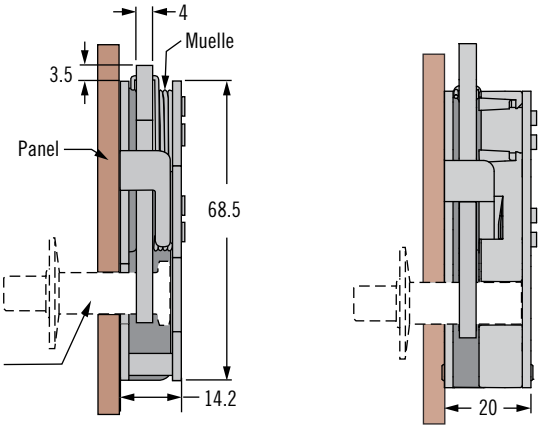

- **Capacidad de cierre en uno o múltiples puntos**
- **Compatible con un amplio rango de Palancaes**
- **Cumple con la norma EN45545-3 E60. Sólo para la versión estándar**
- **Versión con amortiguador integrado para función antivibración**

Material y Acabado

Acero Inoxidable 304 pasivado

Resistencia

Carga media en rotura Acero: 4600 N
Acero Inoxidable: 4000 N

Instalación

Ver página 259

Accesorios

Vástago percutor, ver página 259

Cables y gancho de retención ver páginas 272-275

Nota

Cierre giratorio electromecánico disponible, ver página 23

Selección de la Referencia

S Etapas y Accionamiento
- **1** Una etapa, a derechas
- **2** Una etapa, a izquierdas
- **3** Dos etapas, a derechas
- **4** Dos etapas, a izquierdas

L Tipo de Palanca
- **3** En dos puntos
- **4** Manual

R4 - 10 - S I - L 0 B - M

I Tipo de montaje
- **0** Taladro pasante de Ø7.2
- **1** Rosca 1/4-20
- **2** Rosca M6 x 1

B Tipo de base
- **1** Estándar
- **5** Modelo con Amortiguador integrado

M Material
- **10** Acero
- **20** Acero inoxidable

Otras opciones disponibles. Para ver la completa gama, referencias, instalación y especificaciones visite

INFO CLIC www.southco.com/R4



R4 Cierre Giratorio

Mini · Oculto · Una y dos etapas

- **Capacidad de cierre en uno o múltiples puntos**
- **Compatible con un amplio rango de Palancaes**
- **Cumple con la norma EN45545-3 E60. Sólo para la versión estándar**
- **Versión con amortiguador integrado para función antivibración**

Material y Acabado

Acero, chapado en zinc o acero inoxidable 304, pasivado

Resistencia

Carga media en rotura
Acero: 4600 N
Acero inoxidable: 4000 N

Instalación

Ver página 259

Accesorios

Vástago percutor, ver página 259

Cables y ganchos de retención ver páginas 272-275

Nota

Cierre giratorio electromecánico disponible, ver página 23

De una etapa - Palanca Inferior

(actuación mostrada a izquierdas)

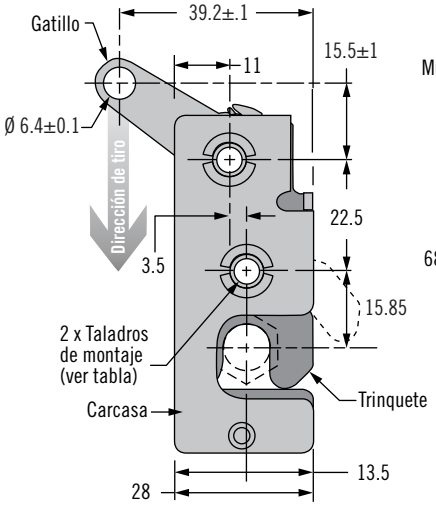

Modelo con Amortiguador Integrado

(mismas dimensiones que el modelo estándar, a excepción de las indicadas)

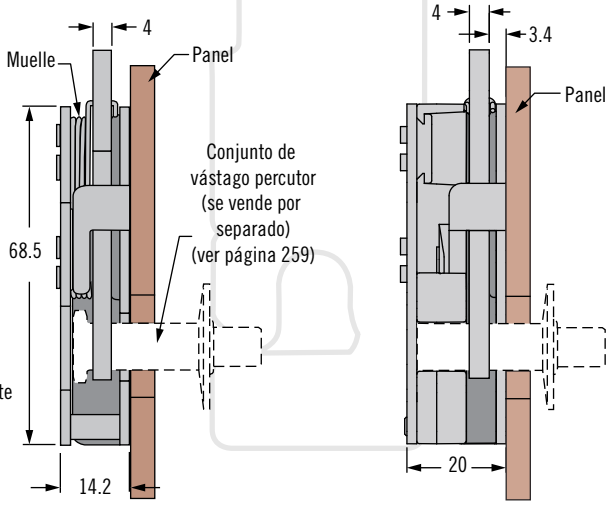

De una etapa - Palanca Superior

(actuación mostrada a izquierdas)

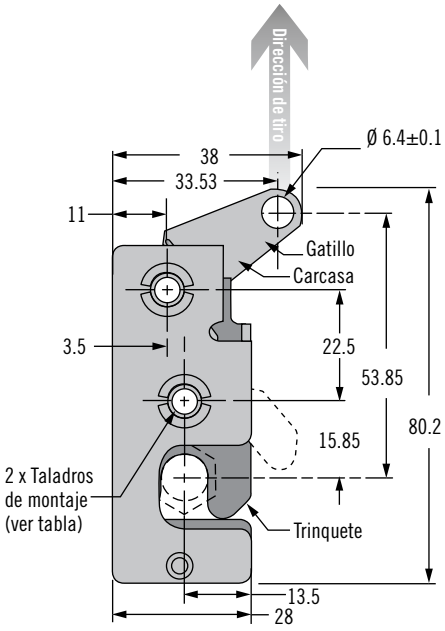

Amortiguador Integrado

(mismas dimensiones que el modelo estándar, a excepción de las indicadas)

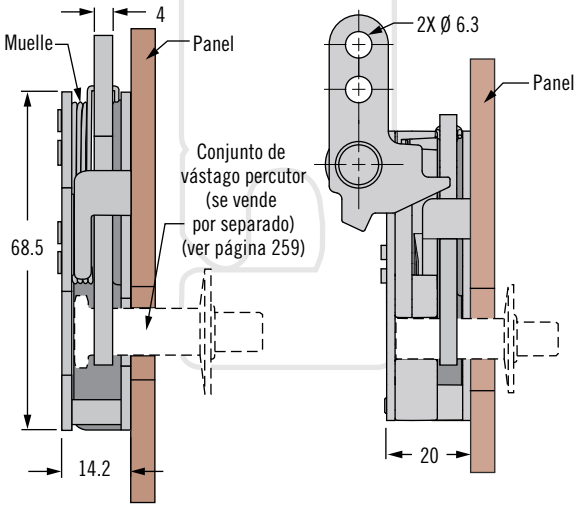

Selección de la Referencia

S Etapas y Accionamiento
- **1** Una etapa, a derechas
- **2** Una etapa, a izquierdas
- **3** Dos etapas, a derechas
- **4** Dos etapas, a izquierdas

M Material
- **10** Acero
- **20** Acero inoxidable

R4 - 10 - S I - L 0 B - M

I Tipo de montaje
- **0** Taladro pasante de Ø7.2
- **1** Rosca 1/4-20
- **2** Rosca M6 x 1

L Tipo de Palanca
- **5** Inferior
- **6** Superior

B Tipo de base
- **1** Estándar
- **5** Modelo con Amortiguador integrado

Otras opciones disponibles. Para ver la completa gama, referencias, instalación y especificaciones visite

INFO CLIC

www.southco.com/R4

Dimensiones en milímetros a menos que se indique de otra forma

southco®
CONNECT · CREATE · INNOVATE

R4 Cierre Giratorio

Soporte de montaje con cable integrado · Acero inoxidable
Mini · Oculto · De una etapa



De una etapa - Palanca Superior
(actuación mostrada a izquierdas)

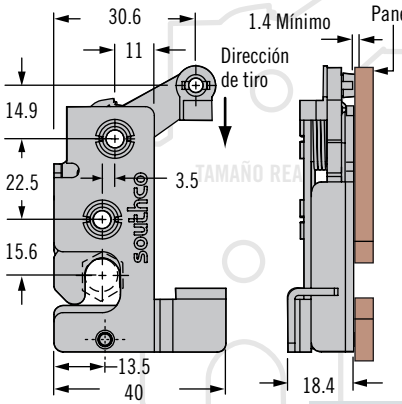

Modelo con Amortiguador Integrado

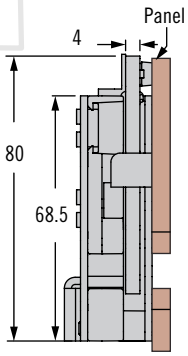

Preparación del panel para todos los productos de la serie R4-10 (consulte las páginas 256-258)

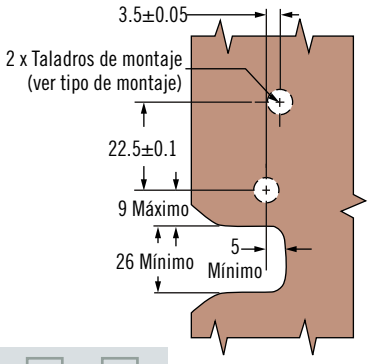

R4 - 10 - S I - 5 0 B - M

S Etapas y Accionamiento
- **1** Una etapa, a derechas
- **2** Una etapa, a izquierdas

I Tipo de montaje
- **0** Taladro pasante de Ø7.2
- **1** Rosca 1/4-20
- **2** Rosca M6 x 1

B Tipo de base
- **2** Estándar
- **6** Modelo con Amortiguador integrado

M Material
- **20** Acero inoxidable

- **El soporte integrado para el montaje del cable facilita la instalación**
- **Versión con amortiguador integrado para función antivibración**

Material y Acabado
Acero inoxidable 304

Resistencia
Carga media de rotura: 4000 N

Accesorios
Vástago percutor

Cables y gancho de retención

R4 Cierre Giratorio

Vástago percutor · Mini · Instalación



Conjunto de Vástago Percutor - Estándar
(se vende por separado)

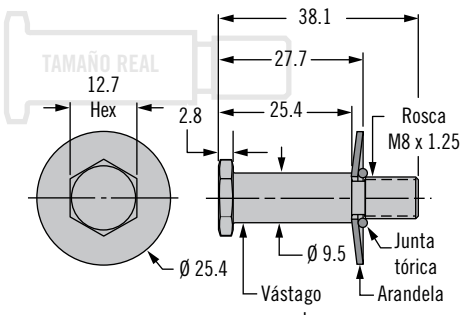

Referencia del Vástago Percutor - Estándar	
Referencia	**Material**
R4-90-121-10	Acero
R4-90-121-20	Acero inoxidable
Referencia del Vástago Percutor - Modelo con Amortiguador Integrado	
R4-90-124-10	Acero
R4-90-124-20	Acero inoxidable

Conjunto de Vástago Percutor - Amortiguador integrado (se vende por separado)

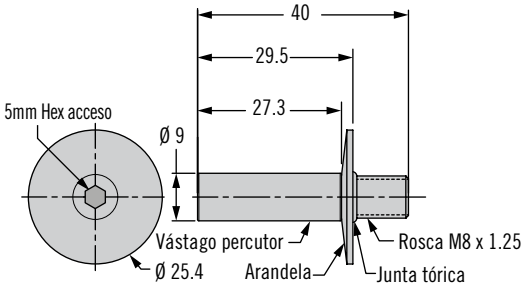

Soporte de Montaje a 90º para Percutor

Referencia del Soporte de Montaje para Percutor
R4-0-50114

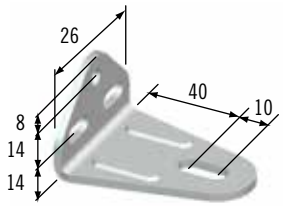

Dimensiones en milímetros a menos que se indique de otra forma

- **Vástago percutor para Cierre Giratorio Serie R4-10**

Material y Acabado
Acero, chapado en zinc

Funcionamiento

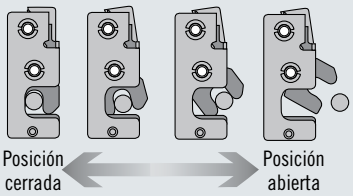

Referencia
Ver tabla

Otras opciones disponibles. Para ver la completa gama, referencias, instalación y especificaciones visite

www.southco.com/R4

southco®
CONNECT · CREATE · INNOVATE

Centro de Soporte Técnico y Atención al Cliente en Europa
Tel: 900 968917 · Fax: 900 968918 · www.southco.com · info@southco.com

©Southco 1020-R4-10 ES 03-15

R4 Cierre giratorio

Miniatura · Oculto · Doble accionamiento · Uno o dos tiempos



Un tiempo - Doble accionamiento - Abajo
(se muestra accionamiento con mano izquierda)

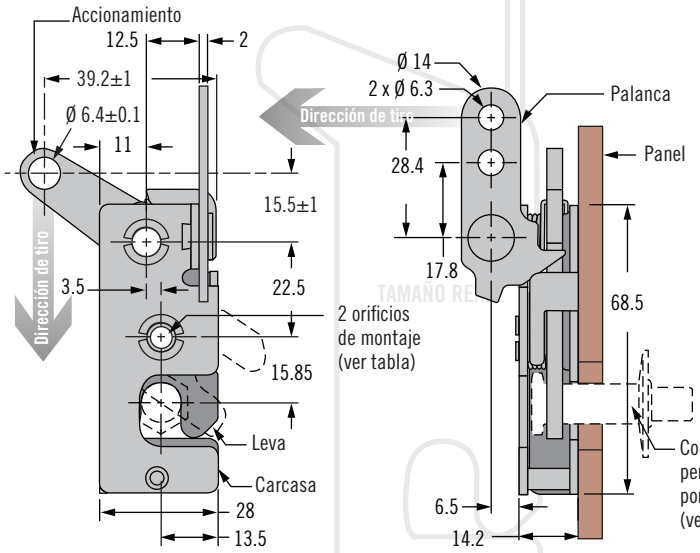

Versión con amortiguador integrado
(dimensiones iguales a la versión estándar salvo donde se indiquen)

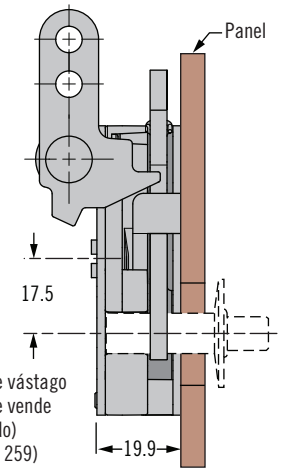

Un tiempo - Doble accionamiento - Arriba
(se muestra accionamiento con mano izquierda)

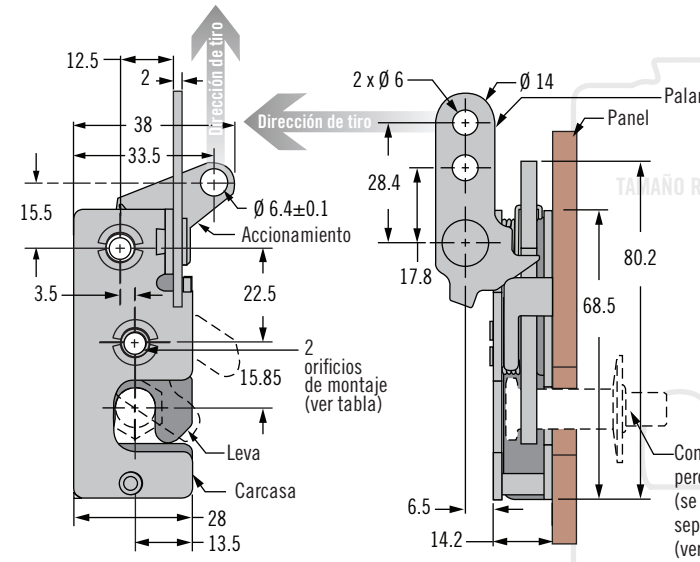

Versión con amortiguador integrado
(dimensiones iguales a la versión estándar salvo donde se indiquen)

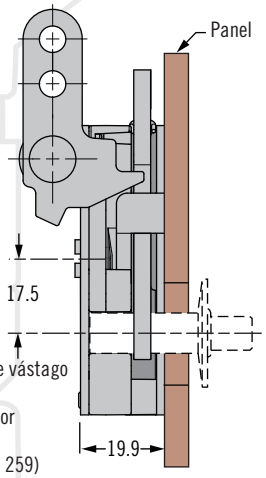

- **Capacidad de cierre monopunto o multipunto**
- **Compatible con una amplia variedad de actuadores**
- **Homologación E60 según norma EN 45545-3 (solo versión estándar)**
- **Versión con amortiguador integrado para evitar vibraciones**

Material y acabado
Acero cincado

Datos de rendimiento
Carga media de rotura
Acero: 4500 N

Notas de la instalación
Ver página 259

Accesorios
Los vástagos percutores de la versión estándar son distintos a los de la versión con amortiguador integrado. Ver ambas versiones en página 259.

Cables y ganchos de sujeción: ver página 272-275
Accionamiento: use el gancho de sujeción R4-0-43922-2
Palanca: use el gancho de sujeción R4-0-43922

Notas
Disponible cierre giratorio electromecánico, ver página 23

Selección número de pieza

S Tiempos y Actuación
- **1** Un tiempo, mano derecha
- **2** Un tiempo, mano izquierda
- **3** Dos tiempos, mano derecha
- **4** Dos tiempos, mano izquierda

L Tipo de accionamiento
- **7** Doble accionamiento, abajo
- **8** Doble accionamiento, arriba

R4 - 10 - S I - L 0 B - M

I Tipo de montaje
- **0** Ø7,2 a través
- **1** Rosca 1/4-20
- **2** Rosca M6 X 1

B Estilo de base
- **1** Estándar
- **5** Versión con amortiguador integrado

M Material
- **10** Acero

Otras opciones disponibles. Para obtener los detalles completos de variedades, números de pieza, instalación y especificaciones, visite

INFO CLIC www.southco.com/R4

Dimensiones en milímetros salvo que se indique lo contrario



R4 Cierre de Impacto

Cierre giratorio · Grande · Oculto · De dos etapas

- **Capacidad de cierre en uno o múltiples puntos**
- **Compatible con un amplio rango de actuadores**
- **Cumple con la norma FMVSS 206**

Material y Acabado

Acero, chapado en zinc

Resistencia

Carga máxima de rotura:
14230N (3200lbf)*
10675N (2400lbf) según se muestra

Instalación

Ver página 127

Accesorios

Vástago percutor, ver página 127

Cables y gancho de retención ver página 131

Nota

Cierre giratorio electromecánico disponible, ver páginas 28 - 29

*Carga máxima de rotura con placa de apoyo. Contacte con Southco para más información

Referencia

Ver tabla

Dos Etapas - Actuador Perpendicular (actuación mostrada a izquierdas)

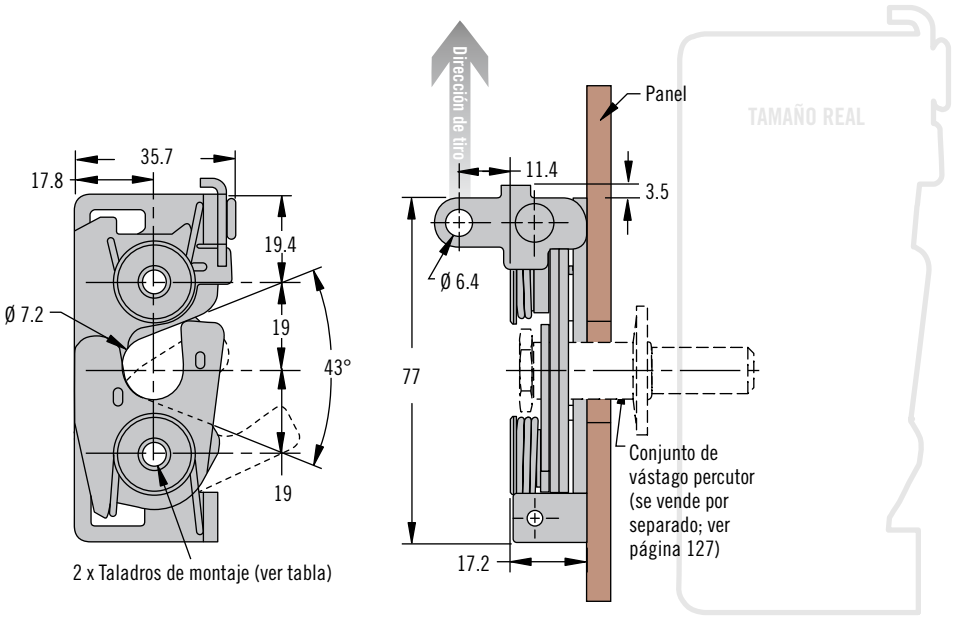

Dos Etapas - Actuador Inferior (actuación mostrada a izquierdas)

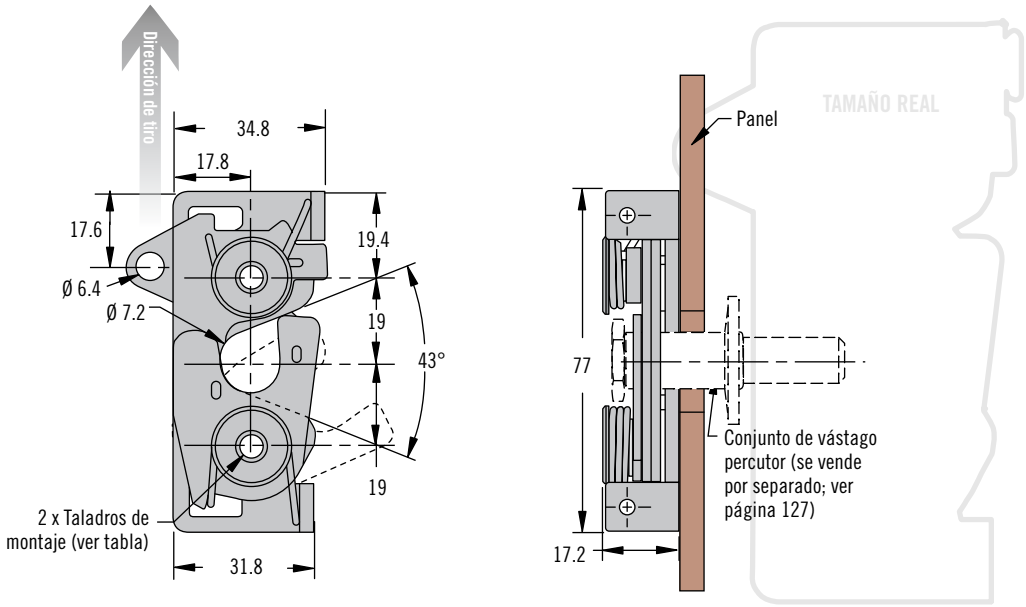

Tipo de Montaje	Referencia			
	Actuador Perpendicular		Actuador Inferior	
	Actuación a izquierdas	Actuación a derechas	Actuación a izquierdas	Actuación a derechas
Taladro pasante Ø 6.7	R4-30-40-101-10	R4-30-30-101-10	R4-30-40-501-10	R4-30-30-501-10
Rosca 1/4-20	R4-30-41-101-10	R4-30-31-101-10	R4-30-41-501-10	R4-30-31-501-10
Rosca M6 X 1	R4-30-42-101-10	R4-30-32-101-10	R4-30-42-501-10	R4-30-32-501-10

INFO CLIC www.southco.com/R4

Dimensiones en milímetros a menos que se indique de otra forma

R4 Cierre de Impacto

Cierre giratorio · Grande · Oculto · De dos etapas



Actuador en 2 Puntos (actuación mostrada a izquierdas)

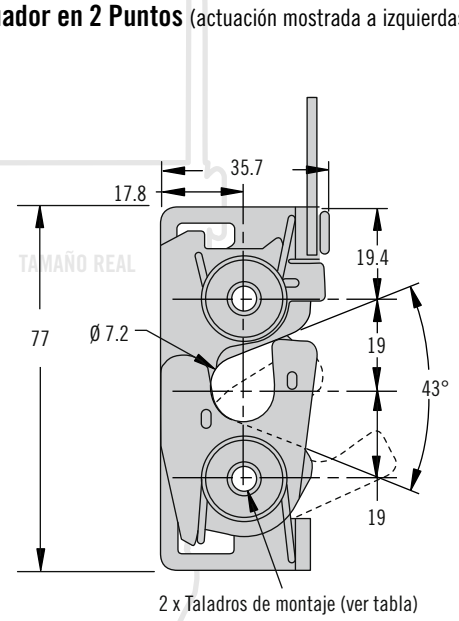

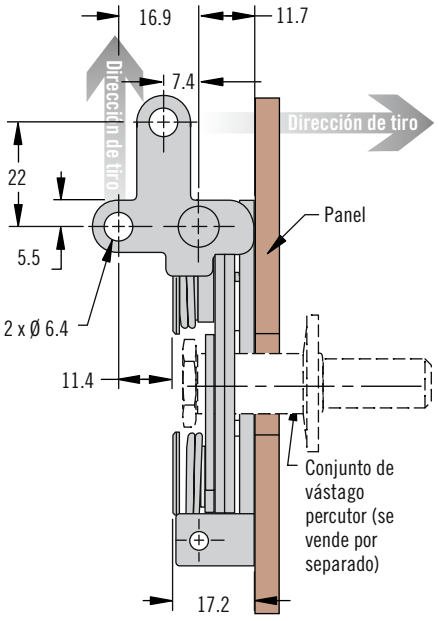

Taladro de Montaje	Referencia del Actuador a Izquierdas	Referencia del Actuador a Derechas
Taladro pasante Ø 6.7	R4-30-40-301-10	R4-30-30-301-10
Rosca 1/4-20	R4-30-41-301-10	R4-30-31-301-10
Rosca M6 X 1	R4-30-42-301-10	R4-30-32-301-10

Conjunto de vástago percutor

(se vende por separado)

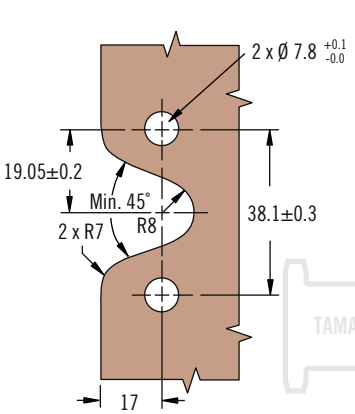

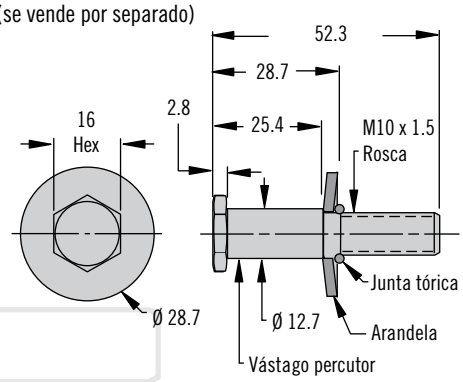

Referencia del Vástago Percutor
R4-90-321-10

Funcionamiento

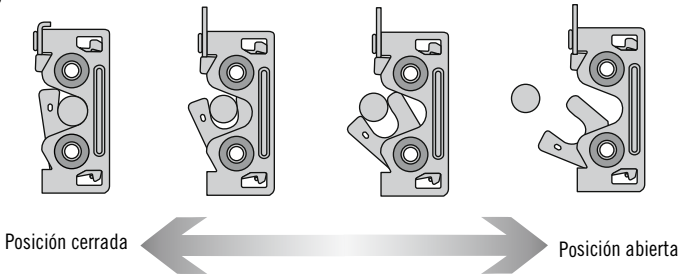

- **Capacidad de cierre en uno o múltiples puntos**
- **Compatible con un amplio rango de actuadores**
- **Cumple con la norma FMVSS 206**

Material y Acabado

Acero, chapado en zinc

Resistencia

Carga máxima de rotura:
14230N (3200lbf)*
10675N (2400lbf) según se muestra

Accesorios

Cables y gancho de retención
ver página 131

Nota

Cierre giratorio electromecánico disponible, ver páginas 28 - 29

*Carga máxima de rotura con placa de apoyo. Contacte con Southco para más información

Referencia

Ver tabla

- **Vástago percutor para cierres giratorios Serie R4-30**

Material y Acabado

Acero, chapado en zinc

Referencia

Ver tabla



R4 Cierre de Impacto

Cierre giratorio · Mediano · Oculto · De una y dos etapas

- **Capacidad de cierre en uno o múltiples puntos**
- **Compatible con un amplio rango de actuadores**

Material y Acabado

Acero, chapado en zinc

Accesorios

Cables y gancho de retención
Ver página 131

Nota

Cierre giratorio electromecánico disponible, ver páginas 28 - 29

Para preparación de panel, visite www.southco.com/R4

Una Etapa (actuación mostrada a izquierdas)

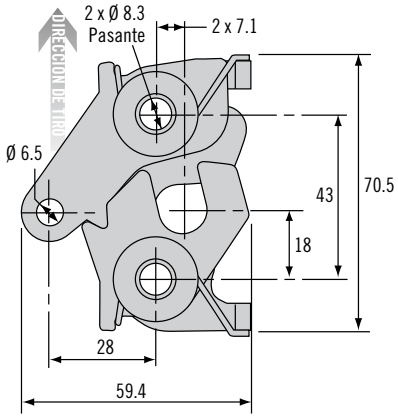

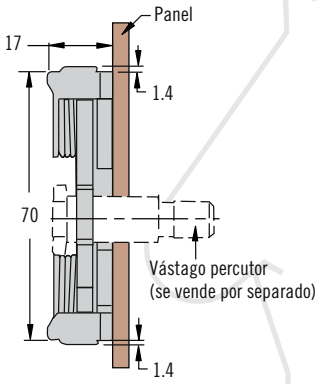

Dos etapas (actuación mostrada a izquierdas)

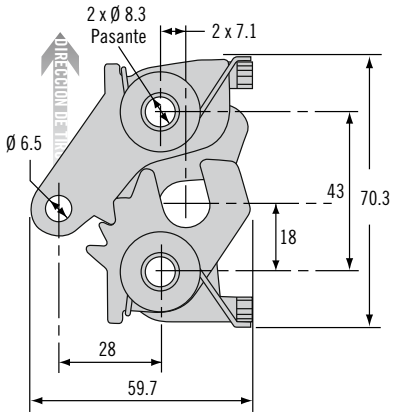

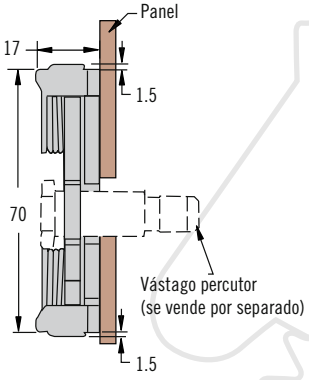

Vástago percutor (se vende por separado)

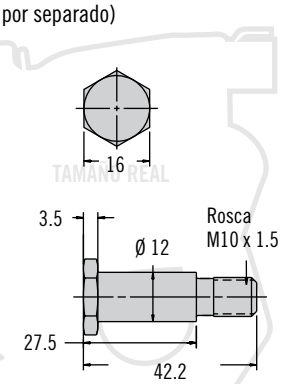

Funcionamiento

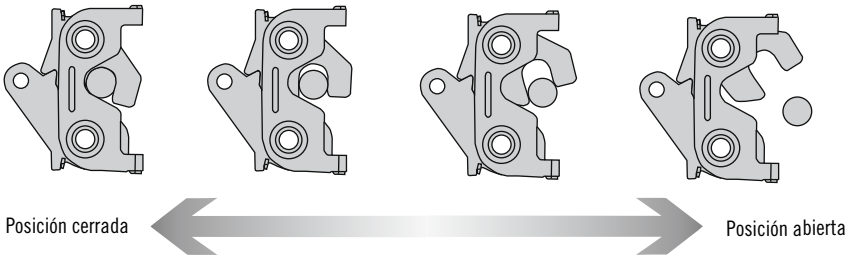

Referencia

Ver tabla

Pedir el cierre y el vástago percutor por separado

Posición	Referencia		
	Actuación a Izquierdas	Actuación a Derechas	Vástago Percutor
Una etapa	R4-20-20-501-10	R4-20-10-501-10	R4-91-231-10
Dos etapas	R4-20-40-501-10	R4-20-30-501-10	

Otras opciones disponibles. Para ver la completa gama, referencias, instalación y especificaciones visite

INFO CLIC *www.southco.com/R4*

Dimensiones en milímetros a menos que se indique de otra forma

R4 Cierre de Impacto

Cierre giratorio · De gran resistencia · De dos etapas



- **Capacidad de cierre en uno o múltiples puntos**
- **Compatible con un amplio rango de actuadores**
- **Cumple con la norma FMVSS 206**

Material y Acabado

Acero, chapado en zinc

Accessories

Cables y gancho de retención
Ver página 131

Nota

Cierre giratorio electromecánico disponible, ver páginas 28 - 29

Para preparación de panel, visite www.southco.com/R4

Dos Etapas (actuación mostrada a izquierdas)

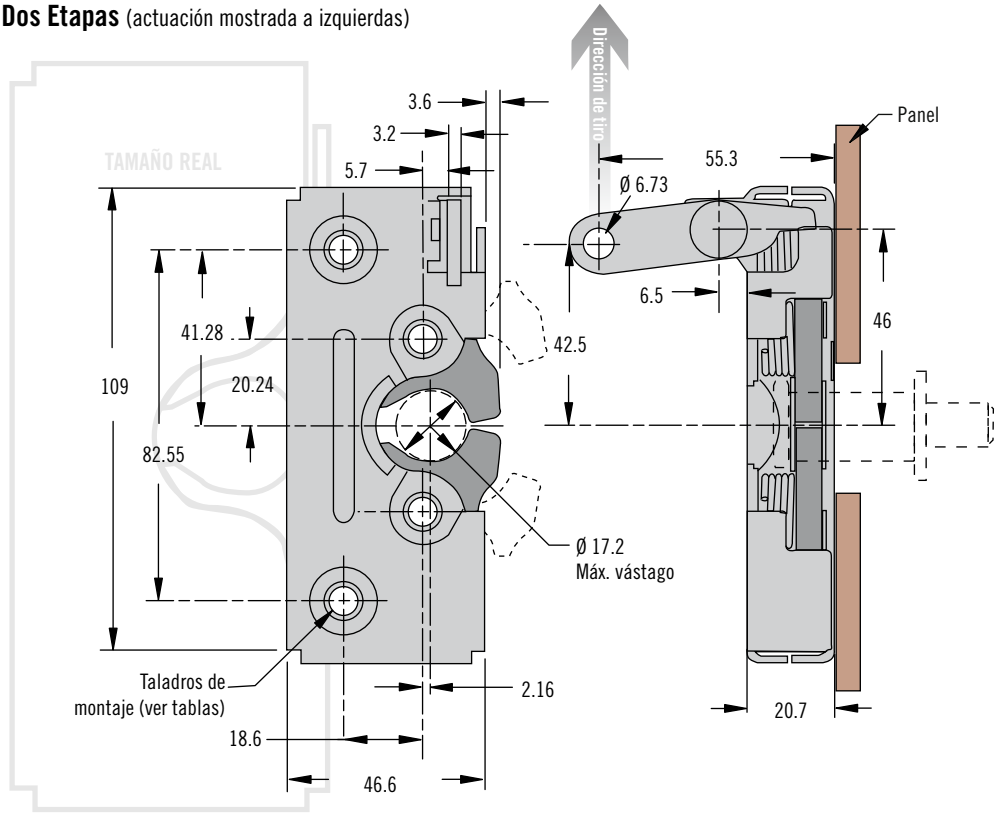

Conjunto de vástago percutor

(se vende por separado)

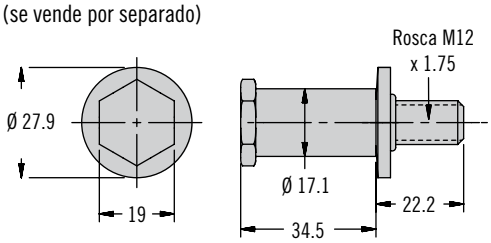

Funcionamiento

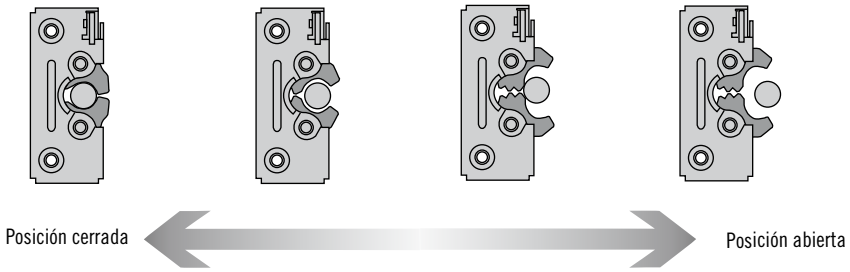

Tipo de Montaje	Referencia		
	Actuación a Izquierdas	Actuación a Derechas	Vástago Percutor
Taladro pasante Ø 7.2	R4-50-40-101-10	R4-50-30-101-10	R4-90-441-10
Rosca 1/4-20	R4-50-41-101-10	R4-50-31-101-10	
Rosca M6 X 1	R4-50-42-101-10	R4-50-32-101-10	

Referencia

Ver tabla

Pedir cierre y vástago percutor por separado

Otras opciones disponibles. Para ver la completa gama, referencias, instalación y especificaciones visite

INFO CLIC *www.southco.com/R4*

Dimensiones en milímetros a menos que se indique de otra forma

AC Actuadores de 1 Solo Punto

Acero Inoxidable · Actuador Modelo M1



Modelo de 38 mm

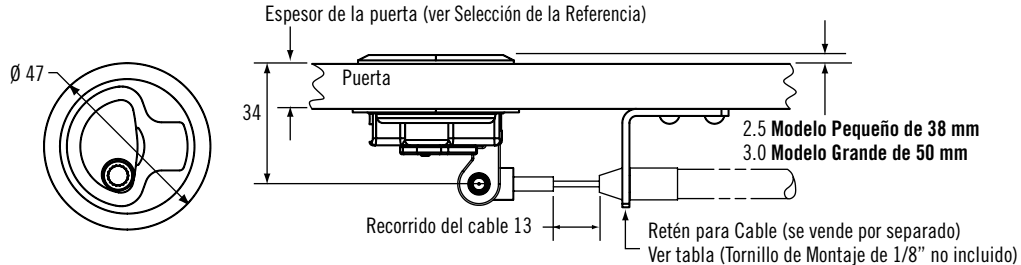

Modelo de 50 mm

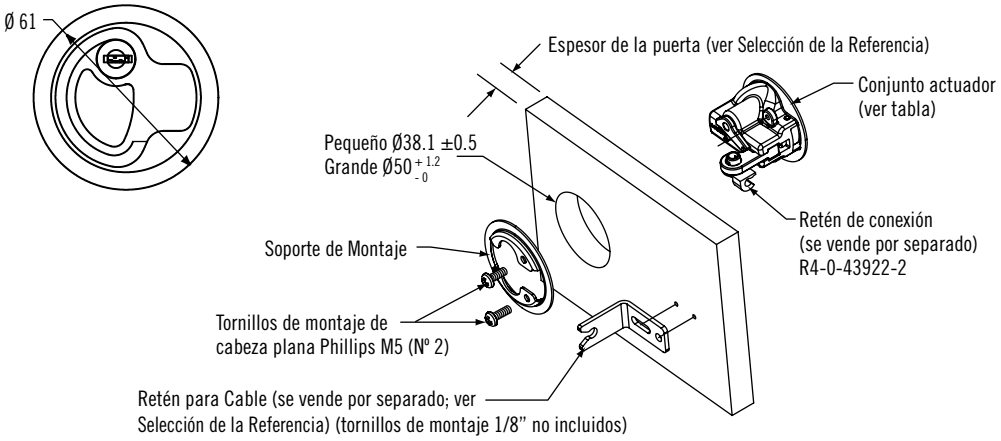

Modelo de 50 mm

AC - M1 - L P - 8

Modelo de 38 mm:
(para paneles de 9 mm o 12 mm de espesor)

AC - M1 - 15 - L 1 - 8

L Tipo de cerradura
- **4** Con cerradura (2 llaves suministradas)
- **6** Sin cerradura
- **7** Con cerradura con llaves iguales S008 (2 llaves plastificadas suministradas; solo disponible para modelo de 50 mm)

P Espesor del panel
- **2** 9 mm
- **3** 12 mm

AC Cables

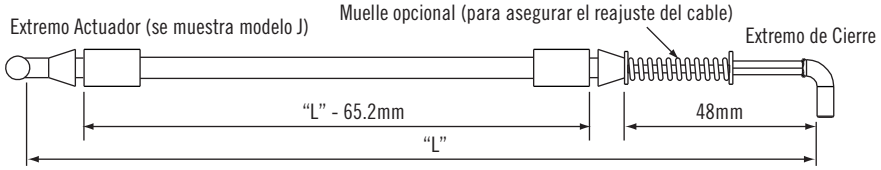

A A Conector del actuador
- **J** Conector en forma de barra inoxidable para adaptarse a actuadores tipo pulsador y tipo paleta
- **K** Conector inoxidable en forma de "L" para adaptarse al cierre R4 y a los actuadores AC-M1

S Muelle opcional
- **0** Sin muelle
- **1** Con muelle (solo en el extremo del cierre)

AC - C A K S - 3 - LLLL - 048

L Longitud en mm
Ej.: 0610 = 610 mm

- **Instalación en un solo taladro circular**
- **Modelo con cerradura que restringe el acceso**
- **Excelente acabado y resistencia a la corrosión**

Material y Acabado

Cierre: Acero inoxidable grado 316 y pulido brillante
Espaciador: Nylon, negro
Contacte con Southco para otros acabados

Resistencia

Carga estática máxima: 545 N

Accesorios (Modelo Pequeño)

Espaciador: M1-510-96-1
Una llave suministrada por cierre; para llaves adicionales pida la Ref. M7-88-9121324-S



Tornillos de montaje: M1-510-96-4

Accesorios (Modelo Grande)

Para modelo con cerradura 4, Ref. de las Llaves (1 par): M1-546



Para modelo de cerradura 7, Ref. de las Llaves Plastificadas S008 (1 par): M1-525-39-S008





Cables

Fabricado en materiales inoxidables del sector náutico, el cable es ideal para múltiples curvaturas y puede personalizarse según necesidad. Contacte con Southco para más detalles. Su muelle interno previene movimientos involuntarios por vibraciones del barco.

Otras opciones disponibles. Para ver la completa gama, referencias, instalación y especificaciones visite

INFO CLIC *www.southco.com/R4*

southco®
CONNECT · CREATE · INNOVATE

Dimensiones en milímetros a menos que se indique de otra forma