Descrizione articolo/immagini prodotto

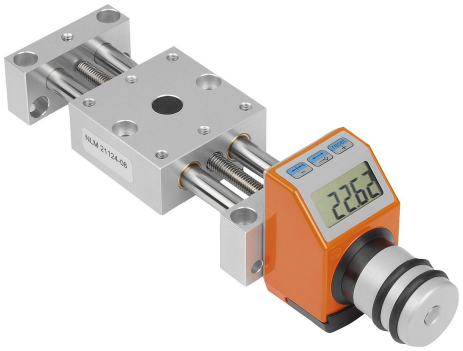





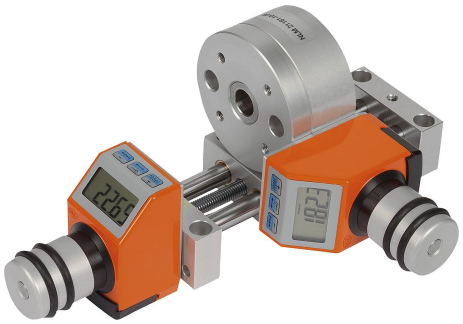

Descrizione

Materiale:
Supporto cuscinetto e slitte in lega di alluminio, anodizzato.
Perni di centratura in acciaio inox, rettificati.
Mandrino in acciaio inox, filettatura rullata.
Guida cuscinetto radente, priva di manutenzione.
Indicatore di posizione in plastica.

Versione:
Gioco radiale della guida inferiore a 0,02 mm, gioco assiale assente. Mandrino autobloccante, ulteriormente bloccabile.

Nota:
Grazie alle guide pressoché prive di gioco e al mandrino totalmente privo di gioco non è necessario, per la regolazione, allentare e serrare il mandrino.
Indicatore di posizione elettronico con precisione di visualizzazione pari a 0,01 mm e ampio display LCD. Impostazioni di reset, dimensione incrementale e offset sono possibili tramite tastiera.
La durata di vita della batteria è di 2 anni. La batteria è sostituibile in modo semplice e rapido.
L'indicatore di posizione può essere montato in 4 posizioni mediante una vite.
Il principio di costruzione modulare della tavola di posizionamento consente di combinarla facilmente con altri elementi della stessa dimensione.

Nota disegno:
Posizione di montaggio dell'indicatore di posizione:
a) in alto (standard)
b) a destra
c) in basso impossibile per 21124-25
d) a sinistra

Disegni

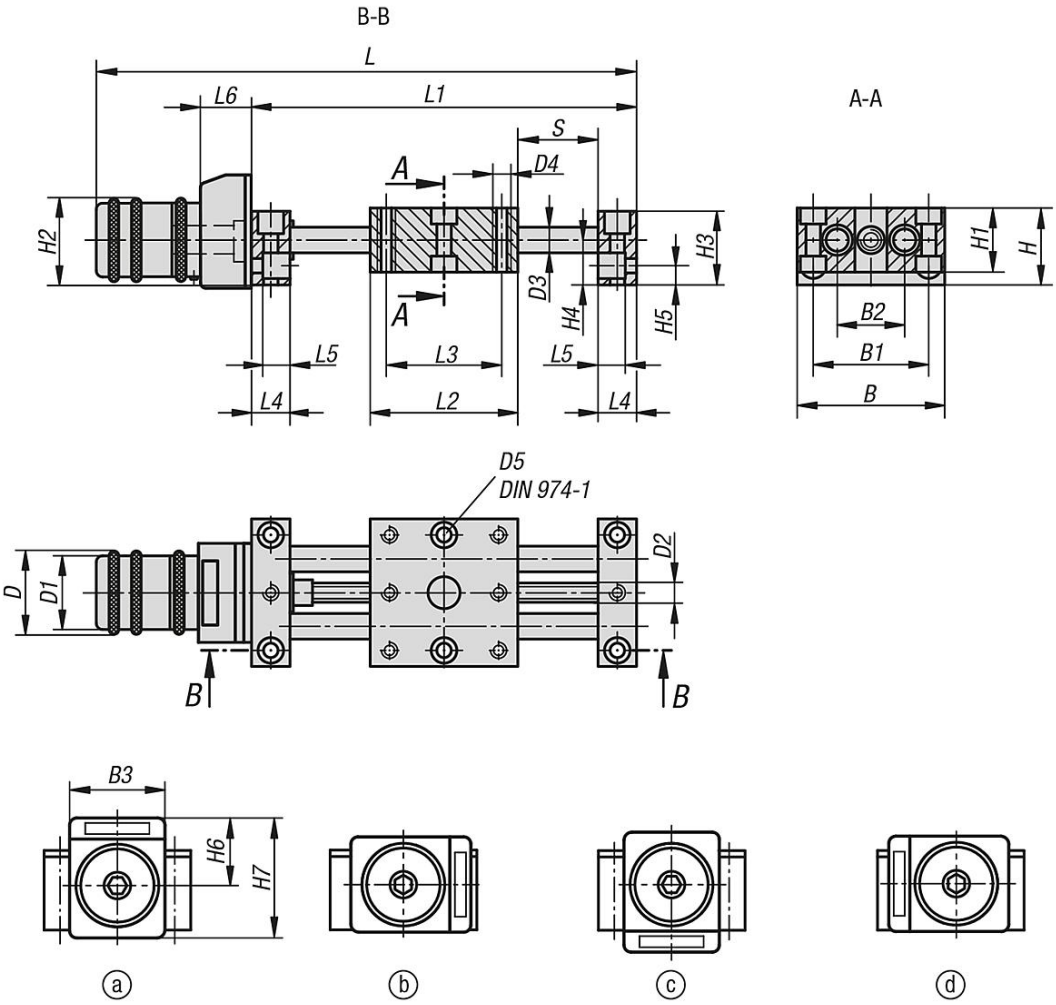

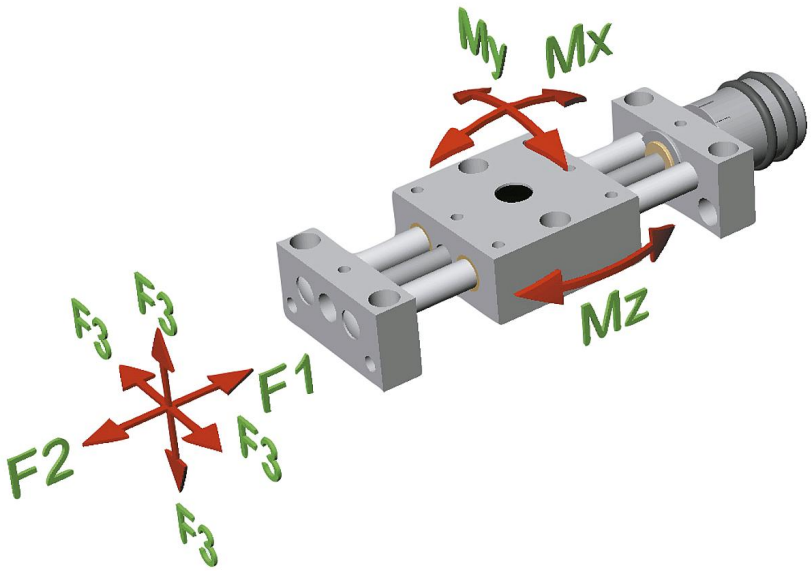

Sintesi articoli

N. ordine	B	B1	B2	B3	D	D1	D2	D3	D4	D5	H	H1	H2	H3	H4	H5	H6	H7	L	L1	L2	L3	L4	L5	L6	Corsa S	F1 N	F2 N	F3 N	Mx Nm	My Nm	Mz Nm
21124-08	46	36	21	33	26	23	M6x1	8	M4	4	24	20	27	23	14	6	31	52	179	120	46	36	12	8,5	29,4	48	200	200	200	3,6	3,6	3,6
21124-12	75	60	38	33	26	23	M6x1	12	M6	6	28	25	28,5	27	15,5	7	31	52	239	180	75	60	15	11	29,4	73	300	300	300	18	18	18

Sintesi articoli

N. ordine	B	B1	B2	B3	D	D1	D2	D3	D4	D5	H	H1	H2	H3	H4	H5	H6	H7	L	L1	L2	L3	L4	L5	L6	Corsa S	F1 N	F2 N	F3 N	Mx Nm	My Nm	Mz Nm
21124-25	150	130	90	48	52	46	M16x2	25	M10	10	53	50	54	52	28	13	42,4	71,4	376	290	150	130	20	18	36,4	86	1000	1000	1000	65	65	18