hp photosmart 7900 series



guía de referencia



invent

contenido

1 bienvenida 1
más información 1
contenido de la caja 2
descripción general de la impresora 3
parte delantera 3
parte posterior 3
panel de control 4
indicadores luminosos 5
compartimento de entrada 5
estructura del menú 6
información sobre cartuchos de impresión 7
cartuchos de impresión admitidos 7
instalación o sustitución de cartuchos de impresión 8
modo de impresión con tinta de reserva 10

2 solución de problemas de instalación 11

3 asistencia técnica y especificaciones 15
asistencia 15
asistencia de hp por teléfono 16
especificaciones 18
requisitos del sistema 18
especificaciones de la impresora 19
servicios de hardware 21
servicios de software 22
declaración de garantía limitada hp 22
información de seguridad 24
declaraciones medioambientales 24
protección del medioambiente 24
emisión de ozono 24
consumo de energía 25
consumo de papel 25
plástico 25
documentación sobre la seguridad de los materiales 25
programa de reciclaje 25
declaraciones normativas 25
derechos de autor y marcas comerciales 26

1 bienvenida

Gracias por adquirir una impresora HP Photosmart 7900 Series. Con su nueva impresora podrá imprimir bellas fotografías, guardarlas en el equipo y crear proyectos sencillos y divertidos.

más información

Su nueva impresora se suministra con la siguiente documentación que le ayudará a aprender a utilizarla y a sacar el máximo partido de la misma:

- **Guía de instalación de HP Photosmart 7900 Series**: la *Guía de instalación de HP Photosmart* contiene instrucciones sencillas y rápidas que le ayudarán a instalar la impresora y a cargar el software.
- **Esta Guía de referencia de HP Photosmart 7900 Series**: esta guía contiene información sobre la solución de problemas de software, y describe asimismo cómo obtener asistencia técnica en el sitio Web **www.hp.com** y cómo ponerse en contacto con la asistencia técnica de HP.
- **Ayuda de la impresora HP Photosmart**: la Ayuda de la impresora HP Photosmart describe cómo utilizar las funciones más avanzadas de su nueva impresora. Incluye información sobre el cuidado y el mantenimiento de la impresora, la solución avanzada de problemas y los mensajes de error.

  Una vez que haya instalado el software de la impresora HP Photosmart en el equipo, podrá consultar e imprimir la Ayuda de la impresora HP Photosmart.

  Nota: Si está utilizando un PC con Windows® y desea instalar la Ayuda de la impresora hp photosmart en árabe, croata, estonio, hebreo, letón, lituano o eslovaco, inserte el CD con la etiqueta "Guía del usuario" que se incluía en la caja de la impresora.

visualización de la ayuda de la impresora hp photosmart

- **PC con Windows**: En el menú **Inicio**, seleccione **Programas** (en Windows XP, seleccione **Todos los programas**), **Hewlett-Packard**, **Photosmart 140, 240, 7200, 7600, 7700, 7900 Series**, **Director de fotografías e imágenes**. En el **Director de fotografías e imágenes**, haga clic en **Ayuda**.
- **Macintosh**®: Introduzca el CD de HP Photosmart. En la carpeta **User Docs**, seleccione el **idioma** y, a continuación, haga doble clic en el archivo **photosmart 7960.html**.

impresión de la ayuda de la impresora hp photosmart

- **PC con Windows**: Haga clic en el icono **Imprimir** en la barra de navegación situada en la parte superior de la ventana de la Ayuda de la impresora HP Photosmart.
- **Macintosh**: Haga clic en la imagen que desea imprimir. En el menú **File (Archivo)**, seleccione **Print (Imprimir)**, o haga clic en el icono **Print (Imprimir)** de la barra de navegación situada en la parte superior del explorador.

contenido de la caja

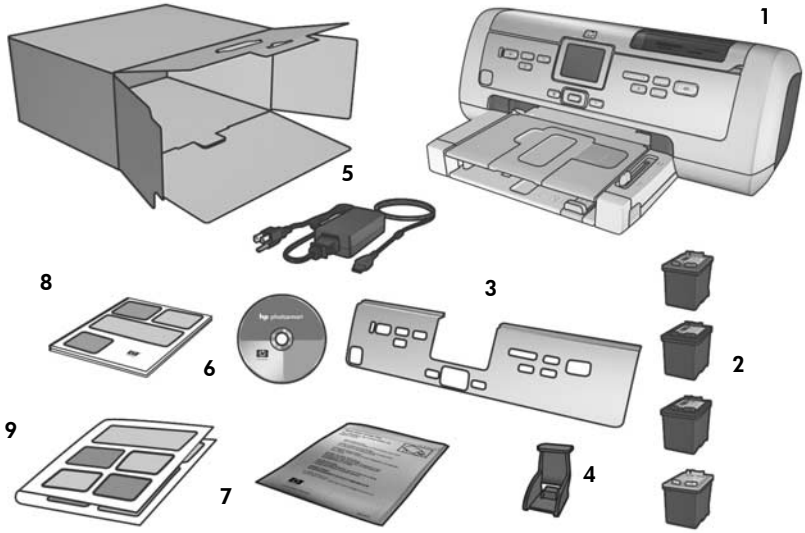

La caja de la impresora contiene los siguientes elementos:

Nota: El contenido puede variar según el país y la región.

1 La impresora HP Photosmart 7900 Series

2 El cartucho de impresión negro HP n° 56, el cartucho de impresión de 3 colores HP n°57, el cartucho de impresión de fotografías HP n° 58, y el cartucho de impresión gris HP n°59

3 Una placa frontal

4 Un protector de cartuchos de impresión

5 Una fuente de alimentación (las fuentes de alimentación puedes variar su aspecto o pueden tener un cable de alimentación adicional)

6 El CD del software de la impresora HP Photosmart 7900 Series (algunos países/regiones pueden recibir más de un CD)

7 Una bolsa de almacenamiento de papel fotográfico

8 La *Guía de referencia de HP Photosmart 7900 Series*.

9 La *Guía de instalación de HP Photosmart 7900 Series*

descripción general de la impresora

Para ver más información acerca de las funciones mostradas en esta sección, consulte la Ayuda de la impresora HP Photosmart.

parte delantera

Bandeja de salida
Retire esta bandeja para cargar papel pequeño y eliminar un atasco de papel

Cubierta superior
Levante esta cubierta para tener acceso a la bandeja de entrada, al área de almacenamiento de cartuchos de impresión y al puerto de impresión directa

Pantalla LCD
Utilice esta pantalla para visualizar las fotografías y las opciones del menú

Bandeja de recogida de papel
Levante esta bandeja para cargar papel

Puerta principal
Pulse el botón **ABRIR PUERTA** (en el panel de control) para abrir esta puerta y cambiar los cartuchos de impresión.

Extensión de la bandeja de recogida de papel
Abra esta guía para recoger el papel impreso

Bandeja de fotografías
Levante la bandeja de recogida de papel para cargar papel fotográfico en la bandeja de fotografías

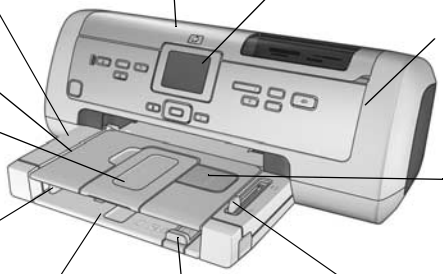

Guía de anchura del papel
Ajuste esta guía de manera que quede pegada al borde del papel en la bandeja de entrada

Bandeja de entrada
Sitúe el papel, las transparencias, los sobres y otros soportes pequeños en esta bandeja para imprimir

Guía de longitud del papel
Ajuste esta guía de manera que quede pegada al borde del papel en la bandeja de entrada

Control deslizante de la bandeja de fotografías
Muévalo para enganchar o desenganchar la bandeja de fotografías

parte posterior

Conexión del cable de alimentación
Utilice este puerto para conectar el cable de alimentación que se incluye con la impresora



Puerto USB
Utilice este puerto para conectar la impresora al equipo

Puerta de acceso posterior
Abra esta puerta para eliminar un atasco de papel

panel de control

IMPRIMIR FOTOS NUEVAS
Presione este botón para imprimir automáticamente las fotografías más recientes que no se hayan impreso todavía

ENCENDIDO
Presione este botón para encender la impresora o ajustarla en el modo de ahorro de energía

GUARDAR
Presione este botón para guardar las fotografías de una tarjeta de memoria en el equipo

ABRIR PUERTA
Presione este botón para abrir la puerta principal

MENÚ
Presione este botón para visualizar el menú de la impresora

OK
Presione este botón para seleccionar la fotografía actual, responder a las preguntas que aparecen en la pantalla LCD o seleccionar las opciones del menú

CORREO ELECTRÓNICO
Presione este botón para enviar una fotografía mediante correo electrónico

SELECCIONAR FOTOS ◂ ▸
Utilice estas flechas para mostrar todas las fotografías o para mover el cuadro de selección en una fotografía ampliada

ZOOM +/ZOOM –
Presione Zoom + para acceder al modo zoom o presione Zoom – para acceder al modo que le permite visualizar de una sola vez hasta nueve fotografías en la pantalla LCD de la impresora

TAMAÑO
Presione este botón para seleccionar el tamaño de impresión de las fotografías

IMPRIMIR
Presione este botón para imprimir las fotografías seleccionadas de una tarjeta de memoria

COPIAS
Presione este botón para seleccionar el número de copias que desea imprimir

ROTAR
Presione este botón para rotar la fotografía mostrada en ese momento

CANCELAR
Presione este botón para anular la selección de las fotografías, para salir de un menú o para detener una acción que haya solicitado

SELECCIONAR FOTOS ▴ ▾
Utilice estas flechas para mostrar las fotografías seleccionadas, para mover el cuadro de selección en una fotografía ampliada o para mostrar las selecciones del menú

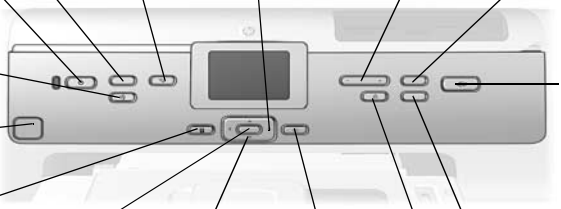

Sugerencia: Presione un botón y manténgalo presionado para cambiar su valor rápidamente. Por ejemplo, mantenga presionado el botón **SELECCIONAR FOTOS ▸** para mostrar rápidamente las fotografías de una tarjeta de memoria.

Para ver más información acerca de la estructura de menú de estos botones, consulte la Ayuda de la impresora HP Photosmart.

indicadores luminosos

Indicador luminoso de encendido/advertencia
Encendido (verde)
La impresora está encendida
Apagado
La impresora está ajustada en el modo de ahorro de energía
Parpadeante (verde)
La impresora está ocupada
Parpadeante (rojo)
La impresora necesita la atención del usuario



Indicador luminoso de tarjeta de memoria
Encendido
La tarjeta de memoria está insertada correctamente
Apagado
No hay ninguna tarjeta de memoria insertada o la tarjeta de memoria está insertada incorrectamente
Parpadeante
La información se está transmitiendo entre la tarjeta de memoria y la impresora o el equipo

compartimento de entrada

Compartimento de entrada
Utilice este compartimento para insertar una tarjeta de memoria o para conectar la cámara digital de impresión directa HP o el portátil al puerto de impresión directa

Ranura de tarjeta de memoria CompactFlash™/ IBM® Microdrive
Puede insertar una tarjeta de memoria CompactFlash o IBM Microdrive en esta ranura

Ranura de tarjeta de memoria SmartMedia™/ xD-Picture Card™
Puede insertar una tarjeta de memoria SmartMedia en la parte superior de esta ranura o una tarjeta de memoria xD-Picture Card en la parte inferior derecha de la ranura

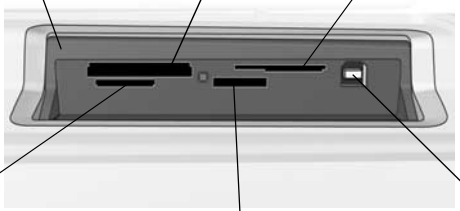

Ranura de tarjeta de memoria MultiMediaCard™/ Secure Digital™
Puede insertar una tarjeta de memoria MultiMediaCard o Secure Digital en esta ranura

Ranura de tarjeta de memoria Sony® Memory Stick
Puede insertar una tarjeta Sony Memory Stick admitida en esta ranura

Puerto de impresión directa
Utilice este puerto para conectar un equipo portátil o una cámara digital de impresión directa HP a la impresora

estructura del menú

En esta sección se describen las opciones disponibles en el menú principal de la pantalla LCD de la impresora. Para acceder a las opciones del menú, presione el botón **MENÚ** del panel de control de la impresora.

Para obtener más información sobre las opciones de submenús, consulte la Ayuda de la impresora HP Photosmart. Para obtener información sobre el acceso a la Ayuda de la impresora HP Photosmart, consulte **visualización de la ayuda de la impresora hp photosmart** en la página 1.

Opción de menú	Opciones
Imprimir especial	Imprimir todas Crear álbum Imprimir intervalo Imprimir en índice Imprimir hoja prueba Explorar hoja prueba
Mejorar imagen	Eliminar ojos rojos Brillo foto Agregar marco Agregar efectos de color
Herramientas	Presentación con diapositivas Calidad impresión Imprimir pág. muestra Imprimir página de prueba Limpiar cartuchos Calibrar impresora
Cambiar ajustes	Después de imprimir N° de copias Tamaño de fotografía Impresión de vídeo Agregar fecha/hora Sin bordes Impresión Exif Mejorar contraste Ampliar colores Espacio de colores Detectar papel Selecciones de la cámara Restaurar valores predeterminados Idioma

información sobre cartuchos de impresión

Esta sección contiene una breve descripción general de los cartuchos de impresión admitidos e instrucciones sobre cómo instalarlos y sustituirlos. Para obtener información más detallada de los cartuchos de impresión, consulte la Ayuda de la impresora HP Photosmart.

cartuchos de impresión admitidos

La impresora admite los siguientes cartuchos de impresión. Si se instala un cartucho de impresión que no figure en esta tabla, la garantía de la impresora podrá quedar invalidada.

Para imprimir...	Utilice estos cartuchos de impresión...
Documentos y fotografías	**HP n° 58 (C6658A)**: cartucho de impresión de fotografías y **HP n° 57 (C6657A)**: cartucho de impresión de tres colores y **HP n° 56 (C6656A)**: cartucho de impresión negro
Fotografías en color y en blanco y negro de gran calidad	**HP n° 58 (C6658A)**: cartucho de impresión de fotografías y **HP n° 57 (C6657A)**: cartucho de impresión de tres colores y **HP n° 59 (C9359A)**: cartucho de impresión gris para fotografías

Al instalar un cartucho de impresión, haga coincidir el número del cartucho con el número del pestillo del cartucho de impresión. La impresora admite tres cartuchos de impresión a la vez.

> **Precaución:** Compruebe que utiliza los cartuchos de impresión adecuados. Asimismo, observe que HP no recomienda modificar ni rellenar los cartuchos de impresión HP. La garantía de la impresora HP no cubre los daños producidos como consecuencia de la modificación o el rellenado de los cartuchos de impresión HP.

Los cartuchos de impresión deberán insertarse en la impresora como se muestra a continuación:

- Soporte izquierdo del cartucho de impresión: n° 58 HP (C6658A), cartucho de impresión de fotografías
- Soporte de cartucho de impresión central: n° 57 HP (C6657A), cartucho de impresión de tres colores
- Soporte derecho del cartucho de impresión: n° 56 HP (C6656A), cartucho de impresión negro o n° 59 HP (C9359A), cartucho de impresión gris para fotografías

instalación o sustitución de cartuchos de impresión

Para conseguir el máximo rendimiento con la impresora, utilice sólo cartuchos de impresión HP originales rellenados en fábrica.

Para aprovechar al máximo los cartuchos de impresión, apague la impresora cuando no la esté utilizando. Si apaga la impresora cuando no esté en uso, almacenará los cartuchos de impresión correctamente.

> **Precaución:** No desenchufe la impresora ni apague la fuente de alimentación (como una regleta de conexiones), hasta que se apague el indicador luminoso de encendido/advertencia.

Para instalar o cambiar los cartuchos de impresión:

1. Si la impresora está apagada, presione el botón **ENCENDIDO** situado en el panel de control para encenderla.
2. Cargue papel normal en la bandeja de entrada para que la impresora pueda imprimir una página de calibración tras la instalación de los cartuchos de impresión.
3. Presione el botón **ABRIR PUERTA** para abrir la puerta principal.
4. Presione el pestillo del cartucho de impresión y tire de él hacia delante. El pestillo del cartucho de impresión se abrirá.

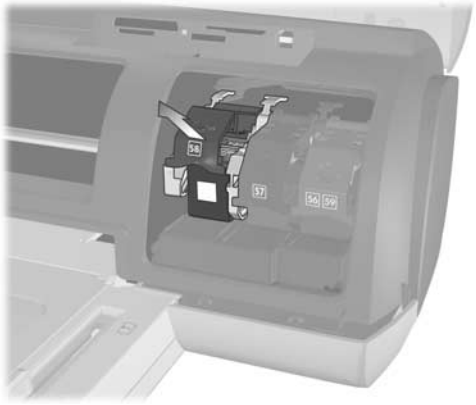

5 Si está cambiando un cartucho de impresión, deslice hacia fuera el cartucho de impresión antiguo y guárdelo, recíclelo o deséchelo.

Nota: Para obtener información sobre el reciclaje de cartuchos de impresión, visite el sitio Web **www.hp.com/recycle**.

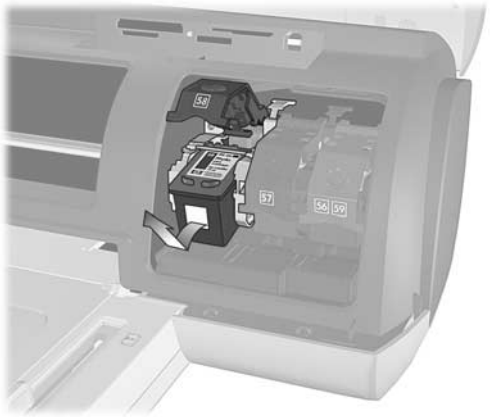

6 Si va a instalar un nuevo cartucho de impresión, sáquelo del envoltorio. Si va a sustituir un cartucho que se ha almacenado, extráigalo del protector de cartuchos de impresión.

7 Si va a instalar un nuevo cartucho, sujete la pestaña rosa y despegue lentamente la cinta adhesiva. Asegúrese de retirar únicamente la cinta de plástico. Asegúrese de instalar el cartucho de impresión inmediatamente después de retirar la cinta adhesiva; si los inyectores de tinta permanecen al descubierto durante más de un minuto, podrán secarse y ocasionar problemas de impresión posteriormente. Una vez retirada la cinta adhesiva, no intente volver a pegarla.

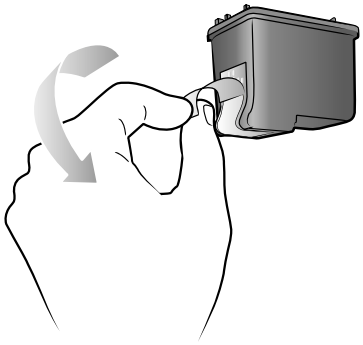

Precaución: No toque los inyectores de tinta ni los contactos de cobre del cartucho de impresión. Si se tocan estas partes se podrá estropear el cartucho de impresión.

8 Inserte el cartucho de impresión:

– Sujete el cartucho de impresión de tal forma que la parte de los contactos de cobre sea lo primero que se introduzca en la impresora. Alinee los salientes de la parte superior izquierda y derecha del cartucho de impresión con las ranuras del interior del soporte del cartucho de impresión.

– Deslice cuidadosamente el cartucho de impresión dentro del soporte y, a continuación, presione firmemente el cartucho de impresión hasta que se detenga.

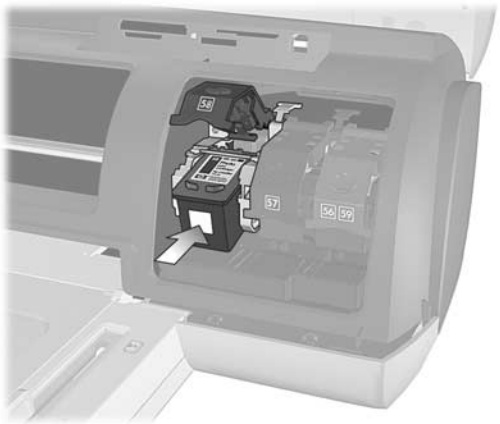

– Presione el pestillo del cartucho de impresión hasta que encaje en su sitio.

9 Cierre la puerta superior y presione el botón **OK**. La impresora imprime una página de calibración.

La impresora y los cartuchos de impresión se calibran para proporcionarle resultados de impresión óptimos. Puede desechar la página de calibración.

modo de impresión con tinta de reserva

El modo de impresión con tinta de reserva le permite seguir imprimiendo aunque uno de los cartuchos falle o se quede sin tinta. Si aparece un mensaje de error del cartucho de impresión en la pantalla LCD de la impresora o en el monitor del equipo, extraiga el cartucho de impresión y cierre la cubierta superior para acceder al modo de impresión con tinta de reserva. Aparecerá un mensaje recordándole que se encuentra en el modo de impresión con tinta de reserva.

La impresión en este modo resta velocidad a la impresora y afecta a la calidad de impresión. El modo de impresión con tinta de reserva se utilizará con todos los trabajos de impresión hasta que se vuelva a instalar el cartucho de impresión que falta. Para obtener más información sobre la manera de sustituir los cartuchos de impresión, consulte **instalación o sustitución de cartuchos de impresión** en la página 8.

2 solución de problemas de instalación

La impresora HP Photosmart se ha diseñado para que sea fiable y fácil de utilizar. Este capítulo responde a las preguntas más frecuentes acerca de la instalación en un PC con Windows. Para obtener información detallada sobre la resolución de diversos problemas relacionados con la impresora, incluida la instalación de Macintosh y los mensajes de error, consulte la Ayuda de la impresora HP Photosmart. Para obtener información sobre cómo consultar la ayuda de la impresora, consulte la sección **visualización de la ayuda de la impresora hp photosmart** en la página 1.

Antes de contactar con la asistencia técnica de HP, lea esta sección de consejos para la solución de problemas o visite los servicios de asistencia en línea en la dirección **www.hp.com/support**.

> **Nota:** Si existen campos electromagnéticos de gran magnitud, las fotografías y los documentos impresos pueden sufrir alguna distorsión.
>
> **Nota:** HP recomienda utilizar un cable USB de menos de 3 metros (10 pies) de longitud para reducir al mínimo el ruido inyectado ocasionado por los campos electromagnéticos potenciales de gran magnitud.

Problema	Posible causa	Solución
Al conectar la impresora al equipo, el Asistente para hardware nuevo encontrado se ha abierto, pero no ha reconocido la impresora.	Ha conectado la impresora al equipo antes de insertar el CD de HP Photosmart.	1 Desconecte el cable USB de la impresora y cierre el Asistente para hardware nuevo encontrado. 2 Introduzca el CD de HP Photosmart suministrado con la impresora. Cuando aparezca el Asistente de instalación, haga clic en **Cancelar**. 3 En el menú **Inicio**, haga clic en **Ejecutar**. 4 Haga clic en **Explorar** y acceda a la unidad de CD-ROM. 5 Seleccione el archivo **Uninstaller.bat** y haga clic en **Abrir**. 6 Haga clic en **Aceptar** para iniciar el Programa de desinstalación. 7 Haga clic en **Continuar** para desinstalar los archivos que se crearon cuando conectó la impresora al equipo. 8 Haga clic en **Reiniciar**. Cuando se reinicia el equipo, extraiga el CD de HP Photosmart y siga las instrucciones de instalación de la *Guía de instalación de HP Photosmart* suministrada con la impresora.

Problema	Posible causa	Solución
Durante la instalación, se muestra un cuadro de diálogo de los requisitos del sistema en el que se indica que la resolución de pantalla del equipo no cumple con los requisitos mínimos del sistema.	La resolución del monitor está ajustada por debajo de los requisitos mínimos del sistema. Para obtener más información, consulte **requisitos del sistema** en la página 18.	1 Haga clic en **Cancelar** en el cuadro de diálogo de requisitos del sistema. 2 Haga clic con el botón derecho del ratón en el Escritorio y seleccione **Propiedades**. 3 Haga clic en la ficha **Configuración**. 4 Mueva el control deslizante hacia la derecha hasta que la resolución sea de 800 x 600 o superior. 5 Haga clic en **Aplicar**. Se mostrará un mensaje sobre la configuración del monitor. 6 Haga clic en **Sí** para aceptar los cambios. 7 Vuelva a instalar el software de la impresora.
El software no se instaló correctamente en el equipo. O bien, Tengo que volver a instalar el software de la impresora. *(Continúa en la página siguiente)*	Puede que exista algún problema con el programa antivirus. O bien, Puede que se produzca un conflicto con otro programa de software.	Desinstale el software de la impresora. Para ello, introduzca el CD de HP Photosmart en el equipo y siga las instrucciones que aparecen en la pantalla. Si no aparece la petición de desinstalación, utilice las instrucciones de la página 11 para desinstalar el software. **Windows 98, ME y XP** 1 Durante la instalación, detenga o desactive todos los programas antivirus que se encuentren activos u otros programas que se ejecuten al iniciar el sistema. **Importante:** Restaure los ajustes originales cuando haya finalizado la instalación. 2 En el menú Inicio, haga clic en **Ejecutar**. Escriba **MSCONFIG** en la línea de comandos y haga clic en **Aceptar**. Aparecerá la Utilidad de configuración. 3 En la ficha **General**, haga clic en **Inicio selectivo** y desactive la casilla **Cargar los elementos del grupo de inicio** o **Cargar los elementos de inicio**. 4 Haga clic en **Aceptar** y reinicie el equipo. 5 Introduzca el CD del software de la impresora HP Photosmart suministrado con la impresora. 6 Cuando haya finalizado la instalación del software, repita el primer paso. 7 Cuando aparezca la Utilidad de configuración, haga clic en **Inicio normal**. 8 Haga clic en **Aceptar** y reinicie el equipo. Cuando se reinicia el equipo, extraiga el CD de HP Photosmart y siga las instrucciones de instalación de la *Guía de instalación de HP Photosmart* suministrada con la impresora.

Problema	Posible causa	Solución
(Continúa de la página anterior)		**Windows 2000 Professional** 1 Presione **Ctrl+Alt+Supr**. 2 Haga clic para abrir el **Administrador de tareas** y seleccione la ficha **Aplicaciones**. 3 Presione Ctrl+clic para seleccionar todos los programas excepto el Explorador de Windows y Systray. 4 Haga clic en **Finalizar tarea**. Si aparece un segundo mensaje, haga clic en **Finalizar ahora**. Repita este paso hasta que todos los programas, excepto el Explorador de Windows y Systray, estén cerrados. 5 Instale el software de la impresora utilizando las instrucciones de instalación en la *Guía de instalación de HP Photosmart* suministrada con la impresora.
Sólo Windows 98 Al conectar un cable USB entre la impresora y el equipo aparece una vez el Asistente para agregar nuevo hardware, pero el controlador de la impresora no se instala completamente. No vuelve a aparecer el Asistente para agregar nuevo hardware.	La instalación se ha cancelado, no se ha completado o bien se ha producido un error.	1 Apague la impresora y desconecte el cable USB de la impresora. 2 Desenchufe el cable de alimentación de la impresora. 3 Espere alrededor de 10 segundos. 4 Conecte el cable de alimentación a la impresora y enciéndala. 5 Desinstale el software de la impresora. Para ello, introduzca el CD de HP Photosmart en el equipo y siga las instrucciones que aparecen en la pantalla. 6 Cuando finalice la desinstalación, reinicie el equipo. 7 Vuelva a instalar el software de la impresora.

Problema	Posible causa	Solución
Sólo Windows 98 Cuando conecto un cable USB entre la impresora y el equipo no aparece el Asistente para agregar nuevo hardware.	Puede que el cable USB no funcione o no esté conectado correctamente.	1 Apague la impresora y desconecte el cable USB de la impresora. 2 Desenchufe el cable de alimentación de la impresora. 3 Espere alrededor de 10 segundos. 4 Conecte el cable de alimentación a la impresora y enciéndala. 5 Vuelva a conectar el cable USB a la impresora. Si persiste el problema, utilice otro cable USB. O bien, 1 Haga clic en **Inicio**, **Configuración**, **Panel de control**. 2 Haga doble clic en el icono **Sistema**. 3 Haga clic en la ficha **Administrador de dispositivos**. 4 Haga clic en el icono (+) situado junto a la opción Controladoras de bus serie universal. Si aparece en la lista un controlador de host USB y un hub de raíz USB, USB se encuentra probablemente activado. Si estos dispositivos no aparecen en la lista, consulte la documentación del equipo o póngase en contacto con el fabricante para obtener más información sobre cómo activar y configurar USB.

3 asistencia técnica y especificaciones

Este capítulo contiene la siguiente información sobre la impresora:

- **asistencia** en la página 15
- **especificaciones** en la página 18
- **servicios de hardware** en la página 21
- **servicios de software** en la página 22
- **declaración de garantía limitada hp** en la página 22
- **información de seguridad** en la página 24
- **declaraciones medioambientales** en la página 24
- **declaraciones normativas** en la página 25
- **derechos de autor y marcas comerciales** en la página 26

asistencia

Si surge algún problema, siga los pasos que se indican a continuación:

1. Consulte la Ayuda de la impresora HP Photosmart para obtener información detallada sobre cómo utilizar la impresora y resolver problemas. Para obtener información sobre la visualización de la Ayuda de la impresora HP Photosmart, consulte **visualización de la ayuda de la impresora hp photosmart** en la página 1.
2. Si no puede solucionar el problema con la Ayuda de la impresora HP Photosmart, dispone de asistencia a través de Web o por correo electrónico en los siguientes idiomas: holandés, inglés, francés, alemán, italiano, portugués, español y sueco.
   - Visite el sitio Web **www.hp.com/support** para acceder a las páginas de asistencia en línea o enviar a HP un mensaje de correo electrónico para obtener respuesta a todas sus preguntas.
   - Visite el sitio Web **www.hp.com** para comprobar si se han publicado actualizaciones de software.
3. Si no puede solucionar el problema con la Ayuda de la impresora HP Photosmart o a través de los sitios Web de HP, póngase en contacto con el servicio de asistencia de HP a través del número de teléfono correspondiente a su país o región. Para obtener una lista de los números de teléfono de cada país o región, consulte la sección siguiente.

asistencia de hp por teléfono

La impresora se ofrece con un tiempo limitado de asistencia telefónica. Para obtener más información, consulte **asistencia** en la página 15 o visite el sitio Web **www.hp.com/support** para averiguar la duración de la asistencia gratuita.

Una vez transcurrido el periodo de asistencia telefónica gratuita, HP le ofrecerá su ayuda por un coste adicional. Póngase en contacto con su distribuidor de HP o llame al número de asistencia telefónica correspondiente a su país o región para informarse sobre las opciones de asistencia.

Para recibir la asistencia telefónica de HP, llame al número de teléfono de asistencia correspondiente a su zona geográfica. Los gastos de la llamada correrán a cargo del usuario.

Nota: Los clientes de Europa Occidental deberán visitar el sitio Web **www.hp.com/support** para acceder a los números de asistencia telefónica correspondientes a su país o región.

País	Número de teléfono
Arabia Saudí	800 897 14440
Argelia	(+212) 22404747
Bahrein	800 728
Egipto	02 532 5222
Emiratos Árabes Unidos	971 4 883 8454
Eslovaquia	+ 421–2–68208080
Grecia	+ 30 1 60 73 603
Hungría	+ 36 (0)1 382 1111
Israel	972 (0) 9 830 4848
Marruecos	(+212) 22404747
Polonia	+ 48 22 865 98 00
República Checa	42 (0)2 6130 7310
Rumania	01 315 44 42
Rusia, Moscú	7 095 923 50 01
Rusia, San Petersburgo	7 812 346 7997
Sudáfrica	086 000 1030 dentro de la República de Sudáfrica + 27-11.258 9301 fuera de la República de Sudáfrica
Túnez	+ 216 1 891 222
Turquía	1 216 579 71 71
Ucrania	+ 7 (380–44) 490–3520

realización de una llamada

Cuando llame al servicio de asistencia de HP, deberá encontrarse cerca del equipo y de la impresora. Se le pedirá que facilite la siguiente información:

- Número de modelo de la impresora (situado en la parte delantera)
- Número de serie de la impresora (situado en la parte inferior)
- Sistema operativo del equipo
- Versión del controlador de la impresora
  - **PC con Windows**: Para ver la versión del controlador de la impresora, haga clic con el botón derecho del ratón en el icono de la tarjeta de memoria situado en la barra de tareas de Windows y seleccione **Acerca de**.
  - **Macintosh**: Para ver la versión del controlador de la impresora, utilice el cuadro de diálogo Print (Imprimir).
- Mensajes que aparecen en la pantalla LCD de la impresora o en el monitor del equipo
- Respuestas a las siguientes preguntas:
  - ¿Se ha producido antes la situación que expone en su llamada? ¿Puede recrear la situación?
  - ¿Instaló hardware o software nuevo en el equipo en una fecha próxima al momento en que se produjo la situación?

especificaciones

En esta sección figuran los requisitos mínimos del sistema necesarios para instalar la HP Photosmart en un equipo y se ofrece un resumen de las especificaciones de la impresora.

Para obtener una lista completa de las especificaciones de la impresora, consulte la Ayuda de la impresora HP Photosmart. Para obtener información sobre la visualización de la Ayuda de la impresora, consulte **visualización de la ayuda de la impresora hp photosmart** en la página 1.

requisitos del sistema

Componente	Mínimo para Windows	Mínimo para Macintosh
Sistema operativo	Windows® 98, 2000 Professional, ME, XP Home y XP Professional	Mac® OS 9 v9.1 o superior, OS X v10.1 a 10.2
Procesador	Pentium® II (o equivalente) o superior	G3 o superior
Memoria RAM	64 MB (se recomienda 128 MB)	Mac OS 9.1 y OS 9.2: 64 MB (se recomienda 128 MB) Mac OS X v10.1 y OS X v10.2: 128 MB
Espacio libre en el disco	500 MB	500 MB
Pantalla	800 x 600, de 16 bits o superior	800 x 600, de 16 bits o superior
Unidad de CD-ROM	4x	4x
Conectividad	USB: Puertos de la parte delantera y posterior (Windows 98, 2000 Professional, ME, XP Home y XP Professional)	USB 2.0 plena velocidad (Mac OS 9 v9.1 o superior, OS X v10.1 a 10.2)
Explorador	Microsoft® Internet Explorer 5.5 o posterior	No se necesita para la instalación

especificaciones de la impresora

Bandejas de papel	Una bandeja de tamaño Letter Una bandeja de fotografías de 10 x 15 cm (4 x 6 pulgadas)
Capacidad de la bandeja de entrada	25 hojas de papel fotográfico 100 hojas de papel normal de 20 a 40 tarjetas (dependiendo del grosor) 15 sobres 20 hojas de papel para rótulos 20 hojas de etiquetas 25 transparencias 25 hojas de papel transfer
Capacidad de la bandeja de fotografías	15 hojas de papel fotográfico
Capacidad de la bandeja de salida	20 hojas de papel fotográfico 50 hojas de papel normal 10 tarjetas 10 sobres 20 transparencias 20 hojas de papel para rótulos 25 hojas de etiquetas 25 hojas de papel transfer
Cartuchos de impresión	1 negro HP nº 56 (C6656A) 1 de tres colores HP nº 57 (C6657A) 1 de color para fotografías HP nº 58 (C6658A) 1 gris para fotografías HP nº 59 (C9359A)
Compatibilidad con USB	USB: Puertos de la parte delantera y posterior Windows 98, 2000 Professional, ME, XP Home y XP Professional Mac OS 9 v9.1 o superior, OS X v10.1 a 10.2 HP recomienda que el cable USB mida menos de 3 metros (10 pies).
Conectividad, de serie	USB: Puertos de la parte delantera y posterior Windows 98, 2000 Professional, ME, XP Home y XP Professional Mac OS 9 v9.1 o superior, OS X v10.1 a v10.2
Conectividad, máxima	Servidores de impresión externos HP JetDirect: 175x, 310x, 380x
Especificaciones del papel, máximas	Longitud máxima recomendada: 356 mm (14 pulgadas) Anchura máxima recomendada: 216 mm (8,5 pulgadas) Grosor máximo recomendado: 292 µm (11,5 mil) por hoja
Formatos de archivo admitidos por las tarjetas de memoria	Imprimir: Formatos de archivo de imágenes y de vídeos admitidos Guardar: todos los formatos de archivo
Formatos de archivo de imagen	JPEG línea de base TIFF de 24 bits, RGB, entrelazado sin comprimir TIFF de 24 bits, YCbCr, entrelazado sin comprimir TIFF de 24 bits, RGB, entrelazado con bits comprimidos TIFF de 8 bits, gris, sin comprimir/bits comprimidos TIFF de 8 bits, paleta de colores, sin comprimir/bits comprimidos TIFF de 1 bit sin comprimir/bits comprimidos/1D Huffman

Formatos de archivo de vídeo	Motion JPEG AVI Motion JPEG Quicktime MPEG-1
Tamaños de papel	Papel fotográfico (10 x 15 cm, 4 x 6 pulgadas) Papel fotográfico con pestaña (10 x 15 cm con pestaña de 1,25 cm, 4 x 6 pulgadas con pestaña de 0,5 pulgadas) Fichas (10 x 15 cm, 4 x 6 pulgadas) Tarjetas Hagaki (100 x 148 mm, 3,94 x 5,83 pulgadas) Tarjetas A6 (105 x 148,5 mm, 4,13 x 5,85 pulgadas) Tarjetas de tamaño L (90 x 127 mm, 3,5 x 5 pulgadas) Tarjetas de tamaño L con pestaña (90 x 127 mm con pestaña de 12,5 mm, 3,5 x 5 pulgadas con pestaña de 0,5 pulgadas) Papel para rótulos (216 x 5.969 mm, 8,5 x 234 pulgadas)
Tamaños de papel, estándar	**Papel fotográfico** de 76 x 76 mm a 216 x 356 mm (de 3 x 3 pulgadas a 8,5 x 14 pulgadas) **Papel normal** Letter, 216 x 280 mm (8,5 x 11 pulgadas) Legal, 216 x 356 mm (8,5 x 14 pulgadas) Exec, 190 x 254 mm (7,5 x 10 pulgadas) A4, 210 x 297 mm (8,27 x 11,7 pulgadas) A5, 148 x 210 mm (5,8 x 8,3 pulgadas) B5, 176 x 250 mm (6,9 x 9,8 pulgadas) **Tarjetas** Hagaki, 100 x 148 mm (3,94 x 5,83 pulgadas) Tamaño L, 90 x 127 mm (3,5 x 5 pulgadas) Tamaño L con pestaña, 90 x 127 mm con pestaña de 12,5 mm (3,5 x 5 pulgadas con pestaña de 0,5 pulgadas) Ficha, 76 x 127 mm, 101 x 152 mm y 127 x 203 mm (3 x 5 pulgadas, 4 x 6 pulgadas y 5 x 8 pulgadas) A6, 105 x 148,5 mm (4,13 x 5,85 pulgadas) **Sobres** Nº 9, 98,4 x 225,4 mm (3,875 x 8,875 pulgadas) Nº 10, 105 x 240 mm (4,125 x 9,5 pulgadas) A2 invitación, 110 x 146 mm (4,375 x 5,75 pulgadas) DL, 110 x 220 mm (4,33 x 8,66 pulgadas) C6, 114 x 162 mm (4,5 x 6,4 pulgadas) **Personalizar** de 76 x 127 mm a 216 x 356 mm (de 3 x 5 pulgadas a 8,5 x 14 pulgadas) **Transparencias** Letter, 216 x 280 mm (8,5 x 11 pulgadas) A4, 210 x 297 mm (8,27 x 11,7 pulgadas) Hojas de etiquetas Letter, 216 x 280 mm (8,5 x 11 pulgadas) A4, 210 x 297 mm (8,27 x 11,7 pulgadas) **Papel para pancartas** 216 x 5.969 mm (8,5 x 234 pulgadas)
Tarjetas de memoria	CompactFlash™ de tipo I y II IBM® Microdrive MultiMediaCard™ Secure Digital™ SmartMedia™ Sony® Memory Sticks xD-Picture Card™

Tipos de papel	Papel (normal, para inyección de tinta, fotográfico y para rótulos) Sobres Transparencias Etiquetas Tarjetas (ficha, felicitación, Hagaki, A6, tamaño L) Papel transfer

servicios de hardware

Si se produce algún fallo en el hardware de la impresora, póngase en contacto con el distribuidor donde compró el producto. O bien, visite el sitio Web **www.hp.com/cpso-support/guide/psd/repairhelp.html** para obtener la dirección de la oficina de ventas y servicio más próxima. El servicio es gratuito durante el periodo de garantía limitada. Una vez transcurrido el periodo de garantía, se cobrará el servicio. Para obtener más información sobre la garantía limitada de HP, consulte **declaración de garantía limitada hp** en la página 22.

servicios de software

HP ofrece periódicamente actualizaciones del software de la impresora. Puede descargarse estas actualizaciones en el sitio Web **www.hp.com/support** o utilizando el software suministrado con la impresora. Las actualizaciones del Software de fotografías e imágenes HP sólo se ofrecen en CD.

Para recibir las actualizaciones del software de la impresora a través del software suministrado con la impresora, siga estos pasos:

- **Windows PC**: en el menú **Inicio**, seleccione **Programas** (en Windows XP, seleccione **Todos los programas**); **Hewlett-Packard**; y después **Actualización de software de HP**.
- **Macintosh**: en HP Inkjet Utility (Utilidad inkjet HP), seleccione **Support** (Asistencia) en el menú emergente y, a continuación , haga clic en **Support** (Asistencia).

declaración de garantía limitada hp

País/Zona	Europa, Oriente Medio, África
Garantía de software	90 días
Garantía de impresora	1 año

A. Alcance de la garantía limitada

1 Hewlett-Packard (HP) garantiza al cliente usuario que los productos HP especificados anteriormente están exentos de defectos materiales y de fabricación durante el plazo especificado anteriormente, el cual comienza el día de la adquisición por parte del cliente.

2 Para los productos de software, la garantía limitada de HP se aplica únicamente a la incapacidad del programa para ejecutar las instrucciones. HP no garantiza que un producto funcionará ininterrumpidamente o sin errores.

3 La garantía limitada de HP abarca sólo los defectos que se originen como consecuencia del uso normal del producto y no cubre:
- modificaciones o mantenimiento indebidos o inadecuados,
- software, interfaces, soportes, componentes o suministros que HP no proporcione o respalde, ni
- el uso del producto en contravención con las especificaciones.

4 Para los productos de impresora HP, el uso de un cartucho de tinta ajeno a HP o recargado con tinta no afecta ni a la garantía del cliente ni a ningún contrato de asistencia técnica que se haya suscrito con el cliente. Sin embargo, si la avería o daño de la impresora puede atribuirse al uso de un cartucho ajeno a HP o recargado con tinta, HP cobrará sus honorarios estándar por tiempo y materiales para prestar servicio a la impresora con objeto de reparar dicha avería o daño.

5 Si durante la vigencia de la garantía aplicable HP recibe un aviso de que el software, los soportes o un cartucho de tinta presentan un defecto cubierto por la garantía, HP reemplazará el producto defectuoso, a su criterio.

6 Si HP no logra reparar o reemplazar, según corresponda, un producto defectuoso que está cubierto por la garantía de HP, reembolsará al cliente el precio de compra del producto, dentro de un plazo razonable tras recibir el aviso del defecto.

7 HP no tendrá obligación alguna de reparar, reemplazar, o reembolsar el precio de compra de un producto hasta que el cliente lo haya devuelto a HP.

8 Cualquier producto de recambio podrá ser nuevo o reacondicionado, siempre y cuando su funcionalidad sea como mínimo equivalente a la del producto que se está reemplazando.

9 Los productos de HP pueden contener piezas, componentes o materiales equivalentes a los nuevos en rendimiento.

10 La garantía limitada de HP es válida en cualquier país o zona geográfica en que HP distribuya el producto cubierto. Hay disponibles contratos para servicios de garantía adicionales, como por ejemplo servicios a domicilio, a través de cualquier centro de servicio autorizado por HP en los países o zonas geográficas donde HP o un importador autorizado distribuya el producto. Para obtener asistencia en Europa, consulte los detalles y las condiciones de la asistencia telefónica disponible en su país o zona en el siguiente sitio Web: www.hp.com/support. Como alternativa, puede preguntar a su distribuidor o llamar a HP al número indicado en este folleto. Debido a nuestros esfuerzos constantes por mejorar nuestro servicio de asistencia técnica telefónica, le recomendamos que visite nuestro sitio Web periódicamente para obtener nueva información acerca de las características y la prestación del servicio.

B. Limitaciones de la garantía

HASTA DONDE LO PERMITAN LAS LEYES, NI HP NI SUS TERCEROS PROVEEDORES OTORGAN NINGUNA OTRA GARANTÍA NI CONDICIÓN DE NINGÚN TIPO, YA SEA EXPRESA O IMPLÍCITA, RESPECTO A LOS PRODUCTOS DE HP, Y RECHAZAN ESPECÍFICAMENTE LAS GARANTÍAS IMPLÍCITAS O CONDICIONES DE COMERCIABILIDAD, CALIDAD SATISFACTORIA E IDONEIDAD PARA UN FIN DETERMINADO.

C. Limitaciones de responsabilidad

1 Hasta donde lo permitan las leyes locales, los recursos indicados en esta Declaración de garantía son los recursos únicos y exclusivos de los que dispone el cliente.

2 HASTA DONDE LO PERMITAN LAS LEYES LOCALES, A EXCEPCIÓN DE LAS OBLIGACIONES ESTIPULADAS ESPECIFÍCAMENTE EN ESTA DECLARACIÓN DE GARANTÍA, NI HP NI SUS TERCEROS PROVEEDORES SE HARÁN RESPONSABLES EN NINGUNA CIRCUNSTANCIA DE DAÑOS DIRECTOS, INDIRECTOS, INCIDENTALES O CONSECUENCIALES, ESTÉN ESTOS BASADOS EN CONTRATO, NEGLIGENCIA O ALGUNA OTRA TEORÍA JURÍDICA, INDEPENDIENTEMENTE DE QUE SE LES HAYA ADVERTIDO SOBRE LA POSIBILIDAD DE QUE OCURRAN DICHOS DAÑOS.

D. Leyes locales

1 Esta Declaración de garantía otorga al cliente derechos legales específicos. El cliente también podrá ser titular de otros derechos que varían de un estado a otro en Estados Unidos, de una provincia a otra en Canadá y de un país o zona geográfica a otra en cualquier otro país del mundo.

2 Si se establece que esta Declaración de garantía contraviene las leyes locales, dicha Declaración de garantía se considerará modificada para acatar tales leyes locales. Bajo dichas leyes locales, puede que algunas de las declinaciones de responsabilidad y limitaciones de esta Declaración de garantía no se apliquen al cliente. Por ejemplo, algunos estados en Estados Unidos, así como ciertas entidades gubernamentales en el exterior de Estados Unidos (incluidas las provincias de Canadá), pueden:

- impedir que las exenciones de responsabilidad y limitaciones estipuladas en esta Declaración de garantía limiten los derechos estatutarios del cliente (por ejemplo, en el Reino Unido),
- O en su defecto, restringir la capacidad de un fabricante de imponer tales renuncias o limitaciones; o bien
- otorgar al cliente derechos adicionales bajo garantía, especificar la vigencia de las garantías implícitas que el fabricante no puede rechazar, o impedir que se impongan limitaciones sobre la vigencia de las garantías implícitas.

3 PARA TRANSACCIONES CON CLIENTES EN AUSTRALIA Y NUEVA ZELANDA, LOS TÉRMINOS ENUNCIADOS EN ESTA DECLARACIÓN DE GARANTÍA, SALVO HASTA DONDE LO PERMITA LA LEY, NO EXCLUYEN, RESTRINGEN NI MODIFICAN LOS DERECHOS FUNDAMENTALES APLICABLES A LA VENTA DE PRODUCTOS DE HP A DICHOS CLIENTES, SINO QUE SON ADICIONALES A LOS MISMOS.

A continuación puede encontrar el nombre y dirección de las entidades HP que proporcionan la Garantía Limitada de HP (garantía del fabricante) en su pais.

Usted puede tener también frente al vendedor los derechos que la ley le conceda, conforme a lo estipulado en el contrato de compra, que son adicionales a la garantía del fabricante y no quedan limitados por ésta.

Dirección
Hewlett-Packard Española S.A. Carretera Nacional VI km 16,500 28230 Las Rozas E-Madrid

información de seguridad

Tome las precauciones básicas de seguridad siempre que vaya a usar este producto para reducir el riesgo de daños por fuego o descarga eléctrica.

Advertencia Para evitar el riesgo de fuego o descargas, no exponga este producto a la lluvia o a cualquier tipo de humedad.

Advertencia Posible riesgo de descarga.

- Asegúrese de leer y comprender todas las instrucciones indicadas en la *Guía de instalación de HP Photosmart*.
- Utilice sólo una toma de corriente eléctrica con conexión a tierra cuando conecte el dispositivo a la fuente de energía. Si no está seguro de que la toma sea de tierra, consúltelo con un electricista cualificado.
- Tenga presente todos los avisos y las instrucciones indicadas en el producto.
- Desenchufe el dispositivo de las tomas de la pared antes de limpiar.
- No instale o utilice este producto cuando esté cerca de agua o mojado.
- Instale el dispositivo de manera segura sobre una superficie estable.
- Instale el dispositivo en un lugar protegido donde no exista peligro de pisar o tropezar con el cable eléctrico y en el que el cable esté protegido contra daños.
- Si el producto no funciona correctamente, consulte la información sobre la solución de problemas en la Ayuda de la impresora HP Photosmart.
- Este dispositivo no contiene componentes que el usuario pueda reparar. Para ello, diríjase al personal del servicio cualificado.
- Utilice este producto en una zona bien ventilada.

declaraciones medioambientales

Hewlett-Packard Company está comprometida a proporcionar productos de calidad respetuosos con el medio ambiente.

protección del medioambiente

Esta impresora se ha diseñado con varias características que reducen al mínimo el impacto sobre el medio ambiente. Para obtener más información, visite el sitio Web de HP "Commitment to the Environment" (Compromiso con el medio ambiente) en la dirección:
www.hp.com/hpinfo/globalcitizenship/environment/index.html.

emisión de ozono

Este producto genera cantidades inapreciables de gas ozono (O3).

consumo de energía

El consumo energético disminuye significativamente cuando está en modo ENERGY STAR®, lo que supone un ahorro de recursos naturales y de dinero sin que ello incida negativamente en el rendimiento de este producto. Este producto está cualificado para ENERGY STAR, un programa voluntario puesto en marcha para estimular el desarrollo de productos de oficina que no malgasten la energía.



ENERGY STAR es una marca de servicio registrada en EE.UU. en la EPA. En calidad de socio de ENERGY STAR, Hewlett-Packard Company certifica que este producto cumple los requisitos de ENERGY STAR sobre el consumo eficaz de energía. Para obtener más información, vaya a **www.energystar.gov**.

consumo de papel

Este producto está preparado para el uso de papel reciclado según la normativa DIN 19309.

plástico

Las piezas de plástico de más de 24 gramos (0,88 onzas) están identificadas según las normas internacionales que mejoran la posibilidad de identificar el plástico par reciclaje al final de la vida útil de la impresora.

documentación sobre la seguridad de los materiales

Las fichas técnicas sobre la seguridad de los materiales (MSDS) se pueden obtener en el sitio Web de HP en la dirección: **www.hp.com/go/msds**. Los clientes que no dispongan de acceso a Internet, deberán ponerse en contacto con la asistencia técnica de HP.

programa de reciclaje

HP ofrece un número cada vez mayor de programas de devolución y reciclado de productos en muchos países, y colabora con algunos de los mayores centros de reciclado de componentes electrónicos de todo el mundo. HP contribuye a la conservación de los recursos mediante la reventa de algunos de sus productos más conocidos.

Este producto de HP contiene plomo en las soldaduras, que puede precisar un tratamiento especial cuando llegue al final de su vida útil.

declaraciones normativas

For regulatory identification purposes, your product is assigned a Regulatory Model Number. The Regulatory Model Number for your product is SDGOA-0378. This regulatory number should not be confused with the marketing name (hp photosmart 7900 series printer) or product number (Q3020A).

Australia EMC statement

This equipment complies with Australian EMC requirements.

Canada EMC statement

Le présent appareil numérique n'émet pas de bruit radioélectrique dépassant les limites applicables aux appareils numériques de la classe B prescrites dans le Règlement sur le brouillage radioélectrique édicté par le ministère des Communications du Canada.

This digital apparatus does not exceed the Class B limits for radio noise emissions from digital apparatus set out in the Radio Interface Regulations of the Canadian Department of Communications.

derechos de autor y marcas comerciales

© Copyright 2003 Hewlett-Packard Company

Reservados todos los derechos. Se prohibe fotocopiar, reproducir o traducir este documento a otro idioma, en su totalidad o en parte, sin el consentimiento previo y por escrito de Hewlett-Packard Company.

La información que aparece en este documento está sujeta a cambios sin previo aviso. Hewlett-Packard no se responsabiliza de los posibles errores contenidos en este documento, ni de los daños consecuentes que puedan producirse en relación con el suministro, la interpretación o el uso de este material.

HP, el logotipo de HP y Photosmart son propiedad de Hewlett-Packard Company.

IBM es una marca comercial registrada de International Business Machines Corporation.

El logotipo de Secure Digital es una marca comercial de SD Association.

Microsoft y Windows son marcas comerciales registradas de Microsoft Corporation.

CompactFlash, CF y el logotipo de CF son marcas comerciales de CompactFlash Association (CFA).

Sony Memory Stick es una marca comercial registrada de Sony Corporation.

MultiMediaCard es una marca comercial de Infineon Technologies AG de Alemania, y se concede bajo licencia a MultiMediaCard Association (MMCA).

SmartMedia es una marca comercial de Toshiba Corporation.

xD-Picture Card es una marca comercial de Fuji Photo Film Co., Ltd., Toshiba Corporation y Olympus Optical Co., Ltd.

Mac, el logotipo de Mac y Macintosh son marcas comerciales registradas de Apple Computer, Inc.

Pentium es una marca comercial registrada de Intel Corporation.

Otras marcas y sus productos son marcas comerciales o marcas comerciales registradas de sus propietarios respectivos.

El software de la impresora está basado en parte en el trabajo de Independent JPEG Group.

Los derechos de autor de algunas fotografías contenidas en este documento pertenecen a sus propietarios respectivos.

Impreso en papel reciclado
Impreso en Alemania, 5/03

ENERGY STAR® es una marca registrada de EE.UU. Como empresa colaboradora del programa ENERGY STAR®, Hewlett-Packard Company ha determinado que este producto cumple las especificaciones para consumo eficiente de energía establecidas por ENERGY STAR®.

invent

www.hp.com

© 2003 Hewlett-Packard Company

v1.0.2