Tiskárna HP Officejet Pro série K850

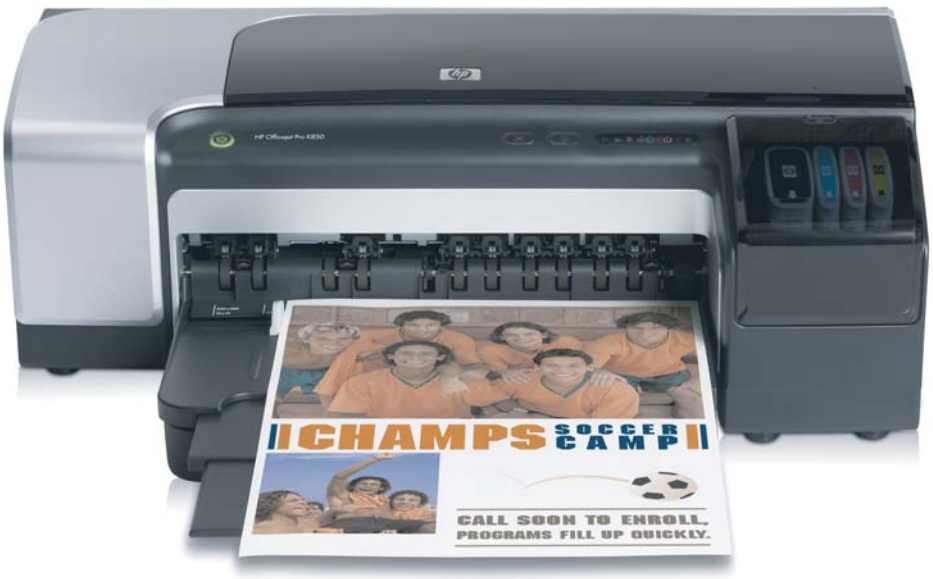

Uživatelská příručka

invent

Tiskárna HP Officejet Pro série K850

Uživatelská příručka

Informace o copyrightu

© 2005 Copyright Hewlett-Packard Development Company, L.P.

Vydání 1, 5/2005

Kopírování, úpravy nebo překlad bez předchozího písemného svolení je zakázán s výjimkami uvedenými v zákoně o autorských právech.

Informace zde obsažené mohou být bez upozornění změněny.

Jedinými zárukami na produkt a služby HP jsou ty, které jsou uvedeny ve stručných záručních prohlášeních u těchto produktů a služeb. Nic z toho, co je zde uvedeno, nelze vyvozovat, že by mohlo tvořit doplněk záruky. HP nepřebírá odpovědnost za technické nebo textové chyby nebo opomenutí, které by se zde mohly vyskytnout.

Oznámení

Microsoft®, Windows®, Windows NT® a MS-DOS® jsou ochranné známky společnosti Microsoft Corporation registrované v USA.

Novell® a NetWare® jsou registrované ochranné známky společnosti Novell Corporation.

Adobe® a Acrobat® jsou registrované ochranné známky společnosti Adobe Systems Incorporate.

Pentium® je registrovaná ochranná známka společnosti Intel Corporation.

Bezpečnostní informace



Při použití tohoto zařízení dodržujte vždy základní bezpečnostní opatření, abyste snížili riziko popálení či úrazu elektrickým proudem.

1. Pečlivě si prostudujte všechny pokyny obsažené v dokumentaci k tiskárně.

2. K připojení napájení pro tento produkt používejte výhradně uzemněnou elektrickou zásuvku. Pokud si nejste jisti, že je zásuvka uzemněna, poraďte se s kvalifikovaným elektromechanikem.

3. Věnujte zvláštní pozornost varováním a pokynům uvedeným na zařízení.

4. Před čištěním musí být zařízení odpojeno od elektrické zásuvky.

5. Neinstalujte ani nepoužívejte toto zařízení v blízkosti vody nebo pokud máte vlhké ruce.

6. Zařízení umístěte bezpečně na stabilní plochu.

7. Zařízení instalujte na chráněném místě, kde nemůže dojít k poškození zařízení, k zakopnutí o přívodní kabel nebo k poškození kabelu.

8. Pokud zařízení nefunguje normálně, viz Údržba a řešení problémů.

9. Uvnitř zařízení se nevyskytují žádné části, které by uživatel mohl sám opravit. S požadavky na servis se obraťte na kvalifikované pracovníky servisu.

Obsah

1 Začínáme

Vyhledání dalších zdrojů informací o produktu 2
Usnadnění....4
Seznámení s částmi tiskárny....5
Pohled zpředu....5
Ovládací panel....5
Pohled zezadu....6
Instalace jiného software 8

2 Instalace příslušenství

Instalace příslušenství pro automatický oboustranný tisk....10

3 Použití tiskárny

Výběr tiskového média....12
Rady pro výběr a použití tiskových médií....12
Vysvětlení technických údajů pro podporovaná média....13
Nastavení minimálních okrajů....19
Zakládání médií....21
Zakládání malých médií....23
Změna nastavení tisku....25
Zrušení tiskové úlohy....26
Tisk s použitím předního nebo zadního vstupu pro ruční podávání....27
Změna nastavení softwaru....27
Zakládání do předního vstupu pro ruční podávání....27
Zakládání do zadního vstupu pro ruční podávání....28
Tisk na obě strany papíru (duplexní tisk)....30
Pokyny pro duplexní tisk....30
Oboustranný tisk (Windows)....30
Oboustranný tisk (Mac OS)....31
Tisk na speciální média a média vlastního formátu....32

4 Konfigurace a správa tiskárny

Správa tiskárny....34
Přehled úloh spojených se správou tiskárny 34
Monitorování tiskárny....35
Správa tiskárny....36
Konfigurace možností sítě....37
Přehled nástrojů pro správu tiskárny....38
Nástroj Toolbox (Windows)....38

HP Printer Utility (Mac OS)....39
Vestavěný webový server (EWS)....40
Software HP Web Jetadmin....41
myPrintMileage....42
HP Instant Support....42
HP Network Printer Setup Utility (Mac OS)....44
Ovládací panel HP Deskjet Control Panel (HP DJCP)....44
Vysvětlení významu a tisk stránky konfigurace....45
Vysvětlení stránky s konfigurací....45
Tisk stránky konfigurace....47
Konfigurace tiskárny (Windows)....48
Přímé připojení....48
Síťové připojení....50
Konfigurace tiskárny (Mac OS)....53
Instalace softwaru pro síťové připojení nebo přímé připojení....53
Sdílení tiskárny v síti s lokálním sdílením....53
Odinstalace softwaru tiskárny....55
Postup odinstalování softwaru tiskárny (Windows)....55
Odinstalování softwaru tiskárny (Mac OS)....55

5 Údržba a řešení problémů

Výměna inkoustových kazet....58
Údržba tiskových hlav....60
Postup monitorování stavu tiskové hlavy....60
Postup zarovnání tiskových hlav....60
Postup automatického čištění tiskových hlav....61
Postup manuálního čištění tiskových hlav....62
Výměna tiskových hlav....66
Diagnostika kvality tisku....71
Testování podávání papíru....72
Testování potočení média....73
Kalibrace barev....74
Odstraňování problémů....75
Rady a zdroje pro řešení problémů....75
Všeobecné rady pro řešení problémů....75
Řešení problémů s tiskem....76
Snížená kvalita tisku a neočekávané výsledky tisku....79
Řešení problémů s podáváním papíru....84
Vestavěný webový server (EWS) nelze otevřít....85
Řešení problémů při instalaci....85
Odstranění uvíznutí....87

6 Spotřební materiál a příslušenství HP

Objednávání spotřebního tiskového materiálu online....92
Systémové požadavky pro objednávání spotřebního tiskového materiálu....92
Postup objednávání tiskového spotřebního materiálu....92
Příslušenství....93
Příslušenství a kabely....93
Tiskové servery....93
Spotřební materiál....94

Spotřební materiál, inkoust....94
Média HP....94

7 Podpora a záruka
Získání elektronické podpory....96
Získání telefonické podpory HP....97
Předtím, než zavoláte....97
Telefonní čísla HP Total Care....97
Prohlášení o omezených zárukách Hewlett-Packard....101

8 Význam kontrolek na tiskárně

9 Technické údaje tiskárny
Fyzické technické údaje....112
Funkce produktu a kapacity....113
Technické údaje procesoru a paměti....114
Technické údaje operačního systému a síťových protokolů....115
Technické údaje o funkci....118
Požadavky na okolní prostředí....120
Elektrické technické údaje....121

10 Regulatorní informace
FCC statement....124
Prohlášení EMI (Korea)....125
Prohlášení VCCI (Japonsko)....126
Regulatorní číslo modelu....127
Prohlášení o napájecím kabelu....128
Declaration of conformity....129
Program ohleduplnosti k životnímu prostředí....130
Snížení spotřeby a vyloučení použití....130
Spotřeba energie....130
Bezpečnostní listy materiálu....130
Recyklace....131

Rejstřík....133

1 Začínáme

Děkujeme, že jste si zakoupili tuto tiskárnu. Tato příručka obsahuje podrobnosti týkající se použití tiskárny a řešení problémů s tiskem.

Vyhledání dalších zdrojů informací o produktu

Informace o produktu a další zdroje pro řešení problémů, které nejsou obsaženy v této příručce, můžete získat z následujících zdrojů:

Zdroj	Popis	Umístění
Instalační leták	Podává obrazové informace k instalaci.	Tištěná verze tohoto dokumentu se dodává s tiskárnou.
Příručka Začínáme	Obsahuje pokyny pro nastavení tiskárny a informace o zárukách a bezpečnostních opatřeních.	Ve formě tištěné příručky je přiložena v krabici s tiskárnou. Rovněž je k dispozici elektronická verze na adrese www.hp.com/support/officejetprok850.
Soubor readme a poznámky k verzi	Obsahuje nejnovější informace a rady pro řešení problémů.	Obsahuje disk Starter CD.
Elektronická nápověda pro ovladač tiskárny (Windows)	Podává vysvětlení funkcí ovladače tiskárny.	Služba je dostupná z ovladače tiskárny.
Toolbox (Microsoft® Windows®)	Obsahuje informace o stavu tiskové hlavy a umožňuje přístup ke službám údržby tiskárny. Viz Nástroj Toolbox (Windows).	Je k dispozici tehdy, když zvolíte možnost instalace, která obsahuje nástroj Toolbox.
HP Printer Utility (Mac OS)	HP Printer Utility obsahuje nástroje pro konfiguraci nastavení tisku, kalibraci tiskárny, čištění tiskových hlav, tisk stránky konfigurace a testovacích stránek, objednávání spotřebního materiálu a pro vyhledání informací na webové stránce podpory. Také máte možnost konfigurovat nastavení pro bezdrátový tisk. Viz HP Printer Utility (Mac OS).	HP Printer Utility je běžně instalován spolu se softwarem tiskárny.
Vestavěný webový server (síťové připojení)	Umožňuje zobrazení informací o okamžitém stavu, slouží ke změně nastavení a ke správě tiskárny z libovolného počítače v síti. Viz Vestavěný webový server (EWS).	Je dostupný prostřednictvím libovolného standardního webového prohlížeče.
Ovládací panel	Podává informace o stavu, závadách a varovných informacích souvisejících s činností tiskárny.	Viz Význam kontrolek na tiskárně.
HP Instant Support	Pomáhá při rychlé identifikaci, diagnostice a řešení problémů při tisku. Viz HP Instant Support.	Služba je dostupná prostřednictvím libovolného standardního webového prohlížeče, prostřednictvím nástroje Toolbox (Windows), vestavěného webového serveru nebo nástroje HP Printer Utility (Mac OS).

Zdroj	Popis	Umístění
Stránka Konfigurace	Podává informace o hardwaru tiskárny (např. verze firmwaru a číslo modelu), o nastavení tiskárny a nainstalovaném příslušenství. Jestliže je tiskárna připojena k síti, je k dispozici další stránka s konfigurací sítě.	Viz Vysvětlení významu a tisk stránky konfigurace.
Systémové testy a výtisky (výtisk analýzy kvality tisku a testu průchodu papíru)	Podává informace, které mohou pomoci při diagnostice problémů u tiskového mechanismu a průchodu papíru.	Viz Správa tiskárny.
Webové stránky HP	Podává nejnovější informace o softwaru tiskárny, o produktu a podpoře produktu.	www.hp.com/support/officejetprok850 www.hp.com/support
Telefonická podpora HP Total Care	Uvádí informace o kontaktech na společnost HP. Během záruční doby je tato podpora často bezplatná.	Viz Telefonní čísla HP Total Care.

Usnadnění

Vaše tiskárna HP disponuje řadou funkcí, které usnadňují přístupnost pro handicapované osoby.

Zrakové postižení

Software tiskárny je přístupné pro uživatele s poruchami zraku nebo s oslabeným zrakem prostřednictvím použití možností a funkcí usnadnění, kterými disponuje váš operační systém. Podporuje rovněž pomocné technologie jako jsou čtečky obrazovky, čtečky Braillova písma a hlasově-textové aplikace. Pro barvoslepé uživatele jsou barevná tlačítka a karty používaná v softwaru a na tiskárně HP opatřena jednoduchým textem nebo popisy ikon, které vyjadřují příslušnou akci.

Omezení pohyblivosti

Uživatelé s poruchami pohyblivosti mohou ovládat funkce softwaru tiskárny pomocí příkazů zadávaných z klávesnice. Software podporuje rovněž možnosti usnadnění ve Windows, a to Jedním prstem, Filtrování kláves a Myš klávesnicí. Kryty tiskárny, tlačítka, zásobníky papíru a vodítka papíru mohou ovládat i uživatelé s omezenou silou a dosahem.

Podpora

Další podrobnosti o usnadnění v souvislosti s tímto produktem a závazky HP k usnadnění zacházení s produktem najdete na webové stránce HP http://www.hp.com/accessibility.

Informace o usnadnění pro operační systémy Macintosh najdete na webové stránce Apple http://www.apple.com/disability.

Seznámení s částmi tiskárny

Pohled zpředu

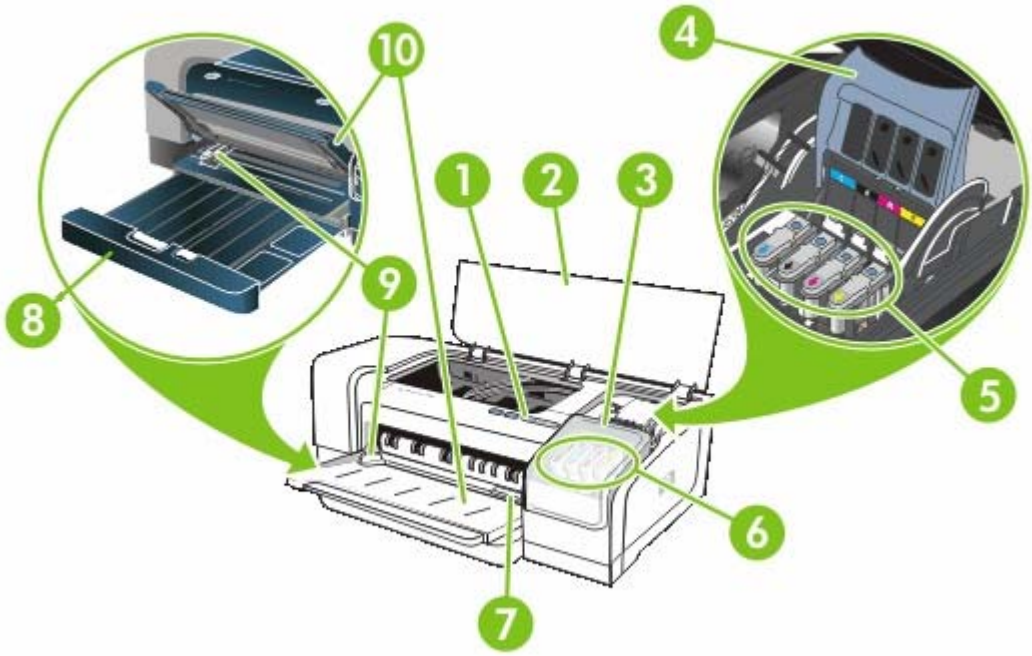

1	Ovládací panel
2	Horní kryt
3	Kryt inkoustových kazet
4	Záklopka tiskových hlav
5	Tiskové hlavy
6	Inkoustové kazety
7	Přední vstup pro ruční podávání
8	Vstupní zásobník
9	Vodítka papíru
10	Výstupní zásobník

Ovládací panel

Další informace viz Význam kontrolek na tiskárně.

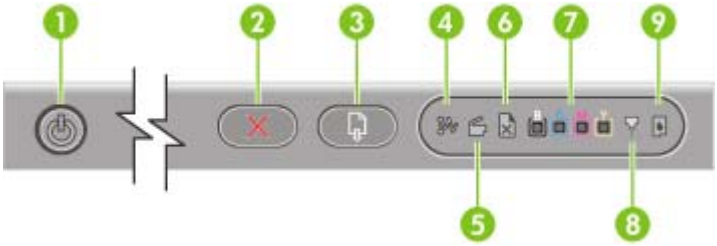

1 (Tlačítko a kontrolka Napájení)

2 (Tlačítko Storno)

3 (Tlačítko a kontrolka Pokračovat)

4 (Kontrolka uvíznutí papíru)

5 (Kontrolka Otevřený kryt)

6 (Kontrolka Došel papír)

7 (Kontrolky Indikátor barvy)

8 (Kontrolka Tisková hlava)

9 (Kontrolka Inkoustová kazeta)

Pohled zezadu

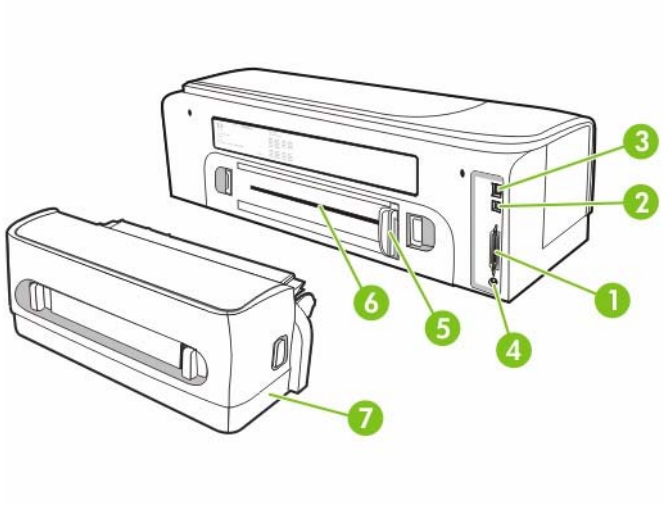

1 Konektor paralelního portu (IEEE 1284)

2 Konektor USB

3 Síťový konektor (jen barevná tiskárna HP Officejet Pro K850dn)

4 Vstup napájení

5 Vodítko papíru

6 Zadní vstup pro ruční podávání

7 Příslušenství pro automatický oboustranný tisk (duplexní jednotka). Je součástí dodávky barevné tiskárny HP Officejet Pro K850dn. Chcete-li je objednat samostatně, viz Spotřební materiál a příslušenství HP, kde jsou informace o objednávání příslušenství.

Instalace jiného software

Následující ovladače a volitelný software jsou dostupné rovněž pro instalaci na tiskárnu.

- **HP Web Jetadmin**: Jedná se nástroj pro správu tiskárny založený na webovém prohlížeči. Adresa webové stránky HP Web Jetadmin je uvedena na disku Starter CD. Další informace o použití tohoto nástroje viz Software HP Web Jetadmin.
- **ovladače pro Linux**: Dostupné na adrese www.hp.com/support. Další informace o tiskárnách HP v prostředí Linux viz hpinkjet.sourceforge.net.

Pokud používáte Windows NT4.0, Windows 2000 nebo Windows XP, musíte mít pro instalaci ovladače tiskárny oprávnění na úrovni správce.

2 Instalace příslušenství

Informace o objednávání příslušenství viz Spotřební materiál a příslušenství HP.

Instalace příslušenství pro automatický oboustranný tisk

Jestliže je na tiskárně nainstalováno příslušenství pro automatický oboustranný tisk (duplexní jednotka), můžete tisknout automaticky na obě strany listu papíru. Duplexní jednotka se dodává s barevnou tiskárnou HP Officejet Pro K850dn. Také může být objednána samostatně. Viz Spotřební materiál a příslušenství HP. Informace o použití duplexní jednotky viz Tisk na obě strany papíru (duplexní tisk).

Postup instalace duplexní jednotky

1. Stlačte tlačítka na obou stranách panelu zadního vstupu.
2. Vyjměte panel z tiskárny.
3. Duplexní jednotku zasuňte tiskárny, až zaklapne.

Poznámka Při instalaci netiskněte tlačítka po stranách duplexní jednotky. Použijte je jen při vyjímání jednotky z tiskárny.

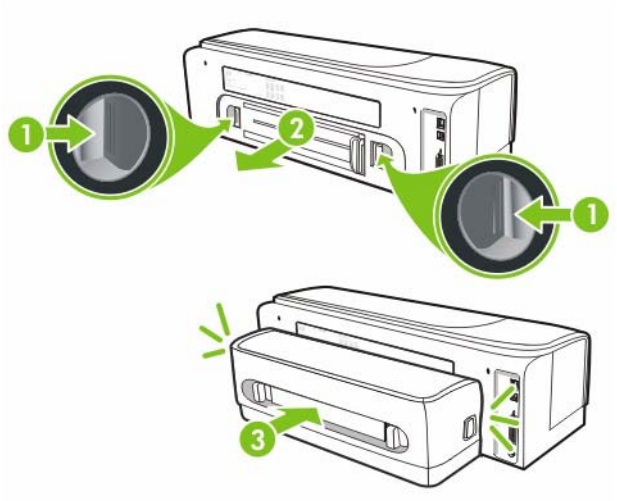

3 Použití tiskárny

Tato část obsahuje informace o použití médií pro tiskárnu, změnách nastavení tisku a o provádění základních tiskových úloh.

Výběr tiskového média

Tiskárna je konstruována tak, aby dobře tiskla na většinu typů kancelářských papírů. Před nákupem většího množství tiskového média je vhodné vyzkoušet několik druhů. K dosažení optimální kvality tisku používejte média HP. Viz Spotřební materiál a příslušenství HP. Další informace o médiích HP viz www.hp.com.

Rady pro výběr a použití tiskových médií

Nejlepších výsledků dosáhnete, budete-li postupovat podle následujících směrnic.

- Vždy používejte médium, které vyhovuje specifikacím tiskárny. Viz Vysvětlení technických údajů pro podporovaná média.
- Vyberte správný typ a formát média v ovladači tiskárny. Viz Změna nastavení tisku.
- Do zásobníku vždy zakládejte jen jeden typ papíru.
- Do vstupního zásobníku zakládejte média vždy stranou tisku dolů zarovnaná k pravému okraji a k zadní hraně zásobníku. Viz Zakládání médií.
- Nepřeplňujte zásobník. Viz Vysvětlení technických údajů pro podporovaná média.
- Abyste zabránili zachycení papíru a ostatním problémům s tiskárnou, nepoužívejte následující média:
    - Vícedílné formuláře
    - Média, která jsou poškozená, zkroucená nebo zvlněná.
    - Média s výřezy nebo s perforací
    - Média s hrubou texturou nebo s reliéfem a média, která špatně přijímají inkoust
    - Média, která jsou příliš tenká nebo se snadno protahují
- Jestliže používáte recyklovaná média, budete potřebovat snížit dávkování inkoustu v softwaru tiskárny, aby se zabránilo rozmazávání inkoustu. Jestliže dávkování inkoustu příliš snížíte, může se výtisk jevit jako mdlý.
- Jestliže používáte recyklovaná média, budete potřebovat použít jiný typ média, aby se zabránilo uvíznutí papíru.

Pohlednice a obálky

- Nepoužívejte obálky, které mají velmi lepivou úpravu, samolepicí prvky, sponky nebo okénka. Nepoužívejte rovněž obálky s tlustými, nepravidelnými nebo zakřivenými okraji nebo které mají pomačkaná, roztržená nebo jinak poškozená místa.
- Používejte obálky, které mají těsné provedení, a přesvědčte se že jsou jejich sklady ostře přeložené.
- Obálky zakládejte do tiskárny v souladu s ikonou na zásobníku.

Fotografický papír

- Pro tisk fotografií použijte režim **Nejlepší**. V tomto režimu bude tisk trvat déle a budou kladeny větší nároky na paměť počítače.
- Vyjímejte jednotlivé vytištěné listy a odkládejte je vedle sebe k oschnutí. Při stohování vlhkých médií na sebe by mohlo dojít k zašpinění.

Průhledné fólie

- Průhledné fólie vkládejte do zásobníku tak, aby drsná strana byla dole a lepicí proužek směřoval k zadní straně tiskárny.
- Pro tisk na průhledné fólie použijte režim **Nejlepší**. Tento režim ponechává delší dobu na oschnutí, a zajišťuje tak úplné oschnutí inkoustu před vysunutím další stránky z tiskárny na výstupní zásobník. Při stohování vlhkých médií na sebe by mohlo dojít k zašpinění.

Média vlastního formátu

- Používejte jen média vlastního formátu, který tiskárna podporuje.
- Pokud vaše aplikace podporuje média s vlastním formátem, nastavte vlastní formát média v aplikaci ještě před tiskem dokumentu. Pokud tomu tak není, nastavte formát v ovladači tiskárny. Možná bude nutné existující dokument přeformátovat, aby se na vlastní formát média správně vytiskl.

Vysvětlení technických údajů pro podporovaná média

Tato část podává informace o tisku na různé velikosti, typy a gramáže tiskových médií, které tiskárna podporuje. Rovněž podává informace o kapacitě zásobníku.

Poznámka Příslušenství pro automatický oboustranný tisk (duplexní jednotka) se dodává s barevnou tiskárnou HP Officejet Pro K850dn.

Podporované formáty médií

Formát média	Vstupní zásobník	Přední vstup pro ruční podávání	Zadní vstup pro ruční podávání	Automatický oboustranný tisk (duplexní jednotka)	Ruční oboustranný tisk
Standardní formáty papíru					
U.S. Letter (215,9 x 279,4 mm)	✓	✓	✓	✓	✓
Legal (215,9 x 355,6 mm)	✓	✓	✓	✓	✓
Super B (330 x 483 mm)	✓	✓	✓	✓	✓

Formát média	Vstupní zásobník	Přední vstup pro ruční podávání	Zadní vstup pro ruční podávání	Automatický oboustranný tisk (duplexní jednotka)	Ruční oboustranný tisk
A4 (210 x 297 mm)	✓	✓	✓	✓	✓
Executive (184,15 x 266,7 mm)	✓	✓	✓	✓	✓
Statement (140 x 216 mm)	✓	✓	✓		✓
A5 (148 x 210 mm)	✓	✓	✓		✓
A6 (105 x 148 mm)	✓	✓	✓		✓
B4 (257 x 364 mm)	✓	✓	✓	✓	✓
B5 (JIS) (182 x 257 mm)	✓	✓	✓	✓	✓
Tabloid (279,4 x 431,8 mm)	✓	✓	✓	✓	✓
A3 (297 x 420 mm)	✓	✓	✓	✓	✓
A3+ (330 x 483 mm)	✓	✓	✓	✓	✓
Banner A3 (297 x 420 mm)	✓	✓	✓		
Banner A4 (210 x 297 mm)	✓	✓	✓		
Banner Letter (215,9 x 279,4 mm)	✓	✓	✓		
Banner Tabloid (279,4 x 431,8 mm)	✓	✓	✓		
Panorama A4 (210 x 594 mm)	✓	✓	✓		

Formát média	Vstupní zásobník	Přední vstup pro ruční podávání	Zadní vstup pro ruční podávání	Automatický oboustranný tisk (duplexní jednotka)	Ruční oboustranný tisk
Panorama (101,6 x 254 mm)	✓	✓	✓		
Panorama (101,6 x 279,4 mm)	✓	✓	✓		
Panorama (101,6 x 304,8 mm)	✓	✓	✓		
Obálky					
Obálka č. 10 (104,9 x 241,3 mm)	✓	✓	✓		
Obálka Monarch (98,5 x 190,5 mm)	✓	✓	✓		
Obálka pro blahopřání HP (111,25 x 152,4 mm)	✓		✓		
Obálka A2 (111 x 146 mm)	✓		✓		
Obálka DL (110 x 220 mm)	✓	✓	✓		
Obálka C5 (162 x 229 mm)	✓	✓	✓		
Obálka C6 (114 x 162 mm)	✓		✓		
Obálka Kaku č. 2 (240 x 332 mm)	✓	✓	✓		
Obálka Chou č. 3, Japonsko (120 x 235 mm)	✓	✓	✓		
Obálka Chou č. 4, Japonsko (90 x 205 mm)	✓	✓	✓		

Formát média	Vstupní zásobník	Přední vstup pro ruční podávání	Zadní vstup pro ruční podávání	Automatický oboustranný tisk (duplexní jednotka)	Ruční oboustranný tisk
Karty					
Kartotéční lístek (76,2 x 127 mm)	✓				✓
Kartotéční lístek (101,6 x 152,4 mm)	✓		✓		✓
Kartotéční lístek (127 x 203,2 mm)	✓	✓	✓		✓
Hagaki (100 x 148 mm)	✓		✓		✓
Ofuku Hagaki (148 x 200 mm)	✓	✓	✓		
Fotografická média					
Fotografie L 89 x 127 mm	✓				
Fotografie L s okrajem 89 x 127 mm	✓				
Foto (101,6 x 152,4 mm)	✓				
Fotografie s okrajem (101,6 x 152,4 mm)	✓				
Fotografie s okrajem (127 x 177,8 mm)	✓				
Foto (203,2 x 254 mm)	✓	✓	✓		
Foto (279,4 x 355,6 mm)	✓	✓	✓		

Formát média	Vstupní zásobník	Přední vstup pro ruční podávání	Zadní vstup pro ruční podávání	Automatický oboustranný tisk (duplexní jednotka)	Ruční oboustranný tisk
Foto (304,8 x 304,8 mm)	✓	✓	✓		
Fotografie 10 x 15 cm (100 x 150 mm)	✓	✓	✓		
Fotografie 10 x 15 cm s okrajem (100 x 150 mm)	✓	✓	✓		
Ostatní média					
Vlastní	✓	✓	✓		✓

Podporované typy médií

V následující tabulce je seznam typů médií, které můžete použít.

Formát média	Vstupní zásobník a přední a zadní vstupy pro ruční podávání	Ruční oboustranný tisk	Automatický oboustranný tisk (duplexní jednotka)
Standardní papír			
Obyčejný papír	✓	✓	✓
Tlustý běžný papír	✓	✓	
Papír pro inkoustové tiskárny HP Bright White Inkjet Paper	✓	✓	✓
Papír HP Premium	✓		
Papír pro prezentace HP Premium	✓	✓	✓
Fotografický papír HP Photo and Project Paper	✓	✓	✓
Ostatní papíry do inkoustových tiskáren	✓	✓	✓

Formát média	Vstupní zásobník a přední a zadní vstupy pro ruční podávání	Ruční oboustranný tisk	Automatický oboustranný tisk (duplexní jednotka)
Fotografické papíry			
Poznámka Fotografická média podporují rozlišení až 4 800 x 1 200 optimalizovaných dpi pro barevný tisk a 1 200 dpi na vstupu. Při tomto nastavení může být využíván velký prostor na pevném disku (400 MB a více) a výsledkem je pomalejší tisk.			
Fotografický papír HP	✓		
Jiné fotografické papíry	✓		
Průhledné fólie			
Průhledné fólie HP	✓		
Jiné průhledné fólie	✓		
Speciální papíry			
Skládaný papír HP	✓		
Zažehlovací obtisky HP	✓		
Štítky HP	✓		
Poznámkové karty HP	✓	✓	✓
Fotografické pohlednice k svátkům HP	✓		
Jiné speciální papíry	✓	✓	
Blahopřání			
Blahopřání HP	✓	✓	
Fotografická blahopřání HP	✓	✓	
Jiná blahopřání	✓	✓	
Papíry pro brožury			
Papíry pro brožury HP	✓	✓	✓
Jiné papíry pro brožury	✓	✓	✓

Podporované gramáže médií a kapacity

Zásobník	Typ	Hmotnost	Kapacita
Vstupní zásobník	Papír	60 až 135 g/m^2	Stoh až 19 mm nebo až 150 listů běžného papíru
	Obálky		až 15
	Pohlednice		až 30
	Průhledné fólie nebo štítky		až 30
Přední vstup pro ruční podávání	Papír	65 až 135 g/m^2	Až 10 listů
	Obálky		až 5
	Pohlednice		až 5
	Průhledné fólie nebo štítky		až 8
Zadní vstup pro ruční podávání	Papír, obálky a pohlednice	Až do 280 g/m^2	Jednotlivě, tlustá média (až do 0,3 mm)
	Průhledné fólie nebo štítky		Jednotlivě
Duplexní jednotka	Papír (Nepodporuje skládaný papír, kartotéční štítky a obálky.)	Až do 135 g/m^2	
Výstupní zásobník	Všechna podporovaná média		Až 100 listů

Nastavení minimálních okrajů

Okraje dokumentu se musí shodovat (nebo přesahovat) s tímto minimálním nastavením okrajů při orientaci na výšku.

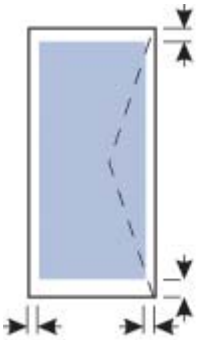

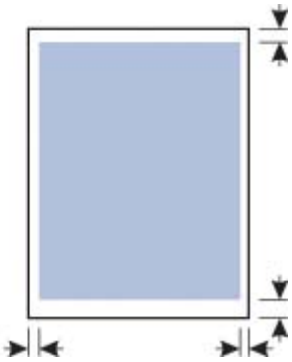

Média	Levý a pravý okraj	Horní okraj	Spodní okraj
A3, A3+, B5, Legal, Super B, Tabloid	5,1 mm	3,0 mm	11,7 mm
A4, A5, A6, B4, Letter, Executive, Statement	3,3 mm	3,0 mm	11,7 mm
Pohlednice	3,2 mm	3,0 mm	11,7 mm
Obálky	3,2 mm	11,7 mm	11,7 mm
Fotografie 127 x 177,8 mm; 203,2 x 254 mm	3,2 mm	3,1 mm	11,7 mm
Fotografie L; 101,6 x 152,4 mm; 10 x 15 cm	3,1 mm	3,1 mm	11,7 mm
Fotografie s okrajem: L; 101,6 x 152,4 mm; 10 x 15 cm	3,1 mm	3,1 mm	3,1 mm
Fotografie 10 x 15 cm	5,0 mm	3,1 mm	11,7 mm

Zakládání médií

V této části jsou vysvětleny postupy při zakládání běžného papíru a standardních formátů a typů tiskových médií do vstupního zásobníku. Následující část obsahuje obecné pokyny pro zakládání médií do zásobníku:

- Jestliže tisknete na tlustý papír (např. karton) můžete k jejich zakládání použít zadní vstup. Viz Tisk s použitím předního nebo zadního vstupu pro ruční podávání.
- Jestliže tiskněte na pohlednice nebo, viz Tisk na speciální média a média vlastního formátu.
- Jestliže tisknete jen několik obálek nebo listů papíru, můžete použít přední vstup pro ruční podávání a obvyklé médium ponechat ve vstupním zásobníku. Viz Tisk s použitím předního nebo zadního vstupu pro ruční podávání.

Postup při zakládání médií do vstupního zásobníku

1. Nadzvedněte výstupní zásobník. Jestliže je výstupní zásobník vysunut, zavřete jej.
2. Stiskněte blokování vstupního zásobníku a vysuňte vstupní zásobník.

   Poznámka Jestliže vodítko pro malá média je v otevřené poloze, zavřete je otočením o 90˚ proti směru hodinových ručiček.

3. Stiskněte tlačítko na horní straně vodítka papíru a posuňte je doleva do krajní polohy.



4. Vložte stoh médií, který nepřesahuje výšku vodítka papíru, potiskovanou stranou dolů podél pravé strany vstupního zásobníku až na doraz.

5. Stiskněte tlačítko vodítka papíru a posunujte je, až se zastaví u hrany média.

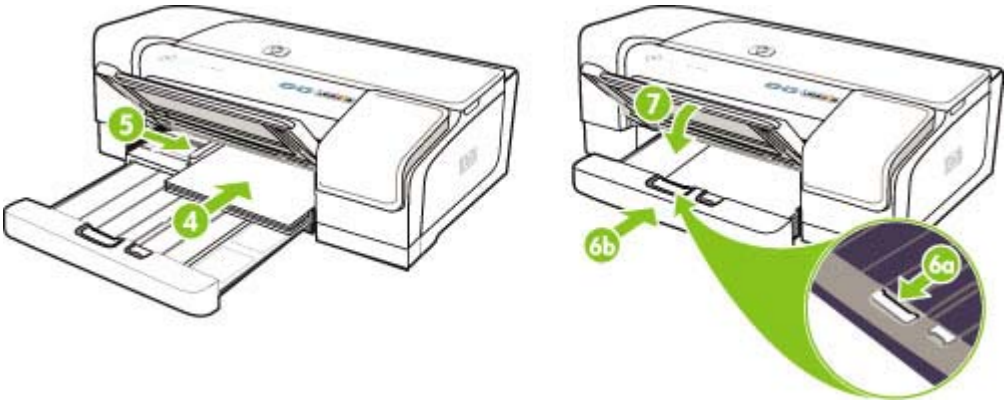

6. Stiskněte blokování vstupního zásobníku a vysuňte zásobník, až se zastaví o hranu média.

Poznámka Pokud je ve vstupním zásobníku založen papír o rozměrech 215,9 x 279,4 mm, bude prodloužení zásobníku velmi blízko hrany papíru a bude ponechána jen malá vůle mezi prodloužením a zásobníkem. Zásobník se vysunuje dále, aby mohla být vložena média větších rozměrů.

7. Spusťte výstupní zásobník.

8. Podle potřeby vysuňte výstupní zásobník.

Zakládání malých médií

Postup při zakládání malých médií do vstupního zásobníku

Poznámka Můžete použít také přední vstup pro ruční podávání. Jestliže tisknete na tlustý papír (např. karton) můžete k jejich zakládání použít zadní vstup. Viz Tisk s použitím předního nebo zadního vstupu pro ruční podávání.

1. Nadzvedněte výstupní zásobník a vyjměte všechna média ze vstupního zásobníku.
2. Vložte stoh médií, který nepřesahuje výšku vodítka papíru, potiskovanou stranou dolů podél pravé strany vstupního zásobníku až na doraz.

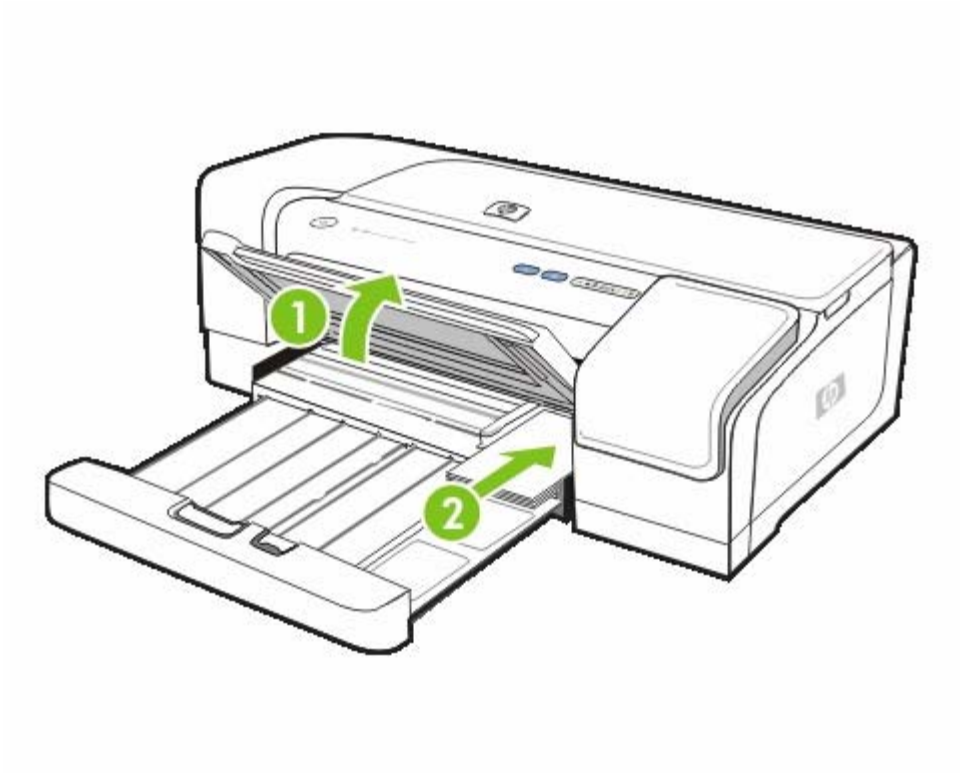

3. Otevřete vodítko pro malá média otočením o 90˚ ve směru hodinových ručiček z výchozí do koncové polohy.
4. Stiskněte tlačítko vodítka papíru a posunujte je, až se zastaví u hrany média.

5. Stiskněte blokování vstupního zásobníku a posuňte zásobník, až se vodítko pro malá média zastaví o hranu média. Při posunování zásobníku se vodítko pro malá média posune tak, až se dotkne hranu média.

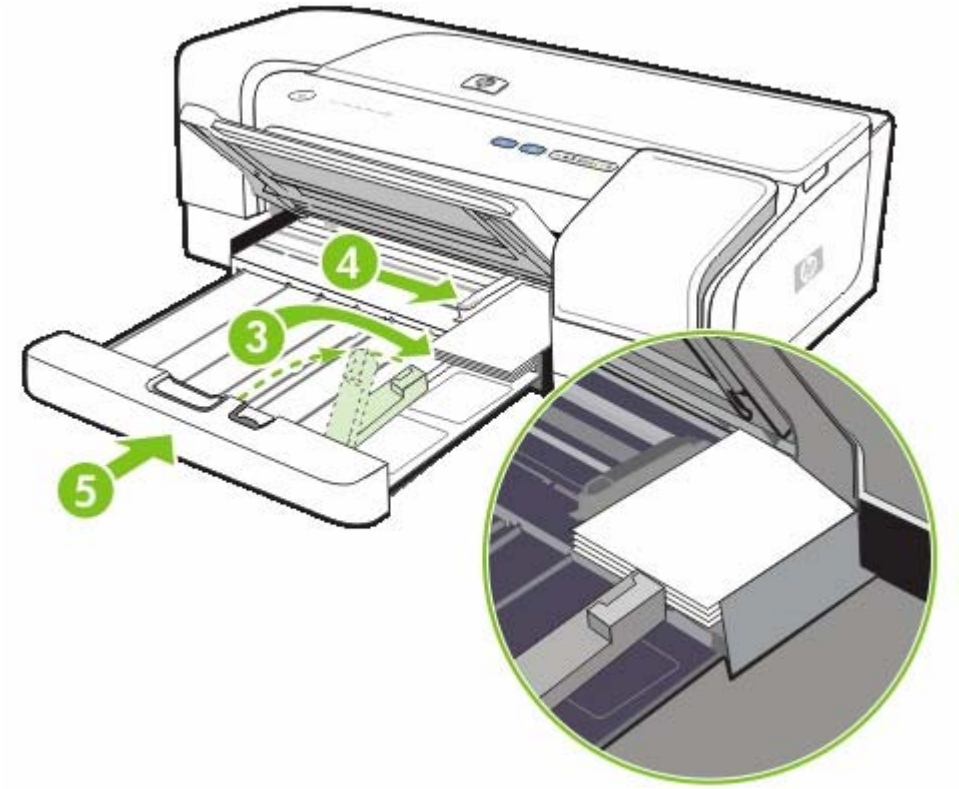

6. Spusťte výstupní zásobník.

7. Při tisku vyberte vhodný typ a formát média v ovladači tiskárny. Viz Změna nastavení tisku.

Změna nastavení tisku

Máte možnost změnit nastavení tisku (formát nebo typ média) z aplikace nebo pomocí ovladače tiskárny. Změny provedené v aplikaci mají přednost před změnami provedenými v ovladači tiskárny. Po ukončení aplikace se však nastavení tiskárny vrací k výchozímu nastavení konfigurovanému v ovladači tiskárny.



Poznámka Chcete-li nastavení tisku změnit pro všechny tiskové úlohy, proveďte změny v ovladači tiskárny. Další informace o funkcích ovladače tiskárny ve Windows, viz elektronická nápověda pro ovladač tiskárny. Další informace o tisku z určité aplikace najdete v dokumentaci k této aplikaci.

Postup změny nastavení z aplikace pro aktuální úlohu (Windows)

1. Otevřete dokument, který chcete vytisknout.
2. V nabídce **Soubor** klepněte na položku **Tisk** a potom klepněte na **Nastavení** nebo **Vlastnosti**. (Specifické možnosti mohou být odlišné v závislosti na aplikaci, kterou používáte.)
3. Změňte ostatní požadovaná nastavení a klepněte na **OK**, **Tisk** nebo podobný příkaz.

Postup při změně výchozího nastavení pro všechny následující úlohy (Windows)

1. Na ploše Windows klepněte na **Start**, přejděte k **Nastavení** a potom klepněte na **Tiskárny**. Nebo klepněte na **Start**, klepněte na **Ovládací panely** a potom klepněte na **Tiskárny a faxy** nebo **Tiskárny** (v závislosti na operačním systému).
2. Klepněte pravým tlačítkem na ikonu tiskárny a poté vyberte **Vlastnosti**, **Výchozí nastavení dokumentu** nebo **Předvolby tisku**.
3. Proveďte změny všech ostatních požadovaných nastavení a klepněte na **OK**.

Postup změny nastavení (Mac OS)

1. V nabídce **Soubor** klepněte na položku **Vzhled stránky**.
2. Proveďte požadované změny nastavení a klepněte na **OK**.
3. V nabídce **Soubor** klepněte na položku **Tisk**.
4. Proveďte požadované změny nastavení a klepněte na **Tisk**.

Zrušení tiskové úlohy

Tiskovou úlohu můžete zrušit s použitím jedné z následujících metod:

- **Ovládací panel**

  Stiskněte ✕ (tlačítko Storno). Tím se odstraní úloha, kterou tiskárna právě zpracovává. V žádném ohledu to neovlivní úlohy čekající na zpracování.

- **Windows**

  Poklepejte na ikonu tiskárny, která je zobrazena v pravém dolním rohu obrazovky počítače. Vyberte tiskovou úlohu a potom stiskněte klávesu Delete na klávesnici.

- **Mac OS X**

  Klepněte na ikonu **Středisko tisku** nebo **Printer Setup Utility** a potom poklepejte na ikonu tiskárny. Vyberte tiskovou úlohu a klepněte na **Delete**.

Tisk s použitím předního nebo zadního vstupu pro ruční podávání

Jestliže tisknete jen několik fotografií, obálek nebo listů papíru, můžete použít přední vstup pro ruční podávání a obvyklé médium ponechat ve vstupním zásobníku.

Zadní vstup pro ruční podávání při tisku používá pro průchod papíru přímou cestu a je určen pro tisk na jednotlivé listy tlustého papíru (až do 280 g/m^2), například karton.

Informace o typech a formátech médií, které jsou podporovány vstupy pro ruční podávání, viz Vysvětlení technických údajů pro podporovaná média

Tisk s použitím vstupu pro ruční podávání probíhá ve dvou fázích: 1) změna nastavení softwaru a 2) založení média. Následující část obsahuje popis procedur pro jednotlivé fáze.

Poznámka Jestliže je nainstalována duplexní jednotka a chcete použít zadní vstup pro ruční podávání, nahraďte duplexní jednotku panelem zadního vstupu.

Změna nastavení softwaru

Windows

1. Otevřete ovladač tiskárny.
2. Klepněte na kartu **Papír/Kvalita**.
3. Vyberte možnost ručního podávání v rozbalovacím seznamu **Zdroj**.
4. Proveďte změny všech ostatních požadovaných nastavení a potom klepněte na **OK**.
5. Vytiskněte dokument.

Mac OS

1. Klepněte na **Soubor** a potom klepněte na **Vzhled stránky**.
2. Vyberte formát média a potom klepněte na **OK**.
3. Klepněte na **Soubor** a potom klepněte na **Tisk**.
4. Otevřete panel **Typ papíru/kvalita**.
5. Na panelu **Papír** vyberte zdroj.
6. Proveďte změny všech ostatních požadovaných nastavení a potom klepněte na **Tisk**.

Zakládání do předního vstupu pro ruční podávání

Poznámka Pokud jsou ve výstupním zásobníku výtisky, odstraňte je před použitím předního vstupu pro ruční podávání.

1. Vysuňte výstupní zásobník.
2. Posuňte vodítka papíru do levé krajní polohy.

3. Nadzvedněte průhlednou plastovou klopu a vložte média do úzkého otvoru mezi výstupní zásobník a plastovou klopu. Vložte až 10 listů papíru nebo 5 pohlednic nebo obálek potiskovanou stranou dolů podél pravé strany zásobníku až na doraz. Obálky vkládejte na pravé straně klopou nahoru.

4. Posuňte vodítko papíru až na doraz k hraně papíru.

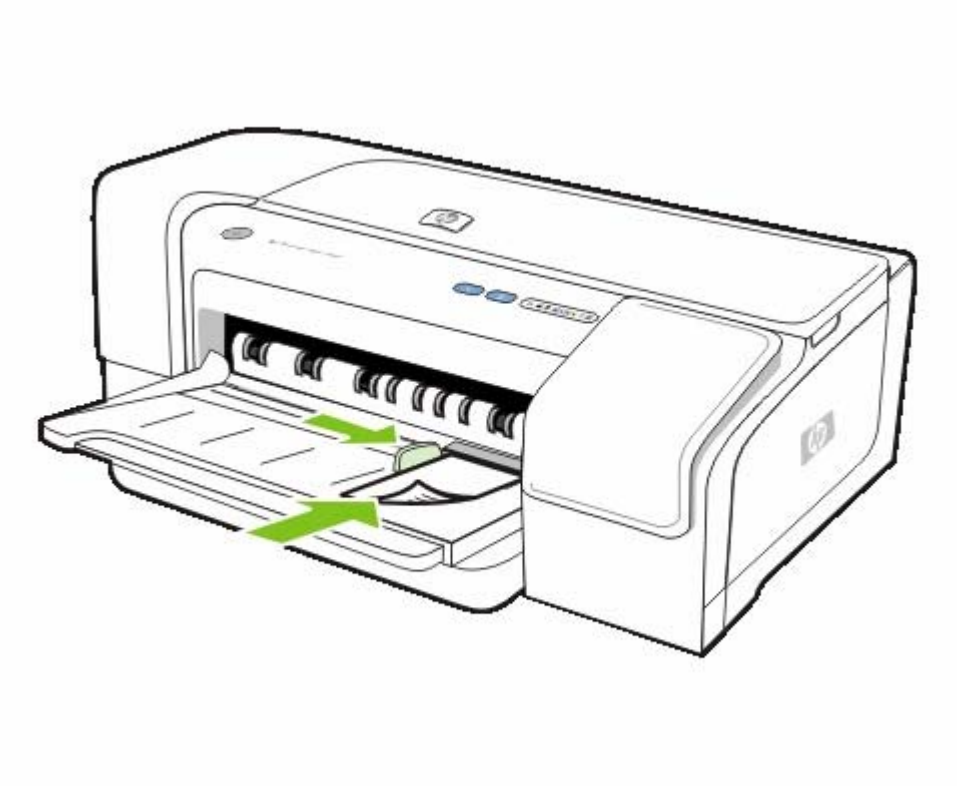

5. Stiskněte (tlačítko Pokračovat), aby tisk pokračoval.

Při pokračování v tisku ze vstupního zásobníku, odstraňte papír z předního vstupu pro ruční podávání.

Zakládání do zadního vstupu pro ruční podávání

1. Jestliže je nainstalována automatická duplexní jednotka, nahraďte ji panelem zadního vstupu.

2. Vodítko papíru posuňte k požadované šířce média.

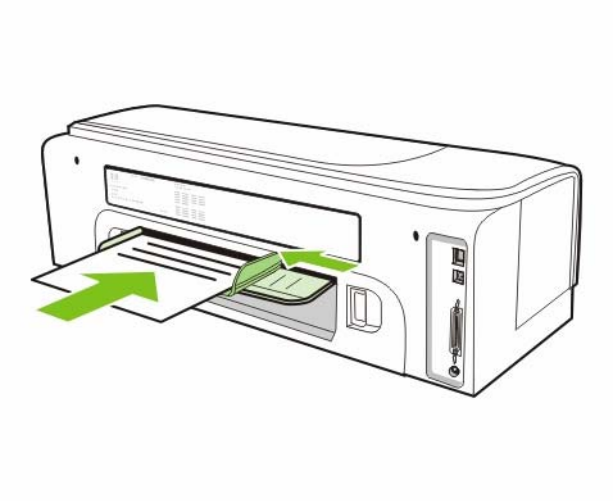

3. List média zasuňte stranou tisku dolů se zarovnáním k pravé straně do vstupu, až tiskárna médium zachytí.
4. Spusťte tisk tlačítkem (tlačítko Pokračovat).
5. Pokud tisknete více než jednu stránku, stiskněte (tlačítko Pokračovat) ke spuštění tisku po založení každé stránky.

Tisk na obě strany papíru (duplexní tisk)

Můžete tisknout na obě strany listu média, a to buď automaticky s použitím duplexní jednotky, nebo s použitím ručního obrácení média a opětného vložení do tiskárny.

Pokyny pro duplexní tisk

- Vždy používejte médium, které vyhovuje specifikacím tiskárny. Viz Vysvětlení technických údajů pro podporovaná média.
- Zadejte možnosti oboustranného tisku ve vaší aplikaci nebo v ovladači tiskárny.
- Netiskněte na obě strany průhledných fólií, obálek, fotografického papíru a lesklých médií. U těchto typů médií může docházet k uvíznutí.
- Netiskněte oboustranně na papír lehčí než 60 g/m^2 nebo těžší než 135 g/m^2. U těchto typů médií může docházet k uvíznutí.
- Některé druhy médií vyžadují při oboustranném tisku specifickou orientaci, například hlavičkový papír, papír s předtiskem, papír s vodoznakem a papír s předděrovanými otvory. Jestliže tisknete z počítače se systémem Windows, bude tiskárna tisknout nejprve na první stranu média. Jestliže tisknete z počítače se systémem Mac OS, bude tiskárna tisknout nejprve na druhou stranu média. Média zakládejte do tiskárny potiskovanou stranou dolů.
- Když je tisk na jednu stranu médií dokončen, tiskárna média zadrží a vyčká, než inkoust oschne. Jakmile inkoust oschne, je médium vtaženo zpět do tiskárny a vytiskne se druhá strana. Když je tisk dokončen, vypadne médium na výstupní zásobník. Nevytahujte je před dokončením tisku.
- Máte možnost tisknout na obě strany médií podporovaných vlastních formátů s využitím možností tiskárny pro manuální oboustranný tisk. Seznam podporovaných médií vlastního formátu viz Vysvětlení technických údajů pro podporovaná média.

Oboustranný tisk (Windows)

Poznámka Před automatickým oboustranným tiskem se přesvědčte, že duplexní jednotka je řádně nainstalována. Jestliže je nainstalován panel zadního vstupu, bude tiskárna tisknout po jedné straně (simplex).

Postup provádění oboustranného tisku ve Windows

1. Vložte příslušné médium. Viz Pokyny pro duplexní tisk a Zakládání médií.
2. V otevřeném dokumentu v nabídce **Soubor** klepněte na **Tisk** a poté vyberte **Vlastnosti**, **Nastavení dokumentu** nebo **Nastavení tisku**.
3. Klepněte na kartu **Dokončit**.
4. Zaškrtněte políčko **Oboustranný tisk**.
5. Pro automatický oboustranný tisk musí být zaškrtnuta možnost **Použít automatickou duplexní jednotku**. Před zahájením manuálního oboustranného tisku se přesvědčte, že je tato možnost vypnuta. Viz Pokyny pro duplexní tisk.

6. K automatické změně velikosti každé stránky tak, aby odpovídala rozložení dokumentu při zobrazení, vyberte **Zachovat rozložení**. Zrušení výběru této možnosti může vést k vložení nežádoucích konců stránek.
7. Zaškrtněte nebo zrušte zaškrtnutí políčka **Obracet stránky** v závislosti na tom, jakým způsobem chcete provádět vazbu. Viz příklady na obrázkách v ovladači tiskárny.
8. Podle potřeby vyberte rozvržení brožury v rozbalovacím seznamu **Brožura**.
9. Proveďte změny všech ostatních požadovaných nastavení a potom klepněte na **OK**.
10. Vytiskněte dokument.



Poznámka Jestliže používáte počítač se systémem Windows NT 4.0, klepněte v dialogovém okně, které se při tisku zobrazí, na **Pokračovat**. Jinak tiskárna nezahájí tisk.

11. Poté, co se při manuálním oboustranném tisku vytiskne jedna strana tištěného dokumentu, postupujte podle zobrazovaných pokynů a vložte papír znovu do zásobníku (čistou stranou dolů) nebo do předního vstupu pro ruční podávání (čistou stranou nahoru), aby se tisk dokončil.

Oboustranný tisk (Mac OS)



Poznámka Před automatickým oboustranným tiskem se přesvědčte, že duplexní jednotka je řádně nainstalována. Jestliže je nainstalován panel zadního vstupu, bude tiskárna tisknout po jedné straně (simplex).

Postup provádění automatického duplexního tisku v Mac OS

1. Vložte příslušné médium. Viz Pokyny pro duplexní tisk a Zakládání médií.
2. V nabídce **Soubor** klepněte na položku **Tisk**.
3. Otevřete panel **Rozložení**.
4. Vyberte možnost tisku po obou stranách.
5. Klepnutím na příslušnou ikonu vyberte požadovanou orientaci vazby.
6. Proveďte změny ostatních požadovaných nastavení a klepněte na **OK** nebo **Tisk**.

Tisk na speciální média a média vlastního formátu

Tato část podává informace o tisku na média jako jsou obálky, fotografický papír, pohlednice, průhledné fólie a rovněž média vlastního formátu.

Postup tisku na speciální média nebo média vlastního formátu (Windows)

1. Vložte příslušné médium. Viz Zakládání médií.
2. V otevřeném dokumentu v nabídce **Soubor** klepněte na **Tisk** a poté klepněte na **Nastavení** nebo **Vlastnosti**.
3. Klepněte na kartu **Papír/Kvalita**.
4. V rozbalovacím seznamu vyberte **Typ**.
5. V rozbalovacím seznamu vyberte **Formát**.

   - nebo -

   Klepněte na **Vlastní**, zadejte rozměry média a potom klepněte na **OK**.
6. Proveďte změny všech ostatních požadovaných nastavení a potom klepněte na **OK**.
7. Vytiskněte dokument.

Postup tisku na speciální média nebo média vlastního formátu (Mac OS)

1. Vložte příslušné médium. Viz Zakládání médií.
2. V nabídce **Soubor** klepněte na položku **Vzhled stránky**.
3. Vyberte formát média.
4. K nastavení vlastního formátu média proveďte následující kroky:
   a. Klepněte na **Vlastní formát papíru** v rozbalovacím menu **Nastavení**.
   b. Klepněte na **Nový** a potom zadejte název pro formát v poli **Název formátu papíru**.
   c. V oknech **Šířka** a **Výška** zadejte rozměry a nastavení okrajů.
   d. Klepněte na **Hotovo** nebo **OK** a potom klepněte na **Uložit**.
5. V menu **Soubor** klepněte na **Vzhled stránky** a vyberte nový uživatelský formát.
6. Klepněte na **OK**.
7. V nabídce **Soubor** klepněte na položku **Tisk**.
8. Otevřete panel **Barva**.
9. Klepněte na kartu **Papír** a potom vyberte typ média.
10. Proveďte změny všech ostatních požadovaných nastavení a potom klepněte na **Tisk**.

4 Konfigurace a správa tiskárny

V této části jsou informace o správě tiskárny, konfiguraci tiskárny v prostředí Windows nebo Mac OS a o použití stránky konfigurace.

Správa tiskárny

Přehled úloh spojených se správou tiskárny

V následující tabulce jsou nástroje tiskárny, které lze využít ke správě tiskárny.

Další informace o nástrojích pro správce uvedených v tabulce viz Přehled nástrojů pro správu tiskárny.

Poznámka Uživatelé Windows mohou použít ovladač tiskárny, nástroj Toolbox, EWS, ovládací panel, HP Web Jetadmin a myPrintMileage. Uživatelé Mac OS mohou použít ovladač tiskárny, HP Printer Utility, EWS a ovládací panel.

Pro informace o softwaru HP Web Jetadmin otevřete software HP Web Jetadmin a seznamte se s dokumentací k softwaru. Pro další informace o myPrintMileage, přejděte na webovou stránku MyPrintMileage a postupujte podle zobrazovaných pokynů.

Úloha	Nástroje						
	Ovladač tiskárny	Nástroj Toolbox (Windows)	HP Printer Utility (Mac OS)	Vestavěný webový server (EWS)	Význam kontrolek na tiskárně	Software HP Web Jetadmin	myPrint Mileage
Monitorování tiskárny.							
Činnost a stav		✓		✓	✓	✓	
Média a spotřební materiál		✓	✓	✓	✓	✓	✓
Úlohy a využití tiskárny				✓			
Správa tiskárny							
Zabezpečení tiskárny				✓		✓	
Konfigurace možností účtování úloh				✓			
Nastavení jazyka				✓			
Nastavení výstrah a oznamování						✓	✓
Aktualizace firmwaru tiskárny			✓			✓	
Provádění úloh údržby tiskárny	✓	✓	✓	✓	✓		

Úloha	Nástroje		
Konfigurace možností sítě			
Konfigurace parametrů sítě		✓	✓

Monitorování tiskárny



Poznámka Další informace o otevření a použití specifických nástrojů pro správu viz Přehled nástrojů pro správu tiskárny.

Nástroj	Informace
Nástroj Toolbox (Windows)	**Činnost a stav** • Klapněte na kartu **Stav tiskárny**. **Média a spotřební materiál** • *Stav inkoustové kazety*: Informace o hladině inkoustu se zobrazí na kartě **Stav tiskárny**. Klepněte na **Informace o inkoustové kazetě** k zobrazení informací o výměně inkoustové kazety a datu konce použitelnosti.
HP Printer Utility (Mac OS)	**Média a spotřební materiál** • Otevřete **Informace a podpora** a potom klepněte na **Stav spotřebního materiálu**.
Vestavěný webový server (EWS)	**Činnost a stav** • *Informace o stavu tiskárny:* Klepněte na kartu **Informace** a potom klepněte na některou dostupnou možnost v levé části okna. **Média a spotřební materiál** • *Stav inkoustové kazety a tiskové hlavy:* Klepněte na kartu **Informace** a potom klepněte na položku **Spotřební materiál, inkoust** v levé části okna. **Úlohy a využití tiskárny** • *Akumulovaná spotřeba inkoustu a médií:* Klepněte na kartu **Informace** a potom klepněte na položku **Spotřeba** v levé části okna. • *Účtování úloh*: Klepněte na kartu **Nastavení** a potom klepněte na **Účtování úlohy** v levé části okna.
Ovládací panel	Stav úloh, které jsou právě zpracovávány, stav činnosti tiskárny a stav inkoustových kazet a tiskových hlav. Další informace viz Vysvětlení významu a tisk stránky konfigurace.
Software HP Web Jetadmin	Podává informace o stavu činnosti a informace o médiích a spotřebním materiálu. Viz Software HP Web Jetadmin.

Nástroj	Informace
myPrintMileage	Podává informace o médiích a spotřebním materiálu. Viz myPrintMileage.

Správa tiskárny

Tato část obsahuje informace o správě tiskárny a úpravách nastavení tiskárny.



Poznámka Další informace o otevření a použití specifických nástrojů pro správu viz Přehled nástrojů pro správu tiskárny.

Nástroj	Úloha
Ovladač tiskárny	**Provádění úloh údržby tiskárny** • *Zarovnat tiskové hlavy*: Na kartě **Služby** klepněte na **Servis tohoto zařízení** a potom postupujte podle zobrazovaných pokynů. • *Vyčistit tiskové hlavy*: Na kartě **Služby** klepněte na **Servis tohoto zařízení** a potom postupujte podle zobrazovaných pokynů.
Nástroj Toolbox (Windows)	**Provádění úloh údržby tiskárny** • *Zarovnat tiskové hlavy*: Klepněte na kartu **Služby tiskárny**, klepněte na **Zarovnat tiskové hlavy** a potom postupujte podle zobrazovaných pokynů. • *Vyčistit tiskové hlavy*: Klepněte na kartu **Služby tiskárny**, klepněte na **Vyčistit tiskové hlavy** a potom postupujte podle zobrazovaných pokynů.
HP Printer Utility (Mac OS)	**Provádění úloh údržby tiskárny** • *Zarovnat tiskové hlavy*: Otevřete **Informace a podpora**, klepněte na **Zarovnat** a potom postupujte podle zobrazovaných pokynů. • *Vyčistit tiskové hlavy*: Otevřete **Informace a podpora**, klepněte na **Vyčistit** a potom postupujte podle zobrazovaných pokynů.
Vestavěný webový server (EWS)	**Zabezpečení tiskárny** • *Změna hesla správce:* Klepněte na kartu **Nastavení** a potom klepněte na položku **Zabezpečení** v levé části okna. **Nastavení jazyka** • *Nastavení jazyka v EWS:* Klepněte na kartu **Informace** a potom klepněte na položku **Jazyk** v levé části okna.

Nástroj	Úloha
	Provádění úloh údržby tiskárny • *Zarovnat tiskové hlavy*: Klepněte na kartu **Nastavení**, klepněte na **Údržba**v levé části okna a potom v části **Tisková hlava** klepněte na **Zarovnat tiskové hlavy** v rozbalovacím seznamu. • *Vyčistit tiskové hlavy*: Klepněte na kartu **Nastavení**, klepněte na **Údržba**v levé části okna a potom v části **Tisková hlava** klepněte na příslušnou úroveň čištění v rozbalovacím seznamu.
Ovládací panel	**Provádění úloh údržby tiskárny** • *Zarovnat tiskové hlavy*: Stiskněte a držte (tlačítko Napájení) a potom dvakrát stiskněte (tlačítko Pokračovat). • *Vyčistit tiskové hlavy*: Viz Postup automatického čištění tiskových hlav. Další informace viz Význam kontrolek na tiskárně.
Software HP Web Jetadmin	Podává informace o zabezpečení a nastavení výstrah a oznamování. Viz Software HP Web Jetadmin.
myPrintMileage	Podává nastavení výstrah a oznamování. Viz myPrintMileage.

Konfigurace možností sítě

Tato část obsahuje informace o konfiguraci síťových nastavení tiskárny.

Další informace o otevření a použití specifických nástrojů pro správu viz Přehled nástrojů pro správu tiskárny. Chcete-li získat seznam aktuálních nastavení, vytiskněte stránku s konfigurací. Viz Vysvětlení významu a tisk stránky konfigurace.

Ve výchozím nastavení z výroby jsou všechny podporované síťové protokoly zapnuty. Vypnutí nepoužívaných síťových protokolů má na druhé straně příznivé účinky na snížení provozu v síti, který tiskárny vytváří, a zabránění tisku na tiskárně neoprávněnými uživateli.

Nástroj	Úloha
Vestavěný webový server (EWS)	**Konfigurace parametrů sítě** • *Nastavení pevné IP adresy:* Klepněte na kartu **Služby sítě**, vyberte **Manuální IP** pod možností **Konfigurace IP adresy**, zadejte pevnou IP adresu v poli **Manuální IP adresa**, podle potřeby zadejte údaje Manuální maska podsítě (Manual Subnet Mask) a Manuální výchozí brána (Manual Default Gateway) a potom klepněte na **Použít**.

Nástroj	Úloha
	Poznámka Nedoporučuje se přiřazovat tiskárně pevnou IP adresu. Použití pevné IP adresy však může vyřešit některé problémy s nastavením a tiskem, např. konflikt s osobní bránou firewall.
Software HP Web Jetadmin	Podává informace konfiguraci síťových parametrů. Viz Software HP Web Jetadmin.

Přehled nástrojů pro správu tiskárny

Nástroj Toolbox (Windows)

Nástroj Toolbox podává informace o stavu tiskárny a její údržbě. Poskytuje také odkazy na tuto příručku jako nápovědu při provádění základních tiskových úloh a pro řešení problémů.

Poznámka Pokud nástroj Toolbox nebyl nainstalován spolu s ostatními komponentami softwaru tiskárny, můžete jej nainstalovat s použitím instalačního programu na disku Starter CD.

K monitorování tiskárny na sdíleném portu (například \\portname\printername) z klientského počítače, musí být nástroj Toolbox spuštěn jak na počítači serveru, tak na klientském počítači.

Postup otevření nástroje Toolbox

1. V nabídce **Start** na počítači přejděte na **Programy**.
2. Přejděte na **HP**, přejděte na název tiskárny a potom klepněte na ikonu **Toolbox**.

Nástroj Toolbox obsahuje karty, které lze použít k zobrazení informací o produktu.

Podrobnější informace o možnostech na těchto kartách získáte klepnutím pravým tlačítkem na jednotlivé možnosti v okně nástroje Toolbox.

Karta Stav tiskárny

- **Vybrané tiskárny**: Zobrazí se seznam instalovaných tiskáren, které jsou podporovány nástrojem Toolbox.
- **Informace o množství inkoustu**: Zobrazují se přibližná množství inkoustu v jednotlivých kazetách.
- **Objednání spotřebního materiálu**: Poskytuje přístup k webové stránce, na které můžete objednat spotřební materiál pro tiskárnu online.
- **Informace o kazetě**: Zobrazují se objednací čísla a data uplynutí životnosti pro nainstalované inkoustové kazety.
- **Předvolby**: Máte možnost nastavit rozšířená nastavení nástroje Toolbox, např. výběr typů zobrazovaných chybových hlášení tiskárny, rozhodnout, zda chcete být upozorňováni akustickou výstrahou v případě, že dojde k chybě, a rovněž typy chybových hlášení, která budete chtít nechat zobrazit.

Karta Informace

- **Informace o tiskárně**: Poskytuje odkazy na myPrintMileage a zobrazuje informace o stavu hardwaru tiskárny a stavu tiskové hlavy. Další informace viz myPrintMileage.
- **Informace nápovědy**: Poskytuje odkazy na HP Instant Support a HP Customer Support a také na tuto příručku jako nápovědu při provádění tiskových úloh a pro řešení problémů. Podává také pokyny, které vás provedou registrací tiskárny online. Další informace viz HP Instant Support.

Karta Služby tiskárny

Na kartě **Služby tiskárny** jsou k dispozici funkce, které vám pomohou při testování a správě tiskárny. Můžete zarovnat a vyčistit hlavy tiskových kazet a vytisknout zkušební stránku.

- **Diagnostika kvality tisku**: Klepnutím na toto tlačítko se otevře dialogové okno, z něhož můžete vytisknout stránku, která vám pomůže rozhodnout, zda je třeba spustit některý nástroj pro údržbu, aby se zvýšila kvalita tisku.
- **Test podávání papíru**: Klepnutím na toto tlačítko se otevře dialogové okno, z něhož můžete nechat tiskárnu vytisknout 20 prázdných stránek ke zjištění, zda průchod papíru probíhá správně a bez překážek.
- **Test pootočení papíru**: Klepnutím na toto tlačítko se otevře dialogové okno, z něhož můžete vytisknout stránku, která vám pomůže rozhodnout, zda je třeba spustit některý nástroj pro údržbu, aby se zvýšila kvalita tisku.
- **Tisk stránky konfigurace**: Po klepnutí na toto tlačítko se vytiskne stránka konfigurace tiskárny. Další informace viz Vysvětlení významu a tisk stránky konfigurace.
- **Zarovnat tiskové hlavy**: Klepněte na toto tlačítko, aby se zarovnaly tiskové hlavy. Další informace viz Postup zarovnání tiskových hlav.
- **Vyčistit tiskové hlavy**: Klepněte na toto tlačítko, aby se automaticky vyčistily tiskové hlavy. Další informace viz Postup automatického čištění tiskových hlav.
- **Kalibrovat barvy**: Klepnutím na toto tlačítko se vyrovná odstín barvy na vytištěných stránkách. Další informace viz Kalibrace barev.
- **Konfigurace výstupní plošiny**: Klepnutím na toto tlačítko se otevře dialogové okno, v němž můžete zapnout výstupní plošinu v režimu Rychlý normální. Tímto způsobem lze zabránit rozmazávání inkoustu na výtiscích.

HP Printer Utility (Mac OS)

HP Printer Utility obsahuje nástroje pro konfiguraci nastavení tisku, kalibraci tiskárny, čištění tiskových hlav, tisk stránky konfigurace a testovací stránky objednání spotřebního materiálu online a nástroje pro vyhledání webové stránce s informacemi, například nástroje pro komplexní úlohy údržby tiskárny jakou je například kalibrace tiskárny.

Otevření nástroje HP Printer Utility.

1. V prostředí Finder vyberte **Computer** v menu **Go**.
2. Vyberte **Knihovna** a potom vyberte **Tiskárny**.

3. Klepněte na **hp**, klepněte na položku **Utilities** a potom vyberte **HP Printer Selector**.
4. Vyberte tiskárnu a klepněte na **Launch Utility**.

Panely HP Printer Utility

Toolbox obsahuje následující panely:

Informace a podpora

- **Stav spotřebního materiálu**: Zobrazí se množství inkoustu a informace o inkoustových kazetách.
- **Informace o zařízení**: Vytiskne se stránka s konfigurací, na níž jsou informace o tiskárně.
- **Diagnostika kvality tisku**: Vytiskne se diagnostická stránka.
- **Test podávání papíru**: Vytiskne se prázdných stránek ke zjištění, zda je cesta papíru volná.
- **Test pootočení papíru**: Zkontrolujte pootočení papíru.
- **Vyčistit**: Vyčistí se tiskové hlavy.
- **Zarovnat**: Zarovnají se tiskové hlavy pro tisk v nejlepší možné kvalitě.
- **Kalibrovat barvy**: Provede se nastavení barev a odstraní tak problémy se špatným odstínem.
- **HP, podpora**: Poskytne přístup k webové stránce HP, na které můžete zaregistrovat tiskárnu, najdete služby podpory pro tiskárnu a informace o možnostech vrácení a recyklování použitého spotřebního materiálu.

Nastavení tiskárny

- **Nastavení sítě**: Konfigurace nastavení IP adresy.
- **Další nastavení**: Otevře se vestavěný webový server.

Vestavěný webový server (EWS)

Když je tiskárna připojena k síti, můžete použít vestavěný webový server tiskárny k zobrazení informací o stavu tiskárny, ke změně nastavení a ke správě tiskárny z vašeho počítače.

Poznámka Seznam systémových požadavků pro vestavěný webový server viz Technické údaje tiskárny. Některá nastavení mohou být omezena nutností zadání hesla pro vestavěný webový server. Vestavěný webový server můžete otevřít a používat i bez připojení k síti Internet. Některé funkce však nemusí být dostupné.

Otevření vestavěného webového serveru

Poznámka K otevření EWS z nástroje Toolbox (Windows) nebo HP Printer Utility (Mac OS) musí být tiskárna připojena k síti a musí mít IP adresu.

Postup otevření webového prohlížeče

- V podporovaném webovém prohlížeči na svém počítači zadejte IP adresu, která byla přiřazena tiskárně. Pokud je IP adresa tiskárny například 123.123.123.123, musíte ve webovém prohlížeči napsat následující adresu:

http://123.123.123.123

IP adresa pro tiskárnu je uvedena na stránce s konfigurací, viz Vysvětlení významu a tisk stránky konfigurace.

Otevření z nástroje Toolbox (Windows)

- Spusťte nástroj Toolbox. Pokyny viz Nástroj Toolbox (Windows).
- Klepněte na kartu **Informace** a potom klepněte na **Spustit EWS**.

Otevření nástroje z HP Printer Utility (Mac OS)

- Otevřete **Nastavení tiskárny**, klepněte na **Další nastavení** a potom klepněte na **Otevřít vestavěný webový server**.
- Po otevření vestavěného webového serveru jej můžete v prohlížeči označit záložkou, abyste se k němu v budoucnu mohli snadno vrátit.

Stránky EWS

Ve vestavěném webovém serveru jsou stránky, které lze použít k zobrazení informací o produktu a ke změně nastavení tiskárny. Stránky obsahují také odkazy na ostatní elektronické služby.

Strany	Obsah
Informace	Zobrazují se informace o stavu tiskárny, o množství a spotřebě inkoustu a protokol událostí tiskárny (např. chyby).
Nastavení	Zobrazují se nastavení, která byla konfigurována pro tiskárnu, a máte možnost změny těchto nastavení.
Práce v síti	Zobrazuje se stav síťového připojení a nastavení sítě, které bylo konfigurováno pro tiskárnu. Tyto stránky se zobrazují tehdy, když je tiskárna připojena k síti. Další informace viz Konfigurace možností sítě.
Další odkazy	Odkazuje na další zdroje včetně elektronických služeb, např. služby HP Instant Support, myPrintMileage a objednávání spotřebního materiálu online. Další informace viz HP Instant Support a myPrintMileage. Rovněž máte možnost přidat nebo přizpůsobit až pět odkazů na webové stránky podle vlastního výběru. Tyto odkazy se zobrazují v levé části okna na stránkách EWS.

Software HP Web Jetadmin

Software HP Web Jetadmin je webová aplikace pro správu, která umožňuje dálkovou instalaci, konfiguraci (individuální nebo dávkovou), monitorování stavu (včetně sledování množství spotřebního materiálu), provádění dálkové diagnostiky a řešení problémů u širokého spektra síťových periferií HP a jiných než HP.

Poté, co byla aplikace HP Web Jetadmin nainstalována, můžete k ní získat přístup odkudkoli ve vaší síti intranet s použitím standardního webového prohlížeče.

Další informace o softwaru nebo stažení tohoto softwaru viz www.hp.com/go/webjetadmin.

myPrintMileage

Funkce myPrintMileage je služba HP, která vám pomůže sledovat využití zařízení, předvídat využití zařízení a naplánovat nákup spotřebního materiálu. Tvoří ji webové stránky myPrintMileage.

K použití služby myPrintMileage musíte mít následující prostředky:

- Připojení k Internetu
- Připojené zařízení

Poznámka HP doporučuje odesílat údaje tři až šest měsíců před použitím služby myPrintMileage, aby se na webové stránce mohl nashromáždit dostatečný objem dat. Chcete-li používat funkce účtování tisku, musíte se pro tuto službu zaregistrovat prostřednictvím stránek myPrintMileage.

Na webové stránce myPrintMileage uvidíte následující položky:

- Analýza tisku, což je množství spotřebovaného inkoustu, údaj, zda spotřebováváte více černého nebo barevného inkoustu a přibližný počet stránek, které lze vytisknout se zbývajícím množstvím inkoustu.
- Účtování tisku umožňuje generování sestav s údaji o využití, cenu za stránku nebo cenu za úlohy za stanovené časové období. Tyto údaje lze exportovat jako soubory ve formátu Microsoft Excel. Můžete konfigurovat výstrahy a oznamování pomocí e-mailu k získání sestav o účtování tisku.

Získání přístupu ke službě myPrintMileage

- **Nástroj Toolbox (Windows)**

  Na kartě **Informace** klepněte na **myPrintMileage** a postupujte podle zobrazovaných pokynů.

- **Vestavěný webový server**

  Klepněte na **myPrintMileage** v části **Další odkazy**.

- **Hlavní panel Windows**

  Klepněte pravým tlačítkem na ikonu **Nástroj Toolbox** na hlavním panelu Windows, klepněte na **myPrintMileage** a potom vyberte **Prohlížení mého tiskového profilu**.

Poznámka Neoznačujte záložkou webové stránky používané k otevření myPrintMileage. Pokud tyto stránky označíte záložkou a pomocí ní se připojíte, stránky nebudou obsahovat aktuální informace.

HP Instant Support

HP Instant Support je soustava webových nástrojů pro řešení problémů, která pomáhá při rychlé identifikaci, diagnostice a řešení problémů s tiskem.

Podává následující informace o vašem zařízení:

- **Snadný přístup k radám pro řešení problémů**

  Poskytuje rady přizpůsobené vašemu zařízení.

- **Rozlišení specifických chyb zařízení**

  Poskytuje okamžitý přístup k informacím, které vám mohou pomoci s vysvětlením významu chybových hlášení specifických pro vaše zařízení.

  Abyste viděli popis problému a rovněž doporučení pro řešení a případnou prevenci problému, klepněte na odkaz v hlášení. Chcete-li vidět seznam předchozích chyb, klepněte na **Výstrahy** na levé straně okna HP Instant Support.

- **Oznámení o aktualizaci ovladače tiskárny a firmwaru**

  Kdykoli dojde k aktualizaci firmwaru nebo ovladače tiskárny, zobrazí se upozorňující hlášení na domovské stránce HP Instant Support. Klepněte na odkaz v hlášení, abyste mohli přejít přímo do oblasti webové stránky HP určené pro stažení softwaru.

- **Získání služeb podpory**

  Poskytuje seznam dostupných služeb podpory určených pro vaše zařízení.

- **Správa spotřeby inkoustu a média (myPrintMileage)**

  Pomůže vám při správě a předvídání spotřeby tiskového materiálu.

- **Databáze znalostí**

  Databázi znalostí HP použijte k rychlému vyhledání odpovědí na vaše dotazy.

Zabezpečení a ochrana osobních údajů

Když používáte službu HP Instant Support, budou společnosti HP odesílány podrobné informace o zařízení například výrobní číslo, chybové stavy a stav zařízení. HP respektuje vaše právo na soukromí a s těmito informacemi bude zacházet způsobem popsaným v Prohlášení HP o ochraně osobních údajů. Viz www.hp.com/country/us/eng/privacy.htm.



Poznámka Chcete-li vidět všechny údaje, které jsou HP odesílány, vyberte **Zdroj** (v Internet Explorer a Opera) nebo **Zdroj stránky** (v Netscape, Mozilla Firefox nebo Safari) v nabídce Zobrazení ve vašem webovém prohlížeči.

Získání přístupu k HP Instant Support

- **Nástroj Toolbox (Windows)**

  Klepněte na kartu **Informace** a potom klepněte na **HP Instant Support**.

- **Vestavěný webový server**

  Ve webovém prohlížeči zadejte IP adresu přiřazenou zařízení. Tyto informace jsou uvedeny na stránce konfigurace viz Vysvětlení významu a tisk stránky konfigurace.

  V části **Další odkazy** v části **Informace** nebo na kartě **Nastavení** klepněte na **HP Instant Support**.



Poznámka Neoznačujte záložkou webové stránky používané k otevření HP Instant Support. Pokud tyto stránky označíte záložkou a pomocí ní se připojíte, stránky nebudou obsahovat aktuální informace.

HP Network Printer Setup Utility (Mac OS)

Nástroj HP Network Printer Setup Utility vám umožní konfigurovat nastavení sítě pro tiskárnu. Můžete konfigurovat nastavení např. název místa v síti a nastavení adresy TCP/IP, routeru a masky podsítě.

Postup otevření nástroje HP Printer Network Setup Tool

1. V prostředí Finder vyberte **Computer** v menu **Go**.
2. Vyberte **Knihovna** a potom vyberte **Tiskárny**.
3. Vyberte **hp**, vyberte položku **Utilities** a potom vyberte **HP Printer Network Setup Tool**.
4. Postupujte podle zobrazovaných pokynů a proveďte nastavení sítě pro tiskárnu.

Ovládací panel HP Deskjet Control Panel (HP DJCP)

Ovládací panel HP Deskjet Control Panel (HP DJCP) umožňuje získání přístupu k některým užitečným tiskovým funkcím při tisku z prostředí MS-DOS. Nástroj HP DJCP umožňuje provádět tyto úlohy:

- Přizpůsobení nastavení tisku. (Tisk s použitím speciálních funkcí není podporován.)
- Nastavte výchozí tiskárnu z prostředí DOS.
- Nastavte sadu symbolů pro jazyk, který v dokumentu používáte.



Poznámka Změny provedené v nastavení v prostředí MS-DOS mohou potlačit změny provedené u shodných nastavení v HP DJCP.

Další informace o softwaru nebo stažení tohoto softwaru viz www.hp.com/support/officejetprok850.

Vysvětlení významu a tisk stránky konfigurace

Stránka s konfigurací slouží k těmto účelům:

- Zobrazení aktuálních nastavení tiskárny, množství inkoustu a stavu tiskové hlavy.
- Pomoc s řešením problémů.

Stránka s konfigurací obsahuje také deník nejnovějších událostí. Jestliže je tiskárna připojena k síti, vytiskne se další stránka s konfigurací sítě, na níž jsou síťová nastavení pro tiskárnu.

Další informace o inkoustovém spotřebním materiálu HP viz Spotřební materiál a příslušenství HP.

Vysvětlení stránky s konfigurací

Jestliže potřebujete zavolat HP, je často vhodné před zahájením hovoru vytisknout stránku s konfigurací.

Stránka konfigurace



HP Officejet Pro K850 Series

CONFIGURATION PAGE PAGE 1

1 Printer Information

Product name	: HP Officejet Pro K850
Product model number	: CB177A
Product serial number	: TH53P18008
Service ID	: 14105
Firmware version	: 20050512 ALP3004A
Auto-duplex unit	: Not installed
Printer memory	: 32 MB
Pages printed	: Tray 1 = 853, Rear feed = 0, Auto-duplex = 0, Total = 853

2 Ink Cartridge Status

Color	Black	Cyan	Magenta	Yellow
Ink cartridge level(%)	48	74	35	0
Part number	HP 10(C4844A)	HP 11(C4836A)	HP 11(C4837A)	HP 11(C4838A)
Expiration date (Y-M-D)	2007-07-30	2007-10-15	2007-07-09	2007-06-04

3 Printhead Status

Color	Black	Cyan	Magenta	Yellow
Printhead health	Good	Good	Good	Good
Part number	HP 11(C4810A)	HP 11(C4811A)	HP 11(C4812A)	HP 11(C4813A)
First installation date	2005-03-12	2005-04-23	2005-03-12	2005-03-12
Accumulated ink usage(ml)	34	1	13	11

4 Event Log

ID	Time	Event	Page Count	Description
8	-	9000-0001	166	Firmware upgraded
7	-	9000-0001	161	Firmware upgraded
6	-	9000-0001	156	Firmware upgraded
5	-	9000-0001	129	Firmware upgraded
4	-	9000-0001	81	Firmware upgraded
3	-	9000-0001	1	Firmware upgraded
2	-	9000-0001	0	Firmware upgraded
1	-	9000-0001	0	Firmware upgraded

1	**Informace o tiskárně**: Jsou na ní všeobecné informace o tiskárně, například číslo verze firmwaru, název modelu a velikost instalované paměti.
2	**Ink Cartridge Status (Stav inkoustové kazety)**: Zobrazují se přibližná množství inkoustu (reprezentovaná dílky v grafickém znázornění).
3	**Printhead Status (Stav tiskové hlavy)**: Zobrazuje se stav tiskové hlavy a hlášení, pokud hlava vyžaduje výměnu.
4	**Event Log (Protokol událostí)**: Zobrazuje se deník nejnovějších událostí, k nimž došlo.

Stránka konfigurace sítě



HP Officejet Pro K850 series

NETWORK CONFIGURATION PAGE PAGE 2

5 General Information

Network Status:	Ready
Active Connection Type:	Wired
Printer URL:	http://16.149.182.150
Serial Number:	TH53P18008
Hardware Address (MAC):	001185d06af0
Firmware revision:	20050512 ALP3004A

6 TCP/IP

Hostname:	HPD06AF0
IP Address:	16.149.182.150
Subnet Mask:	255.255.248.0
Default Gateway:	16.149.176.1
Config By:	DHCP
DHCP Server:	16.149.3.250
DNS Servers:	16.149.3.242
mDNS Service Name:	HP Officejet Pro K850 (D06AF0)

7 802.3 Wired

Link Configuration:	100TX FullDplx
Auto negotiation:	ON

8 Miscellaneous

Admin Password:	Not Set
Total Packets Transmitted:	103
Unicast Packets Transmitted:	51
Broadcast Packet Transmitted:	52
Total Packet Received:	553
Unicast Packet Received:	56
Broadcast Packet Received:	497

5	**General Information (Všeobecné informace)**: Zobrazují se informace o aktuálním stavu a typu síťového připojení a další informace, například adresa URL vestavěného webového serveru a hardwarová adresa tiskárny. *Network Status (Stav sítě)*: Toto nastavení může být Ready nebo Offline. Pokud je nastavení Offline, znamená to, že IP adresa je buď přiřazena nebo vyjednána se serverem DNS, nebo je adresa AutoIP nebo síť nedostupná.
6	**TCP/IP**: Zobrazují se informace o tom jak je konfigurována tiskárna, například název hostitele, IP adresa, maska podsítě, výchozí brána, server a servisní název. Součástí je také pole Config By, které obsahuje AutoIP, jestliže je tiskárna připojena k síti typu peer-to-peer, a DHCP, jestliže má tiskárna přiřazenou IP adresu nebo je konfigurována prostřednictvím serveru DHCP.

7	**802.3 Wired (Kabelová síť 802.3)**: Zobrazují se informace o síťovém připojení.
8	**Různé**: Zobrazují se informace, např. celkový počet paketů unicast, broadcast, odeslaných a přijatých a podrobnosti pro administrátora. *Admin Password (Heslo správce)*: Zobrazuje se Not Set, jestliže heslo správce pro vestavěný webový server je vypnuto; jinak je zobrazeno Set.

Tisk stránky konfigurace

- **Ovladač tiskárny**

  Na kartě **Služby** a klepněte na položku **Tisk stránky konfigurace**.

- **Nástroj Toolbox (Windows)**

  Na kartě **Služby tiskárny** klepněte na **Tisk stránky konfigurace** a potom klepněte na **Tisk**.

- **HP Printer Utility (Mac OS)**

  Otevřete **Informace a podpora**. Klepněte na **Informace o zařízení** a potom klepněte na **Tisk stránky konfigurace**.

- **Ovládací panel**

  Stiskněte a držte ⏻ (tlačítko Napájení). Při stisknutém tlačítku Napájení stiskněte současně ✕ (tlačítko Storno).

Konfigurace tiskárny (Windows)

Tiskárnu můžete připojit přímo k počítači nebo sdílet tiskárnu spolu s dalšími uživateli v síti.

Poznámka Chcete-li instalovat ovladač tiskárny v systému Windows 2000 nebo Windows XP, musíte mít oprávnění správce.

Přímé připojení

Tiskárnu můžete připojit k počítači přímo, pomocí kabelu USB nebo paralelního obousměrného kabelu splňujícího standard IEEE 1284.

Poznámka Systém Windows NT 4.0 nepodporuje USB. Nepřipojujte kabel USB a paralelní kabel současně. Jestliže instalujete software tiskárny a připojíte tiskárnu k počítači se systémem Windows, můžete k témuž počítači připojit další tiskárny pomocí kabelů USB, aniž by bylo nutné přeinstalovat software tiskárny.

Instalace softwaru tiskárny a sdílení tiskárny

Při nastavení tiskárny doporučuje HP připojit tiskárnu **až poté** co jste nainstalovali software, protože instalační program je navržen tak, aby instalace proběhla co nejjednodušším způsobem.

Pokud jste však připojili tiskárnu jako první, viz Připojení tiskárny před instalací softwaru.

Instalace softwaru před připojením tiskárny (doporučeno)

Postup instalace softwaru před připojením tiskárny (doporučeno)

Jestliže váš počítač splňuje systémové požadavky, doporučuje se nainstalovat Toolbox výběrem možnosti úplné instalace. Nástroj Toolbox poskytuje informace o stavu a o údržbě tiskárny. Dále umožňuje přístup k dokumentaci a nástroje elektronické nápovědy pro řešení problémů s tiskárnou. Bez nástroje Toolbox neuvidíte chybová hlášení tiskárny na obrazovce počítače a nebudete mít přístup k webovým stránkám služby myPrintMileage. Další informace viz Nástroj Toolbox (Windows).

1. Ukončete veškeré spuštěné aplikace.
2. Disk Starter CD vložte do jednotky CD-ROM. Automaticky se spustí nabídka disku CD.

   Jestliže se nabídka na CD automaticky nespustí, klepněte na **Start** a potom klepněte na **Spustit**. Procházejte jednotku CD-ROM na počítači, klepněte na **Setup.exe** a potom klepněte na **Otevřít**. V dialogovém okně **Spustit** klepněte na **OK**.
3. V menu CD klepněte na **Instalovat**.
4. Postupujte podle zobrazovaných informací a dokončete instalaci.
5. Po výzvě připojte kabel USB nebo paralelní kabel k počítači a k tiskárně. Na obrazovce se objeví okno průvodce **Nalezen nový hardware** a ve složce Tiskárny se vytvoří ikona tiskárny.

   Poznámka Kabel USB můžete připojit později, až budete chtít tiskárnu použít. Rovněž můžete tiskárnu sdílet spolu s dalšími počítači pomocí sítě jednoduchého provedení známé jako síť s lokálním sdílením. Viz Sdílení tiskárny v síti s lokálním sdílením.

Připojení tiskárny před instalací softwaru

Postup připojení tiskárny před instalací softwaru

Pokud jste tiskárnu připojili k počítači před nainstalováním softwaru tiskárny, zobrazí se na obrazovce počítače okno průvodce **Nalezen nový hardware**.

Poznámka Pokud jste zapnuli tiskárnu, potom v průběhu činnosti instalačního programu nevypínejte tiskárnu ani neodpojujte kabel od tiskárny. Pokud tak učiníte, instalační program neproběhne do konce.

1. V dialogovém okně **Nalezen nový hardware**, které obsahuje možnosti pro výběr metody k vyhledání ovladače tiskárny, vyberte rozšířené možnosti a klepněte na **Další**.

   Poznámka Nepovolujte, aby Průvodce nově rozpoznaným hardwarem provedl automatické vyhledání ovladače.

2. Zaškrtněte políčko pro určení umístění ovladače a přesvědčte se, že ostatní políčka zůstala nezaškrtnutá.
3. Do jednotky CD-ROM vložte disk Starter CD. Zobrazí-li se nabídka disku CD, ukončete nabídku disku CD.
4. Použijte procházení k vyhledání hlavního adresáře na disku Starter CD (například D:) a potom klepněte na **OK**.
5. Klepněte na tlačítko **Další** a potom postupujte podle zobrazovaných pokynů.
6. Klepněte na **Dokončit**, aby se zavřel **Průvodce nově rozpoznaným hardwarem**. Průvodce automaticky spustí instalační program (což může krátkou dobu trvat). Ve Windows 98 a Windows Me musíte instalační program dokončit, jestliže chcete nainstalovat ovladač tiskárny v jiné než anglické verzi.
7. Dokončete proces instalace.

Poznámka Instalační program obsahuje možnost instalace součástí, které netvoří vlastní ovladač, například nástroj Toolbox, které jsou doporučeny k instalaci. Pokyny k instalaci těchto komponent viz Instalace softwaru před připojením tiskárny (doporučeno). Rovněž můžete tiskárnu sdílet spolu s dalšími počítači pomocí sítě jednoduchého provedení známé jako síť s lokálním sdílením. Viz Sdílení tiskárny v síti s lokálním sdílením.

Sdílení tiskárny v síti s lokálním sdílením

Postup sdílení tiskárny v síti s lokálním sdílením

V síti s lokálním sdílením je tiskárna připojena přímo ke konektoru USB nebo paralelnímu konektoru vybraného počítače (známého jako server) a je sdílena ostatními počítači (klienty).



Poznámka Při sdílení přímo připojené tiskárny použijte jako server počítač s nejnovějším operačním systémem. Pokud například máte počítač s Windows 2000 a jiný počítač pracuje se starší verzí Windows, použijte jako server počítač, který používá Windows 2000. Tuto konfiguraci použijte jen u malých skupin, nebo když je vytížení tiskárny nízké. Počítač připojený k tiskárně je zpomalován, když na tiskárně tiskne mnoho uživatelů.

1. Na ploše Windows klepněte na **Start**, přejděte k **Nastavení** a potom klepněte na **Tiskárny**. Nebo klepněte na **Start**, klepněte na **Ovládací panely** a potom klepněte na **Tiskárny a faxy** nebo **Tiskárny** (v závislosti na operačním systému).
2. Klepněte pravým tlačítkem na ikonu tiskárny, klepněte na **Vlastnosti** a potom klepněte na kartu **Sdílení**.
3. Klepněte na možnost sdílení tiskárny a dejte tiskárně název pro sdílení.
4. Jestliže sdílíte tiskárnu s klientskými počítači, které používají jiné verze Windows, můžete klepnout na **Další ovladače**, aby se pro ně nainstalovaly příslušné ovladače. Tento volitelný krok vyžaduje, abyste měli v jednotce CD-ROM disk Starter CD.

Síťové připojení

Jestliže je tiskárna schopna provozu v síti, může být tiskárna sdílena v síťovém prostředí s přímým připojením k síti. Tento typ připojení nabízí schopnost správy tiskárny pomocí vestavěného webového serveru z kteréhokoli počítače v síti.

Instalace softwaru tiskárny a sdílení tiskárny

Zvolte možnost instalace pro typ sítě, kterou používáte:

- **Síť typu klient/server:** Jestliže má vaše síť počítač, který plní úlohu vyhrazeného tiskového serveru, nainstalujte software tiskárny na server (Instalace softwaru tiskárny pro síťovou tiskárnu) a potom nainstalujte software tiskárny na klientské počítače (Postup instalace softwaru tiskárny na klientských počítačích).
- **Síť peer-to-peer:** Jestliže máte síť typu peer-to-peer (síť, která nemá vyhrazený tiskový server) nainstalujte software na počítače, které budou tiskárnu používat (Instalace softwaru tiskárny pro síťovou tiskárnu).

Kromě toho můžete připojení k síťové tiskárně u obou typů sítě provést pomocí průvodce **Přidat tiskárnu** ve Windows (Instalace ovladače tiskárny pomocí možnosti Přidat tiskárnu).

Instalace softwaru tiskárny pro síťovou tiskárnu

Následující kroky použijte k instalaci softwaru tiskárny u následujících síťových scénářů:

- Vaše síť má počítač, který plní úlohu vyhrazeného tiskového serveru
- Máte síť typu peer-to-peer (síť, která nemá vyhrazený tiskový server)

Postup instalace softwaru tiskárny pro síťovou tiskárnu

1. Připojte tiskárnu k síti.
2. Ukončete veškeré spuštěné aplikace.
3. Do jednotky CD-ROM vložte disk Starter CD. Menu na CD se spustí automaticky.

Jestliže se nabídka na CD automaticky nespustí, klepněte na **Start** a potom klepněte na **Spustit**. Procházejte jednotku CD-ROM na počítači, klepněte na **Setup.exe** a potom klepněte na **Otevřít**. V dialogovém okně **Spustit** klepněte na **OK**.

4. Klepněte na **Další** a dokončete instalaci podle zobrazovaných pokynů.
5. Jestliže chcete tuto tiskárnu sdílet s ostatními počítači v síti, postupujte takto:
   a. Na ploše Windows klepněte na **Start**, přejděte k **Nastavení** a potom klepněte na **Tiskárny**. Nebo klepněte na **Start**, klepněte na **Ovládací panely** a potom klepněte na **Tiskárny a faxy** nebo **Tiskárny** (v závislosti na operačním systému).
   b. Klepněte pravým tlačítkem na ikonu tiskárny, klepněte na **Vlastnosti** a potom klepněte na kartu **Sdílení**.
   c. Klepněte na možnost sdílení tiskárny a dejte tiskárně název pro sdílení.
   d. Jestliže sdílíte tiskárnu spolu s klientskými počítači, které používají jiné verze Windows, klepněte na **Další ovladače**.
   e. V okně **Další ovladače** klepněte na příslušné operační systémy a potom postupujte podle zobrazovaných pokynů.
6. Postup sdílení tiskárny s ostatními počítači v síti viz Postup instalace softwaru tiskárny na klientských počítačích.

Postup instalace softwaru tiskárny na klientských počítačích

Poté, co byly nainstalovány ovladače tiskárny na počítač, který plní úlohu tiskového serveru, je možno sdílet funkce tisku. Jednotliví uživatelé Windows, kteří chtějí síťovou tiskárnu používat, musí nainstalovat software na svých počítačích (klientech).

Počítače klienta mohou být k tiskárně připojeny následujícími způsoby:

- Ve složce **Tiskárny** poklepejte na ikonu **Přidat tiskárnu** a postupujte podle pokynů pro instalaci v síti. (Viz Instalace ovladače tiskárny pomocí možnosti Přidat tiskárnu.)
- V síti najděte tiskárnu a přetáhněte ji do své složky **Tiskárny**.
- Přidejte tiskárnu a nainstalujte software ze souboru INF do vaší sítě.

  Na disku Starter CD jsou soubory INF uloženy ve složkách s použitím následujícího formátu: <Jednotka CD>:\Drivers\<operační systém>\<jazyk>.

  Jestliže například má vaše jednotka CD-ROM písmeno disku D, měl by soubor INF v anglické verzi systému Windows 2000, Windows Server 2003 a Windows XP obsahovat řetězec:D:\Drivers\Win2k_XP\English.

Instalace ovladače tiskárny pomocí možnosti Přidat tiskárnu

Poznámka Jestliže počítač v roli serveru tiskárny používá operační systém Windows NT 4.0 a klientský počítač pracuje v systém Windows 2000 nebo XP, musíte na klientském počítači vytvořit lokální sdílený port. Viz “Postup vytvoření portu pro lokální sdílení” níže.

Postup instalace ovladače tiskárny pomocí možnosti Přidat tiskárnu

1. Na ploše Windows klepněte na **Start**, přejděte k **Nastavení** a potom klepněte na **Tiskárny**. Nebo klepněte na **Start**, klepněte na **Ovládací panely** a potom klepněte na **Tiskárny a faxy** nebo **Tiskárny** (v závislosti na operačním systému).
2. Poklepejte na volbu **Přidat tiskárnu** a poté klepněte na tlačítko **Další**.
3. Vyberte položku **Síťová tiskárna** nebo **Síťový tiskový server**.
4. Klepněte na tlačítko **Další**.
5. Proveďte jednu z následujících akcí:
   - Zadejte síťovou cestu nebo název fronty sdílené tiskárny a klepněte na **Další**. Jakmile budete vyzváni k výběru modelu tiskárny, klepněte na volbu **Z diskety**.
   - Klepněte na tlačítko **Další** a vyberte tiskárnu v seznamu **Sdílené tiskárny**.
6. Klepněte na **Další** a dokončete instalaci podle zobrazovaných pokynů.

Postup vytvoření portu pro lokální sdílení

1. Na ploše Windows klepněte na **Start**, přejděte k **Nastavení** a potom klepněte na **Tiskárny**. Nebo klepněte na **Start**, klepněte na **Ovládací panely** a potom klepněte na **Tiskárny a faxy** nebo **Tiskárny** (v závislosti na operačním systému).
2. Klepněte pravým tlačítkem na **Vlastnosti** a potom klepněte na kartu **Porty**.
3. Klepněte na kartu **Přidat port**, klepněte na **Lokální port** a potom klepněte na **Nový port**.
4. Zadejte název pro nový port, potom klepněte na **OK** a potom klepněte na **Zavřít**.
5. Znovu klepněte na **Zavřít**.

Konfigurace tiskárny (Mac OS)

Tiskárnu můžete používat s jedním počítačem Macintosh s připojením pomocí kabelu USB nebo můžete tiskárnu sdílet spolu s dalšími uživateli v síti.

Instalace softwaru pro síťové připojení nebo přímé připojení

Postup instalace softwaru pro síťové nebo přímé připojení

1. Připojte tiskárnu k počítači pomocí kabelu USB nebo pomocí síťového kabelu k síti.
2. Do jednotky CD-ROM vložte disk Starter CD.
3. Klepněte na **Instalovat ovladač** a potom postupujte podle zobrazovaných pokynů.
4. Vyberte váš typ připojení, klepněte na **Hotovo** a potom pokračujte podle zobrazovaných pokynů.
5. Pokud je otevřeno, zavřete Středisko tisku nebo Printer Setup Utility.
6. Pokud je to nutné, můžete sdílet tiskárnu s dalšími uživateli počítačů Macintosh.
    - **Přímé připojení**: Sdílejte tiskárnu s ostatními uživateli počítačů Macintosh. Další informace viz Sdílení tiskárny v síti s lokálním sdílením.
    - **Síťové připojení**: Jednotliví uživatelé počítačů Macintosh, kteří chtějí používat síťovou tiskárnu, musí nainstalovat software tiskárny na svých počítačích.

Sdílení tiskárny v síti s lokálním sdílením

I když tiskárnu připojíte přímo, stále můžete tiskárnu sdílet s dalšími počítači pomocí sítě jednoduchého provedení známé jako síť s lokálním sdílením. Tuto konfiguraci použijte jen u malých skupin, nebo když je vytížení tiskárny nízké. Počítač připojený k tiskárně je zpomalován, když na tiskárně tiskne mnoho uživatelů.

Základní požadavky pro sdílení v prostředí Macintosh zahrnují následující položky:

- Počítače Macintosh musí být schopny komunikace pomocí TCP/IP a počítače Macintosh musí mít adresy IP. (AppleTalk není podporován.)
- Tiskárna, která je sdílena, musí být připojena k vestavěnému portu USB na hostitelském počítači Macintosh.
- Jak hostitelský počítač Macintosh, tak klientské počítače Macintosh, které sdílenou tiskárnu používají, musí mít nainstalován software pro sdílení tiskárny a ovladač tiskárny nebo PPD pro tiskárnu. (K instalaci softwaru pro sdílení tiskárny a souvisejících souborů nápovědy můžete spustit instalační program.)
- Klientské počítače Macintosh musí mít nainstalovány příslušné ovladače HP pro tiskárnu.
- Klientské počítače Macintosh musí být počítače PowerMac.

Další informace o sdílení tiskáren USB viz informace o podpoře dostupné na webových stránkách Apple (www.apple.com) nebo v nápovědě pro Mac na počítači.

Postup sdílení mezi počítači se shodným operačním systémem

1. Zapněte sdílení tiskárny na počítači Macintosh, k němuž je tiskárna připojena (hostitel). Otevřete **Systémové předvolby**, klepněte na **Sdílení**, klepněte na **Služby** a potom zaškrtněte políčko **Sdílení tiskárny**.
2. Pro tisk na jiných počítačích Macintosh (klientských) v síti proveďte předvolbu tiskárny v okně **Sdílení**. Potom vyberte okolní počítače kde je tiskárna sdílena a vyberte tiskárnu.

Odinstalace softwaru tiskárny

Postup odinstalování softwaru tiskárny (Windows)

Používáte-li Windows 2000 nebo Windows XP, musíte mít pro odinstalaci softwaru tiskárny oprávnění na úrovni správce.

Postup odinstalování softwaru tiskárny

1. Jestliže je tiskárna připojena přímo k počítači pomocí kabelu USB, odpojte tiskárnu.
2. Ukončete veškeré spuštěné aplikace.
3. Na ploše Windows klepněte na **Start** a potom klepněte na **Ovládací panely**.
4. Poklepejte na položku **Přidat nebo odebrat programy**.
5. Vyberte software tiskárny, který chcete odstranit, a potom klepněte na tlačítko pro přidání nebo odebrání softwaru.
6. Při odebírání softwaru tiskárny postupujte podle zobrazovaných pokynů.

   Poznámka Jestliže se proces odinstalování nezdaří, restartujte počítač a dokončete kroky uvedené výše k odinstalování softwaru.

   Pokud software nebyl úspěšně instalován nebo nebyl nalezen instalační program, proveďte následující kroky ke spuštění nástroje pro odinstalování. (Odinstalační nástroj není k dispozici pro počítače se systémem Windows NT 4.0.)
7. Odpojte tiskárnu od počítače.
8. Na počítači restartujte Windows.
9. Disk Starter CD vložte do jednotky CD-ROM, klepněte na **Utilities** a potom klepněte na **Uninstaller**.

Odinstalování softwaru tiskárny (Mac OS)

Postup odinstalování softwaru tiskárny

1. Jestliže je tiskárna připojena přímo k počítači pomocí kabelu USB, odpojte tiskárnu.
2. Restartujte počítač.

   Poznámka Pokud před odinstalováním softwaru nerestartujete počítač, některé soubory nebudou v průběhu činnosti odinstalačního programu z počítače odebrány.
3. Disk Starter CD vložte do jednotky CD-ROM.
4. Poklepejte na ikonu CD na ploše.
5. Poklepejte na ikonu instalačního programu a postupujte podle zobrazovaných pokynů.
6. Když se zobrazí dialogové okno **Hlavní instalace**, vyberte možnost **Odinstalovat** v rozbalovacím seznamu v levé horní části dialogového okna.
7. Při odebírání softwaru tiskárny postupujte podle zobrazovaných pokynů.

5 Údržba a řešení problémů

V této části jsou informace o údržbě inkoustových kazet a tiskových hlav, kalibrace barev a řádkového posuvu, použití stránky konfigurace a řešení různých problémů.

Výměna inkoustových kazet

Množství inkoustu můžete zkontrolovat z nástroje Toolbox (Windows) nebo pomocí vestavěného webového serveru. Informace o použití těchto nástrojů viz Přehled nástrojů pro správu tiskárny.

Po vyjmutí kazet z obalu je ihned nainstalujte. Nenechávejte kazetu po dlouhou dobu vyjmutou z tiskárny.

UPOZORNĚNÍ HP akceptuje volbu uživatele, nemůže však ručit za kvalitu nebo spolehlivost inkoustových kazet jiného výrobce než HP. Na servis tiskárny nebo opravy, které vyplývají z používání inkoustových kazet jiného výrobce než HP nebo opakovaně plněných inkoustových kazet, se nevztahuje záruka.

Poznámka Jak zjistit, se kterými hlavami vaše tiskárna pracuje, viz Spotřební materiál a příslušenství HP.

Postup výměny inkoustové kazety

1. Stisknutím a uvolněním otevřete kryt inkoustových kazet.



2. Inkoustovou kazetu, která vyžaduje výměnu, vyměňte tak, že ji uchopíte mezi palec a ukazováček a vytáhnete ji směrem k sobě.

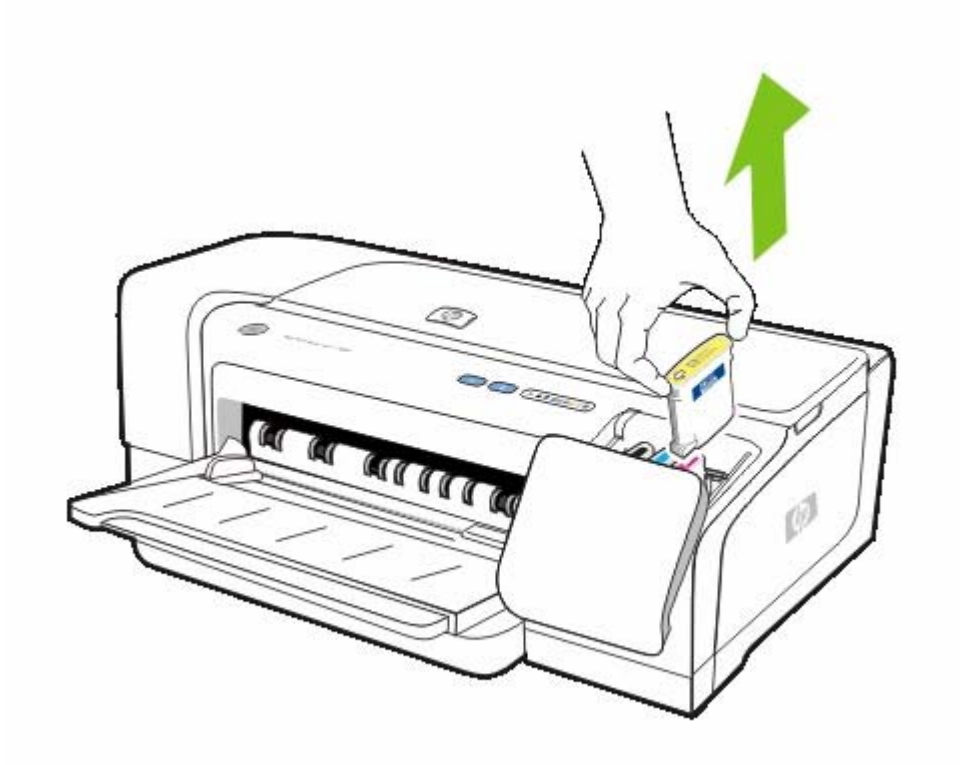

3. Vyjměte novou inkoustovou kazetu z obalu.
4. Vložte inkoustovou kazetu do její barevně označené pozice. Kazetu pevně přitlačte, aby se zajistil řádný kontakt.
5. Zavřete kryt inkoustových kazet.

Údržba tiskových hlav

Jestliže jsou tištěné znaky neúplné, nebo ve vytištěném textu či na obrázcích chybí body nebo čáry, může to být způsobeno ucpáním inkoustových trysek a je nutné provést vyčištění tiskových hlav. Jak zjistit, se kterými hlavami vaše tiskárna pracuje, viz Spotřební materiál a příslušenství HP.

Jestliže se kvalita výtisků zhoršuje, proveďte následující:

- Zkontrolujte stav tiskových hlav. Viz Postup monitorování stavu tiskové hlavy.
- Zarovnání tiskových hlav. Viz Postup zarovnání tiskových hlav.
- Spusťte automatický proces čištění tiskových hlav. Viz Postup automatického čištění tiskových hlav.
- Proveďte manuální čištění kontaktů tiskové hlavy. Viz Postup manuálního čištění tiskových hlav.
- Pokud problém přetrvává i po vyčištění, vyměňte tiskové hlavy. Viz Výměna tiskových hlav.

UPOZORNĚNÍ HP nenese odpovědnost za poškození tiskárny, které je výsledkem modifikace tiskových hlav.

Postup monitorování stavu tiskové hlavy

Ke kontrole stavu tiskové hlavy použijte následující prostředky: Jestliže je stav některé tiskové hlavy špatný, vyčistěte nebo vyměňte tiskovou hlavu.

Nástroj Toolbox (Windows)

Spusťte nástroj Toolbox. Klepněte na kartu **Informace** a potom klepněte na **Stav tiskové hlavy**.

Vestavěný webový server

Otevřete vestavěný webový server. Klepněte na kartu **Informace** a potom klepněte na **Spotřební materiál, inkoust** v levé části okna.

Stránka Konfigurace

Z ovládacího panelu na tiskárně vytiskněte stránku konfigurace tak, že držíte tlačítko (tlačítko napájení), jednou stisknete (tlačítko Storno) a potom uvolníte tlačítko Napájení.

Zkontrolujte hlášení na řádku Stav tiskové hlavy v části Stav tiskové hlavy na stránce konfigurace. Viz Vysvětlení významu a tisk stránky konfigurace.

Postup zarovnání tiskových hlav

Kdykoli vyměníte tiskovou hlavu, tiskárna automaticky zarovná tiskové hlavy, aby se docílilo nejlepší možné kvality tisku. Jestliže však vzhled vytištěných stránek nasvědčuje tomu, že jsou tiskové hlavy nesprávně zarovnány, můžete je zarovnat manuálně.

Ovladač tiskárny

- Ve Windows 2000 nebo XP klepněte na kartu **Služby**, klepněte na **Služby tohoto zařízení** a potom postupujte podle zobrazovaných pokynů.
- Ve Windows 98 klepněte na kartu **Služby**, klepněte na **Zarovnat tiskové hlavy** a potom postupujte podle zobrazovaných pokynů.

Toolbox (Windows)

- Klepněte na kartu **Služby tiskárny** a potom klepněte na **Zarovnat tiskové hlavy**.

HP Printer Utility (Mac OS)

- Otevřete **Informace a podpora**, klepněte na **Zarovnat** a potom postupujte podle zobrazovaných pokynů.

Vestavěný webový server

1. Otevřete vestavěný webový server.
2. Klepněte na kartu **Nastavení**.
3. Klepněte na položku **Údržba** v levé části okna.
4. V části **Tiskové hlavy** klepněte na **Zarovnat tiskové hlavy** v rozbalovacím seznamu.

Ovládací panel

1. Stiskněte a držte ⏻ (tlačítko Napájení).
2. Stiskněte dvakrát ▶ (tlačítko Pokračovat).

Postup automatického čištění tiskových hlav



Poznámka Čištění tiskových hlav provádějte jen pokud je to nutné, protože se při něm spotřebovává inkoust a životnost hlav se zkracuje. K dispozici jsou tři stupně čištění. Stupeň čištění 2 použijte pouze tehdy, když výsledky prvního stupně čištění byly neuspokojivé.

Ovladač tiskárny

- Ve Windows 2000 nebo XP klepněte na kartu **Služby**, klepněte na **Služby tohoto zařízení** a potom postupujte podle zobrazovaných pokynů.
- Ve Windows 98 klepněte na kartu **Služby**, klepněte na **Vyčistit tiskové hlavy** a potom postupujte podle zobrazovaných pokynů.

Toolbox (Windows)

- Klepněte na kartu **Služby tiskárny** a potom klepněte na **Zarovnat tiskové hlavy**.

HP Printer Utility (Mac OS)

- Otevřete **Informace a podpora**, klepněte na **Vyčistit** a potom postupujte podle zobrazovaných pokynů.

Vestavěný webový server

1. Otevřete vestavěný webový server.
2. Klepněte na kartu **Nastavení**.
3. Klepněte na **Údržba** v levé části okna a potom klepněte na příslušnou úroveň čištění v rozbalovacím seznamu v části **Tisková hlava**.

Ovládací panel

1. Stiskněte a držte ⏻ (tlačítko Napájení).
2. Držte tlačítko a proveďte jedno z následujícího.

   

   Poznámka Vyšší stupeň čištění použijte pouze tehdy, když výsledky předchozího stupně čištění byly neuspokojivé.

   a. Pro první stupeň čištění: Stiskněte pětkrát (tlačítko Pokračovat).

   b. Pro druhý stupeň čištění: Stiskněte šestkrát (tlačítko Pokračovat).

   c. Pro třetí stupeň čištění: Stiskněte sedmkrát (tlačítko Pokračovat).

3. Uvolněte ⏻ (tlačítko Napájení). Tiskárna zahájí proces čištění.

Postup manuálního čištění tiskových hlav



UPOZORNĚNÍ Manuální čištění kontaktů tiskových hlav provádějte jen poté, co jste se pokusili o automatické čištění tiskových hlav. Viz Postup automatického čištění tiskových hlav. Kontakty tiskových hlav obsahují citlivé elektronické komponenty, které se mohou snadno poškodit.

1. Otevřete horní kryt.
2. Přesvědčte se, že je tiskárna zapnutá.
3. Počkejte asi dvě nebo tři sekundy a potom odpojte kabel napájení tiskárny.

   

   Poznámka Nevypínejte tiskárnu stisknutím ⏻ (tlačítko Napájení). To způsobí, že se tiskový vozík posune mimo dosah.

4. Nadzvednutím otevřete záklopku tiskových hlav.

5. Uchopte úchytku tiskové hlavy a použijte ji k vytažení tiskové hlavy svisle nahoru z její pozice.

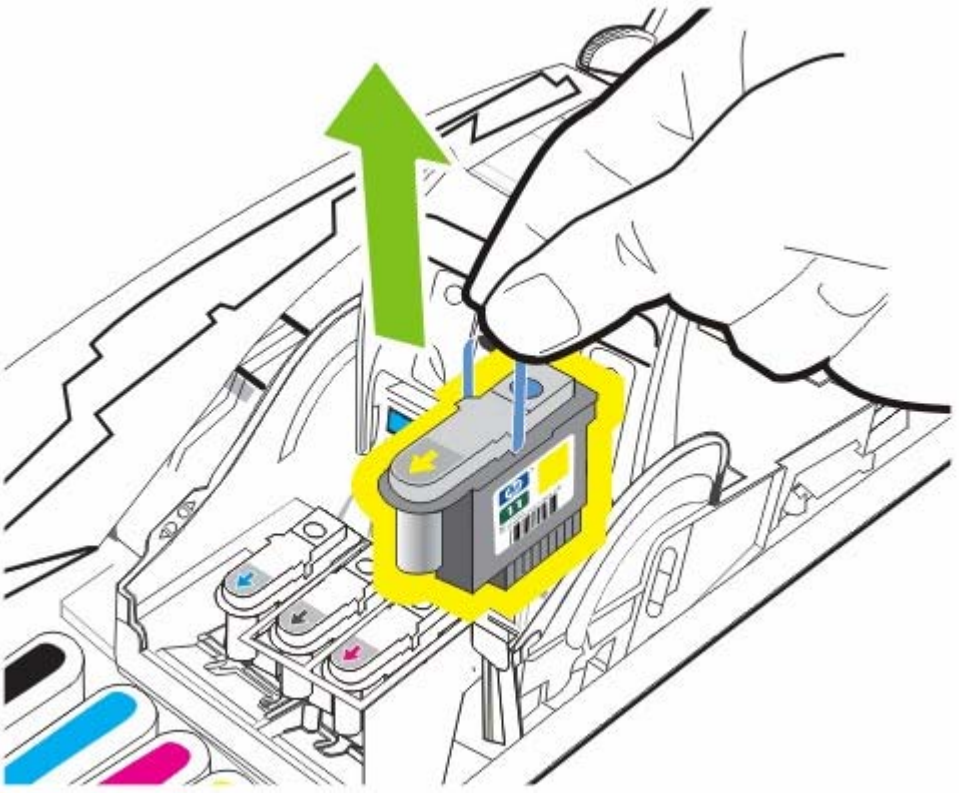

6. Pečlivě odstraňte veškerý inkoust z kontaktních plošek na tiskové hlavě s použitím suchého vatového tampónu nebo měkké, suché tkaniny, která se nerozpadává ani neuvolňuje vlákna.

UPOZORNĚNÍ Otírejte jen kontakty tiskové hlavy. Otírání trysek (na spodní straně tiskové hlavy) může způsobit závažné poškození tiskové hlavy.

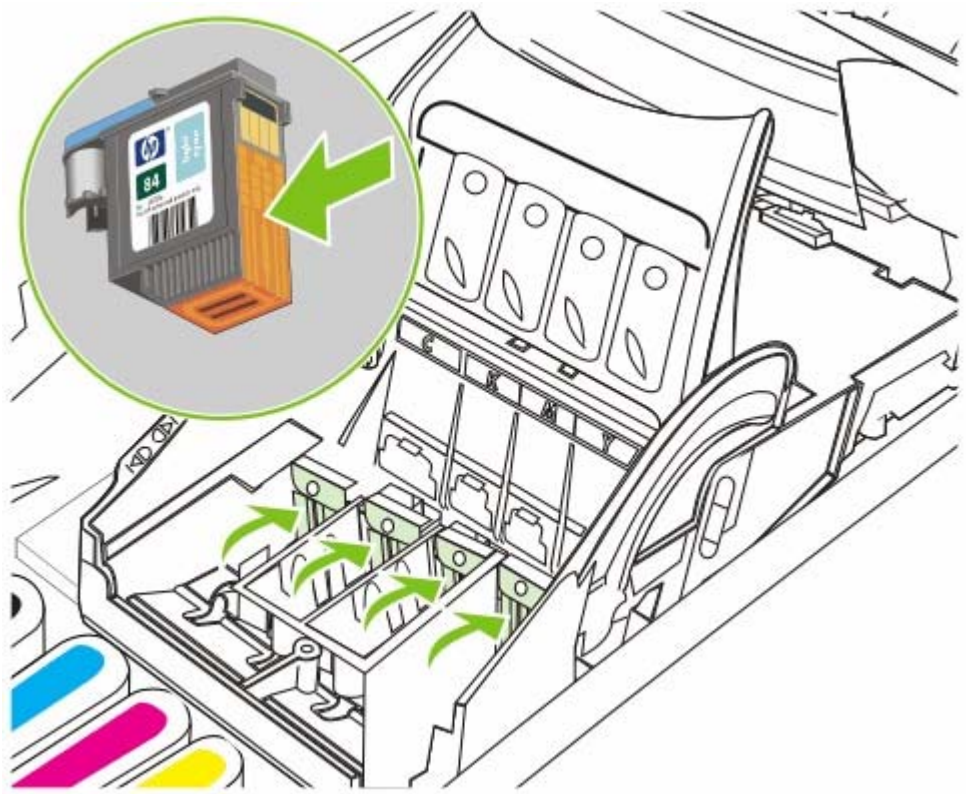

7. Jestliže zůstanou zbytky, mírně navlhčete tampón destilovanou, filtrovanou nebo vodou z láhve a otírejte kontakty tak dlouho, až budou čisté.

UPOZORNĚNÍ Nepoužívejte pitnou vodu nebo alkohol, které by mohly tiskové hlavy poškodit.

8. Po čištění odložte tiskové hlavy na list papíru nebo papírový ubrousek.

9. Kontaktní body v pozicích pro tiskové hlavy uvnitř tiskárny očistěte navlhčeným vatovým tampónem. Před opětným vložením tiskových hlav nechejte elektrické kontakty nejméně pět minut vyschnout.

10. Připojte napájecí kabel a zapněte tiskárnu. Na ovládacím panelu by mělo být stále indikováno, že tisková hlava chybí.

11. Tiskovou hlavu vložte do její barevně označené pozice. Tiskovou hlavu pevně přitlačte, aby se zajistil řádný kontakt.

Poznámka Když instalujete novou tiskovou hlavu, vyjměte novou tiskovou hlavu z obalu a potom odstraňte ochrannou pásku.

12. Záklopku tiskových hlav vytáhněte zcela dopředu a potom ji stiskněte dolů, aby byla záklopka řádně zajištěna. K zajištění záklopky je nutno vyvinout určitou sílu.
13. Zavřete horní kryt tiskárny.
14. Pokud je to nutné, opakujte uvedené kroky u zbývajících tiskových hlav.
15. Když nainstalujete novou tiskovou hlavu, počkejte, než se tiskárna inicializuje a vytiskne stránku zarovnání. Jestliže jste tiskové hlavy vyjmuli avšak nenainstalovali novou hlavu, vytiskněte stránku se zarovnáním manuálně. Viz Postup zarovnání tiskových hlav.

    Pokud se stránka se zarovnáním nevytiskne, přesvědčte se, že je záklopka tiskových hlav řádně zajištěna a všechny kryty jsou uzavřeny.

Výměna tiskových hlav

Poznámka Jak zjistit, které hlavy jsou kompatibilní s vaší tiskárnou, viz Spotřební materiál a příslušenství HP.

Poznámka Výměnu tiskových hlav provádějte jen tehdy, když jste se předtím pokusili o jejich vyčištění. Viz Postup automatického čištění tiskových hlav a Postup manuálního čištění tiskových hlav.

1. Otevřete horní kryt.
2. Nadzvednutím otevřete záklopku tiskových hlav.

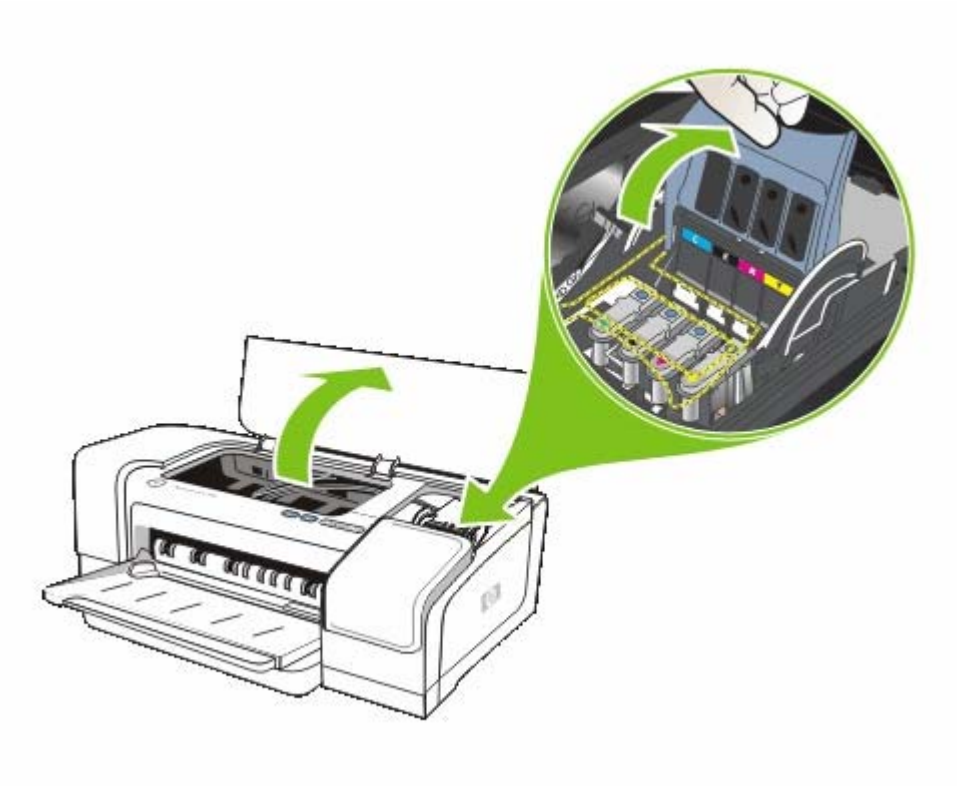

3. Uchopte úchytku tiskové hlavy a použijte ji k vytažení tiskové hlavy svisle nahoru z její pozice.

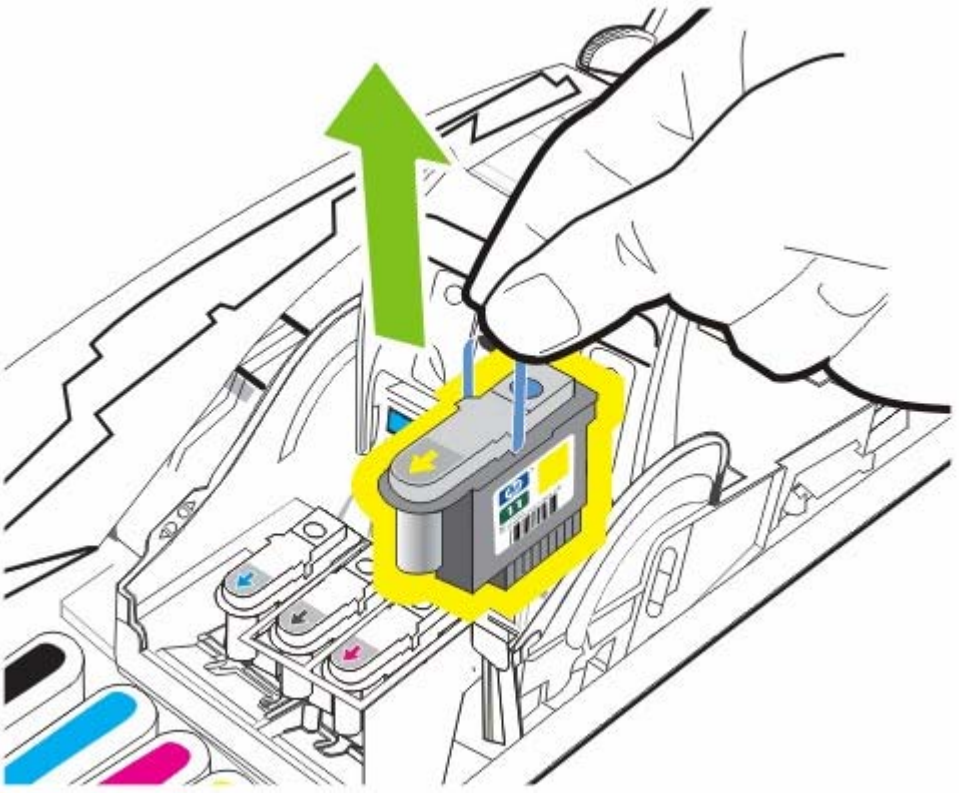

4. Vyjměte novou tiskovou hlavu z obalu a potom odstraňte ochrannou pásku.

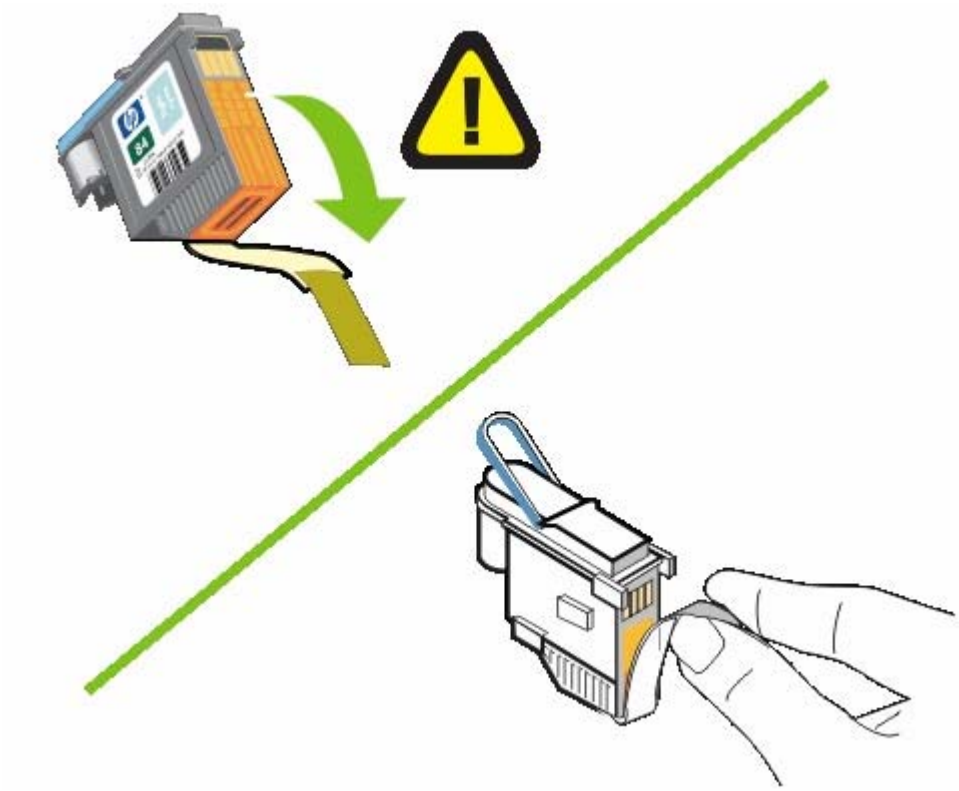

5. Tiskovou hlavu vložte do její barevně označené pozice. Tiskovou hlavu pevně přitlačte, aby se zajistil řádný kontakt.

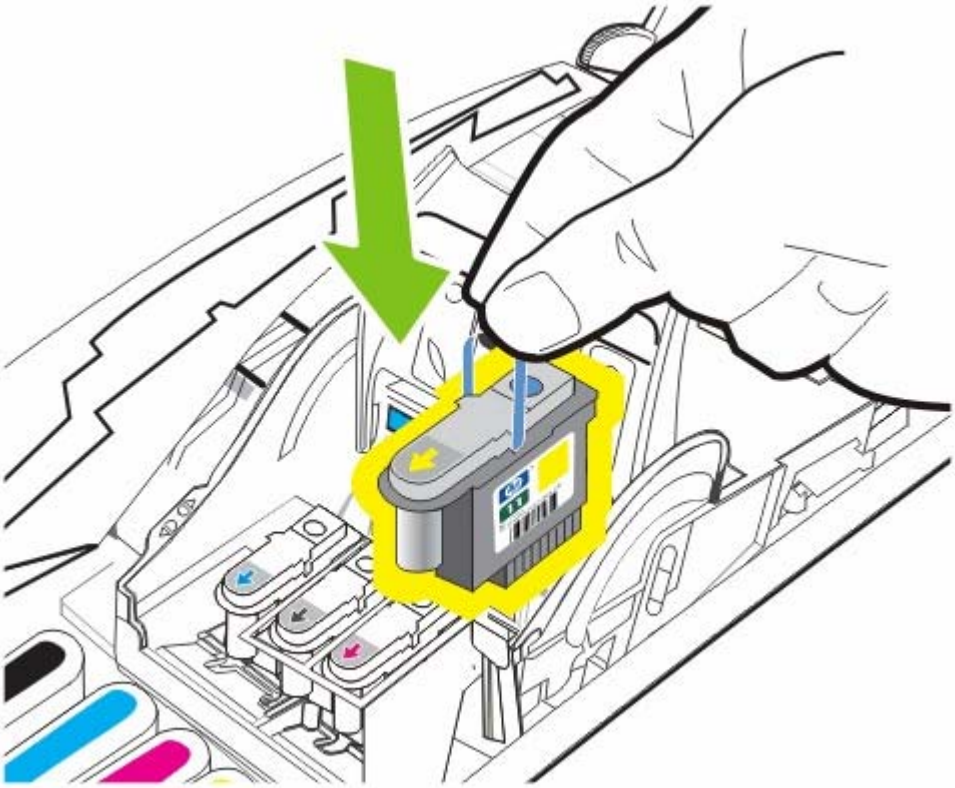

6. Záklopku tiskových hlav vytáhněte zcela dopředu a potom ji stiskněte dolů, aby byla záklopka řádně zajištěna. K zajištění záklopky je nutno vyvinout určitou sílu.

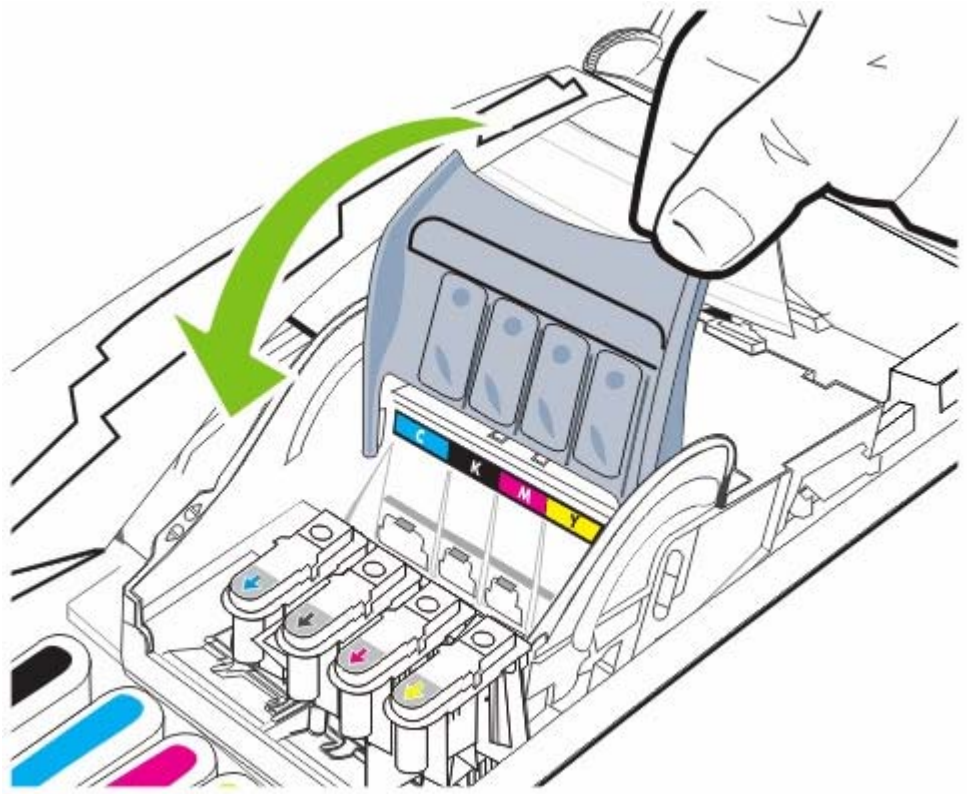

7. Zavřete horní kryt a potom počkejte, než tiskárna inicializuje tiskové hlavy a vytisknou se stránky se zarovnáním.

Diagnostika kvality tisku

K ověření kvality tisku tiskárny můžete provést diagnostiku kvality tisku, která spočívá ve vytištění testovacích vzorů. To vám pomůže při rozhodování, zda je třeba spustit některý nástroj pro údržbu, aby se kvalita výtisků zvýšila.

Ovladač tiskárny

- Ve Windows 2000 nebo XP klepněte na kartu **Služby**, klepněte na **Služby tohoto zařízení** a potom postupujte podle zobrazovaných pokynů.
- Ve Windows 98 klepněte na kartu **Služby**, klepněte na **Stránka diagnostiky kvality tisku** a potom postupujte podle zobrazovaných pokynů.

Nástroj Toolbox (Windows)

- Klepněte na kartu **Služby tiskárny** a potom klepněte na **Stránka diagnostiky kvality tisku** a potom postupujte podle zobrazovaných pokynů.

HP Printer Utility (Mac OS)

- Klepněte na kartu **Informace a podpora**, klepněte na **Diagnostika kvality tisku** a potom postupujte podle zobrazovaných pokynů.

Testování podávání papíru

Jestliže k uvíznutí dochází pravidelně, proveďte test podávání papíru, aby se zajistilo, že cesta papíru ze zásobníku nebo duplexní jednotky je volná. Při tomto procesu projde tiskárnou 20 prázdných stránek.

- **Ovladač tiskárny**

  Na kartě **Služby** klepněte na **Servis tohoto zařízení** a potom postupujte podle zobrazovaných pokynů.

- **Nástroj Toolbox (Windows)**

  Klepněte na kartu **Služby tiskárny**, klepněte na **Test podávání papíru** a potom postupujte podle zobrazovaných pokynů.

- **HP Printer Utility (Mac OS)**

  Otevřete **Informace a podpora**, klepněte na **Test podávání papíru** a potom postupujte podle zobrazovaných pokynů.

Testování potočení média

Jestliže jsou informace na vytištěných stránkách jednotně skloněny, proveďte test pootočení papíru a zkontrolujte, zda je pootočení v přijatelném rozsahu pro tiskárnu.

- **Ovladač tiskárny**

  Na kartě **Služby** klepněte na **Servis tohoto zařízení** a potom postupujte podle zobrazovaných pokynů.

- **Nástroj Toolbox (Windows)**

  Klepněte na kartu **Služby tiskárny**, klepněte na **Test pootočení papíru** a potom postupujte podle zobrazovaných pokynů.

- **HP Printer Utility (Mac OS)**

  Otevřete **Informace a podpora**, klepněte na **Test pootočení papíru** a potom postupujte podle zobrazovaných pokynů.

Kalibrace barev

Kdykoli vyměníte tiskovou hlavu, tiskárna automaticky kalibruje barvy, aby se docílilo co nejlepší kvality tisku. Jestliže nejste spokojeni se vzhledem barev, kalibrujte barvu manuálně.

- **Ovladač tiskárny**

  Ve Windows 2000 nebo XP klepněte na kartu **Služby**, klepněte na **Služby tohoto zařízení** a potom postupujte podle zobrazovaných pokynů.

  Ve Windows 98 klepněte na kartu **Služby**, klepněte na **Kalibrovat barvy** a potom postupujte podle zobrazovaných pokynů.

- **Nástroj Toolbox (Windows)**

  Klepněte na kartu **Služby tiskárny**, klepněte na **Kalibrovat barvy** a potom postupujte podle zobrazovaných pokynů.

- **HP Printer Utility (Mac OS)**

  Otevřete **Informace a podpora**, klepněte na **Kalibrovat barvy** a potom postupujte podle zobrazovaných pokynů.

Odstraňování problémů

Rady a zdroje pro řešení problémů

- Při problémech s uvíznutím papíru viz Odstranění uvíznutí.
- Při problémech s podáváním papíru, např. pootočení papíru, viz Řešení problémů s podáváním papíru.

Některé problémy s tiskárnou lze vyřešit také provedením resetu tiskárny.

Postup resetování tiskárny

1. Stiskněte ⏻ (tlačítko Napájení) k vypnutí tiskárny.
2. Odpojte napájecí kabel od tiskárny.
3. Počkejte asi 10 sekund a potom tiskárnu opět zapněte.
4. Stiskněte ⏻ (tlačítko napájení) k zapnutí tiskárny.

Všeobecné rady pro řešení problémů

Postarejte se o následující:

- Kontrolka napájení svítí a nebliká. Při prvním zapnutí tiskárny si její spuštění vyžádá přibližně 45 sekund.
- Na obrazovce počítače nejsou zobrazena žádná chybová hlášení.
- Na ovládacím panelu nesvítí ani neblikají žádné kontrolky. Viz Význam kontrolek na tiskárně.
- Napájecí kabel a ostatní kabely jsou funkční a jsou řádně připojeny k tiskárně. Zkontrolujte, že je tiskárna řádně připojena k funkční zásuvce se střídavým proudem a je zapnutá. Požadavky na parametry napájecího proudu viz Technické údaje tiskárny.
- Tiskové médium je správně založeno v zásobníku a nedošlo k uvíznutí v tiskárně. Viz Zakládání médií.
- Tiskové hlavy a inkoustové zásobníky jsou nainstalovány ve správných, barevně označených pozicích. Pevně je přitlačte, aby se zajistil řádný kontakt. Zajistěte, aby byla odstraněna páska z jednotlivých tiskových hlav.
- Záklopka tiskových hlav a všechny kryty jsou uzavřeny.
- Panel zadního vstupu nebo příslušenství pro automatický oboustranný tisk (duplexní jednotka) je zajištěna na svém místě.
- Veškeré obalové pásky a obalový materiál je odstraněn z tiskárny.
- Tiskárna je schopna vytisknout stránku s konfigurací. Viz Vysvětlení významu a tisk stránky konfigurace.
- Tiskárna je nastavena jako aktuální nebo výchozí tiskárna. Ve Windows ve složce Tiskárny nastavte tiskárnu jako výchozí tiskárnu. V Mac OS nastavte tiskárnu jako výchozí v okně Tiskové středisko nebo Printer Setup Utility. Další informace viz dokumentace k počítači.

- Není zaškrtnuto **Pozastavit tisk** nebo **Používat tiskárnu offline**, pokud používáte počítač s operačním systémem Windows.
- Během provádění úlohy není spuštěno příliš mnoho programů. Ukončete programy, které nepoužíváte, nebo před opakovaným pokusem o provedení úlohy restartujte počítač.
- Jestliže je tiskárna připojena přímo k počítači, je nastavena na správný port (např. LPT1).
- Jestliže tiskárna připojena k síti, je použita správná IP adresa.

Řešení problémů s tiskem

Tiskárna se neočekávaně vypne

Zkontrolujte napájení a připojení napájení.

Zkontrolujte, že je tiskárna řádně připojena k funkční zásuvce se střídavým proudem (AC). Požadavky na parametry napájecího proudu viz Technické údaje tiskárny.

Všechny kontrolky na tiskárně blikají

Došlo k neodstranitelné chybě.

Proveďte reset tiskárny. Viz Odstraňování problémů.

Pokud problém přetrvává, kontaktujte HP. Viz Podpora a záruka.

Tiskárna nereaguje (nic se netiskne)

Kontrola nastavení tiskárny

Viz Všeobecné rady pro řešení problémů.

Kontrola inicializace tiskových hlav

Když jsou nainstalovány nové tiskové hlavy, tiskárna automaticky vytiskne dvě stránky se zarovnáním k zarovnání tiskových hlav. Tento proces trvá přibližně osm minut. Jakmile se tento proces spustí, nemůžete tisknout, dokud se nevytiskne stránka automatického zarovnání.

Když jsou tiskové hlavy vyjmuty a znovu vloženy, tiskárna nevytiskne stránku se zarovnáním automaticky. Viz Postup zarovnání tiskových hlav.

Kontrola softwaru tiskárny

Pokud je tiskárna vypnuta v průběhu tisku, mělo by se na obrazovce počítače zobrazit varovné hlášení, v opačném případě může být tiskárna nesprávně nainstalována. K vyřešení je nutno úplně odinstalovat software a potom software tiskárny přeinstalovat. Viz Odinstalace softwaru tiskárny.

Kontrola kabelového připojení

- Přesvědčte se, že jsou řádně připojeny oba konce kabelu (USB, paralelního nebo síťového).
- Jestliže je tiskárna připojena k síti, zkontrolujte následující:
  - Zkontrolujte, zda kontrolka připojení (Link) na zadní straně tiskárny svítí.
  - Přesvědčte se, že k připojení tiskárny není použit telefonní kabel.
  - Síťový rozbočovač, přepínač nebo router je zapnut a řádně pracuje.

Kontrola nastavení tiskárny pro síťové prostředí

Zajistěte, aby byl používán správný software tiskárny a správný softwarový port tiskárny. Další informace o síťovém připojení viz Konfigurace tiskárny (Windows), Konfigurace tiskárny (Mac OS) nebo dokumentaci, kterou vám poskytl dodavatel sítě.

Kontrola veškerého softwaru pro osobní firewall instalovaného na počítači

Osobní firewall je zabezpečovací program, který chrání počítač před napadením ze sítě. Osobní firewall však může blokovat komunikaci mezi počítačem a tiskárnou. Jestliže je problém při komunikaci s tiskárnou, pokuste se osobní firewall dočasně vypnout. Jestliže problém přetrvává, není zdrojem problémů s komunikací brána firewall. Opět zapněte bránu firewall.

Jestliže vypnutí brány firewall umožní komunikaci s tiskárnou, je třeba, abyste tiskárně přiřadili pevnou IP adresu a obnovili činnost brány firewall. Viz Konfigurace možností sítě.

Tiskárna neakceptuje tiskovou hlavu

Zkontrolujte tiskovou hlavu

Vyjměte tiskovou hlavu a zkontrolujte, zda byla úplně odstraněna ochranná páska z tiskové hlavy.

Čištění tiskové hlavy

Proveďte proceduru čištění tiskové hlavy. Viz Postup automatického čištění tiskových hlav.

Vypnutí tiskárny po vyjmutí tiskových hlav

Po vyjmutí tiskové hlavy vypněte a opět zapněte tiskárnu bez nainstalované tiskové hlavy. Po provedení restartu tiskárny znovu nainstalujte tiskovou hlavu.

Tiskárna vykazuje dlouhou dobu tisku

Zkontrolujte konfiguraci systému

Přesvědčte se, že počítač splňuje minimální systémové požadavky pro tiskárnu. Viz Technické údaje tiskárny.

Kontrola nastavení portu

Konfigurace nastavení portu ve vašem systému nemusí být nastavena na ECP.

Informace týkající se změny nastavení portu vyhledejte v dokumentaci dodávané s počítačem nebo se obraťte na výrobce počítače.

Kontrola nastavení softwaru tiskárny

Tiskárna tiskne pomaleji, jestliže je jako kvalita tisku vybrána možnost **Nejlepší** nebo **Maximální dpi**. Ke zvýšení rychlosti tisku vyberte jiná nastavení tisku v softwaru tiskárny. Viz Změna nastavení tisku.



Poznámka Doporučené nastavení kvality tisku pro tisk fotografií je **Nejlepší**.

Vytiskla se prázdná stránka

Kontrola nastavení média

Přesvědčte se, že nastavení stránky v softwaru tiskárny odpovídají šířce a délce média založeného v zásobníku. Viz Změna nastavení tisku.

Kontrola paralelního portu počítače

Pokud používáte paralelní kabel, zkontrolujte, zda je tiskárna připojena přímo k paralelnímu portu. Zabraňte sdílení portu s jinými zařízeními, např. jednotkou Zip nebo jinou tiskárnou.

Umístění textu nebo grafiky je nesprávné

Kontrola způsobu založení tiskového média

Přesvědčte se, že šířková a délková vodítka média jsou těsně přitlačena k hranám stohu média a že zásobník není přeplněn. Viz Zakládání médií.

Kontrola formátu média

- Obsah stránky může být oříznut, jestliže je formát dokumentu větší než formát použitého média.
- Přesvědčte se, že formát média vybraný v ovladači tiskárny odpovídá formátu média založeného v zásobníku.
- Pokud používáte počítač se systémem Windows vyberte možnost **Emulovat okraje LaserJet** v ovladači tiskárny pro tisk dokumentu formátovaného pro LaserJet.

Kontrola nastavení okrajů

Pokud jsou text nebo grafika na okrajích stránky oříznuty, zkontrolujte, zda nastavení okrajů dokumentu nepřesahuje tiskovou oblast tiskárny. Viz Nastavení minimálních okrajů.

Kontrola nastavení orientace stránky

Přesvědčte se, že nastavení formátu média a orientace stránky dokumentu v aplikaci odpovídá nastavení v ovladači tiskárny.

Kontrola nastavení Zachovat rozložení (Windows)

Pokud používáte duplexní jednotku k automatickému oboustrannému tisku, zajistěte, aby v ovladači tiskárny byla vybrána možnost **Zachovat rozložení**. Zrušení výběru této možnosti může vést k vložení nežádoucích konců stránek. Viz Tisk na obě strany papíru (duplexní tisk).

Kontrola umístění tiskárny a délky kabelu USB

Intenzivní elektromagnetická pole (která vytvářejí například kabely USB) mohou poněkud narušit vzhled výtisku. Přesuňte tiskárnu dále od zdroje elektromagnetických polí. Dále se doporučuje používat kabel USB kratší než 3 metry, aby se účinky jeho elektromagnetických polí snížily na minimum.

Pokud uvedené řešení nepomohlo, je může být problém způsoben neschopností aplikace správně interpretovat nastavení tisku. V poznámkách k vydání (release notes) najděte známé softwarové konflikty nebo nahlédněte do dokumentace k aplikaci, případně se obraťte na výrobce softwaru za účelem získání specifické nápovědy.

Snížená kvalita tisku a neočekávané výsledky tisku

Kontrola tiskových hlav a inkoustových kazet

Vyměňte všechny ucpané nebo opotřebované tiskové hlavy nebo poloprázdné inkoustové kazety (viz Údržba tiskových hlav) a pokuste se o tisk znovu.

Kontrola kvality papíru

Papír je zřejmě příliš vlhký nebo příliš hrubý. Zkontrolujte, zda použité médium vyhovuje specifikacím HP (viz Výběr tiskového média) a pokuste se o tisk znovu.

Kontrola typu média založeného v tiskárně

- Přesvědčte se, že zásobník podporuje typ média, které jste založili. Viz Vysvětlení technických údajů pro podporovaná média.
- Přesvědčte se, že jste v ovladači tiskárny vybrali zásobník obsahující médium, které chcete použít. Viz Změna nastavení tisku.

Kontrola umístění tiskárny a délky kabelu USB

Viz Kontrola umístění tiskárny a délky kabelu USB.

Tisk nesmyslných znaků

Jestliže během tisku úlohy dojde k přerušení, nemusí tiskárna rozpoznat zbytek úlohy.

Zrušte aktuální tiskovou úlohu a vyčkejte, než se tiskárna vrátí do stavu připravenosti. Jestliže se tiskárna do stavu připravenosti nevrátí, zrušte všechny tiskové úlohy a opět počkejte. Když je tiskárna připravena, odešlete úlohu znovu. Jestliže vás počítač vyzve k opakování úlohy, klepněte na **Storno**.

Kontrola kabelového připojení

Jestliže je tiskárna připojena k počítači prostřednictvím kabelu USB nebo paralelního kabelu, může být problém způsoben špatným kabelovým propojením nebo kabel není v provozuschopném stavu.

Přesvědčte se, že jsou kabely na obou koncích připojeny a zajištěny. Jestliže problém trvá, vypněte tiskárnu, odpojte kabel od tiskárny, zapněte tiskárnu bez propojovacího kabelu a odstraňte zbývající úlohy z tiskové fronty. Když se kontrolka napájení rozsvítí a nebliká, připojte opět kabel.

Kontrola souboru dokumentu

Je možné, že soubor dokumentu je poškozen. Pokud lze z téže aplikace tisknout jiné dokumenty, zkuste vytisknout záložní kopii dokumentu, pokud je k dispozici.

Kontrola znakové sady

Používáte-li systém DOS, použijte nástroj HP DJCP k nastavení příslušné znakové sady pro jazyk vašeho dokumentu. Viz Ovládací panel HP Deskjet Control Panel (HP DJCP).

Inkoust se rozmazává

Zkontrolujte nastavení tisku

- Když tisknete dokumenty, které vyžadují velké množství inkoustu, je třeba před další manipulací ponechat delší dobu na řádné oschnutí výtisku. To se týká obzvláště průhledných fólií. V softwaru tiskárny vyberte kvalitu tisku **Nejlepší**. Také prodlužte dobu na oschnutí inkoustu a snižte sytost barvy použitím posuvníku objemu inkoustu v souvislosti s dobou schnutí inkoustu pod **Rozšířené funkce tisku** (Windows) nebo **Funkce inkoustu** (Mac OS) v softwaru tiskárny. Pamatujte, že snížení sytosti inkoustu může u výtisků vyvolat efekt "vybledlosti".
- Barevné dokumenty, které mají pestré, smíšené barvy se mohou kroutit nebo rozmazávat, pokud je zvolena kvalita tisku **Nejlepší**. Pokuste se použít jiný režim tisku ke snížení množství inkoustu nebo použijte papír HP Premium určený pro tisk dokumentů v živých barvách. Viz Změna nastavení tisku.

Zkontrolujte typ tiskového média

- Jestliže používáte recyklovaná média, budete potřebovat snížit dávkování inkoustu v softwaru tiskárny. Jestliže dávkování inkoustu příliš snížíte, může se výtisk jevit jako mdlý.
- Některá média nevstřebávají dobře inkoust, což představuje delší dobu schnutí a riziko případného rozmazání. Viz Výběr tiskového média.

Kontrola nastavení okrajů

Jestliže používáte počítač s operačním systémem Windows, zkontrolujte, že není vybrána možnost minimalizace okrajů.

Vyčistěte vnitřek příslušenství pro automatický oboustranný tisk

Po náročném tisku se inkoust může ukládat uvnitř duplexní jednotky, což způsobí rozmazávání inkoustu při tisku na obě strany papíru. Při odstranění usazeného inkoustu použijte k vyčištění vnitřku duplexní jednotky tkaninu neuvolňující vlákna.

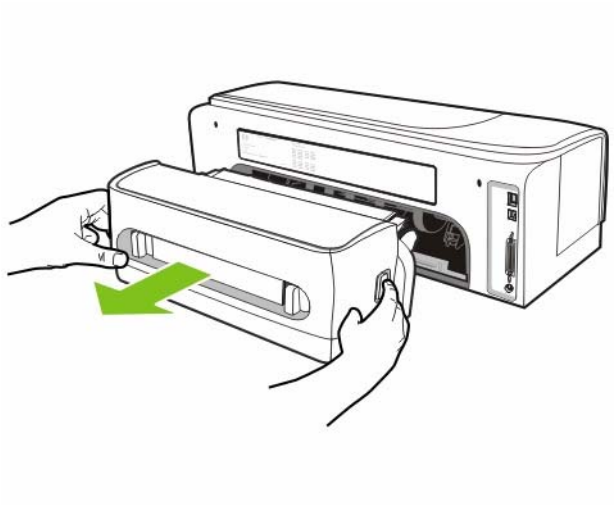

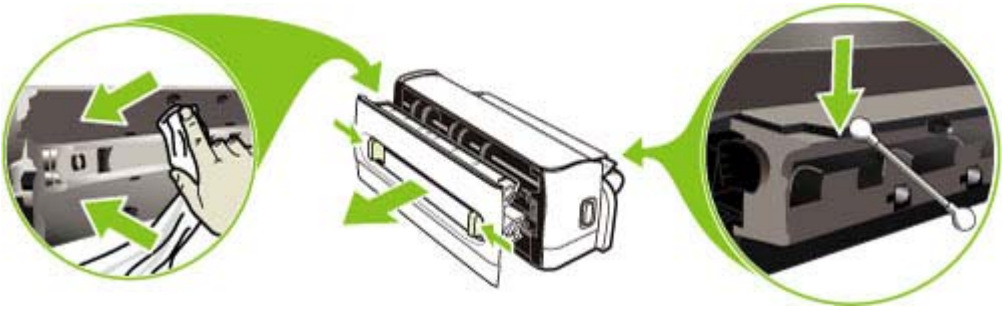

Čištění tiskového prostoru tiskárny

Po náročném tisku se inkoust může ukládat uvnitř tiskového prostoru tiskárny, což způsobí rozmazávání inkoustu na nepotištěné straně média nebo na hranách stohu vytištěného média. Při odstranění usazeného inkoustu použijte tkaninu neuvolňující vlákna k vyčištění tiskového prostoru včetně plastových žeber.

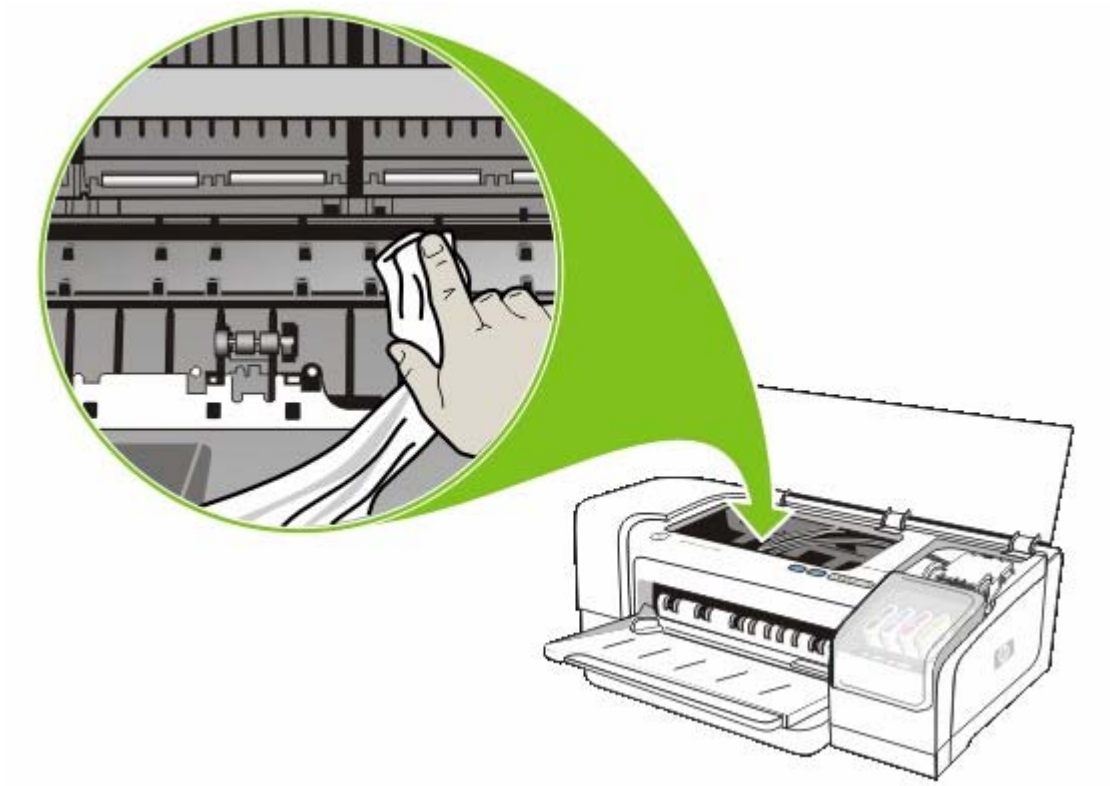

Zapnutí výstupní plošiny tiskárny

Při tisku v režimu **Rychlý normální** (výchozí režim) tiskárna nevyužívá výstupní plošinu k zadržení každé vytištěné stránky, předtím, než je uvolněna k výstupu na výstupní zásobník. Jestliže tiskárna zahájí tisk další stránky zatímco vytištěná stránka ještě schne na výstupním zásobníku, může se nová stránka otírat o vytištěnou stránku na výstupním zásobníku, což vyvolá rozmazání inkoustu. Intenzita rozmazání závisí na množství inkoustu použitého při tisku stránky.

Aby se zabránilo otírání stránek jedné o druhou, tiskněte s použitím režimu tisku **Normální** nebo **Nejlepší**.

Alternativně, v nástroji Toolbox, zapněte výstupní plošinu pro tisk v režimu **Rychlý normální**. Klepněte na kartu **Služby tiskárny** a potom klepněte na **Konfigurace výstupní plošiny**. Viz Nástroj Toolbox (Windows).

Inkoust zcela nevyplňuje text nebo grafiku

Zkontrolujte inkoustové kazety

Je možné, že v inkoustové kazetě došel inkoust. Vyměňte každou prázdnou inkoustovou kazetu. Nebo zkuste vyjmout a znovu nainstalovat inkoustové kazety a zkontrolujte, zda jsou pevně usazeny. Viz Výměna inkoustových kazet.

Zkontrolujte typ tiskového média

Některé typy médií nejsou vhodné pro použití u této tiskárny. Viz Výběr tiskového média.

Výtisk je vybledlý nebo jsou barvy nejasné

Zkontrolujte režim tisku

Režim tisku **Rychlý normální** umožňuje tisk vyšší rychlostí. Je to vhodné pro tisk konceptů. Chcete-li získat lepší výsledky, zvolte režim **Normální** nebo **Nejlepší**. Viz Změna nastavení tisku.

Zkontrolujte nastavení typu papíru

Při tisku na průhledné fólie nebo jiná speciální média vyberte v ovladači tiskárny odpovídající typ média. Viz Tisk na speciální média a média vlastního formátu.

Zkontrolujte inkoustové kazety

Pokud jsou čáry v textu nebo obrázcích přerušené nebo nejsou správně vytištěny, potom v jedné nebo několika inkoustových kazetách pravděpodobně došel inkoust nebo jsou vadné. Tyto inkoustové kazety vyměňte za nové.

Barvy jsou vytištěny černobíle

Přesvědčte se, že v ovladači tiskárny není vybrána možnost **Odstíny šedé**.

Tisknou se nesprávné barvy

Zkontrolujte nastavení tisku

Přesvědčte se, že v ovladači tiskárny není vybrána možnost **Odstíny šedé**.

Zkontrolujte tiskové hlavy

Vždy, když dojde ke zjevnému snížení kvality tisku, může být třeba vyčistit tiskové hlavy. Viz Údržba tiskových hlav.

Výtisk vykazuje rozpité barvy

Zkontrolujte nastavení tisku

Některá nastavení typu papíru (například **Průhledné fólie** a **Fotografické papíry**) a nastavení kvality tisku (například **Nejlepší**) vyžadují více inkoustu než ostatní. Když v ovladači tiskárny vyberete jiná nastavení tisku, přesvědčte se, že jste vybrali správný typ média. Viz Změna nastavení tisku.

Zkontrolujte inkoustové kazety

Přesvědčte se, že s inkoustovými kazetami nebylo nevhodně manipulováno. Procesy plnění a použití nekompatibilních inkoustů může narušit složitý systém tisku, což může mít za následek sníženou kvalitu tisku a poškození tiskárny. HP nezaručuje ani nepodporuje použití opakovaně plněných inkoustových kazet. Informace o objednávání viz Spotřební materiál a příslušenství HP.

Barvy nejsou správně zarovnány

Zkontrolujte tiskové hlavy

Tiskové hlavy se automaticky nezarovnají, když se vymění tisková hlava. Jestliže proceduru zarovnání provedete sami, můžete zaznamenat zvýšení kvality tisku. Viz Údržba tiskových hlav.

Zkontrolujte rozmístění grafiky

Použijte lupu nebo funkci náhledu ve vašem softwaru ke kontrole rozporů v rozmístění grafiky na stránce.

Ve vytištěném textu nebo grafice chybí čáry nebo body

Tiskové hlavy nebo kontakty tiskových hlav mohou vyžadovat vyčištění. Viz Údržba tiskových hlav.

Řešení problémů s podáváním papíru

Informace o odstranění uvíznutého papíru viz Odstranění uvíznutí.

Tiskové médium není podporováno zásobníkem nebo tiskárnou

Používejte jen média, která podporuje tiskárna a použitý zásobník. Viz Vysvětlení technických údajů pro podporovaná média.

Médium není odebíráno ze zásobníku

- Zkontrolujte, zda jsou vodítka pro média v zásobníku nastavena na správné značky podle formátu média, které zakládáte. Rovněž se přesvědčte, že vodítka doléhají ke stohu, ne však příliš těsně.
- Přesvědčte se, že médium v zásobníku není zkrouceno. Vyrovnejte papír ohnutím na opačnou stranu než je prohnutí. Také zkontrolujte sytost inkoustu. K prodloužení doby schnutí inkoustu a snížení sytosti inkoustu použijte posuvník pro inkoust ve spojení s dobou schnutí pod položkou **Rozšířené funkce tisku** (Windows) nebo ve funkcích pro inkoust Ink Features (Mac OS) v softwaru tiskárny. Pamatujte, že snížení sytosti inkoustu může u výtisků vyvolat efekt "vybledlosti".

Média nevycházejí správně

- Přesvědčte se, že je prodloužení výstupního zásobníku vysunuto, jinak mohou vytištěné stránky vypadávat z tiskárny.
- Odstraňte přebytečná média z výstupního zásobníku. Existuje hranice počtu listů, které může zásobník obsahovat.

Stránky jsou pootočeny

- Přesvědčte se, že jsou vodítka papíru v zásobníku přisunuta těsně k médiu, ne však tolik, aby se kroutilo nebo ohýbalo.
- Vyvarujte se zakládání média různých typů nebo formátů do jednoho zásobníku.
- Přesvědčte se, že médium v zásobníku není zkrouceno. Vyrovnejte papír ohnutím na opačnou stranu než je prohnutí.
- Spusťte test pootočení v nástroji Toolbox. Viz Testování potočení média.

Odebírá se několik listů současně

- Zkontrolujte, zda jsou vodítka pro média v zásobníku nastavena na správné značky podle formátu média, které zakládáte. Rovněž se přesvědčte, že vodítka doléhají ke stohu, ne však příliš těsně.
- Přesvědčte se, že zásobník není přeplněn papírem.
- Při zakládání papíru zabraňte vytvoření vějíře u stohu. Vějíř papírů může vyvolávat vývoj statické elektřiny a způsobit problémy s odebíráním několika listů současně.

Vestavěný webový server (EWS) nelze otevřít

Zkontrolujte nastavení sítě

- Přesvědčte se, že pro připojení tiskárny k síti není použit telefonní kabel.
- Přesvědčte se, že je síťový kabel řádně připojen k tiskárně.
- Přesvědčte se, že síťový rozbočovač, přepínač nebo router je zapnut a řádně pracuje.

Zkontrolujte počítač

Přesvědčte se, že počítač, který používáte, je připojen k síti.

Znontrolujte webový prohlížeč

Přesvědčte se, že webový server splňuje minimální systémové požadavky. Viz Technické údaje operačního systému a síťových protokolů.

Zkontrolujte IP adresu tiskárny

- Vytiskněte stránku s konfigurací a vyhledejte IP adresu tiskárny na druhé stránce. Viz Vysvětlení významu a tisk stránky konfigurace.
- Zjistěte odezvu tiskárny (ping) z příkazového řádku MS-DOS (Windows) nebo Terminal (Mac OS) s použitím IP adresy. Pokud je IP adresa tiskárny například 123.123.123.123, napište na příkazový řádek následující příkaz a potom stiskněte klávesu Enter:

  ```
  ping 123.123.123.123
  ```

  Jestliže se zobrazí odpověď, je IP adresa správná.

Řešení problémů při instalaci

Problémy s tiskem stránky se zarovnáním

Když jsou nainstalovány nové tiskové hlavy, tiskárna automaticky vytiskne dvě stránky se zarovnáním k zarovnání tiskových hlav. Tento proces trvá přibližně osm minut. Neotvírejte žádné kryty ani netiskněte tlačítka, dokud se nevytisknou stránky zarovnání. Stránky se zarovnáním můžete po vytištění zlikvidovat. Jestliže tiskárna stránky nevytiskne, viz Všeobecné rady pro řešení problémů nebo zarovnejte tiskové hlavy manuálně (viz Postup zarovnání tiskových hlav).

Problémy s instalací softwaru

Ověřte požadavky na počítač

Přesvědčte se, že počítač splňuje systémové požadavky. Viz Technické údaje operačního systému a síťových protokolů.

Zkontrolujte předpoklady pro instalaci

- Počítač splňuje systémové požadavky. Viz Technické údaje operačního systému a síťových protokolů.
- Před instalací softwaru na počítači se systémem Windows se přesvědčte, že jsou ukončeny všechny ostatní aplikace.
- Jestliže počítač nerozpozná cestu k jednotce CD-ROM, kterou jste zadali, přesvědčte se, že jste zadali správné písmeno disku.
- Pokud počítač není schopen rozpoznat disk Starter CD v jednotce CD-ROM, zkontrolujte disk CD po stránce poškození. Ovladač tiskárny si můžete stáhnout na adrese www.hp.com/support/officejetprok850.

Obnovení instalace softwaru tiskárny

Jestliže používáte systém Windows a počítač stále není schopen rozpoznat tiskárnu, vložte disk Starter CD, klepněte na **Utilities** a potom klepněte na **Uninstaller**, aby se provedlo vyčištění po odinstalování ovladače tiskárny. Restartujte systém počítače a přeinstalujte ovladač tiskárny. Viz Odinstalace softwaru tiskárny.

Problémy s připojením k síti

Poznámka Po opravě kterékoli z následujících položek, spusťte instalační program znovu.

Řešení obecných problémů se sítí

Jestliže nejste schopni nainstalovat software tiskárny na počítači, ověřte následující:

- Všechny kabely k počítači a k tiskárně jsou zajištěny.
- Síť je v činnosti a síťový rozbočovač je zapnut.
- Jestliže se kontrolka připojení na síťovém konektoru nerozsvítí, přesvědčte se, že jsou splněny všechny podmínky uvedené v části Rady a zdroje pro řešení problémů.
- Veškeré aplikace včetně antivirových programů a osobních bran firewall jsou ukončeny nebo dočasně vypnuty.
- Zkontrolujte, zda je tiskárna nainstalována v téže podsíti jako počítač, který tiskárnu používá.
- Jestliže instalační program není schopen najít tiskárnu, vytiskněte stránku konfigurace a zadejte IP adresu v instalačním programu manuálně. Viz Vysvětlení významu a tisk stránky konfigurace.
- Zjistěte odezvu tiskárny (ping) z příkazového řádku MS-DOS (Windows) nebo Terminal (Mac OS) s použitím IP adresy. Pokud je IP adresa tiskárny například 123.123.123.123, napište na příkazový řádek následující příkaz a potom stiskněte klávesu Enter:

  ```
  ping 123.123.123.123
  ```

  Jestliže se zobrazí odpověď, je IP adresa správná.

Jestliže používáte počítač se systémem Windows, zkontrolujte, zda síťové porty vytvořené v ovladači tiskárny odpovídají IP adrese tiskárny.

1. Vytiskněte stránku s konfigurací. Viz Vysvětlení významu a tisk stránky konfigurace.
2. Na ploše Windows klepněte na **Start**, přejděte k **Nastavení** a potom klepněte na **Tiskárny**. Nebo klepněte na **Start**, klepněte na **Ovládací panely** a potom klepněte na **Tiskárny a faxy** nebo **Tiskárny** (v závislosti na operačním systému).
3. Klepněte pravým tlačítkem na **Vlastnosti** a potom klepněte na kartu **Porty**.
4. Vyberte port TCP/IP pro tiskárnu a potom klepněte na **Konfigurovat port**.
5. Porovnejte IP adresu uvedenou v dialogovém okně a přesvědčte se, zda odpovídá IP adrese uvedené na stránce s konfigurací. Jestliže jsou IP adresy rozdílné, změňte IP adresu v dialogovém okně tak, aby odpovídala adrese uvedené na stránce s konfigurací.
6. Dvojím klepnutím na **OK** uložte nastavení a uzavřete dialogová okna.

Třebaže se nedoporučuje přiřazovat tiskárně pevnou IP adresu, můžete některé problémy s instalací (například konflikt s osobní bránou firewall) vyřešit tak, že tiskárně přiřadíte pevnou IP adresu. Další informace viz Konfigurace možností sítě.

Reset síťových nastavení tiskárny

Jestliže tiskárna není schopna komunikace se sítí, proveďte reset síťových nastavení tiskárny:

Stiskněte a držte ⏻ (tlačítko Napájení), stiskněte třikrát ▶ (tlačítko Pokračovat) a potom uvolněte ⏻ (tlačítko Napájení).

Odinstalujte a znovu nainstalujte ovladač tiskárny.

Poznámka Nejnovější informace získáte, když navštívíte stránky podpory produktu na adrese www.hp.com/support/officejetprok850.

Odstranění uvíznutí

Postup při odstranění uvízlého papíru

1. Odstraňte veškerá média z výstupního zásobníku.

2. Zkontrolujte panel zadního vstupu nebo duplexní jednotku.

   a. Stiskněte tlačítka na obou stranách panelu zadního vstupu nebo duplexní jednotky a vyjměte je.

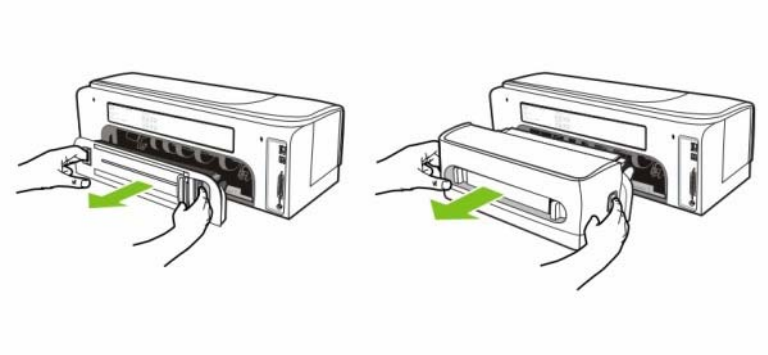

   b. Zjistěte místo uvíznutí tiskového média uvnitř tiskárny, uchopte papír oběma rukama a vytáhněte jej směrem k sobě.

   c. Pokud k uvíznutí nedošlo v duplexní jednotce, stiskněte tlačítka vpředu na duplexní jednotce a sejměte kryt. Pokud je uvízlý papír zde, opatrně jej vyjměte. Zavřete kryt.

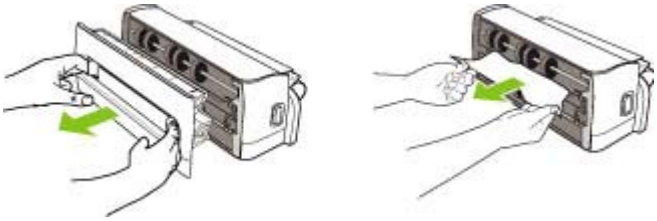

   d. Opět vložte panel zadního vstupu nebo duplexní jednotku do tiskárny.

3. Pokud nemůžete zjistit místo uvíznutí, nadzvedněte výstupní zásobník a zkontrolujte vstupní zásobník z hlediska uvíznutí. Jestliže je médium zachyceno v zásobníku, proveďte následující:

   a. Vysuňte vstupní zásobník.

b. Vytáhněte papír směrem k sobě.



c. Zajistěte, aby média byla v zásobníku řádně vyrovnána, a potom spusťte výstupní zásobník.

4. Pokud jste uvíznutí nenašli. otevřete horní kryt. Jestliže papír zůstal uvnitř tiskárny, přesvědčte se, že je vozík posunut na pravou stranu, uvolněte jakékoli zbytky papíru nebo pomačkaná média a vytáhněte je směrem k sobě přes horní stranu tiskárny.

> ⚠ **VAROVÁNÍ!** Nesahejte do tiskárny, pokud je tiskárna zapnuta a vozík je zablokován. Když otevřete horní kryt, měl by se vozík vrátit na své místo na pravé straně tiskárny. Pokud se vozík na pravou stranu nevrací, potom před odstraněním zachyceného papíru vypněte tiskárnu.

5. Po odstranění uvíznutí zavřete všechny kryty, zapněte tiskárnu (pokud jste ji vypnuli) a poté stiskněte (tlačítko Pokračovat), aby tisk pokračoval.

Tiskárna bude pokračovat v tisku u následující stránky. Stránky, které uvízly v tiskárně, bude nutno znovu odeslat na tiskárnu.

Jak předcházet uvíznutí

- Přesvědčte se, že je tiskárna umístěna na rovné ploše.
- Zkontrolujte, zda průchodu papíru nic nebrání.
- Nepřeplňujte zásobník. Viz Vysvětlení technických údajů pro podporovaná média.
- Papír zakládejte správným způsobem. Viz Zakládání médií.
- Nepoužívejte média, která jsou zkroucená nebo zvlněná.

- Vždy používejte média, která splňují požadované specifikace. Viz Výběr tiskového média.
- Pokud používáte recyklovaná média, vyzkoušejte jiný druh tiskového média. Viz Výběr tiskového média.
- Když odesíláte tiskovou úlohu k tisku, zkontrolujte, zda výstupní zásobník není přeplněn.
- Přesvědčte se, že je médium přitlačeno k pravé straně zásobníku.
- Přesvědčte se, že jsou vodítka papíru přisunuta těsně k médiu, ne však tolik, aby se kroutilo nebo ohýbalo.

6 Spotřební materiál a příslušenství HP

Tato část obsahuje informace o spotřebním materiálu a příslušenství tiskárny HP. Informace podléhají změnám a nejnovější aktualizace získáte na webových stránkách HP (www.hpshopping.com). Prostřednictvím webové stránky můžete rovněž provést nákup.

Objednávání spotřebního tiskového materiálu online

Spotřební tiskový materiál můžete kromě webové stránky HP nakoupit také prostřednictvím vestavěného webového serveru (EWS) nebo nástroje Toolbox (Windows).

Systémové požadavky pro objednávání spotřebního tiskového materiálu

K použití nástroje Toolbox musíte mít následující prostředky:

- Připojení k internetu.
- Tiskárnu připojenou k počítači pomocí kabelu USB, paralelního kabelu nebo prostřednictvím sítě.
- Nástroj Toolbox musí být nainstalován na počítači (je podporován pouze v systému Windows).

K použití vestavěného webového serveru musíte mít následující prostředky:

- Tiskárna připojená k síti.
- Webový prohlížeč nainstalovaný na počítači (Microsoft Internet Explorer 5.5, Netscape 7.0, Opera 7.54 nebo Mozilla Firefox 1.0, Safari 1.2 nebo novější)

Postup objednávání tiskového spotřebního materiálu

- **Nástroj Toolbox (Windows)**

  Na kartě **Stav tiskárny** klepněte na tlačítko **Objednat spotřební materiál**. Spustí se výchozí webový prohlížeč a zobrazí se webová stránka.

- **HP Printer Utility (Mac)**

  Otevřete **Informace a podpora**, klepněte na **Stav spotřebního materiálu**. a potom klepněte na **Objednání spotřebního materiálu HP**.

- **Vestavěný webový server**

  V části **Další odkazy** klepněte na **Objednat spotřební materiál**. Podle pokynů zobrazených na webové stránce vyberte a objednejte požadovaný spotřební materiál.

Příslušenství

Příslušenství a kabely

Příslušenství HP pro automatický oboustranný tisk (duplexní jednotka)	C8258A
Paralelní kabel HP IEEE-1284 A-B (2 metry)	C2950A
Paralelní kabel HP IEEE-1284 A-B (3 metry)	C2951A
HP USB A-B (2 metry)	C6518A

Tiskové servery

Externí tiskový server HP Jetdirect 170X	J3258B
Externí tiskový server HP Jetdirect 300X	J3263A
Tiskový server HP Jetdirect 500X pro Fast Ethernet	J3265A
Externí tiskový server HP Jetdirect 175X (USB 1.0)	J6035C
Externí tiskový server HP Jetdirect en3700 Fast Ethernet (USB 2.0)	J7942A
Externí tiskový server HP Jetdirect ew2400, Fast Ethernet, kabelový a bezdrátový 802.11g pro SMB	J7951A

Spotřební materiál

Spotřební materiál, inkoust

Inkoustové kazety

HP 10 černá	C4844A
HP 11 azurová	C4836A
HP 11 purpurová	C4837A
HP 11 žlutá	C4838A
HP 13 černá	C4814A
HP 13 azurová	C4815A
HP 13 purpurová	C4816A
HP 13 žlutá	C4817A

Tiskové hlavy

HP 11 černá	C4810A
HP 11 azurová	C4811A
HP 11 purpurová	C4812A
HP 11 žlutá	C4813A

Média HP

K objednání médií, např. papíru HP Premium, fólií pro inkoustové tiskárny HP Premium Inkjet Transparency Film, zažehlovacích obtisků HP Iron-On Paper nebo blahopřání HP Greeting Cards, přejděte na www.hp.com.

Vyberte vaši zemi/oblast a potom vyberte **Jak nakupovat** nebo **Nákup online**.

7 Podpora a záruka

Informace v části Údržba a řešení problémů představují návrhy způsobu řešení obvyklých problémů. Pokud tiskárna nepracuje správně a tyto návrhy problém nevyřeší, zkuste použít jednu z následujících služeb podpory.

Získání elektronické podpory

Podporu HP můžete získat z následujících elektronických zdrojů:

- **Web**

  Navštivte webové stránky na adrese hp.com, kde najdete nejnovější software, informace o produktu, operačním systému a informace o podpoře: www.hp.com/support/officejetprok850.

- **Nástroj Toolbox (Windows)**

  Nástroj Toolbox nabízí podrobné postupy řešení běžných problémů s tiskem. Viz Nástroj Toolbox (Windows).

- **HP Instant Support**

  HP Instant Support je soustava webových nástrojů pro řešení problémů, která pomáhá při rychlé identifikaci, diagnostice a řešení problémů s tiskem. Viz HP Instant Support.

Získání telefonické podpory HP

Během záruční doby můžete získat asistenci z HP Total Care.

Předtím, než zavoláte

Aby vám pracovníci služeb střediska podpory mohli lépe posloužit, připravte si před zavoláním HP následující informace.

1. Vytiskněte stránku s konfigurací tiskárny. Pokyny k tomu jak vytisknout tuto stránku viz Vysvětlení významu a tisk stránky konfigurace. Pokud tiskárna netiskne, mějte připraveny následující informace.
   - Číslo modelu a výrobní číslo. (Najdete je na zadní straně tiskárny.)
   - Model tiskárny
2. Zjistěte používaný operační systém, například Windows 98 SE.
3. Pokud je tiskárna připojena k síti, zjistěte používaný síťový operační systém, například Windows NT Server 4.0.
4. Zjistěte způsob připojení tiskárny k systému, a to paralelní, USB nebo pomocí sítě.
5. Zjistěte číslo verzi ovladače tiskárny a číslo verze softwaru tiskárny, např. pro HP Officejet Pro série K850 je verze: 62.43.12.0. (Ke zjištění čísla verze ovladače tiskárny otevřete nastavení tiskárny nebo dialogové okno vlastností a klepněte na kartu O aplikaci.)
6. Máte-li problémy při tisku z určité aplikace, poznamenejte si název a číslo verze této aplikace.

Telefonní čísla HP Total Care

V mnoha lokalitách poskytuje HP Total Care během záruční doby bezplatnou telefonickou podporu. Volání na některá z níže uvedených čísel telefonické podpory však nemusí být bezplatné.

Nejaktuálnější seznam čísel telefonické podpory viz www.hp.com/support.

Země/oblast	Telefonní číslo
Alžírsko	61 56 45 43
Argentina	Buenos Aires: 54–11–4708–1600 Okolí Buenos Aires: 0-800-555-5000
Austrálie	1300 721 147 Po záruční lhůtě: 1902 910 910
Rakousko	www.hp.com/support
Bahrajn	17212049
Belgie	Nizozemsko: www.hp.com/support Francie: www.hp.com/support
Brazílie	Okolí Sao Paulo: 0–800-709–7751 Město Sao Paulo (55)-11–4004–7751

Země/oblast	Telefonní číslo
Kanada	Oblast Mississauga: (905) 206-4663 1–800–474–6836
Střední Amerika & karibská oblast	www.hp.com/support
Chile	800-360–999
Čína	021-3881 4518 800–810–3888
Kolumbie	Bogota: 571–606–9191 01–8000–51–4746–8368
Kostarika	0-800-011-1046
Kypr	800 9 2649
Česká republika	810 222 222
Dánsko	www.hp.com/support
Dominikánská republika	1-800-711-2884
Ekvádor	Andinatel: 1-999-119 • 800–711–2884 Pacifictel: 1–800–225–528 • 800-711–2884
Egypt	(02) 6910602
Salvador	800-6160
Finsko	www.hp.com/support
Francie	www.hp.com/support
Německo	www.hp.com/support
Řecko	Mezinárodní: + 30 210 6073603 Domácí: 801 11 22 55 47
Guatemala	1-800-711–2884
Hongkong SAR	2802 4098
Maďarsko	1 382 1111
Indie	1 600 44 7737
Indonésie	+62 (21) 350 3408
Irsko	www.hp.com/support
Izrael	(0) 9 830 4848
Itálie	www.hp.com/support
Jamajka	1-800-711-2884
Japonsko	0570-000-511 (Navi Dial, jen vnitrostátní Japonsko) 03-3335-9800
Korejská republika	1588 3003

Země/oblast	Telefonní číslo
Lucembursko	www.hp.com/support
Malajsie	1800 88 8588
Mexiko	Mexico City: 55–5258–9922 Okolí Mexico City: 01-800-472–68368
Maroko	22 4047 47
Nizozemsko	www.hp.com/support
Nový Zéland	0800 441 147
Nigérie	1 3204 999
Norsko	www.hp.com/support
Panama	1-800-711-2884
Paraguay	009 800 54 1 0006
Peru	0-800-10111
Filipíny	2 867 3551
Polsko	22 5666 000
Portugalsko	www.hp.com/support
Portoriko	1 877 232 0589
Rumunsko	(21) 315 4442
Rusko	Moskva: 095 777 3284 St. Petersburg: 812 332 4240
Saúdská Arábie	800 897 1415
Singapur	6 272 5300
Slovensko	0850 111 256
Jižní Afrika	Mezinárodní: + 27 11 2589301 RSA: 086 0001030
Španělsko	www.hp.com/support
Švédsko	www.hp.com/support
Švýcarsko	www.hp.com/support
Tchajwan	02–8722–8000
Thajsko	+66 (2) 353 9000
Trinidad a Tobago	1-800-711-2884
Tunisko	71 89 12 22
Turecko	90 216 444 71 71
Ukrajina	(044) 230-51-06
Spojené arabské emiráty (UAE)	600 54 47 47

Země/oblast	Telefonní číslo
Velká Británie	www.hp.com/support
Spojené státy americké	1–800–474–6836 (1-800 HP INVENT)
Uruguay	0004–054–177
Venezuela	Caracas: 58–212–278–8666 Okolí Caracasu: 0–800–474–68368
Vietnam	+ 84 88234530
Západní Afrika	+ 351 213 17 63 80

Prohlášení o omezených zárukách Hewlett-Packard

Produkt HP	Trvání omezené záruky
Software	1 rok
Příslušenství	1 rok
Inkoustové kazety	6 měsíců*
Tiskové hlavy	1 rok*
Hardwarové příslušenství tiskárny (podrobnosti viz dále)	1 rok
*Podrobné informace o záruce viz www.hp.com/support/inkjet_warranty.	

Rozsah omezené záruky

1. Společnost Hewlett-Packard zaručuje zákazníkovi na úrovni koncového uživatele, že produkty společnosti Hewlett-Packard uvedené výše nebudou závadné po stránce materiálu a zpracování po uvedenou dobu. Tato doba se počítá od data zakoupení produktu zákazníkem.
2. U softwarových výrobků se omezená záruka společnosti Hewlett-Packard vztahuje pouze na selhání při provádění naprogramovaných instrukcí. Společnost Hewlett-Packard nezaručuje, že provoz jakéhokoli produktu bude nepřerušený a bezchybný.
3. Omezená záruka společnosti Hewlett-Packard se vztahuje pouze na takové závady, které vzniknou jako důsledek normálního používání výrobku. Nevztahuje se na žádné jiné problémy včetně těch, které vzniknou z následujících příčin:
   a. Nevhodná údržba nebo úprava výrobku.
   b. Software, média, díly či spotřební materiál nedodaný nebo nepodporovaný společnosti Hewlett-Packard.
   c. Provozování mimo rozsah hodnot technických údajů produktu.
   d. Neoprávněná úprava nebo nesprávné použití.
4. U tiskáren HP nemá použití inkoustových kazet jiných výrobců než HP nebo kazet doplňovaných inkoustem vliv na záruku poskytnutou zákazníkovi, ani na dohody o poskytování technické podpory. Pokud ovšem lze vadu či poškození tiskárny přisoudit použití inkoustové kazety jiného výrobce než HP nebo opětovně plněné kazety, společnost Hewlett-Packard bude účtovat běžnou sazbu za práci a materiál při řešení takto vzniklé závady.
5. Pokud během trvání platné záruky obdrží společnost Hewlett-Packard zprávu o závadě některého výrobku, na který se vztahuje záruka společnosti Hewlett-Packard, společnost Hewlett-Packard – podle svého vlastního rozhodnutí – buď výrobek opraví nebo vymění.
6. Pokud společnost Hewlett-Packard nebude schopna opravit či vyměnit vadný výrobek na který se vztahuje záruka společnosti Hewlett-Packard, vrátí společnost Hewlett-Packard kupní cenu výrobku v přiměřené době po vyrozumění o závadě.
7. Společnost Hewlett-Packard není povinna provést opravu, výměnu nebo vrácení peněz, dokud zákazník nevrátí vadný výrobek společnosti Hewlett-Packard.
8. Jakýkoli vyměněný produkt může být buď nový nebo jako nový, za předpokladu, že jeho funkce jsou shodné s funkcemi vyměňovaného produktu nebo lepší.

9. Výrobky HP mohou obsahovat repasované díly, součástky či materiály odpovídající výkonem novým.

10. Prohlášení o omezené záruce HP je platné ve všech zemích nebo oblastech, kde jsou produkty kryté touto zárukou distribuovány společností Hewlett-Packard. Smlouvy o rozšířených záručních službách, jako například servis u zákazníka, jsou k dispozici u organizací oprávněných provádět servis výrobků HP v zemích, kde jsou výrobky distribuovány společností Hewlett-Packard nebo pověřeným dovozcem.

Omezení záruky

VÝŠE UVEDENÉ ZÁRUKY JSOU VÝHRADNÍ V ROZSAHU, KTERÝ UMOŽŇUJÍ MÍSTNÍ ZÁKONY, A SPOLEČNOST HEWLETT-PACKARD ANI DALŠÍ DODAVATELÉ NEPOSKYTUJÍ ŽÁDNÉ JINÉ VÝSLOVNÉ NEBO ODVOZENÉ ZÁRUKY ČI PODMÍNKY TÝKAJÍCÍ SE PRODEJNOSTI, USPOKOJIVÉ KVALITY A VHODNOSTI K URČITÉMU ÚČELU.

Omezení závazků

1. V rozsahu povoleném místními zákony jsou nápravy poskytované tímto prohlášením o záruce jedinými a výlučnými nápravami poskytovanými zákazníkovi.

2. V ROZSAHU PRAVOMOCÍ MÍSTNÍCH ZÁKONŮ, VYJMA ZÁVAZKŮ VÝHRADNĚ UZAVŘENÝCH V TOMTO PROHLÁŠENÍ O ZÁRUCE, SPOLEČNOST HEWLETT-PACKARD ANI JEJÍ DODAVATELÉ NEBUDOU ZODPOVĚDNI ZA PŘÍMÉ, NEPŘÍMÉ, ZVLÁŠTNÍ, NÁHODNÉ NEBO NÁSLEDNÉ ŠKODY, AŤ SE ZAKLÁDAJÍ NA SMLOUVĚ, ÚMYSLNÉM PORUŠENÍ NEBO JINÉ PRÁVNÍ TEORII, NEBO NA UPOZORNĚNÍ NA MOŽNOST VZNIKU TĚCHTO ŠKOD.

Místní zákony

1. Tato záruka poskytuje zákazníkům specifická zákonná práva. Zákazník může mít rovněž další práva, která se liší v každém státě Spojených států, v každé provincii Kanady a v každé jiné zemi a regionu.

2. V rozsahu, ve kterém toto prohlášení o záruce není v souladu s místním zákonem, toto prohlášení o záruce bude považováno za upravené, aby bylo v souladu s místním zákonem. Podle takových místních zákonů se některé výluky právní odpovědnosti a omezení nemusí na zákazníka vztahovat. Například některé státy v USA a také i některé vlády mimo území USA (včetně provincií v Kanadě) mohou učinit tato opatření:

   a. Zabránit, aby prohlášení a omezení v tomto prohlášení o záruce omezovala zákonem stanovená práva spotřebitele (například ve Velké Británii).

   b. Jiným způsobem omezit možnosti výrobce uplatnit tato prohlášení nebo omezení.

   c. Udělit zákazníkům další záruční práva, určit trvání vyplývajících záruk, kterých se výrobce nemůže zříci, nebo povolit omezení na trvání vyplývajících záruk.

3. V SOUVISLOSTI SE SPOTŘEBNÍMI TRANSAKCEMI V AUSTRÁLII A NA NOVÉM ZÉLANDU ZÁRUČNÍ PODMÍNKY UVEDENÉ V TOMTO PROHLÁŠENÍ, VYJMA ROZSAHU DOVOLENÉHO ZÁKONEM, NEVYLUČUJÍ, NEOMEZUJÍ ANI NEUPRAVUJÍ A DOPLŇUJÍ ZÁVAZNÁ STATUTÁRNÍ PRÁVA UPLATNITELNÁ NA PRODEJ PRODUKTŮ SPOLEČNOSTI HEWLETT-PACKARD TAKOVÝM ZÁKAZNÍKŮM.

Spotřební materiál pro inkoustové tiskárny HP - stručné informace o záruce

Poznámka Tyto informace představují snadno přístupný přehled plné verze prohlášení o zárukách HP. Chcete-li si přečíst plnou verzi prohlášení přejděte na stránku www.hp.com/support/inkjet_waranty a vyberte váš spotřební materiál.

Vztahuje se na váš produkt záruka?

Pokud jste přesvědčeni, že váš spotřební materiál, inkoust nebo tisková hlava, jsou vadné, můžete je vrátit a obdržet náhradu nebo náhradní produkt, za předpokladu, že platí VŠECHNY následující podmínky:

- Spotřební materiál, inkoust: Inkoust nebyl spotřebován.
- Tisková hlava: Při použití nebyl překročen rámec záruky:
  - Černá tisková hlava: 530 ml
  - Barevná tisková hlava: 200 ml

  Poznámka Stanovení množství inkoustu, který prošel tiskovou hlavou aktuálně nainstalovanou v tiskárně, viz Akumulovaná spotřeba inkoustu (ml) v části Stav tiskové hlavy na stránce konfigurace. Viz Tisk stránky konfigurace.
- Spotřební materiál, inkoust: Nebyl doplňován, přepracován nebo jinak manipulován.
- Tisková hlava nebo spotřební materiál, inkoust: Neuplynulo datum "konec záruční lhůty". Prohlédněte si obrázek níže, abyste vyhledali umístění data na vašem produktu.

Umístění data konce záruční lhůty

Formát data: RRRRMMDD

Obr. 1 Nové tiskové hlavy	Obr. 2 Starší tiskové hlavy	Obr. 3 Spotřební materiál, inkoust
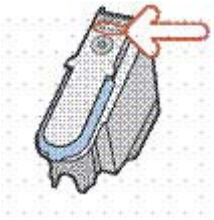	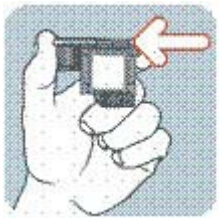	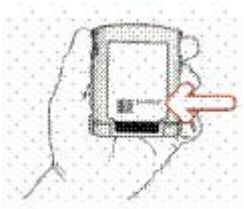

Termín použitelnosti k instalaci

Dbejte na to, aby produkt byl nainstalován před termínem použitelnosti k instalaci vytištěným na obalu spotřebního materiálu. Instalace před termínem použitelnosti k instalaci zajišťuje, že budete mít k dispozici následující dobu do data konce záruční lhůty:

- Tisková hlava: jeden rok (podléhá limitu akumulované spotřeby inkoustu)
- Spotřební materiál, inkoust: šest měsíců

Spotřební materiál HP pro inkoustové tiskárny - doba použitelnosti

Inkoust podléhá stárnutí, přičemž ztrácí vodu. Když je již inkoust starý, může poškozovat tiskové hlavy nebo ostatní části tiskového systému. Při normálním použití je u většiny kazet inkoust spotřebován ještě dříve, než je starý natolik, aby mohl vyvolat poškození. Aby se zabránilo možnosti

poškození, jsou tiskárny HP, u nichž se používají shora uvedené kazety, konstruovány tak, aby se tisk zastavil dříve, než inkoust příliš zestárne. Viz Datum použitelnosti (R-M-D), které se nachází v části Stav inkoustové kazety na stránce konfigurace, Viz Tisk stránky konfigurace.

- Datum použitelnosti nemá nic společného se zárukou na produkt. Informace o záruce na inkoustovou kazetu viz www.hp.com/support/inkjet_warranty.
- Respektování data použitelnosti zabraňuje poškození starým inkoustem. Když uplyne datum použitelnosti inkoustové kazety, přestane pracovat musí být vyměněna.

Jak postupovat při vrácení produktu?

Existují dvě možnosti vrácení produktu v rámci záruky:

- Navštivte prodejce, u něhož jste produkt zakoupili (podléhá postupům prodejce při vracení).
- Jestliže produkt nemůžete vrátit prodejci, zavolejte na číslo telefonické podpory uvedené na letáku, který je dodán v krabici spolu s produktem.

8 Význam kontrolek na tiskárně

Kontrolky na tiskárně informují o stavu tiskárny a jsou užitečné při diagnostice problémů s tiskem. Tato část obsahuje informace o kontrolkách na tiskárně, o jejich významu a o činnosti, kterou je v případě potřeby nutno provést.

Kontrolky ovládacího panelu

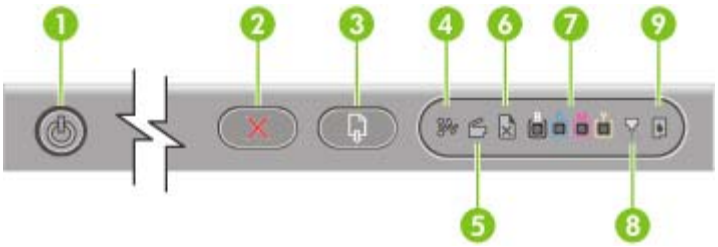

1	Tlačítko a kontrolka Napájení
2	Tlačítko Storno
3	Tlačítko a kontrolka Pokračovat
4	Kontrolka uvíznutí papíru
5	Kontrolka Otevřený kryt
6	Kontrolka Došel papír
7	Kontrolky Indikátor barvy
8	Kontrolka Tisková hlava
9	Kontrolka Inkoustová kazeta

Kontrolky síťového konektoru (barevná tiskárna HP Officejet Pro K850dn)

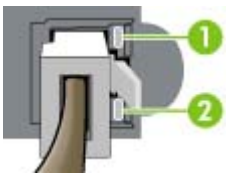

1	Kontrolka připojení (Link)
2	Kontrolka aktivity

Význam kontrolek na ovládacím panelu

Tato část obsahuje stručné vysvětlení hlášení, která se mohou zobrazit na displeji kontrolek tiskárny.

Indikace pomocí kontrolek tiskárny	Vysvětlení a doporučené akce
Žádné kontrolky nesvítí. 	Tiskárna je vypnuta. • Stiskněte (tlačítko Napájení).
Kontrolka napájení svítí. 	Tiskárna je připravena. • Nevyžaduje se žádná akce.
Kontrolka Napájení bliká. 	Tiskárna je zapnuta nebo vypnuta, zpracovává tiskovou úlohu, nebo byla tisková úloha zrušena. • Nevyžaduje se žádná akce. Tiskárna čeká, až inkoust zaschne. • Nevyžaduje se žádná akce. Počkejte, než inkoust zaschne.
Kontrolka Napájení svítí a kontrolka Pokračovat bliká. 	Tiskárna je v manuálním duplexním režimu. Čeká, než inkoust zaschne, aby mohly být stránky obráceny a znovu založeny. • Znovu založte stoh do tiskárny a stiskněte (tlačítko Pokračovat). Tiskárna tiskla na skládaný papír a skládaný papír je třeba vyjmout z tiskárny. • Stiskněte (tlačítko Pokračovat), abyste mohli vyjmout skládaný papír z tiskárny. Šířka papíru ve vstupním zásobníku neodpovídá šířce vybrané v ovladači tiskárny. • Znovu založte papír do tiskárny a stiskněte (tlačítko Pokračovat). Vozík tiskárny se zastavil. • Stiskněte (tlačítko Pokračovat), aby tisk pokračoval. • Jestliže závada přetrvává, vypněte tiskárnu a znovu ji zapněte. Viz Odstraňování problémů.

Indikace pomocí kontrolek tiskárny	Vysvětlení a doporučené akce
Kontrolka Napájení svítí, kontrolka Pokračovat svítí a kontrolka Uvíznutí papíru bliká. 	Došlo k uvíznutí tiskového média v tiskárně. • Stiskněte (tlačítko Pokračovat), abyste mohli vyjmout uvízlé médium. • Odstraňte veškerá média z výstupního zásobníku. Zjistěte místo uvíznutí (viz Odstranění uvíznutí). Po odstranění zachyceného papíru stiskněte (tlačítko Pokračovat), aby tisková úloha mohla pokračovat.
Kontrolka napájení svítí, kontrolka pokračování svítí a kontrolka nedostatku papíru bliká. 	V tiskárně došel papír. • Založte papír a stiskněte (tlačítko Pokračovat).
Kontrolka Napájení a kontrolka Otevřený kryt svítí. 	Kryt není řádně uzavřen. • Přesvědčte se, že jsou všechny kryty řádně uzavřeny.
Kontrolka Napájení svítí a kontrolka Otevřený kryt bliká. 	Panel zadního vstupu nebo příslušenství pro automatický oboustranný tisk (duplexní jednotka) nejsou úplně zasunuty. • Zkontrolujte, že panel zadního vstupu nebo duplexní jednotka jsou zcela zasunuty v zadní straně tiskárny.
Kontrolka Napájení svítí a kontrolky Otevřený kryt a Tisková hlava svítí. 	Záklopka tiskových hlav není zajištěna. • Otevřete horní kryt a řádně přitlačte záklopku tiskových hlav, aby se dosáhlo spolehlivého zajištění.
Kontrolka Napájení svítí, kontrolka Tisková hlava svítí a jedna nebo více kontrolek indikátoru barev bliká. 	Jedna nebo více tiskových hlav vyžaduje pozornost. • Přeinstalujte příslušné tiskové hlavy, zavřete všechny kryty a potom se pokuste o tisk. • Jestliže závada přetrvává, vypněte tiskárnu a znovu ji zapněte. • Pokud závada přetrvává, vyčistěte kontakty tiskové hlavy (viz Údržba tiskových hlav).

Indikace pomocí kontrolek tiskárny	Vysvětlení a doporučené akce
	• Pokud chyba přetrvává, vyměňte příslušnou tiskovou hlavu (hlavy). Informace o objednávání spotřebního materiálu viz Spotřební materiál a příslušenství HP.
Kontrolka Napájení svítí, kontrolka Tisková hlava svítí a jedna nebo více kontrolek indikátoru barev svítí. 	Jedna nebo více tiskových hlav chybí. • Zkontrolujte, zda byla odstraněna ochranná páska z tiskových hlav. • Přeinstalujte tiskové hlavy, zavřete všechny kryty a potom se pokuste o tisk.
Kontrolka Napájení svítí a jedna nebo více kontrolek indikátoru barev svítí. 	V inkoustové kazetě je málo inkoustu a bude třeba ji brzy vyměnit. • Nevyžaduje se žádná akce.
Kontrolka Napájení svítí a jedna nebo více kontrolek indikátoru barev bliká. 	V inkoustové kazetě není inkoust, a proto musí být vyměněna, než bude možno pokračovat v tisku. • Vyměňte příslušnou inkoustovou kazetu. Informace o objednávání spotřebního materiálu viz Spotřební materiál a příslušenství HP.
Kontrolka Napájení svítí, kontrolka Inkoustová kazeta svítí a jedna nebo více kontrolek indikátoru barev svítí. 	Jedna nebo více inkoustových kazet chybí. • Nainstalujte inkoustové kazety a pokuste se o tisk. • Pokud problém přetrvává, vyměňte příslušnou inkoustovou kazetu (kazety). Informace o objednávání spotřebního materiálu viz Spotřební materiál a příslušenství HP.
Kontrolka Napájení svítí, kontrolka Inkoustová kazeta svítí a jedna nebo více kontrolek indikátoru barev bliká. 	Jedna nebo více inkoustových kazet je vadných nebo jsou prošlé. • Vyměňte příslušnou inkoustovou kazetu. Informace o objednávání spotřebního materiálu viz Spotřební materiál a příslušenství HP.

Indikace pomocí kontrolek tiskárny	Vysvětlení a doporučené akce
Kontrolka Napájení svítí a jedna nebo více kontrolek indikátoru barev svítí a kontrolka Inkoustová kazeta bliká. 	Je nainstalována inkoustová kazeta jiná než HP. **UPOZORNĚNÍ** Na poškození tiskárny, které je výsledkem modifikace nebo opakovaného plnění inkoustových kazet HP, případně používání inkoustových kazet jiných než HP, se nevztahuje záruka. • Pokud se domníváte, že inkoustová kazeta je jiná než inkoustová kazeta HP, vraťte ji na místě, kde jste ji zakoupili. Kupte a nainstalujte inkoustovou kazetu HP. • Rozhodnete-li se použít inkoustovou kazetu jinou než HP, stiskněte a držte (tlačítko Napájení) a třikrát stiskněte (tlačítko Pokračovat). Všechny kontrolky, mimo kontrolky Napájení, zhasnou. *Poškození, které je důsledkem toho, že v tiskárně byla použita tato kazeta, je ze záruky vyloučeno.*
Kontrolka Napájení bliká. Všechny kontrolky na ovládacím panelu svítí. 	Došlo k jedné nebo více chybám tiskárny. • Zruší se všechny tiskové úlohy v tiskové frontě. • Vypněte tiskárnu a počkejte asi 10 sekund, než tiskárnu znovu zapnete. Pokuste se znovu tisknout. • Jestliže problém přetrvává, viz Podpora a záruka.

Vysvětlení významu kontrolek síťového konektoru

Tato část obsahuje stručné vysvětlení systému indikace pomocí kontrolek síťového konektoru.

Indikace pomocí kontrolek síťového konektoru	Vysvětlení a doporučené akce
Kontrolka připojení svítí. Kontrolka aktivity nesvítí. 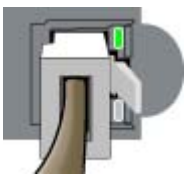	Tiskárna je připojena k síti, ale síť nepřijímá nebo nepřenáší data prostřednictvím sítě. Tiskárna je zapnuta a je v nečinnosti. • Nevyžaduje se žádná akce.

Indikace pomocí kontrolek síťového konektoru	Vysvětlení a doporučené akce
Kontrolka připojení svítí. Kontrolka aktivity bliká. 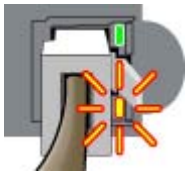	Tiskárna přijímá data nebo přenáší data prostřednictvím sítě. • Nevyžaduje se žádná akce.
Kontrolka připojení nesvítí. Kontrolka aktivity nesvítí. 	Tiskárna je vypnuta nebo není připojena k síti. • Zapněte tiskárnu. Jestliže je již tiskárna zapnutá a síťový kabel je připojen, viz Odstraňování problémů.

9 Technické údaje tiskárny

Tato část obsahuje informace o fyzických, systémových a funkčních technických údajích tiskárny.

Fyzické technické údaje

Technické údaje médií a způsob manipulace s médii viz Výběr tiskového média.

Dodávané modely a fyzické rozměry	Rozměry (šířka x hloubka x výška)	610 x 376,8 x 205 mm • S duplexní jednotkou: 610 by 524.8 by 205 mm (24 by 20.6 by 8.1 inches)
	Hmotnost (bez tiskových hlav nebo inkoustových kazet)	12.3 kg (27.1 lbs) • S duplexní jednotkou: 14.3 kg (35.1 lbs)

Funkce produktu a kapacity

Technické údaje médií a způsob manipulace s médii viz Výběr tiskového média.

Připojení	• Obousměrné paralelní propojení kompatibilní s IEEE1284 (všechny modely) • Připojení kompatibilní s vysokorychlostním USB2.0 (všechny modely) • Vestavěná (karta) 10/100BT (dodává se s barevnou tiskárnou HP Officejet Pro K850dn)
Způsob tisku	Tepelný inkoustový tryskový tisk na požádání
Inkoustové kazety	4 inkoustové kazety (po jedné pro černou, azurovou, purpurovou a žlutou barvu)
Tiskové hlavy	4 tiskové hlavy (po jedné pro černou, azurovou, purpurovou a žlutou barvu)
Spotřeba materiálu	Navštivte www.hp.com/pageyield/, kde jsou další informace o odhadované spotřebě inkoustových kazet.
Kalibrace barev	• ColorSync • ICC Profiles
Jazyky zařízení	• HP PCL 3 GUI
Podpora písem	• US písma: CG Times, CG Times Italic, Universe, Universe Italic, Courier, Courier Italic, Letter Gothic, Letter Gothic Italic • Vestavěná podpora pro sady symbolů arabské a hebrejské abecedy
Vytížení	Až 6250 stran za měsíc

Technické údaje procesoru a paměti

Technické údaje médií a způsob manipulace s médii viz Výběr tiskového média.

Procesor zařízení	• Motorola 32bit. ColdFire 4e RISC (256 MHz)
Paměť zařízení	• 32 MB vestavěné paměti RAM • 4 MB vestavěné paměti Flash ROM

Technické údaje operačního systému a síťových protokolů

Technické údaje médií a způsob manipulace s médii viz Výběr tiskového média.

Kompatibilita s operačními systémy	• Windows 98, Windows Me, Windows NT 4.0, Windows 2000, Windows XP • Mac OS X v10.2, v10.3 a v10.4
Systémové požadavky (minimální) **Poznámka:** Soubory s velkým objemem grafiky, složité a rozsáhlé soubory mohou vyžadovat více prostoru na pevném disku.	• **Windows 98:** Pentium 90 MHz, 16 MB RAM, 60 MB volného prostoru na pevném disku • **Windows NT 4.0*:** Pentium 150 MHz, 32 MB RAM, 60 MB volného prostoru na pevném disku • **Windows Me:** Pentium 150 MHz, 32 MB RAM, 60 MB volného prostoru na pevném disku • **Windows 2000:** Pentium 300 MHz, 64 MB RAM, 110 MB volného prostoru na pevném disku • **Windows XP, 32 bit:** Pentium 300 MHz, 64 MB RAM, 110 MB volného prostoru na pevném disku • **Windows XP Professional verze x64:** Pentium 1,8 GHz, 256 MB RAM, 100 MB volného prostoru na pevném disku • **Windows 2003 Server:** Pentium 550 MHz, 128 MB RAM, 110 MB volného prostoru na pevném disku • Chcete-li vidět elektronickou uživatelskou příručku (Windows), musíte mít spuštěn Internet Explorer 5.0 nebo novější. • **Mac OS X v10.2, v10.3 a v10.4:** 333 MHz, 128 MB RAM, 100 MB volného prostoru na pevném disku * Ovladače tiskárny lze nainstalovat z disku Starter CD s použitím funkce Přidat tiskárnu ve Windows.
Systémové požadavky (doporučeno) **Poznámka:** Soubory s velkým objemem grafiky, složité a rozsáhlé soubory mohou vyžadovat více prostoru na pevném disku.	• **Windows 98 a Windows Me:** Pentium® 266 MHz, 32 MB RAM, 100 MB volného prostoru na pevném disku • **Windows NT 4.0*:** Pentium® 266 MHz, 64 MB RAM, 100 MB volného prostoru na pevném disku

	• **Windows 2000:** Pentium 300 MHz, Windows 2000: 128 MB RAM, 150 MB volného prostoru na pevném disku • **Windows XP, 32bit. verze:** Pentium 300 MHz, 128 MB RAM, 150 MB volného prostoru na pevném disku • **Windows XP Professional verze x64:** Pentium 1,8 GHz, 512 MB RAM, 150 MB volného prostoru na pevném disku • **Windows 2003 Server:** Pentium 550 MHz, 256 MB RAM, 150 MB volného prostoru na pevném disku • **Mac OS X v10.2, v10.3 a v10.4:** 333 MHz, 256 MB RAM, 200 MB volného prostoru na pevném disku * Ovladače tiskárny lze nainstalovat z disku Starter CD s použitím funkce Přidat tiskárnu ve Windows.
Kompatibilita síťového operačního systému* *Obraťte se na dodavatele síťového operačního systému po stránce informací o softwaru, dokumentaci a podpoře.	• Windows 98, Windows Me, Windows NT 4.0, Windows 2000, Windows XP 32bit. (verze Professional a Home) • Mac OS X v10.2, v10.3 a v10.4 • RedHat Linux 9.0 a novější • SuSE Linux 8.1 a novější • Debian 3.0 a novější • Slackware 8.1 a novější • Lindows 1.3 a novější • Microsoft Windows Terminal Server verze 4.0 • Microsoft Windows 2003 Server Terminal Services (dříve znám jako Microsoft Windows XP Server Terminal Services) • Microsoft Windows 2000 Server Terminal Services s Citrix MetaFrame 1.8 • Microsoft Windows Server 2003 Terminal Services s Citrix MetaFrame 1.8 • Microsoft Windows NT a Windows 2000 Server Terminal Services s Citrix V1.8

		• Microsoft Windows NT a Windows 2000 Server Terminal Services s Citrix XP • Microsoft Windows 2000 Server Terminal Services
Kompatibilní síťové protokoly		• TCP/IP • SLP • DHCP • SNMP • HTTP Nejsou podporovány všechny kombinace protokolů a operačních systémů. Další informace viz www.hp.com a www.hp.com/support/officejetprok850.
Správa sítě	Doplněk HPWeb Jetadmin	
	Vestavěný webový server	Funkce • Schopnost dálkové konfigurace a správy síťových zařízení • Služba myPrintMileage Systémové požadavky • Sítě založené na TCP/IP • Webový prohlížeč (Microsoft Internet Explorer 5.5, Netscape 7.0, Opera 7.54, Mozilla Firefox 1.0, Safari 1.2 nebo novější) • Síťové připojení. (Vestavěný webový server nelze použít, pokud je tiskárna připojena přímo k počítači.) • Připojení k internet (pro některé funkce). Vestavěný webový server můžete otevřít a používat i bez připojení k síti Internet. Některé funkce však nemusí být dostupné. • Musí být na téže straně brány firewall jako tiskárna

Technické údaje o funkci

Technické údaje médií a způsob manipulace s médii viz Výběr tiskového média.

Rychlost tisku (U.S. Letter a A4)	Režim KONCEPT: • Černobílý text: 24 stran za minutu (ppm) • Smíšený text s barevnou grafikou: 21 stran za minutu RYCHLÝ NORMÁLNÍ režim: • Černobílý text: 11,5 stran za minutu • Smíšený text s barevnou grafikou: 10 stran za minutu NORMÁLNÍ režim: • Černobílý text: 6 stran za minutu • Smíšený text s barevnou grafikou: 5 stran za minutu NEJLEPŠÍ režim: • Černobílý text: 4 stran za minutu • Smíšený text s barevnou grafikou: 3 stran za minutu Rychlost v laserové kvalitě*: • Černobílý text: 7 stran za minutu • Smíšený text s barevnou grafikou: 6 stran za minutu * Porovnávací údaj "rychlost v laserové kvalitě" představuje rychlost tisku ve stránkách za minutu u barevné tiskárny HP Officejet Pro K850 oproti benchmarkovému testu HP Color LaserJet 4600 při srovnatelné kvalitě tisku. Toto porovnání je založeno výhradně na interním testování HP.
Rozlišení	Černý: • Až 1,200 x 600 dpi s pigmentovaným černým inkoustem Barva: • Zlepšená technologie HP Color Layering Technology s PhotoREt III pro fotografickou kvalitu (až 4,800 x 1,200 optimalizovaných dpi na fotografických papírech HP Premium, vstupní rozlišení 1,200 x 1,200 dpi)

Požadavky na okolní prostředí

Technické údaje médií a způsob manipulace s médii viz Výběr tiskového média.

Provozní prostředí	Provozní teplota	5 až 40 °C
	Doporučené provozní podmínky	15 až 35 °C
	Doporučená relativní vlhkost	20 až 80 procent nekondenzující
Prostředí pro skladování	Teplota pro skladování	-40 až 70 °C
	Relativní vlhkost pro skladování	Až do 90 procent nekondenzujících při teplotě 65 °C

Elektrické technické údaje

Technické údaje médií a způsob manipulace s médii viz Výběr tiskového média.

Napájení	Externí univerzální napájecí adaptér
Požadavky na napájení	• Vstupní napětí: 100 až 240 V střív. (±10 procent), 50/60 Hz (+/-3Hz) • Výstupní napětí: 32 V ss, 2500 mA
Maximální povolený příkon	• Tisk: 65 W • Pohotovostní režim: méně než 45 W • Režim vypnutí: méně než 1 W
Specifikace akustických emisí (tisk v režimu Koncept, hladina hluku podle ISO 7779)	
Akustický tlak (v místě obsluhy)	LpAm 54 (dBA)
Hlučnost	LwAm 61 (BA)

10 Regulatorní informace

Tato část obsahuje regulatorní informace pro tiskárnu.

FCC statement

The United States Federal Communications Commission (in 47 cfr 15.105) has specified that the following notices be brought to the attention of users of this product.

This device complies with part 15 of the FCC rules. Operation is subject to the following two conditions: (1) This device may not cause harmful interference, and (2) this device must accept any interference received, including interference that may cause undesired operation.

Shielded cables

Use of a shielded data cable is required to comply with the Class B limits of Part 15 of the FCC Rules.

Pursuant to Part 15.21 of the FCC Rules, any changes or modifications to this equipment not expressly approved by the Hewlett-Packard Company, may cause harmful interference and void the FCC authorization to operate this equipment.

This equipment has been tested and found to comply with the limits for a Class B digital device, pursuant to Part 15 of the FCC Rules. These limits are designed to provide reasonable protection against harmful interference in a residential installation. This equipment generates, uses and can radiate radio frequency energy and, if not installed and used in accordance with the instructions, may cause harmful interference to radio communications. However, there is no guarantee that interference will not occur in a particular installation. If this equipment does cause harmful interference to radio or television reception, which can be determined by turning the equipment off and on, the user is encouraged to try to correct the interference by one or more of the following measures:

- Reorient or relocate the receiving antenna.
- Increase the separation between the equipment and receiver.
- Connect the equipment into an outlet on a circuit different from that to which the receiver is connected.
- Consult the dealer or an experienced radio/TV technician for help.

Prohlášení EMI (Korea)

사용자 안내문 (B 급기기)

이 기기는 비업무용으로 전자파 장해검정을 받은 기기로서, 주거지역에서는 물론 모든 지역에서 사용할 수 있습니다.

Prohlášení VCCI (Japonsko)

この装置は、情報処理装置等電波障害自主規制協議会（ＶＣＣＩ）の基準に基づくクラスＢ情報技術装置です。この装置は、家庭環境で使用することを目的としていますが、この装置がラジオやテレビジョン受信機に近接して使用されると受信障害を引き起こすことがあります。
取り扱い説明書に従って正しい取り扱いをして下さい。

Regulatorní číslo modelu

Pro účely identifikace je každému zařízení přiděleno regulatorní číslo modelu. Regulatorní číslo pro váš produkt je **SNPRC-0504**. Toto regulatorní číslo modelu nelze zaměňovat s obchodním názvem (Barevná tiskárna HP Officejet Pro K850/K850dn) nebo s číslem produktu (C8177A a C8178A).

Prohlášení o napájecím kabelu

Napájecí kabel nelze opravovat. Jestliže je vadný, měl by být vyřazen z provozu nebo vrácen dodavateli.

製品には、同梱された電源コードをお使い下さい。
同梱された電源コードは、他の製品では使用出来ません。

Declaration of conformity

Manufacturer's Name:	Hewlett-Packard Singapore (Pte) Ltd
Manufacturer's Address:	Imaging and Printing Manufacturing Operations Singapore 60 Alexandra Terrace, #07-01, The Comtech, Singapore 118502
declares, that the product	
Product Name:	HP Officejet Pro K850/K850dn Color Printer
Product Number:	C8177A and C8178A
Regulatory Model Number(1):	SNPRC-0504
Product Accessory Number:	C8258A / HP Automatic two-sided printing accessory
Product Options:	All
Conforms to the following Product Specifications:	
Safety:	IEC 60950:1999 / EN 60950:2000EN 60825-1:1994+A1:2002
EMC:	CISPR 22:1997 / EN 55022:1998 Class B (2)(3) CISPR 24:1997 + A1 / EN 55024:1998 + A1 IEC 61000-3-2:2000 / EN 61000-3-2:2000 IEC 61000-3-3:1994 +A1 / EN 61000-3-3:1995 + A1 FCC Title 47 CFR, Part 15 Class B / VCCI-2 (2) ICES-003 Issue 4

Supplementary Information:

The product herewith complies with the requirements of the Low Voltage Directive 73/23/EEC and the EMC Directive 89/336/EEC, and carries the CE marking accordingly.

(1) This product is assigned a Regulatory model number that stays with the regulatory aspects of the design. The Regulatory Model Number is the main product identifier in the regulatory documentation and test reports, this number should not be confused with the marketing name or the product numbers.

(2) The product was tested in a typical configuration with Hewlett Packard personal computer systems.

(3) Excepting clause 9.5 which was not applied.

Singapore, 16 August 2004	Chan Kum Yew Director, Quality

Local Contact for regulatory topics only:

European Contact: Hewlett-Packard GmbH, HQ-TRE, Herrenberger Strasse 140, 71034 Boeblingen, Germany

USA Contact: Hewlett-Packard Company, HPCC, 20555 S.H. 249 Houston, Texas, 77070

Australia Contact: Hewlett Packard Australia Ltd, Product Regulations Manager, 31-41 Joseph Street, Blackburn, Victoria 3130, Australia.

Program ohleduplnosti k životnímu prostředí

Společnost Hewlett-Packard se snaží o produkci výrobků způsobem šetrným k životnímu prostředí. HP soustavně zlepšuje proces navrhování svých výrobků, aby se minimalizovaly negativní důsledky na kancelářské prostředí a na společenství, kde se tyto výrobky vyrábějí, přepravují a používají. HP rovněž vyvíjí procesy pro minimalizaci negativního dopadu odpadů z produktu po ukončení jejich životnosti.

Další informace týkajícího se programu HP ohleduplnosti k životního prostředí viz www.hp.com/hpinfo/globalcitizenship/environment/index.html.

Snížení spotřeby a vyloučení použití

Použití papíru

Tiskové funkce pro oboustranný (duplexní) tisk a tisk typu N-up (který můžete použít pro tisk několika stránek dokumentu na jeden list papíru), může snížit spotřebu papíru s výsledkem omezení požadavků na přírodní zdroje. Další informace o použití těchto funkcí viz tato příručka.

Spotřeba inkoustu

Při režimu Koncept (předtiskový režim) u tohoto produktu se spotřebovává méně inkoustu, což může přispět ke zvýšení životnosti kazet. Další informace viz elektronická nápověda k ovladači tiskárny.

Chemikálie porušující ozónovou vrstvu

Chemikálie porušující ozónovou vrstvu, například polychlorované fluorovodíky (CFC), byly z výrobních procesů HP vyloučeny.

Spotřeba energie

Tento produkt je kvalifikován pro ENERGY STAR® (verze 3.0), což je dobrovolný program pro podporu rozvoje efektivního využívání energie u kancelářských produktů.

ENERGY STAR® a značka ENERGY STAR jsou ochranné známky registrované v USA. Jako partner programu ENERGY STAR® společnost Hewlett-Packard Company došla k závěru, že tento produkt splňuje požadavky směrnice ENERGY STAR® pro efektivní využití energie. Další informace viz www.energystar.gov.

Bezpečnostní listy materiálu

Bezpečnostní listy materiálu (MSDS) lze získat na následující internetové adrese HP: www.hp.com/go/msds.

Recyklace

U tohoto produktu byla možnost recyklace zohledněna již při jeho návrhu:

- Počet materiálů byl omezen na minimum při zajištění řádné funkce a spolehlivosti.
- Použití různých materiálů je řešeno tak, aby bylo možno je snadno od sebe oddělit.
- Spojovací díly a ostatní spoje lze snadno najít, získat k nim přístup a odstranit je pomocí běžných nástrojů.
- Díly vysoké priority byly navrženy tak, aby k nim byl snadný přístup při rozebírání a opravách.

Balení produktu

Obalové materiály pro tento produkt byly vybrány tak, aby poskytovaly maximální ochranu při minimálních nákladech, přičemž byla snaha o dosažení co nejmenšího vlivu na životní prostředí a snadnou recyklaci. Robustní konstrukce produktu přispívá k minimalizaci množství obalového materiálu a rizika poškození.

Plasty

Plastové díly o hmotnosti větší než 25 gramů jsou označeny v souladu s mezinárodními normami, což zlepšuje možnost identifikace plastů pro účely recyklace po skončení jejich životnosti.

Likvidace odpadu ze zařízení uživateli v domácnostech v Evropské unii



Tento symbol na produktu nebo na jeho obalu označuje, že produkt nesmí být likvidován spolu s ostatním domovním odpadem. Naopak jste odpovědni za to, že likvidace vašeho vyřazeného přístroje bude provedena předáním na určené sběrné místo pro recyklaci odpadů z elektrických a elektronických zařízení. Třídění sběru a recyklace vyřazeného zařízení v okamžiku odložení do odpadu pomáhá šetřit přírodní zdroje a zajišťuje, že recyklace bude provedena způsobem, který neohrožuje lidské zdraví a prostředí. Další informace o tom, kam můžete vyřazené zařízení odložit za účelem recyklace získáte na místním úřadu, u organizace zajišťující odvoz domovního odpadu nebo v obchodě, kde jste výrobek zakoupili.

Produkty a spotřební materiál HP

Recyklační služba HP's Planet Partners™ poskytuje snadný způsob recyklace jakéhokoli druhu počítačového vybavení nebo spotřebního materiálu HP. Nejmodernější zpracování HP zajišťuje, že nepotřebné hardware nebo spotřební materiál HP bude recyklován způsobem, který šetří přírodní zdroje. Další informace viz www.hp.com/recycle.

Rejstřík

A

akustické, technické údaje 121
aplikace, nastavení 25
Apple Macintosh. *Viz* Mac OS
automatický oboustranný tisk
  instalace příslušenství 10
  kapacity médií 19
  podporované formáty médií 13
  podporované typy médií 17
  pokyny pro 30
  příslušenství, číslo dílu 93
  uvíznutí, odstranění 87

B

barva
  kalibrace 74
  metody kalibrace 113
  rozlišení, technické údaje 119
  řešení problémů 82, 83
Bezpečnostní listy materiálu (MSDS) 130
blikající kontrolky, řešení problémů 76
brány firewalls, řešení problémů 37

C

CFC, nejsou použity 130

Č

černobílé stránky, řešení problémů 83
čísla dílů
  příslušenství 93
  tiskové servery HP Jetdirect 93
čištění tiskového prostoru 81
čištění tiskových hlav
  automaticky 61
  manuálně 62
  nástroje pro 36

D

další odkazy, vestavěný webový server 41
Declaration of Conformity 129
Deskjet Control Panel (HP DJCP) 44
duplexní jednotka, instalace 10
duplexní tisk
  kapacity médií 19
  podporované formáty médií 13
  podporované typy médií 17
  pokyny pro 30
  příslušenství, číslo dílu 93
  příslušenství, instalace 10

E

elektrické technické údaje 121
ešení problémů
  Stránka testu potočení papíru 73

F

FCC statement 124
formáty, média
  kartotéční lístky 16
  obálky 15
  podporované 13
  vlastní formát 13
  zakládání malých 23
fotografický papír
  okraje, minimální 19
  podporované formáty 16
  podporované typy 18
  tisk na 13, 32
  vstup pro ruční podávání, tisk s použitím 27
fyzické technické údaje 112

G

grafika, řešení problémů
  chybějící čáry nebo body 84
  inkoust, pokrytí 82
  rozložení 78
gramáž, podporovaná média 19

H

hladina hluku, technické údaje 121
hluk, technické údaje 121
hmotnost, tiskárna 112
horní kryt, umístění 5
HP Deskjet Control Panel (HP DJCP) 44
HP Instant Support 42
HP Planet Partners 131
HP Printer Network Printer Setup Utility (Mac OS) 44
HP Printer Utility (Mac OS)
  čištění tiskových hlav 61
  instalace 2
  monitorování úloh 35
  objednávání spotřebního materiálu 92
  otevření 39
  úlohy spojené se správou 34, 36
  zarovnání tiskových hlav 61
HP Web Jetadmin
  monitorování úloh 35
  nastavení sítě 38
  stahování 41
  úlohy spojené se správou 34, 37

CH

chemikálie porušující ozónovou vrstvu, nejsou použity 130

I

I/O timeout 37
inkoust, rozmazaný

konfigurace výstupní plošiny 39
řešení problémů 80
inkoustové kazety
čísla dílů 94
kryt, umístění 5
nástroje pro monitorování stavu 35
objednávání 91
režim Koncept 130
stav, zobrazení stránky konfigurace 46
stav, zobrazení ve vestavěném webovém serveru (EWS) 41
stav, zobrazení v nástroji Toolbox 38
technické údaje 113
umístění 5
výměna 58
záruka 101, 102
instalace
duplexní jednotka 10
HP Web Jetadmin 41
Mac OS software 53
příslušenství 9
software, řešení problémů 85
software Windows s použitím Přidat tiskárnu 52
softwaru pro Windows před připojením tiskárny 48
softwaru pro Windows v sítích 50
softwaru ve Windows po připojení tiskárny 49
Toolbox (Windows) 38
instalace Přidat tiskárnu, Windows 52
instalační leták 2
Instant Support 42
IP adresa 37, 46

J

Japonské prohlášení VCCI 126
jazyk, nastavení 34, 36
jazyk tiskárny 113
jazyky, tiskárna 113
Jetadmin, HP Web
monitorování úloh 35
nastavení sítě 38
stahování 41
úlohy spojené se správou 34, 37

K

kabelové konektory, umístění 6
kabel USB, číslo dílu 93
kabely, čísla dílů 93
kalibrace
barva 74
kalibrace barev ColorSync 113
kalibrace barev profily ICC 113
kapacita, zásobníky 19
karta Informace, Toolbox 39
karta Služby tiskárny, Toolbox 39
karta Stav tiskárny, Toolbox 38
karton
kapacity zásobníků 19
karty
kapacity zásobníků 19
podporované formáty 16
podporované typy 18
kazety
čísla dílů 94
kontrolka na ovládacím panelu 105
kontrolka ovládacího panelu 6
nástroje pro monitorování stavu 35
objednávání 91
režim Koncept 130
stav, zobrazení stránky konfigurace 46
stav, zobrazení ve vestavěném webovém serveru (EWS) 41
stav, zobrazení v nástroji Toolbox 38
technické údaje 113
umístění 5
výměna 58
záruka 101, 102
konektory, umístění 6
konfigurace výstupní plošiny 39
kontrolka Aktivita 109
kontrolka aktivity 105
kontrolka Došel papír 105
Kontrolka Došel papír 6
kontrolka Inkoustová kazeta 105
Kontrolka Inkoustová kazeta 6
kontrolka Link 105, 109
kontrolka Otevřený kryt 105
Kontrolka Otevřený kryt 6
kontrolka Tisková hlava 105
Kontrolka Tisková hlava 6
kontrolka uvíznutí papíru 105
Kontrolka uvíznutí papíru 6
kontrolky, ovládací panel
řešení problémů 105
umístění 5
všechny blikají, řešení problémů 76
kontrolky Indikátor barvy 105
Kontrolky Indikátor barvy 6
Korejské prohlášení EMI 125
kryt inkoustových kazet, umístění 5
kryty, umístění 5
kvalita
řešení problémů 79
stránka diagnostiky kvality tisku 39, 71
kvalita tisku
řešení problémů 79
stránka diagnostiky kvality tisku 39, 71

L

lokální sdílená tiskárna
Windows 49

M

Mac OS
duplexní tisk 31
HP Printer Network Printer Setup Utility 44
HP Printer Utility 2, 39
instalace softwaru 53
média vlastního formátu, tisk na 32
nastavení, změna 25
nástroje pro správce 34
odinstalace softwaru 55
podporované operační systémy 115
sdílení tiskárny 53
speciální média, tisk na 32
vstupy pro ruční podávání, tisk pomocí 27
zrušení tiskových úloh 26
maintenance

dostupné nástroje pro správce 34
malá média, zakládání 23
media
fotografický papír 16
kontrolka Došel papír 105
problémy s podáváním, řešení problémů 84
média
dostupné nástroje pro monitorování 34, 35
duplexní tisk 30
fotografický papír 13, 18
HP, čísla dílů 94
kapacity zásobníků 19
karty 16, 18
Kontrolka Došel papír 6
obálky 12, 15
okraje, minimální 19
podporované formáty 13
podporované typy 17
pohlednice 12, 18
pootočení 84
průhledné fólie 13, 18
skládaný papír 18
speciální 18
speciální, tisk na 32
štítky 18
technické údaje 12
testování podávání 39, 72, 73
testování pootočení 73
uvíznutí 87
vlastní formát 13, 17, 32
vodítka, umístění 5, 6
vstup pro ruční podávání, tisk s použitím 27
výběr 12
zakládání do vstupního zásobníku 21
zakládání malých 23
zažehlovací obtisky 18
média vlastního formátu
podporované zásobníky 17
tisk na 13
Microsoft Windows. *Viz* Windows
monitorování
dostupné nástroje 34
použití s myPrintMileage 42
úlohy 35
MS-DOS, z 44
MSDS (bezpečnostní listy materiálu) 130
myPrintMileage
monitorování úloh 36
přístup 42
úlohy spojené se správou 34, 37

N

napájení, řešení problémů 76
napájení, technické údaje 121
napětí, technické údaje 121
nápověda
HP Instant Support 42
ovladače tiskárny 2
telefonická podpora 97
webové stránky podpory zákazníků 96
nastavení, změna 25
nastavení TCP/IP 46
nástroje pro správce
dostupné funkce 34
monitorování úloh 35
úlohy spojené se správou 36
Network Printer Setup Utility (Mac OS) 44

O

obálky
kapacity zásobníků 19
okraje, minimální 19
podporované formáty 15
technické údaje 12
tisk na 32
vstup pro ruční podávání, tisk s použitím 27
zakládání 12
obě strany, tisk na
kapacity médií 19
podporované formáty médií 13
podporované typy médií 17
pokyny pro 30
příslušenství pro duplexní tisk, číslo dílu 93
objednávání spotřebního materiálu 92
oboustranný, tisk
duplexní jednotka, instalace 10
oboustranný tisk
kapacity médií 19
podporované formáty médií 13
podporované typy médií 17
pokyny pro 30
příslušenství, číslo dílu 93
příslušenství, instalace 10
odinstalace softwaru tiskárny 55
odkazy, přizpůsobení ve vestavěném webovém serveru 41
odstranění softwaru tiskárny 55
okraje, minimální 19
ovládací panel
blikající kontrolky, řešení problémů 76
čištění tiskových hlav 62
kontrolky, řešení problémů 105
tlačítka a kontrolky 5
úlohy spojené se správou 34
umístění 5
zarovnání tiskových hlav 61
ovladače
čištění tiskových hlav 61
instalace ve Windows po připojení tiskárny 49
instalace ve Windows před připojením tiskárny 48
instalace ve Windows s použitím Přidat tiskárnu 52
instalace v Mac OS 53
instalace v sítích Windows 50
Linux 8
nápověda 2
nastavení, změna 25
odinstalace 55
řešení problémů s instalací 85
úlohy spojené se správou 34, 36
ovladače tiskárny
čištění tiskových hlav 61
instalace ve pomocí Přidat tiskárnu 52
instalace ve Windows po připojení tiskárny 49
instalace ve Windows před připojením tiskárny 48
instalace v Mac OS 53
instalace v sítích Windows 50
Linux 8
nápověda 2

nastavení, změna 25
odinstalace 55
řešení problémů s instalací 85
úlohy spojené se správou 34, 36
záruka 101
ovladače tiskárny pro Linux 8

P

paměť, technické údaje 114
papír
dostupné nástroje pro monitorování 34, 35
duplexní tisk 30
fotografický 13, 16, 18
HP, čísla dílů 94
kapacity zásobníků 19
kontrolka Došel papír 105
Kontrolka Došel papír 6
okraje, minimální 19
podporované formáty 13
podporované typy 17
pootočení 84
problémy s podáváním, řešení problémů 84
skládaný 18
speciální 18
speciální média, tisk na 32
technické údaje 12
testování podávání 39, 72, 73
testování pootočení 73
uvíznutí 87
vlastní formát 13, 17, 32
vodítka, umístění 5, 6
vstup pro ruční podávání, tisk s použitím 27
výběr 12
zakládání do vstupního zásobníku 21
zakládání malých 23
zažehlovací obtisky 18
papír pro brožury 18
paralelní kabel, číslo dílu 93
paralelní port
instalace softwaru po připojení tiskárny 49
instalace softwaru před připojením tiskárny 48
řešení problémů 78
technické údaje 113
umístění 6
parametry, síť 37
pevné IP adresy 37
podávání, papír
řešení problémů 84
testování 39, 72
podávání několika listů současně, řešení problémů 85
podpora
HP Instant Support 42
telefonická 97
webové stránky 96
podpora písem 113
podpora zákazníků
HP Instant Support 42
telefonická 97
webové stránky 96
podporované operační systémy 115
podporované platformy 115
pohlednice
okraje, minimální 19
podporované typy 18
technické údaje 12
tisk na 27, 32
vstup pro ruční podávání, tisk s použitím 27
Pokračovat, tlačítko a kontrolka 105
polychlorované uhlovodíky, nejsou použity 130
pomalý tisk, řešení problémů 77
pootočení
řešení problémů 84
Stránka testu potočení papíru 73
port USB
instalace softwaru po připojení tiskárny 49
instalace softwaru před připojením 48
připojení k Macintosh 53
technické údaje 113
umístění 6
porty
instalace softwaru po připojení tiskárny 49
instalace softwaru před připojením tiskárny 48
lokální sdílení, vytvoření ve Windows 52
připojení k Macintosh 53
řešení problémů 78
technické údaje 113
umístění 6
potočení
stránka testu pootočení papíru 39
použití, monitorování
myPrintMileage 42
poznámky k verzi 2
prázdné stránky, řešení problémů 78
Printer Utility (Mac OS)
čištění tiskových hlav 61
instalace 2
monitorování úloh 35
objednávání spotřebního materiálu 92
otevření 39
úlohy spojené se správou 34, 36
zarovnání tiskových hlav 61
program ohleduplnosti 130
program ohleduplnosti k životnímu prostředí 130
programy, nastavení 25
Prohlášení EMI (Korea) 125
prohlášení o napájecím kabelu 128
Prohlášení VCCI (Japonsko) 126
protokol událostí 46
protokoly, síťové 37, 117
průhledné fólie
kapacity zásobníků 19
podporované typy 18
tisk na 13, 32
průvodce Nalezen nový hardware 49
přední vstup pro manuální podávání
kapacity 19
přední vstup pro ruční podávání
podporované formáty médií 13
podporované typy médií 17
tisk s použitím 27
umístění 5
přímé připojení
Mac OS 53

Windows, instalace 48
připojení tiskárny
Macintosh 53
Windows 48
příručka Začínáme 2
příslušenství
čísla dílů 93
duplexní jednotka 10
instalace 9
objednávání 91
záruka 101

R
recyklace 131
regulatorní číslo modelu 127
regulatorní informace 123
reset tiskárny 75
režim Koncept 130
rozlišení 119
rozmazaný inkoust
konfigurace výstupní plošiny 39
řešení problémů 80
rozměry, tiskárna 112
rychlost
řešení problémů 77
technické údaje 118

Ř
řešení problémů
blikající kontrolky 76
HP Instant Support 42
chybějící části textu nebo grafiky 84
inkoust, pokrytí 82
inkoust se rozmazává 80
instalace softwaru 85
konfigurace výstupní plošiny 39
kontrolky, ovládací panel 105
kvalita tisku 79
napájení 76
nereaguje, nic se netiskne 76
podávání několika listů současně 85
pomalý tisk 77
pootočení 84
porty 78
prázdné stránky 78
problémy s barvami 82, 83
problémy s podáváním papíru 84
rady 75
reset tiskárny 75
rozložení stránky 78
sítě 37, 86
stránka diagnostiky kvality tisku 39, 71
stránka testu podávání papíru 39, 72
stránka testu pootočení papíru 39
Stránka testu potočení papíru 73
tiskové hlavy 77
uvíznutí 87
vestavěný webový server (EWS) 85
vybledlý výtisk 82
zarovnání tiskové hlavy 85
zkomolený text 79

S
sdílení tiskárny
Mac OS 53
Windows 49
shoda s programem Energy Star 130
sítě
HP Network Printer Setup Utility (Mac OS) 44
instalace softwaru ve Windows 50
konektor, umístění 6
konfigurace možností 37
kontrolky na ovládacím panelu 105, 109
lokálně sdílené porty, vytvoření ve Windows 52
lokální sdílení, Windows 49
Macintosh, instalace softwaru 53
podporované operační systémy 116
řešení problémů 86
stránka konfigurace 46
tiskové servery HP Jetdirect, čísla dílů 93
sítě s lokálním sdílením
Mac OS 53
Windows 52
skládaný papír 18
software
instalace pro Mac OS 53
instalace ve Windows po připojení tiskárny 49
instalace ve Windows před připojením tiskárny 48
instalace v sítích Windows 50
nastavení, změna 25
nástroje pro správce 34
odinstalace 55
ovladače tiskárny pro Linux 8
řešení problémů s instalací 85
záruka 101
soubor readme 2
speciální média 18
specifications
inkoustové kazety 113
specifikace prostředí 120
specifikace provozního prostředí 120
specifikace teploty 120
specifikace teploty skladování 120
specifikace vlhkosti 120
spotřeba, monitorování
dostupné nástroje 34, 35
spotřeba materiálu pro inkoustové kazety a tiskové hlavy 113
spotřební materiál
čísla dílů 94
dostupné nástroje pro monitorování 34, 35
inkoustové kazety, výměna 58
myPrintMileage 42
objednávání 92
recyklace 131
stav, zobrazení stránky konfigurace 46
stav, zobrazení ve vestavěném webovém serveru 41
stav, zobrazení v nástroji Toolbox 38
tiskové hlavy, automatické čištění 61
tiskové hlavy, kontrola stavu 60
tiskové hlavy, manuální čištění 62
tiskové hlavy, výměna 66
tiskové hlavy, zarovnání 60
záruka 101, 102
správa, tiskárna

dostupné nástroje 34
monitorování úloh 35
úlohy spojené se správou 36
stav
dostupné nástroje pro monitorování 34, 35
síť 46
spotřební materiál, zobrazení stránky konfigurace 46
spotřební materiál, zobrazení ve vestavěném webovém serveru 41
spotřební materiál, zobrazení v nástroji Toolbox 38
tiskové hlavy, kontrola 60
stránek za měsíc 113
stránka diagnostiky kvality tisku 39, 71
stránka konfigurace
informace na 46
použití pro 45
síť 46
tisk 47
vzor 45
stránka testu podávání papíru 39, 72
stránka testu pootočení papíru 39
Stránka testu potočení papíru 73
stránky za minutu 118
systémové požadavky 115

Š

šířka, tiskárna 112
štítky
kapacity zásobníků 19
podporující zásobníky 18

T

technické údaje
akustické 121
elektrické 121
fyzické 112
média 12
okolní prostředí 120
podpora písem 113
podporované operační systémy 115
porty 113
procesor a paměť 114
rozlišení 119
rychlost 118
síť 116
vytížení 113
technické údaje napájení 130
technické údaje procesoru 114
technické údaje spotřeby energie 130
telefonická podpora 97
telefonická podpora HP Total Care 97
telefonická podpora Total Care 97
text, řešení problémů
chybějící čáry nebo body 84
inkoust, pokrytí 82
rozložení 78
zkomolený 79
těžká média
kapacity zásobníků 19
tisk na 27
timeout pro I/O 37
tiskové hlavy
čísla dílů 94
čištění automaticky 61
čištění manuálně 62
kalibrace barvy 74
nástroje pro správu 36
objednávání 91
řešení problémů 77
řešení problémů se stránkami zarovnání 85
stav 35, 38, 60
stav, zobrazení na stránce konfigurace 46
stav, zobrazení ve vestavěném webovém serveru (EWS) 41
technické údaje 113
umístění 5
výměna 66
záklopka, umístění 5
zarovnání 60
záruka 101, 102
tiskové kazety. *Viz* inkoustové kazety
tiskové servery HP Jetdirect, čísla dílů 93
tiskový prostor, čištění 81
tlačítka na ovládacím panelu 5
tlačítko a kontrolka Napájení 105
Tlačítko a kontrolka Napájení 6
Tlačítko a kontrolka Pokračovat 6
tlačítko Storno 105
Tlačítko Storno 6
Toolbox (Windows)
čištění tiskových hlav 61
instalace 38
karta Informace 39
karta Služby tiskárny 39
karta Stav tiskárny 38
monitorování úloh 35
objednávání spotřebního materiálu 92
otevření 38
úlohy spojené se správou 34, 36
zarovnání tiskových hlav 61

U

účtování
dostupné nástroje pro správce 34
vestavěný webový server (EWS) 35
údržba
automatické čištění tiskových hlav 61
inkoustové kazety, výměna 58
manuální čištění tiskových hlav 62
řešení problémů se zarovnáním tiskové hlavy 85
tiskový prostor, čištění 81
výměna tiskových hlav 66
zarovnání tiskových hlav 60
upozorňování
dostupné nástroje pro správce 34
nastavení 37
usnadnění 4
uvíznutí
kontrolka uvíznutí papíru 105
Kontrolka uvíznutí papíru 6
odstranění 87
prevence 89
stránka testu podávání papíru 39, 72

V

velikost, tiskárna 112
vestavěný webový server (EWS)
čištění tiskových hlav 61

monitorování úloh 35
nastavení sítě 37
objednávání spotřebního materiálu 92
odkazy 41
otevření 40
řešení problémů 85
stránky 41
systémové požadavky 117
úlohy spojené se správou 34, 36
zarovnání tiskových hlav 61
vlastní formát média
tisk na 32
vodítka, papír 5, 6
vrácení produktu v záruční lhůtě 104
vstup napájení, umístění 6
vstupní zásobník
kapacita 19
podpora média vlastního formátu 17
podporované formáty médií 13
podporované typy médií 17
řešení problémů s podáváním 84
stránka testu podávání papíru 39, 72
Stránka testu potočení papíru 73
umístění 5
uvíznutí 87
zakládání malých médií 23
zakládání médií 21
vstup pro ruční podávání
tisk s použitím 27
vstupy pro manuální podávání
kapacity 19
vstupy pro ruční podávání
podporované formáty médií 13
podporované typy médií 17
přední, umístění 5
zadní, umístění 7
vybledlé barvy, řešení problémů 83
vybledlý tisk, řešení problémů 82
výchozí nastavení, změna 25
výměna
inkoustové kazety 58
tiskové hlavy 66
tiskové hlavy, řešení problémů 77
výstrahy
dostupné nástroje pro správce 34
nastavení 37
výstupní plošina, konfigurace 39
výstupní zásobník
kapacita 19
řešení problémů s podáváním 84
stránka testu podávání papíru 39, 72
Stránka testu potočení papíru 73
umístění 5
uvíznutí 87
výška, tiskárna 112
vytížení 113

W

Web Jetadmin
monitorování úloh 35
nastavení sítě 38
stahování 41
úlohy spojené se správou 34, 37
webové stránky
Energy Star 130
HP Deskjet Control Panel (HP DJCP) 44
HP Instant Support 42
HP Web Jetadmin 41
informace o recyklaci 131
myPrintMileage 42
objednávání spotřebního materiálu 91
ovladače tiskárny pro Linux 8
podpora zákazníků 96
program ohleduplnosti k životnímu prostředí 130
Windows
duplexní tisk 30
instalace Přidat tiskárnu 52
instalace softwaru po připojení tiskárny 49
instalace softwaru před připojením tiskárny 48
lokálně sdílené porty, vytvoření 52
média vlastního formátu, tisk na 32
nastavení, změna 25
nástroje pro správce 34
odinstalace softwaru 55
podporované operační systémy 115
sdílení, nastavení 49
speciální média, tisk na 32
Toolbox 38
vstupy pro ruční podávání, tisk s použitím 27
zrušení tiskových úloh 26

Z

zabezpečení
dostupné nástroje pro správu 34
nastavení 36, 37
zadní vstup pro manuální podávání
kapacity 19
zadní vstup pro ruční podávání
podporované formáty médií 13
podporované typy médií 17
tisk s použitím 27
umístění 7
zakládání
malá média 23
obálky 12
vstupní zásobník 21
vstupy pro ruční podávání 27
zarovnání tiskových hlav
kalibrace barvy 74
nástroje pro 36
pokyny pro 60
záruka 101
zásobník, vstupní
kapacita 19
podpora média vlastního formátu 17
podporované formáty médií 13
podporované typy médií 17
řešení problémů s podáváním 84
stránka testu podávání papíru 39
Stránka testu potočení papíru 73
umístění 5
uvíznutí 87

zakládání malých médií 23
zakládání médií 21
zásobník, výstupní
kapacita 19
řešení problémů s podáváním 84
stránka testu podávání papíru 39, 72
Stránka testu potočení papíru 73
umístění 5
uvíznutí 87
zásobníky, vstupní
stránka testu podávání papíru 72
zastavení tiskových úloh 26
zažehlovací obtisky 18
zkomolený text 79
zrušení tiskových úloh 26

© 2005 Hewlett-Packard Development Company, L.P.

www.hp.com



QXXXX-XXXXX