HP Photosmart 3300 All-in-One series

Kasutusjuhend

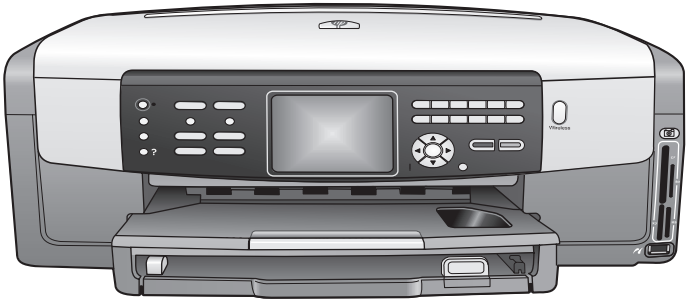

invent

HP Photosmart 3300 All-in-One series

Kasutusjuhend

© Copyright 2005 Hewlett-Packard Development Company, L.P.

Siin sisalduvat informatsiooni võidakse ilma ette teatamata muuta.

Paljundamine, kohandamine ja tõlkimine on ilma eelneva kirjaliku loata keelatud, välja arvatud autoriõiguse seadustes lubatud juhtudel.



Adobe ja Acrobat logo on Adobe Systems Incorporatedi registreeritud kaubamärgid või kaubamärgid USA-s ja/või teistes riikides.

Windows®, Windows NT®, Windows ME®, Windows XP® ja Windows 2000® on Microsoft Corporationi USA-s registreeritud kaubamärgid.

Intel® ja Pentium® on Intel Corporationi registreeritud kaubamärgid.

Energy Star® ja Energy Star logo® on Ühendriikide Keskkonnakaitseagentuuri USA-s registreeritud kaubamärgid.

See toode sisaldab OpenSSL-i projekti raames välja töötatud tarkvara. © Copyright 1998-2004 The OpenSSL Project. © Copyright 1995-1998 Eric Young (eay@cryptsoft.com). Kõik õigused kaitstud. See toode sisaldab Eric Youngi (eay@cryptsoft.com) poolt kirjutatud krüptograafiatarkvara. See toode võib sisaldada Tim Hudsoni (tjh@cryptsoft.com) poolt kirjutatud tarkvara.

Osa tarkvara autoriõigused: © Copyright 1998, 1999, 2000 Thai Open Source Software Center Ltd. and Clark Cooper. © Copyright 2001, 2002, 2003 Expati arendajad.

Väljaande number: Q5861-90248

Esmatrükk: mai 2005

Märkus

Ainsad HP toodetele ja teenustele kehtivad garantiid on toodud nende toodete ja teenustega kaasas olevates garantiikirjades. Midagi siintoodut ei saa võtta kui lisagarantiid. HP ei vastuta siin esineda võivate tehniliste või toimetuslike vigade lünkade eest.

Hewlett-Packard ei vastuta juhuslike või põhjuslike kahjude eest, mis on seotud käesoleva dokumendi või selles kirjeldatud programmimaterjali sisu, omaduste või kasutamisega.

Märkus Normatiivne teave asub peatükis Tehniline informatsioon.

Mitmetes kohtades on ebaseaduslik teha koopiaid järgnevatest esemetest. Kahtluse korral otsige eelnevalt juriidilist abi.

- Riiklikud paberid või dokumendid:
  - Passid
  - Immigratsioonidokumendid
  - Valimiste paberid
  - Identifitseerimismärgid, kaardid või ametitunnused
- Riiklikud margid:
  - Postmargid
  - Toidutalongid
- Riiklike agentuuride tšekid või vekslid
- Paberraha, reisitšekid või maksekäsundid
- Tagatiskirjad
- Autoriõigusega kaitstud teosed

Turvainformatsioon

Ettevaatust! Tule- ja elektrilöögiohu vältimiseks ärge jätke seda toodet vihma või muu niiskuse kätte.

Tule või elektrilöögi läbi vigastada saamise vältimiseks järgige seda toodet kasutades alati peamisi ettevaatusabinõusid.

Ettevaatust! Võimaliku elektrilöögi oht

1. Lugege ja tehke endale selgeks kõik Häälestusjuhendi juhised.
2. Seadet vooluallikaga ühendades kasutage ainult maandatud pistikupesa. Kui te ei tea, kas pistikupesa on maandatud, kontrollige seda koos kvalifitseeritud elektrikuga.
3. Järgige kõiki tootel märgitud hoiatusi ja instruktsioone.
4. Enne puhastamist tõmmake see toode pistikupesast välja.
5. Ärge paigaldage või kasutage seda toodet vee lähedal või märjana.
6. Paigutage toode kindlalt stabiilsele pinnale.
7. Paigaldage seade ohutusse kohta, kus keegi ei saaks toitekaabli peale astuda või selle taha komistada ning kus toitekaabel ei saaks kahjustada.
8. Kui seade korralikult ei tööta, vaadake elektroonilist tõrkeotsingu spikrit.
9. Ei sisalda kasutaja poolt hooldatavaid osi. Hooldamiseks pöörduge kvalifitseeritud hoolduspersonali poole.
10. Kasutage hästiventileeritud kohas.

Ettevaatust! Voolukatkestuse ajal ei saa seda seadet kasutada.

Hoiatus Tindikassetis võib tekkida rõhk. Võõrkeha asetamine tindikassetti võib põhjustada tindi sattumist inimestele või esemetele.



Sisukord

1 **HP All-in-One'i ülevaade** 5
Seadme HP All-in-One lühiülevaade 5
Juhtpaneeli ülevaade 7
Menüüde ülevaade 10
Tekst ja sümbolid 15
Tarkvara HP Image Zone kasutamine 17
2 **Lisateabe leidmine** 19
Teabeallikad 19
Elektroonilise spikri kasutamine 20
3 **HP All-in-One'i häälestuse lõpuleviimine** 27
Sätete häälestamine 27
Ühendusteave 29
Faksi häälestamine 34
4 **Võrguga ühendamine** 47
Traadita infrastruktuurse võrgu häälestus 47
Traadita ad hoc võrgu häälestus 51
Traadiga võrgu häälestus 57
Võrguühenduse tarkvara installimine 59
Täiendavate arvutite võrkuühendamine 60
Seadme HP All-in-One USB-ühenduselt võrguühendusele lülitamine 61
Võrgusätete haldamine 61
Võrgu tõrkeotsing 74
5 **Originaalide ja paberi laadimine** 81
Dokumentide, fotode, slaidide ja negatiivide laadimine 81
Paberite valimine printimiseks ja kopeerimiseks 86
Sisendsalve valimine 87
Paberi laadimine 88
Paberiummistuste vältimine 93
6 **Foto- ja videofunktsioonide kasutamine** 95
Mälukaardi sisestamine 95
Digitaalkaamera ühendamine 96
Salvestusseadme ühendamine 97
Fotode ja videote vaatamine 98
Fotode ja videote valimine 99
Fotode redigeerimine 102
Fotode ja videote printimine juhtpaneeli abil 102
Fotode prindisuvandite seadmine 106
Fotode salvestamine arvutisse 106
Fotode jagamine sõpradele ja sugulastele 107
7 **Piltide jagamine sõprdade ja sugulastega** 109
Piltide saatmine 109
Piltide vastuvõtmine 109
Kaugprintimine seadmele HP All-in-One 111
Teenuse HP Instant Share konfigureerimine 111

8 Kopeerimisfunktsioonide kasutamine 115
Koopia tegemine 115
Paljundussätete muutmine 115
Paljundustöö eelvaate vaatamine 116
Fotost ääristeta koopia tegemine 117
Originaali kärpimine 118
Kopeerimise peatamine 118
9 Printimine teie arvutist 119
Printimine tarkvararakendusest 119
Change the print settings (Muuda printimisseadeid) 120
Printimistöö peatamine 121
10 Skannifunktsioonide kasutamine 123
Pildi skannimine 123
Skannitud piltide jagamine sõprade ja sugulastega 125
Skannitud pildi printimine 126
Skannitud pildi redigeerimine 126
11 Faksi funktsioonide kasutamine 127
Faksi saatmine 127
Faksi vastuvõtmine 130
Aruannete printimine 132
Faksimise peatamine 134
12 Kaupade tellimine 135
Telli paberit, läbipaistvaid kilesid või muid trükikandjaid 135
Tindikassettide tellimine 135
Tarvikute tellimine 136
Muude tarvikute tellimine 136
13 HP All-in-One hooldamine 139
puhastamine HP All-in-One 139
Hinnanguliste tinditasemete kontrollimine 140
Enesetesti aruande printimine 141
Töö tindikassettidega 142
Enesehoolduse helid 146
14 Tõrkeotsingu teave 147
Seletusfaili vaatamine 148
Häälestuse tõrkeotsing 148
Ekspluateerimise veaotsing 168
Seadme värskendamine 170
15 HP garantii ja tugi 173
Garantii 173
Enne HP klienditoele helistamist 175
Seerianumbri ja teeninduse ID leidmine 175
Tootetoe ja muu informatsiooni saamine Internetist 176
Helistamine Põhja-Ameerikas garantiiajal 176
Helistamine mujal maailmas 176
HP Quick Exchange Service (Jaapan) 178
Seadme HP All-in-One ettevalmistamine transpordiks 178
Seadme HP All-in-One pakkimine 181
16 Tehniline informatsioon 183
Nõuded süsteemile 183
Paberispetsifikatsioonid 183

Printimisspetsifikatsioonid 185
Kopeerimisspetsifikatsioonid 185
Faksi spetsifikatsioonid 186
Mälukaardi spetsifikatsioonid 186
Skannimisspetsifikatsioonid 187
Füüsilised spetsifikatsioonid 187
Toitespetsifikatsioonid 187
Keskkonnaspetsifikatsioonid 187
Lisaspetsifikatsioonid 188
Keskkonnasõbralike toodete programm 188
Regulatiivsed märkused 189
Regulatiivsed märkused traadita toodetele 193
Declaration of conformity (European Economic Area) 194
HP Photosmart 3300 All-in-One series declaration of conformity 195
Tähestikuline register.....197

1 HP All-in-One'i ülevaade

Mitmele seadme HP All-in-One funktsioonile pääseb juurde otse, ilma arvutit sisse lülitamata. Selliseid toiminguid nagu paljundamine, faksimine, mälukaardilt või salvestusseadmelt fotode printimine täidab teie HP All-in-One kiirelt ja lihtsalt.

Selles peatükis tutvustatakse kombainseadme HP All-in-One riistvara ja juhtpaneeli funktsioone ning juurdepääsu programmile **HP Image Zone**.

Nõuanne Teie HP All-in-One võib teha enamat, kui kasutate oma arvutisse installitud tarkvara **HP Image Zone**. See tarkvara hõlmab paljundus-, faksi-, skanni- ja fotofunktsioone ning samuti tõrkeotsingu alaseid soovitusi ja kasulikku teavet. Lisateavet pakub elektrooniline **HP Image Zone'i spikker** ja jaotis Tarkvara HP Image Zone kasutamine.

Programm **HP Image Zone** ei toeta operatsioonisüsteeme Mac OS 9 ja OS 10.0.0 - 10.1.4.

Seadme HP All-in-One lühiülevaade

Selles jaotises kirjeldatakse seadme HP All-in-One kõiki osi.

Seadme HP Photosmart 3300 All-in-One series osad

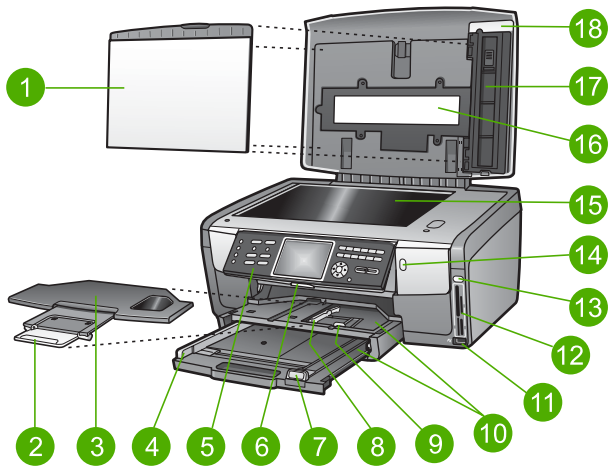

Etikett	Kirjeldus
1	**Kaane alus**: tagab skannitavatele, faksitavatele ja paljundatavatele dokumentidele ühtlase valge tausta. Slaidide ja negatiivide skannimiseks tuleb eemaldada.
2	**Väljundsalve pikendi**

Etikett	Kirjeldus
3	**Väljundsalv**
4	**Paber koos peasalve paberi laiusjuhikuga**
5	**Juhtpaneel**: kasutatakse seadme HP All-in-One funktsioonide kasutamiseks. Teavet juhtpaneeli nuppude kohta vaadake jaotises Seadme HP Photosmart 3300 All-in-One series juhtpaneeli funktsioonid.
6	**Juhtpaneeli hoob**: vajutades seda hooba, saab juhtpaneeli üles või alla pöörata.
7	**Peasalve paberi pikkusjuhik**
8	**Fotosalve paberi laiusjuhik**
9	**Fotosalve paberi pikkusjuhik**
10	**Sisendsalved**: seadmel HP All-in-One on kaks paber- ja muude kandjate salve. Peasalv asub sisendsalve põhjas ja fotosalv selle peal.
11	**Eesmine USB-port**: fotode printimiseks otse kaamerast või salvestusseadmest.
12	**Mälukaartide pesad**: fotode printimiseks otse mälukaardilt
13	**Foto indikaatortuli**: näitab, et mälukaarti või salvestusseadet kasutatakse.
14	**Traadita võrgu indikaatortuli**: näitab, et 802.11 b ja g traadita võrgu saatja on sisse lülitatud.
15	**Klaas**: skannimiseks, paljundamiseks või faksimiseks paigutage dokument klaasile.
16	**Slaidi ja negatiivfilmi valgusti**: võimaldab skannida läbipaistvaid objekte, näiteks slaidid ja negatiivid.
17	**Slaidi- ja negatiivihoidik**: 35 mm slaidide või negatiivide hoidmiseks nende skannimise ajal.
18	**Kaas**

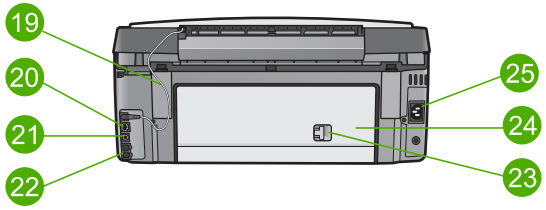

Tähis	Kirjeldus
19	**Slaidi ja negatiivfilmi valgusti toitejuhe**: see juhe viib toite läbipaistvate objektide, näiteks slaidide ja negatiivide, skannimiseks mõeldud valgustisse.

(jätkub)

Tähis	Kirjeldus
20	**Etherneti port ja Etherneti indikaatortuled**: traadiga võrku ühendamiseks.
21	**Tagumine USB-port**
22	**Faksi pordid (1-LINE ja 2-EXT)**
23	**Tagumise puhastusluugi link**
24	**Tagumine puhastusluuk**
25	**Toitejuhtme pesa**

Juhtpaneeli ülevaade

See peatükk kirjeldab juhtpaneeli nuppude, tulede ja numbriklahvide funktsioone ning värvilise displei ikoone ja ekraanisäästjat.

Seadme HP Photosmart 3300 All-in-One series juhtpaneeli funktsioonid

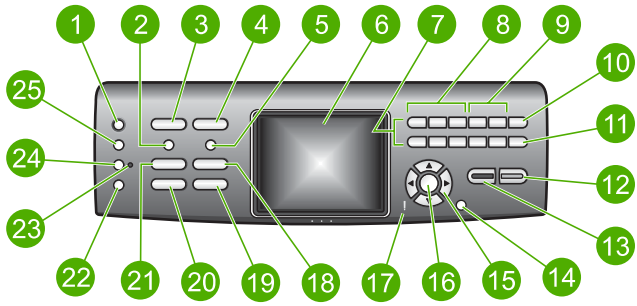

Etikett	Nimi ja kirjeldus
1	**Sisse**: seadme HP All-in-One sisse- või väljalülitamiseks. HP All-in-One tarbib vähesel määral voolu ka väljalülitatuna.
2	**Film**: esitab või eemaldab menüü **Film** koos selle suvanditega. Slaidi- ja negatiivihoidikus asuvate slaidide ja negatiivide skannimiseks seadme HP All-in-One kaanes asuva slaidi ja negatiivfilmi valgusti abil.
3	**Foto**: esitab või eemaldab menüü **Photo** (foto) koos selle suvanditega. Kui nupu tuli põleb, on fotofunktsioon valitud. See nupp on mõeldud fotoprindisuvandite häälestuseks, fotode redigeerimiseks ja fotode arvutisse edastamiseks.
4	**Video**: esitab või eemaldab menüü **Video** koos selle suvanditega. Videote ja videokaadrite esitamiseks ning videokaadrite printimiseks.
5	**Proovileht**: proovilehe printimiseks, kui seadmesse HP All-in-One on sisestatud mälukaart või salvestusseade. Proovileht sisaldab kõiki mälukaardil või

Etikett	Nimi ja kirjeldus
	salvestusseadmel olevate fotode pisipilte. Saate proovilehel fotosid valida ning seejärel valitud fotode printimiseks proovilehe skannida.
6	**Värviline näidik**: menüüde, fotode, teadete ja videote vaatamiseks.
7	**Klahvistik**: numbrite, väärtuste ja teksti sisestamiseks ning menüüdes liikumiseks.
8	**Tagasi**, **Esitus/paus**, **Edasi**: videote esitamiseks ja videokaadrite vahel liikumiseks.
9	**Suumi sisse**, **Suumi välja**: foto kujutise suurendamiseks või vähendamiseks värvilisel näidikul selle kärpimise eesmärgil. See pilt näeb välja umbes selline, nagu see oleks prinditud kujul.
10	**Pööra**: Värvilisel displeil näidatud foto pööramine 90 kraadi võrra. Edasised vajutamised pööravad fotot jätkuvalt 90 kraadi võrra. **Sümbolid** ja *****: sümbolite ja tärnide sisestamiseks faksimisega seotud toimingutes.
11	**Vali foto**: teatud fotode või kõigi fotode valimiseks. **Tühik** ja **#**: tühikute ja trellimärkide sisestamiseks faksimisega seotud toimingutes.
12	**Värviline**: värvilise paljunduse, skannimise, foto printimise või faksitöö alustamiseks.
13	**Mustvalge**: mustvalge paljunduse, skannimise, foto printimise või faksitöö alustamiseks.
14	**Katkesta**: Töö peatamine, menüüst väljumine või seadetest väljumine.
15	**Ülesnool**: menüü suvandites üles liikumiseks, suumitud kujutise nähtava osa üles liigutamiseks, video helitugevuse suurendamiseks ja visuaalsel klaviatuuril liikumiseks. **Allanool**: menüü suvandites alla liikumiseks, suumitud kujutise nähtava osa alla liigutamiseks, video helitugevuse vähendamiseks ja visuaalsel klaviatuuril liikumiseks. **Paremnool**: väärtuste suurendamiseks, suumitud kujutise nähtava osa paremale liigutamiseks, visuaalsel klaviatuuril liikumiseks ja fotode vaatamisel värvilisel näidikul edasi liikumiseks. **Vasaknool**: väärtuste vähendamiseks, suumitud kujutise nähtava osa vasakule liigutamiseks, visuaalsel klaviatuuril liikumiseks, fotode vaatamisel värvilisel näidikul tagasi liikumiseks ja menüüdest väljumiseks.
16	**OK**: värvilisel näidikul kuvatud menüü, pildi, seade või väärtuse valimiseks.
17	**Märgutuli**: viitab tekkinud probleemile. Lisateavet vaadake värvilisel näidikul.
18	**Skannimine**: esitab või eemaldab menüü **Scan To** (skanni...) või **Scan** (skannimine) (olenevalt kas HP All-in-One on arvutiga ühendatud USB-kaabli või võrgu kaudu) suvandite valimiseks. Skannifunktsiooni valimine. Kui nupu tuli põleb, on skannifunktsioon valitud.

(jätkub)

Etikett	Nimi ja kirjeldus
19	**Faks**: esitab või eemaldab menüü **Fax** (faks) koos selle suvanditega. Faksifunktsiooni valimine. Kui nupu tuli põleb, on faksifunktsioon valitud.
20	**HP Instant Share**: võimaldab piltide saatmist/vastuvõtmist otse võrku ühendatud seadmelt/seadmele HP All-in-One. Kui teie HP All-in-One on ühendatud USB kaudu, võite oma arvutist pilte saata teenuse HP Instant Share abil.
21	**Paljundus**: esitab või eemaldab menüü **Copy** (paljundus) koos selle suvanditega. Paljundusfunktsiooni valimine. Kui nupu tuli põleb, on paljundusfunktsioon valitud. Selle nupu tuli põleb vaikimisi.
22	**Spikker**: spikriteemade esitamiseks. Valitav teema avab teie arvutiekraanil spikriakna.
23	**Fotosalve indikaatortuli**: näitab, et kasutatakse fotosalve paberit.
24	**Fotosalv**: fotosalve valimiseks juhtpaneelist foto printimiseks või paljundamiseks.
25	**Häälestus**: pääs seadme häälestuse, aruannete ja hooldamise menüüsüsteemi.

Värvilise displei ikoonid

Järgmised ikoonid, mis kuvatakse värvilise näidiku allosas, annavad kombainseadme HP All-in-One kohta olulist teavet.

Ikoon	Otstarve
	Näitab, et tindikassett on peaaegu tühi. Ikooni värv vastab tindikasseti värvile ja ikooni täituvus vastab antud tindikasseti täituvusele.
	Näitab, et seadmes on tundmatu tindikassett. See ikoon võidakse kuvada juhul, kui kassetis on mõne muu firma (mitte HP) tint.
	Näitab, et võite värvilisel näidikul näha teist komplekti ikoone.
	Näitab, et traadiga võrguga on ühendus. Sinise asemel hallina nähtav ikoon tähendab, et seade on võrguvalmidusega, kuid traadiga võrguga puudub ühendus.
	Näitab, et HP All-in-One on suuteline traadita võrku kasutama, ent hetkel raadiovõrgu ühendus puudub. See ikoon on hall, kui traadita võrgu signaali ei ole, ja sinine, kui signaal on olemas. See on mõeldud ainult infrastruktuuri režiimi jaoks. Lisateavet vaadake peatükis Võrguga ühendamine.

Peatükk 1
(jätkub)

Ikoon	Otstarve
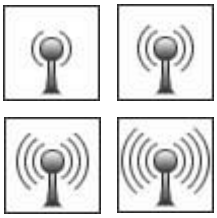	Näitab, et traadita võrguga on ühendus. Signaalitugevust näitab kaarjate joonte arv. See on mõeldud ainult infrastruktuuri režiimi jaoks. Lisateavet vaadake peatükis Võrguga ühendamine.
	Näitab ad hoc ehk arvutist arvutisse traadita võrguühenduse olemasolu. Lisateavet vaadake peatükis Võrguga ühendamine.
	Näitab, et on vastu võetud teenuse HP Instant Share teade. Kui puudub ikoon HP Instant Share, siis uut meili ei ole või ei ole teenus HP Instant Share häälestatud. Lisateavet teenuse HP Instant Share häälestuse kohta vaadake jaotises Piltide vastuvõtmine. Kui ikoon HP Instant Share on hall, mitte sinine, siis on funktsioon **Auto Checking** (automaatkontroll) välja lülitatud. Lisateavet funktsiooni **Auto Checking** (automaatkontroll) kohta pakub elektrooniline **HP Image Zone'i spikker**.
	Näitab, et Bluetooth-adapter on paigaldatud ja ühendus on olemas (vajab eraldi Bluetooth-adapterit). Lisateavet Bluetoothi häälestuse kohta vaadake jaotises Ühendusteave.

Värvilise näidiku unerežiim

Värvilise näidiku tööea pikendamiseks hämardub näidik pärast kaheminutilist jõudeolekut. Pärast 60-minutilist jõudeolekut läheb näidik unežiimile ning ekraan lülitub täielikult välja. Näidik lülitub uuesti sisse, kui vajutate mingit juhtpaneeli nuppu, tõstate kaant, sisestate mälukaardi, pöördute seadme HP All-in-One poole sellega ühendatud arvutist või ühendate eesmisesse USB-porti salvestusseadme või kaamera.

Menüüde ülevaade

Järgmised tabelid annavad kiire ülevaate seadme HP All-in-One värvilisele näidikule kuvatavatest ülataseme menüüdest.

Menüü Photo (foto)

Järgmised menüü **Photo** (foto) suvandid kuvatakse siis, kui vajutate juhtpaneeli nuppu **Foto**.

1. Easy Print Wizard (lihtprindiviisard)

(jätkub)

2. Print Options (prindisuvandid)

3. Special Features (erifunktsioonid)

4. Edit (redigeeri)

5. Transfer to Computer (edasta arvutisse)

6.HP Instant Share

7. Slideshow (slaidiseanss)

8. Set as Wallpaper (sea taustapildiks)

Menüü Video

Järgmised menüü **Video** suvandid kuvatakse siis, kui vajutate juhtpaneeli nuppu **Video**.

1. Easy Print Wizard (lihtprindiviisard)

2. Print Options (prindisuvandid)

3. Special Features (erifunktsioonid)

Menüü Film

Järgmised menüü **Film** suvandid kuvatakse siis, kui vajutate juhtpaneeli nuppu **Film**.

1. Scan to Computer (skanni arvutisse)

2. Scan to Memory Device (skanni mäluseadmele)

3. View and Print (vaata ja prindi)

4. Original Type (originaaltüüp)

6. Show How to Use Negatives (näita, kuidas kasutada negatiive)

6. Show How to Use Slides (näita, kuidas kasutada slaide)

Menüü Proof Sheet (proovileht)

Järgmised menüü **Proof Sheet** (proovileht) suvandid kuvatakse siis, kui vajutate juhtpaneeli nuppu **Proovileht**. Proovileht võimaldab vaadata mälukaardil või salvestusseadmel olevaid fotosid indekspildina ja ühtlasi mälukaardilt või salvestusseadmelt valitud pilte hõlpsasti printida.

1. Print Proof Sheet (prindi proovileht)
2. Scan Proof Sheet (skanni proovileht)

Menüü Copy (paljundus)

Järgmised menüü **Copy** (paljundus) suvandid kuvatakse siis, kui vajutate juhtpaneeli nuppu **Paljundus**.

1. Number of Copies (koopiate arv)
2. Copy Preview (koopia eelvaade)
3. Reduce/Enlarge (vähenda/ suurenda)
4. Crop (kärbi)
5. Tray Select (salve valik)
6. Paper Size (paberi formaat)
7. Paper Type (paberi tüüp)
8. Copy Quality (koopia kvaliteet)
9. Lighter/Darker (heledam/ tumedam)
0. Enhancements (väärindused)
. Set New Defaults (määra uued vaikesätted)

Menüü Scan To (skanni...)

Järgmised menüü **Scan To** (skanni...) suvandid kuvatakse siis, kui vajutate juhtpaneeli nuppu **Skannimine**. See menüü kuvatakse vaid siis, kui vajutate juhtpaneeli nuppu **Skannimine** ajal, kui teie HP All-in-One on ühendatud arvutiga USB-kaabli vahendusel. Selle menüü suvandid sõltuvad teie arvutisse installitud tarkvarast.

Märkus Kui teie HP All-in-One on võrku ühendatud, kuvatakse menüü **Scan** (skannimine) siis, kui vajutate nuppu **Skannimine**. Lisateavet vaadake jaotises Menüü Scan (skannimine).

1. HP Image Zone
2. Microsoft PowerPoint
3. HP Instant Share
4. Memory Device (mäluseade)

Menüü Scan (skannimine)

Järgmised menüü **Scan** (skannimine) suvandid kuvatakse siis, kui vajutate juhtpaneeli nuppu **Skannimine**. See menüü kuvatakse vaid siis, kui vajutate juhtpaneeli nuppu **Skannimine** ajal, kui teie HP All-in-One on ühendatud võrku. Menüü **Scan** (skannimine) abil saate enne muude skannisuvandite valimist valida ühendatud arvuti.

Märkus Kui teie HP All-in-One on arvutiga ühendatud USB-kaabli abil, kuvatakse menüü **Scan To** (skanni...) siis, kui vajutate nuppu **Skannimine**. Lisateavet vaadake jaotises Menüü Scan To (skanni...).

1. Select Computer (arvuti valik)
2. HP Instant Share
3. Memory Device (mäluseade)

Menüü HP Instant Share

See menüü kuvatakse vaid juhul, kui teie HP All-in-One on võrku ühendatud. Kui teie HP All-in-One on arvutiga ühendatud USB-kaabli abil, siis saate tarkvara HP Instant Share kasutada arvuti kaudu.

1. Send (saada)
2. Receive (võta vastu)
3. HP Instant Share Options (teenuse HP Instant Share suvandid)
4. Add New Destination (lisa uus sihtkoht)

Menüü Fax (faks)

Järgmised menüü **Fax** (faks) suvandid kuvatakse siis, kui vajutate juhtpaneeli nuppu **Faks**.

1. Resolution (eraldusvõime)

(jätkub)

2: Lighter/Darker (heledam/ tumedam)

3. Send Fax Later (saada faks hiljem)

4. Set New Defaults (määra uued vaikesätted)

Menüü Setup (häälestus)

Järgmised menüü **Setup** (häälestus) suvandid kuvatakse siis, kui vajutate juhtpaneeli nuppu **Häälestus**.

1. Print Report (prindi aruanne)
2. Speed Dial Setup (kiirvalimise häälestus)
3. Basic Fax Setup (faksi põhihäälestus)
4. Advanced Fax Setup (faksi täpsem häälestus)
5. Tools (tööriistad)
6. Preferences (eelistused)
7. Network (võrk)
8. HP Instant Share
9. Bluetooth

Märkus Valik Bluetooth kuvatakse selles menüüs vaid juhul, kui olete HP Bluetooth-adapteri eesmisesse USB-porti sisestanud.

Menüü Select Function (funktsiooni valik)

Järgmised menüü **Select function** (funktsiooni valik) suvandid kuvatakse siis, kui vajutate juhtpaneeli nuppu **Fotosalv**.

Märkus Kui kasutate nuppu **Fotosalv**, viibides menüüs **Photo** (foto) või **Copy** (paljundus), siis neid suvandeid ei kuvata. Need suvandid kuvatakse vaid siis, kui alustate ooterežiimil olevast ekraanist.

1. Copy (paljundus)
2. Photo (foto)

Menüü Help (spikker)

Järgmised menüü **Help** (spikker) suvandid kuvatakse siis, kui vajutate juhtpaneeli nuppu **Spikker**. Valige arvutiekraanil kuvamiseks soovitud spikriteema.

1. How do I (Kuidas teha...)
2. Error Messages (Veateated)
3. Ink Cartridges (Tindikassetid)
4. Load Originals and Load Paper (Originaalide ja paberi laadimine)
5. General Troubleshooting (Üldine tõrkeotsing)
6. Network Troubleshooting (Võrgu tõrkeotsing)
7. Use Fax Features (Faksifunktsioonide kasutamine)
8. Scan Slides and Negative Film (Slaidide ja negatiivfilmi skannimine)
9. Get Support (Tugiteenused)
0. Icon Glossary (Ikoonisõnastik)

Tekst ja sümbolid

Teksti ja sümboleid saab sisestada juhtpaneelil visuaalse klaviatuuri abil. See kuvatakse automaatselt värvilisel näidikul, kui häälestate traadiga võrku, traadita võrku, faksi päist või kiirvalimisnumbreid. Samuti võite teksti ja sümbolite sisestamiseks kasutada juhtpaneeli klahvistikku.

Klahvistiku abil saate sümboleid sisestada ka faksi- või telefoninumbri valimisel. Kui HP All-in-One valib numbri, tõlgendab see sümbolit ning reageerib vastavalt. Näiteks, kui sisestate faksinumbrisse sidekriipsu, teeb HP All-in-One enne ülejäänud numbri valimist pausi. Paus on kasulik, kui teil on vaja enne faksinumbri valimist juurdepääsu välisele liinile.

Märkus Kui soovite lisada faksinumbrisse sümbolit, näiteks sidekriipsu, peate sümboli sisestama klahvistiku abil.

Teksti sisestamine visuaalset klaviatuuri kasutades.

Teksti või sümboleid saate sisestada visuaalse klaviatuuri abil, mis kuvatakse automaatselt värvilisele näidikule, kui teil on vaja teksti sisestada. Näiteks kuvatakse visuaalne klaviatuur automaatselt, kui häälestate traadiga või traadita võrku, sisestate faksi päise andmeid või määrate kiirvalimisnumbreid.

Nõuanne Teksti ja numbreid saate sisestada ka klahvistiku abil visuaalse klaviatuuri kaudu, mis kuvatakse teie seadme HP All-in-One juhtpaneelil. Teiste tähemärkide saamiseks vajutage nuppe korduvalt. Näiteks, vajutades nuppu **2** kolm korda, sisestate tähe **C**.

Teksti sisestamine visuaalse klaviatuuri abil

1. Et valida visuaalsel klaviatuuril tähte, numbrit või sümbolit, vajutage nuppe ◀, ▶, ▲ ja ▼, et sobiv valik esile tõsta.

   #### Väiketähtede, suurtähtede, numbrite ja sümbolite sisestamiseks

   – Väiketähtede sisestamiseks valige visuaalsel klaviatuuril nupp **abc** ning seejärel vajutage **OK**.
   – Suurtähtede sisestamiseks valige visuaalsel klaviatuuril nupp **ABC** ning seejärel vajutage **OK**.
   – Numbrite ja sümbolite sisestamisejs valige visuaalsel klaviatuuril nupp **123** ning seejärel vajutage **OK**.

   #### Tühiku lisamiseks

   Tühiku lisamiseks vajutage visuaalsel klaviatuuril ▶ ning seejärel vajutage **OK**.

   Märkus Veenduge, et kasutate tühiku lisamiseks visuaalsel klaviatuuril ▶. Te ei saa juhtpaneeli nooleklahve kasutades tühikut lisada.

2. Kui olete sobiva tähe, numbri või sümboli märgistanud, klõpsake tema valimiseks juhtpaneelil **OK**.
   Valik ilmub värvilisele displeile.

   Nõuanne Tähe, numbri või sümboli kustutamiseks valige visuaalsel klaviatuuril käsk **Clear** (tühjenda) ning vajutage seejärel nuppu **OK**.

3. Kui olete teksti, numbrite või sümbolite sisestamise lõpetanud, valige visuaalsel klaviatuuril **Done** (Valmis) ning seejärel vajutage **OK**.

Teksti sisestamine kasutades juhtpaneeli numbriklahve

Teksti ja sümboleid saate sisestada juhtpaneeli klahvistikul. Teie valikud kuvatakse värvilise näidiku visuaalsel klaviatuuril.

Teksti sisestamiseks juhtpaneeli klahvistiku abil

1. Vajutage soovitud tähele vastavat klahvistiku numbrit. Näiteks, tähed a, b, ja c vastavad numbrile 2, nagu on kujutatud alltoodud nupul.

   

   Nõuanne Kasutatavate märkide vaatamiseks vajutage nuppu mitu korda. Olenevalt teie keele ja riigi/piirkonna sätetest võivad saadaval olla lisamärgid.

2. Pärast õige tähe kuvamist oodake, kuni kursor automaatselt edasi liigub või vajutage nuppu ▶.
3. Vajutage numbrit, mis vastab järgmisele tähele. Vajutage nuppu mitu korda, kuni kuvatakse õige täht. Sõna esimese tähena sisestatakse automaatselt suurtäht.

Tühiku, pausi või sümboli sisestamiseks

- Tühiku sisestamiseks vajutage **Tühik (#)**.
- Pausi sisestamiseks vajutage **Sümbolid (*)**. Numbrijadas ilmub sidekriips.
- Sümboli, näiteks @, sisestamiseks vajutage korduvalt nuppu **Sümbolid (*)**. Selle tulemusena kerite te läbi kasutada olevate sümbolite loendi: asterisk (*), sidekriips (-), ampersand (&), punkt (.), kaldkriips (/), sulud ( ), ülakoma ('), võrdusmärk (=), numbrimärk (#), ät (@), alakriips (_), pluss (+), hüüumärk (!), semikoolon (;), küsimärk (?), koma (,), koolon (:), protsent (%) ja tilde (~).

4. Kui teete vea, vajutage nooleklahvi **Clear** (Tühjenda) valimiseks visuaalsel klaviatuuril ning seejärel vajutage **OK**.
5. Kui olete teksti, numbrite või sümbolite sisestamise lõpetanud, vajutage nuppu ▲, ▶, ▼ või ◀, et valida visuaalsel klaviatuuril nupp **Done** (valmis) ning vajutage seejärel nuppu **OK**.

Tarkvara HP Image Zone kasutamine

Tarkvara **HP Image Zone** saate kasutada paljude selliste funktsioonide jaoks, mis ei ole juhtpaneelilt kättesaadavad.

Tarkvara **HP Image Zone** installitakse teie arvutisse kombainseadme HP All-in-One häälestusel. Lisateavet vaadake seadmega kaasas olevas häälestusjuhendis.

Märkus Kui valisite programmi **HP Image Zone** miinimuminstalli, siis installitakse tarkvara **HP Image Zone Express**, mitte täismahus rakendus. **HP Image Zone Express** on soovitatav arvutitele, kus on piiratud koguses mälu. **HP Image Zone Express** sisaldab algelisemat komplekti fototöötlusvahendeid, võrreldes standardse komplektiga, mis sisaldub **HP Image Zone** täisinstallis.

HP Image Zone Express ei võimalda teil registreerida võrkuühendatud seadet HP All-in-One, kasutades teenust HP Instant Share. Siiski saate teenust HP Instant Share ka tarkvara **HP Image Zone Express** kaudu arvutist kasutada, kuid te ei saa kasutada programmi HP Instant Share funktsioone juhtpaneelist, kui teil ei ole programmi **HP Image Zone** täisversiooni installitud.

Kõik viited tarkvarale **HP Image Zone**, mida pakub see juhend ja elektrooniline **HP Image Zone'i spikker**, viitavad programmi **HP Image Zone** mõlemale versioonile, kui pole öeldud teisiti.

Võite oma HP All-in-One'i funktsioone kiirelt ja lihtsalt laiendada kasutades **HP Image Zone** tarkvara. Otsige juhendist selliseid kaste, mis annavad teemale spetsiifilisi nõuandeid ja abistavat informatsiooni teie projektidele.

Juurdepääs tarkvarale **HP Image Zone** on erinevate operatsioonisüsteemide (OS) puhul erinev. Näiteks, kui teil on Windowsi operatsioonisüsteemiga arvuti, on tarkvara **HP Image Zone** sisenemispunktiks **HP Solution Center** (HP Lahenduskeskus). Kui teil on Mac, siis on tarkvara **HP Image Zone** sisenemispunktiks programmi **HP Image Zone** aken. Sisenemispunkt on tarkvara **HP Image Zone** ja selles sisalduvate teenuste käivitamise koht.

Tarkvara HP Image Zone avamiseks Windowsiga arvutis

1. Teostada ühte toimingut alljärgnevast:
   - Topletklõpsake Windowsi töölaual ikooni **HP Solution Center** (HP Lahenduskeskus).
   - Klõpsake Windowsi tegumiriba parempoolses otsas paiknevas süsteemisalves asuvat ikooni **HP Digital Imaging Monitor**.
   - Klõpsake tegumiriba nuppu **Start**, osutage käsule **Programs** (programmid) või **All Programs** (kõik programmid), valige käsk **HP** ning klõpsake seejärel valikut **HP Solution Center** (HP Lahenduskeskus).
2. Kui teil on installitud enam kui üks HP seade, valige vahekaart HP All-in-One.



Märkus Windowsiga arvutis on kasutatavate funktsioonide valik teenuse **HP Solution Center** (HP Lahenduskeskus) piires sõltuv installitud seadmetest. Teenus **HP Solution Center** (HP Lahenduskeskus) on kohandatud näitama valitud HP seadmele vastavaid ikoone. Kui valitud seadmel mingit omadust või funktsiooni ei ole, siis selle omaduse või funktsiooni ikooni **HP Solution Center** (HP Lahenduskeskus) ei näita.



Nõuanne Kui **HP Solution Center** (HP Lahenduskeskus) teie arvutis ei sisalda ühtegi ikooni, võib põhjuseks olla tõrge tarkvara installimisel. Vea parandamiseks desinstallige tarkvara **HP Image Zone** Windowsi juhtpaneeli kaudu täielikult ning installige see siis uuesti. Lisateavet vaadake seadme HP All-in-One häälestusjuhendis.

Tarkvara HP Image Zone avamiseks Macintoshis

➔ Klõpsake menüü Dock (dokk) ikooni **HP Image Zone** ning valige seade. Kuvatakse aken **HP Image Zone**.



Märkus Macintosh-arvutites olenevad tarkvaras **HP Image Zone** kättesaadavad funktsioonid valitud seadmest.



Nõuanne Kui tarkvara **HP Image Zone** on juba avatud, saate menüü Dock (dokk) käskudele ligi, kui valite menüü Dock ikooni **HP Image Zone** ja hoiate selle peal hiirenuppu.

2 Lisateabe leidmine

Lisateavet seadme HP All-in-One häälestuse ja kasutamise kohta leiate erinevatest elektroonilistest ja paberkandjal olevatest allikatest.

Teabeallikad

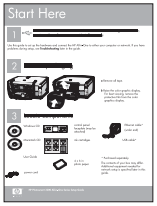

Häälestusjuhend

Häälestusjuhend sisaldab seadme HP All-in-One häälestuse ja tarkvarainstalli juhiseid. Järgige häälestusjuhendi juhiseid kindlasti õiges järjestuses.

Märkus Et kasutada kõiki võimalusi, mida teie HP All-in-One pakub, võib olla vajalik täiendav häälestus või seada täiendavaid eelistusi, mida kirjeldatakse käesolevas kasutusjuhendis. Lisateavet vaadake peatükkides HP All-in-One'i häälestuse lõpuleviimine ja Võrguga ühendamine.

Kui teil ilmneb häälestusel probleeme, lugege tõrkeotsingut käsitlevat jaotist häälestusjuhendi viimases osas või käesoleva juhendi peatükki Tõrkeotsingu teave.



Kasutusjuhend

See kasutusjuhend sisaldab teavet teie seadme HP All-in-One kasutamise kohta, sealhulgas tõrkeotsingu soovitused ja järkjärgulised juhised. Ühtlasi annab see täiendavaid häälestusjuhiseid, mis täiendavad häälestusjuhendi omi.



HP Image Zone Tour (HP Image Zone'i ringvaade) (Windows)

HP Image Zone'i ringvaade on lõbus ja interaktiivne viis teie seadmega HP All-in-One kaasasolevast tarkvarast lühiülevaate saamiseks. Saate teada, kuidas tarkvara **HP Image Zone** abil oma fotosid töödelda, korraldada ja printida.





HP Image Zone'i spikker

HP Image Zone'i spikker sisaldab teie seadme HP All-in-One kohta üksikasjalikku teavet, mida käesolev kasutusjuhend ei käsitle; samuti teavet funktsioonide kohta, mis on saadaval vaid tarkvaras **HP Image Zone**.

Windows

- Teema **Get step-by-step instructions** (Samm sammult juhised) pakub informatsiooni **HP Image Zone** tarkvara kasutamise kohta HP seadmetega.
- Spikriteema **Explore what you can do** (pakutavad võimalused) annab lisateavet praktiliste ja loominguliste

	tegevuste kohta, mida saate rakenduse **HP Image Zone** ja HP seadmega teha. • Kui vajate täiendavat abi või soovite kontrollida, kas HP tarkvara on värskendatud, vaadake spikriteemat **Troubleshooting and support** (tõrkeotsing ja tugi). **Mac** • Spikriteema **How do I?** (Kuidas teha?) annab lisateavet praktiliste ja loominguliste tegevuste kohta, mida saate rakenduse **HP Image Zone** ja HP seadmega teha. • Spikriteema **Get Started** (Alustamine) sisaldab teavet piltide importimise, muutmise ja jagamise kohta. • Teema **Use Help** (Spikri kasutamine) sisaldab teavet teabe otsimise kohta elektroonilisest spikrist. Lisateavet vaadake peatükis Elektroonilise spikri kasutamine.
	**Ekraanilolev abi teie seadmelt** Teie seadme näidikul on võimalik kuvada elektroonilist spikrit, mis sisaldab lisateavet valitud teemade kohta. **Näidikul kuvatavat spikrit saate kasutada juhtpaneeli kaudu.** 1. Vajutage nuppu **Spikker**, mida tähistab juhtpaneelil küsimärk (**?**). 2. Kasutage soovitud spikriteema esiletõstmiseks nooleklahve ning seejärel vajutage nuppu **OK**. Spikriteema avaneb teie arvutiekraanil.
	**Seletusfail Readme** Readme (Loe mind) fail sisaldab kõige uuemat informatsiooni, mis võib teistest väljaannetest puududa. Readme (Loe mind) failile ligipääsuks installeerige tarkvara.
www.hp.com/support	Kui teil on Interneti-ühendus, võite abi ja kliendituge saada HP veebisaidilt. Sellel veebisaidil pakutakse tehnilist tuge, draivereid, tarvikuid ja tellimisteavet.

Elektroonilise spikri kasutamine

Selles kasutusjuhendis on vaid valik kõigist funktsioonidest, millega tutvustatakse teile seadme HP All-in-One kasutamist. Elektrooniline **HP Image Zone'i spikker**, mis on teie seadme HP All-in-One tarkvaraga kaasas ning kus leiate teavet kõigi funktsioonide kohta, mida HP All-in-One toetab, on soovitatav materjal tutvumiseks.



Märkus Elektrooniline spikker sisaldab ka tõrkeotsingu teemasid, mis aitavad teil kõikvõimalikke seadmega HP All-in-One tekkida võivaid probleeme lahendada.

Elektroonilise spikrini pääsemine ja selle kasutamine on veidi erinev, olenevalt sellest, kas kasutate spikrit Windowsiga arvutis või Macintoshis. Juhised mõlema süsteemi spikri kasutamiseks on järgmistes jaotistes.

Spikri kasutamine Windowsiga arvutis

See jaotis kirjeldab, kuidas pääseda elektroonilise spikrini Windowsiga arvutis. Saate teada, kuidas spikris vajaliku teabeni jõudmiseks liikuda, päringuid teha ja sisukorda kasutada.

Selleks, et HP Image Zone'i spikker avaneks Windowsiga arvutis

1. Klõpsake teenuse **HP Solution Center** (HP Lahenduskeskus) sakki, millel on teie seadme HP All-in-One nimi.
   Teavet juurdepääsuks teenusele **HP Solution Center** (HP Lahendusekeskus) vaadake jaotises Tarkvara HP Image Zone kasutamine.
2. Alas **Device Support** (seadmetugi) klõpsake valikut **Onscreen Guide** (elektrooniline juhend) või **Troubleshooting** (tõrkeotsing).
   – Valiku **Onscreen Guide** (elektrooniline juhend) klõpsamisel kuvatakse hüpikmenüü. Seal saate valida, kas avate kogu spikrisüsteemi tiitellehe või lähete kohe seadme HP All-in-One spikrisse.
   – Valiku **Troubleshooting** (tõrkeotsing) klõpsamisel avaneb lehekülg **Troubleshooting and support** (tõrkeotsing ja tugi).

   Järgmine joonis tõstab esile funktsioonid, mis aitavad spikris teed leida.



1	Vahekaardid Contents (sisukord), Index (register) ja Search (otsing)
2	Kuvamisala
3	Spikri tööriistariba

Vahekaardid Contents (sisukord), Index (register) ja Search (otsing)

Vahekaardid **Contents** (sisukord), **Index** (register) ja **Search** (otsing) võimaldavad leida mistahes teema, mida **HP Image Zone'i spikker** pakub.

- **Contents (sisukord)**

Vahekaardil **Contents** (sisukord) on spikri teemajaotus sarnane raamatu sisukorraga. Nii on hea vaadata kogu teavet mingi kindla funktsiooni kohta, näiteks fotode printimise kohta.

– Teie seadme HP All-in-One juhtpaneelil sooritatavate tegevuste ja funktsioonide kohta teabe vaatamiseks avage teemade loetelu allosas asuv spikker **3100, 3200, 3300 series: spikker**.
– Teie seadme HP All-in-One kohta käiva tõrkeotsinguteabe leidmiseks avage teema **Troubleshooting and support** (tõrkeotsing ja tugi) ning seejärel **3100, 3200, 3300 series: tõrkeotsing**.
– Ülejäänud teemad vahekaardil **Contents** (sisukord) sisaldavad teavet tarkvara **HP Image Zone** kohta, mis võimaldab sooritada toiminguid seadmega HP All-in-One.



Alamteemasid sisaldavad teemad on loendis kujutatud raamatuikooniga. Alamteemade vaatamiseks raamatu piires klõpsake märki **+** raamatuikooni kõrval (märk **+** muutub märgiks **-** niipea, kui jaotis on avatud). Vaatamaks teemas sisalduvat teavet klõpsake sakki **Contents** (sisukord) raamatu või teema nimel. Valitud teema kuvatakse parempoolsel kuvamisalal.

- **Index (register)**

  Vahekaart **Index** (register) sisaldab tähestikulist registrikirjete loendit vastavalt teemadele, mida pakub **HP Image Zone'i spikker**.



Kirjete vaatamiseks võite kasutada parempoolset kerimisriba või alustada võtmesõnade sisestamist loendi kohal paiknevasse tekstiboksi. Sisestamise käigus liigub kirjete loend automaatselt vastavalt sisestatavatele tähtedele.

Kui näete registrikirjet mis tundub olevat seotud otsitava teabega, siis topeltklõpsake seda.

– Kui spikris on antud kirjega seotud vaid üks teema, kuvatakse see parempoolsel kuvamisalal.
– Kui seotud kirjeid on mitu, siis kuvatakse dialoogiboks **Topics Found** (leitud teemad). Mingi dialoogiboksis loetletud teema kuvamisalal nägemiseks topeltklõpsake seda.

- **Search (otsing)**

  Vahekaart **Search** (otsing) võimaldab teil kindlate sõnade, nagu näiteks "borderless print" (ääristeta printimine), järgi teha päringuid kogu spikrisüsteemist.

Nõuanne Kui mõni sisestatavatest sõnadest on väga tavaline (nagu on sõna "print" väljendis "borderless print"), siis oleks kasulik panna otsitavale sõnakombinatsioonile jutumärgid ümber. See piiritleb otsingut nii, et saadavad tulemused on enam seotud otsitava teabega. Selle

asemel, et tagastada kõik teemad, mis sisaldavad sõnu "borderless" või "print", tagastab otsing vaid teemad, milles on väljend "borderless print".



Pärast otsingukriteeriumi sisestamist klõpsake nuppu **List Topics** (loetle teemad), et näha kõiki spikriteemasid, milles sisalduvad teie sisestatud sõna(d). Tulemused esitatakse kolmeveerulise tabelina. Igas reas on tulemuse **Title** (pealkiri), **Location** (asukoht), millises spikriteemas see paikneb, ja **Rank** (sobivusaste), mis määratakse antud tulemuse seostuse järgi otsitavasse.

Vaikimisi järjestatakse tulemused veeru **Rank** (sobivusaste) järgi, nii et enim otsitavat sisaldav teema loetletakse esimesena. Tulemusi võite järjestada ka teiste veergude järgi, klõpsates vastava veeru päisel **Title** (pealkiri) või **Location** (asukoht). Teema sisu vaatamiseks topeltklõpsake vastaval real tulemustabelis. Valitud teema kuvatakse parempoolsel kuvamisalal.

Kuvamisala

Vasakpoolsetel vahekaartidel valitud teema kuvatakse spikriakna parempoolses osas paikneval kuvamisalal. Spikriteemad võivad sisaldada kirjeldavat teksti, järkjärgulisi juhiseid ja jooniseid.

- Teemad sisaldavad sageli linke spikrisüsteemi teistele teemadele, kust võite leida lisateavet. Mõnikord avab link kuvamisalal automaatselt uue teema. Teinekord võib aga olla enam kui üks sobilik teema. Säärasel juhul kuvatakse dialoogiboks **Topics Found** (leitud teemad). Mingi dialoogiboksis loetletud teema kuvamisalal nägemiseks topeltklõpsake seda.
- Mõned teemad võivad sisaldada üksikasjalikke juhiseid või lisateavet, mis pole kohe ekraanil näha. Otsige lehekülje paremast ülemisest osast sõnu **Show All** (kuva kõik) või **Hide All** (peida kõik). Kui need sõnad on näha, siis on järelikult lehel peidetud lisateavet. Peidetud teavet näitab tumesinine noolega tekst. Peidetud teabe vaatamiseks klõpsake tumesinist teksti.
- Mõni teema võib sisaldada animeeritud videoid, mis kujutavad vastava funktsiooni kasutamist. Neid animatsioone märgitakse videokaamerakujulise ikooniga, mille juures on sõnad "Show me how" (näita, kuidas). Kui klõpsate lingi "Show me how" (näita kuidas) tekstil, siis avaneb uues aknas animatsioon.

Spikri tööriistariba

Allpool kujutatud spikri tööriistaribal on nupud, mis võimaldavad spikriteemade hulgas liikuda. Võite juba vaadatud teemade hulgas edasi ja tagasi liikuda või hoopis nupu **Home** (koju) klõpsamisega tagasi lehele **HP Image Zone help contents** (HP Image Zone'i spikri sisukord) pöörduda.

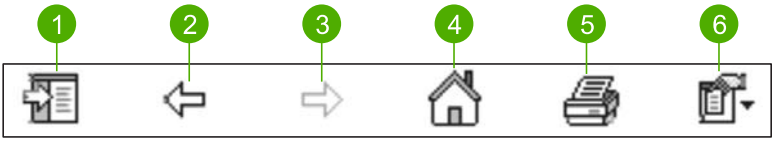

1	Show/Hide (kuva/peida)
2	Back (tagasi)
3	Forward (edasi)
4	Home (koju)
5	Print (prindi)
6	Options (suvandid)

Spikri tööriistariba sisaldab ka nuppe, mis muudavad elektroonilise spikri esitusviisi arvutiekraanil. Näiteks, kui vajate enam ruumi spikriteemade vaatamiseks kuvamisalal, siis võite peita vahekaardid **Contents** (sisukord), **Index** (register) ja **Search** (otsing), klõpsates nuppu **Hide** (peida).

Ning nupp **Print** (prindi) võimaldab parasjagu arvutiekraanil kuvatavat teemat printida. Kui vasakul pool on näha vahekaart **Contents** (sisukord) ajal, mil klõpsate nuppu **Print** (prindi), siis kuvatakse dialoogiboks **Print Topics** (prinditeemad). Võite valida, kas printida vaid parajasti kuvamisalal kuvatav teema või printida praegune teema koos kõigi sellega seotud alamteemadega. See funktsioon ei tööta, kui spikriakna parempoolses osas on näha vahekaart **Index** (register) või **Search** (otsing).

Spikri kasutamine Macintoshis

See jaotis kirjeldab, kuidas pääseda elektroonilise spikrini Macintoshis. Saate teada, kuidas spikris vajaliku teabeni jõudmiseks liikuda ja päringuid teha.

Selleks, et HP Image Zone'i spikker avaneks Macintoshis

➔ Valige menüü **Help** (spikker) (programmis **HP Image Zone**) valik **HP Image Zone'i spikker**.

Lisateavet programmini **HP Image Zone** pääsemise kohta vaadake jaotises Tarkvara HP Image Zone kasutamine.

Kuvatakse **HP Image Zone'i spikker**. Järgmine joonis tõstab esile funktsioonid, mis aitavad spikris teed leida.

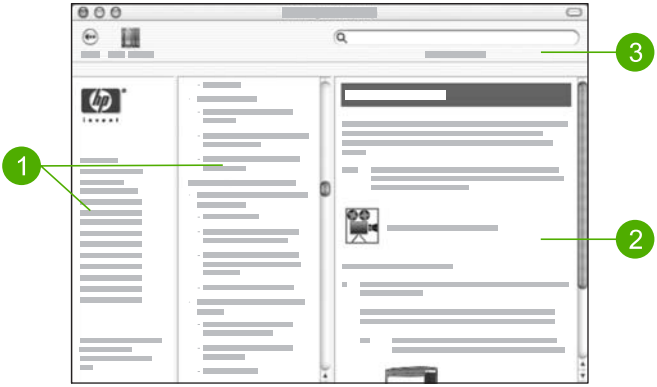

1	Navigeerimispaanid
2	Kuvamisala
3	Spikri tööriistariba

Navigeerimispaanid

HP Image Zone'i spikker avaneb aknas Help Viewer (spikrivaatur). See on jagatud kolmeks paaniks. Vasakpoolne ja keskmine paan võimaldavad spikriteemade vahel liikuda (parempoolsel paanil on kuvamisala, millest on juttu järgmises jaotises).

- Vasakul paanil on kõigi spikri jaotiste loend.
  - Leidmaks teavet tegevuste ja funktsioonide kohta, mida saab juhtida teie seadme HP All-in-One juhtpaneelilt, klõpsake valikut **3100, 3200, 3300 series: spikker**.
  - Lisateavet teie seadme HP All-in-One tõrkeotsingu teemal leiate, klõpsates valikut **3100, 3200, 3300 series: tõrkeotsing**.
  - Teised loetletud jaotised sisaldavad teavet tarkvara **HP Image Zone** kasutamise kohta tegevuste sooritamiseks seadmega HP All-in-One.
- Keskmisel paanil on spikri vasakult paanilt valitud jaotise teemajaotus sarnane raamatu sisukorraga. Sellega on hea vaadata kogu teavet mingi kindla funktsiooni kohta, näiteks fotode printimise kohta.

Kuvamisala

Parempoolsel paanil asuv kuvamisala näitab keskmisel paanil valitud spikriteema sisu. Spikriteemad võivad sisaldada kirjeldavat teksti, järkjärgulisi juhiseid ja jooniseid.

- Paljud teemad, mida **HP Image Zone'i spikker** pakub, sisaldavad teavet selle kohta, kuidas kasutada mõnd seadme HP All-in-One juhtpaneeli funktsiooni ning ka Maci tarkvara **HP Image Zone**. Kogu valitud teema sisu vaatamiseks võite

kasutada kuvamisala paremas servas paiknevaid kerimisribasid. Mõnikord ei ole oluline teave ilma kerimata aknas näha.

- Teemad sisaldavad sageli linke või viiteid spikrisüsteemi teistele teemadele, kust võite leida lisateavet.
  - Kui seotud teema paikneb samas spikri jaotises, siis avaneb see teema kuvamisalal automaatselt.
  - Kui seotud teema paikneb spikri teises jaotises, siis on käesolevas teemas viide jaotisele, mida tuleks vasakpoolselt navigeerimispaanilt valida. Seotud teema võite leida keskmise navigeerimispaani abil või kasutada teema leidmiseks järgmises jaotises kirjeldatud otsingut.
- Mõni teema võib sisaldada animeeritud videoid, mis kujutavad vastava funktsiooni kasutamist. Neid animatsioone märgitakse videokaamerakujulise ikooniga, mille juures on sõnad "Show me how" (näita, kuidas). Kui klõpsate videokaameraikoonil, siis avaneb uues aknas animatsioon.

Spikri tööriistariba

Allpool kujutatud spikri tööriistaribal on nupud, mis võimaldavad spikriteemade hulgas liikuda. Võite juba vaadatud teemade hulgas tagasi liikuda või hoopis nupu **Help Center** (spikrikeskus) abil Maci teiste tarkvararakenduste spikreid avada.



1	Back (tagasi)
2	Help Center (spikrikeskus)
3	Otsinguala

Spikri tööriistaribal on ka tekstiboks, mis võimaldab teil kindlate sõnade, nagu näiteks "borderless print" (ääristeta printimine), järgi teha päringuid kogu spikrisüsteemist.

Pärast otsingukriteeriumi sisestamist vajutage kõigi sisestatud sõnu või fraase sisaldavatest teemadest koosneva loendi nägemiseks klaviatuuril klahvi RETURN. Tulemused esitatakse kolmeveerulise tabelina. Igas reas on tulemuse **Topic** (teema), **Relevance** (asjakohasus), mis määratakse antud tulemuse seostuse järgi otsitavasse, ja **Location** (asukoht), millises spikriteemas see paikneb.

Vaikimisi järjestatakse tulemused veeru **Relevance** (asjakohasus) järgi, nii et enim otsitavat sisaldav teema loetletakse esimesena. Tulemusi võite järjestada ka teiste veergude järgi, klõpsates vastava veeru päisel **Topic** (teema) või **Location** (asukoht). Teema sisu vaatamiseks topeltklõpsake vastaval real tulemustabelis. Kuvatakse vastav teema.

3 HP All-in-One'i häälestuse lõpuleviimine

Pärast häälestusjuhendis toodud juhiste täitmist saate käesolevast peatükist abi seadme HP All-in-One häälestuse lõpuleviimiseks. Siit leiate tähtsat teavet seadme häälestamise kohta, sh sätete muutmise kohta.

- Seadme sätete (nt keel ja riik/piirkond, kuupäev ja kellaaeg, helinate ja nupuvajutuse piiksude helitugevus) muutmine. Lisateavet vaadake jaotises Sätete häälestamine.
- Seadme HP All-in-One ühendusfunktsioonide, sh USB, traadiga võrk, traadita võrk, Bluetooth ja printeri jagamine, tundmaõppimine. Lisateavet vaadake jaotises Ühendusteave.
- Traadiga ja traadita võrgu häälestuse lõpuleviimine. Lisateavet vaadake peatükis Võrguga ühendamine.
- Faksi häälestuse, sh vastuvõturežiimi, vastamiseelsete helinate arvu ja helina tüübi määramine vastuvõtmisel, lõpuleviimine. Lisateavet vaadake jaotises Faksi häälestamine.

Lisaks käesolevas kasutusjuhendis toodud häälestusjuhistele saate võrku ühendatud seadmele HP All-in-One häälestada ka teenuse HP Instant Share, mille abil on lihtne pilte sõprade ja sugulastega jagada. Kui olete tarkvara **HP Image Zone** installinud, vajutage võrku ühendatud seadme HP All-in-One juhtpaneeli nuppu **HP Instant Share**, mis käivitab seadmega ühendatud arvutis häälestusviisardi. Lisateavet teenuse HP Instant Share häälestuse kohta pakub elektrooniline **HP Image Zone'i spikker** (vaadake jaotist **3100, 3200, 3300 series: spikker**).

Sätete häälestamine

Enne seadme HP All-in-One kasutama asumist määrake siin jaotises kirjeldatud sätted.

Käesolev kasutusjuhend kirjeldab üksnes osa sätetest, et aidata teil HP All-in-One'i kasutama hakata. Teavet kõigi seadme HP All-in-One käitumist reguleerivate sätete kohta annab **HP Image Zone'i spikker**, mis on kaasas seadme HP All-in-One tarkvaraga. Elektrooniline **HP Image Zone'i spikker** kirjeldab näiteks, kuidas muuta PictBridge-printimise vaikesisendsalve, kuidas kuvada või peita värvilisel näidikul vihjeid ning teisi sätteid. Lisateavet selle kohta, kuidas võib teile abiks olla **HP Image Zone'i spikker**, vaadake jaotises Elektroonilise spikri kasutamine.

Keele ja riigi/piirkonna määramine

Keele ja riigi/piirkonna sätted määravad, mis keeles kuvatakse teateid seadme HP All-in-One värvilisel näidikul. Üldjuhul saate keele ja riigi/piirkonna määrata seadme HP All-in-One esmakordsel häälestamisel. Siiski võite seda sätet igal ajal muuta järgmiste toimingute abil.

1. Vajutage **Häälestamine**.
2. Vajutage nuppu **6** ja seejärel nuppu **1**.
   Näidikul kuvatakse menüü **Preferences** (eelistused) ning valitakse seejärel käsk **Set Language & Country/Region** (määra keel ja riik/piirkond).

Kuvatakse keelte loend. Kerige keelte loendit nupu ▲ või ▼ abil.

3. Kui teie keel on esile tõstetud, vajutage **OK**.
4. Vastava viiba ilmumisel vajutage nuppu **1**, et valida **Yes** (jah), või nuppu **2**, et valida **No** (ei).
   Ilmuvad valitud keelele vastavad riigid/regioonid. Nimekirjas liikumiseks vajutade ▲ või ▼.
5. Kui esile on tõstetud teie soovitud riik/piirkond, vajutage nuppu **OK**.
6. Vastava viiba ilmumisel vajutage nuppu **1**, et valida **Yes** (jah), või nuppu **2**, et valida **No** (ei).

Kuupäeva ja kellaaja määramine

Tehases määratakse kohalik kuupäev ja kellaaeg. Kui ühendate installimise käigus arvuti, siis üldjuhul määrab arvuti automaatselt seadme kuupäeva ja kellaaega vastavalt teie ajavööndile. Kuupäeva ja kellaaja vorming sõltub keele ja riigi/piirkonna seadetest.

Kui kellaaeg teie arvutis muutub (näiteks üleminekul suveajale), seatakse kellaaeg seadmes HP All-in-One vastavalt arvuti uuele kellaajale järgmisel korral, kui HP All-in-One ja arvuti omavahel sidet peavad. Kui te pole seadet HP All-in-One arvutiga ühendanud või kui mingil põhjusel pole kellaaega õigeks pandud, saate kuupäeva ja kellaaja määrata juhtpaneelilt.

Faksi saatmisel saadetakse faksi päises hetke kuupäev ja kellaaeg koos teie nime ja faksinumbriga.

Märkus Mõnes riigis/piirkonnas nõuab seadus faksi päisesse kuupäeva ja kellaaja märkimist.

Kuupäeva ja kellaaja määramiseks juhtpaneelilt

1. Vajutage nuppu **Häälestus**.
2. Vajutage nuppu **5** ja seejärel nuppu **4**.
   Selle tulemusel kuvatakse menüü **Tools** (tööriistad) ning valitakse sealt käsk **Date and Time** (kuupäev ja kellaaeg).
3. Sisestage kuu, päev ja aasta, vajutades numbriklahvidel sobivaid numbreid. Olenevalt riigi/regiooni seadest võib teil olla tarvis kuupäev muus järjekorras sisestada.
4. Sisestage tunnid ja minutid.
5. Vastava viiba ilmumisel vajutage nuppu **1**, et valida **AM** (ante meridiem), või nuppu **2**, et valida **PM** (post meridiem).
   Uus kuupäeva ja kellaaja seade ilmub värvilisele displeile.

Helitugevuse reguleerimine

Teie HP All-in-One'il on kolm nivood helina ja kõlari helitugevuse reguleerimiseks. Helinatugevus on telefoni helina helitugevus. Kõlari helitugevus on kõige muu nivoo, nagu näiteks valimistoon, faksitoon ja nupuvajutuse piiksud. Vaikeseade on **Soft** (Pehme).

1. Vajutage **Häälestamine**.
2. Vajutage nuppu **3** ja seejärel nuppu **6**.

See kuvab **Basic Fax Setup** (Faksi põhihäälestus) menüü ning seejärel valib **Ring and Beep Volume** (Helina ja piiksu helitugevus)

3. Vajutage , et valida üks järgnevatest valikutest: ▼ **Soft** (Vaikne) **Loud** (Vali) või **Off** (Väljas)

   Märkus Kui valite režiimi **Off** (väljas), ei kuule te valimistooni, faksitooni ega sissetulevate kõnede puhul helinat. Kui säte **Ring and Beep Volume** (helina ja piiksude helitugevus) on vaigistatud (**Off**), ei saa te käsitsivalimisega faksi saata (näiteks kui kasutate selleks kõnekaarti). Vaadake lisateavet käsitsivalimise kohta jaotises Faksi saatmine kasutades käsitsivalimist.

4. Vajutage **OK**.

Ühendusteave

Teie kombainseadmel HP All-in-One on USB-port, mis võimaldab USB-kaabli abil kombainseadme otse arvutiga ühendada. Saate seadme HP All-in-One ühendada ka traadiga või traadita võrguga. Kui ühendate eesmisse USB-porti HP bt300 või HP bt400 sarja Bluetooth®-raadioprinteriadapteri, saate Bluetoothi® toetavatelt seadmetelt nagu pihuarvutid ja kaameraga telefonid otse HP All-in-One'ile printida.

Märkus Edaspidi selles jaotises nimetatakse HP bt300 või HP bt400 sarja Bluetooth®-raadioprinteriadapterit lihtsalt HP Bluetooth®-adapteriks.

Toetatavad ühendustüübid

Kirjeldus	Ühendatud arvutite soovitatav arv parima jõudluse tagamiseks	Toetatavad tarkvara funktsioonid	Häälestusjuhised
USB-ühendus	Üks arvuti ühendatud USB-kaabliga seadme HP All-in-One tagaküljel asuvasse USB-porti.	Kõiki funktsioone toetatakse.	Detailsed juhised leiate häälestusjuhendist.
Ethernet (traadiga) ühendus	Kuni viis seadmega HP All-in-One jaoturi või marsruuteri abil ühendatud arvutit.	Kõiki funktsioone toetatakse.	Üksikasjalikud juhised leiate häälestusjuhendist ja käesoleva kasutusjuhendi peatükist Võrguga ühendamine.
802.11b või g (traadita) ühendus	Kuni viis tugijaama abil ühendatud	Toetatakse kõiki funktsioone.	Üksikasjalikud juhised leiate häälestusjuhendist ja

Kirjeldus	Ühendatud arvutite soovitatav arv parima jõudluse tagamiseks	Toetatavad tarkvara funktsioonid	Häälestusjuhised
	arvutit. (infrastruktuuri režiim)		käesoleva kasutusjuhendi peatükist Võrguga ühendamine.
HP bt300 või HP bt400 sarja Bluetooth®-raadioprinteriadapter (HP Bluetooth®-adapter)	Üks Bluetooth®-seade või -arvuti.	Printimine Bluetooth®-seadmest (nt pihuarvuti või kaameraga telefon) või Bluetoothi® toetavast arvutist.	Teavet pihuarvutist, kaamerast vms seadmest printimise kohta pakub elektrooniline **HP Image Zone'i spikker**. Teavet Bluetoothi® toetavast arvutist printimise kohta vaadake jaotises Ühendamine Bluetoothi® abil.
Printeri jagamine	Kuni viis arvutit. Hostarvuti peab olema alati sisse lülitatud, vastasel korral ei saa teistest arvutitest seadmele HP All-in-One printida.	Toetatakse kõiki hostarvutis olevaid funktsioone. Muudest arvutitest toetatakse ainult prindifunktsiooni.	Vaadake häälestusjuhiseid jaotises Printeri jagamine (Windows) või Printeri jagamine (Mac).

Ühendamine USB-kaabli abil

Seadme HP All-in-One ühendamiseks USB-kaabliga järgige trükitud häälestusjuhendis toodud juhiseid.

Kui teie arvuti ei saa seadmega HP All-in-One ühendust, kontrollige, kas HP All-in-One'il ja arvutil on sama USB versioon. HP All-in-One on seatud kasutama USB 2.0. Kui teie arvutis on USB 1.1, tuleb teil seetõttu kas oma süsteemi täiendada või muuta seadme HP All-in-One tagumise USB-pordi kiiruseks USB 1.1 "Full Speed".

Märkus Macintosh-arvutil tuleb seadmega HP All-in-One ühendamiseks kasutada ühte sisseehitatud USB-portidest. Kui ühendate seadme HP All-in-One Macintosh-arvutile installitud USB-kaardiga, ei pruugi HP tarkvara HP All-in-One'i tuvastada.

Arvuti USB-pordi kiiruse kontrollimine (Windows XP)

Märkus XP-st varasemad Windowsi versioonid toetavad ainult USB 1.1.

1. Klõpsake Windowsi menüü **Start** käsku **Control Panel** (juhtpaneel).
2. Avage **System** (süsteem).
3. Klõpsake vahekaarti **Hardware** (riistvara) ja seejärel nuppu **Device Manager** (seadmehaldur).
4. Leidke loendist **laiendatud** USB hosti kontroller (enhanced USB host controller). Kui teil on **laiendatud** USB hosti kontroller olemas, on tegemist USB 2.0-ga ("High Speed USB"). Vastasel korral, on see USB 1.1 ("Full Speed USB").

Arvuti USB-pordi kiiruse kontrollimine (Mac OS X)

1. Avage valik **System Profiler** (süsteemi profiilija), mis asub kaustas **Applications: Utilities** (rakendused: utiliidid).
2. Klõpsake vasakul valikut **USB**.
   Kui **Speed** (kiirus) on **Up to 12 Mb/sec**, on tegemist USB 1.1-ga ("Full Speed USB"). Suurem kiirus tähendab USB 2.0 ("High Speed USB").

Tagumise pordi kiiruse muutmine USB 1.1-ks (HP All-in-One)

1. Vajutage nuppu **Häälestus**.
   Värvilisel näidikul kuvatakse menüü **Setup** (häälestus).
2. Vajutage nuppu ▼, et tõsta esile valik **Tools** (tööriistad), seejärel vajutage nuppu **OK**.
   Näidikul kuvatakse menüü **Tools** (tööriistad).
3. Vajutage nuppu **5** ja seejärel nuppu **2**.
   Selle tulemusel kuvatakse menüü **USB Speed** (USB kiirus) ja valitakse sealt **Full Speed (USB 1.1)**.

Ühendamine Etherneti abil

HP All-in-One toetab nii 10 Mbit/s kui ka 100 Mbit/s Etherneti-võrke. Üksikasjalikud juhised seadme HP All-in-One ühendamiseks Etherneti-võrguga (traadiga) leiate seadmega kaasas olevast häälestusjuhendist. Lisateavet leiate ka peatükist Võrguga ühendamine.

Ühendamine traadita võrgu abil

HP Photosmart 3300 All-in-One series kasutab sisseehitatud võrgukomponenti, mis toetab traadita võrgu kasutamist. Üksikasjalikud juhised seadme HP All-in-One ühendamiseks traadita võrguga (802.11b või g) leiate seadmega kaasas olevast häälestusjuhendist. Lisateavet leiate ka peatükist Võrguga ühendamine.

Ühendamine Bluetoothi® abil

Bluetooth®-ühendus võimaldab Bluetoothi® toega arvutist kiiresti ja hõlpsalt pilte printida ilma juhtmeid kasutamata. Samas pole Bluetooth®-ühendust kasutades arvutist saadaval teised funktsioonid, näiteks skannimine või HP Instant Share.

Enne printimist tuleb seadmega HP All-in-One ühendada HP Bluetooth®-adapter. Lisateavet pakub seadmega HP All-in-One kaasasolev elektrooniline **HP Image Zone'i spikker**. Teavet selle kohta, kuidas elektrooniline **HP Image Zone'i spikker** võib teile kasulik olla, vaadake jaotises Elektroonilise spikri kasutamine.

Kui ühendate seadme Windowsi-arvutiga, lugege järgmist jaotist. Kui ühendate Macintoshiga, vaadake jaotist Macintoshi kasutajad.

Windowsi kasutajad

Seadme HP All-in-One ühendamiseks on vajalik Windows XP koos installitud protokollistikuga Microsoft Bluetooth® või Widcomm Bluetooth®. Võimalik on installida arvutile nii Microsofti kui ka Widcommi protokollistik, kuid seadme HP All-in-One ühendamiseks saate kasutada neist vaid ühte.

- **Microsofti protokollistik.** Kui teie arvutile on installitud Windows XP ja selle hoolduspakett SP 2, siis on arvutis protokollistik Microsoft Bluetooth®. Microsofti protokollistik võimaldab automaatselt installida välise Bluetooth®-adapteri. Kui teie Bluetooth®-adapter toetab Microsofti protokollistikku, kuid seda ei installita automaatselt, siis pole teie arvutil Microsofti protokollistikku. Lugege oma Bluetooth®-adapteriga kaasasolevast dokumentatsioonist, kas see toetab Microsofti protokollistikku.
- **Widcommi protokollistik.** Kui teil on sisseehitatud Bluetoothi® toega HP arvuti või kui olete installinud HP Bluetooth®-adapteri, on teie arvutil Widcommi protokollistik. Kui teil on HP arvuti, millega ühendate HP Bluetooth®-adapteri, installitakse see automaatselt Widcommi protokollistikku kasutama.

Microsofti protokollistiku installimine ja sellega printimine (Windows)

1. Veenduge, et arvutile oleks installitud HP All-in-One'i tarkvara.

   Märkus Tarkvara installimise eesmärgiks on kindlustada, et Bluetooth®-ühenduse jaoks oleks olemas prindidraiver. Seega, kui olete tarkvara juba installinud, pole vaja seda uuesti installida. Kui soovite seadmega HP All-in-One kasutada nii USB- kui ka Bluetooth®-ühendust, häälestage esmalt USB-ühendus. Lisateavet leiate trükitud häälestusjuhendist. Kui te ei soovi USB-ühendust kasutada, valige dialoogis **Connection Type** (ühenduse tüüp) valik **Directly to the computer** (otse arvutiga). Lisaks märkige dialoogi **Connect Your Device Now** (seadme ühendamine kohe) allosas ruut **If you are unable to connect your device now...** (kui te ei saa oma seadet praegu ühendada...).

2. Ühendage seadme HP All-in-One eesmisse USB-porti HP Bluetooth®-adapter.
3. Kui kasutate arvutis välist Bluetooth®-adapterit, veenduge, et arvuti oleks käivitatud, ning seejärel ühendage Bluetooth®-adapter arvuti USB-porti. Kui arvutile on installitud Windows XP ja selle hoolduspakett SP 2, installitakse Bluetoothi® draiverid automaatselt. Kui programm palub teil valida Bluetoothi® profiili, valige **HCRP**.
   Kui teie arvutile on Bluetoothi® tugi sisse ehitatud, veenduge, et arvuti oleks käivitatud.
4. Klõpsake Windowsi menüü **Start** käsku **Printers and Faxes** (printerid ja faksid).
5. Topeltklõpsake ikooni **Add Printer** (lisa printer).

6. Klõpsake nuppu **Next** (edasi) ning seejärel valige **A Bluetooth Printer** (Bluetooth-printer).
7. Installimise lõpuleviimiseks järgige ekraanil kuvatavaid juhiseid.
8. Printige tavalisel viisil.

Widcommi protokollistiku installimine ja sellega printimine (Windows)

1. Veenduge, et arvutile oleks installitud HP All-in-One'i tarkvara.

   Märkus Tarkvara installimise eesmärgiks on kindlustada, et Bluetooth®-ühenduse jaoks oleks olemas prindidraiver. Seega, kui olete tarkvara juba installinud, pole vaja seda uuesti installida. Kui soovite seadmega HP All-in-One kasutada nii USB- kui ka Bluetooth®-ühendust, häälestage esmalt USB-ühendus. Lisateavet leiate trükitud häälestusjuhendist. Kui te ei soovi USB-ühendust kasutada, valige dialoogis **Connection Type** (ühenduse tüüp) valik **Directly to the computer** (otse arvutiga). Lisaks märkige dialoogi **Connect Your Device Now** (seadme ühendamine kohe) allosas ruut **If you are unable to connect your device now...** (kui te ei saa oma seadet praegu ühendada...).

2. Ühendage seadme HP All-in-One eesmisse USB-porti HP Bluetooth®-adapter.
3. Klõpsake töölaual või tegumiribal ikooni **My Bluetooth Places** (minu Bluetoothi kohad).
4. Klõpsake käsku **View devices in range** (kuva lähedusesasuvad seadmed).
5. Kui saadaolevad printerid on leitud, topeltklõpsake seadme HP All-in-One nime; sellega on installimine lõpule viidud.
6. Printige tavalisel viisil.

Macintoshi kasutajad

Seadet HP All-in-One saab ühendada Macintosh-arvutiga, millel on sisseehitatud Bluetoothi® tugi või kuhu on installitud väline Bluetooth®-adapter (nt HP Bluetooth®-adapter).

Bluetoothi® installimine ja sellega printimine (Mac)

1. Veenduge, et arvutile oleks installitud HP All-in-One'i tarkvara.
2. Ühendage seadme HP All-in-One eesmisse USB-porti HP Bluetooth®-adapter.
3. Vajutage juhtpaneeli nuppu **Sisse**, et lülitada HP All-in-One välja, seejärel vajutage seda uuesti, et lülitada seade sisse.
4. Ühendage Bluetooth®-adapter arvutiga ja lülitage see sisse. Kui teie arvutil on sisseehitatud Bluetoothi® tugi, lülitage arvuti sisse.
5. Avage valik **Printer Setup Utility** (printeri häälestuse utiliit), mis asub kaustas **Applications: Utilities** (rakendused: utiliidid).

   Märkus Versiooni 10.3 ja uuemate puhul on selle utiliidi nimi **Printer Setup Utility** (printeri häälestus utiliit). 10.2.x puhul on selle nimi **Print Center** (prindikeskus).

6. Valige hüpikmenüüst **Bluetooth** ja seejärel klõpsake käsku **Add** (lisa). Arvuti otsib seadet HP All-in-One.
7. Valige printerite loendist HP All-in-One, seejärel klõpsake käsku **Add** (lisa).

Printerite loendisse on nüüd lisatud HP All-in-One.

8. Printige tavalisel viisil.

Printeri jagamine (Windows)

Kui teie arvuti on ühendatud võrku ja teise võrgus oleva arvutiga on USB-kaabli abil ühendatud HP All-in-One, võite seda seadet Windowsis printeri jagamise abil oma printerina kasutada. Seadmega HP All-in-One otse ühendatud arvuti on printeri hostarvuti ning sellel saab kasutada kõiki seadme funktsioone. Võrgu teised arvutid, mida nimetatakse klientarvutiteks, saavad kasutada ainult prindifunktsioone. Kõik muud funktsioonid tuleb teostada hostarvutist.

Lisateavet Windowsi printeri jagamise kohta vaadake oma arvutiga kaasasolevast kasutusjuhendist või Windowsi spikrist.

Printeri jagamine (Mac)

Kui teie arvuti on ühendatud võrku ja teise võrgus oleva arvutiga on USB-kaabli abil ühendatud HP All-in-One, võite seda seadet printeri jagamise abil oma printerina kasutada. Võrgu teised arvutid, mida nimetatakse klientarvutiteks, saavad kasutada ainult prindifunktsioone. Kõik muud funktsioonid tuleb teostada hostarvutist.

Printeri jagamise lubamine

1. Tehke host- ja klientarvutites järgmised toimingud:
   a. Valige dokis (Dock) **System Preferences** (süsteemieelistused).
      Kuvatakse aken **System Preferences** (süsteemieelistused).
   b. Valige variant **Sharing** (jagamine).
   c. Klõpsake vahekaardi **Services** (teenused) valikut **Printer Sharing** (printeri jagamine).
2. Tehke hostarvutis järgmised toimingud:
   a. Valige dokis (Dock) **System Preferences** (süsteemieelistused).
      Kuvatakse aken **System Preferences** (süsteemieelistused).
   b. Valige käsk **Print & Fax** (prindi ja faksi).
   c. Täitke märkeruut **Share my printers with other computers** (jaga mu printerid teiste arvutitega).

Veebiskannimise kasutamine

Webscan (veebiskannimine) on sisseehitatud veebiserveri (Embedded Web Server) funktsioon, mis võimaldab seadme HP All-in-One abil fotosid ja dokumente skannida, kasutades teie arvuti veebibrauserit. See funktsioon on saadaval isegi, kui otsustate seadme tarkvara oma arvutisse mitte installida.

Lisateavet Webscani kohta vaadake sisseehitatud veebiserveri spikris. Lisateavet sisseehitatud veebiserveri kohta leiate peatükis Võrguga ühendamine.

Faksi häälestamine

Kui olete täitnud kõik häälestusjuhendis toodud juhised, siis järgige faksi häälestuse lõpuleviimiseks käesolevas jaotises sisalduvaid juhiseid. Palun hoidke häälestusjuhend hilisemaks kasutamiseks alles.

Käesolevast jaotisest saate teada, kuidas häälestada HP All-in-One nii, et saaksite kasutada faksi edukalt koos kõigi teil olemasolevate seadmete ja teenustega, mis kasutavad seadmega HP All-in-One sama telefoniliini.



Nõuanne Samuti võite kasutada faksihäälestusviisardit **Fax Setup Wizard** (Windows) või faksihäälestusutiliiti **Fax Setup Utility** (Macintosh) selliste tähtsate faksisätete määramiseks nagu vastuvõturežiim ja faksipäise teave. Viisardi **Fax Setup Wizard** (Windows) või utiliidi **Fax Setup Utility** (Macintosh) leiate programmist **HP Image Zone**. Pärast viisardi **Fax Setup Wizard** (Windows) või utiliidi **Fax Setup Utility** (Macintosh) kasutamist järgige faksihäälestuse lõpuleviimiseks siinseid juhiseid.

Seadme HP All-in-One häälestus faksimiseks

Enne, kui hakkate seadet HP All-in-One faksimiseks häälestama, selgitage välja, millist tüüpi seadmed või teenused kasutavad sama telefoniliini. Valige alltoodud tabeli esimesest veerust oma kodus või kontoris kasutusel olev seadmete ja teenuste kombinatsioon. Seejärel leidke teisest veerust vastav häälestusviis. Sammsammulised juhised iga juhtumi jaoks leiate käesolevas jaotises tagapool.

Teie faksiliini jagav muu varustus/ teenused	Soovitatav faksihäälestus
Pole. Teil on faksi jaoks eraldiseisev telefoniliin.	Viis A: Eraldi faksiliin (telefonikõnesid ei saada)
Digitaalse tellimusliini (DSL) teenus telefonikompaniilt. (DSL-i võidakse teie riigis/piirkonnas nimetada ADSL-iks.)	Viis B: seadme HP All-in-One häälestus DSL-iga
Kodukeskjaamaga (PBX) telefonisüsteem või ISDN-süsteem.	Viis C: seadme HP All-in-One häälestamine PBX-telefonisüsteemi või ISDN-liiniga
Eristavate helinate teenus telefonikompaniilt.	Viis D: Faks koos samal liinil oleva eristavate helinate teenusega
Telefonikõned. Võtate sellel telefoniliinil vastu nii häälkui ka faksikõnesid.	Viis E: Jagatud telefoni/faksi liin
Telefonikõned ja kõneposti teenus. Saate sellele liinil nii telefoni- kui faksikõnesid ning teil on telefonikompaniilt tellitud kõneposti teenus.	Viis F: ühine telefoni-/faksiliin koos kõnepostiga

Riigi- või piirkonnakohast lisateavet faksi häälestuse kohta leiate allpool loetletud veebisaitidelt.

Austria	www.hp.com/at/faxconfig
Saksamaa	www.hp.com/de/faxconfig
Šveits (prantsuskeelne)	www.hp.com/ch/fr/faxconfig
Šveits (saksakeelne)	www.hp.com/ch/de/faxconfig
Suurbritannia	www.hp.com/uk/faxconfig

Viis A: Eraldi faksiliin (telefonikõnesid ei saada)

Kui teil on eraldi liin, millel te telefonikõnesid ei saa, ning teil pole sellele liinile ühendatud muud varustust, häälestage oma HP All-in-One nagu kirjeldatud selles osas.

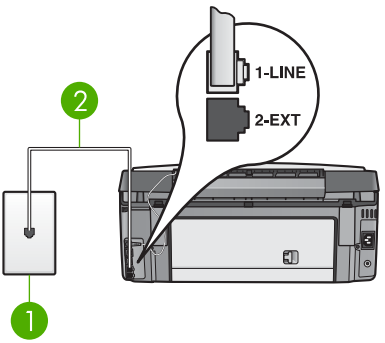

tagantvaade HP All-in-One

1	Telefoni seinakontakt
2	"1-LINE" pordiga ühendatud HP All-in-One'i kastis tarnitud telefonikaabel

HP All-in-One häälestamiseks eraldi faksiliiniga

1. Ühendage HP All-in-One'i kastis kaasas olnud telefonikaabli üks ots telefoni seinakontakti ning seejärel teine ots oma HP All-in-One'i taga asuvasse "1-LINE" porti.

   Märkus Kui te ei kasuta seinakontakti ja HP All-in-One'i vaheliseks ühenduseks kaasas olnud kaablit, võib teil faksimisel tekkida probleeme. See eriline telefonikaabel erineb kõigist teistest telefonikaablitest, mis teil juba kodus või kontoris olemas võivad olla. Kui tarnitud telefonikaabel on liiga lühike, vaadake selle pikendamise kohta informatsiooni Minu HP All-in-One'iga kaasas olnud telefonikaabel ei ole küllalt pikk.

2. Lülitage säte **Auto Answer** (automaatvastuvõtt) režiimile **On** (sees). Vaadake teavet selle sätte muutmise kohta jaotises Vastuvõturežiimi seadmine.
3. (Pole kohustuslik). Määrake sätte **Rings to Answer** (helinaid vastamiseni) väärtuseks vähim võimalik (kaks helinat).

Vaadake teavet selle sätte muutmise kohta jaotises Enne vastamist oodatavate helinate arvu seadmine.

4. Testige faksi. Vaadake teavet jaotises Faksi häälestuse testimine.

Kui telefon heliseb, vastab HP All-in-One automaatselt peale **Rings to Answer** (Vastamiseelsete helinate arvu) seades määratud helinate arvu. Seejärel alustab see faksi vastuvõtmise toonide saatmist saatvale masinale ning võtab faksi vastu.

Viis B: seadme HP All-in-One häälestus DSL-iga

Kui kasutate oma telefonioperaatori DSL-teenust, siis ühendage selles punktis toodud juhiste kohaselt telefoni seinakontakti ja seadme HP All-in-One vahele DSL-filter. DSL-filter eemaldab digitaalse signaali, mis võib segada seadme HP All-in-One sidet. Filter võimaldab seadmel HP All-in-One telefoniliiniga korraliku ühenduse saada. (DSL-i võidakse teie riigis/piirkonnas nimetada ADSL-iks.)

Märkus Kui teil on DSL-liin ja te ei ühenda DSL filtrit, ei saa te oma HP All-in-One'iga fakse saata ega vastu võtta.

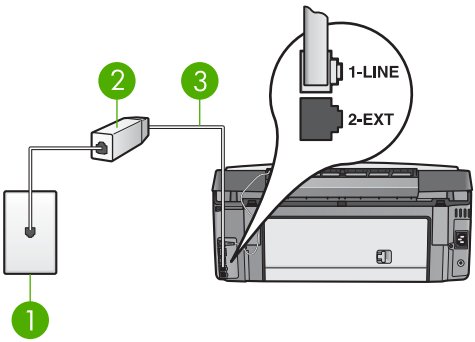

tagantvaade HP All-in-One

1	Telefoni seinakontakt
2	DSL filter ja teie DSL teenusepakkuja poolt tarnitud kaabel
3	"1-LINE" pordiga ühendatud HP All-in-One'i kastis tarnitud telefonikaabel

HP All-in-One häälestamiseks DSL-iga

1. Hankige oma DSL teenusepakkujalt DSL filter.
2. Ühendage HP All-in-One'i kastis kaasas olnud telefonikaabli üks ots DSL filtri avatud otsaga ning seejärel teine ots oma HP All-in-One'i taga asuvasse "1-LINE" porti.

   Märkus Kui te ei kasuta seinakontakti ja HP All-in-One'i vaheliseks ühenduseks kaasas olnud kaablit, võib teil faksimisel tekkida probleeme. See eriline telefonikaabel erineb kõigist teistest telefonikaablitest, mis teil juba kodus või kontoris olemas võivad olla.

3. Ühendage DSL filtri kaabel telefoni seinakontakti.



Märkus Kui teil on sellele liinile ühendatud teisi kontoriseadmeid või teenuseid (nt eristuvate helinate teenus, automaatvastaja, kõnepost) lugege siintoodud vastavatest jaotistest täiendavaid häälestusjuhiseid.

4. Testige faksi. Vaadake teavet jaotises Faksi häälestuse testimine.

Viis C: seadme HP All-in-One häälestamine PBX-telefonisüsteemi või ISDN-liiniga

Kui kasutate PBX telefonisüsteemi või ISDN konverterit/terminali adapterit, tehke kindlasti järgnevat:

- Kui kasutate PBX-i või ISDN konverterit/terminali adapterit, ühendage HP All-in-One faksi- ja telefonikasutuseks määratud porti. Samuti veenduge võimalusel, et terminali adapter on seatud teie riigi/regiooni jaoks õigele kommutaatori tüübile.

  

  Märkus Mõned ISDN süsteemid võimaldavad teil konfigureerida porte spetsiifilise televonivarustuse jaoks. Näiteks võib teil olla üks port määratud telefonile ja 3. grupi faksile ning teine port mitmeotstarbeliseks. Kui teil on ISDN-konverteri faksi/telefoni porti ühendamise korral probleeme, proovige kasutada mitmeotstarbeliseks määratud porti; see võib olla märgistatud "multi-combi" või sarnaselt.

- Kui kasutate PBX telefonisüsteemi, lülitage kõneootetoon "välja".

  

  Märkus Paljude digitaalsete PBX-süsteemide puhul on kõneootetoon vaikimisi sisse lülitatud. Kõneootetoon segab faksi saatmist ja te ei saa seadmega HP All-in-One fakse saata ega vastu võtta. Kõneootetooni väljalülitamise juhised leiate oma PBX-telefonisüsteemiga kaasasolevatest juhenditest.

- Kui kasutate PBX telefonisüsteemi, valige enne faksinumbri valimist välise liini number.
- Seadme HP All-in-One ühendamiseks telefoni seinakontaktiga kasutage kindlasti komplekti kuuluvat telefonikaablit. Vastasel korral ei pruugi teil õnnestuda faksi kasutada. See eriline telefonikaabel erineb nendest kaablitest, mis võivad teil kontoris või kodus juba olemas olla. Kui komplektis olev telefonikaabel on liiga lühike, siis lugege jaotisest Minu HP All-in-One'iga kaasas olnud telefonikaabel ei ole küllalt pikk, kuidas seda pikendada.

Viis D: Faks koos samal liinil oleva eristavate helinate teenusega

Kui tellite (telefonikompaniilt) eristavate helinate teenust, mis võimaldab mitme erineva helina tüübiga telefoninumbri olemasolu ühel telefoniliinil, häälestage oma HP All-in-One nagu kirjeldatud selles osas.

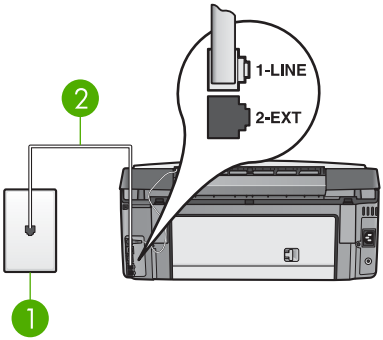

tagantvaade HP All-in-One

1	Telefoni seinakontakt
2	"1-LINE" pordiga ühendatud HP All-in-One'i kastis tarnitud telefonikaabel

HP All-in-One häälestamiseks eristavate helinate teenusega

1. Ühendage HP All-in-One'i kastis kaasas olnud telefonikaabli üks ots telefoni seinakontakti ning seejärel teine ots oma HP All-in-One'i taga asuvasse "1-LINE" porti.

   Märkus Kui te ei kasuta seinakontakti ja HP All-in-One'i vaheliseks ühenduseks kaasas olnud kaablit, võib teil faksimisel tekkida probleeme. See eriline telefonikaabel erineb kõigist teistest telefonikaablitest, mis teil juba kodus või kontoris olemas võivad olla. Kui tarnitud telefonikaabel on liiga lühike, vaadake selle pikendamise kohta informatsiooni Minu HP All-in-One'iga kaasas olnud telefonikaabel ei ole küllalt pikk.

2. Lülitage säte **Auto Answer** (automaatvastuvõtt) režiimile **On** (sees).
   Vaadake teavet selle sätte muutmise kohta jaotises Vastuvõturežiimi seadmine.
3. Muutke sätet **Answer Ring Pattern** (vastuvõtuhelina tüüp), et see vastaks telefonifirma poolt teie faksinumbrile määratud helinatüübile.
   Vaadake teavet selle sätte muutmise kohta jaotises Vastuvõtuhelina tüübi muutmine (eristuv helin).

   Märkus Vaikimisi on HP All-in-One häälestatud vastama kõigile helinatüüpidele. Kui te ei sea telefonifirma poolt faksinumbrile määratud helinatüüpi (**Answer Ring Pattern**), võib HP All-in-One vastata nii häälkõnedele kui ka faksikõnedele, või üldse mitte vastata.

4. (Pole kohustuslik). Määrake sätte **Rings to Answer** (helinaid vastamiseni) väärtuseks vähim võimalik (kaks helinat).
   Vaadake teavet selle sätte muutmise kohta jaotises Enne vastamist oodatavate helinate arvu seadmine.
5. Testige faksi. Vaadake teavet jaotises Faksi häälestuse testimine.

Teie HP All-in-One vastab automaatselt kõnedele, millel on teie valitud helina tüüp (seade **Answer Ring Pattern** (Helina tüüp vastuvõtmisel)), peale teie valitud helinate arvu (seade **Rings to Answer** (Vastamiseelsete helinate arv)). Seejärel alustab see faksi vastuvõtmise toonide saatmist saatvale masinale ning võtab faksi vastu.

Viis E: Jagatud telefoni/faksi liin

Kui saate samal numbril telefoni- ja faksikõnesid ning teil pole sellel telefoniliinil muud kontorivarustust (ega kõneposti), häälestage oma HP All-in-One nagu kirjeldatud selles osas.

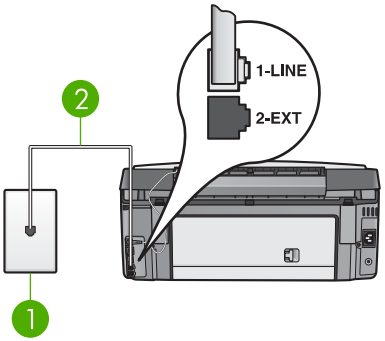

tagantvaade HP All-in-One

1	Telefoni seinakontakt
2	"1-LINE" pordiga ühendatud HP All-in-One'i kastis tarnitud telefonikaabel

HP All-in-One häälestamiseks jagatud telefoni/faksi liiniga

1. Ühendage HP All-in-One'i kastis kaasas olnud telefonikaabli üks ots telefoni seinakontakti ning seejärel teine ots oma HP All-in-One'i taga asuvasse "1-LINE" porti.

   Märkus Kui te ei kasuta seinakontakti ja HP All-in-One'i vaheliseks ühenduseks kaasas olnud kaablit, võib teil faksimisel tekkida probleeme. See eriline telefonikaabel erineb kõigist teistest telefonikaablitest, mis teil juba kodus või kontoris olemas võivad olla. Kui tarnitud telefonikaabel on liiga lühike, vaadake selle pikendamise kohta informatsiooni Minu HP All-in-One'iga kaasas olnud telefonikaabel ei ole küllalt pikk.

2. Nüüd peate otsustama kas tahate, et HP All-in-One vastaks kõnedele automaatselt või käsitsi:
   - Kui häälestate seadme HP All-in-One kõnedele **automaatselt** vastama, vastab see kõikidele sissetulevatele kõnedele ja võtab faksid vastu. Sel juhul ei saa HP All-in-One faksikõnedel ja häälkõnedel vahet teha; kui arvate, et saabuv kõne on häälkõne, peaksite sellele vastama enne, kui seda teeb HP All-in-One. Et seada HP All-in-One kõnedele automaatselt vastama, lülitage säte **Auto Answer** (automaatvastuvõtt) režiimile **On** (sees).
   - Kui häälestate seadme HP All-in-One **käsitsi** fakse vastu võtma, peate ise kohal olema, et sissetulevale kõnele vastata, vastasel juhul ei saa HP All-in-One fakse vastu võtta. Et seada HP All-in-One kõnedele käsitsi vastama, lülitage automaatse vastamise säte **Auto Answer** režiimile **Off** (väljas).

   Vaadake teavet selle sätte muutmise kohta jaotises Vastuvõturežiimi seadmine.
3. Testige faksi. Vaadake teavet jaotises Faksi häälestuse testimine.

Kui vastate telefonile enne, kui seda teeb HP All-in-One, ja kuulete saatvast faksimasinast tulevaid faksitoone, peate faksikõnele käsitsi vastama. Vaadake teavet jaotises Faksi käsitsi vastuvõtmine.

Viis F: ühine telefoni-/faksiliin koos kõnepostiga

Kui saate samal numbril telefoni- ja faksikõnesid ning teil on telefonikompaniilt tellitud kõneposti teenus, häälestage oma HP All-in-One nagu kirjeldatud selles osas.

Märkus Kui teil on faksikõnede jaoks kasutataval telefoninumbril kõneposti teenus, ei saa te fakse automaatselt vastu võtta. Te peate faksid käsitsi vastu võtma; see tähendab, et te peate sisenevatele faksikõnedele vastamiseks isiklikult kohal olema. Kui soovite siiski fakse automaatselt vastu võtta, võtke eristavate helinate teenuse tellimiseks ühendust telefonikompaniiga või hankige faksimiseks eraldi telefoniliin.

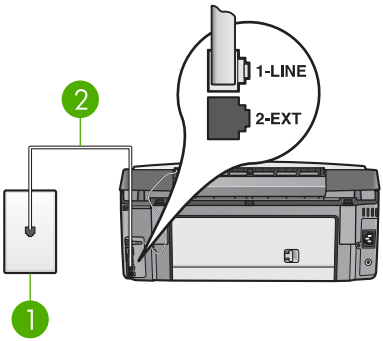

tagantvaade HP All-in-One

1	Telefoni seinakontakt
2	"1-LINE" pordiga ühendatud HP All-in-One'i kastis tarnitud telefonikaabel

HP All-in-One häälestamiseks kõnepostiga

1. Ühendage HP All-in-One'i kastis kaasas olnud telefonikaabli üks ots telefoni seinakontakti ning seejärel teine ots oma HP All-in-One'i taga asuvasse "1-LINE" porti.

   Märkus Kui te ei kasuta seinakontakti ja HP All-in-One'i vaheliseks ühenduseks kaasas olnud kaablit, võib teil faksimisel tekkida probleeme. See eriline telefonikaabel erineb kõigist teistest telefonikaablitest, mis teil juba kodus või kontoris olemas võivad olla. Kui tarnitud telefonikaabel on liiga lühike, vaadake selle pikendamise kohta informatsiooni Minu HP All-in-One'iga kaasas olnud telefonikaabel ei ole küllalt pikk.

2. Lülitage säte **Auto Answer** (automaatvastuvõtt) režiimile **Off** (väljas). Vaadake teavet selle sätte muutmise kohta jaotises Vastuvõturežiimi seadmine.
3. Testige faksi. Vaadake teavet jaotises Faksi häälestuse testimine.

Te peate sisenevatele faksikõnedele vastamiseks isiklikult kohal olema või teie HP All-in-One ei saa fakse vastu võtta. Lisainfot fakside käsitsi vastuvõtmise kohta leiate peatükist Faksi käsitsi vastuvõtmine.

Seadme HP All-in-One sätete muutmine fakside vastuvõtmiseks

Fakside vastuvõtmise õnnestumiseks peate muutma mõningaid seadme HP All-in-One sätteid.



Märkus Tavaliselt häälestatakse HP All-in-One fakse vastu võtma tarkvara **HP Image Zone** installimise käigus faksihäälestusviisardi **Fax Setup Wizard** (Windowsi kasutajad) või faksihäälestusutiliidi **Fax Setup Utility** (Macintoshi kasutajad) abil. Sõltuvalt teie sisestatud teabest, seatakse HP All-in-One fakse vastu võtma automaatselt või käsitsi. Te võite seda sätet igal ajal juhtpaneelilt muuta.

Kui te pole kindel, milliseid käesolevas jaotises kirjeldatud sätteid valida, vaadake jaotist Seadme HP All-in-One häälestus faksimiseks.

Vastuvõturežiimi seadmine

Vastuvõturežiim määrab, kas HP All-in-One vastab sissetulevatele kõnedele või mitte.

- Kui häälestate seadme HP All-in-One fakse **automaatselt** vastu võtma, vastab HP All-in-One kõigile sissetulevatele kõnedele ning võtab faksid vastu. Lülitage säte **Auto Answer** (automaatvastuvõtt) režiimile **On** (sees).
- Kui häälestate seadme HP All-in-One **käsitsi** fakse vastu võtma, peate ise kohal olema, et sissetulevale kõnele vastata, vastasel juhul ei saa HP All-in-One fakse vastu võtta. Lülitage säte **Auto Answer** (automaatvastuvõtt) režiimile **Off** (väljas). Lisateavet fakside käsitsi vastuvõtmise kohta leiate jaotises Faksi käsitsi vastuvõtmine.

Kui te pole kindel, millist vastuvõturežiimi kasutada, lugege jaotist Seadme HP All-in-One häälestus faksimiseks.

1. Vajutage **Häälestamine**.
2. Vajutage nuppu **3** ja seejärel nuppu **2**.
   See kuvab **Basic Fax Setup** (Faksi põhihäälestuse) menüü ning seejärel valib **Auto Answer** (Automaatvastamine)
3. Vajutage **1 On** (Sees) valimiseks või vajutage **2 Off** (Väljas) valimiseks.
4. Seade aktsepteerimiseks vajutage **OK**.

Vastuvõtuhelina tüübi muutmine (eristuv helin)

Paljud telefonifirmad pakuvad eristuvate helinate funktsiooni, mis võimaldab teil kasutada samal telefoniliinil mitut telefoninumbrit. Kui tellite selle teenuse, määratakse igale numbrile erinev helinatüüp. Te saate häälestada oma seadme HP All-in-One nii, et see vastaks mingi kindla helinatüübiga sissetulevatele kõnedele.

Kui ühendate seadme HP All-in-One eristuvaid helinaid kasutava liiniga, siis laske telefonifirmal määrata üks helinatüüp häälkõnedele ja teine faksikõnedele. HP soovitab küsida faksinumbri jaoks kahe- või kolmekordse helina. Kui HP All-in-One tuvastab määratud helinatüübi, vastab see kõnele ja võtab faksi vastu.

Kui teil eristuvate helinate teenust pole, kasutage vaiketüüpi, milleks on **All Rings** (kõik helinad).

Juhtpaneelilt vastuvõtmise helina tüübi muutmiseks

1. Kontrollige, kas HP All-in-One on häälestatud faksikõnedele automaatselt vastama. Vaadake teavet jaotises Vastuvõturežiimi seadmine.
2. Vajutage **Häälestamine**.
3. Vajutage nuppu **4** ja seejärel nuppu **1**.
   See kuvab **Advanced Fax Setup** (Faksi erihäälestus) menüü ning seejärel valib **Answer Ring Pattern** (Helina tüüp vastuvõtmisel).
4. Valiku esiletõstmiseks vajutage ▼ ning seejärel vajutage **OK**.
   Kui telefon heliseb ja helina tüüp vastuvõtmisel on teie faksiliiniga seotud, vastab HP All-in-One kõnele ja võtab kõne vastu.

Enne vastamist oodatavate helinate arvu seadmine

Kui lülitate sätte **Auto Answer** (automaatvastuvõtt) režiimile **On** (sees), saate määrata, mitu korda lastakse kõnel enne heliseda, kui HP All-in-One sissetulevale kõnele automaatselt vastab.

Säte **Rings to Answer** (helinaid vastamiseni) on oluline, kui teil on seadmega HP All-in-One samal telefoniliinil automaatvastaja, kuna te soovite, et automaatvastaja vastaks kõnedele enne kui HP All-in-One. Seadme HP All-in-One vastamiseelsete helinate arv peaks olema suurem kui automaatvastaja vastamiseelsete helinate arv.

Näiteks võite häälestada automaatvastaja vastama nelja helina järel ja seadme HP All-in-One vastama suurima arvu helinate järel, mida seade võimaldab. (Helinate maksimumarv on riigiti/piirkonniti erinev). Sellise häälestuse korral vastab kõnele automaatvastaja ning HP All-in-One jälgib liini. Kui HP All-in-One tuvastab faksitoonid, võtab HP All-in-One faksi vastu. Kui tegemist on häälkõnega, salvestab automaatvastaja sissetuleva sõnumi.

Vastamiseelsete helinate arvu seadmiseks juhtpaneelilt

1. Vajutage **Häälestamine**.
2. Vajutage nuppu **3** ning seejärel veelkord nuppu **3**.
   Selle tulemusel kuvatakse menüü **Basic Fax Setup** (faksi põhihäälestus) ja seejärel valitakse käsk **Rings to Answer** (helinaid vastamiseni).
3. Sisestage sobiv helinate arv numbrinuppudega või vajutage helinate arvu muutmiseks nuppu ◀ või ▶.
4. Seade aktsepteerimiseks vajutage **OK**.

Faksi häälestuse testimine

Et kontrollida oma HP All-in-One'i olekut ja teha kindlaks, et see korralikult faksib, võite oma faksi häälestust testida. Teostage see test peale oma HP All-in-One faksimiseks häälestamise lõpetamist. Test teeb järgnevat:

- Kontrollib, et seadmega HP All-in-One on ühendatud õige telefonikaabel
- Kontrollib, kas telefonikaabel on õigesse porti ühendatud
- Kontrollib tooni olemasolu

- Kontrollib aktiivse telefoniliini olemasolu
- Kontrollib telefoniliini ühenduse olekut

HP All-in-One prindib testi tulemustega aruande. Kui test ebaõnnestub, vaadake aruandest kuidas probleem kõrvaldada ning korrake testi.

Faksi häälestuse testimiseks juhtpaneelilt

1. Häälestage oma HP All-in-One faksimiseks vastavalt selles peatükis toodud juhistele.
2. Enne testi käivitamist paigaldage tindikassetid ja pange peasalve täisformaadis paberit.
   Lisainfot leiate peatükkidest Tindikassettide vahetamine ja Täisformaadis paberi laadimine.
3. Vajutage **Häälestamine**.
4. Vajutage nuppu **5** ja seejärel nuppu **8**.
   See kuvab **Tools** (Tööriistade) menüü ja seejärel valib **Run Fax Test** (Käivita faksi test).
   HP All-in-One kuvab testi oleku värvilisel displeil ning prindib aruande.
5. Vaadake aruanne üle.
   – Kui test õnnestub, kuid teil on ikkagi faksimisega probleeme, kontrollige seadete õigsuses veendumiseks aruandes toodud seadeid. Tühi või ebaõige faksi seade võib tekitada faksimisel probleeme.
   – Kui test ebaõnnestub, vaadake leitud probleemide lahendamise kohta lisainformatsiooni saamiseks aruannet.
6. Peale faksi aruande HP All-in-One'ist võtmist vajutage **OK**.
   Vajadusel lahendage leitud probleemid ja korrake testi.
   Vaadake lisateavet testi käigus leitud probleemide lahendamise kohta jaotises Faksi test ebaõnnestus.

Faksipäise seadistamine

Faksi päise funktsioon prindib teie nime ja faksinumbri iga teie poolt saadetud faksi ülaserva. HP soovitab faksi päise häälestada tarkvara **HP Image Zone** installimise ajal faksihäälestusviisardi **Fax Setup Wizard** (Windowsi kasutajad) või faksihäälestusutiliidi **Fax Setup Utility** (Macintoshi kasutajad) abil. Samuti võite faksi päise häälestada juhtpaneelilt.



Märkus 1 Mõnes riigis/piirkonnas nõuab seadus faksidele päiseteabe lisamist.

Märkus 2 Ungaris võib abonendi identifitseerimiskoodi (faksipäist) häälestada või muuta ainult volitatud personal. Lisateabe saamiseks pöörduge volitatud HP esindaja poole.

1. Vajutage **Häälestamine**.
2. Vajutage nuppu **3** ja seejärel nuppu **1**.
   See kuvab **Basic Fax Setup** (Faksi põhihäälestuse) menüü ja seejärel valib **Fax Header** (Faksi päise)
3. Sisestage oma isiklik või firma nimi.
   Informatsiooni teksti sisestamise kohta esipaneelilt vaadake Tekst ja sümbolid.

4. Kui olete oma isikliku või firma nime sisestamise lõpetanud, valige visuaalsel klaviatuuril **Done** (Valmis) ning seejärel vajutage **OK**.
5. Sisestage numbriklahvide abil oma faksinumber.
6. Vajutage **OK**.

Teil võib olla mugavam sisestada faksipäise teave tarkvara **HP Image Zone** abil, mis on teie seadmega HP All-in-One kaasas. Lisaks faksipäise teabele võite sisestada ka tiitellehe teabe, mida kasutatakse siis, kui saadate oma arvutist faksi ja lisate sellele tiitellehe. Lisateavet pakub elektrooniline **HP Image Zone'i spikker**.

Kiirvalimise häälestamine

Sageli kasutatavate faksinumbrite jaoks saate määrata kiirvalimisnumbrid. See võimaldab teil neid numbreid juhtpaneelilt kiiresti valida.

Lisateavet faksi saatmise kohta kiirvalimist kasutades vaadake jaotises Lihtsa faksi saatmine.

Kiirvalimisnumbreid saate kiiresti ja lihtsalt määrata oma arvutist tarkvaraga **HP Image Zone**, mis on seadmega HP All-in-One kaasas. Lisateavet pakub elektrooniline **HP Image Zone'i spikker**.

Kiirvalimisnumbrite loomine

Sageli kasutatavatele faksinumbrite jaoks võite luua kiirvalimisnumbrid. Juba loodud kiirvalimisnumbri nime või faksinumbrit saate vajadusel redigeerida.

Nõuanne Kiirvalimisnumbreid saate kaasata kiirvalimisrühmadesse. Nõnda saate faksi saata korraga mitmele inimesele. (Kiirvalimisnumbrite maksimaalne arv kiirvalimisrühmas oleneb mudelist.) Vaadake lisateavet kiirvalimisrühma loomise kohta jaotises Kiirvalimisrühmade loomine.

1. Vajutage **Häälestamine**.
2. Vajutage nuppu **2** ja seejärel nuppu **1**.
   See kuvab **Speed Dial Setup** (Kiirvalimise seadistamise) menüü ning valib seejärel **Individual Speed Dial** (Individuaalse kiirvalimise).
   Värvilisel näidikul tõstetakse esile esimene vaba kiirvalimisnumber.
3. Esiletõstetud kiirvalimisnumbri valimiseks vajutage nuppu **OK**. Võite ka vajutada noolenuppu ▼ või ▲ mõne teise vaba kirje valimiseks ning seejärel vajutada nuppu **OK**.
4. Sisestage sellele numbrile määratav faksinumber ning seejärel vajutage **OK**.
   Värvilisele displeile ilmub automaatselt visuaalne klaviatuur.
5. Sisestage nimi. Kui olete oma nime sisestamise lõpetanud, valige visuaalsel klaviatuuril **Done** (Valmis) ning seejärel vajutage **OK**.
   Lisainfot visuaalse klaviatuuriga teksti sisestamise kohta vaadake Tekst ja sümbolid.
6. Vajutage **1**, kui soovite veel numbreid seadistada või vajutage **Tühista Speed Dial Setup** (Kiirvalimise seadistamise) menüüst väljumiseks.

Kiirvalimisrühmade loomine

Loodud kiirvalimisnumbreid saate paigutada rühmadesse, nii et saate sama dokumendi faksida korraga mitmele adressaadile. Soovi korral saate juba loodud kiirvalimisrühma numbreid lisada või eemaldada. (Kiirvalimisnumbrite maksimaalne arv kiirvalimisrühmas oleneb mudelist.)

1. Vajutage nuppu **Häälestus**.
2. Vajutage nuppu **2** ning seejärel veelkord nuppu **2**.
   Selle tulemusel kuvatakse menüü **Speed Dial Setup** (kiirvalimise häälestus) ning seejärel valitakse käsk **Group Speed Dial** (kiirvalimisrühm).
   Värvilisel näidikul tõstetakse esile esimene vaba kiirvalimisnumber.
3. Esiletõstetud kiirvalimisnumbri valimiseks vajutage nuppu **OK**. Võite ka vajutada noolenuppu ▼ või ▲ mõne teise vaba kirje valimiseks ning seejärel vajutada nuppu **OK**.
   Näidikul kuvatakse seadmesse HP All-in-One sisestatud kiirvalimisnumbrite loend.
4. Soovitud kiirvalimisnumbri esiletõstmiseks vajutage nuppu ▼ või ▲ ning seejärel vajutage nuppu **OK**. Korrake seda toimingut iga numbriga, mille soovite kiirvalimisrühma lisada.
5. Kui kõik soovitud faksinumbrid on lisatud, vajutage nuppu ▲, et tõsta esile valik **Done Selecting** (valimine valmis) ning seejärel vajutage nuppu **OK**.
   Värvilisel näidikul kuvatakse automaatselt visuaalne klaviatuur.
6. Sisestage sellele kiirvalimisrühmale nimi. Kui olete nime sisestamise lõpetanud, valige visuaalse klaviatuuri valik **Done** (valmis) ning vajutage seejärel nuppu **OK**.
   Vaadake lisateavet teksti sisestamise kohta visuaalse klaviatuuri abil jaotises Tekst ja sümbolid.
7. Kui soovite häälestada veel kiirvalimisnumbreid, vajutage juhtpaneeli nuppu **1** või **2**; menüüst **Speed Dial Setup** (kiirvalimise häälestus) väljumiseks vajutage nuppu **Katkesta**.

4 Võrguga ühendamine

Selles peatükis kirjeldatakse, kuidas teie seadet HP All-in-One võrku ühendada, võrgusätteid vaadata ja hallata ning võrguühendustega seotud tõrkeotsingut.

Kui soovite:	Siis vaadake jaotist:
Ligipääsupunktiga traadita võrku (802.11 b või g) ühendada	Traadita infrastruktuurse võrgu häälestus
Ligipääsupunktita traadita võrku ühendada	Traadita ad hoc võrgu häälestus
Traadiga võrku (Ethernet) ühendada.	Traadiga võrgu häälestus
Seadme HP All-in-One tarkvara võrgukeskkonnas kasutamiseks installida	Võrguühenduse tarkvara installimine
Lisada ühendusi enamatele arvutitele võrgus	Täiendavate arvutite võrkuühendamine
Seadet HP All-in-One USB-ühenduselt võrguühendusele lülitada **Märkus** Toimige selle jaotise juhiste järgi juhul, kui installisite oma seadme HP All-in-One USB-ühendusega ja nüüd soovite üle minna traadita või Etherneti võrku	Seadme HP All-in-One USB-ühenduselt võrguühendusele lülitamine
Võrgusätteid vaadata või muuta	Võrgusätete haldamine
Tõrkeotsinguteavet leida	Võrgu tõrkeotsing

Märkus Seadet HP All-in-One on võimalik ühendada kas traadita või traadiga võrku, kuid mitte üheaegselt mõlemasse.

Võrgundusmõistete seletusi vaadake elektroonilise spikri (**HP Image Zone'i spikker**) peatükis Network Glossary (võrgusõnastik), mis on kaasas teie seadmega HP All-in-One. Teavet selle kohta, kuidas elektrooniline **HP Image Zone'i spikker** võib teile kasulik olla, vaadake jaotises Elektroonilise spikri kasutamine.

Traadita infrastruktuurse võrgu häälestus

Traadita võrgu parima jõudluse ja turvalisuse saavutamiseks soovitab HP kasutada seadme HP All-in-One ja teiste võrguseadmete ühendamiseks ligipääsupunkti (802.11b või g). Kui võrguelemendid on ühendatud läbi ligipääsupunkti, nimetatakse seda **infrastruktuurseks** võrguks. Ligipääsupunktita traadita võrku kutsutakse **ad hoc** võrguks.

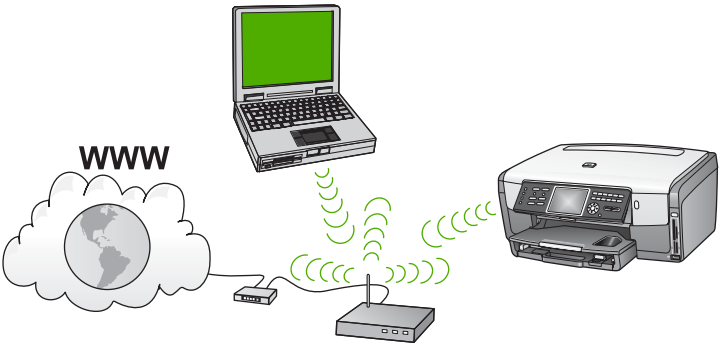

Traadita infrastruktuurse võrgu eelised ad hoc võrgu ees:

- võrgu suurem turvalisus
- parandatud usaldusväärsus
- võrgu paindlikkus
- parem jõudlus, eriti 802.11g režiimis
- ühine lairiba-Interneti-ühendus
- teenus HP Instant Share on lubatud (lairiba-Interneti-ühenduse olemasolul, näiteks kaablimodemi või DSL-ga)

Selleks, et seadet HP All-in-One infrastruktuurses võrgus üles seada, peate tegema järgmist:

- Esiteks koguge kõik jaotises Mida on vaja traadita infrastruktuurses võrgus kirjeldatud vajalikud materjalid
- Teiseks ühendage HP All-in-One ligipääsupunktiga ning käivitage Wireless Setup Wizard (traadita häälestuse viisard). Vaadake jaotist Traadita infrastruktuursesse võrku ühendamine.
- Lõpuks installige tarkvara, nagu on kirjeldatud jaotises Võrguühenduse tarkvara installimine.

Mida on vaja traadita infrastruktuurses võrgus

Oma seadme HP All-in-One ühendamiseks traadita võrku vajate järgmisi asju:

❑ Traadita 802.11b või g võrk, mis sisaldab traadita ligipääsupunkti.

Märkus Kui teil on Macintosh, siis teadke, et Apple müüb lihtsalt konfigureeritavat ligipääsupunkti AirPort. AirPort tuleb ühendada Macintoshiga, kuid võtab signaale vastu kõigilt 802.11b-ga ühilduvatelt traadita võrgu seadmetelt, nii PC- kui Macintoshi-põhistelt.

❑ Traadita võrgu toega või võrguadapteriga laua- või sülearvuti. Arvuti ja ligipääsupunkti vahel võite kasutada kas Etherneti- (traadiga) või traadita ühendust. Kui soovite ligipääsupunktiga ühendamiseks kasutada Ethernetti, siis järgige jaotise Traadiga võrgu häälestus juhiseid.

Märkus Macintoshi puhul pakub harilikult traadita võrgu tuge AirPorti kaart.

- ❑ Lairiba-Interneti-ühendus (soovitatav), näiteks kaabel või DSL.
  Kui ühendate oma seadme HP All-in-One Interneti-juurdepääsuga traadita võrku, soovitab HP kasutada raadiovõrgu marsruuterit (ligipääsupunkti või tugijaama), mis kasutab protokolli Dynamic Host Configuration Protocol (DHCP).

  Märkus Kui soovite teenusele HP Instant Share otse seadmest ligi pääseda, vajate lairiba-Interneti-ühendust.

- ❑ Võrgunimi (SSID).
- ❑ WEP-võti või WPA-salafraas (kui vaja)

Traadita infrastruktuursesse võrku ühendamine

Traadita häälestuse viisard (Wireless Setup Wizard) võimaldab seadme HP All-in-One kerge vaevaga võrku ühendada. Kui teie ligipääsupunkti tehnoloogia on kas Secure EzSetup või Windowsi Connect Now Technology (Windows XP hoolduspakett SP 2), siis on see veelgi lihtsam. Vaadake oma ligipääsupunkti dokumentatsiooni, et teada saada, kas see toetab mõnd neist funktsioonidest. Täiendavate installijuhiste kohta, mis puudutavad EzSetupi ja Windowsi Connect Now' kasutamist, lugege oma ligipääsupunkti kirjalikke materjale.

Hoiatus Et takistada võõrastel teie traadita võrku kasutamist, soovitab HP tungivalt kasutada parooli või salafraasi ning määrata ligipääsupunktile ainulaadne SSID. Ligipääsupunkt võib olla tarnitud mingi vaikimisi SSID-ega, mida saavad kasutada ka võõrad, kes tarvitavad sama SSID-ed. Lisateavet SSID muutmise kohta vaadake oma ligipääsupunkti dokumentatsioonis.

Seadme HP All-in-One võrguga ühendamine traadita häälestuse viisardi (Wireless Setup Wizard) abil

1. Kirjutage üles järgmine teave oma ligipääsupunkti kohta:
   – võrgunimi (ka SSID);
   – WEP-võti, WPA-salafraas (kui vaja).

   Kergema hilisema leidmise huvides võite selle teabe siia raamatusse kirjutada Kui te ei tea, kust seda teavet leida, vaadake oma traadita ligipääsupunktiga kaasas olnud dokumentatsiooni. Võite leida SSID ja WEP-võtme või WPA-salafraasi ligipääasupunkti sisseehitatud veebiserverist Embedded Web Server (EWS). Lisateavet ligipääsupunkti EWS-i avamise kohta vaadake oma ligipääsupunkti dokumentatsioonist.

   Märkus Macintoshi kasutajatele: kui võrk on üles seatud Apple AirPort tugijaamaga ja te kasutate WEP HEX või WEP ASCII asemel võrguühenduse saamiseks parooli, peate saama vastava WEP-võtme. Lisateavet vaadake Apple AirPort tugijaama dokumentatsioonist.

2. Vajutage oma HP All-in-One juhtpaneelil nuppu **Häälestamine**.
3. Vajutage nuppu ▼, kuni näidikul tõstetakse esile valik **Network** (võrk), seejärel vajutage nuppu **OK**.
   Kuvatakse menüü **Network** (võrk).
4. Vajutage **4**.

See käivitab traadita häälestuse viisardi **Wireless Setup Wizard**.
Häälestusviisard otsib saadaval olevaid võrke ning seejärel kuvab nimekirja leitud võrkude nimedest (SSID-ed). Infrastruktuursed võrgud kuvatakse nimekirjas esimestena. Tugevaima signaaliga võrgud kuvatakse esimesena, nõrgemad viimasena.

5. Vajutage sammus 1 üles märgitud võrgu nime esile tõstmiseks ▼ ning seejärel vajutage **OK**.
   Kui te ei näe nimekirjas oma võrgu nime, toimige järgnevalt:
   a. Valige **Enter a New Network Name (SSID)** (Sisesta uus võrgu nimi (SSID)). Vajadusel kasutage selle esiletõstmiseks ▼ ning seejärel vajutage **OK**. Ilmub visuaalne klaviatuur.
   b. Sisestage SSID. Kasutage visuaalsel klaviatuuril tähe või numbri esiletõstmiseks HP All-in-One'i jutpaneeli nooleklahve ning seejärel vajutage selle valimiseks **OK**.
      Lisateavet visuaalse klaviatuuri kohta leiate jaotises Teksti sisestamine visuaalset klaviatuuri kasutades..

      Märkus Te peate sisestama **täpsed** suur- ja väiketähed. Vastasel juhul traadita ühendus ei toimi.

   c. Kui olete SSID sisestamise lõpetanud, kasutage nooleklahve visuaalsel klaviatuuril **Done** (Valmis) esiletõstmiseks ning seejärel vajutage **OK**.
   d. Infrastruktuuri režiimi valimiseks vajutage nuppu **1**.
   e. WEP-krüptimise valimiseks vajutage nuppu **2**.
      VÕI
      Vajutage nuppu **3** WPA krüptimise valimiseks.
6. Viiba kuvamisel sisestage oma WPA- või WEP-võti järgmisel viisil:
   a. Kasutage visuaalse klaviatuuri nooleklahve tähe või numbri esiletõstmiseks ning seejärel vajutage selle valimiseks nuppu **OK**.

      Märkus Te peate sisestama **täpsed** suur- ja väiketähed. Vastasel juhul traadita ühendus ei toimi.

      Kui kuvatakse teade, et sisestasite vigase WPA- või WEP-võtme, kontrollige oma uuest võrgust üles märgitud võtit ning sisestage see uuesti.
   b. Kui olete WPA- või WEP-võtme sisestamise lõpetanud, kasutage visuaalse klaviatuuri nooleklahve valiku **Done** (valmis) esiletõstmiseks.
   c. Kinnitamiseks vajutage **OK**.
      HP All-in-One proovib võrguga ühendust luua. Kui ühendus ebaõnnestub, järgige võtme korrigeerimiseks viipasid ning proovige seejärel uuesti. Vaadake ka jaotist Võrgu tõrkeotsing.
7. Kui HP All-in-One saab võrguga edukalt ühendust, installige tarkvara igasse arvutisse, mis hakkab võrku kasutama. Vaadake jaotist Võrguühenduse tarkvara installimine.

Et ühendada HP All-in-One Secure EzSetupiga

1. Käivitage oma ligipääsupunktis Secure EzSetup.
2. Vajutage seadme HP All-in-One juhtpaneelil nuppu **Häälestus**.

3. Vajutage nuppu ▼, kuni näidikul tõstetakse esile valik **Network** (võrk), seejärel vajutage nuppu **OK**.
   Kuvatakse menüü **Network** (võrk).
4. Vajutage nuppu **4**.
   See käivitab traadita häälestuse viisardi **Wireless Setup Wizard**.
5. Kui HP All-in-One saab võrguga edukalt ühendust, minge tarkvara installeerimiseks oma arvuti juurde. Vaadake jaotist Võrguühenduse tarkvara installimine.

Et ühendada HP All-in-One Windowsi tehnoloogia Connect Now

1. Sisestage võrgusätteid kandev salvestusseade seadme HP All-in-One esipaneeli USB-pessa või sobivasse mälukaardipessa.
   Kuvatakse menüü **Settings Found** (leitud sätted).
2. Vajutage nuppu **1**.
   Sellega valitakse suvand **Yes, set up printer on network using wireless settings on memory device** (jah, häälesta printer traadita võrku mäluseadmel olevate sätetega) ning kuvatakse sätted koos võtme või salafraasiga (kui on määratud) dialoogis **Confirm Settings** (sätete kinnitamine).
3. Kinnitamiseks vajutage nuppu **OK**.
   HP All-in-One proovib võrguga ühendust luua. Kui ühendus ebaõnnestub, järgige probleemi lahendamiseks viipasid ning proovige uuesti. Vaadake ka jaotist Võrgu tõrkeotsing.
4. Kui HP All-in-One saab võrguga edukalt ühendust, minge tarkvara installeerimiseks oma arvuti juurde. Vaadake jaotist Võrguühenduse tarkvara installimine.

Traadita ad hoc võrgu häälestus

Lugege seda jaotist, kui soovite oma seadme HP All-in-One ühendada arvutiga traadita võrgus ilma ligipääsupunkti kasutamata. Seda nimetatakse mõnikord **võrdõigus-** või **ad hoc** võrguks. Macintoshi võrkudes nimetatakse seda **arvutitevaheliseks** võrguks. Ad hoc võrk peaks teile sobima, kui te ei soovi raha kulutada ligipääsupunktile või kui soovite üles panna lihtsamat ja vabamat võrku.

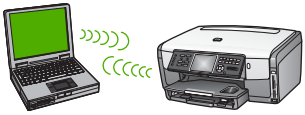

Märkus Ad hoc ühenduse tüüp on saadaval, kui teil ei ole ligipääsupunkti. Siiski annab see vaid vähest paindlikkust, madala võrgu turvalisuse taseme ja ligipääsupunktiga võrgust madalama võrgu jõudluse. Lisaks ei saa te tõenäoliselt jagada lairiba-Interneti ühendust (nagu kaablimodem või DSL) ning seetõttu kasutada oma seadme HP All-in-One teenust HP Instant Share.

Teavet HP All-in-One ligipääsupunktiga võrku ühendamise kohta vaadake jaotises Traadita infrastruktuurse võrgu häälestus.

Et ühendada seade HP All-in-One arvutiga, peate arvutis looma võrguprofiili. Võrguprofiil koosneb võrgusätetest - võrgunimi (SSID), tööreżiim (ad hoc või infrastruktuurne) ja kas krüptimine on sisse lülitatud või mitte. Juhiseid ad hoc ühendusele võrguprofiili tegemise kohta oma operatsioonisüsteemi jaoks vaadake allpool.

Selleks, et oma HP All-in-One ad hoc võrgus üles seada, peate tegema järgmist:

- Esmalt koguge kokku kõik vajalikud materjalid. Selline võrguhäälestus nõuab traadita võrguadapteriga Windowsi arvutit või Airport adapteriga Macintoshi.
- Seejärel valmistage ette arvuti ja looge võrguprofiil vastavalt järgmistele jaotistele, mis on tehtud operatsioonisüsteemi kaupa.
- Seejärel käivitage traadita häälestuse viisard (Wireless Setup Wizard), mida kirjeldatakse jaotises Traadita ad hoc võrku ühendamine.
- Lõpuks installige tarkvara nagu on kirjeldatud jaotises Võrguühenduse tarkvara installimine.

Windows XP arvuti ettevalmistus

Esiteks valmistage oma arvuti võrkuühendamiseks ette ja seejärel looge võrguprofiil.

Arvuti ettevalmistamiseks

1. Sulgege kõik oma arvutis töötavad rakendused ja keelake ajutiselt kõik tulemüürid, kaasa arvatud XP sisemine tulemüür ning kõik muud tulemüüri- ja viirusetõrjeprogrammid.
2. Arvuti kaitsmiseks viiruste eest sulgege oma Interneti-ühendus. Kui teil on kaablimodem või DSL, ühendage Etherneti kaabel arvuti tagant lahti. Kui kasutate sissehelistamisteenust, ühendage lahti telefonikaabel.
3. Lülitage välja kõik LAN ühendused (sh Ethernet) peale oma traadita ühenduse. Samuti lülitage välja kõik IEEE 1394 (nt Firewire, i.LINK või Lynx) ühendused Ethernetiga.

Võrguühenduste keelamiseks Windows XP-s

a. Klõpsake **Windowsi Start** (Alusta) nuppu, klõpsake **Control Panel** (Juhtpaneel) ning seejärel tehke topeltklõps ikoonil **Network Connections** (Võrguühendused).
b. Tehke igal **Local Area Connection** (kohtvõrgu ühenduse) ikoonil topeltklõps ning seejärel klõpsake **Disable** (Blokeeri). Kui näete hüpikmenüüs **Enable** (Luba), on **Local Area Connection** (kohtvõrgu ühendus) juba välja lülitatud.

Windowsi tulemüüri väljalülitamiseks Windows XP hoolduspakett SP 2 puhul

a. Klõpsake Windowsi juhtpaneeli (**Control Panel**) valikut **Security Center** (turvakeskus).
b. Klõpsake valikut **Windows Firewall** (Windowsi tulemüür) ja valige režiim **Off** (väljas).

Windowsi tulemüüri väljalülitamiseks Windows XP hoolduspakett SP 1 puhul

a. Avage Windowsi juhtpaneeli (**Control Panel**) valik **Network Connections** (võrguühendused).

b. Klõpsake valikut **Change settings of this connection** (selle ühenduse häälestuste muutmine).
c. Klõpsake sakki **Advanced** (täpsemalt).
d. Tühjendage tulemüüri märkeruut.

Võrguprofiili loomine



Märkus Teie seadmel HP All-in-One on eelnevalt konfigureeritud võrguprofiil nimega (SSID) **hpsetup**. Turvalisuse ja privaatsuse huvides soovitab HP teil siiski luua oma arvutis uus võrguprofiil vastavalt siin toodud juhistele ning seejärel kasutada traadita häälestuse viisardit (Wireless Setup Wizard) uue võrgu leidmiseks (nagu järgmises jaotises kirjeldatud).

1. Veenduge, et arvuti on ette valmistatud vastavalt ülaltoodud juhistele.
2. Tehke **Control Panel** (Juhtpaneelis) topeltklõps ikoonil **Network Connections** (Võrguühendused).
3. Paremklõpsake aknas **Network Connections** (võrguühendused) ikooni **Wireless Network Connection** (traadita võrgu ühendus). Kui näete hüpikmenüüs valikut **Enable** (luba), valige see. Vastasel juhul, kui näete menüüs **Disable** (blokeeri), on traadita ühendus juba lubatud.
4. Tehke ikoonil **Wireless Network Connection** (Traadita võrgu ühendus) paremklõps ning seejärel klõpsake **Properties** (Atribuudid).
5. Klõpsake sakil **Wireless Networks** (Traadita võrgud).
6. Valige kast **Use Windows to configure my wireless network settings** (Kasuta minu traadita võrgu seadete konfigureerimiseks Windowsi).
7. Klõpsake **Add** (Lisa) ning seejärel toimige järgnevalt:
   a. Kasti **Network name (SSID)** (Võrgu nimi (SSID)) trükkige nimi **Minuvõrk** (või midagi mõttekamat, nagu oma initsiaalid).

      

      Märkus Pange tähele, et **M** nimes **Minuvõrk** on suurtäht ning ülejäänud tähed on väikesed. Seda on tähtis meeles pidada juhuks, kui peate hiljem Traadita häälestuse viisardis SSID sisestama.

   b. Kui eksisteerib nimekiri **Network Authentication** (Võrgu autentimine), valige **Open** (Ava). Vastasel juhul jätkake järgmise sammuga.
   c. Nimekirjas **Data encryption** (Andmete krüpteerimine) valige **WEP**.

      

      Märkus On võimalik luua võrk, mis ei kasuta WEP-võtit. Siiski soovitab HP võrgu turvalisuse huvides kasutada WEP-võtit.

   d. Veenduge, et **ei** oleks täidetud märkeruut **The key is provided for me automatically** (võti antakse mulle automaatselt). Kui see on täidetud, klõpsake sellel tühjendamiseks.
   e. Väljale **Network key** (võrgu võti) sisestage WEP-võti, milles on **täpselt** 5 või **täpselt** 13 tärki (ASCII). Näiteks, kui sisestate 5 märki, võite sisestada **ABCDE** või **12345**. Või kui sisestate 13 märki, võite sisestada **ABCDEF1234567**.
      Alternatiivina võite kasutada WEP-võtmes HEX-märke (kuueteistkümnendsüsteemi märgid). HEX WEP-võtme pikkuseks peab 40-bitise krüptimise puhul olema 10 märki ja 128-bitise krüptimise puhul 26

märki. Mõistete ASCII ja HEX seletusi vaadake elektroonilise spikri (**HP Image Zone'i spikker**) peatükis Network Glossary (võrgusõnastik), mis on kaasas teie seadmega HP All-in-One. Teavet selle kohta, kuidas elektrooniline **HP Image Zone'i spikker** võib teile kasulik olla, vaadake jaotises Elektroonilise spikri kasutamine.

f. Väljale **Confirm network key** (Kinnita võrgu võti) sisestage sama WEP võti, mille sisestasite eelmises sammus.

g. Märkige WEP võti üles täpselt sellisena, nagu te selle sisestasite, eristades suur- ja väiketähti.

Märkus Te peate meelde jätma täpsed suur- ja väiketähed. Kui sisestate HP All-in-One'il oma WEP võtme valesti, traadita ühendus ei toimi.

h. Valige kast **This is a computer-to-computer (ad hoc) network; wireless access points are not used** (See on arvuti-arvuti (ad hoc) võrk; traadita ligipääsupunkte ei kasutata).

i. Klõpsake **Wireless network properties** (Traadita võrgu atribuutide) akna sulgemiseks **OK**. ning seejärel klõpsake uuesti **OK**.

j. Klõpsake **Wireless Network Properties Connection** (Traadita võrgu atribuutide ühenduse) akna sulgemiseks uuesti **OK**.

8. Minge oma seadme HP All-in-One juurde ja kasutage traadita häälestuse viisardit **Wireless Setup Wizard** seadme HP All-in-One traadita võrku ühendamiseks . Vaadake jaotist Traadita ad hoc võrku ühendamine.

Mac OS X-i ettevalmistus

Arvuti ettevalmistamiseks

➔ Sulgege arvutis kõik töötavad rakendused ja keelake ajutiselt kõik tulemüürid.

Võrguprofiili loomiseks

Märkus Teie seadmel HP All-in-One on eelnevalt konfigureeritud võrguprofiil nimega (SSID) **hpsetup**. Turvalisuse ja privaatsuse huvides soovitab HP teil siiski luua oma Macintoshis uus võrguprofiil vastavalt siin toodud juhistele ning seejärel kasutada traadita häälestuse viisardit (Wireless Setup Wizard) uue võrgu leidmiseks (nagu järgmises jaotises kirjeldatud).

1. Veenduge, et AirPort on sisse lülitatud.
   Kui AirPort on sisse lülitatud, kuvatakse menüüribal järgmine ikoon.



Kontrollimiseks klõpsake ikooni **AirPort**.
Kui valik **Turn Airport On** (lülita AirPort sisse) on saadaval, valige see AirPorti sisse lülitamiseks.
Kui AirPort'i ikooni ei ole, toimige järgnevalt:

a. Valige ekraanil **Network Preferences** (Võrgu atribuudid) **Airport Panel**.

b. Lubage **Allow the computer to create networks** (Luba arvutil võrke luua).
c. Lubage **Show Airport status in menu bar** (Näita Airporti olekut menüüribal).

2. Klõpsake **AirPort**'i ikoonile.
3. Valige käsk **Create Network…** (Loo võrk...).
4. Dialoogis **Arvuti-arvuti** klõpsake väljale **Name** (Nimi) ning sisestage uus võrgu nimi.
   Näiteks võite sisestada nime **Minuvõrk** (või midagi mõttekamat, näiteks oma initsiaalid).

   

   Märkus Pange tähele, et täht **M** nimes **Minuvõrk** on suurtäht ning ülejäänud tähed on väikesed. Seda on tähtis meeles pidada juhuks, kui peate hiljem traadita häälestuse viisardis (Wireless Setup Wizard) SSID sisestama.

5. Väljal **Channel** (Kanal) kasutage vaikeseadet **Automatic** (Automaatne).
6. Klõpsake **Show Options** (Näita valikuid).
7. Turvalisuse mõttes krüptimise lubamiseks täitke märkeruut **Encryption** (krüptimine).
8. Väljale **Password** (parool) sisestage salasõna, milles on **täpselt** 5 või **täpselt** 13 tärki (ASCII). Näiteks, kui sisestate 5 märki, võite sisestada **ABCDE** või **12345**. Või kui sisestate 13 märki, võite sisestada **ABCDEF1234567**.
   Alternatiivina võite paroolis kasutada HEX-märke (kuueteistkümnendsüsteemi märgid). HEX-parooli pikkuseks peab 40-bitise krüptimise puhul olema 10 märki ja 128-bitise krüptimise puhul 26 märki. Mõistete ASCII ja HEX seletusi vaadake elektroonilise spikri (**HP Image Zone'i spikker**) peatükis Network Glossary (võrgusõnastik), mis on kaasas teie seadmega HP All-in-One. Teavet selle kohta, kuidas elektrooniline **HP Image Zone'i spikker** võib teile kasulik olla, vaadake jaotises Elektroonilise spikri kasutamine.
9. Väljale **Confirm** (Kinnita) sisestage sama salasõna.
10. Märkige üles oma parool, mida seadmes HP All-in-One nimetatakse **WEP-võtmeks**. WEP-võtit vajate traadita häälestuse viisardis (Wireless Setup Wizard).
11. Klõpsake **OK**.
12. Minge oma seadme HP All-in-One juurde ja kasutage traadita häälestuse viisardit **Wireless Setup Wizard** seadme HP All-in-One traadita võrku ühendamiseks. Vaadake jaotist Traadita ad hoc võrku ühendamine.

Võrguprofiilide loomine teistes operatsioonisüsteemides

Kui teil on mingi muu operatsioonisüsteem, mitte Windows XP või Mac OS X, soovitab HP kasutada teie traadita võrguadapteri häälestusprogrammi. Oma traadita võrguadapteri häälestusprogrammi leidmiseks vaadake oma arvuti programmide loendit.

LAN kaardi konfiguratsiooniprogrammi abil looge võrguprofiil, millel on järgnevad väärtused:

- **Võrgu nimi (SSID)**: Minuvõrk
- **Siderežiim**: Ad-hoc
- **Krüpteerimine**: lubatud



Märkus Võiksite määrata mingi muu võrgunime, näiteks oma nimetähed, mitte aga sellise nagu siin näites. Pidage meeles, et võrgunimi on tõstutundlik. Seetõttu peate meeles pidama, millised tähed on suured ja millised väikesed.

Traadita ad hoc võrku ühendamine

Nii Windowsi kui Macintoshi arvutite puhul saate seadme HP All-in-One traadita võrku ühendamiseks kasutada traadita häälestuse viisardit (Wireless Setup Wizard).

1. Vajutage oma HP All-in-One juhtpaneelil nuppu **Häälestamine**.
2. Vajutage nuppu ▼, kuni näidikul tõstetakse esile valik **Network** (võrk), seejärel vajutage nuppu **OK**.
   Kuvatakse menüü **Network** (võrk).
3. Vajutage nuppu **4**.
   See käivitab traadita häälestuse viisardi **Wireless Setup Wizard**.
   Häälestusviisard otsib saadaval olevaid võrke ning seejärel kuvab nimekirja leitud võrkude nimedest (SSID-ed). Kui kuvatakse mitu võrku, siis infrastruktuursed võrgud on loendi tipus ja ad hoc võrgud kõige lõpus.
4. Leidke värvilisel displeil oma arvutis loodud võrgu nimi (näiteks Minuvõrk).
5. Kasutage võrgunime esiletõstmiseks nooleklahve ning seejärel vajutage nuppu **OK**.
   Kui leidsite oma võrgu nime ja valisite selle, siis jätkake 6. punktiga. Kui teie võrgu nime loendis **ei ole**, toimige järgmiselt:
   a. Valige **Enter a New Network Name (SSID)** (Sisesta uus võrgu nimi (SSID)).
      Ilmub visuaalne klaviatuur.
   b. Sisestage SSID. Kasutage visuaalsel klaviatuuril tähe või numbri esiletõstmiseks HP All-in-One'i jutpaneeli nooleklahve ning seejärel vajutage selle valimiseks **OK**.

      

      Märkus Te peate sisestama **täpsed** suur- ja väiketähed. Vastasel juhul traadita ühendus ei toimi.

      Lisateavet visuaalse klaviatuuri kohta leiate jaotises Teksti sisestamine visuaalset klaviatuuri kasutades..
   c. Kui olete SSID sisestamise lõpetanud, kasutage nooleklahve visuaalsel klaviatuuril **Done** (Valmis) esiletõstmiseks ning seejärel vajutage **OK**.
   d. Ad hoc režiimi valimiseks vajutage **2**.
   e. Vajutage **2**, et valida **Yes, my network uses WEP encryption** (Jah, minu võrk kasutab WEP krüpteerimist) ning avada visuaalne klaviatuur.
      Kui te **ei** taha WEP-krüptimist kasutada, vajutage nuppu **1**, et valida säte **No, my network does not use encryption** (ei, minu võrk ei kasuta krüptimist) ja jätkake 7. punktiga.
6. Kui teil on WEP-võti, toimige järgmiste punktide järgi. Vastasel korral jätkake punktiga 7.
   a. Kasutage visuaalse klaviatuuri nooleklahve tähe või numbri esiletõstmiseks ning seejärel vajutage selle valimiseks nuppu **OK**.

      

      Märkus Te peate sisestama **täpsed** suur- ja väiketähed. Vastasel juhul traadita ühendus ei toimi.

Kui kuvatakse teade, et sisestasite vigase WEP-võtme, kontrollige oma uuest võrgust üles märgitud võtit ning sisestage WEP-võti uuesti.

b. Kui olete WEP-võtme sisestamise lõpetanud, kasutage nooleklahve visuaalse klaviatuuri valiku **Done** (valmis) esiletõstmiseks.

7. Kinnitamiseks vajutage veelkord nuppu **OK**.
   HP All-in-One proovib SSID-ga ühendust võtta. Kui ühendus ebaõnnestub, järgige WEP võtme korrigeerimiseks viipasid ning proovige seejärel uuesti.
8. Kui HP All-in-One saab võrguga edukalt ühendust, minge tarkvara installimiseks oma arvuti juurde. Vaadake jaotist Võrguühenduse tarkvara installimine.

Märkus Kui teil tekib mõni probleem, vaadake jaotist Võrgu tõrkeotsing.

Traadiga võrgu häälestus

Kasutage seda jaotist oma seadme HP All-in-One ühendamiseks Etherneti kaabli abil marsruuteri, kommutaatori või ligipääsupunktiga. Seda nimetatakse traadiga või Etherneti võrguks. Traadiga võrk on kiire, usaldusväärne ja turvaline.

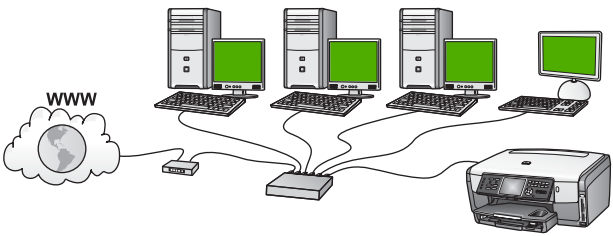

Selleks, et oma seadet HP All-in-One traadiga võrgus häälestada, peate tegema järgmist:

- Esiteks koguge kõik jaotises Mida on vaja traadiga võrgus kirjeldatud vajalikud materjalid
- Seejärel ühendage oma seade HP All-in-One marsruuteri, kommutaatori või traadita võrgu ligipääsupunktiga. Vaadake jaotist Seadme HP All-in-One võrkuühendamine.
- Lõpuks installige tarkvara nagu on kirjeldatud jaotises Võrguühenduse tarkvara installimine.

Mida on vaja traadiga võrgus

- ❑ Töökorras Ethernet võrku, mis sisaldab Ethernet ruuterit, kommutaatorit või Ethernet portidega traadita ligipääsupunkti.
- ❑ CAT-5 Etherneti kaabel.

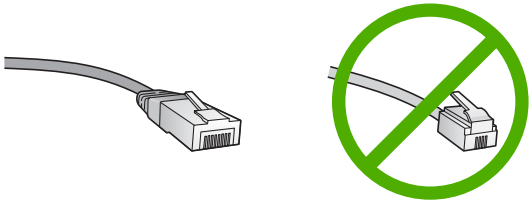

Kuigi standardsed Etherneti kaablid sarnanevad standardsetele telefonikaablitele, ei ole need vahetatavad. Neid on erinev arv traate ning neil on erinevad pistikud. Etherneti kaabli pistik (nimetatakse ka RJ-45 pistikuks) on laiem ja paksem ning sellel on alati 8 kontakti. Telefonipistikul on 2 kuni 6 kontakti.

- ❑ Laua- või sülearvutit traadiga või traadita ühendusega ruuteri või ligipääsupunktiga.

  Märkus HP All-in-One toetab nii 10 Mbps kui 100 Mbps Ethernet võrkusid. Kui ostate või ostsite võrguliidese kaardi (NIC), veenduge, et see töötab mõlemal kiirusel.

- ❑ HP soovitab lairiba-Interneti-ühendust, näiteks kaabelvõrku või DSL-i. Kui soovite teenusele HP Instant Share otse seadmest ligi pääseda, vajate lairiba-Interneti-ühendust. Lisateavet teenuse HP Instant Share kohta vaadake peatükis Piltide jagamine sõprdade ja sugulastega.

Seadme HP All-in-One võrkuühendamine

Etherneti pesa asub seadme HP All-in-One tagaküljel.

1. Eemaldage HP All-in-One'i tagant kollane kork.

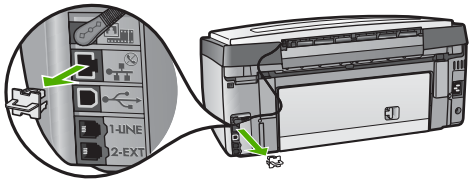

2. Ühendage Etherneti kaabel oma HP All-in-One'i taga olevasse Etherneti porti.

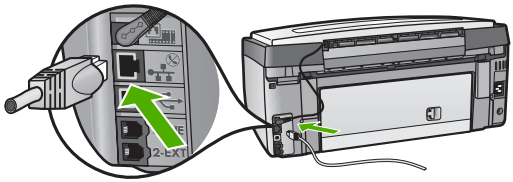

3. Ühendage Etherneti kaabli teine ots Oma Ethernet ruuteri, kommutaatori või traadita ligipääsupunkti vabasse porti.

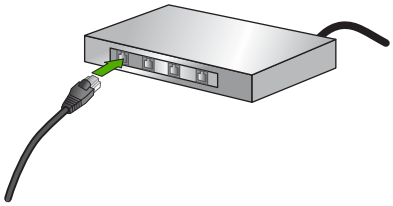

4. Kui olete HP All-in-One'i võrguga ühendanud, minge tarkvara installeerimiseks oma arvuti juurde. Vaadake Võrguühenduse tarkvara installimine.

Võrguühenduse tarkvara installimine

Kasutage seda peatükki oma HP All-in-One'i tarkvara installeerimiseks Windows või Macintosh arvutile. Veenduge enne tarkvara installeerimist, et olete HP All-in-One'i ühendanud nii, nagu ühes eelnevatest peatükkidest kirjeldatud.

Märkus 1 Kui teie arvuti on konfigureeritud ühenduma hulga võrguketastega, veenduge enne tarkvara installimist, et arvuti on nende ketastega ühendatud. Vastasel juhul võib seadme HP All-in-One installitarkvara võtta ühe ketastele reserveeritud tähtedest ning te ei saa oma arvutist sellele kettale ligi pääseda.

Märkus 2 Installeerimine võib aega võtta 20 kuni 45 minutit sõltuvalt teie operatsioonisüsteemist, saadaval olevast kõvakettaruumist ja teie arvuti protsessori kiirusest.

Vaadake allpool oma Windowsiga või Macintosh-arvutile vastavaid juhiseid.

Seadme HP All-in-One Windowsi tarkvara install

Märkus Järgnevad juhised on ainult Windows arvutitele.

1. Sulgege kõik arvutis töötavad rakendused, samuti tulemüüri- ja viirusetõrje tarkvara.
2. Sisestage oma HP All-in-One'iga kaasas olnud Windowsi CD arvuti CD-draivi.
3. Järgmiste dialoogibokside ilmumisel käituge järgmiselt:
   - **Issues Stopping Installation** (tõrked installimisel): HP tarkvara installi võib takistada töötav tulemüür. Parimate tulemuste saavutamiseks lülitage tulemüür ajutiselt installi ajaks välja. Juhiseid vaadake tulemüüri dokumentatsioonis. Pärast installi lõppu võite tulemüüri sisse lülitada.
   - **Notice about Firewalls** (teade tulemüüride kohta): tulemüür Microsoft Internet Connection Firewall on sisse lülitatud. Klõpsake nuppu **Next** (edasi), et installiprogramm saaks avada vajalikud pordid ning installi jätkata. Kui mõne Hewlett-Packardi programmi kohta kuvatakse **Windows Security Alert** (Windowsi turvahoiatus), deblokeeriga see programm.
4. Valige ekraanil **Connection Type** (Ühenduse tüüp) **Through the network** (Läbi võrgu) ning seejärel klõpsake **Next** (Edasi).
   Sel ajal kui ilmub dialoog **Searching** (otsimine), otsib installiprogramm võrgust teie seadet HP All-in-One.

5. Kontrollige ekraanil **Printer Found** (Printer leitud), et printeri kirjeldus oleks õige. Kui võrgust leitakse mitu printerit, kuvatakse dialoog **Printers Found** (leitud printerid). Valige seade, mida soovite ühendada.
   Seadme seadistuste nägemiseks oma HP All-in-One'il:
   a. Minge oma seadme juhtpaneelile.
   b. Valige käsk **View Network Settings** (vaata võrgusätteid), mis asub menüüs **Network** (võrk), ning seejärel sõltuvalt teie võrgutüübist kas valik **Display Wired Summary** (koondandmed traadiga) või **Display Wireless Summary** (koondandmed traadita).
6. Kui seadme kirjeldus on õige, valige **Yes, install this printer** (Jah, installeeri see printer).
7. Viiba ilmumisel taaskäivitage installeerimisprotsessi lõpetamiseks arvuti.
   Kui olete tarkvara installeerimise lõpetanud, on HP All-in-One teenistusvalmis.
8. Kui lülitasite enne oma arvutil tulemüüri või antiviiruse välja, lülitage see nüüd kindlasti sisse tagasi.
9. Võrgu testimiseks minge oma arvuti juurde ja printige HP All-in-One'ile testlehekülg. Lisainformatsiooni saamiseks vaadake oma HP All-in-One'iga kaasasolnud kasutusjuhendit.

Seadme HP All-in-One Macintoshi tarkvara install

Märkus Järgmised juhised on ainult Macintosh-arvutitele.

1. Sulgege kõik arvutid töötavad rakendused.
2. Sisestage oma HP All-in-One'iga kaasas olnud Macintoshi CD arvuti CD-draivi.
3. Topeltklõpsake seadme HP All-in-One ikooni **installer**.
4. Ekraanil **Authentication** (Autentimine) sisestage oma arvutile või võrgule ligipääsemiseks kasutatav administraatori salasõna.
   Installeerimistarkvara otsib HP All-in-One seadmeid ning teeb neist nimekirja.
5. Valige ekraanil Select Device (Vali seade) oma HP All-in-One.
6. Kõigi installeerimissammude, sealhulgas **Setup Assistant** (Häälestusassistendi), täitmiseks järgige ekraanilolevaid juhiseid.
   Kui olete tarkvara installeerimise lõpetanud, on HP All-in-One teenistusvalmis.
7. Võrgu testimiseks minge oma arvuti juurde ja printige HP All-in-One'ile testlehekülg. Lisainformatsiooni saamiseks vaadake oma seadmega kaasasolnud kasutusjuhendit.

Täiendavate arvutite võrkuühendamine

Teie seadet HP All-in-One võib väikeses arvutivõrgus ühendada ka mitme arvutiga. Kui seade HP All-in-One on juba mingi võrgus oleva arvutiga ühendatud, siis igale täiendavale arvutile tuleb installida seadme HP All-in-One tarkvara, nagu kirjeldatud peatükis Võrguühenduse tarkvara installimine. Traadita ühenduse installimise ajal leiab tarkvara olemasoleva võrgu SSID (võrgunimi). Kui olete oma seadme HP All-in-One võrgus häälestanud, ei pea te seda enam uute arvutite lisamisel uuesti konfigureerima.

Märkus HP All-in-One võib olla ühendatud nii traadiga kui ka traadita võrku või see võib olla USB-ühendusega. Samas ei saa seadmel HP All-in-One üheaegselt olla traadiga ja traadita võrguühendust.

Seadme HP All-in-One USB-ühenduselt võrguühendusele lülitamine

Kui paigaldate oma seadme HP All-in-One esialgu USB-ühendusega, võite hiljem üle minna traadita või Etherneti-ühendusele. Kui te juba teate, kuidas võrku ühendada, võite kasutada alltoodud üldisi juhiseid. Seadme HP All-in-One võrkuühendamise üksikasjalikke juhiseid vaadake jaotises Traadita infrastruktuurse võrgu häälestus, Traadita ad hoc võrgu häälestus või Traadiga võrgu häälestus.

Märkus Traadita võrgu parima jõudluse ja turvalisuse saavutamiseks kasutage seadme HP All-in-One võrkuühendamiseks ligipääsupunkti, näiteks traadita marsruuterit.

USB-ühenduselt võrguühendusele lülitumine

1. Ühendage USB-kaabel oma seadme HP All-in-One tagant lahti.
2. Vajutage nuppu **Häälestus** seadme HP All-in-One juhtpaneelil.
   Kuvatakse menüü **Setup** (häälestus).
3. Vajutage nuppu ▼, kuni näidikul tõstetakse esile valik **Network** (võrk), seejärel vajutage nuppu **OK**.
   Kuvatakse menüü **Network** (võrk).
4. Vajutage nuppu **4**.
   See käivitab traadita häälestuse viisardi **Wireless Setup Wizard**. Lisateavet vaadake jaotises Traadita infrastruktuursesse võrku ühendamine.
5. Käivitage installi-CD ja valige võrguinstall. Lisateavet vaadake jaotises Võrguühenduse tarkvara installimine.
6. (Vaid Windowsis) Kui install on lõppenud, avage valik **Printers and Faxes** (printerid ja faksid), mis asub juhtpaneelil (**Control Panel**) ning kustutage USB installi printerid.

USB-ühenduselt traadiga (Ethernet) võrguühendusele lülitumine

1. Ühendage USB-kaabel oma seadme HP All-in-One tagant lahti.
2. Ühendage oma seadme HP All-in-One tagaküljel asuvast Etherneti pesast väljuva Etherneti kaabli teine ots marsruuteri, kommutaatori või ligipääsupunkti vabasse Etherneti pessa.
3. Käivitage installi-CD ja valige võrguinstall. Lisateavet vaadake jaotises Võrguühenduse tarkvara installimine.
4. (Vaid Windowsis) Kui install on lõppenud, avage valik **Printers and Faxes** (printerid ja faksid), mis asub juhtpaneelil (**Control Panel**) ning kustutage USB installi printerid.

Võrgusätete haldamine

Seadme HP All-in-One võrgusätteid saab hallata seadme HP All-in-One juhtpaneeli kaudu vastavalt järgmises jaotises toodud kirjeldusele. Täiendavad täppishäälestused

on ligipääsetavad sisseehitatud veebiserveri (seadme HP All-in-One olemasoleva võrguühenduse kaudu veebibrauseri abil ligipääsetav häälestus- ja olekujälgimisvahend) kaudu. Lisateavet vaadake jaotises Sisseehitatud veebiserveri (Embedded Web Server) kasutamine.

Võrgu põhisätete muutmine juhtpaneelilt

Seadme HP All-in-One juhtpaneeli abil saate traadita võrguühendust häälestada ja hallata ning sooritada mitmesuguseid võrguhaldustoiminguid. Need tegevused on võrgusätete vaatamine, vaikesätete taastamine, traadita võrgu saatja sisse- ja väljalülitamine ja võrgusätete muutmine.

Traadita häälestuse viisardi (Wireless Setup Wizard) kasutamine

Traadita häälestuse viisard on lihtne vahend seadme HP All-in-One traadita võrguühenduse häälestamiseks ja haldamiseks. Lisateavet traadita ühenduse häälestuse kohta vaadake jaotises Traadita infrastruktuurse võrgu häälestus või Traadita ad hoc võrgu häälestus.

1. Vajutage nuppu **Häälestus**.
2. Vajutage nuppu ▼, kuni näidikul tõstetakse esile valik **Network** (võrk), seejärel vajutage nuppu **OK**.
   Kuvatakse menüü **Network** (võrk).
3. Vajutage nuppu **4**.
   See käivitab traadita häälestuse viisardi **Wireless Setup Wizard**.

Võrgusätete vaatamine ja printimine

Võrgusätete kokkuvõtet võite vaadata seadme HP All-in-One juhtpaneelil või printida üksikasjalikuma häälestuste lehe. Võrgukonfiguratsioonilehel on toodud kõik tähtsamad võrgusätted, nagu IP-aadress, ühenduskiirus, DNS ja mDNS. Teavet võrgusätete kohta leiate jaotises Võrgukonfiguratsioonilehe mõistete seletused.

1. Vajutage nuppu **Häälestus**.
2. Vajutage nuppu ▼, kuni näidikul tõstetakse esile valik **Network** (võrk), seejärel vajutage nuppu **OK**.
   Kuvatakse menüü **Network** (võrk).
3. Tehke ühte järgmistest:
   – Traadiga võrgu sätete vaatamiseks vajutage nuppu **1** ja seejärel nuppu **2**.
   Sellega valite käsu **Display Summary** (näita kokkuvõtet) ja näete traadiga (Ethernet) võrgu sätete koondandmeid.
   – Traadigta võrgu sätete vaatamiseks vajutage nuppu **1** ja seejärel nuppu **3**.
   Sellega valite käsu **Display Wireless Summary** (näita traadita kokkuvõtet) ja näete traadita võrgu sätete kokkuvõtet.
   – Võrgukonfiguratsioonilehe printimiseks vajutage nuppu **1** ja veelkord nuppu **1**.
   Sellega valite käsu **View Network Settings** (vaata võrgusätteid) ja prindite võrgukonfiguratsioonilehe.

Võrgu vaikesätete taastamine

Võite praeguste sätete asemel taastada algsed tehasesätted, mis kehtisid seadme HP All-in-One ostmisel.

Hoiatus See kustutab kogu teie poolt sisestatud traadita häälestuse teabe. Selle teabe taastamiseks peate uuesti traadita häälestuse viisardi (Wireless Setup Wizard) uuesti käivitama.

1. Vajutage nuppu **Häälestus**.
2. Vajutage nuppu ▼, kuni näidikul tõstetakse esile valik **Network** (võrk), seejärel vajutage nuppu **OK**.
   Kuvatakse menüü **Network** (võrk).
3. Vajutage nuppu **2** ning seejärel vajutage kinnitamiseks nuppu **1** või **OK**.
   Sellega valite käsu **Restore Network Defaults** (taasta võrgu vaikesätted).

Traadita võrgu saatja sisse- ja väljalülitamine

Traadita ühenduse saatja on vaikimisi sisselülitatud; seda näitab sinine tuli seadme HP All-in-One esiküljel. Traadita võrguga ühenduse hoidmiseks peab saatja olema sisselülitatud. Kui seade HP All-in-One on aga traadiga võrguga ühendatud või teil on USB-ühendus, siis saatjat ei kasutata. Sellisel juhul võite saatja välja lülitada.

1. Vajutage nuppu **Häälestus**.
2. Vajutage nuppu ▼, kuni näidikul tõstetakse esile valik **Network** (võrk), seejärel vajutage nuppu **OK**.
   Kuvatakse menüü **Network** (võrk).
3. Vajutage saatja sisselülitamiseks nuppu **5** ja seejärel nuppu **1** või saatja väljalülitamiseks nuppu **2**.
   Selle tulemusena kuvatakse menüü **Wireless Radio** (traadita ühenduse saatja) ja saatja lülitatakse sisse või välja.

Võrgu täpsemate sätete muutmine juhtpaneelilt

Täpsemad võrgusätted on antud teie käsutusse. Kui te pole edasijõudnud kasutaja, ei peaks te neid siiski muutma. Täpsemad võrgusätted on **Link Speed** (ühenduskiirus), **IP Settings** (IP-sätted) ja **Memory Card Security** (mälukaardi turvalisus).

Ühenduskiiruse häälestus

Võite muuta kiirust, millega andmeid võrgus saadetakse. Vaikesäte on **Automatic** (automaatne).

1. Vajutage nuppu **Häälestus**.
2. Vajutage nuppu ▼, kuni näidikul tõstetakse esile valik **Network** (võrk), seejärel vajutage nuppu **OK**.
   Kuvatakse menüü **Network** (võrk).
3. Vajutage nuppu **3** ja siis nuppu **1**.

Sellega valitakse säte **Advanced Setup** (täpsem häälestus) ja kuvatakse dialoog **Link Speed** (ühenduskiirus).

4. Vajutage teie võrguriistvaraga sobiva ühenduskiiruse juures olevat numbrit:
   - **1. Automatic (automaatne)**
   - **2. 10-Full (10-täis)**
   - **3. 10-Half (10-pool)**
   - **4. 100-Full (100-täis)**
   - **5. 100-Half (100-pool)**

IP-sätete muutmine

IP-sätete vaikehäälestus on **Automatic** (automaatne), mis häälestab IP-sätted automaatselt. Kui olete edasijõudnud kasutaja, siis võite soovida IP-aadressi, alamvõrgumaski ja vaikelüüsi käsitsi muuta. Seadme HP All-in-One IP-aadressi ja alamvõrgumaski nägemiseks printige seadme HP All-in-One võrgukonfiguratsioonileht. Lisateavet võrgukonfiguratsioonilehe printimise kohta vaadake jaotises Võrgusätete vaatamine ja printimine. Võrgukonfiguratsioonilehe elementide, sealhulgas IP-aadressi ja alamvõrgumaski, kirjeldused leiate jaotises Võrgukonfiguratsioonilehe mõistete seletused.

Hoiatus Olge IP-aadressi käsitsi määramisel ettevaatlik. Kui sisestate häälestusel vale IP-aadressi, siis ei saa teie võrguseadmed seadmega HP All-in-One ühendust.

1. Vajutage nuppu **Häälestus**.
2. Vajutage nuppu ▼, kuni näidikul tõstetakse esile valik **Network** (võrk), seejärel vajutage nuppu **OK**.
   Kuvatakse menüü **Network** (võrk).
3. Vajutage nuppu **3**, siis nuppu **2** ning seejärel taas nuppu **2**.
   Sellega valitakse suvand **Advanced Setup** (täpsem häälestus), siis **IP Settings** (IP-sätted) ja kuvatakse dialoog **Manual IP Settings** (IP-käsisätted).
4. Vajutage numbrit teie soovitud IP-sätte kõrval:
   - **1. IP Address (IP-aadress)**
   - **2. Subnet Mask (alamvõrgumask)**
   - **3. Default Gateway (vaikelüüs)**
5. Sisestage oma muudatused ning seejärel vajutage nuppu **OK**.

Mälukaardi või salvestusseadme turvalisuse muutmine

Memory Card Security (mälukaardi turvalisus) on menüü **Advanced Setup** (täpsem häälestus) valik, mis võimaldab teil häälestada seadet HP All-in-One nii, et see ei jagaks mälukaardil (või muul salvestusseadmel) olevaid andmeid **traadita** võrgus töötavate arvutitega. Siiski ei soovita me seda turvameetodit teie mälukaardi jaoks kasutada, kuna see ei lase teil oma arvutist mälukaardile ligi pääseda. Samuti ei tööta see funktsioon Etherneti võrgus ja USB-ühenduse puhul. Kõik Etherneti võrgus asuvad arvutid pääsevad ligi võrku ühendatud seadmes HP All-in-One asuvale mälukaardile.

Kui soovite oma mälukaardile turvalisust, soovitab HP kasutada võrgus WEP või WPA-PSK turvalisust. Võrgu turvahäälestuste muutmiseks võite kasutada seadme

HP All-in-One sisseehitatud veebiserverit. Lisateavet vaadake jaotises Sisseehitatud veebiserveri (Embedded Web Server) kasutamine. Lisaks sellele vaadake oma ligipääsupunkti dokumentatsiooni.

Sisseehitatud veebiserveri (Embedded Web Server) kasutamine

Kui teie arvuti on võrgus ühendatud seadmega HP All-in-One, siis on võimalik pääseda seadme HP All-in-One sisseehitatud veebiserverisse. Sisseehitatud veebiserver on veebipõhine kasutajaliides koos mõningate selliste suvanditega, mis ei ole seadme HP All-in-One juhtpaneelilt kättesaadavad, sh täpsemad võrguturvalisuse suvandid. Ühtlasi võite sisseehitatud veebiserverist jälgida seadme olekut ja tellida printeri tarvikuid.

Teavet sissehitatud veebiserveri funktsioonide kasutamise kohta vaadake veebiserveris paiknevast elektroonilisest spikrist. Sisseehitatud veebiserveri spikrile ligipääsemiseks avage sisseehitatud veebiserver, seejärel klõpsake linki **Help** (spikker) loendis **Other Links** (muud lingid), mis asub sisseehitatud veebiserveri vahekaardil **Home** (kodu).

Märkus Sisseehitatud veebiserverit kasutage võrgusätete muutmiseks vaid sel juhul, kui te ei saa kasutada seadme HP All-in-One juhtpaneeli, või kui peate muutma mõnd juhtpaneeli kaudu kättesaamatut täpsemat suvandit.

Juurdepääs sisseehitatud veebiserverile

Sissehitatud veebiserverile saate arvutiga ligi vaid võrkuühendatud seadme HP All-in-One puhul.

1. Vajutage nuppu **Häälestus**.
2. Vajutage nuppu ▼, kuni näidikul tõstetakse esile valik **Network** (võrk), seejärel vajutage nuppu **OK**.
   Kuvatakse menüü **Network** (võrk).
3. Vajutage nuppu **1** ja siis uuesti nuppu **1**.
   Sellega valitakse menüü **Network Settings** (võrgusätted) ja prinditakse seadme HP All-in-One konfiguratsioonileht koos IP-aadressiga. Seda IP-aadressi läheb vaja järgmises punktis.
4. Sisestage veebibrauseri väljale **Address** (aadress) seadme HP All-in-One IP-aadress, nagu näidatud võrgukonfiguratsioonilehel. Näiteks http://192.168.1.101.
   Kuvatakse sisseehitatud veebiserveri koduleht **Home**, kus on toodud seadme HP All-in-One teave.

   Märkus Kui kasutate oma veebibrauseris puhverserverit, võib teil olla tarvis see sisseehitatud veebiserverile ligipääsemiseks blokeerida.

5. Kui teil on vaja sissehitatud veebiserveris kuvatavat keelt muuta, toimige järgmiselt:
   a. Klõpsake sakki **Settings** (sätted).
   b. Klõpsake valikut **Select Language** (vali keel), mis asub navigatsioonimenüüs **Settings** (sätted).
   c. Loendis **Select Language** (vali keel) klõpsake vastavat keelt.
   d. Klõpsake käsku **Apply** (rakenda).

6. Klõpsake seadme ja võrgu teabele ligipääsemiseks sakki **Home** (kodu) või võrgu kohta lisateabe saamiseks või võrgusätete muutmiseks sakki **Networking** (võrk).
7. Tehke vajalikud ümberhäälestused.
   Lisateavet vaadake jaotises Sisseehitatud veebiserveri häälestusviisardi kasutamine.
8. Sulgege sisseehitatud veebiserver.

Sisseehitatud veebiserveri häälestusviisardi kasutamine

Sissehitatud veebiserveri võrguhäälestusviisard on teie võrguühenduse parameetrite intuitiivne liides. Lisateavet sisseehitatud veebiserveri avamise kohta vaadake jaotises Juurdepääs sisseehitatud veebiserverile.

1. Klõpsake sakki **Networking** (võrk).
2. Klõpsake valikut **Wired (802.3)** (traadiga 802.3) või **Wireless (802.11)** (traadita 802.11), mis asuvad navigatsioonimenüüs **Connections** (ühendused).
3. Klõpsake käsku **Start Wizard** (käivita viisard) ja järgige kõiki viisardi juhiseid.

Võrgukonfiguratsioonilehe mõistete seletused

Konfiguratsioonilehel on seadme HP All-in-One võrgusätted. Sätete hulgas on üldteave, 802.3 traadiga (Ethernet), 802.11 traadita ja Bluetooth®.

Lisateavet konfiguratsioonilehe printimise kohta vaadake jaotises Võrgusätete vaatamine ja printimine. Võrgundusmõistete seletusi vaadake elektroonilise spikri (**HP Image Zone'i spikker**) peatükis Network Glossary (võrgusõnastik), mis on kaasas seadmega HP All-in-One. Teavet selle kohta, kuidas elektrooniline **HP Image Zone'i spikker** võib teile kasulik olla, vaadake jaotises Elektroonilise spikri kasutamine.

Võrgu üldsätted

Järgmine tabel kirjeldab võrgukonfiguratsioonilehel toodud võrgu üldsätteid.

Parameeter	Kirjeldus
Network Status (võrgu olek)	Seadme HP All-in-One olek: ● **Ready** (valmis): HP All-in-One on andmete vastuvõtmiseks või saatmiseks valmis. ● **Offline** (autonoomne): HP All-in-One ei ole praegu võrguga ühendatud.
Active connection type (aktiivne ühendustüüp)	Seadme HP All-in-One võrgurežiim: ● **Wired** (traadiga): HP All-in-One on Etherneti kaabliga ühendatud IEEE 802.3 võrku. ● **Wireless** (traadita): HP All-in-One on ühendatud traadita IEEE 802.11b või g võrku. ● **None** (puudub): võrguühendust pole. **Märkus** Korraga saab aktiivne olla ainult üks ühenduse tüüp.
URL	Sisseehitatud veebiserveri IP-aadress.

(jätkub)

Parameeter	Kirjeldus
	Märkus Teil on vaja teada seda URL-i kui soovite sisseehitatud veebiserverile ligi pääseda.
Firmware Revision (püsivara versioon)	Sisemise võrguosa ja seadme püsivara versiooni kood. **Märkus** HP klienditoele helistades võidakse teilt sõltuvalt probleemist küsida püsivara versiooni koodi.
Hostname (hostinimi)	Seadmele installitarkvara poolt määratud TCP/IP-nimi. Vaikimisi on selleks tähed HP, millele järgnevad MAC-i (Media Access Control) aadressi 6 viimast numbrit.
Admin Password (ülema parool)	Sissehitatud veebiserveri ülema parooli olek: ● **Omistatud**: Parool on määratud. Sissehitatud veebiserveri parameetritesse muudatuste tegemiseks peate sisestama parooli. ● **Pole omistatud**: Parooli ei ole määratud. Sisseehitatud veebiserveri parameetritesse muudatuste tegemiseks ei ole parooli vaja.
mDNS	Keskseid DNS-servereid mittekasutavates koht- ja ad hoc võrkudes kasutatakse Rendezvous'd. Nimeteenuste pakkumiseks kasutab Rendezvous DNS-i alternatiivi nimega mDNS. mDNS-i abil saab teie arvuti leida ja kasutada kõiki teie kohtvõrku ühendatud seadmeid HP All-in-One. See suudab töötada ka kõigi teiste võrgus asuvate Etherneti-võimalusega seadmetega.

Traadiga (802.3) võrgu sätted

Järgmine tabel kirjeldab võrgukonfiguratsioonilehel toodud 802.3 traadiga võrgu sätteid.

Parameeter	Kirjeldus
Hardware Address (riistvara-aadress) (MAC)	MAC-aadress (Media Access Control), mis tuvastab seadme HP All-in-One. See on ainulaadne 12-kohaline identifitseerimisnumber, mis määratakse võrguriistvarale, sh marsruuterid, kommutaatorid jms, selle identifitseerimiseks. Ei leidu kahte sama MAC-aadressiga riistvaraseadet. **Märkus** Mõned Interneti-teenuse pakkujad (ISP-d) nõuavad, et te registreeriks installi ajal oma kaabli- või DSL-modemiga ühendatud võrguadapteri MAC-aadressi.
IP Address (IP-aadress)	See aadress on seadme ainulaadseks identifitseerijaks võrgus. IP-aadressid määratakse DCHP või AutoIP kaudu dünaamiliselt. Võite häälestada ka staatilise IP-aadressi, kuid see pole soovitatav.

(jätkub)

Parameeter	Kirjeldus
	Hoiatus Olge IP-aadressi käsitsi määramisel ettevaatlik. Installi ajal käsitsi vigase IP-aadressi määramine takistab võrgukomponentidel seadme HP All-in-One nägemist.
Subnet Mask (alamvõrgumask)	Alamvõrk on installitarkvara poolt lisavõrgu suurema võrgu osana kättesaadavaks tegemiseks määratud IP-aadress. Alamvõrku kirjeldab alamvõrgumask. See mask määrab kindlaks, millised seadme HP All-in-One IP-aadressi bittidest määravad võrgu ja alamvõrgu ning millised määravad kindlaks seadme enda. **Märkus** On soovitatav, et HP All-in-One ja kõik seda kasutavad arvutid asuksid samas alamvõrgus.
Default Gateway (vaikelüüs)	Võrgusõlm, mis on sissepääsuks teise võrku. Antud juhul võib sõlmeks olla arvuti või mõni muu seade. **Märkus** Vaikelüüsi aadressi määrab installitarkvara.
Configuration Source (konfiguratsiooniallikas)	Seadmele HP All-in-One IP-aadressi määramiseks kasutatud protokoll: ● **AutoIP**: installiprogramm määrab konfiguratsiooniparameetrid automaatselt. ● **DHCP**: konfiguratsiooniparameetrid saadakse võrgus asuvalt DHCP-serverilt. Väikestes võrkudes võib selleks olla marsruuter. ● **Manual** (käsitsi): konfiguratsiooniparameetrid, näiteks staatiline IP-aadress, määratakse käsitsi. ● **Not Specified** (määramata): Seadme HP All-in-One algväärtustamisel kasutatav režiim.
DNS server (DNS-server)	Võrgu domeeninime teenuse (DNS) IP-aadress. Kui kasutate veebi või saadate meilisõnumeid, kasutate selleks domeeninimesid. Näiteks URL http://www.hp.com sisaldab domeeninime hp.com. Interneti DNS teisendab selle domeeninime IP-aadressiks. Seadmed kasutavad teineteisele viitamiseks IP-aadresse. ● **IP Address** (IP-aadress): Võrgu domeeninime teenuse (DNS) IP-aadress. ● **Not Specified** (määramata): IP-aadressi pole määratud või seade on algväärtustamisel. **Märkus** Kontrollige, kas võrgukonfiguratsioonilehel on toodud DNS-i IP-aadress. Kui aadressi pole toodud, saate DNS-i IP-aadressi oma Interneti-teenuse pakkujalt (ISP).
Ühenduse konfiguratsioon	Andmete üle võrgu saatmise kiirus: ● **10TX-Full** (10TX-täis): traadiga võrgu puhul. ● **10TX-Half** (10TX-pool): traadiga võrgu puhul. ● **100TX-Full** (100TX-täis): traadiga võrgu puhul.

(jätkub)

Parameeter	Kirjeldus
	• **100TX-Half** (100TX-pool): traadiga võrgu puhul. • **None** (puudub): võrguühendus on blokeeritud.
Edastatud pakettide koguarv	Seadme HP All-in-One poolt sisselülitamisest alates vigadeta saadetud pakettide arv. Seadme HP All-in-One väljalülitamisel loendur nullitakse. Sõnumi saatmisel pakettkommutatsioonivõrgus jagatakse see pakettideks. Iga pakett sisaldab sihtkoha aadressi ja andmeid.
Vastuvõetud pakettide koguarv	Seadme HP All-in-One poolt sisselülitamisest alates vigadeta vastu võetud pakettide arv. HP All-in-One väljalülitamisel loendur nullitakse.

Traadita (802.11) võrgu sätted

Järgmine tabel kirjeldab võrgukonfiguratsioonilehel toodud 802.11 traadita võrgu sätteid.

Parameeter	Kirjeldus
Hardware Address (riistvara-aadress) (MAC)	MAC-aadress (Media Access Control), mis tuvastab seadme HP All-in-One. See on ainulaadne 12-kohaline identifitseerimisnumber, mis määratakse võrguriistvarale, sh ligipääsupunktid, marsruuterid jms, selle identifitseerimiseks. Ei leidu kahte sama MAC-aadressiga riistvaraseadet. **Märkus** Mõned Interneti-teenuse pakkujad (ISP-d) nõuavad, et te registreeriks installi ajal oma kaabli- või DSL-modemiga ühendatud võrguadapteri MAC-aadressi.
IP Address (IP-aadress)	See aadress on seadme ainulaadseks identifitseerijaks võrgus. IP-aadressid määratakse DCHP või AutoIP kaudu dünaamiliselt. Võite häälestada ka staatilise IP-aadressi, kuid see pole soovitatav. **Märkus** Installi ajal käsitsi vigase IP-aadressi määramine takistab võrgukomponentidel seadme HP All-in-One nägemist.
Subnet Mask (alamvõrgumask)	Alamvõrk on installitarkvara poolt lisavõrgu suurema võrgu osana kättesaadavaks tegemiseks määratud IP-aadress. Alamvõrku kirjeldab alamvõrgumask. See mask määrab kindlaks, millised seadme HP All-in-One IP-aadressi bittidest määravad võrgu ja alamvõrgu ning millised määravad kindlaks seadme enda. **Märkus** On soovitatav, et HP All-in-One ja kõik seda kasutavad arvutid asuksid samas alamvõrgus.
Default Gateway (vaikelüüs)	Võrgusõlm, mis on sissepääsuks teise võrku. Antud juhul võib sõlmeks olla arvuti või mõni muu seade. **Märkus** Vaikelüüsi aadressi määrab installitarkvara.

(jätkub)

Parameeter	Kirjeldus
Configuration Source (konfiguratsiooniallikas)	Seadmele HP All-in-One IP-aadressi määramiseks kasutatud protokoll: ● **AutoIP**: installiprogramm määrab konfiguratsiooniparameetrid automaatselt. ● **DHCP**: konfiguratsiooniparameetrid saadakse võrgus asuvalt DHCP-serverilt. Väikestes võrkudes võib selleks olla marsruuter. ● **Manual** (käsitsi): konfiguratsiooniparameetrid, näiteks staatiline IP-aadress, määratakse käsitsi. ● **Not Specified** (määramata): Seadme HP All-in-One algväärtustamisel kasutatav režiim.
DNS server (DNS-server)	Võrgu domeeninime teenuse (DNS) IP-aadress. Kui kasutate veebi või saadate meilisõnumeid, kasutate selleks domeeninimesid. Näiteks URL http://www.hp.com sisaldab domeeninime hp.com. Interneti DNS teisendab selle domeeninime IP-aadressiks. Seadmed kasutavad teineteisele viitamiseks IP-aadresse. ● **IP Address** (IP-aadress): Võrgu domeeninime teenuse (DNS) IP-aadress. ● **Not Specified** (määramata): IP-aadressi pole määratud või seade on algväärtustamisel. **Märkus** Kontrollige, kas võrgukonfiguratsioonilehel on toodud DNS-i IP-aadress. Kui aadressi pole toodud, saate DNS-i IP-aadressi oma Interneti-teenuse pakkujalt (ISP).
Wireless Status (traadita võrgu olek)	Traadita võrgu olek: ● **Connected** (ühendatud): HP All-in-One on ühendatud traadita kohtvõrku ja kõik töötab. ● **Disconnected** (lahti ühendatud): HP All-in-One pole traadita kohtvõrku ühendatud valede sätete tõttu (näiteks vale WEP-võti), HP All-in-One on võrgu tööpiirkonnast väljas või on töötavasse võrku ühendatud Etherneti kaabel. ● **Disabled** (blokeeritud): saatja on välja lülitatud. ● **Not applicable** (pole rakendatav): see parameeter ei ole antud võrgutüübile rakendatav.
Communication Mode (siderežiim)	IEEE 802.11 võrguraamistik, milles seadmed või jaamad omavahel suhtlevad: ● **Infrastructure** (infrastruktuur): HP All-in-One suhtleb teiste võrguseadmetega läbi traadita ligipääsupunkti, näiteks traadita marsruuteri või tugijaama. ● **Ad hoc**: HP All-in-One suhtleb iga võrguseadmega otse. Traadita ligipääsupunkti ei kasutata. Seda nimetatakse

(jätkub)

Parameeter	Kirjeldus
	võrdõigusvõrguks. Macintoshi võrkudes nimetatakse ad hoc režiimi arvutitevaheliseks režiimiks. ● **Not applicable** (pole rakendatav): see parameeter ei ole antud võrgutüübile rakendatav.
Võrgunimi (SSID):	Teenusekomplekti identifitseerija (Service Set Identifier). Ainulaadne (kuni 32 märki pikk) identifitseerija, mis eristab üht traadita kohtvõrku (WLAN) teistest. SSID-ed nimetatakse ka võrgunimeks. See on seadmega HP All-in-One ühendatud võrgu nimi.
Signal Strenght (signaali tugevus) (1-5)	Saadetud või vastu võetud signaal hinnatud skaalal 1-st 5-ni: ● **5**: Suurepärane ● **4**: Hea ● **3**: Rahuldav ● **2**: Nõrk ● **1**: Kriitiline ● **No signal** (signaal puudub): võrgu signaali ei leitud. ● **Not applicable** (pole rakendatav): see parameeter ei ole antud võrgutüübile rakendatav.
Channel (kanal)	Hetkel traadita side jaoks kasutatava kanali number. See sõltub kasutatavast võrgust ning võib erinega soovitud kanali numbrist. Väärtus on vahemikus 1 kuni 14, riigid/piirkonnad võivad heaks kiidetud kanalite ulatust piirata. ● **(number)**: väärtus vahemikus 1 kuni 14, sõltub riigist/ piirkonnast. ● **None** (puudub): ühtegi kanalit ei kasutata. ● **Not Applicable** (pole rakendatav): WLAN on blokeeritud või see parameeter ei ole antud võrgutüübile rakendatav. **Märkus** Kui te ei saa ad hoc režiimis arvuti ja seadme HP All-in-One vahel andmeid vahetada, vaadake, kas arvuti ja HP All-in-One kasutavad sama sidekanalit. Infrastruktuuri režiimis määrab kanali ligipääsupunkt.
Authentication type (autentimistüüp)	Kasutatav autentimise tüüp: ● **None** (puudub): autentimist ei kasutata. ● **Open System** (avatud süsteem) (ad hoc ja infrastruktuur): autentimine puudub. ● **Shared Key** (jagatud võti) (ainult infrastruktuur): vajalik on WEP-võti. ● **WPA-PSK** (ainult infrastruktuur): WPA koos eeljagatud võtmega. ● **Not applicable** (pole rakendatav): see parameeter ei ole antud võrgutüübile rakendatav.

(jätkub)

Parameeter	Kirjeldus
	Autentimine teeb kasutaja või seadme identiteedi enne võrgule ligipääsu andmist kindlaks, tehes autoriseerimata kasutajate poolt võrguressursside tarvitamise raskemaks. See turvalisusmeetud on traadita võrkude puhul tavaline. **Avatud süsteemi** autentimist kasutav võrk ei eralda võrgu kasutajaid vastavalt nende identiteedile. Võrgule pääseb ligi iga traadita võrgu kasutaja. Selline võrk esmataseme turvameetmena juhuslike pealtkuulajate vastu kasutada siiski kasutada WEP-krüptimist (Wired Equivalent Privacy). **Jagatud võtmega** autentimist kasutav võrk pakub suuremat turvalisust, nõudes kasutajatelt või seadmetelt nende staatilise võtmega (kuueteistkümnendsüsteemis või tärkidest koosnev sõna) identifitseerimist. Kõik kasutajad ja seadmed võrgus jagavad sama võtit. WEP-krüptimist kasutatakse koos jagatud võtmega autentimisega, kasutades sama võtit autentimiseks ja krüptimiseks. Serveril põhinevat (**WPA-PSK**) autentimist kasutav võrk pakub märgatavalt suuremat turvalisust ning seda toetab enamik ligipääsupunkte ja traadita marsruutereid. Ligipääsupunkt või marsruuter teeb enne ligipääsu lubamist kindlaks seda sooviva kasutaja või seadme identiteedi. Autentimisserveris võidakse kasutada mitut erinevat autentimisprotokolli.
Krüptimine	Võrgus kasutatava krüptimise tüüp: ● **None** (puudub): krüptimist ei kasutata. ● **64-bit WEP** (64-bitine WEP): kasutatakse 5 märgist või 10 kuueteistkümnendsüsteemi numbrist koosnevat WEP-võtit. ● **128-bit WEP** (128-bitine WEP): kasutatakse 13 märgist või 26 kuueteistkümnendsüsteemi numbrist koosnevat WEP-võtit. ● **WPA-AES**: kasutatakse täpsema krüptimise standardi (Advanced Encryption Standard) krüptimist. See on USA valitsusasutuste tundliku, kuid mitte salastatud materjali krüptimise algoritm. ● **WPA-TKIP**: kasutusel on keerukam krüptimisprotokoll Temporal Key Integrity Protocol. ● **Automatic** (automaatne): kasutusel on AES või TKIP. ● **Not applicable** (pole rakendatav): see parameeter ei ole antud võrgutüübile rakendatav. WEP sihiks on tagada turvalisus raadiolainetega ülekantavaid andmeid krüptides, et need oleks ühest punktist teise saatmisel kaitstud. See turvalisusmeetud on traadita võrkude puhul tavaline.

(jätkub)

Parameeter	Kirjeldus
Ligipääsupunkti riistvara-aadress	Võrgus, millega HP All-in-One on ühendatud, asuva ligipääsupunkti riistvara-aadress. ● **(MAC-aadress)**: ligipääsupunkti ainulaadne MAC-riistvara-aadress (Medai Access Control). ● **Not applicable** (pole rakendatav): see parameeter ei ole antud võrgutüübile rakendatav.
Edastatud pakettide koguarv	Seadme HP All-in-One poolt sisselülitamisest alates vigadeta saadetud pakettide arv. HP All-in-One väljalülitamisel loendur nullitakse. Sõnumi saatmisel pakettkommutatsioonivõrgus jagatakse see pakettideks. Iga pakett sisaldab sihtkoha aadressi ja andmeid.
Vastuvõetud pakettide koguarv	Seadme HP All-in-One poolt sisselülitamisest alates vigadeta vastu võetud pakettide arv. HP All-in-One väljalülitamisel loendur nullitakse.

Bluetoothi sätted

Järgmine tabel kirjeldab võrgukonfiguratsioonilehel toodud Bluetoothi-sätteid.

Parameeter	Kirjeldus
Device Address (seadme aadress)	Bluetooth-seadme riistvara-aadress.
Seadme nimi	Printerile antud seadmenimi, mis tuvastab selle Bluetooth-seadmes.
Passkey (salasõna)	Väärtus, mille kasutaja peab Bluetoothi kaudu printimiseks sisestama.
Visibility (nähtavus)	Näitab, kas HP All-in-One on leviulatuses olevatele Bluetooth-seadmetele nähtav. ● **Visible to all** (nähtav kõigile): kõik leviulatuses olevad Bluetooth-seadmed saavad seadme HP All-in-One abil printida. ● **Not visible** (nähtamatu): printida saavad ainult need Bluetooth-seadmed, mis on salvestanud seadme HP All-in-One aadressi.
Turvalisus	Bluetoothiga ühendatud seadme HP All-in-One turvatase. ● **Low** (madal): HP All-in-One ei nõua parooli. Kõik leviulatuses olevad Bluetooth-seadmed saavad sellega printida. ● **High** (kõrge): HP All-in-One nõuab Bluetooth-seadmelt salasõna, enne kui lubab seadmel prinditööd saata.

Võrgu tõrkeotsing

See jaotis on mõeldud probleemide lahendamiseks, mis võivad tekkida võrgu häälestusel.

Traadita häälestuse probleemide korral SecureEZ Setupiga või Windowsi tehnoloogiaga Connect Now vaadake jaotist SecureEZ Setupi ja Windowsi tehnoloogia Connect Now.

Traadita häälestuse viisardi (Wireless Setup Wizard) tõrkeotsing

See jaotis on mõeldud probleemide lahendamiseks, mis võivad ilmneda võrgu häälestusel traadita häälestuse viisardi (Wireless Setup Wizard) abil seadme HP All-in-One juhtpaneelilt.

Te ei näe SSID-ed
Teie ligipääsupunkt ei saada oma võrgunime (SSID). Kasutage Traadita häälestusviisardi valikut **Enter a New Network Name (SSID)** (Sisesta uus võrgu nimi (SSID)). Lisainfot leiate peatükist Traadita infrastruktuursesse võrku ühendamine. Samuti vaadake oma ligipääsupunkti kasutusjuhendit ning kontrollige ligipääsupunkti seadeid.
Ligipääsupunkt (infrastruktuurne võrk) või arvuti (ad hoc võrk) on leviulatusest väljas. Hea signaali saavutamine seadme HP All-in-One ja ligipääsupunkti (infrastruktuur) või arvuti (ad hoc) vahel võib nõuda veidi katsetamist. Eeldusel, et varustus töötab korralikult, proovige teha järgmisi toiminguid eraldi või kombineerituina: ● Kui teie arvuti või ligipääsupunkt ja HP All-in-One on teineteisest kaugel, liigutage need teineteisele lähemale. ● Kui signaali teel on metallist objekte (nagu metallist raamaturiiul või külmkapp), vabastage tee seadme HP All-in-One ja arvuti või ligipääsupunkti vahel. ● Kui läheduses on traadita telefon, mikrolaineahi või muu 2,4GHz raadiosignaale saatev seade, liigutage see raadiohäirete vähendamiseks eemale.
SSID on nimekirja allosas nähtavusest väljas. Vajutage nimekirja lõpuni kerimiseks ▼. Infrastruktuursed võrgus on toodud esimestena, ad hoc võrgud viimastena.
Ligipääsupunkti püsivara vajab värskendamist. Otsige oma ligipääsupunkti püsivara värskendusi selle tootja veebisaidilt. Värskendage ligipääsupunkti püsivara.
Teie arvuti traadita võrgu adapter ei saada oma SSID-ed (ad hoc). Kontrollige, et traadita võrgu adapter saadaks oma SSID. Printige seadme HP All-in-One võrgukonfiguratsioonileht välja (vaadake jaotist Võrgusätete vaatamine ja printimine) ning kontrollige, et sellel on näha traadita võrgu adapteri SSID. Kui traadita võrgu adapter oma SSID-ed ei saada, vaadake oma arvutiga kaasasolevat dokumentatsiooni.
Traadita võrgu adapteri püsivara vajab värskendamist (ad hoc).

(jätkub)

Te ei näe SSID-ed
Otsige oma traadita võrgu adapteri püsivara värskendusi selle tootja veebisaidilt ning seejärel värskendage püsivara.
Ligipääsupunktis on sisse lülitatud MAC-filtreerimine. Jätke MAC-filtreerimine sisselülitatuks, kuid muutke sätteid nii, et HP All-in-One saaks ligipääsupunktiga suhelda.
Seadme HP All-in-One külge on ühendatud Etherneti kaabel. Kui Etherneti kaabel on seadme HP All-in-One pesas, siis traadita võrgu saatja lülitub välja. Ühendage Etherneti kaabel lahti.

Veateade: Cannot connect to network (Ei saa võrguga ühendust)
Seade pole sisse lülitatud. Lülitage võrgus olevad seadmed, näiteks infrastruktuurse võrgu ligipääsupunkt või ad hoc võrgu arvuti, sisse. Lisateavet ligipääsupunkti sisselülitamise kohta vaadake oma ligipääsupunkti dokumentatsioonis.
HP All-in-One ei saa signaali. Liigutage ligipääsupunkt ja seadet HP All-in-One teineteisele lähemale. Seejärel käivitage seadme HP All-in-One traadita häälestuse viisard (Wireless Setup Wizard) uuesti. Lisateavet traadita häälestuse viisardi kohta vaadake jaotises Traadita infrastruktuurse võrgu häälestus.
Olete sisestanud SSID valesti. Sisestage SSID õigesti. Pidage meeles, et SSID on tõstutundlik. Lisateavet SSID sisestamise kohta vaadake jaotises Traadita infrastruktuursesse võrku ühendamine.
Sisestasite vale režiimi (ad hoc või infrastruktuuri) või turvalisustüübi. Lisateavet ad hoc ja infrastruktuursete võrkude kohta vaadake jaotistes Traadita infrastruktuursesse võrku ühendamine ja Traadita ad hoc võrgu häälestus Sisestage õige režiim või turvalisustüüp.
Ligipääsupunktis on sisse lülitatud MAC-filtreerimine. Jätke MAC-filtreerimine sisselülitatuks, kuid muutke sätteid nii, et HP All-in-One saaks ligipääsupunktiga suhelda.

Veateade: Cannot connect to network (ei saa võrguga ühendust) Autentimis- või krüptimistüüpi ei toetata.
Teie võrk on konfigureeritud installitarkvara poolt mittetoetatava autentimisprotokolliga. Kasutage ühte sisseehitatud veebiserveris loetletud toetatavatest protokollitüüpidest. **Mitte**toetatavate tüüpide hulka kuuluvad: LEAP, PEAP, EAP-MD5, EAP-TLS ja EAP-TTLS. Lisateavet vaadake jaotises Sisseehitatud veebiserveri (Embedded Web Server) kasutamine.

Veateade: Invalid WEP Key (vale WEP-võti)

Sisestasite vale WEP-võtme.

Kui te ei tea kust WEP-võtit leida, vaadake oma ligipääsupunktiga kaasas olnud dokumentatsiooni. WEP-võti on salvestatud ligipääsupunkti. Harilikult leiate WEP-võtme arvuti abil ligipääsupunkti sisse logides.

Veateade: Invalid passphrase (vigane salafraas)

Olete sisestanud WPA-salafraasi valesti.

Sisestage õige salafraas ja veenduge, et selle pikkus on 8 kuni 63 märki.

SecureEZ Setupi ja Windowsi tehnoloogia Connect Now

See jaotis on mõeldud probleemide lahendamiseks, mis võivad ilmneda võrgu häälestusel SecureEZ Setupi või Windowsi tehnoloogiaga Connect Now (Windows XP hoolduspakett SP 2) traadita häälestuse viisardis.

Veateade: The access point timed out before a connection could be made (ligipääsupunkti kontrollaeg möödus enne ühenduse loomist)

Ligipääsupunkt võimaldab installi läbi viia vaid piiratud aja jooksul.

Alustage installi uuesti ja lõpetage see lubatud aja piires.

Veateade: More than 1 SecureEZ Setup access point found (leitud mitu SecureEZ Setup ligipääsupunkti)

Läheduses kasutab ka keegi teine SecureEZ Setupi abi mingi seadme häälestuseks.

Katkestage install ja alustage uuesti.

Veateade: Another device connected to the access point before your device tried connecting (teine seade sai ligipääsupunktiga ühenduse enne kui teie seade üritas ühendust saada)

Läheduses olev muu seade sai ligipääsupunktiga ühenduse enne, kui teie HP All-in-One seda jõudis.

Katkestage install ja alustage uuesti.

Veateade: Low signal (nõrk signaal)

Ligipääsupunkt on liiga kaugel või signaali segavad raadiohäired.

(jätkub)

Veateade: Low signal (nõrk signaal)

Hea signaali saavutamine seadme HP All-in-One ja ligipääsupunkti vahel võib nõuda veidi katsetamist. Eeldusel, et seade töötab korralikult, proovige teha järgmisi toiminguid eraldi või kombineerituina:

- Kui teie arvuti või ligipääsupunkt ja HP All-in-One on teineteisest kaugel, liigutage need teineteisele lähemale.
- Kui signaali teel on metallist objekte (nagu metallist raamaturiiul või külmkapp), vabastage tee seadme HP All-in-One ja arvuti või ligipääsupunkti vahel.
- Kui läheduses on traadita telefon, mikrolaineahi või muu 2,4GHz raadiosignaale saatev seade, liigutage see raadiohäirete vähendamiseks eemale.

Veateade: Problem with wireless settings on memory device (probleem traadita võrgu häälestustega mäluseadmel)

HP All-in-One ei suuda mälukaardilt või salvestusseadmelt lugeda.

Proovige teist salvestusseadet või looge ühendus traadita häälestuse viisardi (Wireless Setup Wizard) abil.

Tõrkeotsing võrgutarkvara installimisel

See jaotis on mõeldud võrgu häälestusprobleemide lahendamiseks, mis võivad tekkida võrguühenduse loomisel, CD sisestamisel ja tarkvara installi alustamisel.

Sain süsteeminõuete veateate: No TCP/IP (pole TCP/IP-d)

Teie kohtvõrgu (Local Area Network (LAN)) kaart (NIC) ei ole korralikult installeeritud.

Veenduge, et teie LAN kaart on korralikult installeeritud ja TCP/IP jaoks häälestatud. Vaadake oma LAN kaartiga kaasas olnud juhiseid.

Installi ajal kuvatakse dialoog Printer Not Found (printerit ei leitud)

Tulemüür takistab seadme HP All-in-One ligipääsu teie arvutile.

Blokeerige ajutiselt tulemüür, desinstallige ja installige uuesti seadme HP All-in-One tarkvara. Pärast installi lõppu võite tulemüüri uuesti käivitada. Kui näete tulemüüri teadete hüpikaknaid, siis tuleb need aktsepteerida ja lubada.

Lisateavet vaadake tulemüüritarkvara dokumentatsioonis.

Virtuaalne privaatvõrk (VPN) takistab seadme HP All-in-One ligipääsu teie arvutile.

Proovige VPN enne installi jätkamist ajutiselt blokeerida.

Märkus Seadme HP All-in-One funktsionaalsus on VPN-i seansside ajal piiratud.

Tarkvara ei suutnud seadet HP All-in-One leida.

(jätkub)

Installi ajal kuvatakse dialoog Printer Not Found (printerit ei leitud)

Kasutage installeerimistarkvara järgnevalt, et määrata HP All-in-One kindlaks selle IP aadressi abil.

➔ Klõpsake dialoogis **Printer Not Found** (printerit ei leitud) valikut **Next** (edasi) ja järgige juhiseid seadme HP All-in-One IP-aadressi leidmiseks.

Kui peate määrama seadme HP All-in-One IP-aadressi, vaadake jaotist Võrgusätete vaatamine ja printimine.

Seadmele HP All-in-One on määratud AutoIP-aadress, mitte DHCP. Näitab, et HP All-in-One pole õigesti võrku ühendatud.

Kontrollige järgmisi asjaolusid:

- Et kõik kaablid on õigesti ja tihedalt ühendatud.
- Kui kaablid on korralikult ühendatud, siis võib ligipääsupunkt, marsruuter või kodune lüüs olla aadressi mitte saatnud. Sel juhul võib vajalikuks osutuda seadme lähtestamine.
- Kontrollige, et HP All-in-One on õiges võrgus.

HP All-in-One on vales alamvõrgus või on lüüs vale.

Printige võrgukonfiguratsioonileht ja kontrollige, et marsruuter ja HP All-in-One on samas alamvõrgus ja lüüs on õige. Lisateavet vaadake jaotises Võrgusätete vaatamine ja printimine.

HP All-in-One pole sisse lülitatud.

Lülitage HP All-in-One sisse.

(Traadita) Teil ei ole aktiivset võrguühendust.

Veenduge, et teil oleks aktiivne võrguühendus.

Võrguühenduse kontrollimiseks

1. Raadioühenduse töötamises veendumiseks kontrollige seadme HP All-in-One ees asuvat raadioühenduse indikaatortuld.
2. Kui traadita raadiosaatja on sisse lülitatud, kontrollige värviliselt näidikult, kas traadita võrgu ikoon on aktiivne ja signaal tugev. Sinine ikoon näitab aktiivset traadita võrku. Kolm või neli signaaliriba näitavad tugevat signaali. Lisateavet vaadake jaotises Värvilise displei ikoonid.
   Kui traadita võrgu ikoon on mitteaktiivne, veenduge, et kõik kaablid on kindlalt ühendatud. Sealhulgas ühendused kaabli- või DSL-modemi, lüüsi või marsruuteriga.
3. Kui indikaatori tuli ei põle, toimige järgnevalt:
   a. Vajutage nuppu **Häälestus**.
   b. Vajutage nuppu ▼, kuni näidikul tõstetakse esile valik **Network** (võrk), seejärel vajutage nuppu **OK**.
      Kuvatakse menüü **Network** (võrk).
   c. Vajutage nuppu **5** ning seejärel saatja sisselülitamiseks nuppu **1**.
4. Kui raadioühendus on sisse lülitatud või lülitub sisse 2. sammu tulemusena, vajutage HP All-in-One'i välja lülitamiseks nuppu **On** ning seejärel vajutage

(jätkub)

Installi ajal kuvatakse dialoog Printer Not Found (printerit ei leitud)
seda sisse lülitamiseks uuesti. Samuti lülitage välja ja uuesti sisse oma ruuteri toide.
(Traadita) Raadiosides on häireid. Kui teie arvuti ja seadme HP All-in-One vahemaa on pikk, liigutage need teineteisele lähemale. Võimalusel jätke arvuti ja prindiserveri vahele tühi ruum ning minimeerige võimalike raadiohäirete allikate arv. Raadiohäireid võivad põhjustada ka sellised seadmed nagu traadita telefon ja mikrolaineahi.
(Traadita) AutoIP/DHCP pole tööd lõpetanud. Traadita ühenduse uuesti tekkimiseni võib minna mõni minut aega. Oodake viis minutit ja proovige uuesti võrguühendust luua.
(Traadita) Valitud on vale võrk. Printige võrgukonfiguratsioonileht ja kontrollige, kas SSID on sama, mis ligipääsupunktil. Lisateavet vaadake jaotises Võrgusätete vaatamine ja printimine. Ühtlasi muutke ligipääsupunkti SSID kindlasti erinevaks tootja poolt antud vaikenimest.

5 Originaalide ja paberi laadimine

Sellest peatükist leiate juhiseid selle kohta, kuidas originaaldokumendid paljundamiseks, skannimiseks või faksimiseks seadme klaasile asetada, kuidas valida töö jaoks sobivaim paberitüüp, kuidas panna paberit pea- ja fotosalve ja kuidas vältida paberiummistusi.

Dokumentide, fotode, slaidide ja negatiivide laadimine

Seadmesse HP All-in-One saab laadida erineva tüübi ja suurusega paberit, sealhulgas Letter- ja A4-formaadis paberit, fotopaberit, kilesid või ümbrikke. Vaikimisi on HP All-in-One seatud automaatselt kindlaks tegema peasalve laaditud paberi formaadi ja tüübi ning seejärel reguleerima oma sätted parima väljundi jaoks sellele paberile.

Originaali laadimine

Klaasile laadides saate paljundada, skannida või faksida originaale, mille kõrgus on kuni 30,5 cm. Neid juhiseid peaksite järgima ka siis, kui laadite fotode printimisel klaasile proovilehe.

Märkus Mitmed erifunktsioonid ei tööta õigesti, kui klaas ja kaane alus ei ole puhtad. Lisainfot leiate peatükist puhastamine HP All-in-One.

Originaali laadimiseks klaasile

1. Tõstke kaas üles ja asetage originaal klaasi parempoolsesse esinurka **prinditava poolega all**. Jälgige, et originaal oleks täpselt vastu klaasi ääri.
   Proovilehe laadimisel veenduge, et proovilehe ülemine äär oleks vastu klaasi paremat ja alumist äärt.

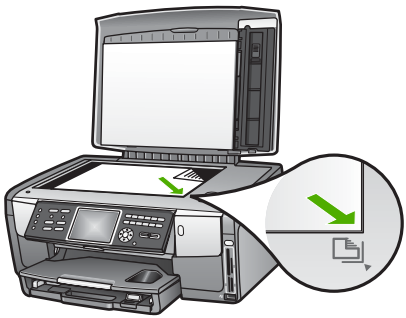

2. Sulgege kaas.

Originaali laadimine slaidi- ja negatiivihoidikusse

HP All-in-One võimaldab slaidi- ja negatiivihoidiku abil skannida 35 mm slaide ja negatiive.

35 mm negatiivide laadimiseks

1. Tõstke kaas üles ja eemaldage slaidi- ja negatiivihoidik ja kaane alus. Asetage kaane alus kohta, kus seda ei vigastataks või määritaks.

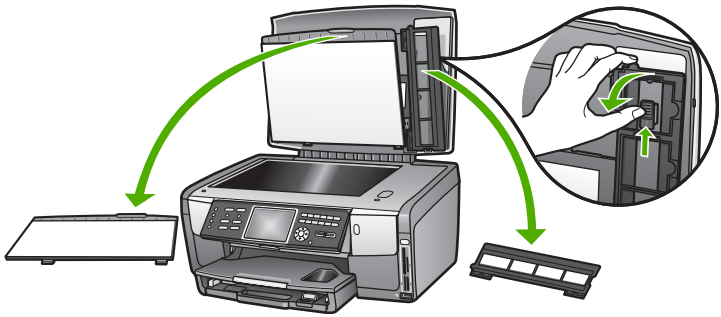

2. Avage hoidik nii, et negatiivfilmi osa oleks üleval ja filmi sisestamisava jääks paremale poole.
3. Libistage negatiivfilm hoidikusse nii, et pildi esikülg oleks suunatud teist eemale ja kujutis oleks tagurpidi.

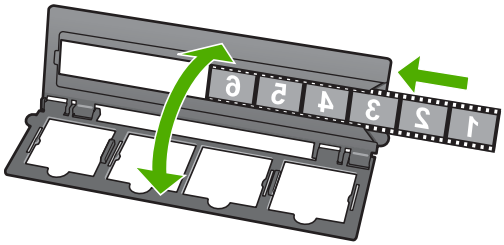

4. Asetage hoidik klaasile ja seadke selle alumine serv klaasi alumise servaga kohakuti. Seejärel seadke hoidiku ülemise osa parempoolses otsas asuv väike sakk vastu klaasi serva.

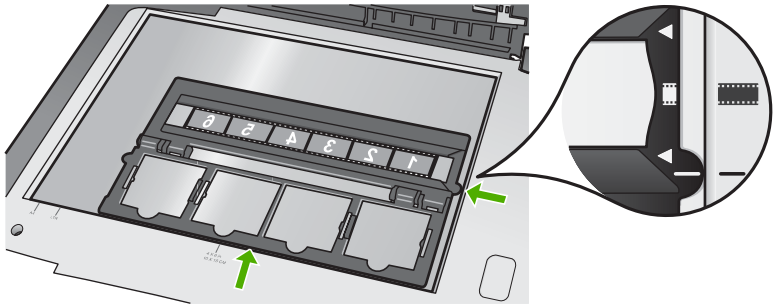

Lisateavet slaidide ja negatiivfilmi skannimise kohta vaadake jaotises Slaidi või negatiivfilmi skannimine.

35 mm slaidide laadimiseks

Märkus HP All-in-One ei võimalda plastmassist või papist slaidiraamidesse paigutatud negatiivfilmi skannimist.

1. Tõstke kaas üles ja eemaldage slaidi- ja negatiivihoidik ja kaane alus. Asetage kaane alus kohta, kus seda ei vigastataks või määritaks.

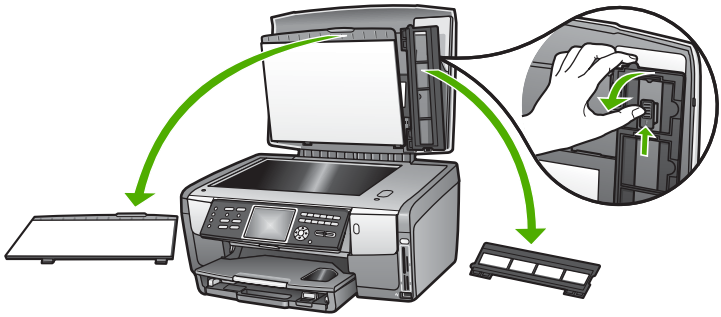

2. Avage hoidik nii, et nelja slaidiavaga pool oleks üleval.

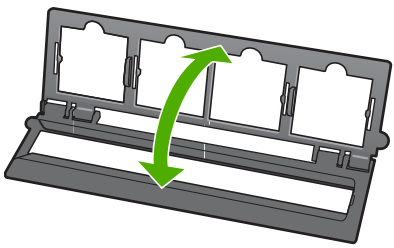

3. Asetage hoidik klaasile ja seadke selle alumine serv klaasi alumise servaga kohakuti. Seejärel seadke hoidiku ülemise osa parempoolses otsas asuv väike sakk vastu klaasi serva.
4. Asetage slaid hoidikusse nii, et selle esikülg oleks allpool ja kujutis oleks tagurpidi. Suruge õrnalt slaidi, kuni ta klõpsatusega kohale kinnitub.

Märkus Korraliku tulemuse saamiseks peab slaid klõpsatusega kohale asetuma. Kui slaidi pind klaasi ei puutu, võib skannitud pilt häguseks jääda.

Nõuanne Kui slaid klõpsatusega kohale ei asetu, proovige seda 180 kraadi võrra pöörata. Mõnikord võib paigaleasetamist takistada slaidi küljel asetsev ava.

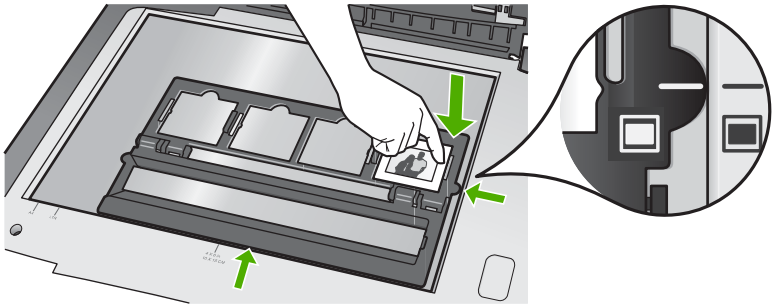

Lisateavet slaidide ja negatiivfilmi skannimise kohta vaadake jaotises Slaidi või negatiivfilmi skannimine.

Joonis - kaane aluse ning slaidi- ja negatiivihoidiku tagasiasetamine

Kui olete slaidi või negatiivfilmi eemaldanud, asetage hoidik ja kaane alus kaane külge tagasi.

Slaidi- ja negatiivihoidiku ja kaane aluse tagasiasetamine

1. Paigutage kaane aluse alumised sakid kaane alumistesse pesadesse.
2. Lükake kaant ülespoole, kuni see kindlalt paika klõpsatab.

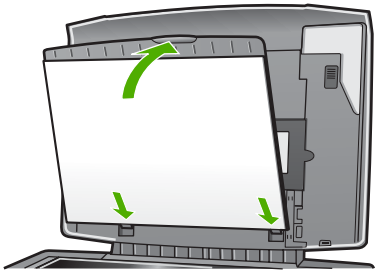

3. Paigutage slaidi- ja negatiivihoidiku alumine sälk kaane alumises parempoolses nurgas asuva väljaulatuva saki taha.
4. Tõstke vedruga varustatud juppi nii, et see satuks hoidiku sälku.

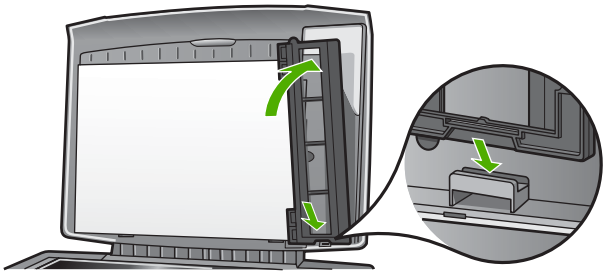

Suureformaadilise originaali laadimine

Suureformaadiliste originaalide paljundamiseks, skannimiseks või faksimiseks võite seadme HP All-in-One kaane täielikult eemaldada. HP All-in-One töötab tavapärasel moel ka siis, kui kaas on eemaldatud.

Nõuanne Suureformaadiliste originaalide paljundamisel asetage kaas originaali peale. Sellega paraneb koopia kvaliteet ja väheneb tindi kulu.

Kaane sulgemiseks

1. Kui vaja, ühendage slaidi- ja negatiivfilmi valgusti toitejuhe lahti ning vabastage see seadme HP All-in-One tagaküljel asuvatest juhtmeklambritest.

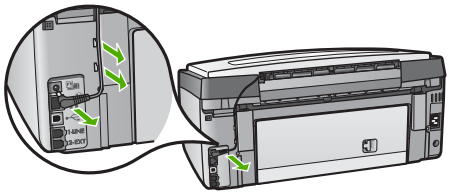

2. Tehke kaas lahti, võtke selle servadest kinni ja tõmmake niikaua õrnalt üles, kuni tunnete takistust.

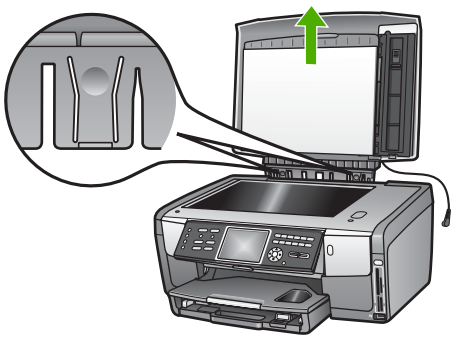

3. Suruge hingede vabastusklambreid, kuni kaas tuleb seadme HP All-in-One ülejäänud osa küljest lahti.

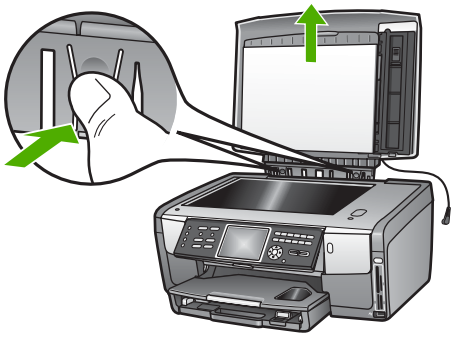

4. Pärast paljundamise, faksimise või skannimise lõpetamist lükake kaane tagasiasetamiseks hinge sakid vastavatesse sälkudesse ja ühendage uuesti slaidi- ja negatiivfilmi valgusti toitejuhe. Kinnitage toitejuhe tagasi seadme HP All-in-One tagaküljel asuvate juhtmeklambrite külge.

Paberite valimine printimiseks ja kopeerimiseks

Võite oma HP All-in-One'is kasutada mitmeid paberitüüpe ja -suurusi. Parima printimis- ja kopeerimiskvaliteedi saavutamiseks vaadake läbi järgnevad soovitused. Pidage meeles neid seadeid muuta iga kord, kui vahetate paberitüüpe või –suurusi.

Printimiseks ja paljundamiseks soovitatavad paberid

Kui soovite parimat printimiskvaliteeti, soovitab HP kasutada HP pabereid, mis on välja töötatud konkreetselt seda tüüpi projekti jaoks, mida prindite. Näiteks fotode printimiseks võib kasutada läikivat või matti fotopaberit. Kui prindite brošüüri või esitlust, kasutage konkreetselt selleks otstarbeks mõeldud paberit.

Lisateavet HP paberite kohta pakub elektrooniline **HP Image Zone'i spikker** või veebisait järgmisel aadressil:

www.hp.com/support/inkjet_media

Praegu on saidi see osa saadaval ainult inglise keeles.

Tugiteavet seadme HP All-in-One kohta leiate saidil

www.hp.com/support

HP paberite ostmiseks külastage järgmist saiti:

www.hp.com/learn/suresupply

Paberid, mida vältida

Liiga õhukese, libeda pealispinnaga või kergestiveniva paberi kasutamine võib põhjustada paberiummistusi. Rohmaka pealispinnaga paberi või paberi, mis ei võta tinti vastu, kasutamine võib põhjustada prinditud kujutise määrdumist, värvi migratsiooni või mittetäielikku täitumist.

Olenevalt teie riigist või piirkonnast ei pruugi mõned neist paberitest olla kättesaadavad.

HP ei soovita printimiseks kasutada järgmisi pabereid:

- Väljalõigete või perforatsiooniga paber (välja arvatud paberid, mis on välja töötatud konkreetselt HP Inkjeti seadmete jaoks).
- Tugeva tekstuuriga materjalid, näiteks linakiududest paber. Printimine võib olla ebaühtlane ja tint võib nendel paberitel põhjustada värvide nihkumist.
- Eriti tasased, läikivad või kattega paberid, mis pole loodud spetsiifiliselt teie HP All-in-One'i jaoks. Nad võivad HP All-in-One'i ummistada või tinti mitte vastu võtta.
- Mitmeosalised vormid, näiteks kahe- ja kolmekordsed vormid. Need võivad kortsuda või kinni jääda ning tint võib paberit määrida.
- Klambrite või akendega ümbrikud. Need võivad rullikutesse kinni jääda ja põhjustada paberiummistusi.

HP ei soovita paljundamiseks kasutada järgmisi pabereid:

- Peatükis Tehniline informatsioon loetletuist erinevate mõõtmetega paber.
- Väljalõigete või perforatsiooniga paber (välja arvatud paberid, mis on välja töötatud konkreetselt HP Inkjeti seadmete jaoks).
- Ümbrikud.
- Kiled, välja arvatud HP kvaliteetsed tindiprinterikiled HP Premium Inkjet Transparency Film ja HP Premium Plus Inkjet Transparency Film.
- Mitmeosalised vormid või etiketikandjad.

Sisendsalve valimine

Käesolev peatükk kirjeldab sisendsalve valimistoiminguid. Seadmel HP All-in-One on olemas peasalv täisformaadis ja väikeformaadis kandjate jaoks. Samuti on olemas fotosalv väikeformaadis fotopaberkandjate jaoks.

Sisendsalve saab valida printimise ja paljundamise käigus igal ajal. Vaikimisi on sisendsalveks peasalv, kuid fotosalve saate valida ka menüü **Copy** (paljundus) ja menüü **Photo** (foto) suvandite või juhtpaneeli nupu **Fotosalv** abil.

Fotosalve valimiseks pärast foto- või paljundusmenüü sätete reguleerimist

1. Reguleerige **Photo** (foto) või **Copy** (paljundus) sätted vastavalt vajadusele.
2. Fotosalve valimiseks vajutage juhtpaneeli nuppu **Fotosalv**.
   Süttib nupu **Fotosalv** tuli.
3. Vajutage nuppe **Värviline** või **Mustvalge**.

Sisendsalve valimine muude sätete reguleerimiseta

1. Vajutage juhtpaneeli nuppu **Fotosalv**.
   Kuvatakse menüü **Select Function** (funktsiooni valik).
2. Vajutage nuppu **1**, et valida menüü **Copy** (paljundus) või nuppu **2**, et valida menüü **Photo** (foto).
   Sõltuvalt teie valikust kuvatakse kas menüü **Copy** (paljundus) või menüü **Photo** (foto) suvand **Tray Select** (salve valik).
3. Soovitud salve valimiseks vajutage nuppu ▲ või ▼ ja seejärel nuppu **OK**.

Kui valisite fotosalve, süttib nupu **Fotosalv** tuli. Kui valisite peasalve, siis valgus ei sütti.

Nupp **Fotosalv** jääb valgustatuks viieks minutiks pärast viimast nupulevajutust või viimast paljundust või printimist. Nii saate fotosalve kasutada mitme toimingu jaoks, ilma et peaksite salve iga kord uuesti valima. Kui soovite kasutada peasalve, vajutage uuesti nuppu **Fotosalv**, et nupu **Fotosalv** valgus kustutada.

Paberi laadimine

See peatükk kirjeldab erinevat tüüpi ja erineva suurusega paberite kopeerimiseks, printimiseks või fakside vastuvõtmiseks HP All-in-One'i laadimist.

Nõuanne Rebenemise, kortsumise ja kaardunud või murtud äärte vältimiseks hoidke pabereid tasaselt taassuletavas kotis. Kui pabereid õigesti ei hoita, võivad need temperatuuri ja õhuniiskuse suurte muutuste tõttu kaarduda ja HP All-in-One'iga enam mitte koos töötada.

Täisformaadis paberi laadimine

Kombainseadme HP All-in-One peasalve saab laadida mitut eri tüüpi Letter-, A4- või Legal-formaadis paberit, sealhulgas A4-formaadis ja 21,59 x 27,94 cm (8,5 x 11 tolli) suurust fotopaberit.

Täisformaadis paberi laadimine

1. Eemaldage peasalv ning nihutage paberi laius- ja pikkusjuhikud nende välimistesse asenditesse.

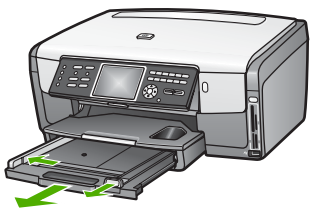

2. Koputage paberipakki äärte tasandamiseks tasasele pinnale ning seejärel veenduge järgnevas:
   - Veenduge, et paber poleks rebenenud, tolmune, kortsunud, ega äärtest kaardunud või murtud.
   - Veenduge, et kogu pakis olev paber on sama suuruse ja tüübiga.
3. Asetage paberipakk peasalve, lühem äär ees ja **prinditav pool all**. Lükake paberipakk nii kaugele, kui saate.

Nõuanne Kui kasutate kirjaplanki, siis pange esimesena sisse lehekülje ülemine äär, prinditav pool all. Kui vajate täiendavat abi täisformaadis paberi ja kirjaplangi laadimiseks, vaadake peasalve põhjale graveeritud skeemi.

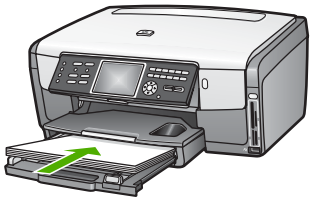

4. Nihutage paberi laiuse ja pikkuse juhikud sissepoole, kuni need paberi äärtes peatuvad.
   Ärge peasalve üle koormake; veenduge, et paberipakk mahub peasalve ega pole laiusjuhiku ülemisest otsast kõrgem.

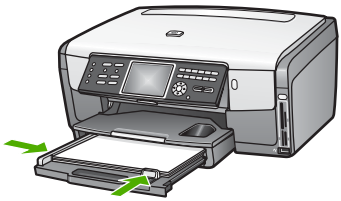

5. Lükake peasalv tagasi seadmesse HP All-in-One.
6. Tõmmake väljundsalve pikendit nii kaugele enda poole kui võimalik. Väljundsalve pikendi lõpuni avamiseks pöörake pikendi lõpus olev paberipüüdja ümber.



10 x 15 cm (4 x 6 tolli) fotopaberi laadimine

Kombainseadme HP All-in-One fotosalve võite asetada 10 x 15 cm suurust fotopaberit, Hagaki kaarte, postkaarte ja muid väikeseid kuni 10 x 15 cm suuruseid pabereid. Parimate tulemuste saamiseks kasutage 10 x 15 cm kvaliteetseid fotopabereid HP Premium või HP Premium Plus ning seadke oma prindi- või paljundustöö jaoks õige paberitüüp ja -formaat. Lisateavet pakub elektrooniline **HP Image Zone'i spikker**.

Peasalve saab asetada ka väiksemaid kandjaid. Lisateavet vaadake jaotises Postkaartide, Hagaki kaartide ja fotopaberi HP Panorama laadimine.

Nõuanne Rebenemise, kortsumise ja kaardunud või murtud äärte vältimiseks hoidke pabereid tasaselt taassuletavas kotis. Kui pabereid õigesti ei hoita, võivad need temperatuuri ja õhuniiskuse suurte muutuste tõttu kaarduda ja HP All-in-One'iga enam mitte koos töötada.

10 x 15 cm (4 x 6 tolli) fotopaberi laadimine fotosalve

1. Eemaldage väljundsalv.

   Nõuanne Et fotosalvele paremini juurde pääseda, võite avada tindikasseti juurdepääsuluugi ja pöörata juhtpaneeli alla.

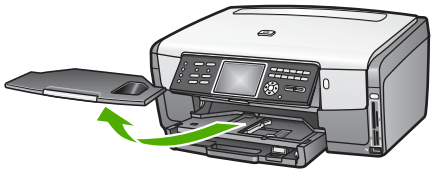

2. Asetage fotopaberipakk fotosalve, lühem äär ees ja **prinditav pool all**. Lükake fotopaberipakk nii kaugele, kui saate.
   Kui kasutataval fotopaberil on perforeeritud sakid, laadige see nii, et sakid oleksid teie poole.
3. Nihutage paberi pikkuse ja laiuse juhikud sissepoole vastu fotopaberi pakki, kuni need peatuvad.
   Ärge fotosalve üle koormake; veenduge, et fotopaberipakk mahub fotosalve ega pole laiusjuhiku ülemisest otsast kõrgem.

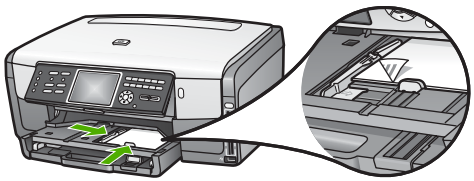

4. Pange väljundsalv tagasi.
5. Fotosalve valimiseks vajutage juhtpaneeli nuppu **Fotosalv**.
   Nuppu **Fotosalv** vajutades kuvatakse värvilisel näidikul menüüsuvandid.
6. Vajutage nuppu **1**, et valida menüü **Copy** (paljundus) või nuppu **2**, et valida menüü **Photo** (foto).
   Sõltuvalt teie valikust kuvatakse menüü **Copy** (paljundus) või menüü **Photo** (foto).
7. Kasutage fotosalve valimiseks nooli ja vajutage nuppu **OK**.

Postkaartide, Hagaki kaartide ja fotopaberi HP Panorama laadimine

Seadme HP All-in-One põhisalve võite laadida 10 x 15 cm suurust fotopaberit, Hagaki kaarte, postkaarte ja panoraamformaadis fotopaberit.

Fotosalve võite laadida ka väikseid fotopaberkandjaid (näiteks 10 x 15 cm fotopaberit, postkaarte ja Hagaki kaarte). Lisateavet vaadake jaotises 10 x 15 cm (4 x 6 tolli) fotopaberi laadimine.

Parimate tulemuste saavutamiseks määrake enne printimist või paljundamist paberi tüüp ja formaat. Lisateavet pakub elektrooniline **HP Image Zone'i spikker**.

Postkaartide, Hagaki kaartide ja panoraamformaadis fotopaberi peasalve laadimiseks

1. Tõmmake peasalv esimesest takistusest mööda, kuid ärge seda seadmest välja võtke.
2. Eemaldage peasalvest kõik paberid ning nihutage paberi laius- ja pikkusjuhikud nende välimistesse asenditesse.

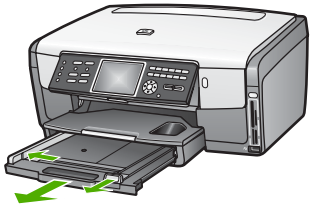

3. Asetage kaardipakk sisse, lühem äär ees ja **prinditav pool all** ning paigutage see peasalve parema ääre tagumisse ossa. Lükake pakk nii kaugele, kui saate.
4. Nihutage paberi pikkuse ja laiuse juhikud sissepoole vastu kaardipakki, kuni need peatuvad.
   Ärge peasalve üle koormake; veenduge, et kaartide pakk mahub peasalve ega pole laiusjuhiku ülemisest otsast kõrgem.

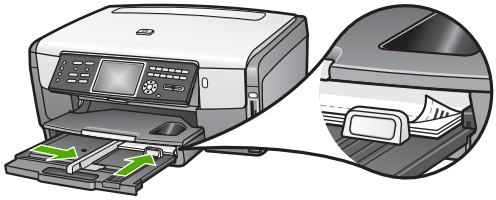

5. Lükake peasalv tagasi seadmesse HP All-in-One.

Ümbrikute laadimine

Kombainseadme HP All-in-One peasalve saate laadida ühe või mitu ümbrikku. Ärge kasutage läikivaid ega reljeefselt kujundatud ümbrikke, samuti mitte akende või klambritega ümbrikke.

Märkus Teksti paigutamise kohta ümbrikule printimiseks konsulteerige oma tekstitöötlusprogrammi abifailidega. Parimate tulemuste saavutamiseks kaaluge tagastusaadresside jaoks etikettide kasutamist.

Ümbrikute laadimiseks

1. Tõmmake peasalv esimesest takistusest mööda, kuid ärge seda seadmest välja võtke.
2. Eemaldage peasalvest kogu paber.
3. Pange üks või mitu ümbrikku peasalve tagumisse otsa paremasse äärde selliselt, et klapid jäävad üles ja vasakule. Lükake ümbrikupakk võimalikult kaugele.

Nõuanne Kui vajate ümbrike laadimisel täiendavat abi, vaadake peasalve põhjale graveeritud skeemi.

4. Nihutage paberi pikkuse ja laiuse juhikud sissepoole vastu ümbrikute pakki, kuni need peatuvad.
   Ärge peasalve üle koormake; veenduge, et ümbrike pakk mahub peasalve ega pole laiusjuhiku ülemisest otsast kõrgem.



5. Lükake peasalv tagasi seadmesse HP All-in-One.

Muud tüüpi paberite laadimine

Järgnevas tabelis on toodud juhised konkreetsete paberitüüpide laadimiseks. Parimate tulemuste saavutamiseks reguleerige paberisätteid iga kord, kui vahetate paberi suurust või tüüpi. Teavet paberisätete muutmise kohta tarkvararakendusest printimisel või järgmiste paberite kohta pakub elektrooniline **HP Image Zone'i spikker**

Märkus Mõnda seadme HP All-in-One funktsiooni ei saa kõigi paberiformaatide ja -tüüpide puhul kasutada. Mõnda paberiformaati ja -tüüpi saab kasutada ainult siis, kui alustate printimistööd tarkvararakenduse printimise dialoogiboksist **Print** (printimine). Fotode faksimisel või printimisel mälukaardilt, digitaalkaamerast või salvestusseadmelt neid kasutada ei saa. Ainult tarkvararakendusest printimisel saadaolevad paberid on vastavalt märgitud.

Paber	Nõuanded
HP paberid	**HP Advanced Photo Paper või HP Photo Paper** Otsige üles paberi mitteprinditaval poolel paiknev nool ja lükake paber peasalve, noolega pool üleval. Seadme HP All-in-One andur optimeerib automaatselt prindikiiruse ja -kvaliteedi. **HP Premium Inkjet Transparency Film** Pange kile sisse selliselt, et valge kileriba (noolte ja HP logoga) jääb ülespoole ja läheb esimesena peasalve. Parimate tulemuste

(jätkub)

Paber	Nõuanded
	saamiseks seadke enne printimist või paljundamist paberitüübiks **Transparency** (kile). **Märkus** Kui kile on valesti laaditud või kui kasutate HP kilede asemel mõnda muud kilet, ei pruugi HP All-in-One kilet automaatselt tuvastada. **HP Iron-On Transfers** Enne siirdepildipaberi kasutamist veenduge, et see oleks täiesti sile; ärge kasutage kooldunud lehti. Otsige üles paberi mitteprinditaval poolel paiknev sinine riba ning seejärel söötke peasalve käsitsi üks leht korraga, sinine joon üleval. **Nõuanne** Kooldumise vältimiseks hoidke lehti kinnises originaalpakendis, kuni olete valmis neid kasutama. Seda paberit saab kasutada ainult tarkvararakendusest printimiseks. **Matid tervituskaardid HP Matte Greeting Cards, foto-tervituskaardid HP Photo Greeting Cards või mustrilised tervituskaardid HP Textured Greeting Cards** Pange peasalve väike pakk HP tervituskaardipaberit, **prinditav pool all** ja lükake kaardipakk võimalikult kaugele. Parimate tulemuste saamiseks seadke enne printimist või paljundamist paberitüübiks **Premium Photo**.
Etiketid	**Sildid HP Inkjet Labels** Kasutage alati Letter- või A4-formaadis lehti, mis on loodud kasutamiseks HP tindiprinteritega (nt HP Inkjet Labels), ja veenduge, et sildid ei oleks üle kahe aasta vanad. Vanematel lehtedel olevad sildid võivad paberi tõmbamisel läbi seadme HP All-in-One lahti tulla ja põhjustada paberiummistusi. 1. Lehvitage etikettide pakki kindlustamaks, et lehed poleks kokku kleepunud. 2. Asetage sildilehtede pakk peasalve tavalise täisformaadis paberi peale, sildiga pool all. Ärge pange sildilehti sisse ükshaaval. Seda paberit saab kasutada ainult tarkvararakendusest printimiseks.

Paberiummistuste vältimine

Paberiummistuste vältimiseks järgige neid juhiseid:

- Hoidke kasutamata pabereid kaardumise või kortsumise vältimiseks tasaselt taassuletavas kotis.
- Eemaldage prinditud paberid aeg-ajalt väljastussalvest.
- Jälgige, et peasalve laaditud paberid paikneksid tasaselt ja nende ääred poleks murtud ega rebitud.
- Ärge pange eri tüüpi ja formaati pabereid korraga peasalve; kogu peasalves olev paberipakk peab olema üht tüüpi ja ühes mõõdus.

- Seadke peasalves olevad paberijuhikud tihedalt vastu paberi ääri. Veenduge, et paberijuhikud ei painuta peasalves olevat paberit.
- Ärge suruge paberit liiga sügavale peasalve.
- Kasutage ainult oma HP All-in-One'ile soovitatud paberitüüpe. Lisainfot leiate peatükist Paberite valimine printimiseks ja kopeerimiseks.

Informatsiooniks paberiummistustest vabanimise kohta vaadake Paberi veaotsing.

6 Foto- ja videofunktsioonide kasutamine

HP All-in-One võimaldab koostööd teie mälukaartide ja salvestusseadmetega, nii et saaksite oma fotosid või videoid printida, salvestada, hallata ning jagada. Võite sisestada mälukaardi seadmesse HP All-in-One või ühendada salvestusseadme (näiteks USB-mälupulga) või digitaalkaamera eesmise USB-pordiga, lastes seadmel HP All-in-One sisu lugeda. Samuti võite ühendada PictBridge-režiimis digitaalkaamera eesmise USB-pordiga ning printida fotosid otse kaamerast.

See peatükk sisaldab teavet mälukaardi, salvestusseadme või digitaalkaamera kasutamise kohta koos seadmega HP All-in-One. Siit saate teavet fotode ja videote vaatamiseks, valimiseks, redigeerimiseks, salvestamiseks, printimiseks ning jagamiseks oma seadme HP All-in-One abil.

Mälukaardi sisestamine

Kui teie digitaalkaamera kasutab fotode salvestamiseks mälukaarti, võite mälukaardi fotode printimiseks või salvestamiseks oma HP All-in-One'i sisestada.

Hoiatus Ärge võtke kunagi mälukaarti välja siis, kui seda alles loetakse! See võib kahjustada kaardil olevaid faile. Kaardi saate ohutult välja võtta alles siis, kui foto indikaatortuli enam ei vilgu. Samuti ärge mingil juhul sisestage üle ühe mälukaardi korraga. See võib kahjustada mälukaardil olevaid faile.

Saate printida proovilehe, mis võib koosneda mitmest leheküljest, ning sisaldab mälukaardile või salvestusseadmele talletatud fotode pisipilte. Fotosid saate mälukaardilt või salvestusseadmelt printida isegi siis, kui teie HP All-in-One ei ole arvutiga ühendatud. Lisateavet vaadake jaotises Fotode printimine proovilehe abil.

Teie HP All-in-One suudab lugeda järgmisi mälukaarte: CompactFlash (I, II), Memory Stick, MultiMediaCard (MMC), Secure Digital ja xD-Picture Card.

Märkus Võite skannida dokumendi, foto, slaidi või negatiivfilmi ning saata skannitud pildi sisestatud mälukaardile või salvestusseadmele. Lisateavet vaadake jaotises Pildi skannimine.

Teie HP All-in-One'il on neli mälukaardipilu, mis on näidatud järgneval joonisel koos piludele vastavate mälukaartidega.

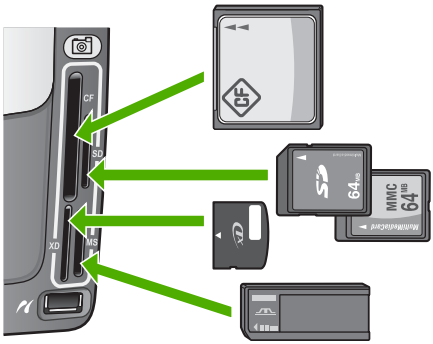

Pilud on konfigureeritud järgnevalt:

- Ülemine vasakpoolne pilu: CompactFlash (I, II)
- Ülemine parempoolne pesa: Secure Digital, MultiMediaCard (MMC), Secure MultiMedia Card
- Alumine vasakpoolne pesa: xD-Picture Card
- Alumine parempoolne pilu: Memory Stick, Magic Gate Memory Stick, Memory Stick Duo (kasutajapoolse adapteriga), Memory Stick Pro

Mälukaardi sisestamiseks

1. Pöörake mälukaart nii, et sildiga pool on suunatud vasakule ja kontaktidega pool seadme HP All-in-One poole.
2. Sisestage mälukaart sobivasse mälukaardipesasse.

Digitaalkaamera ühendamine

HP All-in-One toetab PictBridge-režiimi, mis võimaldab teil iga PictBridge-režiimis digitaalkaamera ühendada eesmisse USB-porti ja printida kaamera mälukaardil olevaid fotosid. Vaadake kaameraga kaasas olevat dokumentatsiooni ja kontrollige, kas see toetab PictBridge'i.

Eesmine USB-port paikneb mälukaardipesade all:



Isegi kui teie kaamera ei ole PictBridge-režiimis või ei toeta PictBridge'i, on teil siiski juurdepääs kaameras olevatele fotodele, kasutades selleks kaamerat salvestusseadme režiimis. Lisateavet vaadake jaotises Salvestusseadme ühendamine.

1. Ühendage kaamera kombainseadme HP All-in-One eesmisse USB-porti kaameraga kaasas oleva USB-kaabli abil.
2. Lülitage kaamera sisse ja veenduge, et see on PictBridge režiimis.

Märkus Vaadake kaamera dokumentatsioonist järele, kuidas siirduda USB-režiimilt PictBridge-režiimile. Eri kaamerate puhul kasutatakse

PictBridge-režiimi kirjeldamiseks erinevaid termineid. Näiteks on mõnel kaameral **digitaalkaamera** säte ja **kettadraivi** säte. Käesoleval juhul vastab **digitaalkaamera** säte PictBridge-režiimi sättele.

Kui olete oma kaamera PictBridge-režiimis seadmega HP All-in-One edukalt ühendanud, saate oma fotosid printida. Veenduge, et seadmesse HP All-in-One laaditud paber vastab teie kaamera sättele. Kui teie kaameras on aktiveeritud paberiformaadi vaikesäte, kasutab HP All-in-One PictBridge-kaamerast printimiseks parajasti vaikesisendsalves olevat paberit. Täpsemat teavet PictBridge-kaamerast printimise kohta leiate oma kaameraga kaasas olevast kasutusjuhendist.

Märkus Saate oma eelistusi muuta suvandi **PictBridge Tray Select** (PictBridge-salve valik) abil, vahetades PictBridge-kaamerast printimiseks kasutatava vaikesisendsalve. Lisateavet pakub elektrooniline **HP Image Zone'i spikker**.

Salvestusseadme ühendamine

Salvestusseadme (näiteks mälupulk, teisaldatav kõvaketas või salvestusrežiimis digitaalkaamera) saate ühendada oma kombainseadme HP All-in-One eesmise USB-pordiga. Eesmine USB-port paikneb mälukaardipesade all:



Märkus Salvestusrežiimis digitaalkaamera saab ühendada eesmise USB-pordiga. HP All-in-One käsitleb selles režiimis olevat kaamerat tavalise salvestusseadmena. Kogu käesoleva jaotise piires viidatakse salvestusrežiimis digitaalkaameratele kui salvestusseadmetele. Kui teie kaamera toetab PictBridge'i, vaadake jaotist Digitaalkaamera ühendamine.

Vaadake kaamera dokumentatsioonist järele, kuidas siirduda USB-režiimilt salvestusrežiimile. Eri kaamerate puhul kasutatakse salvestusrežiimi kirjeldamiseks erinevaid termineid. Näiteks on mõnel kaameral **digitaalkaamera** säte ja **kettadraivi** säte. Käesoleval juhul vastab **kõvaketta** säte salvestusrežiimi sättele.

Kui olete salvestusseadme ühendanud, saate salvestusseadmele talletatud failidega teha järgmist:

- faile arvutisse edastada;
- fotosid ja videoid vaadata;
- redigeerida fotosid ja videoid juhtpaneeli abil;
- printida fotosid kombainseadmega HP All-in-One;
- saata fotosid ja videoid sõpradele ning sugulastele.

Hoiatus Ärge kunagi proovige salvestusseadet lahti ühendada seda alles loetakse. See võib kahjustada salvestusseadmel olevaid faile. Salvestusseadme saate ohutult eemaldada alles siis, kui foto indikaatortuli enam ei vilgu.

Fotode ja videote vaatamine

Saate fotosid ja videoid vaadata oma kombainseadme HP All-in-One värvilisel näidikul. Võite fotosid vaadata ka programmi **HP Image Zone** abil, mis on seadmega HP All-in-One kaasas.

Fotode ja videote vaatamine seadme HP All-in-One abil

Võite kombainseadme HP All-in-One värvilisel näidikul fotosid ja videoid vaadata ning valida.

Seade HP All-in-One toetab heliga videoid. Lisateavet helitugevuse reguleerimise kohta vaadake jaotises Video vaatamine.

Foto vaatamine

Saate fotot vaadata kombainseadme HP All-in-One juhtpaneelil.

Foto vaatamiseks

1. Sisestage mälukaart seadme HP All-in-One vastavasse pesasse või ühendage salvestusseade eesmisse USB-porti.
2. Vajutage nuppu ◀ või ▶, kuni soovitud foto kuvatakse värvilisel näidikul.



Nõuanne Kõigi fotode ja videote kiireks sirvimiseks vajutage ning hoidke all nuppu ◀ või ▶.

Slaidiseansi vaatamine

Kõigi mälukaardil või salvestusseadmel olevate fotode slaidiseansina vaatamiseks saate kasutada menüü **Photo** (foto) valikut **Slide Show** (slaidiseanss).

Slaidiseansi vaatamiseks

1. Sisestage mälukaart seadme HP All-in-One vastavasse pesasse või ühendage salvestusseade eesmisse USB-porti.
2. Vajutage **Photo Menu** (Fotomenüü) kuvamiseks **Foto**.
3. Slaidiseansi alustamiseks vajutage nuppu **7**.
4. Slaidiseansi lõpetamiseks vajutage nuppu **Katkesta**.
5. Fotonäidikule naasmiseks vajutage uuesti nuppu **Foto**.

Video vaatamine

Kombainseadme HP All-in-One abil saate vaadata ka videofaile. Juhtpaneeli nuppude abil saate videot esitada, edasi ja tagasi kerida ning peatada.

Juhtpaneelilt saate kuulata heliga videoid. Võite reguleerida ka video helitugevust.

Kui video on seisatud või peatatud, saate printimiseks valida üksiku videokaadri. Lisateavet vaadake jaotises Fotode ja videote valimine.



Märkus Suurte videofailide värvilisel näidikul kuvamine võib võtta rohkem aega.

Video vaatamiseks

1. Sisestage mälukaart seadme HP All-in-One vastavasse pesasse või ühendage salvestusseade eesmisse USB-porti.
2. Vajutage nuppu **Video**. Värvilisel näidikul kuvatakse mälukaardile või salvestusseadmele salvestatud esimese video esimene kaader.
3. Soovitud video esimese kaadri juurde kerimiseks vajutage nuppu ◀ või ▶. Värvilisel näidikul on videod tähistatud video ikooniga.
4. Video esitamiseks vajutage nuppu **2**.
   Video esitamise ajal võite vajutada järgmisi nuppe:

Nupp	Funktsioon
⏮	Video tagasikerimiseks vajutage nuppu **1**. Kui video esitamine on peatatud, saate selle nupuga videot üksikute kaadrite kaupa tagasi kerida.
⏯	Video peatamiseks vajutage nuppu **2**. Video esitamise jätkamiseks vajutage uuesti nuppu **2**.
⏭	Video edasikerimiseks vajutage nuppu **3**. Kui video esitamine on peatatud, saate selle nupuga videot üksikute kaadrite kaupa edasi kerida.
Katkesta	Video lõpetamiseks vajutage nuppu **Katkesta**.
▲ või ▼	Video helitugevuse reguleerimiseks vajutage neid nuppe.

Fotode vaatamine arvuti abil

Võite fotosid vaadata ja redigeerida ka programmi **HP Image Zone** abil, mis on teie seadmega HP All-in-One kaasas.

Lisateavet pakub elektrooniline **HP Image Zone'i spikker**.

Fotode ja videote valimine

Fotode ja videote valimiseks saate kasutada oma kombainseadme HP All-in-One juhtpaneeli.

Üksikute fotode ja videote valimine

Saate valida üksikuid fotosid ja videoid redigeerimiseks, printimiseks või oma arvutisse salvestamiseks.

Üksikute fotode ja videote valimiseks

1. Sisestage mälukaart seadme HP All-in-One vastavasse pesasse või ühendage salvestusseade eesmisse USB-porti.
2. Soovitud foto- või videofaili juurde kerimiseks vajutage nuppu ◀ või ▶.

Nõuanne Kõigi fotode ja videote kiireks sirvimiseks vajutage ning hoidke all nuppu ◀ või ▶.

Märkus Värvilisel näidikul kuvatakse video esimene kaader koos video ikooniga kaadri allosas.

3. Värvilisel näidikul parajasti kuvatava foto või video valimiseks vajutage nuppu **OK**. Valitud foto või video kõrvale ilmub märge.
4. Korrake eelnevaid samme ja valige nii palju fotosid või videoid, kui soovite.

Kõigi fotode ja videote valimine

Saate juhtpaneelilt valida kõik mälukaardil või salvestusseadmel olevad fotod ja videod.

Kõigi fotode ja videote valimiseks

1. Sisestage mälukaart seadme HP All-in-One vastavasse pesasse või ühendage salvestusseade eesmisse USB-porti.
2. Vajutage nuppu Vali fotod:



3. Vajutage nuppu **OK**. Sellega valite mälukaardile või salvestusseadmele salvestatud esimese foto.

Märkus Iga mälukaardil või salvestusseadmel oleval fotol on number, mille määras sellele seade HP All-in-One. Kui foto on parajasti kuvatud värvilisel näidikul, siis võib seda numbrit näha foto alumises parempoolses nurgas. Number kaldkriipsust (/) vasakul ongi foto number. Kaldkriipsust paremal asuv number näitab mälukaardile või salvestusseadmele salvestatud fotode koguarvu.

4. Vajutage uuesti nuppu **OK**. Sellega valite mälukaardile või salvestusseadmele salvestatud viimase foto.
   Valitud fotode ja videote kõrvale ilmub märge.

Fotode ja videote vahemiku valimine

Saate juhtpaneelilt valida mälukaardil või salvestusseadmel olevate fotode ja videote vahemiku.

Fotode ja videote vahemiku valimiseks

1. Sisestage mälukaart seadme HP All-in-One vastavasse pesasse või ühendage salvestusseade eesmisse USB-porti.
2. Vajutage nuppu Vali fotod:



3. Sisestage klaviatuuri abil vahemiku esimese foto number või vajutage soovitud numbri juurde kerimiseks nuppu ◀ või ▶.

   Märkus Iga mälukaardil või salvestusseadmel oleval fotol on number, mille määras sellele seade HP All-in-One. Kui foto on parajasti kuvatud värvilisel näidikul, siis võib seda numbrit näha foto alumises parempoolses nurgas. Number kaldkriipsust (/) vasakul ongi foto number. Kaldkriipsust paremal asuv number näitab mälukaardile või salvestusseadmele salvestatud fotode koguarvu.

4. Vajutage nuppu **OK**.
5. Sisestage klaviatuuri abil vahemiku viimase foto number või vajutage soovitud numbri juurde kerimiseks nuppu ◀ või ▶.
6. Vajutage nuppu **OK**.
   Kõik teie kirjeldatud vahemiku fotod on valitud. Valitud fotode ja videote kõrvale ilmub märge.

Üksiku videokaadri valimine

Saate printimiseks juhtpaneelilt valida mälukaardile või salvestusseadmele salvestatud video üksiku kaadri.

Üksiku videokaadri valimiseks

1. Sisestage mälukaart seadme HP All-in-One vastavasse pesasse või ühendage salvestusseade eesmisse USB-porti.
2. Soovitud videofaili juurde kerimiseks vajutage nuppu ◀ või ▶.
3. Vajutage nuppu **2**.
   Video esitus algab.
4. Kui video läheneb kaadrile, mida soovite printida, vajutage video peatamiseks uuesti nuppu **2**.
5. Tehke ühte järgmistest:
   – Vajutage ühe kaadri kaupa edasiliikumiseks nuppu **1**, kuni soovitud kaader kuvatakse värvilisel näidikul.
   – Vajutage ühe kaadri kaupa tagasiliikumiseks nuppu **3**, kuni soovitud kaader kuvatakse värvilisel näidikul.
6. Vajutage nuppu **OK**.
   Valitud videokaadri kõrvale ilmub märge.

   Märkus Võite valida kokku 10 videokaadrit.

Fotode ja videote valiku tühistamine

Saate tühistada mälukaardil või salvestusseadmel asuvate üksikute fotode ja videote valiku või kõigi fotode ja videote valiku.

➔ Teostada ühte toimingut alljärgnevast:
- Värvilisel näidikul parajasti kuvatava foto või video valiku tühistamiseks vajutage nuppu **OK**.
- **Kõigi** fotode ja videote valiku tühistamiseks ning ooterežiimi naasmiseks vajutage nuppu **Katkesta**.

Fotode redigeerimine

Kombainseadmel HP All-in-One on mitu lihtsat redigeerimisfunktsiooni, mida saate rakendada värvilisel näidikul parasjagu kuvatavale pildile. Nende funktsioonide hulka kuuluvad heleduse reguleerimine, erilised värviefektid, kärpimine, pööramine ning palju muud.

Lisateavet fotode redigeerimise kohta juhtpaneeli abil pakub elektrooniline **HP Image Zone'i spikker**.

Märkus Võite valitud videokaadreid enne printimist viimistleda. Lisateavet vaadake jaotises Fotode prindisuvandite seadmine.

Piltide vaatamiseks ja redigeerimiseks võite kasutada ka programmi **HP Image Zone**. Saate pilte printida, neid e-posti või faksiga sõpradele ja sugulastele saata, laadida pilte üles veebisaidile või kasutada neid huvitavates ja loomingulistes trükiprojektides. Programm **HP Image Zone** võimaldab teil teha kõike seda ja veel palju enamat. Oma kombainseadme HP All-in-One funktsioonide täielikuks ärakasutamiseks uurige seda programmi. Lisateavet fotode redigeerimise kohta programmi **HP Image Zone** abil pakub elektrooniline **HP Image Zone'i spikker**.

Fotode ja videote printimine juhtpaneeli abil

Mälukaardilt või salvestusseadmelt fotode printimiseks võite kasutada juhtpaneeli. Fotosid saate printida ka otse PictBridge-kaamerast. Lisateavet vaadake jaotises Digitaalkaamera ühendamine.

Lisateavet mälukaardi sisestamise kohta vaadake jaotises Mälukaardi sisestamine. Lisateavet salvestusseadme ühendamise kohta vaadake jaotises Salvestusseadme ühendamine.

See jaotis sisaldab teavet tavaliste printitööde kohta. Elektrooniline **HP Image Zone'i spikker** pakub teavet spetsiaalsete fotoprinditööde kohta, nagu näiteks:

- Kaameras valitud fotode (DPOF) printimine
- Dünaamiliste fotosarjade printimine
- Panoraamfotode printimine
- Passipiltide printimine

Lisateavet nende funktsioonide kohta pakub elektrooniline **HP Image Zone'i spikker**.

Märkus Fotode ja videote printimisel valitakse parima tulemuse saamiseks automaatselt fotoprindisuvandid. Neid valikuid saab muuta menüü **Print**

Options (prindisuvandid) abil. Lisateavet vaadake jaotises Fotode prindisuvandite seadmine.

Programmi **HP Image Zone** abil saate lisaks fotode printimisele muudki teha. See tarkvara võimaldab teil kasutada oma fotosid triigitavate siirdepiltide, plakatite, lintide, kleebiste ja muude loominguliste projektide jaoks. Lisateavet pakub elektrooniline **HP Image Zone'i spikker**.

Lihtprindiviisardi Easy Print Wizard kasutamine

Saate lihtprindiviisardit **Easy Print Wizard** kasutada kõige sagedamini kasutatavate fotoprindisuvandite valimiseks. Pärast lihtprindiviisardi **Easy Print Wizard** abil fotode prindisuvandite valimist prinditakse fotod automaatselt.

Lihtprindiviisardi Easy Print Wizard kasutamiseks

1. Sisestage mälukaart seadme HP All-in-One vastavasse pesasse või ühendage salvestusseade eesmisse USB-porti.
   Süttib nupu **Foto** tuli.
2. Vajutage nuppu ◀ või ▶, kuni värvilisel näidikul kuvatakse soovitud foto või video, ja vajutage seejärel nuppu **OK**.
   Korrake seda, kuni olete välja valinud kõik fotod, mida printida soovite.
3. Vajutage menüü **Photo** (foto) kuvamiseks nuppu **Foto**.
4. Lihtprindiviisardi **Easy Print Wizard** valimiseks vajutage nuppu **1**.
   Avaneb menüü **Layout** (paigutus).
5. Vajutage menüü **Layout** (paigutus) kõrval olevat numbrit, mida soovite valida.
   Näidikul kuvatakse menüü **Tray Select** (salve valik).
6. Vajutage nuppu **1** menüüvaliku **Main Tray** (peasalv) valimiseks või nuppu **2** menüüvaliku **Photo Tray** (fotosalv) valimiseks.
   Kuvatakse teade **Ready to Print** (prindiks valmis).
7. Veenduge, et paber on sisendsalves, nii et prinditav pool on all, ning vajutage seejärel fotode printimiseks teie tehtud valikutega nuppu **OK**.

Valitud fotode ja videote printimine

Valitud fotosid või videokaadreid saate printida otse juhtpaneelilt ilma proovilehte kasutamata.

Märkus Kui olete valinud videofaili, prinditakse ainult video esimene kaader, välja arvatud juhul, kui valite printimiseks üksikud videokaadrid. Lisateavet vaadake jaotises Fotode ja videote valimine.

1. Sisestage mälukaart seadme HP All-in-One vastavasse pesasse või ühendage salvestusseade eesmisse USB-porti.
   Foto nupp süttib.
2. Edasi- või tagasisuunas ühelt fotolt teisele liikumiseks kasutage nuppe ◀ ja ▶. Et kiiremini ühelt fotolt teisele liikuda, vajutage nuppu ◀ või ▶ ja hoidke seda all.
3. Kui foto, mida printida soovite, kuvatakse värvilisel näidikul, vajutage nuppu **OK**. Valitud foto kõrvale ilmub märge.
4. Vajutage menüü **Photo** (foto) kuvamiseks nuppu **Foto** ning seejärel tehke fotode prindisuvanditesse soovitud muudatused.

5. Valitud fotode printimiseks vajutaga **Alusta must-valget** või **Alusta värvilist**.
6. Fotonäidikule naasmiseks vajutage uuesti nuppu **Foto**.

Kärbitud foto printimine

Saate fotot printimiseks kärpida juhtpaneeli suumifunktsiooni abil. Värvilisel näidikul kuvatud pildi järgi võite hinnata, milline näeb foto välja pärast printimist.

Märkus Kärpimissätet ei salvestata esialgsesse fotofaili. Pärast printimist läheb foto tagasi originaalsuurusele.

Kärbitud foto printimiseks

1. Kuvage foto värvilisel näidikul.
   Lisateavet vaadake jaotises Foto vaatamine.
2. Foto vaatamiseks eri suuruse juures vajutage suurendamiseks või vähendamiseks suuminuppe (**4** või **5**):



3. Pildi teisaldamiseks ja foto ligikaudse prinditava ala nägemiseks kasutage noolenuppe.
4. Foto valimiseks ja suumirežiimist väljumiseks vajutage nuppu **OK**, säilitades seejuures suumisätted printimiseks.
   Valitud foto kõrvale ilmub märge.
5. Valitud foto printimiseks vajutage nuppu **Värviline** või **Mustvalge**.

Fotode printimine proovilehe abil

Proovileht on lihtne ja mugav viis fotode valimiseks ning printimiseks otse mälukaardilt või salvestusseadmelt ilma arvutit vajamata. Proovileht võib koosneda mitmest leheküljest ja sisaldab mälukaardile salvestatud fotode pisipilte. Iga pisipildi all on faili nimi, indeksnumber ja kuupäev. Proovilehed on ka kiire moodus fotodest prinditud kataloogi loomiseks.

Märkus 1 Kui mälukaardil või salvestusseadmel on mõni video, prinditakse proovilehel ainult video esimene kaader.

Märkus 2 PictBridge-režiimis kaamera fotodest ei saa proovilehte printida. Kaamera peab olema salvestusrežiimis. Lisateavet vaadake jaotises Salvestusseadme ühendamine.

Fotode printimine proovilehe abil toimub kolmes järgus: proovilehe printimine, proovilehe täitmine ja proovilehe skannimine.

Proovilehe printimine

Proovilehe kasutamise esimene samm on selle printimine HP All-in-One'il.

1. Sisestage mälukaart seadme HP All-in-One vastavasse pesasse või ühendage salvestusseade eesmisse USB-porti.

2. Vajutage **Proovileht** ning seejärel vajutage **1**.
   See kuvab **Proof Sheet Menu** (Proovilehe menüü) ning seejärel valib **Print Proof Sheet** (Prindi proovileht).

   Märkus Proovilehe printimisele kuluv aeg võib sõltuvalt mälukaardil olevate fotode arvust suuresti erineda.

3. Kui kaardil on üle 20 foto, kuvatakse menüü **Select Photos** (vali fotod). Soovitud käsu valimiseks vajutage selle käsu kõrval oleva numbriga nuppu:
   - **1. All (Kõik)**
   - **2. Last 20 (Viimased 20)**
   - **3. Custom Range (Kohandatud ulatus)**

   Märkus Prinditavate fotode vahemiku valimiseks kasutage fotode indeksnumbreid. See number võib erineda teie digitaalkaameras vastava fotoga seotud numbrist. Fotonumbrid on näha värvilisel näidikul foto allosas.

   Kui valite video, prinditakse proovilehel ainult video esimene kaader.
4. Kui valite variandi **Custom Range** (kohandatud vahemik), sisestage esimese ja viimase prinditava foto indeksnumber ja vajutage seejärel nuppu **OK**.

   Märkus Indeksnumbrite kustutamiseks vajutage nuppu ◀, mis toimib tagasilükkeklahvina.

5. Täitke proovileht. Lisateavet vaadake jaotises Proovilehe täitmine.

Proovilehe täitmine

Peale proovilehe printimist saate valida fotod, mida soovite printida.

1. Valige prinditavad fotod täites proovilehel pisipiltide all olevad ringid tumeda pliiatsiga.

   Märkus Kui valite video, prinditakse proovilehel ainult video esimene kaader.

2. Valige üks küljendusstiil täites ühe ringi proovilehe 2. sammus.

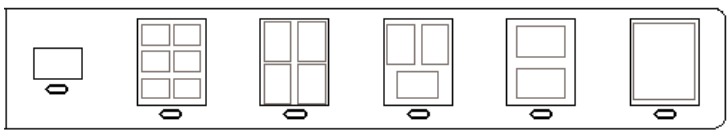

   Märkus Kui soovite kasutada täpsemaid prindisätteid, kui proovileht seda võimaldab, võite fotod välja printida otse juhtpaneelilt juhtides. Lisateavet vaadake jaotises Fotode ja videote printimine juhtpaneeli abil.

3. Skannige proovileht. Lisateavet vaadake jaotises Proovilehe skannimine.

Proovilehe skannimine

Proovilehe kasutamise viimane samm on skanneri klaasile asetatud täidetud proovilehe skannimine.

1. Asetage proovileht klaasile parempoolsesse esinurka, pealmine pool all. Veenduge, et proovilehe servad puudutavad paremat ja eesmist äärt. Sulgege kaas.
2. Laadige fotopaber peasalve või fotosalve. Veenduge, et proovilehe skannimise ajal on pesas endiselt sama mälukaart või kas seadmega HP All-in-One on ühendatud sama salvestusseade, mida te kasutasite proovilehe printimiseks.
3. Vajutage **Proovileht** ning seejärel vajutage **2**.
   See kuvab **Proof Sheet Menu** (Proovilehe menüü) ning seejärel valib **Scan Proof Sheet** (Skanni proovileht).
   HP All-in-One skannib proovilehe ja prindib valitud fotod,

Fotode prindisuvandite seadmine

Print Options (Printimise valikute) menüü annab teile lihipääsu mitmesugustele seadetele, mis mõjutavad fotode printimist, sealhulgas koopiate arv, paberitüübid ja muu. Vaikemõõtmed ja suurused on erinevates riikides/regioonides erinevad.

1. Sisestage mälukaart seadme HP All-in-One vastavasse pesasse või ühendage salvestusseade eesmisse USB-porti.
2. Vajutafe **Foto**.
   Ilmub **Photo Menu** (Fotomenüü).
3. Menüü **Print Options** (prindisuvandid) avamiseks vajutage nuppu **2**, seejärel vajutage numbrit, millega on tähistatud valik, mida soovite muuta.

   Märkus Lisateavet fotode prindisuvandite kohta pakub elektrooniline **HP Image Zone'i spikker**.

4. Tehke seadesse muudatus ning seejärel vajutage **OK**.
5. Fotonäidikule naasmiseks vajutage uuesti nuppu **Foto**.

Fotode salvestamine arvutisse

Pärast digitaalkaameraga pildistamist võite fotod kohe printida või need arvutisse salvestada. Arvutisse salvestamiseks peate mälukaardi kaamerast välja võtma ja sisestama selle seadme HP All-in-One vastavasse mälukaardipesasse. Samuti võite kaamera salvestusrežiimile seada ja ühendada fotode salvestamiseks arvuti eesmise USB-pordiga.

Teavet salvestusrežiimis oleva digitaalkaamera ühendamise kohta vaadake jaotises Salvestusseadme ühendamine. Lisateavet mälukaardi sisestamise kohta vaadake jaotises Mälukaardi sisestamine.

Märkus Korraga saate seadmes HP All-in-One kasutada ainult ühte mälukaarti. Üheaegselt ei saa kasutada ka mälukaarti ja salvestusseadet või PictBridge-kaamerat.

1. Sisestage mälukaart seadme HP All-in-One vastavasse pesasse või ühendage salvestusseade eesmisse USB-porti.
   Failide allalaadimisel hakkab foto indikaatortuli vilkuma.

   Hoiatus Ärge võtke kunagi mälukaarti välja siis, kui seda alles loetakse! See võib kahjustada kaardil olevaid faile. Kaardi saate ohutult välja võtta alles siis, kui foto indikaatortuli enam ei vilgu.

2. Tehke ühte järgmistest:
   – Kui seade HP All-in-One on USB-kaabli abil arvutiga vahetult ühendatud, kuvatakse arvuti ekraanil edastusdialoogiboks. Fotode arvutisse salvestamisel järgige arvuti ekraanil kuvatavaid viipu.
     Lisateavet edastusdialoogiboksi kohta pakub elektrooniline **HP Image Zone'i spikker**, mis on programmiga kaasas.
   – Kui HP All-in-One on võrgus, vajutage menüü **Photo** (foto) kuvamiseks nuppu **Foto**, seejärel vajutage nuppu **5** käsu **Transfer to computer** (edasta arvutisse) valimiseks ning valige kuvatud loendist oma arvuti. Tulge arvuti juurde tagasi ja järgige edastussuvandite valimiseks kuvaviipu.

   Kui olete kuvaviipadega lõpetanud, on teie fotod mälukaardilt või salvestusseadmest arvutisse salvestatud.
   – **Windowsi puhul**: vaikimisi salvestatakse failid kuu ja aasta kaustadesse sõltuvalt fotode tegemise ajast. Windows XP ja Windows 2000 puhul luuakse need kausta **C:\Documents and Settings\kasutajanimi\My Documents \My Pictures**.
   – **Macintoshi puhul**: vaikimisi salvestatakse failid arvutis kausta **Hard Drive:Users:User Name:Pictures:HP Photos**.
3. Kui foto indikaatortuli enam ei vilgu, vaid jääb põlema, on HP All-in-One mälukaardi lugemise lõpetanud. Värvilisel näidikul kuvatakse esimene foto.
   Fotodel ühe foto kaupa edasi-tagasi liikumiseks vajutage nuppe ◀ või ▶. Fotode vahel kiiresti tagasi või edasi liikumiseks vajutage nuppu ◀ või ▶ ja hoidke seda all.

Fotode jagamine sõpradele ja sugulastele

Saate võrguteenuse HP Instant Share abil oma fotosid hõlpsasti sõprade ja sugulastega jagada. HP Instant Share võimaldab saata teistele fotosid e-posti teel, laadida fotosid üles võrgualbumisse või fototöötlusteenusesse ning edastada fotosid võrku ühendatud kombainseadmele HP All-in-One printimiseks.

Märkus Siinkohal kirjeldatud teenuste kättesaadavus oleneb riigist ja piirkonnast. Mõned nimetatud teenustest ei pruugi teie riigis või piirkonnas saadaval olla.

Et saaksite kasutada kõiki teenuse HP Instant Share funktsioone, mis on teie kombainseadme HP All-in-One juhtpaneelilt saadaval, peate oma seadmes HP All-in-One häälestama rakenduse HP Instant Share. Teavet teenuse HP Instant Share häälestuse ja kasutamise kohta pakub elektrooniline **HP Image Zone'i spikker**.

7 Piltide jagamine sõprdade ja sugulastega

Võrguteenuse HP Instant Share abil on pilte sõprade ja sugulastega väga lihtne jagada. HP Instant Share võimaldab piltide teistele saatmist ning kui HP All-in-One on võrguühendusega ning teenuse HP Instant Share kasutajaks registreeritud, siis ka piltide vastuvõtmist nende vaatamise ja printimise eesmärgil.

Et saaksite kasutada kõiki teenuse HP Instant Share funktsioone, mis on seadme HP All-in-One juhtpaneelilt saadaval, peate oma seadmes HP All-in-One häälestama rakenduse HP Instant Share. Kui **HP Image Zone** on installitud, vajutage ühendusega arvuti häälestusviisardi käivitamiseks nuppu **HP Instant Share**, mis asub võrguühendusega seadme HP All-in-One juhtpaneelil. Lisateavet selle kohta, kuidas häälestada teenust HP Instant Share seadmel HP All-in-One ning kuidas kasutada mõnd selles peatükis käsitletud funktsiooni, pakub elektrooniline **HP Image Zone'i spikker**. Lisateavet selle kohta, kuidas võib teile abiks olla **HP Image Zone'i spikker**, vaadake jaotises Elektroonilise spikri kasutamine.

Piltide saatmine

Võrguteenuse HP Instant Share abil on pilte sõpradele ja sugulastele väga lihtne saata. HP Instant Share võimaldab pisipiltide saatmist teiste inimeste meiliaadressidele. Täissuuruses pildid saavad nad seejärel teenuse HP Instant Share serverist ise endale sobival ajal kätte. See aitab vältida suurte piltide aeganõudvat meiliga saatmist.



Nõuanne Teenust HP Instant Share saab faksiaparaadile sarnaselt kasutada ka dokumentide saatmiseks. See on kasulik siis, kui sõbral või sugulasel ei ole endal faksiaparaati. Selleks tuleb dokument skannida ning seejärel teenuse HP Instant Share abil adressaadi meiliaadressile saata.

Kui sõbral või sugulasel on olemas võrguühendusega HP seade, mis on registreeritud teenuse HP Instant Share kasutajaks, saate pilte saata ka otse HP seadmele printimiseks. Lisaks võite pildid laadida ka võrgualbumisse või fototöötlusteenusesse, kus saab neist professionaalseid ja kvaliteetseid väljatrükke tellida.



Märkus Siinkohal kirjeldatud teenuste kättesaadavus oleneb riigist ja piirkonnast. Mõned nimetatud teenustest ei pruugi teie riigis või piirkonnas saadaval olla.

Piltide saatmiseks

➔ Vajutage esmalt nuppu **HP Instant Share**, mis asub seadme HP All-in-One juhtpaneelil. Seejärel järgige ekraanil kuvatavaid juhiseid.

Piltide vastuvõtmine

Kui teie HP All-in-One on võrguühendusega ja teenuse HP Instant Share kasutajaks registreeritud, saavad teised teenuse HP Instant Share kasutajad pilte otse teie

seadmele HP All-in-One saata. Olenevalt õigustest, mis te olete piltide vastuvõtmiseks häälestanud, salvestatakse pildid serverisse, et saaksite neid enne printimist vaadata või prinditakse automaatselt vastuvõtmisel.

Lisaks teistelt saadud piltide printimisele saate pildikogu ka mõnda teise jagamise sihtkohta saata või seadmesse HP All-in-One sisestatud mälukaardile või salvestusseadmele salvestada.

Nende funktsioonide kasutamiseks

➔ Vajutage esmalt nuppu **HP Instant Share**, mis asub seadme HP All-in-One juhtpaneelil. Seejärel järgige ekraanil kuvatavaid juhiseid.

Märkus Kui teie HP All-in-One on arvutiga USB-kaabli vahendusel ühendatud, ei saa kasutajad pilte otse seadmele HP All-in-One saata. Selle jaotise teema ei teie kohta ei kehti. Teenuse HP Instant Share kasutajad saavad sel juhul teile pilte e-posti vahendusel saata.

Piltide vaatamine enne printimist

Olenevalt teenuse HP Instant Share häälestusel valitud sätetest ja õigustest, võidakse vastuvõetud pildid salvestada serverisse, et saaksite neid enne printimist vaadata. Kui funktsioon **Auto Checking** (automaatkontroll) on sisse lülitatud, kontrollib HP All-in-One automaatselt iga teatud aja tagant teenuse HP Instant Share serverit, et näha, kas keegi on teile pilte saatnud. Värvinäidiku allosas asuv ikoon HP Instant Share muutub siniseks, kui teil on teenuse HP Instant Share serveris uusi pilte.

Lisateavet teenuse HP Instant Share ikooni kohta vaadake jaotises Värvilise displei ikoonid.

Fotode printimine ilma nende eelneva vaatamiseta

Olenevalt teenuse HP Instant Share häälestusel valitud sätetest ja õigustest, võib HP All-in-One vastuvõetud pildid printida automaatselt. Selleks peate tegema järgmist:

- Lülitama sisse funktsiooni **Auto Checking** (automaatkontroll), mis kontrollib teile saabunud piltide olemasolu teenuse HP Instant Share serveris.
- Andma ühele või mitmele teenuse HP Instant Share kasutajale õigused teie seadmele HP All-in-One otse automaatseks printimiseks pilte saata.

Kui need kaks tingimust on täidetud, prindib HP All-in-One automaatselt nende kasutajate saadetud pildid, kellele te õigused andsite.

Vastuvõetud pildikogu edasisaatmine

Kõiki vastuvõetud pildikogusid saab teistesse jagamise sihtkohtadesse edasi saata. See võimaldab vastuvõetud pilte sõprade ja sugulastega jagada, neid võrgualbumisse laadida või fototöötlusteenusesse professionaalsete kvaliteetsete väljatrükkide tegemiseks saata.

Märkus Siinkohal kirjeldatud teenuste kättesaadavus oleneb riigist ja piirkonnast. Mõned nimetatud teenustest ei pruugi teie riigis või piirkonnas saadaval olla.

Vastuvõetud piltide salvestamine mälukaardile või salvestusseadmele

Lisaks teistelt saadud piltide printimisele saate pildikogu ka seadmesse HP All-in-One sisestatud mälukaardile või salvestusseadmele salvestada. Niimoodi saate piltide koopiate säilimise tagada ka pärast seda, kui need aeguvad või teenuse HP Instant Share serverist kustutatakse. (Päevade arvu, mille järel pildid aeguvad, võidakse muuta. Värskeimad andmed leiate teenuse HP Instant Share Kasutustingimustest HP veebisaidil.)

Kaugprintimine seadmele HP All-in-One

Teenuse HP Instant Share konto abil saate Windowsit kasutavast arvutist teenuse HP Instant Share kasutajaks registreeritud võrguühendusega HP seadmele printida. Näiteks saate kasutada HP kaugprindidraiverit selleks, et printida kohvikus sülearvutist koju oma võrguühendusega seadmele HP All-in-One. Kui sõbral või sugulasel ei ole printerit, saavad nad HP kaugprindidraiveri oma arvutisse alla laadida ning seejärel teie antud õiguse alusel teie seadmele HP All-in-One printida.

HP kaugprindidraiver installitakse Windowsiga arvutisse, kuhu installisite seadme HP All-in-One tarkvara. Kui soovite HP kaugprindidraiverit mõnda teise Windowsiga arvutisse (nt sülearvutisse) installida, võite selleks installida programmi **HP Image Zone**, mis oli seadmega HP All-in-One kaasas või selle HP veebilehelt alla laadida.

Minge aadressile www.hp.com ning otsige sealt väljendit "HP Instant Share Remote Printing".

Märkus Kasutage HP kaugprindidraiveri HP veebisaidilt allalaadimiseks lairibaühendust või mõnd muud kiiret Interneti-ühendust. HP ei soovita kasutada sissehelistusühendust. Lairibaühenduse puhul võtab HP kaugprindidraiveri allalaadimine umbes kolm kuni viis minutit.

➔ Kui HP kaugprindidraiver on installitud, saate seadmele HP All-in-One kaugemast asukohast printida, klõpsates käsku **Print** (prindi) ükskõik millise tarkvararakenduse menüüst**File** (fail) ning valides printeriks **HP remote printers** (HP kaugprinterid).

Teenuse HP Instant Share konfigureerimine

Järgmised siin kirjeldatud suvandid võimaldavad teil teenuse HP Instant Share enda heaks töötamist kohandada. Lisateavet nende sätete kohta pakub elektrooniline **HP Image Zone'i spikker**.

1. Vajutage juhtpaneelil nuppu **Häälestus**.
2. Vajutage nuppu ▼, et tõsta esile valik **HP Instant Share**, ning vajutage seejärel nuppu **OK**.
   Kuvatakse menüü **Instant Share Options** (Instant Share'i suvandid). Menüü sisaldab järgmisi suvandeid, millega saab teenuse HP Instant Share tööd konfigureerida.

Manage Account (konto haldamine)	Käivitab teenuse **HP Instant Share** tarkvara teie arvutis, nii et saate sinna sisse logida ja seda täpsemalt häälestada, näiteks lisada jagamise sihtkohti ja

	konfigureerida teiste kasutajate õigusi teile piltide saatmiseks.
Display Device Name (seadme nime kuvamine)	Kuvab seadme HP All-in-One nime, mis sellele teenuse HP Instant Share kasutajaks registreerimisel määrati. Seda nime peavad teadma teised teenuse HP Instant Share kasutajad, kui te soovite, et nad saaksid teie seadmele HP All-in-One printimiseks otse pilte saata.
Receive Options (vastuvõtusuvandid)	Võimaldab piltide vastuvõtmisel seadme HP All-in-One häälestust režiimile **Private** (isiklik) või **Open** (avalik). – Režiimil **Private** (isiklik) võtab HP All-in-One vastu pilte ainult teie määratud kasutajatelt. – Režiimil **Open** (avalik) saavad kõik teenuse HP Instant Share kasutajad, kes teavad teie seadme nime, teie seadmele HP All-in-One pilte saata.
Default Print Size (prindi vaikeformaat)	Võimaldab määrata vastuvõetud piltide formaati printimisel (kui neil ei ole eelnevalt määratud formaat). Saate piltidele määrata konkreetse suuruse, näiteks 10 x 15 cm, või sobitada neid parajasti peasalves oleva paberi formaadiga.
Auto Checking (automaatkontroll)	Konfigureerib seadme HP All-in-One, et see kontrolliks iga teatud aja tagant teenuse HP Instant Share serverit, et näha, kas keegi on teile pilte saatnud. **Nõuanne** See säte on soovitatav välja lülitada, kui lähete näiteks puhkusele ning ei saa paberi otsasaamise korral seda sisendsalve juurde lisada. Kui lülitate sätte **Auto Checking** (automaatkontroll) režiimile **Off** (väljas), saate saabunud piltide olemasolu kontrollida, vajutades nuppu **HP Instant Share** ning valides käsu **Receive** (võta vastu).
Remove Collections (kogude eemaldamine)	Võimaldab vastuvõetud pildikogu eemaldamist menüüst **Received** (vastuvõetud). Pildid jäävad teenuse HP Instant Share serverisse kuni nende aegumiseni.
HP Instant Share'i lähtestamine	Kustutab teenuse HP Instant Share sätted, mis olete oma seadmesse HP All-in-One salvestanud, sealhulgas seadme nime ja muu kontoteabe. Selle abil saate seadme HP All-in-One müümisel või äraandmisel oma isiklikku teavet kaitsta. Pärast lähtestamist ei tunne HP Instant Share enam seadet HP All-in-One registreeritud kasutajana ära.

	Nõuanne Kui te olete selle suvandi kogemata valinud, tuleb seade HP All-in-One uuesti registreerida, kasutades selleks sama HP Passporti kontot. Sel juhul määratakse teie seadmele sama nimi, mis sellel varem oli. Samuti määratakse uuesti jagamise sihtkohad ja sätted.

8 Kopeerimisfunktsioonide kasutamine

HP All-in-One laseb teil teha kõrgkvaliteetseid värvilisi ja mustvalgeid koopiaid erinevat tüüpi paberitele. Selles peatükis õpetatakse paljundamist, paljundustöö eelvaate vaatamist, kärbitava ala valimist ja muude paljundusfunktsioonide kasutamist.

Selles kasutusjuhendis on vaid valik kõigist funktsioonidest, millega tutvustatakse teile seadme HP All-in-One abil paljundamist. Elektrooniline **HP Image Zone'i spikker**, mis on teie seadme HP All-in-One tarkvaraga kaasas ning kus leiate teavet kõigi paljundussätete kohta, mida HP All-in-One toetab, on soovitatav materjal tutvumiseks. Näiteks annab elektrooniline **HP Image Zone'i spikker** teavet mitmeleheküljeliste dokumentide paljundamise, koopia heledate alade kvaliteedi parandamise ja palju muu kohta. Lisateavet selle kohta, kuidas võib teile abiks olla **HP Image Zone'i spikker**, vaadake jaotises Elektroonilise spikri kasutamine.

Koopia tegemine

Kvaliteetkoopiaid saate teha juhtpaneelilt.

Koopia tegemiseks juhtpaneelilt

1. Laadige paber peasalve või fotosalve.
   Fotosalve võite laadida 10 x 15 cm fotopaberit (sakilise ääriseta). Suureformaadiline fotopaber tuleb laadida peasalve.
   – Lisateavet õige salve valimise kohta vaadake jaotises Sisendsalve valimine.
   – Lisateavet paberi laadimise kohta õigesse salve vaadake jaotises Paberi laadimine
2. Asetage originaal klaasi paremasse ülanurka, prinditav külg allpool.
3. Tehke ühte järgmistest:
   – Mustvalge paljundustöö alustamiseks vajutage nuppu **Mustvalge**.
   – Värvilise paljundustöö alustamiseks vajutage nuppu **Värviline**.

Märkus Värvilise originaali puhul annab nupu **Mustvalge** vajutamine selle originaali mustvalge koopia, nupu **Värviline** vajutamine aga värvilise koopia.

Paljundussätete muutmine

Võite seadme HP All-in-One paljundussätteid kohandada peaaegu iga paljundustööga toimetulekuks.

Paljundussätete muutmisel kehtivad need muutused ainult parasjagu tehtava töö puhul. Selleks, et sätteid rakendataks kõikide paljundustööde puhul, tuleb need seada vaikesäteteks.

Sätete muutmiseks parasjagu tehtava töö jaoks

1. Vajutage nuppu **Paljundus**, et kuvada menüü **Copy** (paljundus).

2. Vajutage numbrinuppu, mis vastab sättele, mida muuta soovite. Valige järgmiste suvandite hulgast:
   - **1. Number of copies (koopiate arv)**
   - **2. Copy Preview (koopia eelvaade)**
   - **3. Reduce/Enlarge (vähenda/suurenda)**
   - **4. Crop (kärbi)**
   - **5. Tray Select (salve valik)**
   - **6. Paper Size (paberi formaat)**
   - **7. Paper Type (paberi tüüp)**
   - **8. Copy Quality (koopia kvaliteet)**
   - **9. Lighter/Darker (heledam/tumedam)**
   - **0. Enhancements (väärindused)**
   - ***. Set New Defaults (määra uued vaikesätted)**
3. Vajutage soovitava sätte esiletõstmiseks nuppu ▼ ning seejärel vajutage nuppu **OK**.
4. Pärast kõikide rakendatavate sätete muutmist vajutage paljundustöö alustamiseks nuppu **Värviline** või **Mustvalge**.

Parasjagu valitud sätete salvestamiseks vaikesätetena

1. Tehke menüü **Copy** (paljundus) sätetes vajalikud muudatused.
2. Vajutage nuppu ▼, et valida suvand **Set New Defaults** (määra uued vaikeväärtused), mis asub menüüs **Copy** (paljundus).
3. Sätete kinnitamiseks uute vaikesätetena vajutage nuppu **OK**.

Elektrooniline **HP Image Zone'i spikker** pakub teavet selliste paljundusfunktsioonide kohta nagu koopiate suurendamine ja vähendamine, mitme koopia paljundamine ühele leheküljele ning väärinduste tegemine paljunduskvaliteedi parandamiseks.

Paljundustöö eelvaate vaatamine

Paljundustöö eelvaate vaatamiseks värvilisel näidikul võite kasutada funktsiooni **Copy Preview** (koopia eelvaade).

Eelvaated kuvatakse, kui valite funktsiooni **Copy Preview** (koopia eelvaade), mis asub menüüs **Copy** (paljundus) või kui muudate ära ühe järgmistest paljundussätetest:

- **Reduce/Enlarge (vähenda/suurenda)**
- **Paper Size (paberi formaat)**
- **Paper Type (paberi tüüp)**
- **Kärbi**
- **Tray Select (salve valik)**

Mõne ülaltoodud sätte muutmisel kuvatakse värvilisel näidikul automaatselt koopia eelavaade. Selleks ei pea funktsiooni **Copy Preview** (koopia eelvaade) eelnevalt valima. Sellisel juhul võib aga tekst või pildid eelvaates valesti paigutuda. Kui te soovite, et eelvaade oleks täpne ja selge, või tahate koopia eelvaadet näha ilma sätete muutmiseta, valige funktsioon **Copy Preview** (koopia eelvaade), mis asub menüüs **Copy** (paljundus).

Märkus Täpse eelvaate nägemiseks tuleb soovitud paljundussätted õigesti valida. Automaatsätted ei kajasta laaditud paberi formaati ja tüüpi, vaid kasutavad vaikesätteid.

Koopia eelvaate vaatamiseks juhtpaneelilt

1. Vajutage nuppu **Paljundus** ning seejärel nuppu **2**.
   Sellega kuvatakse menüü **Copy** (paljundus) ning valitakse seejärel käsk **Copy Quality** (koopia kvaliteet).
2. Tehke ühte järgmistest:
   – Vajutage nuppu **OK**, et kinnitada eelvaade ja pöörduda tagasi menüüsse **Copy** (paljundus).
   – Vajutage originaali uuesti skannimiseks nuppu ▶.

Fotost ääristeta koopia tegemine

Ääristeta koopiaid saab teha nii suurele kui väikesele fotopaberile. Et saavutada foto paljundusel parim kvaliteet, laadige fotosalve fotopaber ning muutke oma paljundussätteid vastavalt õigele paberitüübile ja fotoväärindusele.

1. Pange sisendsalve paberit.
   Fotosalve võite laadida 10 x 15 cm fotopaberit (sakilise ääriseta). Suureformaadiline fotopaber tuleb laadida peasalve.
2. Asetage originaal klaasi paremasse ülanurka, prinditav külg allpool.
   Asetage foto klaasile nii, et foto pikem külg oleks vastu klaasi eesäärt.
3. Tehke ühte järgmistest:

   10 x 15 cm (4 x 6 tolli) ääristeta foto paljundamisel

   a. Fotosalve valimiseks vajutage nuppu **Fotosalv**.
   b. Vajutage nuppu **Mustvalge** või **Värviline**.
      HP All-in-One teeb originaalfotost ääristeta koopia.

   Ääristeta koopia tegemisel, kasutades peasalves olevat paberit

   a. Vajutage nuppu **Paljundus** ning seejärel nuppu **3**.
      Seepeale kuvatakse menüü **Copy** ning valitakse käsk **Reduce/Enlarge** (vähenda/suurenda).
   b. Vajutage nuppu **3**, et valida käsk **Fill Entire Page** (täida kogu leht).
   c. Vajutage nuppu **Mustvalge** või **Värviline**.
      HP All-in-One teeb originaalfotost ääristeta koopia.

   Nõuanne Kui tulemus pole ääristeta, seadke paberiformaadiks sobiv ääristeta paberi formaat ja paberitüübiks **Photo Paper** (fotopaber) ning proovige uuesti.

   Lisateavet paljundussätete muutmise kohta vaadake jaotises Paljundussätete muutmine.

Originaali kärpimine

Vahel soovite ehk enne originaali paljundama asumist paljundamiseks valida ainult ühe osa originaalist; selleks valige käsk **Crop** (kärbi), mis asub menüüs **Copy** (paljundus). Sätte **Crop** (kärbi) valimine alustab dokumendi skannimist ja kuvab värvilisel näidikul originaali eelvaate.

Kärpimine muudab kujutise mõõtmeid ning vähendab seeläbi selle suurust.



Nõuanne Kärbitud kujutise suurust saab muuta sätte **Reduce/Enlarge** (vähenda/suurenda) abil. Kärbitud kujutisest ääristeta koopia tegemiseks kasutage funktsiooni **Fill Entire Page** (täida kogu leht). Ääristega koopia tegemiseks kasutage funktsiooni **Fit to Page** (sobita lehele). Olenevalt kärbitud kujutise eraldusvõimest võib selle suurendamine prindikvaliteeti mõjutada.

Pildi kärpimiseks juhtpaneelilt

1. Vajutage nuppu **Paljundus** ning seejärel nuppu **4**.
   Seepeale kuvatakse menüü **Copy** (paljundus) ning valitakse käsk **Crop** (kärbi).
2. Kasutage noolenuppe kärpeala ülemise vasaku nurga asukoha määramiseks.
3. Vajutage nuppu **OK**.
4. Kasutage noolenuppe kärpeala alumise parema nurga asukoha määramiseks.
5. Vajutage nuppu **OK**.
   Kärbitud kujutis kuvatakse värvilisel näidikul.

Kopeerimise peatamine

➔ Kopeerimise peatamiseks vajutage juhtpaneelil **Katkesta**.

9 Printimine teie arvutist

Seadet HP All-in-One saab kasutada koos kõigi printimist võimaldavate tarkvararakendustega. Sõltuvalt sellest, kas prindite Windowsiga arvutis või Macintoshis, on juhised veidi erinevad. Järgige kindlasti selles peatükis toodud just teie operatsioonisüsteemi jaoks mõeldud juhiseid.

Lisaks peatükis kirjeldatud printimisvõimalustele, on pilte võimalik printida otse mälukaardilt, digitaalkaamerast või muudest salvestusseadmetest. Samuti saab printida toetatud Bluetooth-seadmest nagu kaameraga telefon või pihuarvuti (PDA); ning kasutada skannitud pilte programmi **HP Image Zone** prindiprojektides. Windowsi kasutajad saavad printida ka võrku ühendatud kaugseadmesse.

- Lisateavet mälukaardilt või digitaalkaamerast printimise kohta vaadake peatükis Foto- ja videofunktsioonide kasutamine.
- Lisateavet eriliste prinditööde või piltide printimise kohta programmi **HP Image Zone** abil vaadake elektroonilises **HP Image Zone spikris**.
- Lisateavet kaugseadmesse printimise kohta pakub elektrooniline **HP Image Zone'i spikker**.

See kasutusjuhend pakub valikut olemasolevatest printimisvõimalustest, mis tutvustavad teile seadme HP All-in-One abil tarkvararakendustest printimist. Elektrooniline **HP Image Zone'i spikker**, mis on teie seadme HP All-in-One tarkvaraga kaasas ning kus leiate teavet kõigi prindisätete kohta, mida HP All-in-One toetab, on soovitatav materjal tutvumiseks. Näiteks annab elektrooniline **HP Image Zone'i spikker** teavet plakati printimise, mitme lehekülje ühele lehele printimise ja palju muu kohta. Lisateavet selle kohta, kuidas võib teile abiks olla **HP Image Zone'i spikker**, vaadake jaotises Elektroonilise spikri kasutamine.

Printimine tarkvararakendusest

Enamiku prindisätetega tegeleb automaatselt tarkvararakendus, kust te prindite, või HP ColorSmarti tehnoloogia. Sätteid tuleb käsitsi muuta ainult juhul, kui muudate prindikvaliteeti, prindite eri tüüpi paberile või kilele või kasutate erifunktsioone.

Tarkvararakendusest printimiseks (Windows)

1. Veenduge, et teil oleks sisendsalve laaditud paber.
2. Klõpsake oma tarkvararakenduse **File** (Fail) menüüs **Print** (Prindi).
3. Valige printeriks HP All-in-One.
4. Kui teil on vaja seadistusi muuta, klõpsake nupul mis avab dialoogiakna **Properties** (Atribuudid).
   Sõltuvalt tarkvararakendusest võib selle nupu nimi olla **Properties** (Atribuudid), **Options** (Suvandid), **Printer Setup** (Printeri häälestus) või **Printer**.
5. Valige oma printimistöö jaoks sobivad valikud kasutades **Paper/Quality** (Paberi kvaliteet), **Finishing** (Viimistlus), **Effects** (Effektid), **Basics** (Põhiseaded), ja **Color** (värvid) sakkide all kasutada olevaid funktsioone.
6. Klõpsake dialoogiakna **Properties** (Atribuudid) sulgemiseks **OK**.
7. Printimise alustamiseks klõpsake **Print** (Prindi) või **OK**.

Tarkvararakendusest printimiseks (Macintosh)

1. Veenduge, et teil oleks sisendsalve laaditud paber.
2. Enne printimise alustamist valige HP All-in-One kas menüüs **Print Center** (prindikeskus) (versioon 10.2) või **Printer Setup Utility** (prindihäälestusutiliit) (versioon 10.3 või uuem).
3. Valige oma rakenduse **File** (Fail) menüüst **Page Setup** (Lehekülje vorming). Ilmub dialoogiaken **Page Setup** (Lehekülje häälestus), mis võimaldab teil määrata lehekülje suurust, orientatsiooni ning pildi suuruse kohandamist.
4. Määrake lehekülje atribuudid:
   – Valige paberi suurus
   – Valige suund.
   – Sisestage suurendusprotsent.
5. Klõpsake **OK**.
6. Valige oma tarkvararakenduse **File** (Fail) menüüst **Print** (Prindi). Kuvatakse dialoogiboks **Print** (printimine) ning avaneb paneel **Copies & Pages** (koopiad ja leheküljed).
7. Muutke hüpikmenüü iga suvandi printimise seaded oma projektile sobivaks.
8. Printimise alustamiseks klõpsake **Print** (Prindi).

Change the print settings (Muuda printimisseadeid)

Seadme HP All-in-One prindisätteid saab kohandada pea igasugustele prinditöödele sobivaks. Prindisätete muutmine arvutis mõjutab ainult tarkvara prinditöid.

Teavet fotode prindisätete muutmise kohta seadmes HP All-in-One vaadake jaotises Fotode prindisuvandite seadmine.

Windowsi kasutajad

Enne kui te printimise seadeid muudate, otsustage, kas soovite muuta järgmise printimise seadeid või muuta uued seaded vaikeseadeteks kõigile tulevastele printimistöödele. Printimisseadete avamisviis sõltub sellest, kas tahate muutakõigi tulevaste printimistööde või ainult järgmise printimise seadeid.

Printimisseadete muutmiseks kõigiks tulevasteks töödeks

1. Klõpsake teenuse **HP Solution Center** (HP Lahenduskeskus) nuppu **Settings** (sätted), osutage valikule **Print Settings** (prindisätted) ning seejärel klõpsake **Printer Settings** (prindisätted).
2. Tehke printimisseadetes muudatused ning klõpsake **OK**.

Käesoleva printimistöö printimisseadete muutmiseks

1. Klõpsa oma tarkvararakenduse **File** (Fail) menüüs **Print** (Prindi).
2. Veenduge, et HP All-in-One oleks valitud printer.
3. Klõpsake nupul mis avab dialoogiakna **Properties** (Atribuudid). Sõltuvalt tarkvararakendusest võib selle nupu nimi olla **Properties** (Atribuudid), **Options** (Suvandid), **Printer Setup** (Printeri häälestus) või **Printer**.
4. Tehke printimisseadetes muudatused ning klõpsake **OK**.
5. Töö printimiseks klõpsake **Print** (Prindi) või **OK** dialoogiaknas **Print** (Prindi).

Macintoshi kasutajad

Printimistöö seadete muutmiseks kasutage dialoogiaknaid **Page Setup** (Lehekülje häälestus) ja **Print** (Prindi). Kasutatav dialoogiaken sõltub sellest, millist seadet te muuta soovite.

Paberi suuruse, suuna või suurendusprotsendi muutmiseks

1. Valige oma rakenduse **File** (Fail) menüüst **Page Setup** (Lehekülje häälestus).
2. Veenduge, et valitud printeriks on HP All-in-One.
3. Tehke paberi suuruse, suuna ja suurendusprotsendi seadetesse muudatused ning klõpsake **OK**.

Kõigi teiste printimisseadete muutmiseks

1. Enne printimise alustamist valige HP All-in-One kas menüüs **Print Center** (prindikeskus) (versioon 10.2) või **Printer Setup Utility** (prindihäälestusutiliit) (versioon 10.3 või uuem).
2. Valige oma tarkvararakenduse **File** (Fail) menüüst **Print** (Prindi).
3. Tehke printimisseadetesse muudatused ning klõpsake töö printimiseks **Print** (Prindi).

Printimistöö peatamine

Kuigi te võite printimise peatada nii HP All-in-One'ilt kui ka arvutist, soovitame parimate tulemuste saavutamist peatamist HP All-in-One'ilt.

Märkus Windowsi kasutajad: Ehkki enamik Windowsi jaoks disainitud tarkvararakendusi kasutavad Windowsi spuulerit, võib juhtuda, et teie tarkvararakendus spuulerit ei kasuta. Näiteks ei kasuta Windowsi spuulerit Microsoft Office 97 programm PowerPoint. Kui te ei saa prinditööd tühistada, kasutades ühte järgmistest protseduuridest, tutvuge teie tarkvararakenduse kohta käivate taustprintimise tühistamise juhistega elektroonilises spikris.

Prinditöö peatamine seadme HP All-in-One abil

➔ Vajutage juhtpaneelil **Katkesta**. Otsige värviliselt displeilt teadet **Print Cancelled (Printimine tühistatud)**. Kui teade ei ilmu, vajutage taas **Katkesta**.

Prinditöö peatamine arvuti abil (Windows XP kasutajad)

1. Klõpsake Windowsi tegumiribal nuppu **Start** ning seejärel käsku **Control Panel** (juhtpaneel).
2. Avage juhtpaneel **Printers and Faxes** (printerid ja faksid).
3. Topeltklõpsake ikooni HP All-in-One.
4. Valige prinditöö, mida soovite katkestada.
5. Klõpsake menüü **Document** (dokument) käsku **Cancel Printing** (loobu printimisest) või **Cancel** (loobu) või vajutage klaviatuuri klahvi DELETE. Printimise katkestamine võib võtta mõne hetke.

Prinditöö peatamine arvuti abil (Windows 9x või 2000 kasutajad)

1. Klõpsake Windowsi tegumiriba nuppu **Start**, osutage käsule **Settings** (sätted) ning klõpsake seejärel käsku **Printers** (printerid).
2. Topeltklõpsake ikooni HP All-in-One.
3. Valige prinditöö, mida soovite katkestada.
4. Klõpsake menüü **Document** (dokument) käsku **Cancel Printing** (loobu printimisest) või **Cancel** (loobu) või vajutage klaviatuuri klahvi DELETE.
   Printimise katkestamine võib võtta mõne hetke.

Prinditöö peatamine arvuti abil (Macintoshi kasutajad)

1. Avage **Print Center** (versioon 10.2) või **Printer Setup Utility** (printeri häälestus utiliit) (versioon 10.3 või uuem) kaustas **Applications: Utilities** (rakendused: utiliidid).
2. Veenduge, et valitud printeriks on HP All-in-One.
3. Valige menüü **Printers** (printerid) käsk **Show Jobs** (näita töid).
4. Valige prinditöö, mida soovite katkestada.
5. Klõpsake käsku **Delete** (kustuta).
   Printimise katkestamine võib võtta mõne hetke.

10 Skannifunktsioonide kasutamine

See peatükk sisaldab teavet arvuti tarkvararakendusse, teenuse HP Instant Share sihtkohta ning mälukaardile või salvestusseadmele skannimise kohta. Peatükis on ka teave juhtpaneeli abil slaidide ja negatiivfilmi skannimise kohta.

Skannimine on teksti ja piltide teisendamine teie arvuti jaoks sobivasse elektroonilisse vormingusse. Skannida saab peaaegu kõike (fotosid, ajakirjaartikleid ja tekstidokumente), kuid vaadake, et te ei kriimustaks seadme HP All-in-One klaasi. Mälukaardile või salvestusseadmele skannitud pilte on mugav kaasas kanda.

Märkus Macintoshis saab muuta **HP Scan Pro** vaikimisi määratud skannissätteid. Lisateavet pakub elektrooniline **HP Image Zone'i spikker**.

Pildi skannimine

Teavet arvutist skannimise ning selle kohta, kuidas skannitud pilti korrigeerida, suurust muuta, pöörata, kärpida või teravustada, pakub tarkvaraga kaasasolev elektrooniline **HP Image Zone'i spikker**.

Skannifunktsioonide kasutamiseks peavad seade HP All-in-One ja arvuti olema ühendatud ja sisse lülitatud. Ka tuleb enne skannimist arvutisse installida seadme HP All-in-One tarkvara ja see käivitada. Et veenduda, kas Windowsi kasutavas arvutis seadme HP All-in-One tarkvara töötab, vaadake, kas ekraani parempoolses allääres kella lähedal asuvas süsteemisalves on olemas seadme HP All-in-One ikoon. Macintoshil on seadme HP All-in-One tarkvara alati käivitatud.

Märkus Kui sulgete Windowsi süsteemisalves ikooni HP Digital Imaging Monitor, võib teie HP All-in-One kaotada mõned skannifunktsioonid ja ekraanil võidakse kuvada veateade **No Connection** (ühendus puudub). Sel juhul saate täisfunktsioonid taastada kas arvuti taaskäivitamise või tarkvara **HP Image Zone** käivitamise teel.

Originaal arvutisse skannimine

Klaasile asetatud originaale võite skannida otse juhtpaneelilt.

1. Asetage originaal klaasi paremasse ülanurka, skannitav külg allpool.
2. Vajutage **Skanni**, kui see ei ole veel sisse lülitatud.
   - Kui teie HP All-in-One on USB-kaabli abil ühendatud arvutiga, kuvatakse värvilisel näidikul menüü **Scan To** (skanni...). Jätkake punktiga 4.
   - Kui teie HP All-in-One on võrguühenduses, kuvatakse värvilisel näidikul menüü **Scan** (skannimine). Jätkake järgmise punktiga.
3. Kui teie HP All-in-One on võrguühenduses ühe või enama arvutiga, siis toimige järgmiselt:
   - Vajutage klahvi **1**, et valida menüü **Select Computer** (arvuti valik) ja siis vajutage nuppu **OK**.
     Ilmub menüü **Select Computer** (Vali arvuti), loetledes HP All-in-One'iga ühendatud arvutid.

Märkus Menüüs **Select Computer** (arvuti valik) võivad lisaks võrgu kaudu ühendatutele olla toodud ka USB-ühendusega arvutid.

– Vajutage vaikimisi määratud arvuti valimiseks nuppu **OK** või kasutage teise arvuti valikuks nooleklahve ning vajutage nuppu **OK**.
  Värvilisel näidikul kuvatakse menüü **Scan To** (skanni...), mis loetleb sihtkohad ning rakendused kõigi võimalike skannivõimaluste kohta.

4. Vajutage skannitud pildi vastuvõtmisel vaikerakenduse valimiseks nuppu **OK** või kasutage mõne teise rakenduse valikuks nooleklahve ning vajutage nuppu **OK**.
   Arvutis kuvatakse skanni eelvaade aknas **HP Scanning** (Windows) või **HP Scan Pro** (Macintosh), kus teil on võimalik pilti töödelda.
5. Eelvaadet on võimalik mitmel moel töödelda. Kui olete lõpetanud, klõpsake valikut **Accept** (aktsepteeri).
   Lisateavet eelvaate töötlemise kohta pakub tarkvaraga kaasas olev elektrooniline **HP Image Zone'i spikker**.
   HP All-in-One saadab skannimise valitud rakendusse. Näiteks kui valite **HP Image Zone**'i, avab ja kuvab see automaatselt kujutise.

Originaali mälukaardile või mäluseadmele skannimine

Skannitud pildi võite JPEG-vormingus saata parajasti sisestatud mälukaardile või mäluseadmele, mis on ühendatud eesmisesse USB-porti. Sel teel saate kasutada foto prindifunktsioone skannitud pildist ääristeta väljatrüki tegemiseks või albumilehekülgede loomiseks.

Märkus Kui teie HP All-in-One on ühendatud võrku, saab skannitud pildi saata ainult mälukaardile või mäluseadmele, kui tahate pilti selles võrgus levitada. Lisateavet pakub elektrooniline **HP Image Zone'i spikker**.

1. Asetage originaal klaasi paremasse ülanurka, skannitav külg allpool.
2. Vajutage **Skanni**, kui see ei ole veel sisse lülitatud.
   – Kui teie HP All-in-One on võrku ühendatud, siis kuvatakse mitmeid suvandeid ja sihtkohti loetlev menüü **Scan** (skannimine). Vaikesihtkohaks on viimati selle menüü abil valitud koht.
   – Kui teie HP All-in-One on otse arvutiga ühendatud, kuvatakse menüü **Scan To** (skanni...).
3. Vajutage allanoolt ▼, et tõsta esile valik **Memory Device** (mäluseade) ja siis vajutage nuppu **OK**.
   HP All-in-One skannib pildi ja salvestab faili JPEG-vormingus mälukaardile või mäluseadmele.

Slaidi või negatiivfilmi skannimine

Juhtpaneelilt on võimalik skannida nii slaide kui negatiivfilme, kui kasutate slaidi- ja negatiivihoidikut. Enne slaidide või negatiivide skannimist peate eemaldama kaane aluse ja asetama soovitud slaidi või filmi hoidikusse. Lisateavet vaadake jaotises Originaali laadimine slaidi- ja negatiivihoidikusse.

Slaidi või negatiivi skannimine

1. Asetage slaidi- ja negatiivihoidik klaasi paremasse ülanurka, skannitav pool allpool.
   Lisateavet vaadake jaotises Originaali laadimine slaidi- ja negatiivihoidikusse.
2. Vajutage nuppu **Film**, et kuvada menüü **Film** (film).
3. Skannitud pildi sihtkoha valimiseks vajutage soovitud valiku kõrval oleva numbriga nuppu:
   – Skannitud pildi arvutisse saatmiseks vajutage nuppu **1**.
   Kui teie HP All-in-One on võrgus ühendatud ühe või enama arvutiga, siis kuvatakse menüü **Select Computer** (arvuti valik). Soovitud arvuti valimiseks vajutage selle arvuti nime kõrval oleva numbriga nuppu:
   – Vajutage nuppu **2**, et saata skannitud pilt mälukaardi pessa sisestatud mälukaardile või mäluseadmele, mis on ühendatud HP All-in-One eesmise USB-pordiga.
   – Kui soovite pilti kohe välja printida, seda redigeerida või panna see värvilisele näidikule taustaks, vajutage nuppu **3**, et saata skannitud pilt värvilisele näidikule.
4. Skannitud pilt saadetakse valitud sihtkohta.
   – Nupu **1** vajutamisel saadetakse skannitud pilt teie arvutisse.
   – Nupu **2** vajutamisel saadetakse skannitud pilt mälukaardile või mäluseadmele.
   – Kui vajutasite nuppu **3**, vajutage foto muudatusteta printimiseks nuppu **Mustvalge** või **Värviline**. Võite vajutada ka nuppu **Foto**, mispeale kuvatakse menüü **Photo** (foto), kus on võimalik enne printimist valikuid muuta.
   Lisateavet lihtprindiviisardi **Easy Print Wizard** kasutamise kohta vaadake jaotises Lihtprindiviisardi Easy Print Wizard kasutamine.

Skannimise peatamine

➔ Skannimise peatamiseks vajutage esipaneelil **Katkesta**.

Skannitud piltide jagamine sõprade ja sugulastega

Skannitud pilte saab oma sõprade ja sugulastega jagada, kui saadate pilte e-posti manusena või kasutades teenust HP Instant Share.

E-posti manusena saatmine

Skannitud pilti on võimalik arvutisse salvestada ning seejärel e-posti manusena saata.

Lisateavet skannitud pildi salvestamise kohta vaadake jaotises Originaal arvutisse skannimine.

Lisateavet skannitud pildi e-posti manusena saatmise kohta pakub tarkvaraga kaasas olev elektrooniline **HP Image Zone'i spikker**.

Saatmine teenuse HP Instant Share abil

Saate võrguteenuse HP Instant Share abil oma skannitud pilte hõlpsasti sõprade ja sugulastega jagada. HP Instant Share võimaldab saata teistele pilte e-posti teel, laadida fotosid üles võrgualbumisse või fototöötlusteenusesse või saata pildid võrguühendusega seadmele HP All-in-One printimiseks.

Märkus Siinkohal kirjeldatud teenuste kättesaadavus oleneb riigist ja piirkonnast. Mõned nimetatud teenustest ei pruugi teie riigis või piirkonnas saadaval olla.

Et saaksite kasutada kõiki teenuse HP Instant Share funktsioone, mis on teie kombainseadme HP All-in-One juhtpaneelilt saadaval, peate oma seadmes HP All-in-One häälestama rakenduse HP Instant Share. Teavet teenuse HP Instant Share häälestuse ja kasutamise kohta pakub elektrooniline **HP Image Zone'i spikker**.

Skannitud pildi printimine

Skannitud pilti saab printida, kasutades programmi **HP Image Zone**. Lisateavet pakub elektrooniline **HP Image Zone'i spikker**.

Skannitud pildi redigeerimine

Skannitud pilti saab redigeerida, kasutades programmi **HP Image Zone**. Skannitud dokumenti saab redigeerida, kasutades OCR-tarkvara (Optical Character Recognition - optiline märgituvastus).

Skannitud foto või pildi redigeermine

Skannitud fotot või pilti saab redigeerida, kasutades tarkvara **HP Image Zone** . Nimetatud tarkvara abil saab muuta teravust, kontrastsust, värviküllastust ja muid omadusi. Skannitud pilti saab programmi **HP Image Zone** abil ka pöörata.

Lisateavet pakub elektrooniline **HP Image Zone'i spikker**.

Skannitud dokumendi redigeerimine

Teksti skannimine (tuntud ka optilise märgituvastuse või OCR nime all) võimaldab teil tuua ajakirjaartiklite, raamatute ja teiste trükiste sisu täielikult redigeeritava tekstina teie poolt eelistatud tekstitöötlustarkvarasse ja mitmetesse teistesse programmidesse. Kui soovite saada parimaid tulemusi, on oluline õppida OCR-i õigesti kasutama. Ärge eeldage, et skannitud tekstidokumendid oleksid OCR-tarkvara esmasel kasutamisel lähtematerjaliga täielikus vastavuses. OCR-tarkvara kasutamine on kunst, mille õppimine nõuab aega ja harjutamist. Lisateavet dokumentide skannimise, eriti nii teksti kui ka pilte sisaldavate dokumentide skannimise kohta, vaadake oma OCR-tarkvara dokumentatsioonis.

11 Faksi funktsioonide kasutamine

Seadet HP All-in-One saab kasutada nii fakside (sh värvifakside) saatmiseks kui ka vastuvõtmiseks.

Märkus Enne alustamist tuleb HP All-in-One sobivalt faksimiseks ette valmistada. Lisateavet vaadake jaotises Faksi häälestamine.

Selles kasutusjuhendis on vaid valik kõigist faksifunktsioonidest, millega tutvustatakse teile seadme HP All-in-One abil fakside saatmist ja vastuvõtmist. Elektrooniline **HP Image Zone'i spikker**, mis on seadme HP All-in-One tarkvaraga kaasas ning kus leiate teavet kõigi faksifunktsioonide kohta, mida HP All-in-One toetab, on soovitatav materjal tutvumiseks. Näiteks pakub elektrooniline **HP Image Zone'i spikker** teavet fakside saatmise planeerimise, mitmele inimesele korraga saatmise ja muude võimaluste kohta. Lisateavet selle kohta, kuidas võib teile abiks olla **HP Image Zone'i spikker**, vaadake jaotises Elektroonilise spikri kasutamine.

Faksi saatmine

Võite faksi saata mitmel erineval viisil. Juhtpaneeli abil saate oma HP All-in-One'ilt saata must-valge või värvilise faksi. Samuti saata saata faksi käsitsi seadmega ühendatud telefonilt. See võimaldab teil enne faksi saatmist adressaadiga rääkida.

Kui saadate sageli fakse samadele numbritele, võite häälestada kiirvalimised. Lisateavet kiirvalimise kohta vaadake jaotises Kiirvalimise häälestamine.

Lihtsa faksi saatmine

Juhtpaneeli abil saate vastavalt siin juhendis toodud kirjeldustele lihtsalt ühe- või mitmelehekülgelisi mustvalgeid fakse saata. Värvi- või fotofaksi saatmise kohta pakub teavet elektrooniline **HP Image Zone'i spikker**.

Märkus Kui vajate prinditud kinnitust fakside eduka saatmise kohta, lülitage faksi kinnitus sisse **enne** fakside saatmist. Lisateavet vaadake jaotises Faksikinnituste printimine.

Nõuanne Samuti on võimalik fakse saata käsitsi, või kasutada käsitsivalimist. Need funktsioonid võimaldavad teil numbri valimise kiirust reguleerida. Need funktsioonid on kasulikud, kui soovite kõne eest maksmisel kasutada kõnekaarti ning teil on vaja helistamise ajal tooniviipadele reageerida. Lisateavet vaadake jaotises Faksi käsitsi saatmine telefonilt või Faksi saatmine kasutades käsitsivalimist.

1. Vajutage **Faks**.
   Ilmub **Enter Fax Number** (Faksinumbri sisestamise) ekraan.
2. Sisesta klaviatuuri abli faksi number. Viimase valitud numbri uuesti valimiseks, vajuta nuppu ▲; nupp ▼ avab kiirvalimise.
3. Vajutage **Alusta must-valget**.
   Kui viimasena saadetud mustvalge faks on mällu talletatud, kuvatakse dialoog **Fax Mode** (faksimisrežiim). Uue faksi saatmiseks vajutage nuppu **1**

4. Asetage originaal klaasi parempoolsesse esinurka, skannitav külg allapool.
5. Vajutage uuesti **Alusta must-valget**.
6. Kui kuvatakse teade **Another Page?** (järgmine leht?), toimi järgmiselt:

Kui teil on veel lehekülgi faksida

a. Vajutage nuppu **1**, et valida **Yes** (Jah).
b. Kui küsitakse, asetage järgmine originaali lehekülg klaasi parempoolsesse esinurka, skannitav külg allapool.
c. Vajutage nuppu **Mustvalge**.

Kui teil ei ole rohkem lehekülgi faksida

➔ Vajutage nuppu **2**, et valida **No** (Ei).
Kui kõik lehed on skannitud, saadab HP All-in-One faksi.

Faksi käsitsi saatmine telefonilt

Faksi saatmise võib algatada, kasutades seadme HP All-in-One faksiga samal liinil olevat telefoni, kui te eelistate numbri valimiseks kasutada telefoni nuppe, mitte seadme HP All-in-One juhtpaneeli klaviatuuri. Seda faksi saatmise meetodit nimetatakse faksi käsitsi saatmiseks. Saates faksi käsitsi, kuulete te läbi telefonitoru valmise toone, tooniviipasid või muid helisid. See muudab kõnekaardi kasutamise faksi saatmiseks lihtsaks.

Sõltuvalt faksi saaja faksi häälestusest võib faksi saaja kas vastata telefonile või võtab kõne vastu faksiaparaat. Kui telefonile vastab inimene, võite enne faksi saatmist temaga vestelda. Kui kõnele vastab faksiaparaat, saate saata faksi otse aparaadile, kui kuulete vastuvõtva faksi faksitoone.

Võite telefoni kasutades saata mustvalge või värvifaksi. Järgmine lõik annab juhised mustvalge faksi saatmiseks.

Faksi telefonilt käsitsi saatmiseks

1. Valige number oma HP All-in-One'iga ühendatud telefoni klahvidelt.

   Märkus Numbri valimiseks peate kasutama telefoni klahve. Ärge kasutage HP All-in-One'i esipaneeli numbriklahve.

2. Kui telefonile vastab faksi saaja, saate temaga enne faksi saatmist vestelda.

   Märkus Kui kõnele vastab faksiaparaat, kuulete läbi telefonitoru vastuvõtva faksi faksitoone. Faksi saatmiseks jätkake järgmise punktiga.

3. Kui olete faksi saatmiseks valmis, vajutage **Faks**.
   Ilmub **Fax Mode** (Faksimisrežiimi) ekraan.
4. Vajutage **1** uue faksi saatmiseks.

   Nõuanne Kui kõige hilisem saadetud mustvalge faks on mällu salvestatud, siis võimaldab teine suvand dialoogis **Fax Mode** (faksirežiimi) saata faksi otse mälust.

5. Asetage originaal klaasi parempoolsesse esinurka, skannitav külg allapool.

Nõuanne Kui saadate faksi otse vastuvõtvasse masinasse, ilma vahepeal faksi saajaga vestlemata, võib olla mugavam asetada esimene originaali lehekülg klaasile enne faksikõne alustamist.

6. Vajutage **Alusta must-valget**.

   Märkus Kui te räägite faksi saajaga enne faksi saatmist, teavitage teda sellest, et peale faksitoonide kuulmist tuleb vajutada nupule Start.

7. Kui kuvatakse teade **Another Page?** (järgmine leht?), toimi järgmiselt:

   Kui teil on veel lehekülgi faksida

   a. Vajutage nuppu **1**, et valida **Yes** (Jah).
   b. Kui küsitakse, asetage järgmine originaali lehekülg klaasi parempoolsesse esinurka, skannitav külg allapool.
   c. Vajutage nuppu **Mustvalge**.

   Kui teil ei ole rohkem lehekülgi faksida

   ➔ Vajutage nuppu **2**, et valida **No** (Ei).

   Telefoniliin on faksimise kestel vaikne. Sel ajal võite telefonitoru hargile panna. Kui soovite adressaadiga kõnet jätkata, jääge kuni faksi ülekande lõpuni liinile.

Faksi saatmine kasutades käsitsivalimist

Käsitsivalimine lubab teil valida numbri juhtpaneelilt nagu valiksite tavaliselt telefonilt. Saates faksi käsitsivalimisega, kuulete seadme HP All-in-One kõlaritest numbri valimise toone, tooniviipasid või muid helisid. See võimaldab teil numbri valimise ajal vastata tooniviipadele ja samuti kontrollida numbrivalimise kiirust.

Nõuanne Kui te soovite käsitsivalimist kasutada faksi saatmisel kõnekaardiga, soovitab HP spetsiaalse kiirvaliku alla salvestada kõnekaardi PIN-koodi. Kui te ei salvesta PIN-koodi kiivaliku alla, võib juhtuda, et te ei jõua PIN-koodi piisavalt kiiresti sisestada. Võib juhtuda, et HP All-in-One alustab faksi toonide saatmist enne kui te olete oma PIN-koodi sisestamise lõpetanud ja kõne ebaõnnestub.

Võite käsitsivalimist kasutades saata mustvalge või värvifaksi. Järgmine lõik annab juhised mustvalge faksi saatmiseks.

Märkus Veenduge, et heli on sisse lülitatud, vastasel juhul ei kuule te kõnetooni. Lisateavet vaadake jaotises Helitugevuse reguleerimine.

Faksi käsitsivalimisega saatmiseks esipaneelilt

1. Vajutage **Faks**.
   Ilmub **Enter Fax Number** (Faksinumbri sisestamise) ekraan.
2. Vajutage **Alusta must-valget**.
3. Asetage originaal klaasi parempoolsesse esinurka, skannitav külg allapool.
4. Vajutage uuesti **Alusta must-valget**.
5. Kui kuvatakse teade **Another Page?** (järgmine leht?), toimi järgmiselt:

Kui teil on veel lehekülgi faksida

a. Vajutage nuppu **1**, et valida **Yes** (Jah).
b. Kui küsitakse, asetage järgmine originaali lehekülg klaasi parempoolsesse esinurka, skannitav külg allapool.
c. Vajutage nuppu **Mustvalge**.

Kui teil ei ole rohkem lehekülgi faksida

➔ Vajutage nuppu **2**, et valida **No** (Ei).

Kuvatakse dialoog **Enter Fax Number** (faksinumbri sisestamine).

6. Kui kuulete tooni, sisestage number esipaneeli numbriklahvide abil.
7. Järgige esineda võivaid viipasid.



Nõuanne Kui kasutate faksi saatmisel kõnekaarti, siis vajutage (kui teilt seda küsitakse) nuppu ▼, et siseneda kiirvalikutesse, kuhu on salvestatud kõnekaardi PIN. Seejärel vajutage nuppu **OK**.

Faks saadetakse kui vastuvõttev faksimasin vastab.

Faksi vastuvõtmine

Sõltuvalt funktsiooni **Auto Answer** (automaatvastuvõtt) häälestusest, võimaldab seadme HP All-in-One fakse automaatselt või käsitsi vastu võtta. Kui te olete funktsiooni **Auto Answer** (automaatvastuvõtt) häälestanud valikule **Off** (väljas), peate fakse vastu võtma käsistsi. Kui funktsioon **Auto Answer** (automaatvastuvõtt) on häälestatud valikule **On** (sees) (vaikesäte), võtab HP All-in-One sissetulevad kõned ja faksid vastu automaatselt, pärast sättega **Rings To Answer** (helinaid vastamiseni) kindlaks määratud arvu helinaid. (**Rings To Answer** (helinaid vastamiseni) vaikesäte on viis helinat.) Lisateavet funktsiooni **Auto Answer** (automaatvastuvõtt) kohta vaadake jaotises Vastuvõturežiimi seadmine.

Faksi käsitsi vastuvõtmine

Kui häälestate HP All-in-One fakse käsitsi vastu võtma (funktsiooni **Auto Answer** (automaatvastuvõtt) valikuks on **Off** (väljas)) või vastate telefonile ja kuulete faksitoone, kasutage fakside vastuvõtmiseks selles jaotises toodud juhiseid.

1. Veenduge, et HP All-in-One on sisse lülitatud ja sisendsalve on pandud paberit.
2. Kui te olete hetkel telefonitsi ühenduses saatjaga, paluge tal vajutada oma faksi nuppu Start.
3. Kui te kuulete saatja faksi faksitoone, toimige järgmiselt:
   a. Vajutage seadme HP All-in-One juhtpaneeli nuppu **Faks**.
   b. Vajutage nuppu ▼ seni, kuni tõstetakse esile valik **Receive Fax Manually** (faksi käsitsi vastuvõtmine), ning vajutage seejärel nuppu **OK**.
   c. Vajutage nuppu **Mustvalge** või **Värviline**.
   d. Kui HP All-in-One alustab faksi vastuvõtmist, võite toru hargile panna.



Nõuanne Kui telefon, mida kastuate, töötab samal telefoniliinil, kus HP All-in-One, kuid ei ole lülitatud seadme HP All-in-One tagaküljel olevasse pessa "2-EXT", võib juhtuda, et te ei ole seadme HP All-in-One juhtpaneelile piisavalt lähedal. Kui te juhtpaneelini ei ulatu, oodake mõned sekundid ja vajutage seejärel oma telefonil nubreid **1 2 3**.

Kui HP All-in-One ei alusta faksi vastuvõtmist, oodake veel mõned sekundid ja vajutage uuesti klahve **1 2 3**. Kui HP All-in-One alustab faksi vastuvõtmist, võite toru hargile panna.

faksi varuvastuvõtu häälestus

Sõltuvalt eelistustest ja turvanõuetest, on võimalik seade HP All-in-One häälestada kas selliselt, et see salvestab kõik vastuvõetud faksid; ainult need faksid, mis saabuvad hetkel, kui seades esineb tõrge; või ei salvesta ühtki vastuvõetud faksi.

Märkus HP All-in-One kustutab seadme HP All-in-One väljalülitamisel kõik mällu salvestatud faksid. Mälust on fakse võimalik kustutada, tühjendades menüü **Setup** (häälestus) faksi logi või lülitades funktsiooni **Backup Fax Reception** (faksi varuvastuvõtt) režiimile **Off** (väljas). Lisateavet pakub elektrooniline **HP Image Zone'i spikker**.

Võimalikud on järgmised funktsiooni **Backup Fax Reception** (faksi varuvastuvõtt) režiimid: **On** (sees), **On Error Only** (ainult tõrke korral) ja **Off** (väljas).

- **On** (sees) on vaikesäte. Kui funktsioon **Backup Fax Reception** (faksi varuvastuvõtt) on režiimil **On** (sees), salvestab HP All-in-One kõik sissetulnud faksid mällu. See võimaldab uuesti printida kuni kaheksa viimatiprinditud faksi, kui need on veel mälus alles. Lisateavet vaadake jaotises Mälusolevate fakside korduvprintimine.

  Märkus Kui mälu saab täis, kirjutab HP All-in-One uute fakside vastuvõtmisel vanimad prinditud faksid üle. Kui mälu saab täis väljaprintimata fakse, ei võta HP All-in-One sissetulevaid faksikõnesid enam vastu.

- Režiimi **On Error Only** (ainult tõrke korral) korral salvestab HP All-in-One faksid mällu ainult juhul, kui on tegemist olukorraga, kus HP All-in-One ei saa fakse printida (näiteks juhul, kui HP All-in-One on kasutanud ära kõik paberi). HP All-in-One jätkab sissetulevate fakside salvestamist nii kaua, kui mälus on vaba ruumi. (Kui mälu saab täis, ei võta HP All-in-One sissetulevaid faksikõnesid vastu.) Kui tõrge saab lahendatud, siis prinditakse mällu salvestatud faksid välja automaatselt ja kustutatakse seejärel mälust.
- **Off** (väljas) tähendab seda, et fakse ei salvestata kunagi mällu. (Funktsiooni **Backup Fax Receprion** (faksi varvastuvõtt) väljalülitamine võib osutuda vajalikuks näiteks turvalisuse eesmärgil.) Kui tõrge on selline, et HP All-in-One printida ei saa (näiteks on HP All-in-One kasutanud ära kõik paberi), lõpetab HP All-in-One sissetulevatele faksikõnedele vastamise.

Märkus Kui funktsioon **Backup Fax Reception** (faksi varuvastuvõtt) on sisselülitatud, kuid HP All-in-One lülitatakse välja, kustutatakse mälust kõik faksid, kaasa arvatud need faksid, mida HP All-in-One võis vastu võtta tõrke ajal ja mis ei ole veel välja prinditud. Sellisel juhul tuleb ühendust võtta fakside saatjatega ja paluda neil väljaprintimata faksid uuresti saata. (Vastuvõetud fakside nimekirja saamiseks prindi välja faksi logi. Faksi logi, mis sisaldab numbreid, milledelt te olete fakse saanud, seadme HP All-in-One väljalülitamisel ei kustutata. Lisateavet faksi logide pakub elektrooniline **HP Image Zone'i spikker**.)

Faksi varuvastuvõtu määramiseks juhtpaneelilt

1. Vajutage **Häälestamine**.
2. Vajutage nuppu **4** ja seejärel nuppu **5**.
   See kuvab **Advanced Fax Setup** (Faksi erihäälestus) menüü ning seejärel valib **Backup Fax Reception** (Faksi varuvastuvõtt).
3. Vajutage nuppu ▼, et valida režiim **On** (sees),**On Error Only** (ainult tõrke korral) või **Off** (väljas)
4. Vajutage **OK**.

Mälusolevate fakside korduvprintimine

Lülitades funktsiooni **Backup Fax Reception** (faksi varuvasuvõtt) režiimile **On** (sees), salvestab HP All-in-One sissetulevad faksid mällu sõltumata sellest, kas seades on tõrge või mitte. Lisateavet funktsiooni **Backup Fax Reception** (faksi varuvastuvõtt) kohta vaadake jaotises faksi varuvastuvõtu häälestus.

Märkus HP All-in-One kustutab seadme HP All-in-One väljalülitamisel kõik mällu salvestatud faksid. Mälust on fakse võimalik kustutada, tühjendades menüü **Setup** (häälestus) faksi logi või lülitades funktsiooni **Backup Fax Reception** (faksi varuvastuvõtt) režiimile **Off** (väljas). Lisateavet pakub elektrooniline **HP Image Zone'i spikker**.

Sõltuvalt mälus olevate fakside suurusest, on võimalik välja printida kuni kaheksa viimatiprinditud faksi, kui need on veel mälus alles. Näiteks võib teil olla vaja printida faksi uuesti, kui olete kaotanud koopia oma viimasest väljatrükist.

1. Kontrollige, et peasalves oleks paberit.
2. Vajutage **Häälestamine**.
3. Vajutage nuppu **5** ja seejärel nuppu **7**.
   See kuvab **Tools** (Tööriistade) menüü ja seejärel valib **Reprint Faxes in Memory** (Taastrüki mälus talletatud faksid).
   Faksid prinditakse vastuvõtmisele vastupidises järjekorras, st viimasena vastu võetud faks prinditakse esimesena jne.
4. Kui te soovite katkestada mälus olevate fakside korduvprintimise, vajutage nuppu **Katkesta**.

Aruannete printimine

Te saate seadme HP All-in-One häälestada printima iga saadetud või vastuvõetud faksi puhul automaatselt vea- ja kinnitusaruandeid. Samuti on võimalik vajaduse korral käsitsi printida süsteemi aruandeid; need aruanded annavad seadme HP All-in-One kohta kasulikku süsteemiteavet.

Lisateavet võimalike süsteemiaruannete kohta pakub elektrooniline **HP Image Zone'i spikker**.

Faksikinnituste printimine

Kui vajate prinditud kinnitust selle kohta, et faksid on edukalt saadetud, siis järgige neid juhiseid ja lülitage faksi kinnitus sisse **enne** fakside saatmist. Valige kas suvand **On Fax Send** (faksi saatmisel) või **Send and Receive** (saatmisel ja vastuvõtmisel).

1. Vajutage **Häälestamine**.
2. Vajutage nuppu **1** ja seejärel nuppu **2**.
   Selle tulemusel kuvatakse menüü **Print Report** (prindi aruanne) ja valitakse seejärel käsk **Fax Confirmation** (faksi kinnitus).
3. Valige nupu ▼ abil üks järgmistest suvanditest ja vajutage seejärel nuppu **OK**.

On Fax Send (faksi saatmisel)	Prindib faksikinnituse iga saadetud faksi kohta.
On Fax Receive (faksi vastuvõtmisel)	Prindib faksikinnituse iga vastuvõetud faksi kohta.
Send and Receive (saatmisel ja vastuvõtmisel)	Prindib faksikinnituse kõigi saadetud ja vastuvõetud fakside kohta.
Off (väljas)	Ei prindi faksikinnitust fakside saatmisel ega vastuvõtmisel. See on vaikesäte.

Faksi tõrkearuannete printimine

Võite seadme HP All-in-One häälestada nii, et see prindib automaatselt aruande, kui faksi edastamisel tekib tõrge.

1. Vajutage **Häälestamine**.
2. Vajutage nuppu **1** ja seejärel nuppu **3**.
   Selle tulemusel kuvatakse menüü **Print report** (prindi aruanne) ja valitakse seejärel käsk **Fax Error Report** (faksi tõrkearuanne).
3. Valige nupu ▼ abil üks järgmistest suvanditest ja vajutage seejärel nuppu **OK**.

On Fax Send (faksi saatmisel)	aruanne prinditakse iga kord, kui esineb tõrge saatmisel.
On Fax Receive (faksi vastuvõtmisel)	aruanne prinditakse iga kord, kui esineb tõrge vastuvõtmisel.
Send and Receive (saatmisel ja vastuvõtmisel)	aruanne prinditakse iga kord, kui faksimisel tekib mingi tõrge. See on vaikesäte.
Off (väljas)	Välja ei prindita ühtegi tõrkearuannet.

Faksimise peatamine

Võite igal hetkel peatada faksi, mida te saadate või vastu võtate.

Faksimise peatamiseks juhtpaneelilt

➔ Saadetava või vastuvõetava faksi peatamiseks vajuta juhtpaneelil **Katkesta**. Otsige värviliselt displeilt sõnumit **Fax Cancelled** (Faks tühistatud). Kui see ei ilmu, vajutage uuesti **Katkesta**.
HP All-in-One prindib kõik leheküljed, mille printimist ta juba on alustanud ning katkestab ülejäänud printimistöö. See võib mõni hetk aega võtta.

Valitava numbri tühistamiseks

➔ Vajutage hetkel valitava numbri tühistamiseks **Katkesta**.

12 Kaupade tellimine

HP tooteid, näiteks soovitatavaid paberitüüpe, prindikassette ja lisatarvikuid, saate tellida HP veebisaidilt.

Telli paberit, läbipaistvaid kilesid või muid trükikandjaid

Selleks, et tellida paberit HP Premium Paper, HP Premium Plus Photo Paper või HP Premium Inkjet Transparency Film, külastage saiti www.hp.com/learn/suresupply. Kui seda küsitakse, valige oma riik/piirkond, järgige oma toote valimisel kuvatavaid viipu ning klõpsake seejärel ühte lehel olevatest ostulinkidest.

Tindikassettide tellimine

Tindikassettide tellimisnumbrid on erinevates riikides erinevad. Kui selles juhendis toodud tellimisnumbrid ei vasta teie seadmesse HP All-in-One paigaldatud tindikassettide numbritele, siis tellige uued HP Vivera tindikassetid paigaldatud kassetinumbrite järgi. Seade HP All-in-One toetab järgmisi tindikassette.

Tindikassetid	Sümbol	HP tellimisnumber
Musta tindi kassett	⬠	HP 363 Black Ink Cartridge
Tsüaanivärvi tindi kassett	△	HP 363 Cyan Ink Cartridge
Heleda tsüaanivärvi tindi kassett	▽	HP 363 Light Cyan Ink Cartridge
Magentavärvi tindi kassett	□	HP 363 Magenta Ink Cartridge
Heleda magentavärvi tindi kassett	◇	HP 363 Light Magenta Ink Cartridge
Kollase tindi kassett	○	HP 363 Yellow Ink Cartridge

Kõigi oma seadme poolt toetatavate tindikassettide tellimisnumbrid leiate, toimides järgmiselt.

- **Windowsi kasutajad**: Klõpsake teenuse **HP Solution Center** (HP Lahenduskeskus) käsku **Settings** (sätted), valige **Print Settings** (prindisätted) ning seejärel klõpsake käsku **Printer Toolbox** (printeri tööriistakast). Klõpsake vahekaarti **Estimated Ink Levels** (hinnangulised tinditasemed) ning seejärel klõpsake käsku **Print Cartridge Ordering Information** (tindikassettide tellimisteave).
- **Macintoshi kasutajad**: Klõpsake seadme **HP Image Zone** vahekaarti **Devices** (seadmed). Klõpsake alal **Select Devices** (seadmete valik) seadmele HP All-in-One vastavat ikooni. Klõpsake alal **Device Options** (seadme suvandid)

Settings (sätted) ja valige seejärel **Maintain Printer** (printeri hooldus). Kui küsitakse, valige oma HP All-in-One ning klõpsake käsku **Utilities** (utiliidid). Valige hüpikmenüüst **Supplies** (tarvikud).

Lisaks võite pöörduda ka kohaliku HP edasimüüja poole või minna veebisaidile www.hp.com/support, kus saate kontrollida, kas teil on oma riigi/piirkonna jaoks õiged tindikassettide tellimisnumbrid.

Seadmele HP All-in-One tindikassettide tellimiseks külastage veebisaiti www.hp.com/learn/suresupply. Kui seda küsitakse, valige oma riik/piirkond, järgige oma toote valimisel kuvatavaid viipu ning klõpsake seejärel ühte lehel olevatest ostulinkidest.

Tarvikute tellimine

Seadmele HP All-in-One lisatarvikute tellimiseks külastage veebisaiti www.hp.com/learn/suresupply. Kui seda küsitakse, valige oma riik/piirkond, järgige oma toote valimisel kuvatavaid viipu ning klõpsake seejärel ühte lehel olevatest ostulinkidest. Olenavalt teie riigist/piirkonnast võib HP All-in-One toetada järgmiste lisatarvikute kasutamist.

Tarvik ja HP mudel	Kirjeldus
HP Bluetooth® Wireless Printer Adapter (HP Bluetooth® traadita printeriadapter) bt300 / bt400 / bt450	Võimaldab seadmele HP All-in-One printimist Bluetooth-seadmest. See lisatarvik ühendatakse seadme HP All-in-One esiküljel asuvasse USB-porti ja see võtab vastu toetatavatest Bluetooth-seadmetest (nt digitaalkaameraga telefon, pihuarvuti (PDA) või Bluetoothi toetavad Windowsiga arvutid või Macintoshid) saadetud prinditöid.

Muude tarvikute tellimine

Muude lisatarvikute, nagu näiteks HP All-in-One'i tarkvara, prinditud kujul kasutamisjuhendi koopia, seadistamise juhendi või teiste kliendi poolt väljavahetatavate osade tellimiseks helistage vastavale alltoodud numbrile:

- USA-s või Kanadas helistage numbril **1-800-474-6836 (1-800-HP invent)**.
- Euroopas helistage +49 180 5 290220 (Saksamaa) või +44 870 606 9081 (Suurbritannia).

Seadme HP All-in-One tarkvara tellimiseks teistes riikides/piirkondades helistage oma riigi/piirkonna numbril. Alltoodud numbrid on kehtivad selle juhendi väljaandmise kuupäeval. Kehtivate tellimisnumbrite nimekirja leiate aadressil www.hp.com/support. Valige küsimisel oma riik/regioon ning seejärel klõpsake telefoni teel pakutava tehnilise toe kohta teabe saamiseks linki **Contact HP** (HP kontakt).

Riik/regioon	Tellimisnumber:
Aasia Vaikse ookeani piirkond (välja arvatud Jaapan)	65 272 5300
Austraalia	1300 721 147
Euroopa	+49 180 5 290220 (Saksamaa)

(jätkub)

Riik/regioon	Tellimisnumber:
	+44 870 606 9081 (Suurbritannia)
Uus-Meremaa	0800 441 147
Lõuna-Aafrika	+27 (0)11 8061030
USA ja Kanada	1-800-HP-INVENT (1-800-474-6836)

13 HP All-in-One hooldamine

HP All-in-One vajab vähe hooldust. Aeg-ajalt tuleb puhastada klaasi ja kaane alust, et eemaldada tolm ja kindlustada koopiate ning kogu skannimise selgus. Samuti peate vahel vahetama tindikassette, joondama printerit ning puhastama prindipead. See peatükk sisaldab juhiseid kombainseadme HP All-in-One parimas töökorras hoidmiseks. Nimetatud lihtsaid hooldustöid viige läbi vastavalt vajadusele.

puhastamine HP All-in-One

Klaasil või katteplaadil olevad sõrmejäljed, mustus, juuksekarvad vms aeglustavad seadme tööd ning mõjutavad erifunktsioonide, nagu nt **Photo Fit to Page** (Kohanda foto leheküljele), teostamise täpsust. Aeg-ajalt tuleb puhastada klaasi ja kaanealust valget katet, et kindlustada koopiate ja skannitud kujutiste selgus. Vajalik võib olla ka HP All-in-One korpuse välispindadelt tolmu pühkimine.

Klaasi puhastamine

Määrdunud klaas, kas tolmu, plekkide, juuste või muu tõttu, aeglustab seadme tööd ja mõjutab funktsioonide nagu nt **Fit to Page** (Kohanda leheküljele) täpsust.

1. Lülitage HP All-in-One välja, eemaldage toitejuhe pistikupesast ja tõstke skanneri kaas üles.

   Märkus Seadme HP All-in-One väljalülitamisel kustutatakse mällu salvestatud faksid.

2. Puhastage klaasi pehme riide või švammiga, mis on vähesel määral niisutatud mitteabrasiivse klaasipuhastusvahendiga.

   Hoiatus Ärge kasutage klaasi puhastamiseks abrasiivaineid, atsetooni, benseeni ega süsiniktetrakloriidi - need võivad klaasi kahjustada. Ärge kandke ega pihustage vedelikku otse klaasile; vedelik võib klaasi alla valguda ja seadet kahjustada.

3. Plekkide tekkimise vältimiseks kuivatage klaas seemisnaha või tselluloossvammiga.

Kaane aluse puhastamine

HP All-in-One kaanealusele valgele kattele võib koguneda väiksemat prahti.

1. Lülitage HP All-in-One välja, eemaldage toitejuhe pistikupesast ja tõstke skanneri kaas üles.

   Märkus Seadme HP All-in-One väljalülitamisel kustutatakse mällu salvestatud faksid.

2. Puhastage kaanealust valget katet pehme riide või švammiga, mis on niisutatud nõrga ja sooja seebivee lahusega.

3. Peske kaanealust katet ettevaatlikult kuni mustuse eemaldumiseni. Ärge hõõruge kaanealust katet.
4. Kuivatage kaanealune kate seemisnaha või pehme riidega.

   Hoiatus Ärge kasutage paberrätikuid, sest need võivad kaane alust katet kriimustada.

5. Kui osutub vajalikuks edasine puhastamine, siis korrake eelnevaid samme, kasutades isopropüülalkoholi. Alkoholijääkide eemaldamiseks pühkige katet hoolikalt niiske lapiga.

   Hoiatus Olge ettevaatlik, et alkoholi ei satuks klaasile ega seadme HP All-in-One värvitud pindadele, sest see võib seadet kahjustada.

Välispindade puhastamine

Tolmu ja plekkide eemaldamiseks korpuse välispindadelt kasutage pehmet riiet või kergelt niisutatud švammi. HP All-in-One sisemus ei vaja puhastamist. Vältige vedelike sattumist HP All-in-One juhtpaneelile ja selle sisemusse.

Hoiatus Kombainseadme HP All-in-One värvitud pindade kahjustamise vältimiseks ärge kasutage juhtpaneeli, seadme kaane ega muude värvitud osade puhastamiseks alkoholi ega alkoholipõhiseid puhastusvahendeid.

Hinnanguliste tinditasemete kontrollimine

Saate tinditaset hõlpsasti kontrollida, et hinnata tindikasseti väljavahetamiseni jäänud aega. Tinditase näitab hinnanguliselt prindikassetti allesjäänud tindikogust.

Nõuanne Tindikassettide vahetamisvajaduse väljaselgitamiseks võite ka printida enesetesti aruande. Lisateavet vaadake jaotises Enesetesti aruande printimine.

Tinditasemete kontrollimiseks värvilisel näidikul

➔ Leidke värvilise näidiku allosas kuus ikooni. Ikoonid näitavad tinditaset kõigis kuues värvitindikassetis: must, kollane, heletsüaan (sinine), tumetsüaan, helemagenta (roosa) ja tumemagenta.

Tiniditasemete suurema ja täpsema pildi vaatamiseks kuvage menüüst **Setup** (häälestus) tindimõõtur. Lisateavet vaadake jaotises Tinditasemete kontrollimiseks menüüst Setup (häälestus).

Kui kasutate tindikassetti, mis sisaldab mõne muu firma tinti peale HP, kuvatakse selle kasseti ikoonil tinditilga asemel küsimärk. HP All-in-One ei suuda määrata järelejäänud tindi kogust kassetis, mis sisaldab teiste firmade tinti.

Märkus HP ei saa garanteerida mõne muu firma tindi kvaliteeti ega töökindlust. Printeri teenindus või remont, mis on vajalik printeri tõrke või kahjustuse tõttu seoses mõne muu firma (mitte HP) tindi kasutamisega, ei kuulu garantiikohustuste hulka.

Kui ikoonil on kujutatud tühi tinditilk, siis on sellele värvile vastavas kassetis tinti väga vähe ning see kassett tuleb peatselt välja vahetada. Võib juhtuda, et saate prindipeakomplekti jäänud tindiga siiski veidi aega veel printimist jätkata.

Asendage tindikassett pärast seda, kui värvilisel näidikul kuvatakse hoiatusteade **Replace Soon** (asendage peatselt).
Kui näete värvilisel näidikul teadet **Empty Ink** (tint otsas), siis on vastav tindikassett ja prindipeakomplekt täiesti tühjad. Asendage see tindikassett viivitamata.
Lisateavet värvilisel näidikul kuvatavate ikoonide kohta vaadake jaotises Värvilise displei ikoonid.

Prindikassettidesse allesjäänud hinnangulist tindikogust saate kontrollida ka arvutist. Teavet tinditasemete kontrollimise kohta pakub elektrooniline **HP Image Zone'i spikker** joatises, mis kirjeldab funktsiooni **Printer Toolbox** (printeri tööriistakast). Lisateavet vaadake jaotises Elektroonilise spikri kasutamine.

Tinditasemete kontrollimiseks menüüst Setup (häälestus)

1. Vajutage nuppu **Häälestus**.
2. Vajutage nuppu **5** ja siis nuppu **1**.
   Kuvatakse menüü **Tools** (tööriistad) ning seejärel valik **Display Ink Gauge** (kuva tindimõõtur).
   Värvilisel näidikul kuvatakse kuue tindikasseti mõõturid.

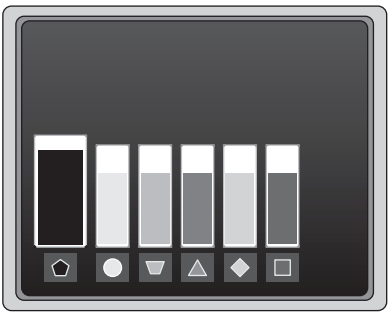

Enesetesti aruande printimine

Kui teil on printimisega probleeme, väljastage enesetesti aruanne. See aruanne võib olla abiks prindiprobleemide tuvastamisel ja pakkuda väärtuslikku teavet juhul, kui olete sunnitud pöörduma HP klienditoe poole.

1. Pange peasalve Letter-, A4- või Legal-formaadis valge kasutamata tavapaber.
2. Vajutage **Häälestamine**.
3. Vajutage nuppu **1** ja siis uuesti nuppu **1**.
   See kuvab **Print Report** (Prindi aruanne) menüü ning valib seejärel **Self-Test Report** (Enesetesti aruande).
   HP All-in-One prindib enesetesti aruande, mis sisaldab järgmist teavet:
   – **Tooteteave**: sisaldab mudeli numbrit, seerianumbrit ja muid tooteandmeid.
   – **Kontrolliteave**: sisaldab püsivara versiooni numbrit ning teavet selle kohta, kas teil on installitud HP kahepoolse prindi lisaseade.

- **Tindi etteandesüsteemi teave**: kuvab kõigi paigaldatud tindikassettide ligikaudsed tinditasemed, iga tindikasseti oleku, paigaldamis- ja aegumiskuupäeva.
- **Prindikvaliteedi skeem**: kuvab kuus värviruutu, üks iga paigaldatud kasseti jaoks. Kindlad ühtlased värviruudud näitavad, et prindikvaliteediga pole probleeme. Kui ruutudes on vööte või mõni ruut üldsegi puudub, puhastage prindipead jaotises Prindipea puhastamine kirjeldatud protseduuri abil. Kui värviruudud näitavad pärast prindipea puhastamist ikkagi probleemide olemasolu, joondage printer jaotises Printeri joondamine kirjeldatud protseduuri abil. Kui puhastamise ja joondamise järel on värviruutudell jätkuvalt näha probleeme, pöörduge HP klienditoe poole.
- **Bluetooth'i teave**: loetleb sätted valikulise Bluetooth-seadme jaoks.
- **Ajaloo logi**: sisaldab teavet, mida saab kasutada diagnostika jaoks HP klienditoe poole pöördumisel.

Töö tindikassettidega

Seadme HP All-in-One parima prindikvaliteedi tagamiseks peate tegema mõningaid lihtsaid hooldustöid. Käesolev jaotis pakub juhiseid tindikassettide käsitsemiseks ja vahetamiseks, printeri joondamiseks ning prindipea ja tindikassettide kontaktide puhastamiseks.

Tindikassettide vahetamine

Kui tindikassetid hakkavad tühjenema, kuvatakse värvilisel näidikul vastav teade. Selle teate saamisel kontrollige, kas teil on asenduskassett käepärast.

Kõigi tindikassettide tellimisnumbrid, mida teie HP All-in-One toetab, leiate jaotisest Kaupade tellimine. Seadmele HP All-in-One tindikassettide tellimiseks külastage veebisaiti www.hp.com/learn/suresupply. Valige vastava viiba juures oma riik või piirkond, järgige toote valimiseks kuvatavaid viipasid ja klõpsake seejärel ühte lehel olevatest ostulinkidest.

Tindikassettide vahetamiseks

1. Avage tindikassettide juurdepääsuluuk, tõstes selle seadme keskelt eest üles, kuni luuk lukustub ettenähtud asendisse.

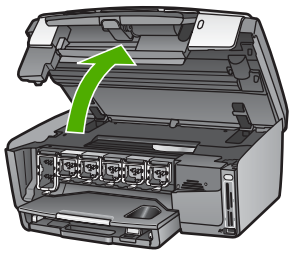

2. Vajutage tappi tindikasseti all seadme HP All-in-One sees oleva lingi vabastamiseks ja tõstke seejärel link üles.
   Kui vahetate musta tindi kassetti, tõstke üles vasakult esimene riiv.

Mõne värvikasseti vahetamisel, nagu näiteks kollane, heletsüaan, tsüaan, helemagenta või magenta, tõstke üles vastav link keskmises osas.

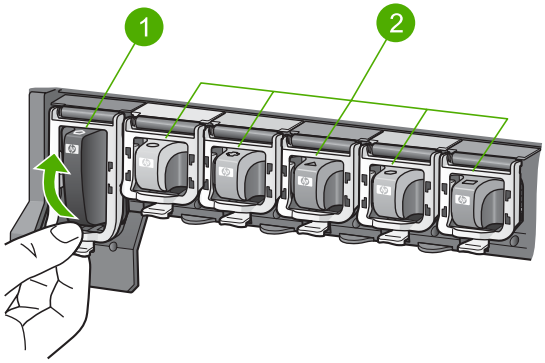

1	Musta tindikasseti link
2	Värviliste tindikassetide lingid

3. Tõmmake tindikassett pesast välja (enda poole).

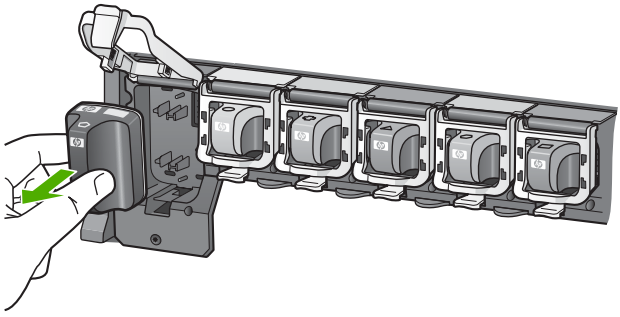

Nõuanne Kui vahetate prindikassetti sellepärast, et see on tühi või tühjenemas, siis andke tindikassett jäätmekäitlusse. HP tindiprinteritarvete taaskäitlusprogramm (HP Inkjet Supplies Recycling Program) on olemas paljudes riikides ja piirkondades ning võimaldab teil kasutatud tindikassette tasuta taaskäitlusesse anda. Lisateavet vaadake järgmisel veebisaidil:

www.hp.com/hpinfo/globalcitizenship/environment/recycle/inkjet.html

4. Võtke uus tindikassett pakendist välja ning libistage see käepidemest hoides tühja pessa.
   Veenduge, et pistate tindikasseti pessa, mille ikoon ja värv langevad kokku paigaldatava kasseti omadega.

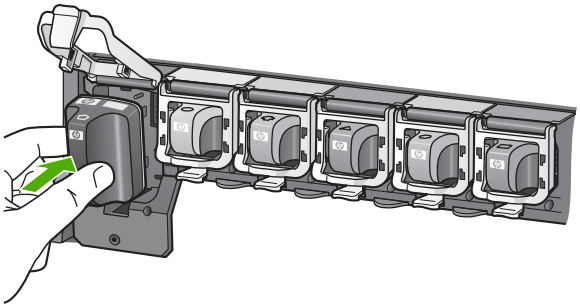

5. Vajutage halli linki allapoole, kuni see kohale klõpsab.

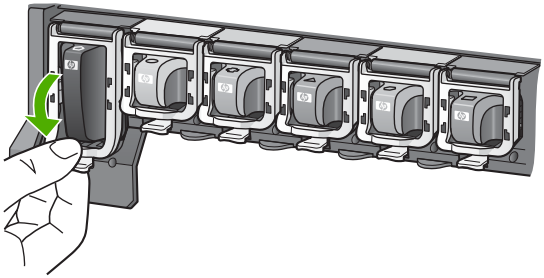

6. Korrake iga vahetatava tindikasseti korral punktides 2 kuni 5 kirjeldatud juhiseid.
7. Sulgege tindikassettide juurdepääsuluuk.

Printeri joondamine

Kasutage seda funktsiooni juhul, kui enesetesti aruandes prinditud värviruutudel esineb vööte või valgeid kriipse.

Kui pärast printeri joondamist ilmneb prindi kvaliteedis ikka veel probleeme, proovige puhastada prindipead jaotises Prindipea puhastamine kirjeldatud protseduuri abil. Kui pärast joondamist ja puhastamist kvaliteediprobleemid ei kao, pöörduge HP klienditoe poole.

Printeri joondamiseks juhtpaneelilt

1. Pange peasalve Letter- või A4-formaadis valge kasutamata tavapaber.
2. Vajutage **Häälestamine**.
3. Vajutage nuppu **5** ja siis nuppu **3**.
   Avaneb menüü **Tools** (tööriistad) ning seejärel valik **Align Print Cartridge** (joonda tindikassett).
   HP All-in-One prindib testlehekülje, joondab prindipea ning kalibreerib printeri. Visake kasutatud paberileht ära või andke vanapaberiks.

Teavet printeri joondamise kohta seadmega HP All-in-One kaasas oleva programmi **HP Image Zone** abil pakub elektrooniline **HP Image Zone'i spikker**. Lisateavet vaadake jaotises Elektroonilise spikri kasutamine.

Prindipea puhastamine

Kasutage seda funktsiooni juhul, kui enesetesti aruandes prinditud värviruutudel esineb vööte või valgeid kriipse. Ärge puhastage prindipead asjatult, kuna see raiskab tinti ja lühendab prindipea tindidüüside kasutusiga.

Kui prindi kvaliteet tundub pärast prindipea puhastamist ikka veel kehv, proovige printeri joondamist jaotises Printeri joondamine kirjeldatud protseduuri abil. Kui pärast puhastamist ja joondamist kvaliteediprobleemid ei kao, pöörduge HP klienditoe poole.

Prindipea puhastamiseks juhtpaneelilt

1. Pange peasalve Letter- või A4-formaadis valge kasutamata tavapaber.
2. Vajutage **Häälestamine**.
3. Vajutage nuppu **5** ja seejärel nuppu **2**.
   Avaneb menüü **Tools** (tööriistad) ning seejärel valik **Clean Printhead** (puhasta prindipea).
   HP All-in-One prindib lehe, mille võite utiliseerida.

Teavet prindipea puhastamise kohta seadmega HP All-in-One kaasas oleva programmi **HP Image Zone** abil pakub elektrooniline **HP Image Zone'i spikker**. Lisateavet vaadake jaotises Elektroonilise spikri kasutamine.

Tindikassettide kontaktide puhastamine

Puhastage tindikasseti vasevärvi kontakte juhul, kui värvilisel näidikul kuvatakse teade kasseti puudumise või rikke kohta.

Enne kontaktide puhastamist võtke kassett välja ning veenduge, et miski ei kata selle kontakte ega tindikasseti pesa. Seejärel paigaldage tindikassett tagasi seadmesse. Kui kuvatud teade väidab jätkuvalt, et kassett on puudu või kahjustatud, puhastage tindikasseti kontaktid. Kui teade pärast kontaktide puhastamist ei kao, peate tindikasseti vahetama. Võtke vastav tindikassett välja ning vaadake garantiiaja lõpu kuupäeva põhjal. Kui garantiiaja lõpp pole veel käes, pöörduge HP klienditoe poole asenduskasseti saamiseks.

Veenduge, et teie käsutuses on järgmised materjalid:

- Kuivad vahtkummist tampoonid, kiuvaba riie või muu pehme materjal, mis ei lagune ega jäta kiudusid.
- Destilleeritud, filtreeritud või pudelisse villitud vesi (kraanivesi võib sisaldada saasteaineid, mis võivad prindikassette kahjustada).

Hoiatus **Ärge** kasutage tindikasseti kontaktide puhastamiseks trükisilindri puhastusvahendeid ega alkoholi. Need võivad kahjustada tindikassetti või kombainseadet HP All-in-One.

Tindikasseti kontaktide puhastamiseks

1. Ühendage toitejuhe seadme HP All-in-One tagaküljelt lahti.

   Märkus Toitejuhtme väljatõmbamisel kustutatakse mällu salvestatud faksid.

2. Tõstke tindikassettide juurdepääsuluuk üles.

3. Vajutage tappi tindikasseti all seadme HP All-in-One sees oleva lingi vabastamiseks ja tõstke seejärel link üles.

   Märkus Ärge eemaldage mitut tindikassetti üheaegselt. Eemaldage ja puhastage üks tindikassett korraga. Ärge jätke tindikassetti seadmest HP All-in-One välja kauemaks kui 30 minutiks.

4. Vaadake, kas tindikasseti kontaktidel pole tindijälgi ega mustust.
5. Kastke puhas vahtkummist tampoon või kiuvaba riie destilleeritud vette ja pigistage sellest liigne vesi välja.

   Märkus Hoidke tindikassetti käepidemest. Ärge puudutage vasevärvi kontakte.

6. Puhastage ainult vasevärvi kontakte.

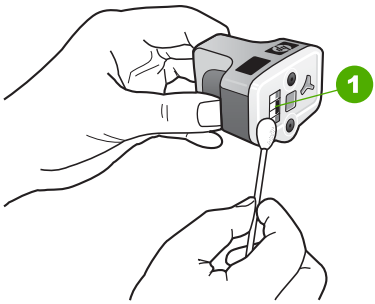

1	Vasevärvi kontaktid

7. Pange tindikassett tühja pessa tagasi ja vajutage halli linki allapole, kuni see oma kohale klõpsab.
8. Vajadusel korrake protseduuri teise tindikassetiga.
9. Sulgege ettevaatlikult tindikassettide juurdepääsuluuk ning ühendage toitejuhe seadme HP All-in-One tagaküljel asuvasse pessa.

Enesehoolduse helid

HP All-in-One toob aeg-ajalt kuuldavale mehaanilisi helisid seoses perioodiliste hooldusfunktsioonide täitmisega, nagu näiteks tindi lisamine ja prindipeakomplekti puhastamine. See on tavaline ja vajalik, et tagada seadme HP All-in-One parim prindikvliteet.

Hoiatus Teade värvilisel näidikul informeerib teid sellest, et HP All-in-One tegeleb parajasti hooldustoimingutega. Ärge sel ajal toidet välja lülitage.

14 Tõrkeotsingu teave

See peatükk sisaldab seadme HP All-in-One tõrkeotsinguteavet. Siin on toodud spetsiifiline teave paigaldus- ja häälestusprobleemide kohta ja mõned seadme kasutamist käsitlevad teemad. Lisateavet tõrkeotsingu kohta pakub tarkvaraga kaasasolev elektrooniline **HP Image Zone'i spikker**. Lisateavet vaadake jaotises Elektroonilise spikri kasutamine.

Väga tihti põhjustab probleeme see, kui HP All-in-One ühendatakse USB-kaabli abil arvutiga enne seadme HP All-in-One tarkvara arvutisse installimist. Kui ühendasite seadme HP All-in-One arvutiga enne seda, kui tarkvarainstalli dialoogis seda teha palutakse, peate järgima allpool toodud samme.

Levinumate häälestusprobleemide tõrkeotsing

1. Ühendage USB-kaabel arvuti küljest lahti.
2. Desinstallige tarkvara (kui olete selle juba installinud).
3. Taaskäivitage arvuti.
4. Lülitage HP All-in-One välja, oodake üks minut ja käivitage see uuesti.
5. Installige seadme HP All-in-One tarkvara uuesti.

Hoiatus Ärge ühendage USB-kaablit arvutiga enne, kui tarkvara installidialoogis seda teha palutakse.

Lisateavet tarkvara desinstallimise ja uuesti installimise kohta vaadake jaotises Tarkvara desinstallimine ja taasinstallimine.

Järgmine loend sisaldab teavet selle peatüki teemade kohta.

Selle kasutusjuhendi täiendavad tõrkeotsingu teemad

- **Häälestuse tõrkeotsing**: sisaldab teavet tõrkeotsingust riistvara häälestusel, tarkvara installimisel ja faksi häälestamisel.
- **Kasutamise tõrkeotsing**: sisaldab teavet probleemide kohta, mis võivad tekkida seadme HP All-in-One funktsioonide kasutamisel tavatoimingute tegemiseks.
- **Seadme uuendamine**: HP klienditeeninduse või värvilisele displeile ilmuva teate soovitusel võite avada HP klienditoe veebisaidi ja leida oma seadmele uuenduse. See osa sisaldab informatsiooni teie seadme uuendamise kohta.

Märkus Võrguühenduse tõrkeotsingut selles peatükis ei käsitleta. Lisateavet vaadake jaotises Võrgu tõrkeotsing.

Muud teabeallikad

- **Häälestusjuhend**: Häälestusjuhend seletab, kuidas HP All-in-One'i häälestada.
- **Kasutusjuhend**: kasutusjuhend on raamat, mida praegu loete. Selles raamatus kirjeldatakse seadme HP All-in-One põhifunktsioone ja selgitatakse, kuidas seadet HP All-in-One arvutiga ühendamata kasutada. Samuti sisaldab see häälestuse ja tõrkeotsingu alast teavet.

- **HP Image Zone'i spikker**: elektrooniline **HP Image Zone'i spikker** kirjeldab seadme HP All-in-One kasutamist koos arvutiga ja sisaldab täiendavat tõrkeotsinguteavet, mida see kasutusjuhend ei hõlma.
- **Seletusfail Readme**: Seletusfail Readme sisaldab teavet süsteeminõuete ja võimalike installimisprobleemide kohta. Lisateavet vaadake jaotises Seletusfaili vaatamine.

Kui te ei suuda probleemi ekraaniloleva abi või HP veebisaitide abil lahendada, helistage oma riigi/regiooni numbril HP klienditoele. Lisainfot leiate peatükist HP garantii ja tugi.

Seletusfaili vaatamine

Seletusfailist leiate teavet süsteeminõuete ning võimalike installimisprobleemide kohta.

- Windowsis pääsete seletusfaili juurde Windowsi tegumiriba kaudu. Klõpsake nuppu **Start**, osutage esmalt käsule **Programs** (programmid) või **All Programs** (kõik programmid), seejärel valikule **HP**, siis valikule **Photosmart All-in-One 3300 series** ning klõpsake siis valikut **Readme** (seletusfail).
- Macintosh OS X puhul pääsete seletusfailile Readme ligi, kui topeltklõpsate seadme HP All-in-One tarkvara CD-ROM-i ülataseme kaustas olevat ikooni.

Häälestuse tõrkeotsing

See lõik sisaldab paigalduse ja häälestuse tõrkeotsingu näpunäiteid kõige levinumate riistvara, tarkvara ja faksihäälestusega seonduvate probleemide kohta.

Riistvara häälestuse tõrkeotsing

Kasutage seda osa kõigi HP All-in-One'i riistvara häälestamise ajal tekkida võivate probleemide lahendamiseks.

Minu HP All-in-One ei lülitu sisse

Lahendus Veenduge, et toitejuhe on kindlalt ühendatud ning oodake paar sekundit, kuni HP All-in-One sisse lülitub. Kui see on esimene kord, mil te seadme HP All-in-One käivitate, võib käivitumine kesta kuni minuti. Kui kasutate seadme HP All-in-One vooluvõrku ühendamisel lülitiga pikendusjuhet, siis veenduge, et see oleks sisse lülitatud.

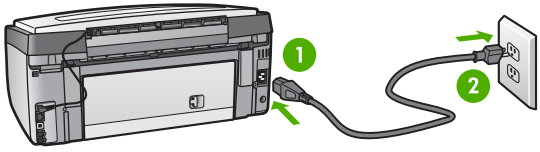

1	Toitejuhtme ühendus
2	Maandatud seinakontakt

Ühendasin USB-kaabli, kuid mul on probleeme seadme HP All-in-One kasutamisel koos arvutiga

Lahendus Enne USB-kaabli ühendamist peate installeerima oma HP All-in-One'iga kaasas olnud tarkvara. Installeerimise ajal ärge ühendage USB-kaablit enne, kui seda palutakse ekraanilolevates juhistes. USB-kaabli ühendamine enne selle palumist võib põhjustada vigu.

Kui olete tarkvara installeerinud, on arvuti ja HP All-in-One'i USB-kaabli abil ühendamine otsekohene. Lihtsalt ühendage USB-kaabli üks ots arvuti ja teine ots HP All-in-One'i taha. Võite seadme ühendada suvalise arvuti taga asuva USB pordiga.

Märkus Veenduge, et USB-kaabel on ühendatud seadme HP All-in-One õigesse porti.

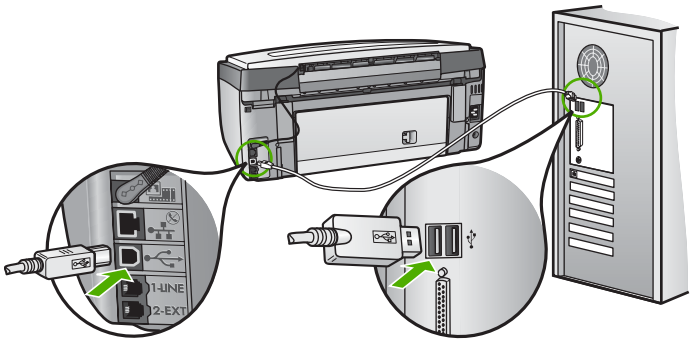

Värvilisel näidikul kuvati teade, et tuleb kinnitada juhtpaneeli kate

Lahendus See võib tähendada, et juhtpaneeli kate ei ole kinnitatud või on valesti kinnitatud. Veenduge, et seate katte seadme HP All-in-One peal olevate nuppudega täpselt kohakuti ja et see läheb klõpsuga kohale.

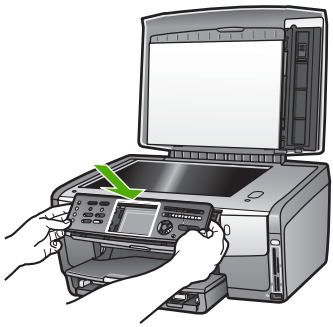

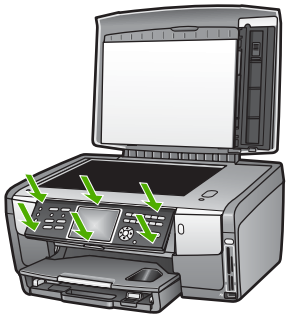

Värviline displei näitab vale keelt

Lahendus Keelesätteid on alati võimalik muuta menüüs **Setup** (häälestus). Lisateavet vaadake jaotises Keele ja riigi/piirkonna määramine.

Värvilise displei menüüdes näidatakse valesid mõõtühikuid

Lahendus Võib-olla valisite seadme HP All-in-One häälestusel vale riigi/piirkonna. Valitud riik/piirkond määrab värvilisel näidikul kuvatavad paberiformaadid.

Riigi/piirkonna muutmiseks peate keelesätteid muutma. Keelesätteid on alati võimalik muuta menüüs **Setup** (häälestus). Lisateavet vaadake jaotises Keele ja riigi/piirkonna määramine.

Värvilisel näidikul kuvati teade, et printerit tuleb joondada

Lahendus Printeri hooldus on vajalik selleks, et tagada hea prindikvaliteet. Lisateavet vaadake jaotises Printeri joondamine.

Värvilisel näidikul kuvati teade, et printeri joondamine ebaõnnestus

Põhjus Peasalve on sisestatud vale tüüpi paber, näiteks värvipaber, tekstiga juba varustatud paber või teatud sorti korduvkasutatav paber.

Lahendus Asetage peasalve kasutamata valge Letter- või A4-formaadis paber ning proovige printerit uuesti joondada.

Kui joondamine ei õnnestu ka nüüd, siis võib tegemist olla anduri või tindikasseti defektiga. Võtke ühendust HP klienditoega. Minge aadressile www.hp.com/support. Valige küsimisel oma riik/regioon ning seejärel klõpsake telefoni teel pakutava tehnilise toe kohta teabe saamiseks linki **Contact HP** (HP kontakt).

Põhjus Tindikasseti kontaktid ei puuduta printerikelgu kontakte.

Lahendus Eemaldage tindikassetid ja paigaldage need uuesti. Veenduge, et need on lõpuni sees ja paigale lukustunud. Lisateavet vaadake jaotises Tindikassettide vahetamine.

Põhjus Tindikassett või andur on vigane.

Lahendus Võtke ühendust HP klienditoega. Minge aadressile www.hp.com/support. Valige küsimisel oma riik/regioon ning seejärel klõpsake telefoni teel pakutava tehnilise toe kohta teabe saamiseks linki **Contact HP** (HP kontakt).

HP All-in-One ei prindi

Lahendus Teavet probleemide kohta, mis puudutavad võrguühendust, mälukaarti, PictBridge-kaamerat või mäluseadet pakub elektrooniline **HP Image Zone'i spikker**. Lisateavet selle kohta, kuidas võib teile abiks olla **HP Image Zone'i spikker**, vaadake jaotises Elektroonilise spikri kasutamine.

Kui HP All-in-One ja arvuti on USB kaudu ühendatud, kuid ei saa omavahel suhelda, proovige järgmist.

- Vaadake seadme HP All-in-One värvilist näidikut. Kui värviline näidik on tühi ja nupu **Sisse** tuli ei põle, on HP All-in-One välja lülitatud. Veenduge, et toitejuhe on kindlalt seadme HP All-in-One külge kinnitatud ning seinakontaktis. Vajutage seadme HP All-in-One sisselülitamiseks nuppu **Sisse**.
- Kontrollige USB-kaablit. Kui kasutate vanemat kaablit, ei pruugi see korralikult töötada. Proovige see mõne teise seadmega ühendada, et näha, kas kaabel töötab. Kui tekib probleeme, peate USB-kaablit vahetama. Samuti veenduge, et kaabli pikkus ei ületa 3 meetrit.
- Veenduge, et teil on USB-valmidusega arvuti Mõned operatsioonisüsteemid, nagu Windows 95 ja Windows NT, ei toeta USB-ühendusi. Lisainfo saamiseks vaadake oma operatsioonisüsteemiga kaasas olnud dokumentatsiooni.
- Kontrollige ühendust oma HP All-in-One'i ja arvuti vahel. Veenduge, et USB-kaabel on kindlalt HP All-in-One'i taga olevasse USB porti kinnitatud. Veenduge, et USB-kaabli teine ots on ühendatud teie arvuti USB porti. Peale kaablite õiget ühendamist lülitage oma HP All-in-One välja ning seejärel uuesti sisse.

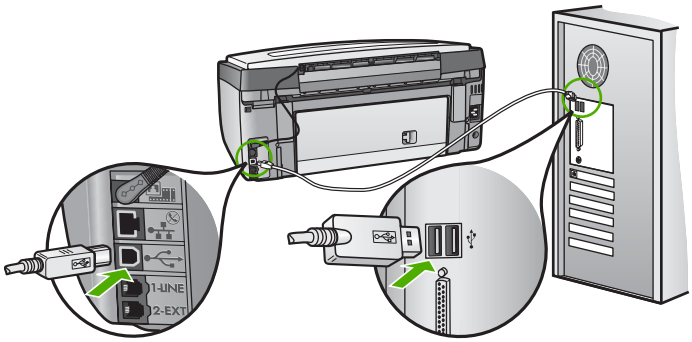

- Kui olete ühendanud seadme HP All-in-One arvutiga USB-jaoturi kaudu, siis veenduge, et jaotur oleks sisse lülitatud. Kui jaotur on sisse lülitatud, proovige ühendada seade otse arvutiga
- Veenguge, et seadme HP All-in-One USB-pordi kiirus ühildub teie arvuti USB-pordi kiirusega. Võib olla peate muutma tagumise USB-pordi kiiruse suurelt kiiruselt (High Speed USB 2,0) täiskiirusele (Full Speed USB 1,1). Lisateavet vaadake jaotises Ühendamine USB-kaabli abil.
- Proovige printida mõnest teisest rakendusest või mõnda teist faili, et teha kindlaks, kas probleemi põhjustajaks võib olla fail.
- Kontrollige teisi printereid või skannereid. Teil võib olla tarvis vanemad tooted oma arvuti küljest lahti ühendada.
- Kui HP All-in-One on võrku ühendatud, vaadake teavet, mida pakub seadmega HP All-in-One kaasasolev elektrooniline **HP Image Zone'i spikker**. Lisateavet selle kohta, kuidas võib teile abiks olla **HP Image Zone'i spikker**, vaadake jaotises Elektroonilise spikri kasutamine.
- Proovige ühendada USB-kaabel mõne teise USB-pordiga oma arvutil. Pärast ühenduste kontrollimist proovige arvutit uuesti käivitada. Lülitage HP All-in-One välja ning seejärel uuesti sisse.
- Vajadusel eemaldage ning installeerige **HP Image Zone**'i tarkvara uuesti. Lisainfot leiate peatükist Tarkvara desinstallimine ja taasinstallimine.

Lisainformatsiooni oma HP All-in-One'i häälestamise ja arvutiga ühendamise kohta vaadake oma HP All-in-One'iga kaasas olnud häälestusjuhendist.

Värvilisel näidikul kuvati teade paberiummistusest või prindipeakomplekti kinnikiilumisest

Lahendus Kui värvilisel näidikul kuvatakse teade paberiummistuse või kinnikiilunud prindipeakomplekti kohta, võib seadmesse HP All-in-One olla jäänud pakkematerjali. Tõstke tindikasseti juurdepääsuluuk üles, et tindikassetid oleksid nähtaval ning eemaldage prindipeakomplekti liikumist takistavad objektid, sealhulgas pakkematerjalide tükid. Lisateavet paberiummistuste kõrvaldamise kohta vaadake jaotises Paberi veaotsing.

Tarkvara installimise tõrkeotsing

Kui teil tekib tarkvara installeerimisel probleeme, vaadake võimaliku lahenduse leidmiseks alljärgnevaid teemasid. Kui teil tekib häälestamise ajal probleem riistvaraga, vaadake Riistvara häälestuse tõrkeotsing.

HP All-in-One tarkvara normaalse installeerimise ajal toimub järgmine:

1. Seadme HP All-in-One tarkvara CD-ROM käivitub automaatselt.
2. Installitakse tarkvara.
3. Failid kopeeritakse arvutisse.
4. Teil palutakse seade HP All-in-One arvutiga ühendada.
5. Installiviisardis kuvatakse roheline OK ja linnuke.
6. Teil palutakse arvuti taaskäivitada.
7. Käivitub faksihäälestusviisard **Fax Setup Wizard** (Windows) või faksihäälestusutiliit **Fax Setup Utility** (Macintosh).

8. Käivitub registreerimisprotsess.

Kui mõnda eelloetletuist ei juhtunud, võib installiga olla probleeme.

Installimise kontrollimiseks Windowsiga arvutis veenduge järgmises.

- Käivitage teenus **HP Solution Center** (HP Lahenduskeskus) ja kontrollige, kas kuvatakse järgmised nupud: **Scan Picture** (skanni pilt), **Scan Document** (skanni dokument) ja **Send Fax** (saada faks). Kui ikoone kohe ei kuvata, peate võib-olla mõni minut ootama, et HP All-in-One looks ühenduse arvutiga. Kui probleem ei lahene, siis vaadake jaotist Mõned nupud on teenusest HP Solution Center (HP Lahenduskeskus) puudu (Windows).
  Teavet selle kohta, kuidas teenust **HP Solution Center** (HP Lahenduskeskus) käivitada, pakub tarkvaraga kaasasolev elektrooniline **HP Image Zone'i spikker**.
- Avage dialoogiaken Printers (Printerid) ning kontrollige, kas HP All-in-One on nimekirjas olemas.
- Otsige Windowsi tegumiriba paremas ääres asuvalt tööriistaribalt HP All-in-One'i ikooni. See näitab, et HP All-in-One on valmis.

Kui ma CD-ROM-i oma arvuti CD-ROM-i draivi sisestan, ei juhtu midagi.

Lahendus Kui installiprogramm ei käivitu automaatselt, võite selle käivitada käsitsi.

Installiprogrammi käivitamine Windowsiga arvutis

1. Klõpsake Windowsi **Start** (Alusta) menüüs **Run** (Käivita).
2. Sisestage **Run** (Käivita) dialoogiaknasse **d:\setup.exe** (kui teie CD-ROM draiv ei ole määratud tähele D, sisestage sellele vastav täht) ning seejärel klõpsake **OK**.

Installiprogrammi käivitamine Macintoshis

1. Topeltklõpsake CD sisu kuvamiseks CD ikooni oma töölaual.
2. Topeltklõpsake ikooni Setup (häälestus).

Ekraanil kuvatakse minimaalsete süsteeminõuete dialoog (Windowsis)

Lahendus Teie süsteem ei vasta tarkvara installeerimise miinimumnõuetele. Probleemi täpsustamiseks klõpsake **Details** (Detailid) ning seejärel lahendage probleem enne uut tarkvara installeerimise katset.

Selle asemel võite proovida tarkvara **HP Image Zone Express** installimist. **HP Image Zone Express** ei ole küll nii funktsionaalne kui tarkvara **HP Image Zone**, aga see tarvitab vähem teie arvuti vaba kõvakettaruumi ja mälu.

Lisateavet tarkvara **HP Image Zone Express** installimise kohta vaadake seadmega HP All-in-One kaasas olevas installijuhendis.

USB ühendamise viibal ilmub punane X

Lahendus Harilikult ilmub eduka plug and play ühenduse näitamiseks roheline linnuke. Punane X näitab plug and play ühenduse ebaõnnestumist.

Toimige järgnevalt:

1. Veenduge, et juhtpaneeli kate on kindlalt paigaldatud, ühendage seadme HP All-in-One toitejuhe lahti ja seejärel ühendage see uuesti.
2. Veenduge, et USB- ja toitekaablid on ühendatud.

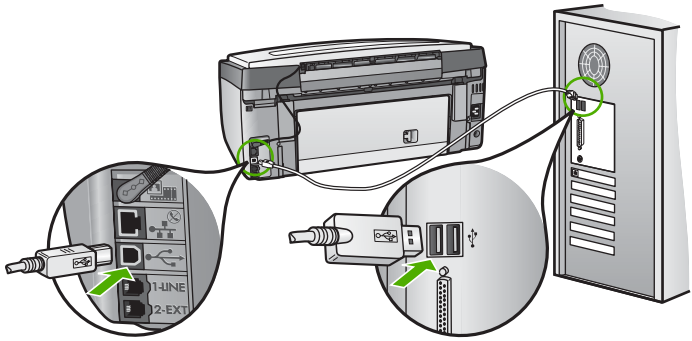

3. Klõpsake plug and play häälestuse uuesti katsetamiseks **Retry** (Proovi uuesti). Kui see ei tööta, jätkake järgmise sammuga.
4. Veenduge USB-kaabli on õiges paigaldamises järgnevalt:
   – Ühendage USB-kaabel lahti ning seejärel uuesti tagasi.
   – Ärge ühendage USB-kaablit klaviatuuri või toiteta jaoturiga.
   – Veenduge, et USB-kaabli pikkus on 3 meetrit või vähem.
   – Kui teie arvutiga on ühendatud mitu USB-seadet, võib teil olla tarvis teised seadmed installeerimise ajaks lahti ühendada.
5. Jätkake installimist ja vastava viiba kuvamisel taaskäivitage arvuti.
6. Kui kasutate Windowsiga arvutit, avage teenuse **HP Solution Center** (HP Lahenduskeskus) ja vaadake, kas kuvatakse vajalikud ikoonid (**Scan Picture** (skanni pilti), **Scan Document** (skanni dokumenti), ja **Send a Fax** (saada faks)). Kui põhiikoone ei kuvata, desinstallige tarkvara ja installige see uuesti. Lisateavet vaadake jaotises Tarkvara desinstallimine ja taasinstallimine.

Sain teate, et tekkinud on tundmatu viga

Lahendus Proovige installimist jätkata. Kui see ei toimi, katkestage ja alustage installimist uuesti ning järgige ekraanil olevaid juhiseid. Kui tekib viga, peate võibolla tarkvara desinstallima ja seejärel uuesti installima. Ärge lihtsalt kustutage seadme HP All-in-One programmifaile oma arvutist. Kõrvaldage need kindlasti korralikult, kasutades desinstalliutiliiti, mille te saite koos tarkvara **HP Image Zone** installimisega.

Lisainfot leiate peatükist Tarkvara desinstallimine ja taasinstallimine.

Mõned nupud on teenusest HP Solution Center (HP Lahenduskeskus) puudu (Windows)

Kui põhiikoone (**Scan Picture** (skanni pilt), **Scan Document** (skanni dokument) ja **Send Fax** (saada faks)) ei kuvata, ei pruugi install olla lõpule viidud.

Lahendus Kui installeerimine on mittetäielik, võib teil olla tarvis tarkvara deinstalleerida ning seejärel taasinstalleerida. Ärge HP All-in-One'i programmi faile kõvakettalt lihtsalt kustutage. Eemaldage need kindlasti HP All-in-One programmigrupis asuva deinstalleerimisutiliidi abil. Lisainfot leiate peatükist Tarkvara desinstallimine ja taasinstallimine.

Faksihäälestusviisard Fax Setup Wizard (Windows) või faksihäälestusutiliit Fax Setup Utility (Macintosh) ei käivitu.

Lahendus Seadme HP All-in-One häälestuse lõpetamiseks võite käsitsi käivitada faksihäälestusviisardi **Fax Setup Wizard** (Windows) või faksihäälestusutiliidi **Fax Setup Utility** (Macintosh).

Faksihäälestusviisardi Fax Setup Wizard käivitamiseks (Windows)

➔ Klõpsake teenuse **HP Solution Center** (HP Lahenduskeskus) valikut **Settings** (sätted), osutage valikule **Fax Settings & Setup** (faksi sätted ja häälestus) ning klõpsake seejärel valikut **Fax Setup Wizard** (faksihäälestusviisard).

Faksihäälestusutiliidi Fax Setup Utility käivitamiseks (Macintosh)

1. Klõpsake programmi **HP Image Zone** vahekaarti **Devices** (seadmed).
2. Klõpsake alal **Select Devices** (seadmete valik) seadmele HP All-in-One vastavat ikooni.
3. Klõpsake valikut **Settings** (sätted) ja seejärel valikut **Fax Setup Utility** (faksihäälestusutiliit).

Registreerimisdialoog ei ilmu (Windows)

Lahendus Registreerumisdialoogi (Sign up now) juurde pääsete Windowsi tegumiribalt. Klõpsake nuppu **Start**, osutage käsule **Programs** (programmid) või **All Programs** (kõik programmid), seejärel valikule **HP** ja valikule **Photosmart All-in-One 3300 series** ning lõpuks klõpsake valikut **Product Registration** (toote registreerimine).

Süsteemisalves ei kuvata ikooni Digital Imaging Monitor (Windows).

Lahendus Kui ikooni **Digital Imaging Monitor** süsteemisalves (mis tavaliselt asub töölaua alumises paremas nurgas) ei kuvata, siis käivitage vajalike ikoonide olemasolu kontrollimiseks teenus **HP Solution Center** (HP Lahenduskeskus).

Lisateavet teenuse **HP Solution Center** (HP Lahenduskeskus) põhiikoonide puudumise kohta vaadake jaotises Mõned nupud on teenusest HP Solution Center (HP Lahenduskeskus) puudu (Windows).

Tarkvara desinstallimine ja taasinstallimine

Kui installimine ei toimunud täielikult või kui te ühendasite USB-kaabli arvuti külge enne kui tarkvara installidialoogis seda paluti, võib vajalik olla tarkvara desinstallimine ja taasinstallimine. Ärge lihtsalt kustutage seadme HP All-in-One programmifaile oma arvutist. Kõrvaldage need kindlasti korralikult, kasutades desinstalliutiliiti, mille te saite koos tarkvara **HP Image Zone** installimisega.

Taasinstallimine võib kesta 20 kuni 40 minutit. Tarkvara desinstallimiseks Windowsi arvutist on olemas kolm meetodit; Macintoshist desinstallimiseks aga üks meetod.

Windows arvutilt deinstalleerimiseks, meetod 1

1. Ühendage oma HP All-in-One arvuti küljest lahti. Ärge ühendage HP All-in-One'i arvutiga enne, kui olete tarkvara taasinstalleerinud.
2. Vajutage HP All-in-One'i välja lülitamiseks nuppu **Sisse**.
3. Klõpsake Windowsi tegumiribal nuppu **Start**, osutage käsule **Programs** (programmid) või **All programs** (kõik programmid), seejärel käsule **HP** ja valikule **Photosmart All-in-One 3300 series** ning seejärel klõpsake valikut **Uninstall** (desinstallimine).
4. Järgige ekraanil kuvatavaid juhiseid.
5. Kui teilt küsitakse, kas soovite eemaldada jagatud failid, klõpsake **No** (Ei).
   Teised neid faile kasutavad programmid võivad failide kustutamise korral mitte enam töötada.
6. Taaskäivitage arvuti.

   Märkus On tähtis, et ühendaksite HP All-in-One'i lahti enne arvuti taaskäivitamist. Ärge ühendage HP All-in-One'i arvutiga enne, kui olete tarkvara taasinstalleerinud.

7. Tarkvara taasinstallimiseks pange seadme HP All-in-One CD-ROM oma arvuti CD-ROM-i draivi ja järgige ekraanil kuvatavaid juhiseid ning seadmega HP All-in-One kaasasolevas häälestusjuhendis toodud juhiseid.
8. Peale tarkvara installeerimist ühendage HP All-in-One oma arvutiga.
9. HP All-in-One'i sisse lülitamiseks vajutage nuppu **Sisse**.
   Peale oma HP All-in-One'i ühendamist ja sisse lülitamist võib teil olla tarvis oodata mõni minut, kuni teostatakse Plug and Play toiminguid.
10. Järgige ekraanil kuvatavaid juhiseid.

Kui tarkvara installimine on lõpetatud, kuvatakse Windowsi süsteemisalves ikoon HP Digital Imaging Monitor.

Veendumaks, et tarkvara on õigesti installitud, topeltklõpsake töölaual ikooni **HP Solution Center** (HP Lahenduskeskus). Kui kuvatakse teenuse **HP Solution Center** (HP Lahenduskeskus) põhiikoonid (**Scan Picture** (skanni pilt), **Scan Document** (skanni dokument) ja **Send a Fax** (saada faks)), on tarkvara õigesti installitud.

Windows arvutilt deinstalleerimiseks, meetod 2

Märkus Kasutage seda meetodit, kui käsku **Uninstall** (desinstalli) ei ole Windowsi menüüs Start.

1. Klõpsake Windowsi tegumiribal **Start** (Alusta), **Settings** (Seaded), **Control Panel** (Juhtpaneel).
2. Tehke topeltklõps valikul **Add/Remove Programs** (Lisa/eemalda programme).
3. Valige **HP All-in-One & Officejet 4.0** ning seejärel klõpsake **Change/Remove** (Muuda/eemalda).
   Järgige ekraanil kuvatavaid juhiseid.
4. Ühendage oma HP All-in-One arvuti küljest lahti.
5. Taaskäivitage arvuti.

   Märkus On tähtis, et ühendaksite HP All-in-One'i lahti enne arvuti taaskäivitamist. Ärge ühendage HP All-in-One'i arvutiga enne, kui olete tarkvara taasinstalleerinud.

6. Sisestage seadme HP All-in-One CD-ROM oma arvuti CD-ROM-i draivi ja käivitage seejärel installiprogramm.
7. Järgige ekraanil kuvatavaid ja seadmega HP All-in-One kaasasolevas häälestusjuhendis toodud juhiseid.

Windows arvutilt deinstalleerimiseks, meetod 3

Märkus Kasutage seda meetodit, kui käsku **Uninstall** (desinstalli) ei ole Windowsi menüüs Start.

1. Sisestage seadme HP All-in-One CD-ROM oma arvuti CD-ROM-i draivi ja käivitage seejärel installiprogramm.
2. Valige **Uninstall** (Deinstalleeri) ning järgige ekraanilolevaid juhiseid.
3. Ühendage oma HP All-in-One arvuti küljest lahti.
4. Taaskäivitage arvuti.

   Märkus On tähtis, et ühendaksite HP All-in-One'i lahti enne arvuti taaskäivitamist. Ärge ühendage HP All-in-One'i arvutiga enne, kui olete tarkvara taasinstalleerinud.

5. Käivitage uuesti seadme HP All-in-One installiprogramm.
6. Valige käsk **Reinstall** (taasinstalli).
7. Järgige ekraanilolevaid juhiseid ja oma HP All-in-One'iga kaasas olnud häälestusjuhendis toodud juhiseid.

Macintoshist desinstallimine

1. Eemaldage HP All-in-One Macintoshi küljest.
2. Topeltklõpsake kausta **Applications: HP All-in-One Software** (Rakendused: HP All-in-One'i tarkvara).
3. Topeltklõpsake ikooni **HP Uninstaller** (HP desinstaller).
   Järgige ekraanilolevaid juhiseid.

4. Peale tarkvara deinstalleerimist ühendage HP All-in-One lahti ning seejärel taaskäivitage oma arvuti.

   Märkus On tähtis, et ühendaksite HP All-in-One'i lahti enne arvuti taaskäivitamist. Ärge ühendage HP All-in-One'i arvutiga enne, kui olete tarkvara taasinstalleerinud.

5. Tarkvara taasinstallimiseks pange seadme HP All-in-One CD-ROM arvuti CD-ROM-i draivi.
6. Avage CD-ROM töölaual ja topeltklõpsake ikooni **HP All-in-One Installer** (HP All-in-One'i installer).
7. Järgige ekraanilolevaid juhiseid ja oma HP All-in-One'iga kaasas olnud häälestusjuhendis toodud juhiseid.

Veaotsing faksi häälestamisel

See osa sisaldab HP All-in-One'i faksi häälestamise veaotsingu informatsiooni. Kui teie HP All-in-One ei ole faksimiseks korralikult häälestatud, võib teil fakside saatmisel, vastu võtmisel või mõlemal juhul probleeme tekkida.

See punkt sisaldab teavet ainult häälestusega seotud tõrkeotsingu kohta. Täiendavad faksi tõrkeotsingut käsitlevad teemasid (nt probleemid fakside printimisel või aeglane faksi vastuvõtt) vaadake tõrkeotsingupeatükis **3100, 3200, 3300 series: tõrkeotsing**, mida pakub elektrooniline **HP Image Zone'i spikker**. Lisateavet vaadake jaotises Elektroonilise spikri kasutamine.

Kui teil on faksimisel probleeme, võite printida seadme HP All-in-One oleku kontrollimiseks faksi testiaruande. Test ebaõnnestub, kui HP All-in-One pole faksimiseks õigesti häälestatud. Tehke see test siis, kui olete lõpetanud seadme HP All-in-One faksimiseks häälestamise. Lisateavet vaadake jaotises Faksi häälestuse testimine.

Kui test ebaõnnestub, vaadake aruanne läbi, et leitud probleemide kõrvaldamise kohta lisateavet saada. Lisateabe saamiseks võite ka lugeda järgmist punkti, Faksi test ebaõnnestus.

Faksi test ebaõnnestus

Kui tegite faksi testi ja see ebaõnnestus, vaadake aruanne läbi, et tõrke kohta põhiteavet saada. Üksikasjalikuma teabe saamiseks vaadake aruandest, milline testi osa ebaõnnestus ja seejärel leidke siintoodud teemade hulgast sobiv lahendus.

- Faksi riistvara test ebaõnnestus
- Aktiivse telefoni seinakontaktiga ühendatud faksi test ebaõnnestus
- Õigesse porti ühendatud telefonikaabli test ebaõnnestus
- Faksiga õiget tüüpi telefonikaabli kasutamise test ebaõnnestus
- Tooni leidmise test ebaõnnestus
- Faksiliini seisukorra test ebaõnnestus

Faksi riistvara test ebaõnnestus

Lahendus

- Lülitage juhtpaneelil asuva nupu **Sisse** abil HP All-in-One välja ning seejärel ühendage toitekaabel HP All-in-One'i tagant lahti. Mõne sekundi järel ühendage toitekaabel tagasi ning lülitage toide sisse. Teostage test uuesti. Kui test uuesti ebaõnnestub, jätkake selles osas leiduva veaotsingu informatsiooni vaatamist.
- Proovige saata või vastu võtta testfaks. Kui saate faksi edukalt saata või vastu võtta, võib probleemi mitte olla.
- Kui teil on Windows arvuti ja teostate testi **Fax Setup Wizard** (Faksi häälestusviisardist), veenduge, et HP All-in-One ei oleks hõivatud mõne teise toiminguga, näiteks faksi vastu võtmise või koopia tegemisega. Veenduge, et värvilisel displeil ei oleks sõnumit, mis näitaks, et HP All-in-One on hõivatud. Kui see on hõivatud, oodake enne testi teostamist, kuni see lõpetav toimingu ja pöördub tagasi ooterežiimi..

Pärast leitud probleemide lahendamist käivitage faksi test uuesti, et veenduda selle õnnestumises ja selles, et HP All-in-One on faksimiseks valmis. Kui faksi riistvara test **Fax Hardware Test** jätkuvalt ebaõnnestub ja teil on faksimisel probleeme, pöörduge abi saamiseks HP klienditoe poole. Minge aadressile www.hp.com/support. Valige küsimisel oma riik/regioon ning seejärel klõpsake telefoni teel pakutava tehnilise toe kohta teabe saamiseks linki **Contact HP** (HP kontakt).

Aktiivse telefoni seinakontaktiga ühendatud faksi test ebaõnnestus

Lahendus

- Telefonikaabli kindluses veendumiseks kontrollige telefoni seinakontakti ja HP All-in-One'i vahelist ühendust.
- Kasutage kindlasti seadmega HP All-in-One kaasasolevat telefonikaablit. Kui te ei kasuta seadme HP All-in-One telefoni seinakontakti ühendamiseks komplektis olevat telefonikaablit, ei pruugi fakside saatmine ja vastuvõtmine õnnestuda. Pärast seadmega HP All-in-One kaasasoleva telefonikaabli ühendamist käivitage test uuesti.
- Veenduge, et olete seadme HP All-in-One õigesti telefoni seinakontakti ühendanud. Ühendage seadme HP All-in-One kastis kaasas olnud telefonikaabli üks ots telefoni seinakontakti ning seejärel teine ots seadme HP All-in-One taga asuvasse porti "1-LINE". Lisateavet seadme HP All-in-One faksimiseks häälestamise kohta vaadake jaotises Faksi häälestamine.
- Kui kasutate telefonijaoturit, võib see põhjustada faksimisel probleeme. (Jaotur on kahe kaabli ühendaja, mis ühendatakse telefoni seinakontakti.) Proovige jaotur eemaldada ja ühendage HP All-in-One otse telefoni seinakontakti.

- Proovige HP All-in-One'i jaoks kasutatavasse seinakontakti ühendada töötav telefon ja telefonikaabel ning kontrollige tooni olemasolu. Kui te tooni ei kuule, võtke ühendust telefonikompaniiga ja laske neil liini kontrollida.
- Proovige saata või vastu võtta testfaks. Kui saate faksi edukalt saata või vastu võtta, võib probleemi mitte olla.

Peale kõigi leitud probleemide lahendamist teostage faksi test uuesti, et veenduda, et see õnnestub ja HP All-in-One on faksimiseks valmis.

Õigesse porti ühendatud telefonikaabli test ebaõnnestus

Lahendus Telefonikaabel on HP All-in-One'i taga ühendatud valesse porti.

1. Ühendage HP All-in-One'i kastis kaasas olnud telefonikaabli üks ots telefoni seinakontakti ning seejärel teine ots oma HP All-in-One'i taga asuvasse "1-LINE" porti.

   Märkus Kui kasutate seinakontaktiga ühendamiseks "2-EXT" porti, ei saa te fakse saata ega vastu võtta. "2-EXT" porti tuleks kasutada ainult muu varustuse, nagu automaatvastaja või telefoni, ühendamiseks.

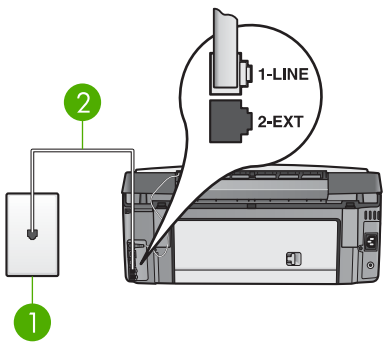

tagantvaade HP All-in-One

1	Telefoni seinakontakt
2	"1-LINE" pordiga ühendatud HP All-in-One'i kastis tarnitud telefonikaabel

2. Peale telefonikaabli ühendamist "1-LINE" porti teostage faksi test uuesti, et veenduda, et see õnnestub ja HP All-in-One on faksimiseks valmis.
3. Proovige saata või vastu võtta testfaks.

Faksiga õiget tüüpi telefonikaabli kasutamise test ebaõnnestus

Lahendus

- Veenduge, et kasutasite seinakontaktiga ühendamiseks oma HP All-in-One'i kastis tarnitud telefonikaablit. Telefonikaabli üks ots peab olema ühendatud

teie HP All-in-One'i taga olevasse "1-LINE" porti ja teine telefoni seinakontakti, nagu allpool näidatud.

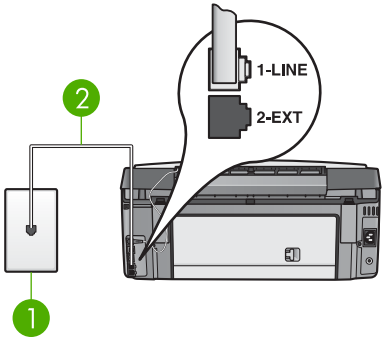

1	Telefoni seinakontakt
2	Seadme HP All-in-One komplekti kuuluv telefonikaabel

Kui tarnitud telefonikaabel pole piisava pikkusega, saate seda pikendada. Informatsiooni vaadake Minu HP All-in-One'iga kaasas olnud telefonikaabel ei ole küllalt pikk.

- Telefonikaabli kindluses veendumiseks kontrollige telefoni seinakontakti ja HP All-in-One'i vahelist ühendust.

Tooni leidmise test ebaõnnestus

Lahendus

- Testi ebaõnnestumist võib põhjustada muu HP All-in-One'iga sama telefoniliini kasutav varustus. Et teha kindlaks kas muu varustus probleeme tekitab, ühendage kõik telefoniliinilt lahti ning seejärel teostage test uuesti. Kui **Tooni leidmise test** ilma muu varustuseta õnnestub, põhjustab probleeme üks või enam varustuse osadest; proovige neid ükshaaval lisada ja testi iga kord korrata, kuni teete kindlaks probleemi põhjustava seadme.
- Proovige HP All-in-One'i jaoks kasutatavasse seinakontakti ühendada töötav telefon ja telefonikaabel ning kontrollige tooni olemasolu. Kui te tooni ei kuule, võtke ühendust telefonikompaniiga ja laske neil liini kontrollida.
- Veenduge, et olete seadme HP All-in-One õigesti telefoni seinakontakti ühendanud. Ühendage seadme HP All-in-One kastis kaasas olnud telefonikaabli üks ots telefoni seinakontakti ning seejärel teine ots seadme HP All-in-One taga asuvasse porti "1-LINE". Lisateavet seadme HP All-in-One faksimiseks häälestamise kohta vaadake jaotises Faksi häälestamine.
- Kui kasutate telefonijaoturit, võib see põhjustada faksimisel probleeme. (Jaotur on kahe kaabli ühendaja, mis ühendatakse telefoni seinakontakti.) Proovige jaotur eemaldada ja ühendage HP All-in-One otse telefoni seinakontakti.

- Kui teie telefonisüsteemis ei kasutata tavalist valimistooni (nt mõned PBX-süsteemid), võib see põhjustda testi ebaõnnestumist. See ei tekita probleeme fakside saatmisel ega vastuvõtmisel. Proovige saata või vastu võtta proovifaks.
- Kontrollige, kas olete valinud õige riigi või piirkonna sätte, mis vastab teie riigile või piirkonnale. Kui riigi või piirkonna sätted on määramata või valesti määratud, võib test ebaõnnestuda ja teil võib esineda probleeme fakside saatmise ja vastuvõtuga. Lisateavet vaadake jaotises Keele ja riigi/piirkonna määramine.
- Veenduge, et ühendate oma HP All-in-One analoogtelefoniliiniga, või te ei saa fakse saata ega vastu võtta. Et kontrollida, kas teie telefoniliin on digitaalne, ühendage liinile tavaline analoogtelefon ja kontrollige tooni olemasolu. Kui te ei kuule tavalist tooni, võib see telefoniliin olla seatud digitaaltelefonidele. Ühendage oma HP All-in-One analoogtelefoniliiniga ning proovige faksi saata või vastu võtta.

Peale kõigi leitud probleemide lahendamist teostage faksi test uuesti, et veenduda, et see õnnestub ja HP All-in-One on faksimiseks valmis. Kui **Tooni leidmise** test jätkuvalt ebaõnnestub, võtke ühendust telefonikompaniiga ja laske neil telefoniliini kontrollida.

Faksiliini seisukorra test ebaõnnestus

Lahendus

- Veenduge, et ühendate oma HP All-in-One analoogtelefoniliiniga, või te ei saa fakse saata ega vastu võtta. Et kontrollida, kas teie telefoniliin on digitaalne, ühendage liinile tavaline analoogtelefon ja kontrollige tooni olemasolu. Kui te ei kuule tavalist tooni, võib see telefoniliin olla seatud digitaaltelefonidele. Ühendage oma HP All-in-One analoogtelefoniliiniga ning proovige faksi saata või vastu võtta.
- Telefonikaabli kindluses veendumiseks kontrollige telefoni seinakontakti ja HP All-in-One'i vahelist ühendust.
- Veenduge, et olete seadme HP All-in-One õigesti telefoni seinakontakti ühendanud. Ühendage seadme HP All-in-One kastis kaasas olnud telefonikaabli üks ots telefoni seinakontakti ning seejärel teine ots seadme HP All-in-One taga asuvasse porti "1-LINE". Lisateavet seadme HP All-in-One faksimiseks häälestamise kohta vaadake jaotises Faksi häälestamine.
- Testi ebaõnnestumist võib põhjustada muu HP All-in-One'iga sama telefoniliini kasutav varustus. Et teha kindlaks kas muu varustus probleeme tekitab, ühendage kõik telefoniliinilt lahti ning seejärel teostage test uuesti.
  - Kui **Faksiliini seisukorra test** ilma muu varustuseta õnnestub, põhjustab probleeme üks või enam varustuse osadest; proovige neid

ükshaaval lisada ja testi iga kord korrata, kuni teete kindlaks probleemi põhjustava seadme.
  - Kui **Faksiliini seisukorra test** ilma muu varustuseta ebaõnnestub, ühendage HP All-in-One töötava telefoniliiniga ja jätkake selles osas leiduva veaotsingu informatsiooni vaatamist.
- Kui kasutate telefonijaoturit, võib see põhjustada faksimisel probleeme. (Jaotur on kahe kaabli ühendaja, mis ühendatakse telefoni seinakontakti.) Proovige jaotur eemaldada ja ühendage HP All-in-One otse telefoni seinakontakti.

Peale kõigi leitud probleemide lahendamist teostage faksi test uuesti, et veenduda, et see õnnestub ja HP All-in-One on faksimiseks valmis. Kui **Faksiliini seisukorra** test jätkuvalt ebaõnnestub ning teil on faksimisega probleeme, võtke ühendust telefonikompaniiga ja laske neil telefoniliini kontrollida.

Värviline näidik näitab pidevalt, et toru on hargilt maas

Lahendus Te kasutate vale tüüpi telefonikaablit Kasutage seadme telefoniliiniga ühendamiseks kindlasti seadmega HP All-in-One kaasasolevat telefonikaablit. Lisateavet vaadake jaotises Faksiga õiget tüüpi telefonikaabli kasutamise test ebaõnnestus.

Seadmel HP All-in-One on probleeme fakside saatmise ja vastuvõtmisega

Lahendus Veenduge, et HP All-in-One oleks sisse lülitatud. Vaadake seadme HP All-in-One värvilist näidikut. Kui värviline näidik on tühi ja nupu **Sisse** tuli ei põle, on HP All-in-One välja lülitatud. Veenduge, et toitejuhe on kindlalt seadme HP All-in-One külge kinnitatud ning seinakontaktis. Vajutage seadme HP All-in-One sisselülitamiseks nuppu **Sisse**.

Pärast seadme HP All-in-One sisselülitamist soovitab HP teil enne faksi saatmist või vastuvõtmist viis minutit oodata. HP All-in-One ei saa pärast sisselülitamist algväärtustamise ajal fakse saata või vastu võtta

---

Lahendus

- Veenduge, et kasutasite seinakontaktiga ühendamiseks oma HP All-in-One'i kastis tarnitud telefonikaablit. Telefonikaabli üks ots peab olema ühendatud teie HP All-in-One'i taga olevasse "1-LINE" porti ja teine telefoni seinakontakti, nagu allpool näidatud.

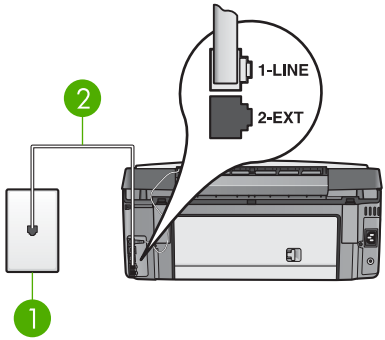

1	Telefoni seinakontakt
2	Seadme HP All-in-One komplekti kuuluv telefonikaabel

Kui tarnitud telefonikaabel pole piisava pikkusega, saate seda pikendada. Informatsiooni vaadake Minu HP All-in-One'iga kaasas olnud telefonikaabel ei ole küllalt pikk.

- Proovige HP All-in-One'i jaoks kasutatavasse seinakontakti ühendada töötav telefon ja telefonikaabel ning kontrollige tooni olemasolu. Kui te tooni ei kuule, võtke ühendust telefonikompaniiga ja laske neil liini kontrollida.
- Võib-olla on muud seadmega HP All-in-One samal liinil olevad seadmed parajasti kasutuses. Näiteks ei saa te seadmega HP All-in-One faksida, kui telefon on hargilt maas või te saadate oma arvuti modemi abil e-posti või kasutate Internetti.
- Vaadake, ega mõni muu protsess pole tõrget tekitanud. Otsige värviliselt näidikult ja arvutiekraanilt tõrketeateid, mis annaksid lisainfot probleemi ja selle võimalike lahenduste kohta. Tõrke korral ei saada HP All-in-One fakse ega võta neid vastu enne tõrke kõrvaldamist.
- Telefoniliinil võib esineda liiga palju müra. Halva helikvaliteediga (müra) telefoniliinid võivad põhjustada faksimisprobleeme. Kontrollige telefoniliini helikvaliteeti. Selleks ühendage seinakontakti telefon ja kuulake, kas kostub staatilist heli või muud müra. Kui kuulete müra, lülitage veaparandusrežiim **Error Correction Mode** (ECM) välja ja proovige uuesti faksida. Lisateavet veaparandusrežiimi (ECM) muutmise kohta pakub elektrooniline **HP Image Zone'i spikker**. Kui probleem ei kao, pöörduge oma telefonioperaatori poole.
- Kui kasutate digitaalse abonentliini (DSL) teenust, veenduge, et teil on ühendatud DSL-filter, vastasel juhul ei saa te korralikult faksida. Lisateavet vaadake jaotises Viis B: seadme HP All-in-One häälestus DSL-iga.
- Veenduge, et teie HP All-in-One ei ole ühendatud digitaalsetele telefonidele seatud seinakontakti. Et kontrollida, kas teie telefoniliin on digitaalne, ühendage liinile tavaline analoogtelefon ja kontrollige tooni olemasolu. Kui te ei kuule tavalist tooni, võib see telefoniliin olla seatud digitaaltelefonidele.
- Kui kasutate kodukeskjaama (PBX) või integraalteenuste digitaalvõrgu (ISDN) konverterit või terminaliadapterit, siis veenduge, et HP All-in-One on ühendatud faksi ja telefoni kasutamiseks mõeldud porti ja et terminaliadapter vastab teie riigis/regioonis kasutatavale lülititüübile. Lisateavet vaadake jaotises Viis C: seadme HP All-in-One häälestamine PBX-telefonisüsteemi või ISDN-liiniga.

- Kui teie HP All-in-One jagab telefoniliini DSL teenusega, võib DSL-modem olla korralikult maandamata. Kui DSL-modem ei ole korralikult maandatud, võib see tekitada telefoniliinis müra. Halva helikvaliteediga (müraga) telefoniliinid võivad põhjutada faksimisel probleeme. Võite telefoniliini helikvaliteeti kontrollida ühendades seinakontakti telefoni ja kuulates staatika ja muu müra olemasolu. Kui kuulete müra, lülitage DSL-modem välja ning eemaldage see täielikult vooluvõrgust vähemalt 15 minutiks. Lülitage DSL-modem uuesti sisse ja kuulake tooni.

  Märkus Tulevikus võite telefoniliinil uuesti staatikat märgata. Kui teie HP All-in-One lõpetab fakside saatmise ja vastu võtmise, korrake seda protsessi.

  Kui telefoniliinil on ikka müra, pöörduge oma telefonioperaatori poole. Lisateavet DSL-modemi väljalülitamise kohta saate oma DSL-teenuse pakkujalt.
- Kui kasutate telefonijaoturit, võib see põhjustada faksimisel probleeme. (Jaotur on kahe kaabli ühendaja, mis ühendatakse telefoni seinakontakti.) Proovige jaotur eemaldada ja ühendage HP All-in-One otse telefoni seinakontakti.

HP All-in-One ei saa fakse vastu võtta, kuid saab neid saata

Lahendus

- Kui kasutate erinevate helinate teenust, kontrollige, kas seadme HP All-in-One sätte **Answer Ring Pattern** (vastuvõtuhelina tüüp) väärtuseks on määratud **All Rings** (kõik helinad). Lisateavet vaadake jaotises Vastuvõtuhelina tüübi muutmine (eristuv helin).
- Kui **Auto Answer** (Automaatvastamine) on seatud **Off** (Välja), peate faksid käsitsi vastu võtma; vastasel juhul ei võta teie HP All-in-One faksi vastu. Lisainfot fakside käsitsi vastuvõtmise kohta leiate peatükist Faksi käsitsi vastuvõtmine.
- Kui kasutate kõneposti teenust samal telefoninumbril, mida kasutate faksikõnede jaoks, peate fakse käsitsi vastu võtma. See tähendab, et peate sissetulevate faksikõnede vastuvõtmiseks ise kohal olema. Lisateavet seadme HP All-in-One häälestuse kohta kõnepostiteenuse kasutamisel vaadake jaotises Faksi häälestamine. Lisateavet fakside käsitsi vastuvõtmise kohta vaadake jaotises Faksi käsitsi vastuvõtmine.
- Kui teil on seadmega HP All-in-One samal telefoniliinil modem, kontrollige, ega modemi tarkvara pole häälestatud fakse automaatselt vastu võtma. Modemid, mis on häälestatud fakse automaatselt vastu võtma, võtavad vastu kõik sissetulevad faksid ja see takistab seadmel HP All-in-One faksikõnesid vastu võtta.

- Kui teil on automaatvastajaHP All-in-One'iga samal telefoniliinil, võib teil olla üks järgnevatest probleemidest:
  - Väljuv sõnum võib olla liiga pikk või liiga vali, et lubada HP All-in-One'il faksitoone avastada, ning helistav faksimasin võib ühenduse katkestada.
  - Teie automaatvastaja võib kõne lõpetada liiga ruttu peale väljuva sõnumi mängimist kui see ei avasta kedagi sõnumit salvestamas, nagu faksikõne puhul. See ei võimalda HP All-in-One'il faksitoone avastada. See probleem on kõige levinum digitaalsete automaatvastajate puhul.

  Nende probleemide lahendamisel võivad aidata järgnevad toimingud:
  - Veenduge, et HP All-in-One on häälestatud fakse automaatselt vastu võtma. Teavet seadme HP All-in-One häälestuse kohta fakside automaatsele vastuvõtmisele vaadake jaotises Faksi häälestamine.
  - Veenduge, et säte **Rings to Answer** (helinaid vastamiseni) on seatud suurema arvu helinate peale kui automaatvastuvõtja. Lisateavet vaadake jaotises Enne vastamist oodatavate helinate arvu seadmine.
  - Ühendage automaatvastaja lahti ning proovige faksi vastu võtta. Kui saate ilma automaatvastajata faksi vastu võtta, võib probleemi põhjustada automaatvastaja.
  - Ühendage automaatvastaja uuesti ja salvestage tervitussõnum uuesti. Salvestage sõnum, mille kestus oleks umbes 10 sekundit. Rääkige sõnumi salvestamisel aeglaselt ja vaikselt. Jätke sõnumi lõppu vähemalt 5 sekundit vaikust. Vaikuse salvestamisel ei tohiks kosta mingit taustamüra. Proovige uuesti faksi vastu võtta.

    Märkus Mõned digitaalsed automaatvastajad võivad väljuva sõnumi lõppu salvestatud vaikuse kustutada. Kontrollimiseks taasesitage oma väljuv sõnum.

- Kui HP All-in-One jagab telefoniliini muud tüüpi telefoniseadmetega, (nt automaatvastaja, modem või mitme pordiga kommutaator), võib faksisignaali helitugevus olla vähendatud. See võib fakside vastuvõtmisel probleeme tekitada.

  Et teha kindlaks kas muu varustus probleeme tekitab, ühendage telefoniliinilt lahti kõik peale HP All-in-One'i ning proovige faksi vastu võtta. Kui saate fakse ilma muu varustuseta edukalt vastu võtta, põhjustab probleeme üks või mitu muud seadet; proovige neid ükshaaval tagasi ühendada ja iga kord faksi vastu võtta, kuni teete kindlaks, milline varustus probleemi põhjustab.
- Kui teie faksinumbril on eriline helinatüüp (kasutades telefonioperaatori erinevate helinate teenust), siis veenduge, et seadme HP All-in-One funktsiooni **Answer Ring Pattern** (vastuvõtuhelina tüüp) häälestus on sobiv. Lisateavet vaadake jaotises Vastuvõtuhelina tüübi muutmine (eristuv helin).

HP All-in-One ei saa fakse saata, kuid saab neid vastu võtta

Lahendus

- HP All-in-One võib numbri valida liiga kiiresti või liiga vara. Teil võib olla tarvis lisada numbrijadasse mõned pausid. Näiteks on paus pärast esimest numbrit kasulik, kui teil on vaja enne faksinumbri valimist juurdepääsu

välisele liinile. Kui teie number on 95555555 ja 9 annab välisliini, võiksite pause lisada nii: 9-555-5555. Pausi sisestamiseks valimise ajal vajutage nuppu ▲ või korduvalt nuppu **Tühik (#)**, kuni värvilisele näidikule ilmub kriips (-).

Faksi saatmiseks võite kasutada ka käsitsivalimist. Nii saate numbri valimise ajal telefoniliini kuulata. Saate numbri valimise kiirust valida ja valimise ajal tooniviipadele reageerida. Lisateavet vaadake jaotises Faksi saatmine kasutades käsitsivalimist.

- Faksi saatmisel teie poolt sisestatud number ei ole õiges vormingus või vastuvõtval faksiaparaadil on probleeme. Selle kontrollimiseks helistage tavalise telefoniga faksinumbrile ja kuulake, kas kostab faksitoone. Kui te faksitoone ei kuule, võib vastuvõttev faksiaparaat olla välja lülitatud või lahti ühendatud; samuti võib vastuvõtja telefoniliinil probleeme tekitada kõnepostiteenus. Võite ka paluda adressaadil kontrollida, kas vastuvõttev faksiaparaat on töökorras.

Faksitoonid salvestatakse minu automaatvastajale

Lahendus

- Veenduge, et HP All-in-One on häälestatud fakse automaatselt vastu võtma. Kui HP All-in-One on häälestatud fakse käsitsi vastu võtma, ei vasta HP All-in-One sissetulevatele kõnedele. Sissetulevatele faksikõnedele vastamiseks peate ise kohal olema, vastasel korral ei võta HP All-in-One faksi vastu ja automaatvastaja salvestab faksitoonid. Teavet seadme HP All-in-One häälestuse kohta fakside automaatsele vastuvõtmisele vaadake jaotises Faksi häälestamine.
- Veenduge, et säte **Rings to Answer** (helinaid vastamiseni) on seatud suurema arvu helinate peale kui automaatvastuvõtja. Lisateavet vaadake jaotises Enne vastamist oodatavate helinate arvu seadmine.

Minu HP All-in-One'iga kaasas olnud telefonikaabel ei ole küllalt pikk

Lahendus Kui teie HP All-in-One'iga kaasas olnud telefonikaabel ei ole küllalt pikk,võite selle pikendamiseks kasutada sidestit. Sidesti võite osta elektroonikapoest, kus müüakse telefonivarustust. Samuti vajate teist telefonikaablit, milleks võib olla standardne telefonikaabel, mis võib teil juba kodus või kontoris olemas olla.

Telefonikaabli pikendamiseks

1. Ühendage HP All-in-One'i kastis kaasas olnud telefonikaabli üks ots sidestisse ning seejärel teine ots oma HP All-in-One'i taga asuvasse "1-LINE" porti.
2. Ühendage teine telefonikaabel sidesti ja seinakontaktiga, nagu allpool näidatud.

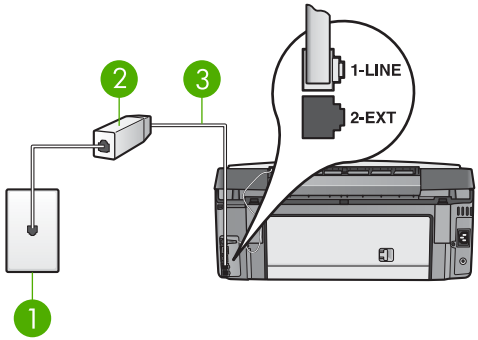

1	Telefoni seinakontakt
2	Sidesti
3	Telefonikaabel, mis oli tarnitud HP All-in-One

Ekspluateerimise veaotsing

Elektrooniline **HP Image Zone'i spikker** sisaldab tõrkeotsingu jaotist **3100, 3200, 3300 series: tõrkeotsing**, kus antakse tõrkeotsingu alaseid näpuneäiteid seadmel HP All-in-One tekkidavõivate kõige levinumate probleemide kohta.

Et Windowsi kasutavas arvutis tõrkeotsingu teabele ligi pääseda, avage **HP Image Zone**, klõpsake menüüd **Help** (spikker) ja valige seejärel käsk **Troubleshooting and Support** (tõrkeotsing ja kasutajatugi). Tõrkeotsing on saadaval ka mõnes tõrketeateaknas kuvatava nupu Help (Spikker) kaudu.

Macintoshi puhul klõpsake tõrkeotsinguteabe avamiseks ikooni **HP Image Zone** dokis, valige menüüribal **Help** (spikker), valige **HP Image Zone'i spikker**, mis asub menüüs **Help** (spikker) ning valige spikri vaaturis **3100, 3200, 3300 series: tõrkeotsing**.

Kui teil on Interneti-ühendus, saate abi HP veebisaidilt aadressil www.hp.com/support. Veebisaidil on lisaks toodud vastused korduma kippuvatele küsimustele.

Paberi veaotsing

Paberiummistuste vältimiseks kasutage ainult seadme HP All-in-One jaoks soovitatavaid paberitüüpe.. Soovitatavate paberitüüpide loendit pakub elektrooniline **HP Image Zone'i spikker** ja veebisait www.hp.com/support.

Ärge laadige sisendsalve kaardunud või kortsunud paberit ega paberit, mille ääred on murtud või rebitud. Lisainfot leiate peatükist Paberiummistuste vältimine.

Paber on ummistanud HP All-in-One

Lahendus Kui paber ummistab seadme, järgige paberiummistuse kõrvaldamiseks järgmisi juhiseid.

1. Vajutage tagumise puhastusluugi eemaldamiseks selle tappi.

Hoiatus Kui proovite eemaldada paberiummistust seadme HP All-in-One ülaosast, võite kahjustada prindimehhanismi. Kui

vähegi võimalik, kõrvaldage paberiummistused alati tagumise puhastusluugi kaudu.

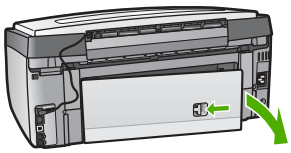

2. Tõmmake paber õrnalt rullide vahelt välja.

   Hoiatus Kui paber rullide vahelt eemaldamisel rebeneb, veenduge, et seadmesse ei jääks rullidele ja ratastele rebenenud paberi tükke. Kui te ei eemalda HP All-in-One'ist kõiki paberitükke, võib tekkida uusi ummistusi.

3. Replace the rear clean-out door. Vajutage luuki õrnalt ettepoole, kuni see kohale klõpsatab.
4. Käesoleva printimistöö jätkamiseks vajutage **OK**.

Märkus Kui paber ikkagi lahti ei tule, siis vaadake tarkvaraga **HP Image Zone** kaasasolevat elektroonilist tõrkeotsinguspikrit.

Paberiummistus valikulises kahepoolse printimise seadmes

Lahendus Teil võib olla tarvis kahepoolse printimise tarvik eemaldada. Lisainfot leiate oma kahepoolse printimise tarvikuga kaasas olnud trükitud käsiraamatust.

Märkus Kui lülitasite HP All-in-One'i enne paberiummistuse eemaldamist välja, lülitage see uuesti sisse ning taaskäivitage käesolev printimis- või kopeerimistöö.

Tindikasseti tõrkeotsing

Kui teil on printimisel probleeme, võib viga olla ühes tindikassetidest. Proovige järgmist:

1. Eemaldage ja paigaldage tindikassetid uuesti ning veenduge, et need on lõpuni sees ja oma kohale lukustunud.
2. Kui probleem ei kao, printige enesetesti aruanne, et välja selgitada, kas tegemist on tindikassettide probleemiga.
   See aruanne sisaldab kasulikku teavet tindikassettide, sealhulgas nende oleku kohta.
3. Kui enesetesti aruanne näitab probleemi, puhastage prindipead.
4. Kui probleem ei kao, joondage printer.
5. Kui teil on ikka veel printimisel probleeme, selgitage välja, milline tindikassett probleeme põhjustab ja vahetage see välja.

Juhiseid enesetesti aruande printimise, prindipea puhastamise ja printeri joondamise kohta vaadake peatükis HP All-in-One hooldamine.

Seadme värskendamine

Kui soovite, et seade HP All-in-One töötaks tõrgeteta ja kasutaks uusimat saadaolevat tehnoloogiat, siis on teil võimalik HP klienditoe leheküljelt oma seadme HP All-in-One jaoks värskendused alla laadida ja installida need seadmevärskendusviisardi **Device Update Wizard** abil. Seadmevärskendusi seadme HP All-in-One jaoks võib teil tarvis olla installida ka järgmistel põhjustel:

- Te helistasite HP klienditoele ja teil soovitati minna HP klienditoe veebisaidile, et laadida sealt alla teie seadme jaoks vajalik värskendus.
- Seadme HP All-in-One värvilisel näidikul võidakse kuvada teade, milles soovitatakse teil seadet värskendada.

Seadme uuendamine (Windows)

Seadme jaoks uuenduse saamiseks kasutage ühte järgnevatest toimingutest:

- Kasutage oma veebibrauserit seadme HP All-in-One värskenduse allalaadimiseks aadressilt www.hp.com/support. Failiks on .exe-laiendiga iseavanev arhiiv. Kui teete .exe-failil topeltklõpsu, avatakse teie arvutis seadmevärskendusviisard **Device Update Wizard**.
- Kasutage **Software Update** (Tarkvara uuendamise) utiliiti eelmääratud intervallidega automaatselt HP klienditoe veebisaidilt uuenduste otsimiseks.

  Märkus Kui olete Windowsi kasutaja, saate häälestada tarkvaravärskenduse utiliidi **Software Update** (arvutisse installitud tarkvara **HP Image Zone** osa) etteantud intervallide järel automaatselt HP klienditoe veebisaidilt värskendusi otsima. Kui teil pole tarkvaravärskenduse utiliidi **Software Update** uusimat versiooni, kuvatakse arvuti ekraanil dialoogiboks, kus palutakse teil utiliiti värskendada. Aktsepteerige värskendus. Lisateavet tarkvaravärskenduse utiliidi **Software Update** kasutamise kohta pakub elektrooniline **HP Image Zone'i spikker**.

Seadme uuendamise kasutamiseks

1. Teostage ühte toimingut alljärgnevast:
   – Topeltklõpsake värskenduse .exe-faili, mille te laadisite alla aadressilt www.hp.com/support.
   – Viiba ilmumisel nõustuge **Software Update** (Tarkvara uuendamise) utiliidi leitud seadme uuendusega.

   Teie arvutis avaneb **Device Update Wizard** (Seadme uuendamisviisard).
2. Klõpsake tervitusekraanil **Welcome Next** (Edasi).
   Ilmub ekraan **Select a Device** (Vali seade).
3. Valige nimekirjast oma HP All-in-One ning seejärel klõpsake **Next** (Edasi).
   Ilmub ekraan **Important Information** (Tähtis informatsioon).
4. Veenduge, et teie arvuti ja seade vastavad toodud nõudmistele.
5. Kui vastate nõudmistele, klõpsake **Update** (Uuenda).

Ilmub ekraan **Updating Device** (Seadme uuendamine). Teie HP All-in-One'i juhtpaneelil hakkab tuli vilkuma.
Uuenduse laadimisel ja teie seadmesse lahti pakkimisel muutub värvilise displei ekraan roheliseks.

6. Ärge lülitage seadet värskendamise ajal välja, ühendage lahti ega teostage muid toiminguid.

   Märkus Kui katkestate värskenduse või veateade näitab värskenduse ebaõnnestumist, siis helistage abi saamiseks HP klienditoele.

   Pärast seadme HP All-in-One väljalülitumist ning taaskäivitamist kuvatakse arvutis värskendamise lõpuleviimise dialoog.

Teie seade on uuendatud. Teie HP All-in-One'i on nüüd ohutu kasutada.

Seadme värskendamine (Macintosh)

Seadme uuenduse installeerija pakub teie HP All-in-One'i uuendamiseks järgnevat võimalust:

1. Kasutage oma veebibrauserit seadme HP All-in-One värskenduse allalaadimiseks aadressilt www.hp.com/support.
2. Tehke allalaaditud failil topeltklõps.
   Teie arvutil avaneb installeerija.
3. Oma HP All-in-One'ile uuenduse installeerimiseks järgige ekraanilolevaid viipasid.
4. Protsessi lõpetamiseks taaskäivitage HP All-in-One.

15 HP garantii ja tugi

Hewlett-Packard palub teie HP All-in-One'i jaoks tootetuge Internetis ja telefoni teel.

See peatükk sisaldab garantiiteavet. Samuti leiate sellest peatükist teavet selle kohta, kuidas saada abi Internetist, kuidas võtta ühendust HP klienditoega, leida oma toote seerianumber ja teeninduskood, kuidas helistada garantiiajal Põhja-Ameerika klienditoele ning kuidas seadet HP All-in-One transpordiks ette valmistada.

Kui te ei suuda leida otsitud vastust tootega kaasas olevast paber- või elektroonilisest dokumentatsioonist, võite võtta ühendust mõne järgmistel lehekülgedel toodud HP tugiteeninduskeskusega. Osa tugiteenustest on saadaval ainult USA-s ja Kanadas, mõni aga paljudes riikides/regioonides üle maailma. Kui teie riigi/piirkonna jaoks ei ole tugiteenuse numbrit toodud, võtke abi saamiseks ühendust lähima volitatud HP edasimüüjaga.

Garantii

HP remonditeenuse kasutamiseks peate esmalt võtma ühendust HP teeninduse või HP klienditoekeskusega, et viia läbi elementaarne tõrkeotsing. Enne klienditoele helistamist vaadake jaotist Enne HP klienditoele helistamist.

Märkus See teave ei kehti Jaapani klientide jaoks. Teavet hooldusvõimaluste kohta Jaapanis vaadake jaotises HP Quick Exchange Service (Jaapan).

Garantiitäiendused

Sõltuvalt teie riigist/piirkonnast võib HP pakkuda lisatasu eest garantiitäienduse võimalust, mis pikendab ja laiendab harilikku tootegarantiid. Saadaolevate täienduste hulgas võivad olla eelisjärjekorras telefoniteenindus, tagastusteenus ja väljavahetamine järgmisel tööpäeval. Tavaliselt algab teenusega kaetus toote ostmise kuupäeval ning teenus tuleb osta piiratud aja jooksul pärast toote ostmist.

Lisateabe saamiseks

- USA-s helistage HP nõustajaga rääkimiseks numbril 1-866-234-1377.
- Väljaspool USA-d helistage kohalikule HP klienditoele. Rahvusvahelised klienditoe telefoninumbrid on toodud jaotises Helistamine mujal maailmas.
- Minge HP veebisaidile www.hp.com/support. Valige küsimisel oma riik/piirkond ja otsige üles garantiiteave.

Garantiiteave

HP toode	Piiratud garantii kestus
Tarkvara	90 päeva
Prindikassetid	Kuni kas tindi lõppemiseni HP kassetis või kassetile märgitud garantiiaja saabumiseni. Käesolev garantii ei kehti neile HP-toodetele, mis on korduvalt täidetud, ümber töödeldud, parandatud, valesti kasutatud või rikutud.
Tarvikud	1 aasta
Printeri välisseadmed (üksikasju vt allpool)	1 aasta

A. Piiratud garantii ulatus
   1. Hewlett-Packard (HP) garanteerib lõppkasutajale, et ülalkirjeldatud HP toodetel ei esine ülalmainitud ajaperioodi vältel, mille algust hakatakse lugema toote ostukuupäevast, puudusi materjalide või töö kvaliteedi osas.
   2. Tarkvaratoodete puhul kehtib HP piiratud garantii vaid sel juhul, kui neis esineb puudusi programmiliste käskude täitmisel. HP ei anna garantiid selle kohta, et toodete töös ei esine katkestusi ega tõrkeid.
   3. HP osaline garantii kehtib vaid tavakasutuse käigus ilmnenud defektide puhul ega kehti, kui tegemist on teist laadi probleemidega, sealhulgas probleemidega, mille põhjuseks on:
      a. ebaõige hooldamine või modifitseerimine;
      b. sellise tarkvara, kandjate või tarvikute kasutamine, mis pole HP tarnitud ega HP poolt heaks kiidetud;
      c. spetsifikatsiooniväline käitamine;
      d. volitamata muutmine või mittesihipärane kasutamine.
   4. HP printeritoodete osas ei mõjuta teiste firmade (mitte-HP) tindikassettide ega korduvalt täidetavate tindikassettide kasutamine mitte mingil määral lõppkasutajale antud garantiid ega kliendiga sõlmitud teeninduslepinguid. Kui aga printeri tõrke või rikke otseseks põhjuseks on teiste firmade (mitte-HP) tindikassettide või korduvalt täidetavate tindikassettide kasutamine, esitab HP selle tõrke või rikke kõrvaldamise eest tavalise hinnakirjajärgse töö- või materjalikulu arve.
   5. Kui HP-le teatatakse kehtiva garantiiaja jooksul defektsest tootest, millele kehtib HP antud garantii, siis HP omal valikul kas remondib toote või asendab selle uuega.
   6. Kui HP ei ole võimeline defektset toodet, millele kehtib HP garantii, mõistliku aja jooksul nõuetekohaselt remontima või uuega asendama, hüvitatakse kasutajale ostu maksumus.
   7. HP ei ole kohustatud toodet enne remontima, asendama või ostu maksumust hüvitama, kui ostja pole defektset toodet HP-le tagastanud.
   8. Asendustoode võib olla täiesti uus või "nagu uus", tingimusel, et see toode on omadustelt vähemalt samaväärne tootega, mis välja vahetatakse.
   9. HP tooted võivad sisaldada korduvkasutatavaid osi, komponente või materjale, mis oma omadustelt ei erine uutest.
   10. HP piiratud garantii avaldus kehtib kõikides riikides, kus HP turustab selle garantiiga hõlmatavaid HP tooteid. Täiendavate garantiiteenuste (nt seadme kohapealne hooldus) lepinguid saate sõlmida ükskõik millises volitatud HP teeninduskeskuses neis riikides, kus toodet HP või volitatud importija poolt turustatakse.

B. Garantii kitsendused
   KOHALIKU SEADUSANDLUSEGA LUBATUD MÄÄRAL EI ANNA HP EGA TEMA ALLTÖÖVÕTJAD MITTE MINGEID MUID KAUDSEID EGA OTSESEID GARANTIISID ega tingimusi TOOTE KAUBASTATAVUSE, RAHULDAVA KVALITEEDI EGA KINDLAKS OTSTARBEKS SOBIVUSE KOHTA.

C. Vastutuse piiramine
   1. Kohaliku seadusandlusega lubatud määral on käesolevas Garantiiavalduses toodud heastamismeetmed kliendi ainsad ja eksklusiivsed heastamismeetmed.
   2. KOHALIKU SEADUSEGA LUBATUD ULATUSES, V.A KÄESOLEVAS GARANTIIAVALDUSES SPETSIAALSELT SÄTESTATUD KOHUSTUSTE OSAS, EI VASTUTA HP EGA TEMA TARNIJAD OTSESTE, KAUDSETE, SPETSIAALSETE, TAHTMATUTE JA TULENEVATE KAHJUDE EEST, MIS PÕHINEVAD LEPINGUL, ÕIGUSERIKKUMISEL VÕI MIS TAHES MUUL ÕIGUSLIKUL TEOORIAL, OLENEMATA SELLEST, KAS NEID ON TEAVITATUD SELLISTE KAHJUDE VÕIMALIKKUSEST.

D. Kohalik seadusandlus
   1. Käesolev Garantiiavaldus annab kliendile teatud seaduslikud õigused. Kliendil võib lisaks olla ka muid õigusi, mis võivad USA-s osariigiti, Kanadas provintsiti ja mujal maailmas riigiti erineda.
   2. Kui käesolev Garantiiavaldus satub vastuollu kohaliku seadusandlusega, on ülimuslik kohalik seadusandlus. Sel juhul ei pruugi, vastavalt kohalikule seadusandlusele, käesoleva Garantiiavalduse teatud punktid ja kitsendused teile rakenduda. Näiteks võivad teatud USA osariigid, samuti riigid väljaspool USA-d (näiteks Kanada provintsid):
      a. välistada käesoleva Garantiiavalduse teatud punktid ja kitsendused, vältimaks tarbijatele seadusega kehtestatud õiguste piiramist (nt Suurbritannia);
      b. piirata muul moel tootja võimalusi selliste punktide ja kitsenduste rakendamisel;
      c. anda kliendile täiendavaid garantiiõigusi, määrata kaudse garantii kestust, mida tootja ei saa vaidlustada, või lubada kaudsete garantiide kestuse piiramist.
   3. KÄESOLEVAS GARANTIIAVALDUSES ESITATUD TINGIMUSED EI VÄLISTA, PIIRA EGA MUUDA HP TOODETE SELLISTELE KLIENTIDELE MÜÜMISE SUHTES KEHTIVAID KOHUSTUSLIKKE SEADUSES ETTE NÄHTUD ÕIGUSI (VÄLJA ARVATUD JUHUL, KUI SEE ON SEADUSEGA LUBATUD), VAID TÄIENDAVAD NEID.

HP müügigarantii

Lugupeetud klient,

Lisatud on nende HP üksuste nimed ja aadressid, kes teie riigis HP müügigarantiid teostavad.

Lisaks HP müügigarantiile võib teil olla nõudeid müüja vastu seoses ostu lepingutingimustele mittevastavusega. Käesolev HP müügigarantii ei piira teie nimetatud õigusi.

Estonia: HP Oy Eesti Filiaal, Estonia pst. 1, EE-10143 Tallinn, Estonia

Enne HP klienditoele helistamist

Teie HP All-in-One'iga võib olla kaasas teiste firmade tarkvaraprogramme. Kui teil tekib probleeme mõnega neist programmidest, saate parimat tehnilist abi vastava firma ekspertidele helistades.

Kui teil on vaja võtta ühendust HP klienditoega, tehke enne helistamist järgmised toimingud.

Märkus See teave ei kehti Jaapani klientide jaoks. Teavet hooldusvõimaluste kohta Jaapanis vaadake jaotises HP Quick Exchange Service (Jaapan).

1. Veenduge, et:
   a. Teie HP All-in-One on ühendatud seinakontakti ja sisselülitatud.
   b. Ettenähtud tindikassetid on õigesti paigaldatud.
   c. Soovitatav paber on korralikult sisendsalve laetud.
2. Lähtestage HP All-in-One:
   a. Lülitage HP All-in-One välja, vajutades nupule **Sisse**.
   b. Ühendage toitekaabel HP All-in-One tagant lahti.
   c. Ühendage toitekaabel uuesti HP All-in-One'iga.
   d. Lülitage HP All-in-One sisse, vajutades nupule **Sisse**.
3. Lisateavet vaadake veebisaidil www.hp.com/support.
   See veebilsait pakub tehnilist tuge, draivereid, tarvikuid ja tellimisinformatsiooni.
4. Kui teil on ikka veel probleeme ja teil on vaja rääkida HP klienditoe esindajaga, toimige järgmiselt:
   a. Hoidke oma HP All-in-One'i esipaneelil asuv spetsiifiline nimi saadaval.
   b. Printige enesetesti aruanne. Informatsiooni enesetesti aruande printimise kohta vaadake peatükist Enesetesti aruande printimine.
   c. Tehke sellest värviline koopia, et teil oleks olemas printimisnäide.
   d. Olge valmis oma probleemi detailselt kirjeldama.
   e. Hoidke valmis oma seerianumber ja teeninduse ID. Lisainformatsiooni seerianumbri ja teeninduse ID leidmiseks vaadake Seerianumbri ja teeninduse ID leidmine.
5. Helistage HP klienditoele. Olge helistamise ajal seadme HP All-in-One lähedal.

Seerianumbri ja teeninduse ID leidmine

Tähtsale informatsioonil pääsete ligi kasutades oma HP All-in-One **Information Menu** (Informatsioonimenüüd).

Märkus Kui seadet HP All-in-One ei õnnestu sisse lülitada, leiate seerianumbri seadme HP All-in-One tagumisel küljel asuvalt kleebiselt. Seerianumber on 10-märgiline kood.

1. Vajutage nuppu ***** ning seejärel nuppu **#**. Siis vajutage nuppe **1**, **2** ja **3**.
   Kuvatakse menüü **Support** (tugi).
2. Vajutage nuppu ▶, kuni kuvatakse menüü **Information** (teave). Seejärel vajutage nuppu **OK**.
3. Vajutage nuppu ▶, kuni kuvatakse **Model Number** (mudeli number). Seejärel vajutage nuppu **OK**.
   Kuvatakse teeninduskood (service ID). Märkige üles kogu teeninduskood.
4. Vajutage nuppu **Katkesta** ning seejärel nuppu ▶, kuni kuvatakse **Serial Number** (seerianumber).
5. Vajutage nuppu **OK**.
   Kuvatakse seerianumber. Märkige üles kogu seerianumber.
6. Vajutage nuppu **Katkesta**, kuni olete menüüst **Support** (tugi) väljunud.

Tootetoe ja muu informatsiooni saamine Internetist

Kui teil on ligipääs Internetile, saate abi veebisaidilt www.hp.com/support. Valige küsimisel oma riik või piirkond ja klõpsake seejärel tehnilisele toele helistamise kohta teabe saamiseks valikut **Contact HP** (HP kontakt). Sellel veebisaidil pakutakse nii tehnilist tuge, draivereid, tarvikuid, tellimisteavet ja muidki võimalusi, näiteks:

- Ligipääs onlain-toe lehtedele.
- Küsimustele vastuse saamiseks HP-le e-posti sõnumi saatmine.
- HP tehnikuga onlain-vestluse kaudu ühendust võtmine.
- Tarkvarauuenduste otsimine.

Toevalikud ja nende saadavus on erinevate toodete, riikide/regioonide ja keelte puhul erinevad.

Helistamine Põhja-Ameerikas garantiiajal

Helistage numbril **1-800-474-6836 (1-800-HP invent)**. USA telefonitugi on kättesaadav nii inglise kui ka hispaania keeles ööpäevaringselt, seitse päeva nädalas (tugiteenuse osutamise päevi ja kellaaegu võidakse muuta ilma sellest ette teatamata). See teenus on garantiiaja jooksul tasuta. Pärast garantiiaja möödumist võib teenus olla tasuline.

Helistamine mujal maailmas

Alltoodud numbrid on kehtivad selle juhendi väljaandmise kuupäeval. Hetkel kehtivate rahvusvaheliste HP tugiteeninduse numbrite nimekirja nägemiseks minge veebisaidile www.hp.com/support ja valige oma riik/piirkond või keel.

Tugiteenus on garantiiaja jooksul tasuta, kuid kehtivad tavalised kaugekõnehinnad. Mõnel juhul kehtib ka tasu kõneminuti või poole minuti eest või rakendatakse ühekordset tasu iga teenindusjuhtumi puhul.

Euroopas telefonitsi pakutava tootetoe puhul vaadake üksikasju ja tingimusi oma riigi/piirkonna kohta veebisaidil www.hp.com/support.

Teiseks võimaluseks on ühenduse võtmine HP esindajaga või helistamine selles juhendis toodud telefoninumbrile.

Kuna meie telefoni teel pakutav teenindus areneb pidevalt, soovitame teil meie uusi teenuseid ja tooteid puudutava teabe saamiseks kontrollida meie veebisaiti regulaarselt.

www.hp.com/support

61 56 45 43	الجزائر
Argentina (Buenos Aires) Argentina	54-11-4708-1600 0-800-555-5000
Australia Australia (out-of-warranty)	1300 721 147 1902 910 910
Österreich	+ 43 1 86332 1000 0810-0010000 (in-country)
800 171	البحرين
België Belgique	070 300 005 070 300 004
Brasil (Sao Paulo) Brasil	55-11-4004- 0-800-709-7751
Canada (Mississauga Area) Canada	(905) 206-4663 1-(800)-474-6836
Central America & The Caribbean	www.hp.com/support
Chile	800-360-999
中国	021-3881-4518 800-810-3888 : 3002
Colombia (Bogota) Colombia	571-606-9191 01-8000-51-4746-8368
Costa Rica	0-800-011-1046
Česká republika	261 307 310
Danmark	+ 45 70 202 845
Ecuador (Andinatel) Ecuador (Pacifitel)	1-999-119 800-711-2884 1-800-225-528 800-711-2884
2 532 5222	مصر
El Salvador	800-6160
España	902 010 059
France	+33 (0)892 69 60 22
Deutschland	+49 (0)180 5652 180
Ελλάδα (από το εξωτερικό) Ελλάδα (εντός Ελλάδας) Ελλάδα (από Κύπρο)	+ 30 210 6073603 801 11 22 55 47 800 9 2649
Guatemala	1-800-711-2884
香港特別行政區	2802 4098
Magyarország	1 382 1111
India	1 600 44 7737
Indonesia	+62 (21) 350 3408
Ireland	1 890 923 902
(0) 9 830 4848	ישראל
Italia	848 800 871
Jamaica	1-800-711-2884
日本 日本 (携帯電話の場合)	0570-000511 03-3335-9800

한국	1588-3003
Luxembourg Luxemburg	900 40 006 900 40 007
Malaysia	1800 805 405
Mexico (Mexico City) Mexico	55-5258-9922 01-800-472-68368
22 404747	المغرب
Nederland	0900 2020 165
New Zealand	0800 441 147
Nigeria	1 3204 999
Norge	+46 (0)77 120 4765
Panama	1-800-711-2884
Paraguay	009 800 54 1 0006
Perú	0-800-10111
Philippines	(63) 2 867 3551 1800 1441 0094
Polska	0 801 800 235
Portugal	808 201 492
Puerto Rico	1-877-232-0589
República Dominicana	1-800-711-2884
România	(21) 315 4442
Россия (Москва) Россия (Санкт-Петербург)	095 7973520 812 3467997
800 897 1444	السعودية
Singapore	6 272 5300
Slovensko	2 50222444
South Africa (international) South Africa (RSA)	+ 27 11 2589301 086 0001030
Rest of West Africa	+ 351 213 17 63 80
Suomi	+358 (0)203 66 767
Sverige	+46 (0)77 120 4765
Switzerland	0848 672 672
臺灣	02-8722-8000
ไทย	+66 (2) 353 9000
71 89 12 22	تونس
Trinidad & Tobago	1-800-711-2884
Türkiye	90 212 444 71 71
Україна	(380 44) 4903520
800 4910	الإمارات العربية المتحدة
United Kingdom	+44 (0)870 010 4320
United States	1-(800)-474-6836
Uruguay	0004-054-177
Venezuela (Caracas) Venezuela	58-212-278-8666 0-800-474-68368
Viêt Nam	+84 88234530

HP Quick Exchange Service (Jaapan)

製品に問題がある場合は以下に記載されている電話番号に連絡してください。製品が故障している、または欠陥があると判断された場合、HP Quick Exchange Serviceがこの製品を正常品と交換し、故障した製品を回収します。保証期間中は、修理代と配送料は無料です。また、お住まいの地域にも依りますが、プリンタを次の日までに交換することも可能です。

電話番号： 0570-000511 （自動応答）
:03-3335-9800（自動応答システムが使用できない場合）
サポート時間:平日の午前 9:00 から午後 5:00 まで
土日の午前 10:00 から午後 5:00 まで。
祝祭日および1月1日から 3日は除きます。

サービスの条件

- サポートの提供は、カスタマケアセンターを通してのみ行われます。
- カスタマケアセンターがプリンタの不具合と判断した場合に、サービスを受けることができます。
  ご注意:ユーザの扱いが不適切であったために故障した場合は、保証期間中であっても修理は有料となります。詳細については保証書を参照してください。

その他の制限

- 運送の時間はお住まいの地域によって異なります。 詳しくは、カスタマケアターに連絡してご確認ください。
- 出荷配送は、当社指定の配送業者が行います。
  ご注意： デバイスはインクカートリッジを取り外さないで返還してください。
- 配送は交通事情などの諸事情によって、遅れる場合があります。
- このサービスは、将来予告なしに変更することがあります。

For instructions on how to pack your device for exchange, see Seadme HP All-in-One pakkimine.

Seadme HP All-in-One ettevalmistamine transpordiks

Kui pärast HP klienditoega ühenduse võtmist või ostukohta tagasi pöördumist palutakse teil HP All-in-One hooldusesse saata, pakkige HP All-in-One originaalpakendisse, et vältida lisakahjustusi. Hoidke toitejuhe ja juhtpaneeli kate alles juhuks, kui HP All-in-One tuleb välja vahetada.

Hoiatus Tindilekke vältimiseks seadme HP All-in-One transportimise ajal veenduge, et tindikassetid on seadmesse sisestatud.

Tindikassettide vahetamine seadmes HP All-in-One

Selles jaotises õpetatakse seadme HP All-in-One tindikassettide vahetamist.

Märkus 1 Kui te pole vahetuseks saadetavat seadet veel kätte saanud, helistage HP klienditoele ning uurige järele, kas peate seadme HP All-in-One tagasi saatma koos tindikassettidega või ilma.

Märkus 2 See teave ei kehti Jaapani klientide jaoks. Teavet hooldusvõimaluste kohta Jaapanis vaadake jaotises HP Quick Exchange Service (Jaapan) ning juhiseid pakkimise kohta jaotises Seadme HP All-in-One pakkimine.

1. Lülitage HP All-in-One välja.
2. Avage tindikassettide juurdepääsuluuk, tõstes selle seadme keskelt eest üles, kuni luuk lukustub ettenähtud asendisse.

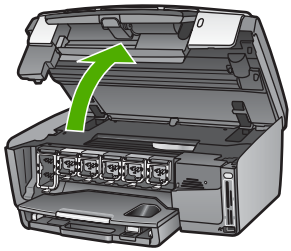

3. Vajutage tappi tindikasseti all seadme HP All-in-One sees oleva lingi vabastamiseks; tõstke link üles.
   Musta tindi kasseti eemaldamiseks tõstke üles vasakult esimene link.
   Mõne värvikasseti vahetamisel, nagu näiteks kollane, heletsüaan, tsüaan, helemagenta või magenta, tõstke üles vastav link keskmises osas.

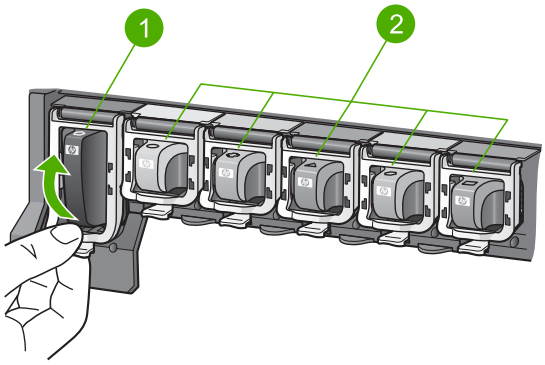

1	Musta tindikasseti link
2	Värviliste tindikassetide lingid

4. Kui olete vahetuseks saadetava seadme HP All-in-One juba kätte saanud ja selle tindikassetid on tühjad, sisestage tühjad kassetid tagasisaadetavasse seadmesse.

   Märkus Kui te pole vahetuseks saadetavat seadet HP All-in-One veel kätte saanud, helistage HP klienditoele ning uurige järele, kas peate olemasolevad tindikassetid tagasisaadetava seadmega HP All-in-One kaasa panema.

5. Laske tindikassetide lingid alla ning suruge neile, kuni need kinni klõpsatavad.
6. Sulgege tindikasseti juurdepääsuluuk.
7. Eemaldage toitejuhe vooluvõrgust ning seejärel seadme HP All-in-One küljest.

   Hoiatus Ärge saatke seadmega koos tagasi toitejuhet ega juhtpaneeli katet. Vahetuseks saadetavat seadet ei saadeta koos nendega. Hoidke neid ohutus kohas, kuni vahetuseks saadetud HP All-in-One kohale jõuab.

8. Täieliku transpordiks ettevalmistamise kohta vaadake Juhtpaneeli katte eemaldamine.

Juhtpaneeli katte eemaldamine

Kui olete tindikassetid vahetanud, toimige vastavalt järgmistele juhistele.

Märkus See teave ei kehti Jaapani klientide jaoks. Teavet hooldusvõimaluste kohta Jaapanis vaadake jaotises HP Quick Exchange Service (Jaapan) ning juhiseid pakkimise kohta jaotises Seadme HP All-in-One pakkimine.

Hoiatus HP All-in-One tuleb enne järgmiste juhiste täitmist vooluvõrgust lahti ühendada.

1. Eemaldage juhtpaneeli kate järgmiselt:
   a. Pöörake juhtpaneel lõpuni üles.
   b. Asetage oma mõlema käe nimetissõrmed juhtpaneeli kummalgi küljel olevasse õnarusse.

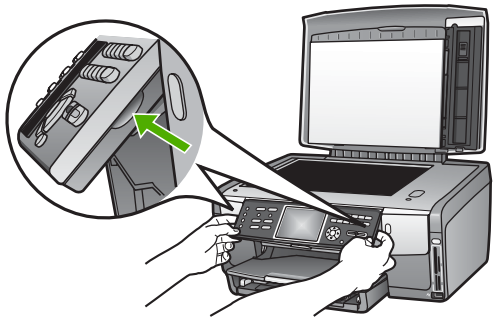

   c. Jutpaneeli katte eemaldamiseks tõmmake seda ettevaatlikult enda poole.

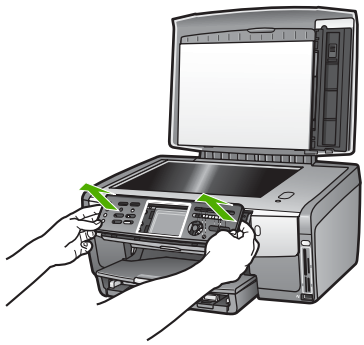

2. Hoidke juhtpaneeli kate alles. Ärge saatke juhtpaneeli katet koos seadmega HP All-in-One tagasi.

Hoiatus Vahetuseks saadetaval seadmel HP All-in-One ei pruugi juhtpaneeli kaasas olla. Säilitage juhtpaneeli (ja toitejuhet) ohutus kohas ning kui vahetuseks saadetav HP All-in-One kohale jõuab, paigaldage juhtpaneel uue seadme külge. Et saaksite vahetuseks saadetud seadme HP All-in-One juhtpaneeli funktsioone kasutada, peab juhtpaneel olema paigaldatud.

Märkus Juhised juhtpaneeli paigaldamiseks leiate seadme HP All-in-One komplekti kuuluvast häälestusjuhendist. Vahetuseks saadetaval seadmel HP All-in-One ei pruugi häälestusjuhiseid kaasas olla.

Seadme HP All-in-One pakkimine

Kui olete seadme HP All-in-One vooluvõrgust lahti ühendanud, toimige vastavalt järgmistele juhistele.

1. Kui võimalik, pakkige HP All-in-One transpordiks originaalpakendisse või vahetusseadme pakendisse.

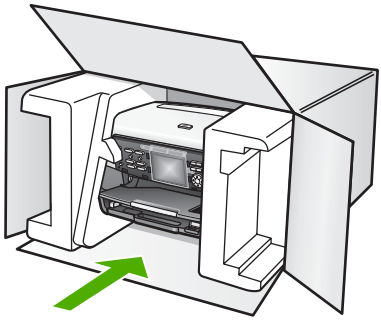

   Kui teil ei ole originaalpakkematerjale, kasutage muid adekvaatseid pakkematerjale. Garantii ei kata ebaõige pakkimise ja/või ebaõige transportimise tõttu tekkinud transpordikahjustusi.
2. Pange tagastustranspordietikett kasti välisküljele.
3. Pange kasti kaasa järgnevad esemed:
   - Sümptomite täielik kirjeldus hooldustöötajale (printimiskvaliteedi probleemide näidised on kasulikud).
   - Ostutšeki koopia või muu ostutõend kinnitamaks garantii kehtivust.
   - Teie nimi, aadress ja telefoninumber, kust teid on võimalik päeval kätte saada.

16 Tehniline informatsioon

See peatükk annab teavet seadme HP All-in-One süsteeminõuete, paberi-, prindi-, paljundus-, mälukaardi-, skanni, füüsiliste, toite- ja keskkonnaspetsifikatsioonide ning kehtivate normatiivide ja vastavusavalduse kohta.

Nõuded süsteemile

Süsteemi tarkvara nõuded asuvad Readme (Loe mind) failis. Informatsiooni Readme (Loe mind) faili vaatamise kohta leiate Seletusfaili vaatamine.

Paberispetsifikatsioonid

See osa sisaldab informatsiooni paberisalve mahutavuse, paberisuuruste ja printimisääriste spetsifikatsioonide kohta.

Paberisalvede mahutavus

	Mahutavus[1]	Kandja maksimaalmõõdud [2]	Kandja minimaalmõõdud
Peasalv	kuni 100 lehte	216 x 356 mm	76 x 127 mm
Fotosalv	kuni 20 lehte	105 x 165 mm	89 x 127 mm
Väljundsalv	kuni 50 lehte	pole kohaldatav	pole kohaldatav

1 Maksimaalne mahutavus.
2 Panoraampaber laiusega kuni 610 mm (24 tolli) sisestatakse käsitsi söötes.

Märkus HP soovitab väljundsalve sageli tühjendada.

Paberiformaadid

Tüüp	Suurus	Kaal
Paber	Letter: 216 x 279 mm A4: 210 x 297 mm A5: 148 x 210 mm Executive: 184 x 267 mm Legal[1]: 216 x 356 mm L: 89 x 127 mm 2L: 127 x 178 mm Mutsugiri: 203 mm x 254 mm Panorama: 102 x 254 mm 102 x 279 mm 102 x 305 mm	60 kuni 90 g/m²

Tüüp	Suurus	Kaal
	204 x 594 mm	
Ümbrikud	U.S. #10: 104 x 241 mm A2: 111 x 146 mm DL: 110 x 220 mm C6: 114 x 162 mm	75 kuni 90 g/m²
Kile	Letter: 216 x 279 mm A4: 210 x 297 mm	pole kohaldatav
Fotopaber	102 x 152 mm	236 g/m²
	127 x 178 mm Letter: 216 x 279 mm A4: 210 x 297 mm Panorama: 102 x 254 mm 102 x 279 mm 102 x 305 mm 204 x 594 mm	pole kohaldatav
Kaartid	Indeksikaart: 76,2 x 127 mm Indeksikaart: 101 x 152 mm	200 g/m²
	Indeksikaart: 127 x 203,2 mm 127 x 178 mm A6: 105 x 148,5 mm Hagaki postkaart: 100 x 148 mm	pole kohaldatav
Etiketid	Letter: 216 x 279 mm A4: 210 x 297 mm	pole kohaldatav
Custom (Kohandatud)	76 x 127 mm kuni 216 x 356 mm	pole kohaldatav

1 75 g/m² (20 naela) ja enam

Prindiveerise spetsifikatsioonid

	Ülemine (juhtiv äär)	Alumine (veetav äär)	Vasak	Parem
USA (Letter, Legal)	1,8 mm	3 mm	3,2 mm	3,2 mm
Executive	1,8 mm	6,0 mm	3,2 mm	3,2 mm
ISO (A4)	1,8 mm	3 mm	3,2 mm	3,2 mm
ISO (A5, A6) ja JIS (B5)	1,8 mm	6,0 mm	3,2 mm	3,2 mm

(jätkub)

	Ülemine (juhtiv äär)	Alumine (veetav äär)	Vasak	Parem
Ümbrikud	1,8 mm	14,3 mm	3,2 mm	3,2 mm
Indeksikaart7,62 x 12,7 cm, 12,7 x 20,32 cm	1,8 mm	6,0 mm	3,2 mm	3,2 mm
Indeksikaart 10 x 15 cm, 100 x 148 mm	1,8 mm	3 mm	3,2 mm	3,2 mm
10 x 15 cm fotopaber	3,2 mm	3,2 mm	3,2 mm	3,2 mm

Printimisspetsifikatsioonid

- Kuni 1200 x 1200 esituse punkti tolli kohta (dpi) mustvalgel printimisel arvutist
- Kuni 4800 x 1200 optimeeritud punkti tolli kohta (dpi) värviprintimisel arvutist (sisendfaili eraldusvõime 1200 dpi)
- Printimiskiirused sõltuvad dokumendi keerukusest
- Panoraamsuuruses printimine
- Meetod: drop-on-demand termojugaprint
- Keel: HP PCL Level 3, PCL3 GUI või PCL 10
- Tindikassetid: HP Vivera Inksi kuus eraldi tindikassetti, mis on välja töötatud tindi tõhusaks kasutamiseks
- Töötsükkel: 3000 lehekülge kuus

Režiim		Kiirus (lk/min) tavapaberil	Kiirus (sekundites) ääriseta foto 101 x 152 mm (4 x 6 tolli)
Maximum dpi (Maksimaalne dpi)	Must-valge ja värviline	kuni 1,3	150
Best (Parim)	Must-valge ja värviline	kuni 2,1	96
Normal (Normaalne)	Must-valge	kuni 7,8	53
	Color (Värv)	kuni 5,7	53
Fast Normal (Kiire normaalne)	Must-valge	kuni 7,9	33
	Color (Värv)	kuni 7,3	33
Fast Draft (Kiirmustand)	Must-valge	kuni 32	27
	Color (Värviline)	kuni 31	27

Kopeerimisspetsifikatsioonid

- Digitaalne kujutisetöötlus
- Kuni 99 koopiat originaalist (olenevalt mudelist)
- Digitaalne suum 25 kuni 400% (olenevalt mudelist)
- Funktsioonid Fit to page (sobita lehele) ja Many on page (mitu ühel lehel)
- Kuni 32 koopiat minutis mustvalgelt; 31 koopiat minutis värviliselt (sõltub mudelist)
- Kopeerimiskiirused sõltuvad dokumendi keerukusest

Režiim		Kiirus (lk/min)	Skannimise eraldusvõime (dpi)
Maximum dpi (Maksimaalne dpi)	Must-valge	kuni 0,35	1200 x 1200
	Color (Värviline)	kuni 0,35	1200 x 1200
Best (Parim)	Must-valge	kuni 1,0	600 x 600
	Color (Värviline)	kuni 1,0	600 x 600
Normal (Normaalne)	Must-valge	kuni 7,8	300 x 300
	Color (Värviline)	kuni 5,7	300 x 300
Fast (Kiire)	Must-valge	kuni 32	300 x 300
	Color (Värviline)	kuni 31	300 x 300

Faksi spetsifikatsioonid

- Mustvalge ja värviline faksimine
- Kuni 75 kiirvalimisnumbrit (olenevalt mudelist)
- Kuni 90-leheküljeline mälu (olenevalt mudelist, põhineb ITU-T testkujutisel nr 1 standardsel eraldusvõimel). Keerukamad leheküljed või kõrgem eraldusvõime võtavad kauem aega ja kasutavad rohkem mälu.
- Mitme lehekülje käsitsi faksimine
- Kinnise numbri automaatne kordusvalimine kuni viis korda (olenevalt mudelist)
- Automaatne mittevastava numbri kordusvalimine kuni kaks korda (sõltub mudelist)
- Kinnitus- ja tegevusaruanded
- CCITT/ITU 3. grupi veaparandusrežiimiga faks
- 33.6 Kbps ülekandekiirus
- 3 sekundit lehekülje kohta kiirusel 33,6 kbit/s (aluseks standardse eraldusvõimega ITU-T testkujutis #1). Keerulisemate lehekülgede või suurema eraldusvõime puhul kulub rohkem aega ja mälu.
- Helinatuvastus automaatse faksi/automaatvastaja lülitusega

	Photo (Foto) (dpi)	Fine (Terav) (dpi)	Standard (dpi)
Must-valge	200 x 200	200 x 200	200 x 100
Color (Värviline)	200 x 200	200 x 200	200 x 200

Mälukaardi spetsifikatsioonid

- Failide soovitatav maksimumarv mälukaardil: 1,000
- Üksiku pildifaili soovitatav maksimumsuurus: 8 MB
- Üksiku pildi soovitatav maksimumsuurus: 12 megapikslit
- Üksikvideo soovitatav maksimumkestus: 3 minutit

Märkus Mälukaardi soovitatavale maksimumväärtusele lähenemine võib põhjustada seadme HP All-in-One eeldatust aeglasemat töötamist.

Suurte videofailide avamiseks võib kuluda mitu minutit.

Toetatavad mälukaardi tüübid

- CompactFlash (tüübid I ja II)
- Memory Stick
- Memory Stick Pro
- Memory Stick Magic Gate
- Secure Digital
- MultiMediaCard (MMC)
- xD-Picture Card

Teiste mälukaartide, sealhulgas Memory Stick Magic Gate Duo, Memory Stick Duo ja Secure Multimedia Card, kasutamisel tuleks kasutada adapterit. Lisateavet leiate mälukaardi juurde kuuluvast juhendist.

Toetatavad videofailide tüübid

- Liikuv JPEG Quicktime (.mov)
- Liikuv JPEG AVI (.avi)
- MPEG-1 (.mpg, .mpe, või .mpeg)

Muid videoklippide formaate printer ei tunnista.

Skannimisspetsifikatsioonid

- Sisaldab kujutiseredigeerijat
- Integreeritud OCR tarkvara konverteerib skannitud teksti automaatselt redigeeritavaks tekstiks
- Integreeritud 35 mm filmi skannimine, kuni 6 negatiivi või 4 slaidi

  Märkus 35 mm positiivfilmid on toetatavad. Slaididena laaditavad 35 mm negatiivfilmid ei ole toetatavad.

- Skannimiskiirused sõltuvad dokumendi keerukusest
- Twain-ühilduv liides
- Eraldusvõime: optiline 4800 x 4800 dpi, võimendatud kuni 19 200 dpi
- Värvid: 48-bitised värvid, 8-bitised halltoonid (256 halltooni)
- Maksimaalne skannimissuurus klaasilt: 216 x 305 mm

Füüsilised spetsifikatsioonid

- Kõrgus: 22 cm
- Laius: 46,4 cm
- Pikkus: 39,5 cm
- Kaal: 12 kg

Toitespetsifikatsioonid

- Voolutarve: maksimaalselt 95 W
- Sisendpinge: vahelduvvool 100 kuni 240 V ~ 2 A 50–60 Hz, maandatud
- Energiatarve puhkerežiimil: 11,5 W

Keskkonnaspetsifikatsioonid

- Soovitatav töötemperatuuri vahemik: 15º kuni 30º C (59º kuni 86º F)
- Lubatav töötemperatuuri vahemik: 5º kuni 40º C (41º kuni 104º F)
- Õhuniiskus: 20% kuni 80% RH, mittekondenseeruv
- Tarnimistemperatuuri vahemik: -40º kuni 60º C (-40º kuni 140º F)

Tugevates elektromagnetväljades võib seadme HP All-in-One väljund olla mõnevõrra moonutatud.

HP soovitab kasutada 3 m (10 jalga) pikkust või lühemat Etherneti või USB-kaablit, et vähendada võimalikku elektromagnetväljadest tingitud müra.

Lisaspetsifikatsioonid

Mälu: 16 MB ROM, 64 MB DRAM

Kui teil on Interneti-ühendus, saate akustikanäitajate kohta teavet järgmiselt HP veebisaidilt: Minge aadressile:

www.hp.com/support

Keskkonnasõbralike toodete programm

See osa annab informatsiooni keskkonnakaitse; osoonitootmise; energiatarbe; paberikasutuse; plastide; materjalide turvalisuse andmelehtede ja taaskäitlusprogrammide kohta.

See osa sisaldav informatsiooni keskkonnastandardite kohta.

Keskkonnakaitse

Hewlett-Packard on pühendunud kvaliteetsete toodete tootmisele keskkonnale ohutul viisil. See toode on loodud selliselt, et selle kahjulik mõju keskkonnale oleks minimaalne.

Lisateabe saamiseks vaadake veebisaiti, milles käsitletakse HP panust keskkonnakaitsesse, aadressil:

www.hp.com/hpinfo/globalcitizenship/environment/index.html

Osoonitootmine

See toode ei tooda märgataval hulgal osoongaasi (O3).

Energy consumption

Energy usage drops significantly while in ENERGY STAR® mode, which saves natural resources, and saves money without affecting the high performance of this product. This product qualifies for ENERGY STAR, which is a voluntary program established to encourage the development of energy-efficient office products.

ENERGY STAR is a U.S. registered service mark of the U.S. EPA. As an ENERGY STAR partner, HP has determined that this product meets ENERGY STAR guidelines for energy efficiency.

For more information on ENERGY STAR guidelines, go to the following website:

www.energystar.gov

Paberikasutus

See toode sobib DIN 19309 vastava taastöödeldud paberi kasutamiseks.

Plastid

Üle 25 grammi kaaluvad plastdetailid on märgistatud vastavalt rahvusvahelistele standarditele, mis tõhustavad taaskäitluseks sobivate plastikute tuvastamist toote tööea lõpul.

Materjalide turvalisuse andmelehed

Materjalide turvalisuse andmelehti (MSDS) saab HP veebisaidilt aadressil:

www.hp.com/go/msds

Ilma internetiühenduseta kliendid võivad pöörduda kohalikku HP klienditoekeskusesse.

Ümbertöötlusprogramm

HP pakub kasvavat arvu tootetagastus- ja taastöötlusprogramme mitmetes riikides koos maailma suurimate hulka kuuluvate elektroonika taastöötluskeskustega. Samuti hoiab HP toorainеid kokku mõningaid oma populaarseimaid tooteid värskendades ja uuesti müües.

See HP toode sisaldab järgmisi tööea lõpul erikäsitsemist vajada võivaid materjale:

- Elavhõbe skanneri luminofoorlampides (< 2 mg) ning slaidi ja negatiivfilmi valgustis (< 2,5 mg)
- plii joodises (Alates 1. juulist 2006 vastab käesolev HP toode Euroopa Liidu direktiivile 2002/95/EÜ teatavate ohtlike ainete kasutamise piiramise kohta elektri- ja elektroonikaseadmetes ning Hiina juhistele elektrooniliste infoseadmete poolt põhjustatud saaste ennetamiseks ning kontrolliks (Management Methods on the Prevention and Control of Pollution Caused by Electronic Information Products.)

HP Inkjeti tarvikute taaskäitlusprogramm

HP on pühendunud keskkonnakaitsele. HP tindiprinteritarvete taaskäitlusprogramm (HP Inkjet Supplies Recycling Program) on olemas paljudes riikides ja piirkondades ning võimaldab teil kasutatud tindikassette tasuta taaskäitlusesse anda. Lisateavet vaadake järgmisel veebisaidil:

www.hp.com/hpinfo/globalcitizenship/environment/recycle/inkjet.html

Elektriliste ja elektrooniliste jäätmete kõrvaldamine Euroopa Liidu kodumajapidamistes

See sümbol tootel või toote pakendil näitab, et seda toodet ei tohi ära visata koos ülejäänud majapidamisjäätmetega. Teie kohuseks on elektrilised ja elektroonilised jäätmed viia selleks ettenähtud kogumispunkti, kus selliseid jäätmeid taaskäideldakse. Elektriliste ja elektrooniliste jäätmete eraldi kogumine ja taaskäitlemine aitab säästa loodusvarasid ning kindlustada, et need ei ohustaks inimeste tervist ja kesskonda. Lisateavet selle kohta, kuhu tuleb elektrilised ja elektroonilised jäätmed taaskäitluseks viia, saate oma kohalikust omavalitsusest, majapidamisjäätmetega tegelevast asutusest või poest, kust te toote ostsite.

Lisateavet HP toodete tagastamise ja taaskäitlemise kohta leiate aadressil: http://www.hp.com/hpinfo/globalcitizenship/environment/recycle/index.html.



Regulatiivsed märkused

HP All-in-One vastab teie riigi/regiooni regulatiivagentuuride nõuetele.

Regulatiivmudeli tunnuskood

Toote normatiivseks tuvastamiseks on sellel normatiivne tootekood (Regulatory Model Number). Teie seadme normatiivne tootekood on SDGOB-0501-03. Seda koodi ei tohi segi ajada seadme turundusnimega (HP Photosmart 3300 All-in-One series).

Notice to users of the U.S. telephone network: FCC requirements

This equipment complies with FCC rules, Part 68. On this equipment is a label that contains, among other information, the FCC Registration Number and Ringer Equivalent Number (REN) for this equipment. If requested, provide this information to your telephone company.

An FCC compliant telephone cord and modular plug is provided with this equipment. This equipment is designed to be connected to the telephone network or premises wiring using a compatible modular jack which is Part 68 compliant. This equipment connects to the telephone network through the following standard network interface jack: USOC RJ-11C.

The REN is useful to determine the quantity of devices you may connect to your telephone line and still have all of those devices ring when your number is called. Too many devices on one line might result in failure to ring in response to an incoming call. In most, but not all, areas the sum of the RENs of all devices should not exceed five (5). To be certain of the number of devices you may connect to your line, as determined by the REN, you should call your local telephone company to determine the maximum REN for your calling area.

If this equipment causes harm to the telephone network, your telephone company might discontinue your service temporarily. If possible, they will notify you in advance. If advance notice is not practical, you will be notified as soon as possible. You will also be advised of your right to file a complaint with the FCC. Your telephone company might make changes in its facilities, equipment, operations, or procedures that could affect the proper operation of your equipment. If they do, you will be given advance notice so you will have the opportunity to maintain uninterrupted service.

If you experience trouble with this equipment, please contact the manufacturer, or look elsewhere in this manual, for warranty or repair information. Your telephone company might ask you to disconnect this equipment from the network until the problem has been corrected or until you are sure that the equipment is not malfunctioning.

This equipment may not be used on coin service provided by the telephone company. Connection to party lines is subject to state tariffs. Contact your state public utility commission, public service commission, or corporation commission for more information.

This equipment includes automatic dialing capability. When programming and/or making test calls to emergency numbers:

- Remain on the line and explain to the dispatcher the reason for the call.
- Perform such activities in the off-peak hours, such as early morning or late evening.



Note The FCC hearing aid compatibility rules for telephones are not applicable to this equipment.

The Telephone Consumer Protection Act of 1991 makes it unlawful for any person to use a computer or other electronic device, including fax machines, to send any message unless such message clearly contains in a margin at the top or bottom of each transmitted page or on the first page of transmission, the date and time it is sent and an identification of the business, other entity, or other individual sending the message and the telephone number of the sending machine or such business, other entity, or individual. (The telephone number provided might not be a 900 number or any other number for which charges exceed local or long-distance transmission charges.) In order to program this information into your fax machine, you should complete the steps described in the software.

FCC statement

The United States Federal Communications Commission (in 47 CFR 15.105) has specified that the following notice be brought to the attention of users of this product.

Declaration of Conformity: This equipment has been tested and found to comply with the limits for a Class B digital device, pursuant to part 15 of the FCC Rules. Operation is subject to the following two conditions: (1) this device may not cause harmful interference, and (2) this device must accept any interference received, including interference that might cause undesired

operation. Class B limits are designed to provide reasonable protection against harmful interference in a residential installation. This equipment generates, uses, and can radiate radio frequency energy, and, if not installed and used in accordance with the instructions, might cause harmful interference to radio communications. However, there is no guarantee that interference will not occur in a particular installation. If this equipment does cause harmful interference to radio or television reception, which can be determined by turning the equipment off and on, the user is encouraged to try to correct the interference by one or more of the following measures:

- Reorient the receiving antenna.
- Increase the separation between the equipment and the receiver.
- Connect the equipment into an outlet on a circuit different from that to which the receiver is connected.
- Consult the dealer or an experienced radio/TV technician for help.

For more information, contact the Product Regulations Manager, Hewlett-Packard Company, San Diego, (858) 655-4100.

The user might find the following booklet prepared by the Federal Communications Commission helpful: How to Identify and Resolve Radio-TV Interference Problems. This booklet is available from the U.S. Government Printing Office, Washington DC, 20402. Stock No. 004-000-00345-4.

Caution Pursuant to Part 15.21 of the FCC Rules, any changes or modifications to this equipment not expressly approved by the Hewlett-Packard Company might cause harmful interference and void the FCC authorization to operate this equipment.

Exposure to radio frequency radiation

Caution The radiated output power of this device is far below the FCC radio frequency exposure limits. Nevertheless, the device shall be used in such a manner that the potential for human contact during normal operation is minimized. This product and any attached external antenna, if supported, shall be placed in such a manner to minimize the potential for human contact during normal operation. In order to avoid the possibility of exceeding the FCC radio frequency exposure limits, human proximity to the antenna shall not be less than 20 cm (8 inches) during normal operation.

Note à l'attention des utilisateurs du réseau téléphonique Canadien/notice to users of the Canadian telephone network

Cet appareil est conforme aux spécifications techniques des équipements terminaux d'Industrie Canada. Le numéro d'enregistrement atteste de la conformité de l'appareil. L'abréviation IC qui précède le numéro d'enregistrement indique que l'enregistrement a été effectué dans le cadre d'une Déclaration de conformité stipulant que les spécifications techniques d'Industrie Canada ont été respectées. Néanmoins, cette abréviation ne signifie en aucun cas que l'appareil a été validé par Industrie Canada.

Pour leur propre sécurité, les utilisateurs doivent s'assurer que les prises électriques reliées à la terre de la source d'alimentation, des lignes téléphoniques et du circuit métallique d'alimentation en eau sont, le cas échéant, branchées les unes aux autres. Cette précaution est particulièrement importante dans les zones rurales.

Le numéro REN (Ringer Equivalence Number) attribué à chaque appareil terminal fournit une indication sur le nombre maximal de terminaux qui peuvent être connectés à une interface téléphonique. La terminaison d'une interface peut se composer de n'importe quelle combinaison d'appareils, à condition que le total des numéros REN ne dépasse pas 5.

Basé sur les résultats de tests FCC Partie 68, le numéro REN de ce produit est 0.0B.

This equipment meets the applicable Industry Canada Terminal Equipment Technical Specifications. This is confirmed by the registration number. The abbreviation IC before the registration number signifies that registration was performed based on a Declaration of Conformity indicating that Industry Canada technical specifications were met. It does not imply that Industry Canada approved the equipment.

Users should ensure for their own protection that the electrical ground connections of the power utility, telephone lines and internal metallic water pipe system, if present, are connected together. This precaution might be particularly important in rural areas.

Note The Ringer Equivalence Number (REN) assigned to each terminal device provides an indication of the maximum number of terminals allowed to be connected to a telephone interface. The termination on an interface might consist of any combination of devices subject only to the requirement that the sum of the Ringer Equivalence Numbers of all the devices does not exceed 5.

The REN for this product is 0.0B, based on FCC Part 68 test results.

日本のユーザーに対する告知

VCCI-2

この装置は、情報処理装置等電波障害自主規制協議会（ＶＣＣＩ）の基準に基づくクラスＢ情報技術装置です。この装置は、家庭環境で使用することを目的としていますが、この装置がラジオやテレビジョン受信機に近接して使用されると受信障害を引き起こすことがあります。
取り扱い説明書に従って正しい取り扱いをして下さい。

製品には、同梱された電源コードをお使い下さい。
同梱された電源コードは、他の製品では使用出来ません。

한국 사용자 공지사항

사용자 안내문(B급 기기)

이 기기는 비업무용으로 전자파 적합 등록을 받은 기기로서,
주거지역에서는 물론 모든 지역에서 사용할 수 있습니다.

Märkus kasutajatele Euroopa Majandusühenduses

CE

See toode on loodud ühendamiseks Euroopa Majandusühenduse (EMÜ) riikide/regioonide analoogsüsteemiga Switched Telecommunication Networks (PSTN).

Võrguühilduvus sõltub kliendi valitud seadetest, mis tulevad varustuse kasutamiseks telefonivõrgus riigis/regioonis, kust seda ei ostetud. Kui vajate veel tootetuge, võtke ühendust Hewlett-Packard Company edasimüüjaga.

Tootja on kinnitanud, et see varustus on kooskõlas direktiiviga 1999/5/EC (lisa II) üle-Euroopalise ühe terminaliga ühenduse kohta public switched telephone network (PSTN) süsteemiga. Siiski ei anna see kinnitus erinevate riikide poolt pakutavate üksikute PSTN-ide erinevuste tõttu tingimusteta kinnitust edukaks tööks kõigis PSTN võrgu punktides.

Probleemide puhul võtke kõigepealt ühendust oma varustuse tarnijaga.

See varustus on loodud DTMF-toonvalimiseks ja impulssvalimiseks. Ebatõenäolisel juhul, kui teil tekib probleeme impulssvalimisega, on soovitatav seda seadet kasutada ainult DTMF-toonvalimise seadega.

Notice to users of the German telephone network

This HP fax product is designed to connect only to the analogue public-switched telephone network (PSTN). Please connect the TAE N telephone connector plug, provided with the HP All-in-One into the wall socket (TAE 6) code N. This HP fax product can be used as a single device and/or in combination (in serial connection) with other approved terminal equipment.

Geräuschemission

LpA < 70 dB am Arbeitsplatz im Normalbetrieb nach DIN 45635 T. 19

Regulatiivsed märkused traadita toodetele

See osa sisaldab traadita funktsioone puudutavat regulatiivset informatsiooni.

Aviso aos usuários no Brasil

Este equipamento opera em caráter secundário, isto é, não tem direito á proteçáo contra interferência prejudicial, mesmo de estações do mesmo tipo, e não pode causar interferência a sistemas operando em caráter primário. (Res.ANATEL 282/2001)

Note à l'attention des utilisateurs Canadien/notice to users in Canada

For Indoor Use. This digital apparatus does not exceed the Class B limits for radio noise emissions from the digital apparatus set out in the Radio Interference Regulations of the Canadian Department of Communications. The internal wireless radio complies with RSS 210 of Industry Canada.

Pour une utilisation en intérieur. Le présent appareil numérique n'émet pas de bruit radioélectrique dépassant les limites applicables aux appareils numériques de la classe B prescrites dans le Règlement sur le brouillage radioélectrique édicté par le ministère des Communications du Canada. Le composant RF interne est conforme a la norme RSS-210 d'Industrie Canada.

ARIB STD-T66 (Jaapan)

この機器の使用周波数帯では、電子レンジ等の産業・科学・医療用機器のほか工場の製造ライン等で使用されている移動体識別用の構内無線局（免許を要する無線局）及び特定小電力無線局（免許を要しない無線局）が運用されています。

1　この機器を使用する前に、近くで移動体識別用の構内無線局及び特定小電力無線局が運用されていないことを確認して下さい。

2　万一、この機器から移動体識別用の構内無線局に対して電波干渉の事例が発生した場合には、速やかに使用周波数を変更するか又は電波の発射を停止した上、下記連絡先にご連絡頂き、混信回避のための処置等（例えば、パーティションの設置など）についてご相談して下さい。

3　その他、この機器から移動体識別用の特定小電力無線局に対して電波干渉の事例が発生した場合など何かお困りのことが起きたときは、次の連絡先へお問い合わせ下さい。

連絡先：日本ヒューレット・パッカード株式会社　ＴＥＬ：０１２０－０１４１２１

Teade Euroopa Majanduspiirkonnas asuvatele kasutajatele (traadita tooted)

Raadioseade vastab Euroopa Ühenduste Komisjoni poolt välja antud R&TTE (raadioseadmete ja telekommunikatsioonivõrgu lõppseadmete) direktiivi (1999/5/EÜ) nõuetele.

Note à l'attention des utilisateurs en France

Pour une utilisation en réseau sans fil 2,4 GHz de ce produit, certaines restrictions s'appliquent : cet appareil peut être utilisé à l'intérieur des bâtiments sur toute la bande de fréquences 2400-2483,5 MHz (canaux 1 13). Pour une utilisation à l'extérieur des bâtiments, seule la partie 2454-2483,5 MHz (canaux 10 13) peut être utilisée. Pour connaître les dernières réglementations en vigueur, consultez le site Web www.art-telecom.fr.

Declaration of conformity (European Economic Area)

The Declaration of Conformity in this document complies with ISO/IEC Guide 22 and EN 45014. It identifies the product, manufacturer's name and address, and applicable specifications recognized in the European community.

HP Photosmart 3300 All-in-One series declaration of conformity

DECLARATION OF CONFORMITY

according to ISO/IEC Guide 22 and EN 45014

Manufacturer's Name:	Hewlett-Packard Company
Manufacturer's Address:	16399 West Bernardo Drive San Diego CA 92127, USA
Declares, that the product	
Regulatory Model Number:	SDGOB-0501-03
Product Name:	Photosmart 3300 Series
Power Adapter(s) HP part#:	0957-2104
Radio Module Model No:	RSVLD-0403

conforms to the following Product Specifications:

Safety:	IEC 60950-1: 2001 EN 60950-1: 2002 IEC 60950: 1999 3rd Edition EN 60950: 1999 3rd Edition UL 60950-1: 2003, CAN/CSA-22.2 No. 60950-1-03 NOM 019-SFCI-1993, AS/NZS 60950: 2000, GB4943: 2001
EMC:	CISPR 22:1997 / EN 55022:1998 Class B CISPR 24:1997 / EN 55024:1998 IEC 61000-3-2: 2000 / EN 61000-3-2: 2000 IEC 61000-3-3/A1: 2001 / EN 61000-3-3/ A1: 2001 AS/NZS CISPR 22: 2002 CNS13438:1998, VCCI-2 FCC Part 15-Class B/ICES-003, Issue 2 GB9254: 1998
Telecom:	TBR 21:1998 AS/ACIF S002: 2001+A1 TIA/EIA/968:2001 FCC Part 68
Radio:	EN 300 328:2003 EN 301 489-1:2002 / EN 301 489-17:2002 CE ①
Health:	EU: 1999/519/EC

Supplementary Information:

The product herewith complies with the requirements of the Low Voltage Directive 73/23/EC, the EMC Directive 89/336/EC and with the R&TTE Directive 1999/5/EC (Annex II & IV) and carries the CE-marking accordingly. The product was tested in a typical configuration. For regulatory purpose, this product is assigned a Regulatory Model Number (RMN). This number should not be confused with the product name or number.

San Diego, CA, USA February 4, 2005

European Contact for regulatory topics only: Hewlett Packard GmbH, HQ-TRE, Herrenberger Strasse 140, D-71034, Böblingen, Germany. (FAX +49-7031-14-3143)

Tähestikuline register

Sümbolid/Numbrid

10 x 15 cm (4 x 6 tolli) fotopaber
  laadimine 89
  spetsifikatsioonid 183
10 x 15 cm fotopaber
  laadimine 89
  spetsifikatsioonid 183
2 traadiga telefonikaabel 163, 167
4 traadiga telefonikaabel 163, 167
802.11 traadita, konfiguratsioonileht 69
802.3 traadiga, konfiguratsioonileht 67

A

A4-formaadis paber
  laadimine 88
  spetsifikatsioonid 183
adapter 48
ad hoc võrk 51
ADSL. *vt.* DSL
AirPort 48
alamvõrgumask 68, 69
allanool 8
aruanded
  enesetest 141
  faksi test ebaõnnestus 158
  kinnitus, faks 133
  tõrge, faks 133
arvutimodem
  tõrkeotsing 163, 165
arvutitevaheline võrk 51
autentimistüüp 71
automaatvastaja
  tõrkeotsing 167

B

Bluetooth
  arvutist printimine 31
  ikoon 10
  konfiguratsioonileht 73
  seadme aadress 73
  seadme nimi 73
  tarvikute tellimine 136
  turvalisus 73

C

CAT-5 Etherneti kaabel 57
CompactFlash 95

D

digitaalkaamera
  PictBridge 96
  ühendamine 96, 97
DNS-server 68, 70
dokumendid
  skannimine 123
  skannitud pildi redigeermine 126
DSL-liin, faksiga häälestamine 37

E

Easy Print Wizard 103
eesmine USB-port 95
enesetesti aruanne 141
e-posti pildid 109, 125
eristav helin 38
eristuv helin 42
Euroopa Liit
  Direktiiv 2002/95/EÜ 189
  taaskäitlemisalane teave 189
EWS. *vt.* Sisseehitatud veebiserver

F

faks
  aruanded 132
  arvutimodem, tõrkeotsing 163
  automaatvastaja; tõrkeotsing 165, 167
  automaatvastuvõtt 42
  DSL-liin, häälestamine 37
  eristav helin 38
  eristuv helin 42
  faksi varuvastuvõtt 131
  helinaid vastamiseni 43
  helina tüüp vastuvõtmisel 42
  helitugevus 28
  häälestamine 158
  häälestus 34
  häälestuse testimine 43
  ISDN-liin, häälestamine 38
  katkestamine 134
  kiirvalimine 45
  korduvprintimine 132
  kõnepost, häälestamine 41
  kõne vastuvõtmine 130
  käsitsivalimine 129
  menüü 13
  nupp 9
  paus 15
  PBX-süsteem, häälestamine 38
  päis 44
  saatmine 127
  spetsifikatsioonid 186
  sätted 42
  teksti ja sümbolite sisestamine 15
  telefonikaabel 159, 163, 167
  test ebaõnnestus 158
  vastuvõtmine 130
  vastuvõturežiim 42
  veaotsing 158
faksi saatmine
  krediitkaart, kasutamine 128, 129
  kõnekaart, kasutamine 128, 129
  käsitsi 128, 129
  käsitsivalimine 129
  lihtne faks 127
faksi varuvastuvõtt 131
faksi vastuvõtmine
  automaatne 130
  käsitsi 130
  tõrkeotsinguprobleemid 163, 165
faksi vastuvõtt
  automaatvastuvõturežiim 42

helinaid vastamiseni 43
FCC
nõuded 190
teatis 190
film
laadimine 81
menüü 11
originaali tüübi muutmine 124
skannimine 124
foto
menüü 10
nupp 7
fotod
automaatne printimine 110
Easy Print Wizard 103
edasisaatmine 110
e-post 107, 125
funktsioonide kasutamine 95
jagamine 107, 109, 125
kohanduv valgustus 106
koopiate arv 106
kuupäevatempel 106
kärpimine ja printimine 104
mälukaardi sisestamine 95
nutikas teravustamine 106
paberi formaat 106
paberi tüüp 106
paigutus 106
PictBridge-kaamera ühendamine 96
pildi formaat 106
piltide vastuvõtmine teenuse HP Instant Share abil 109
prindisuvandite seadmine 106
prindisätted 106
prindi vaikesätted 106
proovilehe printimine 104
proovilehe skannimine 106
proovilehe täitmine 105
redigeerimine 102, 126
saatmine teenuse HP Instant Share abil 107, 109, 125
salvestusseadme ühendamine 97
salve valik 106
slaidiseanss 98
vaatamine 98, 99, 110
valimine 99
valitu printimine 103
varukoopiate salvestamine 111
ääristeta 102
fotopaber
laadimine 89
spetsifikatsioonid 183
fotosalv
menüü 14
valimine 87
füüsilised spetsifikatsioonid 187

G

garantii 173

H

Hagaki kaardid, laadimine 90
heli, helitugevuse reguleerimine 28
helinaid vastamiseni 43
helina tüüp vastuvõtmisel 38, 42
helitugevus, reguleerimine 28, 98
hooldus
enesetesti aruanne 141
kaane aluse puhastamine 139
klaasi puhastamine 139
prindipea puhastamine 145
printeri joondamine 144
tindikassettide vahetamine 142
tinditasemete kontrollimine 140
välispindade puhastamine 140
hostinimi 67
HP Instant Share
funktsioonid 109
ikoonid 10
kaugprintimine 111
konfigureerimine 111
menüü 13
piltide edasisaatmine 110
piltide printimine 110
piltide saatmine 107, 109, 125
piltide vastuvõtmine 109
HP Solution Center (HP Lahenduskeskus), puuduvad ikoonid 155
häälestus
DSL 37
eraldi faksiliin 36
eristav helin 38
eristuv helin 42
faks 34
faksi testimine 43
faksi veaotsing 158
ISDN-liin 38
jagatud telefoniliin 40
kõnepost 41
menüü 14
nupp 9
PBX-süsteem 38
ühendusteave 29

I

infrastruktuurirežiim 47
Instant Share. *vt.* HP Instant Share
Internet, lairiba 58
IP
aadress 66, 67, 69
sätted 64
ISDN-liin, faksiga häälestamine 38

J

jagamine 60
juhtpaneel
nupud 7
teksti ja sümbolite sisestamine 15
ülevaade 7

K

kaane alus, puhastamine 139
kahepoolse printimise seade
ummistused, tõrkeotsing 169
kahe traadiga telefonikaabel 163, 167
kanal, traadita side 71
kassetid. *vt.* tindikassetid
katkestamine
faks 134
kopeerimine 118
nupp 8
printimistöö 121

skannimine 125
kaugprintimine 111
keel, määramine 27
kellaaeg 28
keskkond
keskkonnaspetsifikatsioonid 187
Keskkonnasõbralike toodete programm 188
kiirvalimine
faksi saatmine 127
häälestus 45
numbrite loomine 45, 46
kiled
laadimine 92
spetsifikatsioonid 183
kinnikiilunud prindipeakomplekt 152
kinnitusaruanded, faks 133
klaas
originaali laadimine 81
puhastamine 139
klahvistik 8, 15
klienditoe telefoninumbrid 175
klienditugi
garantii 173
HP Quick Exchange Service (Jaapan) 178
kontakt 175
Põhja-Ameerika 176
seerianumber 175
teeninduse ID 175
veebisait 176
väljaspool USA-d 176
konfiguratsiooniallikas 68, 70
konfiguratsioonileht
802.11 traadita 69
802.3 traadiga 67
Bluetooth 73
üldteave 66
koopia eelvaate vaatamine 116
koopia tegemine 115
kopeerimine
katkestamine 118
spetsifikatsioonid 185
korduvprintimine
faksid 132
krediitkaart, faksi kasutamine 128, 129
krüptimine
sätted 72
WEP-võti 54
kuupäev 28
kõnekaart, faksi kasutamine 128, 129
kõnepost
faksiga häälestamine 41
tõrkeotsing 165
kärpimine
fotod 102
paljundus 118
pilt 104
käsitsi
saatmine, faks 128, 129
vastuvõtmine, faks 130
käsitsivalimine 129

L

laadimine
10 x 15 cm (4 x 6 tolli) fotopaber 89
10 x 15 cm fotopaber 89
A4-formaadis paber 88
dokumendid 81
fotod 81
Hagaki kaardid 90
kiled 92
Legal-formaadis paber 88
Letter-formaadis paber 88
negatiivid 81
originaal 81
panoraamformaadis fotopaber 90
postkaardid 90
sildid 92
slaidid 81
suureformaadiline originaal 85
täisformaadis paber 88
õnnitluskaardid 92
ümbrikud 91
lairiba-Internet 49, 58
Legal-formaadis paber
laadimine 88
spetsifikatsioonid 183
Letter-formaadis paber
laadimine 88
spetsifikatsioonid 183
ligipääsupunkti riistvara-aadress 73
ligipääsupunkti ühendus 47
liini seisukorra test, faks 162
lüüs, vaikesäte 68, 69

M

MAC-aadress 67, 69
MAC-aadress (Media Access Control) 67, 69
Magic Gate Memory Stick 95
mDNS-teenuse nimi 67
meedium. *vt.* paber
Memory Stick 95
MultiMediaCard (MMC) 95
mustvalge 8
mälu
fakside korduvprintimine 132
fakside salvestamine 131
mälukaardid
CompactFlash 95
failide arvutisse salvestamine 106
fotode jagamine 107
fotode printimine 102
fotode saatmine e-postiga 107
Memory Stick 95
MultiMediaCard (MMC) 95
pesad 95
proovileht 104
Secure Digital 95
sisestamine 106
skanni... 124
SmartMedia 95
spetsifikatsioonid 186
turvalisus 64
ülevaade 95
xD 95
mälus olevate fakside korduvprintimine 132

N

negatiivid
laadimine 81
originaali tüübi muutmine 124
skannimine 124
nelja traadiga telefonikaabel 163, 167
normatiivteave
ARIB STD-T66 (Jaapan) 193
Direktiiv 2002/95/EÜ 189
elektri- ja elektroonikaseadmete jäätmed 189
FCC nõuded 190

FCC teatis 190
geräuschemission 193
Hiina 189
Kanada teatis 191
nõuetele vastavuse deklaratsioon (Euroopa Majanduspiirkond) 194
nõuetele vastavuse deklaratsioon (USA) 195
teade Brasiilisas asuvatele kasutajatele 193
teade Euroopa Majanduspiirkonnas asuvatele kasutajatele 194
teade Jaapanis asuvatele kasutajatele (VCCI-2) 192
teade Kanadas asuvatele kasutajatele 193
teade Koreas asuvatele kasutajatele 192
teade Prantsusmaal asuvatele kasutajatele 194
teade Saksamaal asuva telefonivõrgu kasutajatele 193
toitekaabli teatis 192
nupp OK 8
nupp Sisse 7
nupud, juhtpaneel 7
nõuded süsteemile 183
nõuetele vastavuse deklaratsioon
Euroopa Majanduspiirkond 194
USA 195
nähtavus, Bluetooth 73

O

olek, võrk 66
originaali tüüp 124

P

paber
laadimine 88
mittesobivad paberid 86
paberiformaadid 183
soovitatavad tüübid 86
spetsifikatsioonid 183
tellimine 135
ummistused 93, 168
veaotsing 168
paberisalvede mahutavus 183
paberiummistused 93, 168
pakette kokku
edastatud 69, 73
vastuvõetud 69, 73
paljundus
eelvaade 116
koopia tegemine 115
menüü 12
nupp 9
originaali kärpimine 118
panoraamformaadis fotopaber
laadimine 90
spetsifikatsioonid 183
paremnool 8
parool, sisseehitatud veebiserver 67
PBX-süsteem, faksiga häälestamine 38
peatamine
faks 134
kopeerimine 118
printimistöö 121
skannimine 125
PictBridge 96
pildid
automaatne printimine 110
edasisaatmine 110
e-post 125
jagamine 109, 125
piltide vastuvõtmine teenuse HP Instant Share abil 109
saatmine teenuse HP Instant Share abil 109, 125
skannimine 123
skannitud pildi redigeerimine 126
vaatamine enne printimist 110
varukoopiate salvestamine 111
piltide edasisaatmine 110
piltide jagamine 109
piltide saatmine 109
piltide vastuvõtmine
automaatne printimine 110
vaatamine enne printimist 110
varukoopiate salvestamine 111
postkaardid
laadimine 90
spetsifikatsioonid 183
prindipea
komplekt kinni kiilunud 152
puhastamine 145
prindiveerise spetsifikatsioonid 184
printer, joondamine 144
printeri jagamine 34
printeri joondamine 144
printer leitud ekraan, Windows 60
printimine
arvutist 119
Easy Print Wizard 103
enesetesti aruanne 141
faksi aruanded 132
fotod mälukaardilt 102
kaugelt 111
pildid 110
printimisvalikud 120
proovileht 104
skannimine 126
spetsifikatsioonid 185
suvandid, foto 106
tarkvararakendusest 119
töö katkestamine 121
valitud fotod 103
valitud videod 103
vastuvõetud pildid 110
proovileht
menüü 12
printimine 104
skannimine 106
täitmine 105
puhastamine
kaane alus 139
klaas 139
prindipea 145
tindikassettide kontaktid 145
välispinnad 140
päis, faks 44
pööramisnupp 8
püsivara versioon 67

R

redigeerimine
fotod 102
skannitud pildid 126

regulatiivsed märkused
märkus kasutajatele Euroopa Majandusühenduses 192
regulatiivmudeli tunnuskood 189
ressursid 19
riik/piirkond, määramine 27
riistvara
faksi häälestus 159
häälestuse tõrkeotsing 148
riistvara-aadress 67, 69
RJ-45 pistik 58
ruuter 58

S
saatja, väljalülitamine 63
salasõna, Bluetooth 73
salvestamine
faksid mälus 131
fotod arvutisse 106
pildid 111
piltide varukoopiad 111
skannitud pilt 123
vastuvõetud pildid 111
salvestusseade
turvalisus 64
ühendamine 97
seaded
printimisvalikud 120
seadme aadress 73
seadme nimi 73
seadme tagastamine 178
seadme uuendamine
Windows 170
seadme värskendamine
Macintosh 171
Secure Digital 95
seerianumber 175
seinakontakti test, faks 159
seletusfail Readme 148
siderežiim 70
signaali tugevus 71
sildid
laadimine 92
spetsifikatsioonid 183
sisendsalve mahutavus 183
sisseehitatud veebiserver
paroolisätted 67
Sisseehitatud veebiserver
häälestusviisard 66
ligipääs veebibrauseri abil 65
skanneri klaas
originaali laadimine 81
puhastamine 139
skannimine
arvutisse salvestamine 123
dokumendid 123
e-posti pildid 125
fotod 123
funktsioonid 123
juhtpaneelilt 123
katkestamine 125
menüü 13
mälukaardile 124
negatiivid 124
nupp 8
originaali tüübi muutmine 124
peatamine 125
pildi redigeerimine 126
piltide jagamine 125
printimine 126
proovileht 106
salvestamine mälukaardile 124
salvestamine mäluseadmele 124
slaidid 124
spetsifikatsioonid 187
slaidid
laadimine 81
originaali tüübi muutmine 124
skannimine 124
slaidi- ja negatiivihoidik
kaane tagasiasetamine 84
laadimine 81
slaidiseanss 98
Smart Key 49
SmartMedia 95
spetsifikatsioonid. *vt.* tehniline informatsioon
spikker
elektroonilise spikri kasutamine 20
menüü 14
muud ressursid 19
nupp 14
SSID
traadita häälestus 71
tõrkeotsing 74
suuminupud 8
suureformaadilised raamatud, laadimine 85
sätted
faks 42
keel 27
kuupäev ja kellaaeg 28
riik/piirkond 27
vaikesätete taastamine 63
võrk 61
sümbolid, sisestamine 15

T
taaskäitlus
HP All-in-One 189
tindikassetid 189
tarkvara desinstallimine 156
tarkvara installimine
desinstallimine 156
taasinstallimine 156
tõrkeotsing 148, 152
tarkvararakendus, printimine 119
tarkvara taasinstallimine 156
tarkvara uuendamine. *vt.* seadme uuendamine
tarvikud, tellimine 136
teeninduse ID 175
tehniline informatsioon
faksi spetsifikatsioonid 186
füüsilised spetsifikatsioonid 187
kaal 187
keskkonnaspetsifikatsioonid 187
kopeerimisspetsifikatsioonid 185
mälukaardi spetsifikatsioonid 186
mäluspetsifikatsioonid 188
nõuded süsteemile 183
paberiformaadid 183
paberisalvede mahutavus 183
paberispetsifikatsioonid 183
prindiveerise spetsifikatsioonid 184
printimisspetsifikatsioonid 185
skannimisspetsifikatsioonid 187
toitespetsifikatsioonid 187

traadita spetsifikatsioon 193
tekst, sisestamine 15
teksti ja sümbolite sisestamine 15
telefon
faksi saatmine 128
faksi vastuvõtmine 130
telefonikaabel
kontrollimine 160
pikendamine 167
ühendus, ebaõnnestumine 160
telefoniliin, helina tüüp vastuvõtmisel 42
telefoni seinakontakt, faks 159
tellija identifitseerimiskood 44
tellimine
Häälestusjuhend 136
Kasutusjuhend 136
paber 135
tarkvara 136
tarvikud 136
tindikassetid 135
testimine
faksi häälestus 43
faksiliini seisukord 162
faksi port 160
faksi riistvara test 159
faksi test ebaõnnestus 158
telefonikaabel 160
telefoni seinakontakt 159
toon 161
tindikassetid
kontaktide puhastamine 145
tellimine 135
tinditasemete kontrollimine 140
tõrkeotsing 150, 169
vahetamine 142
tindikassettide vahetamine 142
tinditasemed
ikoonid 9
kontrollimine 140
toitespetsifikatsioonid 187
tooni test, ebaõnnestumine 161
traadiga ühenduse ikoonid 9
traadita
häälestusviisard, tõrkeotsing 74
olek 70
saatja, väljalülitamine 63
tõrkeotsing 77
ühenduse ikoonid 9, 10
tugijaam. *vt.* ligipääsupunkti ühendus
turvalisus
Bluetooth 73
mälukaart 64
salvestusseade 64
tõrkeotsing 54, 55, 64
võrk, WEP-võti 49, 54, 56, 59, 70, 71, 72
tõrkearuanded, faks 133
tõrkeotsing
automaatvastaja 167
fakside saatmine 163
fakside vastuvõtmine 163, 165
häälestus 148
kinnikiilunud prindipeakomplekt 152
ligipääsupunkt 76
mäluseadme probleem 77
nõrk signaal 76
printerit ei leitud 77
ressursid 19
riistvara häälestus 148
salafraas, vale 76
seletusfail Readme 148
tarkvara installimine 152
TCP/IP 77
tindikassetid 150, 169
traadita häälestus 77
traadita häälestuse viisard 74
ummistused, paber 152
USB-kaabel 149
WEP-võti 76
võrguühendus 75
täpsemad võrgusätted 63

U

ummistused, paber 152
unerežiim 10
URL 66
USB
installimine, tõrkeotsing 149
pordi kiirus 30

V

vaatamine
fotod ja videod 98
slaidiseanss 98
vaikelüüs 68, 69
vaikesätted, taastamine 63
valiku tühistamine
fotod 99
videod 99
valimine
fotod 99
videod 99
vasaknool 8
veaotsing
ekspluateerimistoimingud 168
faks 158
keel, displei 150
paber 168
paberiummistused 93, 168
valed mõõtühikud 150
Veebiskannimine 34
video, menüü 11
videod
funktsioonid 98
funktsioonide kasutamine 95
helitugevuse reguleerimine 98
nupud 98
vaatamine 98
valimine 99
valitu printimine 103
visuaalne klaviatuur 15
võrdõigusvõrk 51
võrgu vaikesätete taastamine 63
võrk
adapter 48
nimi 71
olek 66
sätete taastamine 63
turvalisus 54, 75
täpsemad sätted 63
ühendustüüp 66
üleminek 61
värviline 8
värviline displei
ikoonid 9
keele muutmine 150
mõõtühikute muutmine 150
värviline näidik
koopia eelvaade 116
unerežiim 10

W

WEP-võti, häälestus 54

Õ

õige pordi test, faks 160
õnnitluskaardid
laadimine 92
spetsifikatsioonid 183

Ä

ääristeta fotod
mälukaardilt printimine 102
paljundus 117

Ü

ühendamine
Ethernet 57
traadiga võrk 57
traadita, ligipääsupunktiga 47
traadita, ligipääsupunktita 47
USB-kaabel 30, 149
ühendus
Ethernet 31
kiirus 63
konfiguratsioon 68
printeri jagamine 34
probleemid, faks 163
traadiga võrk 31
traadita 31
tüübid 29
USB 30
üldteave, konfiguratsioonileht 66
ülema parool 67
üleminek võrguühendusele 61
ülesnool 8
ümbrikud
laadimine 91
spetsifikatsioonid 183

X

xD 95

© 2005 Hewlett-Packard Development Company, L.P.

Electronic Edition

www.hp.com





Q5861-90248