MARQUE: YAMAHA

REFERENCE: DVD-S 1500 B NOIR

CODIC: 1944339

YAMAHA

G

DVD AUDIO/VIDEO SA-CD PLAYER
LECTEUR DE DVD AUDIO/VIDEO SA-CD

DVD-S1500

OWNER'S MANUAL
MODE D'EMPLOI
BEDIENUNGSANLEITUNG
BRUKSANVISNING
MANUALE DI ISTRUZIONI
MANUAL DE INSTRUCCIONES
GEBRUIKSAANWIJZING

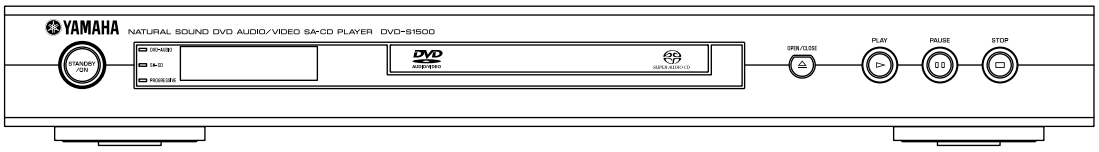

AUDIO/VIDEO
SUPER AUDIO CD
COMPACT disc DIGITAL VIDEO

English

CAUTION
Use of controls or adjustments or performance of procedures other than those specified herein may result in hazardous radiation exposure.

ATTENTION
L'emploi de commandes, de réglages ou un choix de procédures différents des spécifications de cette brochure peut entraîner une exposition à d'éventuelles radiations pouvant être dangereses.

ACHTUNG
Die Verwendung von Bedienungselementen oder Einstellungen oder die Durchführung von Bedienungsvorgängen, die nicht in dieser Anleitung aufgeführt sind, kann zu einem Kontakt mit gefährlichen Laserstrahlen führen.

OBSERVERA
Användning av kontroller och justeringar eller genomförande av procedurer andra än de som specificeras i denna bok kan resultera i att du utsätter dig för farlig strålning.

ATTENZIONE
Uso di controlli o regolazioni o procedure non specificamente descritte può causare l'esposizione a radiazioni di livello pericoloso.

PRECAUCIÓN
El uso de los controles o los procedimientos de ajuste o utilización diferentes de los especificados en este manual pueden causar una exposición peligrosa a la radiación.

VOORZICHTIG
Gebruik van bedieningsorganen of instellingen, of uitvoeren van handelingen anders dan staan beschreven in deze handleiding kunnen leiden tot blootstelling aan gevaarlijke stralen.

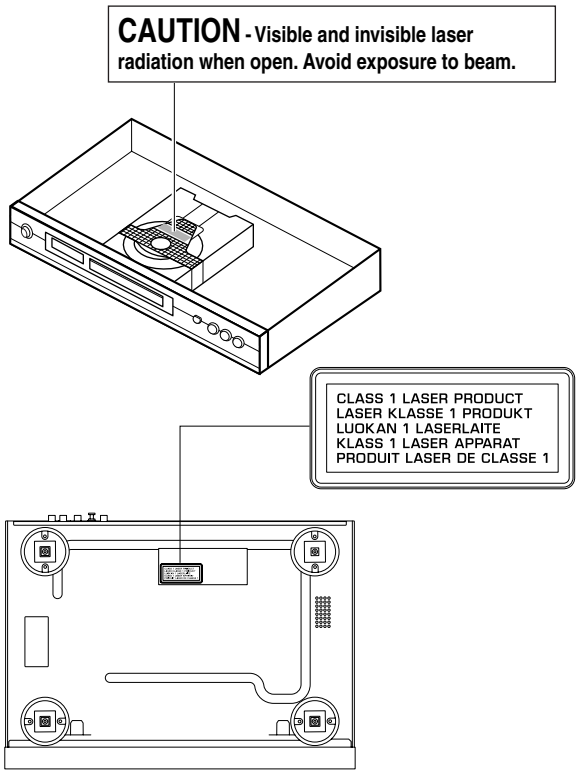

The unit is not disconnected from the AC power source as long as it is connected to the wall outlet,even if this unit itself is turned off.This state is called the standby mode.In this state,this unit is designed to consume a very small quantity of power.

L 'appareil n 'est pas isolé de la source d 'alimentation aussi longtemps qu 'il reste branché sur une prise murale,même lorsqu 'il est éteint.Il est alors dit en mode «Veille ».Dans ce mode, l 'appareil consomme très peu de courant.

Das Gerät ist nicht vom Netz getrennt, solange der Netzstecker noch mit der Wandsteckdose verbunden ist, selbst wenn das Gerät ausgeschaltet wurde. Dieser Betriebszustand wird als Bereitschaftsmodus bezeichnet. In diesem Zustand nimmt das Gerät eine sehr geringe Menge Strom auf.

Enheten är inte urkopplad från nätet så länge som den är ansluten till vägguttaget även om enheten i sig självt är avstängd. Detta kallas för beredskapsläge och i detta tillstånd konsumerar apparaten minimalt med ström.

L'unità non è scollegata dall'impianto elettrico di casa sintanto che rimane collegata ad una presa di corrente anche se è spenta. Questo modo viene chiamato "modo di attesa". In esso, l'unità consuma una quantità molto bassa di energia per mantenere in memoria le impostazioni da voi fatte.

Aunque el propio aparato se encuentre apagado, éste no se desconectará de la fuente de CA siempre que se mantenga enchufado a la toma de corriente. Este estado recibe el nombre de "modo de espera". En este estado, este aparato ha sido diseñado para consumir una cantidad muy pequeña de energía.

De stroomtoevoer naar het toestel is niet afgesloten zolang de stekker nog in het stopcontact zit, zelfs niet als het toestel zelf uitgeschakeld is. Deze toestand wordt "standby" (waak- of paraatstand) genoemd. Het toestel is ontworpen om in deze toestand

CAUTION VISIBLE AND INVISIBLE LASER RADIATION WHEN OPEN. AVOID EXPOSURE TO BEAM.

ADVARSEL SYNLIG OG USYNLIG LASERSTRÅLING VED ÅBNING. UNDGÅ UDSÆTTELSE FOR STRÅLING.

ADVARSEL SYNLIG OG USYNLIG LASERSTRÅLING NÅR DEKSEL ÅPNES. UNNGÅ EKSPONERING FOR STRÅLEN.

VARNING SYNLIG OCH OSYNLIG LASERSTRÅLNING NÄR DENNA DEL ÄR ÖPPNAD. BETRAKTA EJ STRÅLEN.

VARO! AVATTAESSA OLET ALTTIINA NÄKYVÄLLE JA NÄKYMÄTT ÖMÄLLE LASER SÄTEILYLLE. ÄLÄ KATSO SÄTEESEEN..

VORSICHT SICHTBARE UND UNSICHTBARE LASERSTRAHLUNG WENN ABDECKUNG GEÖFFNET.. NICHT DEM STRAHL AUSSETSEN.

DANGER VISIBLE AND INVISIBLE LASER RADIATION WHEN OPEN. AVOID DIRECT EXPOSURE TO BEAM.

ATTENTION RAYONNEMENT LASER VISIBLE ET INVISIBLE EN CAS D'OUVERTURE. EXPOSITION DANGEREUSE AU FAISCEAU.

ATTENTION : TENIR COMPTE DES PRECAUTIONS CI-DESSOUS AVANT DE FAIRE FONCTIONNER L'APPAREIL

1 Afin de garantir un fonctionnement correct, il est impératif de lire ce manuel. Conservez-le pour toute référence ultérieure.
2 Veillez à installer cette unité à un endroit bien ventilé, frais, sec et propre. Evitez de le placer en plein soleil, à proximité d'une source de chaleur, de l'exposer à des vibrations, à de la poussière, à l'humidité ou au froid. Si vous le logez dans une armoire, veillez à laisser ±2,5cm autour de l'unité pour assurer une bonne ventilation.
3 Evitez de placer cette unité à proximité d'autres appareils électriques, de moteurs ou de transformateurs pour ne pas l'exposer à des interférences.
4 Evitez des sauts de température drastiques (froid–chaud) et n'utilisez jamais cette unité à un endroit humide (dans une pièce avec humidificateur, par exemple) pour éviter tout risque de condensation à l'intérieur de l'unité. Cela pourrait produire des électrocutions, un incendie, d'endommager l'unité et/ou de provoquer des blessures.
5 N'installez jamais cette unité à un endroit où des objets ou des éclaboussures pourraient tomber sur son boîtier. Ne placez jamais les objets suivants sur l'unité:
   – D'autres appareils de votre installation; ils pourraient en effet endommager et/ou provoquer une décoloration du boîtier.
   – Des objets brûlants (bougies, etc.); ils pourraient provoquer un incendie, endommager l'unité et/ou causer des dommages corporels.
   – Tout objet contenant un liquide; il pourrait en effet être renversé et être à l'origine d'une électrocution ou de l'endommagement de l'unité.
6 Evitez de couvrir l'unité au moyen d'un journal, d'une nappe, d'un rideau, etc., afin de garantir une bonne ventilation. Une température trop élevée à l'intérieur du boîtier peut provoquer un incendie, l'endommagement de l'unité et/ou des blessures corporelles.
7 Veillez à ne relier l'unité à une prise secteur qu'après avoir établi toutes les connexions requises.
8 Il convient de ne jamais utiliser l'unité dans une position renversée, car cela pourrait provoquer une surchauffe et d'éventuels dommages.
9 Maniez les touches, commandes et/ou câbles avec soin.
10 Pour déconnecter l'unité de la prise murale, il convient de tirer sur la fiche – jamais sur le câble d'alimentation.
11 Ne nettoyez jamais le boîtier avec des solvants chimiques. Ils pourraient en effet attaquer la finition. Utilisez plutôt un chiffon propre et sec.
12 Veillez à ne brancher l'unité qu'à une prise murale répondant aux exigences de voltage mentionnées en face arrière. L'utilisation de cette unité avec un voltage plus élevé est dangereux et peut provoquer un incendie ou, pour le moins, endommager l'unité. YAMAHA décline toute responsabilité pour des dommages causés par l'utilisation d'un voltage autre que celui figurant en face arrière.
13 Afin d'éviter des dommages causés par la foudre, il convient de déconnecter l'unité de la prise murale en cas d'orage.
14 N'essayez jamais de modifier ou de réparer cet appareil. Adressez-vous à un SAV reconnu par YAMAHA en cas de besoin. Le boîtier ne peut en aucun cas être ouvert par l'utilisateur.
15 Si vous pensez ne pas utiliser cette unité pendant un certain temps (lorsque vous partez en vacances, par exemple), débranchez le cordon d'alimentation de la prise secteur.
16 Veillez à lire "GUIDE DE DÉPANNAGE" et à prendre les mesures qui s'imposent avant de conclure que cette unité ne fonctionne plus correctement.
17 Avant de transporter cette unité, il convient d'appuyer sur STANDBY/ON pour placer l'unité en état de veille et d'ensuite débrancher le cordon d'alimentation de la prise secteur.
18 Disposez cette unité sur une surface plate, rigide et stable.
19 Veillez à ce qu'il y ait suffisamment d'espace devant le lecteur pour permettre l'ouverture du tiroir.
20 Les pièces mécaniques de l'appareil comportent des paliers autolubrifiants et ne doivent être ni huilées ni lubrifiées.

L 'appareil n 'est pas isolé de la source d 'alimentation aussi longtemps qu 'il reste branché sur une prise murale,même lorsqu 'il est éteint.Il est alors dit en mode «Veille ».Dans ce mode, l 'appareil consomme très peu de courant.

ATTENTION
AFIN DE REDUIRE LES RISQUES D'INCENDIE ET DE DECHARGE ELECTRIQUE, NE PAS EXPOSER CET APPAREIL A LA PLUIE OU A L'HUMIDITE.

REMARQUE:
Les images qui s'affichent peuvent différer selon les pays. Ne jamais faire ni modifier les raccordements lorsque l'appareil est sous tension.

Lors de la lecture de CD codés DTS, un bruit excessif sera reproduit par les sorties stéréo analogiques. Pour éviter tout dommage possible de la chaîne audio, l'utilisateur doit prendre les mesures de précautions appropriées si les sorties stéréo analogiques sont raccordées à un système d'amplification. Pour pouvoir obtenir une lecture DTS Digital Surround(TM), il faudra raccorder un décodeur DTS Digital Surround(TM) 5,1 canaux externe à la sortie numérique du lecteur

SECURITE LASER
L'appareil utilise un laser. En raison des risques de blessure des yeux, le retrait du couvercle ou les réparations de l'appareil devront être confiés exclusivement à un technicien d'entretien qualifié.

ATTENTION
RAYONNEMENT LASER VISIBLE ET INVISIBLE EN CAS D'OUVERTURE EXPOSITION DANGEREUSE AU FAISCEAU

CARACTÉRISTIQUES DE LA DIODE DU LASER

Type:	Laser à semiconducteur GaAlAs
Longueur d'onde:	650 nm (DVD/SA-CD)
	790 nm (VCD/CD)
Puissance de sortie:	7 mW (DVD/SA-CD/VCD/CD)

DANGER
Risque d'exposition au laser en cas d'ouverture. Eviter toute exposition au faisceau.
Lorsque cet appareil est branché à la prise de courant, ne pas approcher les yeux de l'ouverture du plateau changeur et des autres ouvertures pour regarder à l'intérieur.

Sommaire

Introduction 2

Marques déposées et brevets....2
Formats de disques compatibles....2
Informations sur le système de zones....2
Accessoires fournis....3
Installation des piles dans la télécommande....3
Utilisation de la télécommande....3
Entretien....3

Présentation des fonctions 4

Panneau avant....4
Face arrière....5
Télécommande....6

Préparatifs 7

Connexions audio....7
- Connexion audio numérique....7
- Connexion audio analogique (6CH DISCRETE)....7
- Connexion audio analogique (MIXED 2CH)....7

Connexions vidéo....8
Mise sous tension....8
Réglages avant la mise en service....9

Menu à l'écran 10

Fonctionnement du menu....10
Préférences....10
- Fonctions....10
- Image av.....10
- Image....10
- Son....11

Barre outils....11
- Programme....11
- Visualiser....11
- Opt.lecture....12
- Recherche....12
- Diaporama....12

Installation....12
- Accès....12
- Fonctions....12
- TV....13
- Menu audio....13
- Langue....14
- Enceintes....14
- Mode DVD/CD....15
- Mode SA-CD....15

Utilisation du lecteur 16

Fonctions élémentaires de lecture....16
DVD vidéo et DVD audio....16
- Lecture d'un disque....16
- Mémoire d'arrêt....16

Fonctions pour DVD....17
- Menu....17
- Angle de prise de vue (Angle)....17
- Langue et format de la bande-son....17
- Langue des sous-titres....17

Fonctions pour DVD audio....17
- Pour "tourner" la page....17
- Lecture de groupes de suppléments....17
- Mode DVD-Vidéo....17

SA-CD (CD super audio)....18
- Lecture d'un disque....18
- Choix de la zone – lecture de SA-CD....18

CD audio....19
- Lecture d'un disque....19

CD vidéo et CD super vidéo....19
- Lecture d'un disque....19
- Contrôle de lecture (PBC)....19

MP3....20
- Caractéristiques des disques MP3....20
- Lecture d'un disque....20
- Choix de l'album ou de la plage....20
- Données texte de disques MP3....20

JPEG....21
- Caractéristiques des disques JPEG....21
- Lecture d'un disque....21
- Réglage Diaporama....21
- Rotation d'image....21

Fonctions générales....22
- Choix d'un autre segment....22
- Recherche....22
- Ralenti de lecture....22
- Arrêt sur image et lecture image par image....22
- Sél. passage....22
- Lecture répétée....23
- Répétition d'un passage A-B....23
- Lecture aléatoire....23
- Balayage....23
- Zoom....23
- Programmation d'une liste FTS vidéo/audio....24
- Activation/désactivation de la fonction FTS....24
- Suppression d'un chapitre/index/plage de la liste FTS....24
- Suppression de tous les chapitres/index/plages de la liste FTS....24

Verr. Disque....24
- Activation/désactivation de la fonction Verr. Disque....24
- Déverrouillage de disques....24
- Verrouillage de disques....25

Contrôle parental....25
- Activation/désactivation du contrôle parental....25
- Pays....25

Changer le code à 4 chiffres....25
- Si vous oubliez votre code....25

En cas de problème 26

Fiche technique 27

Français

Introduction

Nous vous remercions d'avoir choisi ce lecteur DVD AUDIO/VIDEO SA-CD de YAMAHA. Ce mode d'emploi explique comment utiliser toutes les fonctions de l'appareil.

Marques déposées et brevets

Fabriqué sous licence de Dolby Laboratories.
"Dolby", "Pro Logic", et le logo "double D" sont des marques déposées de Dolby Laboratories.

"DTS" et "DTS Digital Surround" sont des marques déposées de Digital Theater Systems, Inc.

"DCDiest" une marque de fabrique de Faroudja, une division de Genesis Microchip, Inc.

Ce produit intègre une technologie de protection des droits d'auteur qui est elle-même protégée par certains brevets déposés aux Etats-Unis ainsi que par d'autres droits de contrôle de la propriété intellectuelle détenus par Macrovision Corporation et d'autres ayants droit. L'utilisation de cette technologie de protection des droits d'auteur ne peut se faire qu'avec la permission de Macrovision Corporation. En outre, cette utilisation est exclusivement permise dans un cadre familial et dans d'autres contextes de diffusion limités, sauf autorisation explicite de Macrovision Corporation. Toute opération de modification technique ou de démontage est strictement interdite.

Formats de disques compatibles

Cet appareil permet de lire les disques portant les logos suivants. (Ne chargez jamais d'autres types de disque car cela pourrait endommager le lecteur.)

Les symboles suivants sont utilisés dans ce manuel pour identifier les différents types de disques:

DVD audio	DVD vidéo	CD vidéo *1
DVD-A	DVD-V	VCD

SA-CD (CD super audio)	CD audio	MP3
SA-CD	CD	MP3

*1 Le symbole VCD représente aussi les CD super vidéo (SVCD).

Remarques:

- *Cet appareil est uniquement conçu pour les types de disques suivants: CD super audio, DVD vidéo, DVD audio, CD vidéo, CD super vidéo, CD audio, CD-R et CD-RW (compatible avec les fichiers MP3 et JPEG), DVD+R et DVD+RW, DVD-R et DVD-RW.*
- *Les CD-R et CD-RW ne peuvent être lus que s'ils sont finalisés.*
- *Les DVD+RW et DVD+R ne peuvent être lus que s'ils sont finalisés.*
- *LesDVD-RW et DVD-R doivent être gravés en format vidéo et finalisés.*
- *Selon leurs caractéristiques ou la méthode de gravure, certains disques pourraient ne pas être lus.*
- *Veillez à utiliser uniquement des CD-R et CD-RW de marques fiables.*
- *Ce lecteur est compatible avec les formats de Surround numériques Dolby Digital, DTS et avec le format audio numérique MPEG.*
- *Cet appareil peut lire des disques PAL et NTSC.*
- *Ce lecteur comporte une fonction de conversion qui permet de visionner des disques PAL et NTSC sur un même téléviseur (voyez "Système TV (conversion NTSC/PAL)" à la page 13).*
- *N'utilisez jamais de disque de forme octogonale, en forme de cœur, etc.*
- *N'utilisez jamais de disque comportant une étiquette, de l'adhésif etc. car cela pourrait endommager le lecteur.*
- *N'utilisez jamais de disque recouvert d'une étiquette créé par vous-même.*
- *Certains DVD nécessitent des fonctions spéciales ou ne permettent pas d'exploiter toutes les fonctions du lecteur.*
- *"⊘" pourrait apparaître sur l'écran du téléviseur pour indiquer que la fonction en question n'est pas disponible.*
- *Les Photo CD, CD-ROM, DVD-ROM, DVD-RAM, CDV et les disques CD non standard ne peuvent pas être lus sur cet appareil.*

Informations sur le système de zones

Ce lecteur adopte le système des numéros de zones. Le numéro de zone des DVD figure sur leurs jaquettes. Si le numéro de zone ne correspond pas au numéro de zone du lecteur (voyez les exemples du tableau ci-dessous ou la face arrière du lecteur), l'appareil ne peut pas lire le disque en question.

Modèle	Numéro de zone du lecteur	DVD de zone compatible (exemple)
Modèles pour les E.-U. et le Canada	1	ALL, 1
Modèles pour le R.-U. et l'Europe	2	ALL, 2
Modèle universel	3	ALL, 3
Modèle pour l'Australie	4	ALL, 4

Accessoires fournis

Vérifiez que l'emballage contient les éléments suivants:

Télécommande

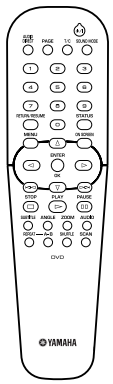

Piles (AA, R6, UM-3) x2

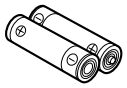

Câble audio/vidéo

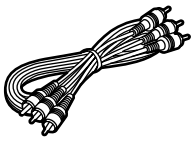

Cordon d'alimentation

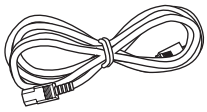

Installation des piles dans la télécommande

Insérez les piles fournies dans la télécommande en veillant à ce que les signes de polarité (+ et –) des piles correspondent aux repères à l'intérieur du compartiment des piles.

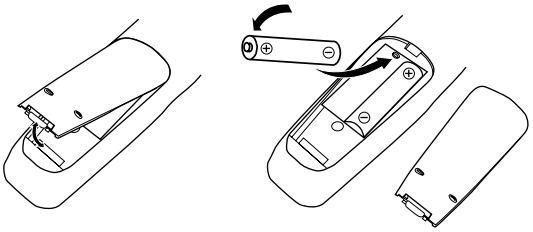

1 Retirez le couvercle arrière.
2 Insérez les deux piles (AA, R6, UM-3) fournies dans le compartiment des piles.
3 Refermez le couvercle arrière.

Remplacement des piles

L'usure des piles a un impact sur la portée de la télécommande. Veillez toujours à remplacer les deux piles à la fois.

- Remplacez les piles dès que vous remarquez une baisse de portée de la télécommande.
- Ne mélangez jamais des piles usagées avec des piles neuves.
- Ne mélangez jamais des types de piles différents (comme des piles alcalines et au manganèse, par exemple). Vérifiez bien le type des piles sur leur emballage. Il se pourrait que des piles de types différents aient la même forme ou la même couleur.
- Si les piles fuient, jetez-les immédiatement. Ne touchez jamais le liquide fuyant des piles et évitez tout contact avec les vêtements, etc. Nettoyez soigneusement le compartiment des piles avant d'installer des piles neuves.

Utilisation de la télécommande

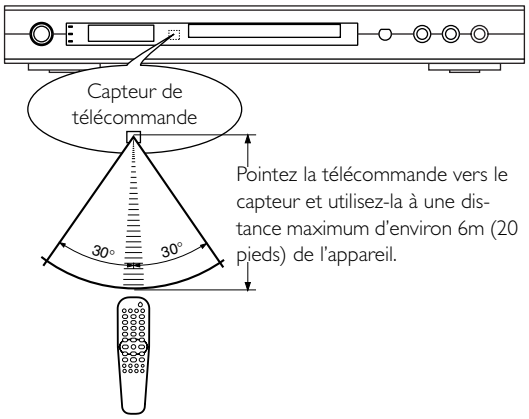

Précautions d'utilisation pour la télécommande

- Ne renversez jamais d'eau ou d'autres liquides sur la télécommande.
- Ne laissez jamais tomber la télécommande.
- N'utilisez et ne rangez jamais la télécommande dans des endroits:

– très humides, comme à proximité d'une baignoire;
– très chauds, comme à proximité d'un radiateur ou d'un poêle;
– soumis à des températures très basses;
– poussiéreux.

Entretien

Nettoyage du boîtier

- Nettoyez le boîtier avec un chiffon doux imbibé d'une solution d'eau et de détergent neutre. N'utilisez jamais de solution contenant de l'alcool, des solvants, de l'ammoniaque ou des produits abrasifs.

Nettoyage des disques

- Si un disque est sale, nettoyez-le avec un chiffon doux et sec. Frottez le disque du centre vers la périphérie. Frottez uniquement le disque en ligne droite.
- N'utilisez jamais de solvant comme du benzène ou du dissolvant, ni aucun nettoyant ou spray antistatique pour disque vinyle en vente dans le commerce.

Présentation des fonctions

Panneau avant

STANDBY/ON
– met l'appareil sous tension ou en mode de veille (Standby).

Tiroir

▲ OPEN/CLOSE
– ouvre et referme le tiroir.

■ STOP
– arrête la lecture.

II PAUSE
– interrompt momentanément la lecture.

► PLAY
– lance la lecture.

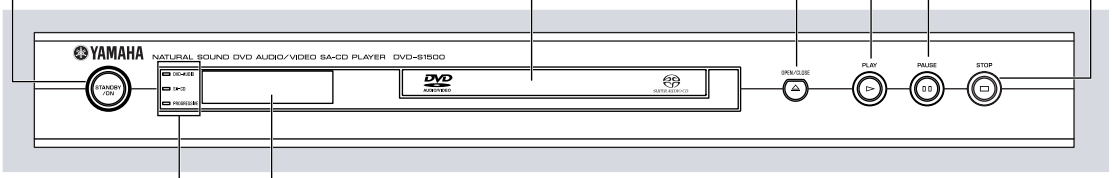

Témoin DVD-AUDIO
– s'allume quand le lecteur détecte le signal d'un DVD audio.

Témoin SA-CD
– s'allume quand le lecteur détecte le signal d'un SA-CD.

Témoin PROGRESSIVE
– s'allume quand le lecteur passe en mode Progressive.

Ecran
– affiche diverses informations liées au fonctionnement du lecteur.

A.DRCT
– s'allume pendant la lecture de plages audio si vous activez le mode AUDIO DIRECT en appuyant sur le bouton AUDIO DIRECT de la télécommande.

ML.CH
– s'allume quand vous reproduisez une source audio multicanal.

D.MIX
– s'allume quand vous lisez un disque multicanal permettant le remixage de ses canaux.

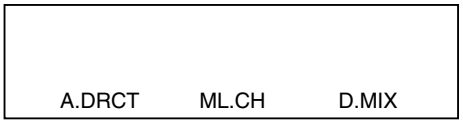

Face arrière

Sortie vidéo COMPONENT
– branchez ces prises aux entrées Y PB/CB PR/CR d'un récepteur AV.

SCAN MODE
– ce sélecteur permet de choisir le format du signal de sortie vidéo composant: progressif ou entrelacé.

Sortie audio numérique COAXIAL
– branchez cette prise à l'entrée numérique (coaxiale) d'un appareil audio.

Sorties audio 6CH DISCRETE
– branchez ces prises à un récepteur AV doté d'une entrée audio discrète à 6 canaux.

Sorties audio MIXED 2CH
– branchez ces prises aux entrées audio d'un récepteur AV ou d'une chaîne stéréo.

Sortie audio numérique OPTICAL
– branchez cette prise à l'entrée numérique (optique) d'un appareil audio.

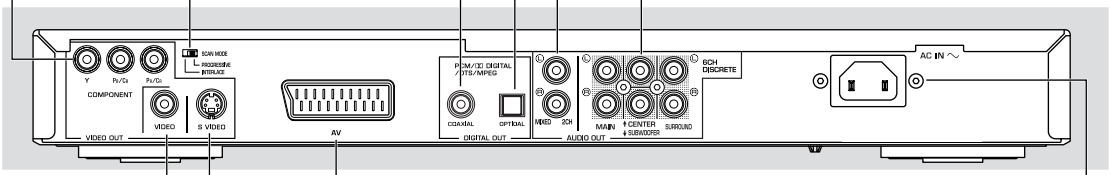

Prise AV
– branchez cette prise à un autre appareil via un câble péritel.

Sortie S VIDEO
– branchez cette prise à l'entrée S-Video d'un récepteur AV.

Sortie VIDEO (composite)
– branchez cette prise à l'entrée vidéo d'un récepteur AV.

AC IN (secteur)
– branchez cette prise à une prise de courant.

Attention: Ne touchez jamais l'intérieur des prises au dos du lecteur. En effet, l'électricité statique déchargée de votre corps pourrait endommager irrémédiablement le lecteur.

Télécommande

AUDIO DIRECT
– active/coupe la sortie vidéo pendant la lecture de plages audio.

PAGE
– permet de "feuilleter" les pages (d'images) de certains DVD audio.

T/C
– sert au choix du titre/chapitre.

SOUND MODE
– sert au choix du mode sonore voulu:
• pour les SA-CD: CD, Stéréo ou Multicanaux (si disponible)
• pour les DVD/VCD: Stéréo, DolbySurrCompat, Son 3D ou Multicanaux

RETURN/RESUME
– retourne au menu affiché précédemment ou relance la lecture.

MENU
– affiche le menu d'un DVD.

▲▼◄►
– (gauche/droite/haut/bas): servent au choix des options de menu.

ENTER/OK
– valide vos choix dans les menus.

|◄◄
– recherche arrière*/retour au chapitre ou à la plage précédente

SUBTITLE
– choix de la langue des sous-titres

ANGLE
– choix de l'angle de prise de vue d'un DVD

ZOOM
– agrandit l'image de la source vidéo.

AUDIO
– choix de la langue et du format de la bande-son.

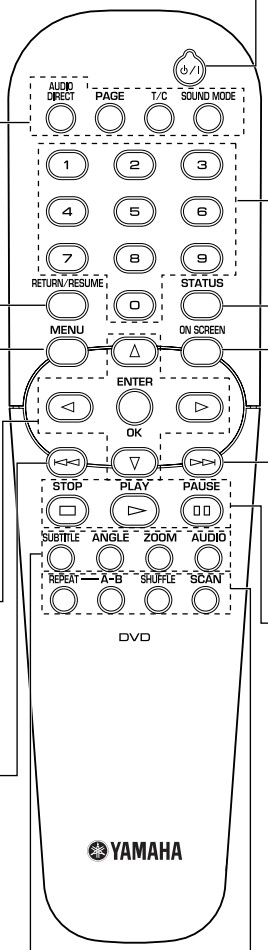

⏻/ |
– met le lecteur sous tension ou en mode de veille (Standby).

Boutons numériques 0~9

STATUS
– affiche des informations sur la lecture en cours sur l'écran en face avant et la Fenêtre état à l'écran.

ON SCREEN
– active ou désactive le menu à l'écran ("On Screen") du lecteur.

►►|
– recherche avant*/sélection du chapitre ou de la plage suivante

STOP (■)
– arrête la lecture.

PLAY (►)
– déclenche la lecture.

PAUSE (II)
– interrompt temporairement la lecture/déclenche la lecture image par image.

REPEAT
– répète la lecture du chapitre, titre, disque, etc.

A-B
– répète un passage défini.

SHUFFLE
– lit les plages/chapitres dans un ordre aléatoire.

SCAN
– lit les 10 premières secondes de chaque plage/chapitre du disque.

** Maintenez ce bouton enfoncé pendant environ 2 secondes.*

- Il existe plusieurs méthodes de connexion. Les branchements varient selon l'équipement utilisé. Les illustrations de cette section vous montrent quelques exemples de connexions.
- Veuillez consulter le mode d'emploi des autres appareils pour savoir comment effectuer correctement les connexions.
- N'effectuez pas la connexion en passant par un magnétoscope. Le système anticopie du lecteur risquerait alors d'affecter la qualité de l'image.
- Ne branchez pas les sorties audio du lecteur à l'entrée PHONO (pour platine) d'un amplificateur.

Connexions audio

Connexion audio numérique

Ce lecteur est doté de prises de sortie numérique COAXIAL et OPTICAL. Branchez l'une de ces prises (ou les deux) à l'entrée numérique d'un récepteur AV. Vous pouvez ainsi bénéficier d'un son stéréo de haute qualité (fréquence d'échantillonnage de 88.2 et 96kHz), à condition toutefois que le disque ne soit pas protégé contre la copie et que le matériel branché soit compatible avec ces signaux.

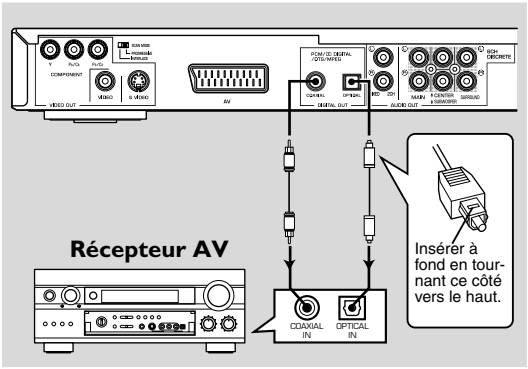

Remarques:

– *Si le format du signal numérique transmis par le lecteur est incompatible avec le récepteur branché, vous obtiendrez un bruit important ou aucun son, selon les cas. Vérifiez dans le menu du disque à l'écran que vous avez choisi le format sonore approprié. Le choix d'une autre langue pour la bande-son avec le bouton AUDIO peut changer le format de la bande sonore. Dans ce cas, le nom du format choisi est affiché pendant plusieurs secondes dans la Fenêtre état.*

– *Le signal des disques SA-CD n'est pas transmis aux prises DIGITAL OUT.*

– *Pour pouvoir écouter des sources Dolby Digital, DTS et MPEG , vous devez brancher le lecteur à un récepteur AV compatible.*

Connexion audio analogique (6CH DISCRETE)

Branchez un récepteur doté d'une entrée multicanal pour reproduire des sources Surround sans vous soucier de la compatibilité de fréquence d'échantillonnage. Nous vous conseillons d'effectuer cette connexion pour obtenir un son optimal lors de la lecture de SA-CD et de DVD audio multicanal.

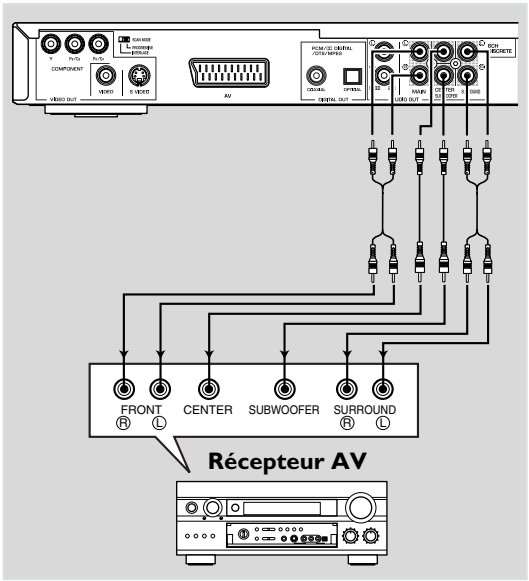

Connexion audio analogique (MIXED 2CH)

Branchez les sorties AUDIO OUT L (gauche) et R (droite) du lecteur aux entrées appropriées de votre récepteur AV, etc. avec le câble fourni.

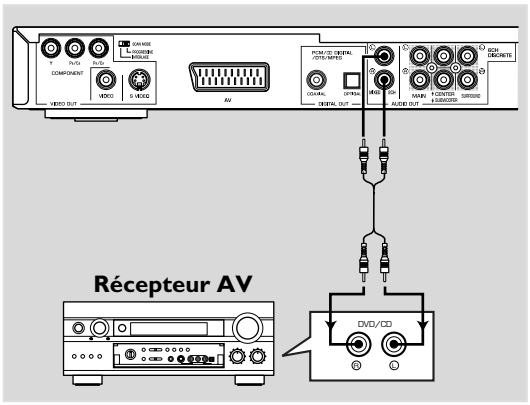

Connexions vidéo

Branchez le lecteur à votre récepteur AV (et reliez la sortie vidéo de ce dernier au téléviseur). Cela permet de regarder plusieurs sources vidéo (LD, VDR etc.) sur un même téléviseur en choisissant simplement la source d'entrée voulue sur le récepteur AV.
Ce lecteur est doté de quatre types de prises de sortie vidéo: composant, composite, S-Video et AV (péritel). Choisissez la sortie vidéo en fonction de l'appareil utilisé.

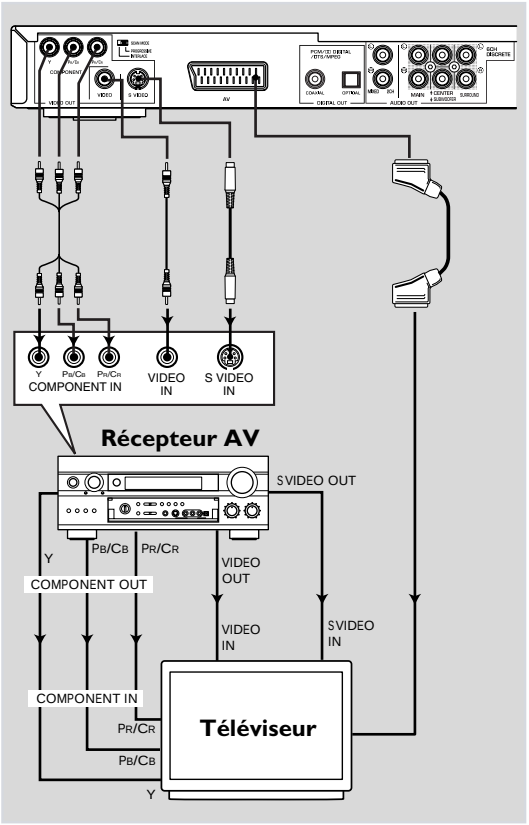

Sélecteur SCAN MODE
Ce sélecteur permet de choisir le type de signal présent aux sorties COMPONENT VIDEO OUT du lecteur.

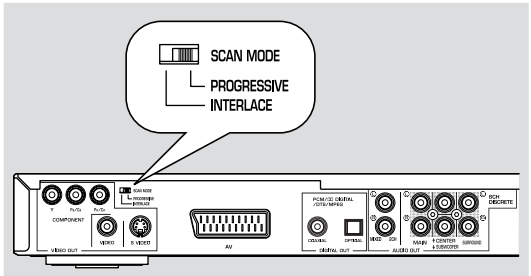

INTERLACE:
Choisissez la position "INTERLACE" si vous avez branché le lecteur à un téléviseur standard (de format entrelacé).
PROGRESSIVE:
Réglez le sélecteur sur "PROGRESSIVE" si votre téléviseur est compatible avec les signaux progressifs NTSC ou PAL. Ce réglage produit une reproduction fidèle des couleurs et une image d'excellente qualité. Le lecteur comporte un circuit DCDi disponible en mode progressif. Le témoin PROGRESSIVE s'allume en face avant quand le lecteur lit un disque en mode progressif.

Remarques:
- *Quand vous lisez une source de format 4:3 en mode PROGRESSIVE sur un téléviseur à écran large, l'image est étirée horizontalement. Si vous voulez regarder la source dans son format original sans distorsion de l'image, nous vous conseillons de changer le réglage de format d'écran de votre téléviseur pour les signaux progressifs. Vous pouvez aussi changer le format d'écran avec le paramètre [Format 4:3] du menu à l'écran.*
- *Tous les téléviseurs et projecteurs ne sont pas compatibles avec ce lecteur. Si vous remarquez une distorsion de l'image quand le lecteur produit un signal progressif, placez le sélecteur SCAN MODE sur la position "INTERLACE".*

AVIS AUX UTILISATEURS: TOUS LES TÉLÉVISEURS HAUTE DÉFINITION NE SONT PAS ENTIÈREMENT COMPATIBLES AVEC CE PRODUIT, CE QUI POURRAIT ENGENDRER DES DÉFAUTS DANS L'IMAGE. EN CAS DE PROBLÈME AVEC LE MODE DE BALAYAGE PROGRESSIF DE 525 OU 625 LIGNES, NOUS RECOMMANDONS DE CHANGER LES CONNEXIONS ET DE CHOISIR LA SORTIE "STANDARD DEFINITION". POUR TOUTE QUESTION RELATIVE À LA COMPATIBILITÉ ENTRE NOS MONITEURS ET LES LECTEURS DE DVD 525P ET 625P, VEUILLEZ VOUS RENSEIGNER AUPRÈS DE NOTRE CENTRE D'ASSISTANCE TECHNIQUE.

Cet appareil est compatible avec la gamme complète de produits YAMAHA, y compris les projecteurs DPX-1100, LPX-510 et l'écran plasma PDM-4210.

Mise sous tension

1. Branchez le cordon d'alimentation à une prise de courant de tension appropriée.
2. Mettez le téléviseur et le lecteur sous tension.
3. Choisissez le canal d'entrée vidéo approprié sur le téléviseur. (Exemple: EXT1, EXT2, AV1, AV2, AUDIO/VIDEO, etc. Pour en savoir plus, voyez le manuel du téléviseur.)
   ➜ L'écran s'illumine en face avant du lecteur et l'affichage par défaut apparaît sur l'écran du téléviseur.
4. Si vous utilisez un appareil externe (une chaîne hi-fi ou un récepteur AV, par exemple), mettez-le sous tension et choisissez l'entrée à laquelle vous avez branché le lecteur. Pour en savoir plus, voyez le manuel de l'appareil branché.

Remarque:
- *Si l'image ne s'affiche pas ou le son est inaudible, lisez la section "En cas de problème" à la page 26.*

Réglages avant la mise en service

Nous vous conseillons d'effectuer les réglages de base suivants dans les menus avant d'utiliser le lecteur pour la première fois.

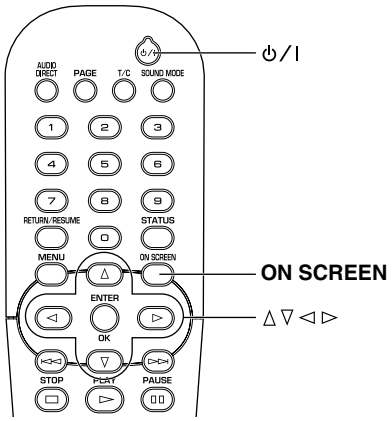

1 Appuyez sur le bouton STANDBY/ON ⏻/I pour mettre le lecteur sous tension.
2 Appuyez sur ON SCREEN.
➜ Le menu à l'écran s'affiche sur le téléviseur.
3 Réglez les paramètres suivants des menus de la façon décrite.

①Langue menu (voyez page 14)

Ce paramètre permet de choisir la langue du menu à l'écran.

1 Choisissez [Langue menu] (Installation ➔ Langue ➔ Langue menu) avec les boutons ▲▼◀▶ de la télécommande puis appuyez sur ▶.
➜ Les options sont affichées dans la colonne de droite.
2 Choisissez la langue d'affichage du menu à l'écran avec les boutons ▲▼.
3 Appuyez sur ◀ pour retourner au menu précédent.

②Langue doublage (voyez page 14)

Ce paramètre permet de choisir la langue de la bande-son des DVD. Les options varient d'un disque à l'autre.

1 Choisissez [Langue doubl.] (Installation ➔ Langue ➔ Langue doubl.) avec les boutons ▲▼◀▶ de la télécommande puis appuyez sur ▶.
➜ Les options sont affichées dans la colonne de droite.
2 Choisissez la langue de la bande-son avec les boutons ▲▼.
3 Appuyez sur ◀ pour retourner au menu précédent.

③Langue sous-ti. (voyez page 14)

Ce paramètre permet choisir la langue préférentielle pour les sous-titres. Les options varient d'un DVD à l'autre.

1 Choisissez [Langue sous-ti.] (Installation ➔ Langue ➔ Langue sous-ti.) avec les boutons ▲▼◀▶ de la télécommande puis appuyez sur ▶.
➜ Les options sont affichées dans la colonne de droite.
2 Choisissez la langue préférentielle des sous-titres avec les boutons ▲▼.
3 Appuyez sur ◀ pour retourner au menu précédent.

④Format TV (voyez page 13)

Ce paramètre permet de choisir le format de l'image en fonction du téléviseur utilisé.
Choisissez [Écran large] si le lecteur est branché à un téléviseur à écran large. Si vous le branchez à un téléviseur conventionnel, choisissez [4:3 panoram.] (les bords gauche et droit de l'image sont alors "rognés" quand vous reproduisez une source 16:9) ou [4:3 boîte let.] (pour afficher l'image 16:9 entière avec des bandes noires en haut et en bas de l'écran).

1 Choisissez [Format TV] (Installation ➔ TV ➔ Format TV) avec les boutons ▲▼◀▶ de la télécommande puis appuyez sur ▶.
➜ Les options sont affichées dans la colonne de droite.
2 Choisissez le réglage voulu avec les boutons ▲▼.
3 Appuyez sur ◀ pour retourner au menu précédent.

⑤Sortie analog. (voyez page 13)

Ce paramètre permet de choisir le type de signal de sortie analogique approprié pour le récepteur AV.
Choisissez [Multicanaux] si le lecteur est branché à un récepteur AV multicanal à 6 entrées discrètes. Si votre récepteur AV n'offre pas 6 canaux d'entrée, choisissez [Stéréo], [Dolby Surr Compat] ou [Son 3D].

1 Choisissez [Sortie analog.] (Installation ➔ Menu audio ➔ Sortie analog.) avec les boutons ▲▼◀▶ de la télécommande puis appuyez sur ▶.
➜ Les options sont affichées dans la colonne de droite.
2 Choisissez le format du signal de sortie analogique voulu avec les boutons ▲▼.
3 Appuyez sur ◀ pour retourner au menu précédent.

⑥Sortie numérique (voyez page 13)

Ce paramètre permet de choisir le type de signal de sortie numérique approprié pour le récepteur AV.
Choisissez [PCM seul.] si votre récepteur AV ne permet pas de décoder le son multicanal.
Choisissez [Toutes] si vous avez branché les sorties numériques du lecteur à un récepteur AV avec décodeur multicanal.

1 Choisissez [Sortie num.] (Installation ➔ Menu audio ➔ Sortie num.) avec les boutons ▲▼◀▶ de la télécommande puis appuyez sur ▶.
➜ Les options sont affichées dans la colonne de droite.
2 Choisissez le format du signal de sortie numérique voulu avec les boutons ▲▼.
3 Appuyez sur ◀ pour retourner au menu précédent.

Remarque:

- *Appuyez de nouveau sur ON SCREEN pour désactiver le menu à l'écran.*
- *Les options de menu [Préférences] et [Installation] proposent d'autres paramètres utiles.*
  Les réglages sous [Préférences] permettent de "personnaliser" le lecteur selon vos préférences (avec la fonction Minuterie réveil, par exemple).
  En outre, [Installation] propose divers paramètres permettant de configurer le lecteur.

Le menu à l'écran vous permet de régler le fonctionnement du lecteur selon vos préférences.

Fonctionnement du menu

1 Appuyez sur le bouton ON SCREEN de la télécommande.
➜ Le menu à l'écran s'affiche sur le téléviseur.

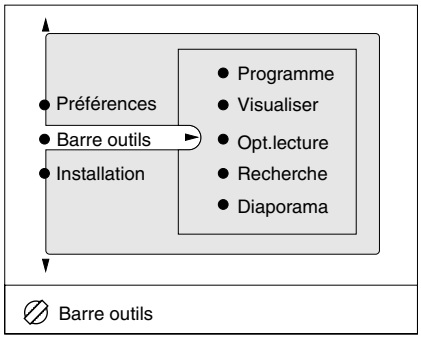

2 Utilisez les boutons ▲▼◄► pour naviguer dans le menu à l'écran et régler les paramètres.
3 Appuyez sur ON SCREEN pour désactiver le menu à l'écran.

Préférences

Fonctions

Gradateur

Règle la luminosité de l'écran en face avant.
Utilisez cette fonction si la luminosité de l'écran en face avant est trop forte et vous gêne.
Options: Faible, Moyen, Normal
Réglage d'usine: Normal

Minuterie réveil

Cette fonction "réveille" le lecteur après l'écoulement du temps défini en mode de veille. La minuterie est remise à zéro quand le lecteur se réveille. Vous pouvez définir un délai maximum de 600 minutes avant le réveil du lecteur.
Options: 0~600 minutes
Réglage d'usine: 0

Fenêtre état

Affiche le statut actuel du lecteur. Choisissez [Invisb] pour désactiver l'affichage de la Fenêtre état.
Options: Visible, Invisb
Réglage d'usine: Visible

Image av.

Permet de régler les paramètres d'image suivants.

Format 4:3

Ce paramètre permet de régler le format d'écran. Cette fonction est uniquement disponible pour le mode de balayage progressif
Choisissez [NL Étirer] pour visionner une source 4:3 sur un téléviseur 16:9 avec un étirement non linéaire de l'image (c.-à-d. que le centre de l'image est moins étiré que les bords).
Choisissez [4:3 PillarBox] pour visionner une source 4:3 sur un écran 16:9 sans étirement.
Le réglage [Auto] ne produit aucun ajustement du format d'écran. Nous vous conseillons de définir le format d'écran sur le téléviseur si ce dernier propose ce réglage.
Options: 4:3 PillarBox, NL Étirer, Auto
Réglage d'usine: Auto

TrueLife

Ce paramètre produit une image plus dynamique en augmentant le contraste et l'intensité des couleurs. Cette fonction est uniquement disponible pour le mode de balayage progressif.
Options: 0~+7
Réglage d'usine: 0

DCDi

DCDi ("Directional Correction Deinterlacing") est une fonction qui détecte et calcule l'angle du bord de l'écran pour afficher les pixels manquants sur le téléviseur. DCDi permet d'améliorer nettement la qualité de l'image, surtout en ralenti de lecture. Cette fonction est uniquement disponible pour le mode de balayage progressif.
Options: Activé, Non
Réglage d'usine: Activé

Retard chrom.

Les signaux chroma (couleur) et de luminance (brillance) ne sont pas synchronisés. Le paramètre Retard chrom. permet de régler le délai du signal chroma pour obtenir une image parfaitement nette. Cette fonction est uniquement disponible pour les signaux transmis via la sortie COMPONENT VIDEO OUT.
Options: –3~+3
Réglage d'usine: 0

Gamma

Ce paramètre permet de régler l'intensité de l'image de façon non linéaire. Choisissez une valeur positive pour améliorer le détail des scènes sombres ou une valeur négative pour accentuer le contraste. Cette fonction est uniquement disponible pour les signaux transmis via la sortie COMPONENT VIDEO OUT.
Options: –7~+7
Réglage d'usine: 0

Image

Décalage vidéo

Décale l'image vers la gauche ou la droite de l'écran.
Options: 1~7
Réglage d'usine: 4

Saturation
Règle la saturation des couleurs. Cette fonction n'est pas disponible pour les signaux transmis via la sortie COMPONENT VIDEO OUT.
Options: –7~+7
Réglage d'usine: 0

Contraste
Accentue les zones claires et sombres de l'image. Cette fonction n'est pas disponible pour les signaux transmis via la sortie COMPONENT VIDEO OUT.
Options: –7~+7
Réglage d'usine: 0

Mode image
Permet de régler les couleurs selon vos préférences ou en fonction de la source reproduite. [Personnalisés] est automatiquement sélectionné quand vous modifiez un des paramètres suivants: [Saturation], [Luminosité], [Contraste] et [Netteté]. Cette fonction n'est pas disponible pour les signaux transmis via la sortie COMPONENT VIDEO OUT.
Options: Riche, Naturel, Doux, Animation, Personnalisés
Réglage d'usine: Naturel

Luminosité
Règle la luminosité globale de l'image. Cette fonction n'est pas disponible pour les signaux transmis via la sortie COMPONENT VIDEO OUT.
Options: –7~+7
Réglage d'usine: 0

Netteté
Règle la netteté de l'image. Cette fonction n'est pas disponible pour les signaux transmis via la sortie COMPONENT VIDEO OUT.
Options: –7~+7
Réglage d'usine: 0

Son

Karaoke vocal
Permet de lire des DVD multicanal de karaoké. Quand ce paramètre est réglé sur "Oui", les canaux du disque de karaoké sont remixés en mode stéréo normal.
Options: Oui, Non
Réglage d'usine: Non

Remarque:
– *Si vous sélectionnez [Multicanaux] dans le menu [Sortie analog.], les prises MIXED 2CH ne transmettent pas le signal stéréo combiné.*

ClearVoice
Augmente le niveau relatif des dialogues et améliore l'intelligibilité à bas volume. Seuls certains disques multicanal permettent d'exploiter cette fonction.
Options: Activé, Non
Réglage d'usine: Non

Mode nuit
Réglez ce paramètre sur [Activé] pour optimaliser la dynamique du son. Cela permet d'adoucir les brusques hausses de volume et de regarder des films d'action en soirée sans déranger les voisins.
Options: Activé, Non
Réglage d'usine: Non

Aug. fréq. éch. CD
Permet de suréchantillonner un CD de 44.1kHz/16 bits à une fréquence d'échantillonnage supérieure pour obtenir un son de meilleure qualité.
Options: Oui, Désactivé
Réglage d'usine: Désactivé

Remarque:
– *Si vous sélectionnez "Multicanaux" au menu [Sortie analog.], cette fonction n'est pas disponible.*

Barre outils

Programme

Ce menu permet de programmer une liste de reproduction personnelle. Choisissez [Plages] puis sélectionnez les plages/chapitres, etc. que vous voulez inclure dans votre liste de reproduction. Pour activer la liste de reproduction programmée, choisissez [Activé] au menu [Programme].

Effacer tout
Efface le contenu intégral de la liste programmée.

Programme
Active ou désactive la fonction FTS de reproduction programmée.
Options: Activé, Désact.
Réglage d'usine: Désact.

Plages
Permet de choisir les plages et chapitres à inclure dans la liste FTS.

Liste lecture
Affiche la liste FTS programmée.

Remarque:
– *Pour en savoir plus sur la fonction FTS et les réglages du menu [Programme], voyez "Programmation d'une liste FTS vidéo/audio" à la page 24.*

Visualiser

Rotation
Permet de faire pivoter une image JPEG.
Options: –180°, –90°, 0, +90°, +180°
Réglage d'usine: 0

Zoom
Active la fonction Zoom d'agrandissement. Un curseur apparaît à l'écran. Déplacez le curseur avec les boutons ▲▼◀▶ et choisissez le facteur d'agrandissement en appuyant plusieurs fois sur le bouton ENTER. Pour désactiver la fonction Zoom, appuyez sur le bouton RETURN/RESUME jusqu'à ce que le curseur disparaisse de l'écran.

Prév. chapitre
Lit les 10 premières secondes de chaque chapitre/plage du disque. Vous pouvez aussi activer cette fonction avec le bouton SCAN de la télécommande.
Options: Oui, Non
Réglage d'usine: Non

Angle
Certains DVD comportent des scènes filmées sous plusieurs angles et permettent de changer d'angle de prise de vue. La disponibilité de cette fonction et le nombre d'angles varient d'un disque à l'autre.

Page
Permet de "feuilleter" les pages (d'images) de certains DVD audio.

Opt.lecture

Mode DVD-Vidéo
Certains DVD audio incluent des données DVD vidéo qui peuvent être reproduites sur des lecteurs DVD conventionnels. Si vous voulez lire ces données, choisissez [Activé]. Ce paramètre est automatiquement réglé sur [Désact.] quand vous éjectez le disque ou mettez le lecteur en mode de veille.
Options: Activé, Désact.
Réglage d'usine: Désact.

Audio
Permet de choisir le format et la langue de la bande-son. Les options varient d'un DVD à l'autre.

Navig. disque
Utilisez ce menu pour accéder à une plage, etc.

Sous-titre
Permet de choisir la langue des sous-titres. Les options varient d'un DVD à l'autre.

Recherche

Image par image
Permet d'avancer et de reculer frame par frame (c.-à-d. image par image). Cette fonction est uniquement disponible pour les disques vidéo. [Image précéd.] n'est pas disponible pour les VCD et SVCD.
Options: Image précéd., Image actuelle, Image suiv.

Accéléré
Permet de choisir la vitesse d'avance ou de recul rapide
Options: –32, –8, –4, +1, +4, +8, +32
Réglage d'usine: 1

Durée
Permet de sauter à un passage en entrant sa position temporelle.

Ralenti
Permet de choisir la vitesse du ralenti avant ou arrière.
Options: –1, –1/2, –1/4, –1/8, 0, +1/8, +1/4, +1/2, +1
Réglage d'usine: 0

Diaporama

Cette fonction permet de visionner des images JPEG en mode diaporama.

Tempo. image
Définit la durée d'affichage de chaque image.
Options: Ralenti, Moyen, Accéléré
Réglage d'usine: Moyen

Installation

Accès

Verr. Disque
Permet de bloquer l'accès à certains disques (pour éviter que les enfants ne les regardent, par exemple).
Quand cette fonction est active, vous devez entrer le code à 4 chiffres pour afficher le menu [Accès] et "déverrouiller" l'accès au disque.
Options: Activé, Désact.
Réglage d'usine: Désact.

Modifiez code
Permet de changer le code à 4 chiffres.
Pour changer de code, entrez les 4 chiffres du code actuel puis composez les 4 chiffres du nouveau code.

Tapez code
Entrez le code à 4 chiffres pour déverrouiller le disque ou afficher le menu Accès.

Niveau parental
Les films sur disques DVD peuvent contenir des scènes non adaptées aux enfants. C'est la raison pour laquelle certains disques peuvent comporter des informations de type "Contrôle parental" concernant la totalité du disque ou certaines scènes uniquement. Le classement dépend du pays. Vous pouvez choisir le code de pays via le menu à l'écran. Voyez "Pays" à la page 25.
Options: 0~8
Réglage d'usine: 0

Pays
Définit le pays dont vous voulez utiliser le classement des films pour la fonction Niveau parental.

Fonctions

PBC
L'écran affiche un menu pour VCD quand ce paramètre est actif.
Options: Oui, Non
Réglage d'usine: Oui

Arrêt progr.
Met le lecteur en mode de veille après 20 minutes d'inactivité si la lecture est à l'arrêt.
Options: Oui, Non
Réglage d'usine: Non

TV

Format TV

Si vous branchez le lecteur à un téléviseur 4:3 conventionnel, choisissez [4:3 panoram.] (les bords gauche et droit de l'image sont alors "rognés" quand vous reproduisez une source 16:9) ou [4:3 boîte let.] (pour afficher l'image 16:9 entière avec des bandes noires en haut et en bas de l'écran). Choisissez [Écran large] si le lecteur est branché à un téléviseur à écran large.

Options: 4:3 panoram., 4:3 boîte let., Écran large
Réglage d'usine: 4:3 panoram.

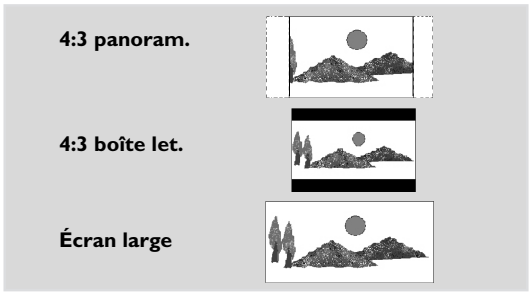

Système TV (conversion NTSC/PAL)

Choisissez le mode [PAL], [NTSC] ou [Auto] en fonction du format de votre téléviseur. Cette fonction permet de lire des disques PAL sur un écran NTSC et des disques NTSC sur un écran PAL.

Options: PAL, NTSC, Auto

Cette fonction permet les conversions suivantes:

Format du disque	Format du signal		
	Mode choisi		
	NTSC	PAL	Auto
NTSC	NTSC	PAL	NTSC
PAL	NTSC	PAL	PAL

Remarques:

- *En mode de balayage progressif, les signaux présents aux prises VIDEO et S VIDEO correspondent au format du disque lu.*
- *La conversion NTSC/PAL produit une certaine distorsion de l'image.*
- *Si votre téléviseur est incompatible avec le mode choisi via la fonction [Système TV], l'image est déformée, rendant illisible le menu à l'écran. Dans ce cas, changez le réglage [Système TV] avec la télécommande. Procédez comme suit:*
  - *Pour choisir le mode [PAL]: Appuyez sur les boutons PLAY (▶)/2/5/6/PLAY (▶) de la télécommande.*
  - *Pour choisir le mode [NTSC]: Appuyez sur les boutons PLAY (▶)/2/5/7/PLAY (▶) de la télécommande.*

Menu audio

Sortie num.

Permet de choisir le type de signal de sortie numérique approprié pour le récepteur AV. Choisissez [PCM seul.] si votre récepteur AV ne permet pas de décoder le son multicanal.

Sélectionnez [Toutes] si vous avez branché les sorties numériques du lecteur à un récepteur AV avec décodeur.

Options: Désactivée, PCM seul., Toutes
Réglage d'usine: Toutes

Remarque:

- *Le paramètre Sortie num. n'est pas disponible pour les SA-CD.*

Sortie analog.

Permet de choisir le type de signal de sortie analogique adapté au récepteur AV.

Options: Stéréo, Dolby Surr Compat, Son 3D, Multicanaux
Réglage d'usine: Multicanaux

Stéréo: Ce réglage remixe le son multicanal et produit un signal stéréo. Choisissez cette option si vous branchez le lecteur à un téléviseur, un amplificateur/récepteur stéréo, etc.

Dolby Surr Compat: Choisissez cette option si l'appareil utilisé comporte un décodeur Dolby Surround Pro Logic. Cette option remixe le son multicanal (Dolby Digital, MPEG-2, DTS) en signal 2 canaux compatible Dolby Surround. Les signaux de SA-CD et les signaux PCM d'une fréquence d'échantillonnage supérieure à 88.2kHz sont remixés en format stéréo normal.

Son 3D: Dans le cas d'une configuration sans enceinte arrière (son stéréo analogique), l'option 3D remixe les six canaux de Surround numérique (sauf pour les SA-CD et les signaux PCM d'une fréquence d'échantillonnage supérieure à 88.2kHz) dans deux canaux pour reproduire toutes les informations sonores via deux enceintes. Cette option produit un son qui semble provenir de plusieurs paires d'enceintes.

Multicanaux: Choisissez cette option si le lecteur est branché à un récepteur AV multicanal à 6 entrées discrètes. Les signaux audio multicanal des DVD audio, DVD vidéo et SA-CD sont acheminés aux 6 sorties correspondantes. Dans ce mode, le lecteur décode – selon le disque– le signal DTS, Dolby Digital 5.1 canaux ou MPEG multicanal et le signal Dolby Pro Logic II des bandes sonores à 2 canaux (sauf pour les SA-CD et les signaux PCM d'une fréquence d'échantillonnage supérieure à 88.2kHz).

Sortie PCM

Permet de régler la fréquence d'échantillonnage du signal de sortie numérique PCM sur 48kHz ou 96kHz. Si vous choisissez [48kHz], les données PCM sont converties en signal à 2 canaux de 48kHz ou moins. L'option [48kHz] s'impose si l'appareil connecté ne permet pas de traiter les signaux d'une fréquence d'échantillonnage de 96kHz ou 88.2kHz.

Options: 96kHz, 48kHz
Réglage d'usine: 96kHz

Remarque:

– ***Si le disque comporte une protection anticopie, les signaux sont convertis à la fréquence 48kHz ou 44.1kHz, quel que soit le réglage défini ci-dessus.***
– ***Si vous choisissez [96kHz], les signaux d'une fréquence d'échantillonnage supérieure à 96kHz sont convertis en signaux à 2 canaux de 88.2kHz ou 96kHz.***

SA-CD Direct

Permet (à condition de disposer de l'équipement approprié) de contourner la fonction de gestion des graves pendant la lecture de SA-CD multicanal pour obtenir une fidélité sonore optimale.

Options: Activé, Désact.
Réglage d'usine: Désact.

Remarque:

– ***Quand [SA-CD Direct] est réglé sur "Activé", les réglages d'enceintes sont ignorés pendant la lecture de SA-CD.***

Langue

Permet de choisir la langue préférentielle de la bande-son, des sous-titres, menus à l'écran ou menus de DVD. Les langues choisies ici sont utilisées pour tous les disques, jusqu'à ce que vous changiez de langue.
Si la langue choisie n'est pas disponible sur le DVD, le lecteur active la langue par défaut du disque.

Langue sous-ti.

Définit la langue préférentielle des sous-titres. Ce réglage s'applique aussi à l'affichage des menus de DVD.

Langue menu

Définit la langue du menu à l'écran.

Langue doubl.

Définit la langue préférentielle de la bande-son.

Enceintes

Ce menu permet de définir la taille, le statut actif/coupé des enceintes et leur distance de la position d'écoute pour obtenir une configuration optimale.
Si vous utilisez un système 5.1, nous vous conseillons de placer toutes les enceintes (sauf le subwoofer) à distances égales de la position d'écoute. Réglez chacun des paramètres suivants en fonction de votre configuration. Vous pouvez choisir la taille et la disposition des enceintes parmi les 7 ci-dessous.

Taille des enceintes / Disposition			
Avant	**Central**	**Surround**	**Subwoofer**
Grands	Grands	Grands	Sous t
Petits	Hors t	Hors t	Sous t
Petits	Petits	Petits	Sous t
Grands	Hors t	Hors t	Hors t
Grands	Petits	Petits	Hors t
Grands	Hors t	Petits	Hors t
Grands	Petits	Hors t	Hors t

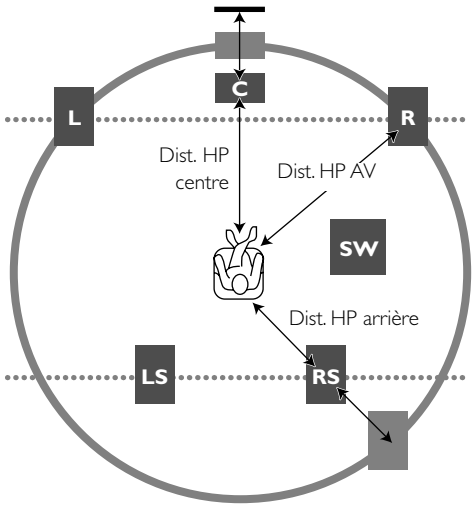

Remarques:

– ***Ces réglages portent uniquement sur les signaux de sortie analogique.***
– ***Quand vous lisez un DVD audio, la taille de toutes les enceintes est réglée sur "Grand" et le subwoofer est activé ("Sous t "), quels que soient les réglages définis précédemment.***

Dist. HP AV

Définit la distance entre les enceintes avant et la position d'écoute. Nous vous conseillons de positionner les enceintes avant gauche et droite à distances égales de la position d'écoute.

Options: 1~12m
Réglage d'usine: 1,9 m

Dist. HP centre

Définit la distance entre l'enceinte centrale et la position d'écoute.

Options: Varient en fonction du réglage [Dist. HP AV].
Réglage d'usine: 1,9 m

Remarque:

– ***La plage de réglage varie selon le réglage défini pour [Dist. HP AV].***

Dist. HP arrière

Définit la distance entre les enceintes arrière et la position d'écoute. Nous vous conseillons de positionner les enceintes arrière gauche et droite à distances égales de la position d'écoute.

Options: Varient en fonction du réglage [Dist. HP AV].
Réglage d'usine: 1,9 m

Remarque:

– *La plage de réglage varie selon le réglage défini pour [Dist. HP AV].*

HP avant

Définit la taille des enceintes avant.

Options: Grands, Petits
Réglage d'usine: Grands

HP central

Définit la taille de l'enceinte centrale.

Options: Grands, Petits, Hors t
Réglage d'usine: Grands

HP surround

Définit la taille des enceintes Surround.

Options: Grands, Petits, Hors t
Réglage d'usine: Grands

Subwoofer

Si vous comptez utiliser un subwoofer, choisissez "Sous t ", Sinon, réglez ce paramètre sur "Hors t".

Options: Sous t , Hors t
Réglage d'usine: Sous t

Remarque:

– *Il se peut que le réglage tenant compte de la disposition des enceintes ne soit pas possible.*

Mode DVD/CD

Ces paramètres permettent de régler le niveau de chaque enceinte (sauf pour la lecture de SA-CD). Si vous réglez le niveau de sortie d'une enceinte, celui des autres enceintes est réglés comme il convient.

Vol. HP avant D

Options: –6~+6
Réglage d'usine: 0

Vol. HP avant G

Options: –6~+6
Réglage d'usine: 0

Vol. HP centre

Options: –6~+6
Réglage d'usine: 0

Vol. HP Surr. D

Options: –6~+6
Réglage d'usine: 0

Vol. HP Surr. G

Options: –6~+6
Réglage d'usine: 0

Vol. subwoofer

Options: –6~+6
Réglage d'usine: 0

Mode SA-CD

Ces paramètres sont destinés aux SA-CD et permettent de régler le volume de chaque canal.
Cette fonction est uniquement disponible si vous avez réglé le paramètre Sortie analog. sur "Multicanaux". (Voyez "Sortie analog." à la page 13.)
Si vous réglez le niveau de sortie d'une enceinte, celui des autres enceintes est réglés comme il convient.

Fréq. coupure

Permet de régler la fréquence de coupure du subwoofer.

Options: +60, +80, +100, +120 (Hz)
Réglage d'usine: +120 (Hz)

Pente

Permet de régler la pente du filtre pour le subwoofer.

Options: +12, +18, +24 (dB/oct.)
Réglage d'usine: +12 (dB/oct.)

Vol. HP avant D

Options: –6~+6
Réglage d'usine: 0

Vol. HP avant G

Options: –6~+6
Réglage d'usine: 0

Vol. HP centre

Options: –6~+6
Réglage d'usine: 0

Vol. HP Surr. D

Options: –6~+6
Réglage d'usine: 0

Vol. HP Surr. G

Options: –6~+6
Réglage d'usine: 0

Vol. subwoofer

Options: –6~+6
Réglage d'usine: 0

Remarques:
– *Sauf indications contraires, toutes les opérations décrites ci-dessous s'effectuent avec la télécommande.*
– *Certaines opérations peuvent être exécutées via le menu à l'écran.*

Fonctions élémentaires de lecture

1 Appuyez sur STANDBY/ON ⏻/I pour mettre le lecteur sous tension.
2 Appuyez sur OPEN/CLOSE ▲ en face avant pour ouvrir le tiroir.
3 Posez le disque dans le tiroir en orientant la face avec l'étiquette vers le haut.
4 Appuyez de nouveau sur OPEN/CLOSE ▲ pour refermer le tiroir.
➜ "Lecture (READING)" apparaît dans la Fenêtre état sur le téléviseur et sur l'écran en face avant; la lecture démarre.
➜ Si vous appuyez sur PLAY lorsque le tiroir est ouvert, l'appareil ferme le tiroir et lance la lecture.

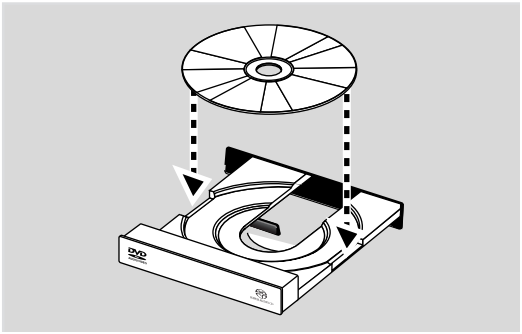

Remarque:
– *Si Verr. Disque est réglé sur "Activé" et que le disque chargé est verrouillé, vous devez entrer le code à 4 chiffres. (Voyez "Accès" à la page 12.)*

DVD vidéo et DVD audio

- Les DVD vidéo peuvent contenir un ou plusieurs titres ("TITLE") et chaque titre peut être divisé en un ou plusieurs chapitres.
- Les DVD audio peuvent contenir un ou plusieurs groupes et chaque groupe peut être divisé en une ou plusieurs plages.

Structure des disques

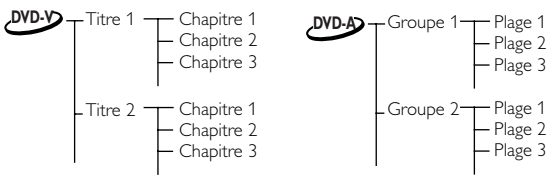

Lecture d'un disque

1 Chargez le disque et refermez le tiroir.
La lecture démarre automatiquement.
➜ Le téléviseur et l'écran en face avant affichent le type de disque, la durée écoulée et diverses informations.
2 Quand le menu de disque apparaît sur l'écran du téléviseur, choisissez l'option voulue avec les boutons ▲▼◀▶ ou les boutons numériques de la télécommande et continuez la lecture.
Choisissez les titres dans la barre de menu en entrant leur numéro (s'ils sont numérotés) avec les boutons numériques ou avec ▲▼.
3 Pour arrêter la lecture, appuyez sur le bouton STOP.

Mémoire d'arrêt

Ce lecteur mémorise le point d'arrêt des cinq derniers disques.
Vous pouvez utiliser cette fonction pour poursuivre la lecture d'un disque là où vous l'avez interrompue.

Pour arrêter la lecture:
Appuyez sur STOP.

Pour relancer la lecture d'un disque que vous n'avez <u>pas</u> retiré du lecteur
- Appuyez sur PLAY.
➜ La lecture redémarre automatiquement au dernier point d'arrêt.
- Appuyez à nouveau sur STOP puis sur le bouton RETURN/RESUME de la télécommande.
➜ La lecture redémarre au dernier point d'arrêt.
- Appuyez à nouveau sur STOP puis sur PLAY.
➜ La lecture redémarre au début du disque.
- Appuyez sur PLAY quand l'icône de la fonction Resume est affichée à l'écran.
➜ La lecture redémarre au dernier point d'arrêt.

Pour relancer la lecture d'un disque que vous avez retiré du lecteur
- Chargez à nouveau le disque.
➜ La lecture redémarre au début du disque.
- Appuyez sur PLAY quand l'icône Resume s'affiche à l'écran ou sur RETURN/RESUME si la lecture ne démarre pas.
➜ La lecture redémarre au dernier point d'arrêt.

Remarque:
– *La fonction Mémoire d'arrêt est aussi disponible pour les VCD et SVCD.*

Fonctions pour DVD

Menu

Certains DVD proposent des menus de navigation et offrant l'accès à des fonctions spéciales comme le choix de la langue de la bande-son, des sous-titres ainsi que d'autres options.

1 Appuyez sur MENU.
➜ Si le disque contient un menu, il s'affiche à l'écran du téléviseur.

- Pour accéder au menu de disque, appuyez sur T/C puis sur MENU.

2 Choisissez l'option voulue du menu de DVD avec les boutons numériques ou les boutons ▲▼◀▶ et validez votre sélection en appuyant sur ENTER/OK.

3 Pour désactiver le menu, appuyez de nouveau sur MENU.

Angle de prise de vue (Angle)

Certains disques contiennent des scènes filmées simultanément sous plusieurs angles.
Ce lecteur permet de choisir l'angle de prise de vue voulu.

- En présence d'une scène filmée sous plusieurs angles, le lecteur affiche une icône à l'écran.
  ➜ L'icône d'angle de prise de vue est affichée jusqu'à la fin de la scène multiangle.
- Choisissez l'angle de prise de vue avec ANGLE ou les boutons ▲▼.
  ➜ Le lecteur active l'angle de prise de vue choisi.
- La fonction Angle est aussi disponible via le menu à l'écran (Barre outils ➜ Visualiser ➜ Angle).

Langue et format de la bande-son

1 Appuyez sur le bouton AUDIO de la télécommande pour afficher le menu de langues de la bande-son.

2 Choisissez la langue voulue avec le bouton AUDIO ou les boutons ▲▼.

3 Appuyez sur ENTER/OK pour confirmer votre choix.

Remarque:

– *Vous pouvez aussi choisir la langue et le format de la bande-son via le menu à l'écran. (Barre outils ➜ Opt.lecture ➜ Audio)*

Langue des sous-titres

1 Appuyez sur le bouton SUBTITLE de la télécommande pour afficher le menu de langues des sous-titres.

2 Choisissez la langue voulue avec le bouton SUBTITLE ou les boutons ▲▼.

3 Appuyez sur ENTER/OK pour confirmer votre choix.

Remarque:

– *Vous pouvez aussi choisir la langue des sous-titres via le menu à l'écran. (Barre outils ➜ Opt.lecture ➜ Sous-titre)*

Fonctions pour DVD audio

Le format DVD audio est uniquement conçu pour produire un son pur et de haute qualité sur base de signaux PCM linéaires et PCM "empaquetés" (encodage sans perte), pour un maximum de 6 canaux. Ce lecteur est compatible avec les signaux d'une fréquence d'échantillonnage/résolution de 192kHz/24 bits.
De nombreux DVD audio offrent en outre une fonction de diaporama et permettent de "feuilleter" des pages à l'écran.

> Quand vous lisez un disque ne permettant pas le remixage des canaux, le témoin "D.MIX" s'éteint. Les plages multicanal sont lues, quel que soit le réglage Sortie analog. choisi via le menu à l'écran. Les prises MIXED 2CH produisent uniquement les signaux avant gauche et droit.

Pour "tourner" la page

Certains DVD audio contiennent des informations (comme des galeries de photos, biographies d'artistes, paroles, etc.) réparties sur plusieurs pages.
Dans ce cas, chaque pression sur le bouton PAGE de la télécommande permet de passer à la page suivante.
Quand vous "tournez" la page, le numéro de la page actuelle s'affiche dans la Fenêtre état.

Lecture de groupes de suppléments

Certains disques offrent des groupes de suppléments ("bonus") auxquels vous accédez via un mot de passe à 4 chiffres. Pour en savoir plus, voyez la jaquette du disque en question.

1 Appuyez sur le bouton T/C quand la lecture est à l'arrêt.
➜ Le groupe et la liste des plages s'affichent sur le téléviseur.

2 Choisissez un groupe de suppléments avec les boutons ▲▼ puis appuyez sur le bouton ▶.

3 Entrez le mot de passe à 4 chiffres avec les boutons numériques puis appuyez sur le bouton ENTER/OK.
➜ Pour faire disparaître l'affichage d'entrée du mot de passe sans entrer ce dernier, appuyez sur STOP.

4 Choisissez une plage avec les boutons ▲▼ puis appuyez sur le bouton ENTER/OK.

Mode DVD-Vidéo

Certains DVD audio incluent des données DVD vidéo qui peuvent être reproduites par des lecteurs DVD conventionnels.
Sélectionnez ce paramètre via le menu à l'écran (Barre outils ➜ Opt.lecture ➜ Mode DVD-Vidéo) et choisissez [Activé] pour lire le contenu vidéo de DVD audio ou [Désact.] pour activer la lecture normale.

Remarques:
– *Le témoin DVD-AUDIO s'allume pendant la lecture d'un DVD audio.*
– *Le témoin DVD-AUDIO s'éteint quand vous réglez le paramètre Mode DVD-Vidéo sur "Activé".*

SA-CD (CD super audio)

Le format SA-CD repose sur la technologie du flux numérique direct ("Direct Stream Digital" ou DSD). Ce nouveau format numérique à flux direct comprend un système à 1 bit offrant une fréquence d'échantillonnage numérique 64 fois supérieure à celle du CD conventionnel.
Il existe trois types de SA-CD: monocouche, à deux couches et hybride. Chaque type permet de conserver les données gravées dans deux zones: une zone stéréo haute qualité et une zone multicanal haute qualité.
– Un disque monocouche peut contenir ces deux zones de données.
– Un disque à deux couches peut contenir ces deux zones de données. Grâce à sa deuxième couche, ce type de disque offre deux fois la capacité de son confrère monocouche.
– Un disque hybride peut contenir ces deux zones ainsi qu'une deuxième couche (de données CD standard) permettant de le lire sur un lecteur CD traditionnel.

Les données gravées peuvent varier selon la zone. Pour en savoir plus, voyez la jaquette du disque. Vous pouvez choisir les zones d'un SA-CD avant ou pendant la lecture via la télécommande ou le menu à l'écran.

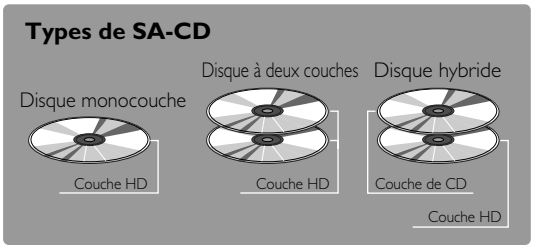

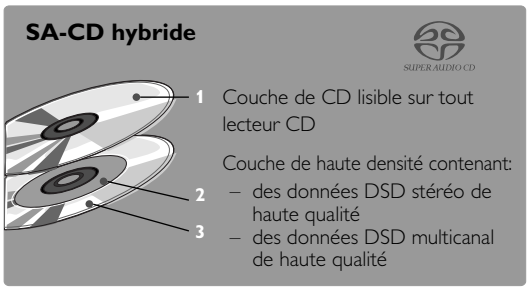

- Les SA-CD contiennent uniquement des plages.
- Le choix des plages s'effectue via la liste de reproduction à l'écran ou les boutons numériques.
- Si le SA-CD contient des données texte, elles s'affichent sur le téléviseur.

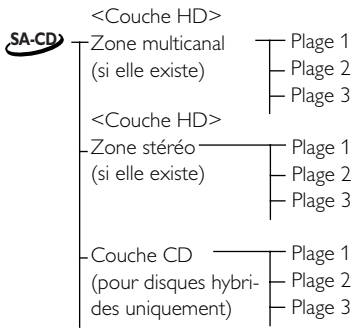

Lecture d'un disque

1 Chargez le disque et refermez le tiroir.
La lecture démarre automatiquement.
➔ Le téléviseur affiche le statut actuel du lecteur et la liste des plages de la zone en question.
2 La lecture s'arrête automatiquement à la fin du disque.
3 Pour arrêter la lecture, appuyez sur STOP.

- Le paramètre [Sortie analog.] du menu à l'écran (Installation ➔ Menu audio ➔ Sortie analog.) permet de définir la zone du SA-CD qui est lue automatiquement quand vous chargez le disque. Choisissez "[Stéréo]" pour lire les données de la zone stéréo. Si vous sélectionnez un autre réglage, le lecteur choisit la zone multicanal.
- Si vous définissez une zone qui n'existe pas sur le disque, l'appareil lit automatiquement la zone disponible.

Choix de la zone – lecture de SA-CD

Pour lire une autre zone d'un SA-CD, appuyez sur le bouton SOUND MODE de la télécommande.
Vous pouvez alterner à tout moment entre la zone multicanal et la zone stéréo de la couche HD en appuyant sur SOUND MODE. Pour choisir la couche CD, arrêtez la lecture et appuyez sur le bouton SOUND MODE.
Choisissez la zone en appuyant plusieurs fois sur le bouton SOUND MODE.

- Pour un disque hybride (composé de couches SA-CD et CD), le lecteur commence toujours par lire la couche SA-CD.
- Le témoin SA-CD s'allume uniquement quand la couche SA-CD est choisie.
- Vous ne pouvez programmer une liste de reproduction qu'en choisissant des plages de la même zone.

CD audio

- Les CD audio contiennent uniquement des plages.
- Vous pouvez écouter des CD audio en branchant le lecteur à une chaîne stéréo ou un téléviseur.
- Le choix des plages s'effectue via la liste de reproduction à l'écran, les boutons numériques ou les boutons ▲▼.

Structure des disques

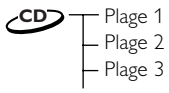

Lecture d'un disque

1 Chargez le disque et refermez le tiroir.
➜ La lecture démarre automatiquement.
➜ Le téléviseur affiche la liste des plages et le statut actuel du lecteur.
2 La lecture s'arrête automatiquement à la fin du disque.
3 Pour arrêter la lecture, appuyez sur STOP.

CD vidéo et CD super vidéo

Les caractéristiques actuelles des formats VCD 2.0 et SVCD 1.0 sont décrites ci-dessous dans le tableau.

- Les CD vidéo peuvent contenir une ou plusieurs plages et chaque plage peut être divisée en un ou plusieurs index.
- Vous pouvez afficher les plages ou les index.

Structure des disques

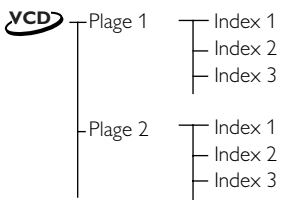

Caractéristiques et formats des VCD et SVCD compatibles:

Caractéristiques	Format VCD 2.0	Format SVCD 1.0
Image résolution de bit résolution NTSC résolution PAL	MPEG-1 constante (1.150 kbps) 352x240, 29,97Hz 352x288, 25Hz	MPEG-2 variable (jusqu'à 2,6 Mbps) 480x480 entrelacé, 29,97Hz 480x576 entrelacé, 25Hz
Arrêt sur image (photo) résolution NTSC résolution PAL	MPEG-1 352x240, 704x480 352x288, 704x576	MPEG-2 (1 Frame) 480x480, 704x480 480x576, 704x576
Son échantillonnage résolution de bit canaux son Surround	MPEG-1 Layer II 44.1kHz 224 kbps 1 stéréo/2 mono Stéréo avec Dolby Pro Logic	MPEG-1 Layer II 44.1kHz 32~384 kbps < 2 stéréo/4 mono extension MPEG-1 (5+1)
Overlay graphique/ texte canaux secondaires encodage		Overlay Video Plane <= 4 CLUT 4 couleurs (2 bits/ pixel)

Les formats suivants ne sont pas compatibles avec les VCD:

– HQ-VCD encodés à 2,4Mbps ou 2,6Mbps
– XVCD ("eXtended VCD") de résolutions d'image et de bit supérieures
– fichiers de format DIVX

Lecture d'un disque

1 Chargez le disque et refermez le tiroir.
➜ La lecture démarre automatiquement.
➜ La Fenêtre état affiche le numéro de la plage actuelle et la durée écoulée.
2 La lecture s'arrête automatiquement à la fin du disque.
3 Pour arrêter la lecture, appuyez sur STOP.

Remarques:

– *La fonction Resume est aussi disponible pour les VCD et SVCD (voyez "Mémoire d'arrêt" à la page 16).*
– *Quand vous lisez un disque de karaoké, vous pouvez changer de canal en appuyant sur le bouton AUDIO de la télécommande.*

Contrôle de lecture (PBC)

"Playback Control" est une fonction offerte par certains CD vidéo et super vidéo (SVCD). Elle permet d'accéder aux plages choisies directement via le menu de disque.

1 Chargez un CD vidéo ou SVCD proposant la fonction PBC et appuyez sur PLAY.
2 Naviguez dans le menu avec les boutons indiqués sur l'écran du téléviseur et lancez la lecture du passage choisi. Quand un menu PBC affiche une liste de plages, vous pouvez y choisir directement la plage voulue.
3 Choisissez la plage voulue avec les boutons numériques (0~9).
4 Appuyez sur RETURN ou ⏮ pour retourner au menu précédent. Appuyez sur ⏭ pour afficher le menu suivant.
5 Vous pouvez aussi choisir PBC Non via le menu à l'écran.
➜ Le réglage PBC Non désactive l'affichage des menus PBC.

MP3

Ce lecteur permet de lire les plages MP3 gravées sur un CD-R ou CD-RW avec un ordinateur.

Structure des disques (exemple)

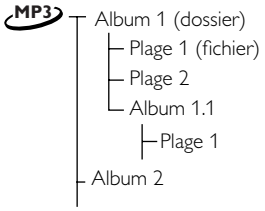

- Vu que le format MP3 permet de conserver plusieurs albums sur un même disque, chaque album correspond à un dossier et chaque plage à un fichier.

Caractéristiques des disques MP3

Compatibilité des CD de MP3 (format ISO9660):

- Les noms de fichiers MP3 doivent comporter l'extension ".MP3" ou ".mp3".
- Limite de 30 caractères pour les noms de fichiers
- Le nombre de niveaux est limité à 8.
- Le nombre d'albums est limité à 99.
- Le nombre de plages par album est limité à 999.
- Compatibilité avec les résolutions de bit variables (VBR)
- Compatibilité avec les fréquences d'échantillonnage de 32, 44.1, 48/16, 22.05 et 24kHz

Le lecteur n'est pas compatible avec les disques et fonctions MP3 suivants:

- Les disques contenant tout fichier de format autre que MP3 et JPEG
- La lecture simultanée de fichiers MP3 et JPEG
- Les noms de fichiers et données texte en chinois
- Les disques fermés non finalisés
- Les disques gravés en format UDF

Toujours à propos de la lecture de disques MP3:

– Si le disque contient un nombre important de plages, le déclenchement de la lecture peut prendre plus de 10 secondes.
– Le lecteur est compatible avec les disques multisession.
– Le signal de sortie numérique des fichiers MP3 est protégé par un système anticopie.

Soyez conscient que le téléchargement de fichiers MP3 sur Internet et la copie de CD achetés dans le commerce sont régis par des lois.

Lecture d'un disque

1 Chargez le disque et refermez le tiroir.
➜ La lecture démarre et la liste de reproduction s'affiche automatiquement. Si le disque contient des fichiers MP3 et JPEG, un menu s'affiche à l'écran et vous demande de choisir le type de fichier voulu.
2 La lecture s'arrête automatiquement à la fin du disque.
3 Pour arrêter la lecture, appuyez sur STOP.

Choix de l'album ou de la plage

Sélectionnez l'album ou la plage à écouter dans la liste de reproduction affichée sur le téléviseur.

1 Choisissez l'album ou la plage dans la liste avec les boutons ▲ ▼.
2 Les boutons ◀ ▶ permettent de choisir les albums/plages des niveaux supérieur et inférieur.

Données texte de disques MP3

Les CD de MP3 contiennent parfois des données texte appelées "tags ID3" (exemples: titre de la plage, nom de l'album, de l'artiste, etc.). Ces données pourraient s'afficher sur l'écran du téléviseur pendant la lecture.

JPEG

Ce lecteur permet de lire des images au format JPEG gravées par vos soins sur des CD-R/RW ou CD disponibles dans le commerce.

Structure des disques



Caractéristiques des disques JPEG

Compatibilité des CD de fichiers JPEG (format ISO 9660):

- Le nombre de niveaux est limité à 8.
- Le nombre de films est limité à 99.
- Le nombre d'images est limité à 999.
- Les noms de fichiers doivent comporter l'extension ".JPEG", ".jpeg", ".JPG" ou ".jpg".

Le lecteur n'est pas compatible avec les disques et fonctions suivants:

- Les disques offrant des fonctions de contrôle de lecture
- Les disques contenant tout fichier de format autre que MP3 et JPEG.
- La lecture simultanée de fichiers JPEG et MP3
- Les disques au format JPEG Progressive
- Les disques non finalisés
- Les disques au format UDF

Remarques:

– *Si le disque contient un nombre important d'images, le déclenchement de la lecture peut prendre plus de 10 secondes. Le temps d'accès varie selon le format et la taille des fichiers.*

– *Le lecteur est compatible avec les disques multisession.*

Lecture d'un disque

1 Chargez le disque et refermez le tiroir.
➜ La lecture démarre automatiquement.
➜ Des onglets s'affichent sur l'écran du téléviseur. Pour afficher une image en plein écran, il suffit de choisir l'onglet correspondant. Pour ce faire, amenez le curseur sur l'onglet avec les boutons ▲▼◀▶ et appuyez sur ENTER/OK. Appuyez sur MENU pour retourner à l'affichage des onglets.

2 Appuyez sur PLAY quand une image est affichée en plein écran.
➜ Le lecteur commence le diaporama.

3 Pour arrêter la projection des images, appuyez sur STOP.
➜ Le diaporama s'arrête.

- Appuyez sur MENU pour retourner à l'affichage des onglets.
- Vous pouvez interrompre momentanément le diaporama en appuyant sur PAUSE. Appuyez sur PLAY pour continuer la projection des images.
- Le fonction de lecture répétée (Repeat) est aussi disponibles pour les disques JPEG.

Réglage Diaporama

Permet de régler la durée d'affichage de chaque image.

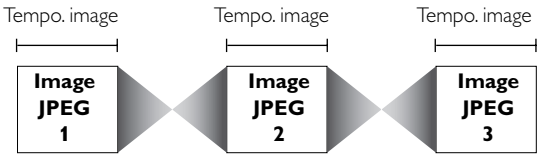

Tempo. image

1 Appuyez sur ON SCREEN.
➜ Le menu à l'écran s'affiche.

2 Choisissez [Tempo. image]. (Barre outils ➜ Diaporama ➜ Tempo. image) avec les boutons ▲▼◀▶ puis appuyez sur ▶.

3 Choisissez le réglage voulu avec ▲▼.
Options: Ralenti (± 8 secondes), Moyen (± 5 secondes), Accéléré (± 2 secondes)

4 Pour retourner au menu précédent, appuyez sur ◀.

- Appuyez sur ON SCREEN pour désactiver le menu à l'écran.

Rotation d'image

Cette fonction permet de faire pivoter une image JPEG.

1 Appuyez sur ON SCREEN.
➜ Le menu à l'écran s'affiche.

2 Choisissez [Rotation] (Barre outils ➜ Visualiser ➜ Rotation) avec les boutons ▲▼◀▶ puis appuyez sur ▶.

3 Choisissez le réglage voulu avec ◀▶.
Options: –180, –90, 0, +90, +180

4 Pour retourner au menu précédent, appuyez sur ◀.

- Appuyez sur ON SCREEN pour désactiver le menu à l'écran.

Remarque:

– *Cette fonction n'est pas disponible pendant un diaporama.*

Fonctions générales

Choix d'un autre segment

DVD-A DVD-V SA-CD VCD CD MP3

Dans le cas d'un disque divisé en plusieurs segments (plages, titres, chapitres), vous pouvez choisir rapidement un autre segment en procédant comme suit.

Sélection directe d'un segment donné

1 Appuyez sur le bouton T/C de la télécommande.
➜ Le menu T/C s'affiche à l'écran.
2 Choisissez un segment avec ▲▼ ou les boutons numériques.
Appuyez sur le bouton RETURN/RESUME de la télécommande pour désactiver l'affichage du menu T/C.

Choix du segment suivant/précédent

Appuyez brièvement sur ▶▶| ou |◀◀ pendant la lecture pour passer au segment suivant ou retourner au début du segment en cours de lecture.
Appuyez deux fois rapidement sur |◀◀ pour retourner au segment précédent.

Sélection avec les boutons numériques

Vous pouvez choisir directement un segment en entrant son numéro avec les boutons numériques (0~9) de la télécommande.
Exemple: pour choisir le segment 12, appuyez sur 1 puis sur 2.

Recherche

DVD-A DVD-V SA-CD VCD CD MP3

Pilotage avec les boutons:

Pour effectuer une recherche avant ou arrière à différentes vitesses, maintenez ▶▶| ou |◀◀ enfoncé pendant plus de 2 secondes. Vous disposez des vitesses –8, –4, +4, +8 pour les disques audio et des vitesses –32, –4, +4, +32 pour les disques vidéo.

Pilotage via le menu à l'écran:

1 Choisissez [Accéléré] via le menu à l'écran (Barre outils ➜ Recherche ➜ Accéléré).
2 Appuyez plusieurs fois sur le bouton ◀▶ pour choisir la vitesse voulue:
3 Choisissez "+1" pour rétablir la vitesse normale de lecture.

Ralenti de lecture DVD-A DVD-V VCD

1 Choisissez [Ralenti] via le menu à l'écran (Barre outils ➜ Recherche ➜ Ralenti) et appuyez sur ▶.
➜ La lecture est interrompue.
2 Choisissez la vitesse voulue en appuyant sur ◀▶: –1, –1/2, –1/4, –1/8 (arrière) ou +1/8, +1/4, +1/2, +1 (avant).
3 Choisissez "+1" pour rétablir la vitesse normale de lecture.
4 Si vous appuyez sur le bouton ❚❚, le ralenti s'arrête (PAUSE).
5 Pour désactiver le ralenti de lecture, appuyez sur PLAY.

Remarques:

– *Cette fonction est aussi disponible pendant la lecture du contenu vidéo d'un DVD audio.*
– *La fonction de ralenti arrière n'est pas disponible pour les VCD et les SVCD.*

Arrêt sur image et lecture image par image

DVD-A DVD-V VCD

Pilotage avec les boutons:

Activez la lecture image par image en appuyant plusieurs fois sur le bouton PAUSE.

Pilotage via le menu à l'écran:

1 Choisissez [Image par image] via le menu à l'écran (Barre outils ➜ Recherche ➜ Image par image) et appuyez sur ▶.
➜ Le lecteur fait un arrêt sur image.
2 Appuyez sur le bouton ◀▶ pour afficher l'image précédente ou suivante.
3 Pour désactiver la lecture image par image, appuyez sur PLAY.

Remarque:

– *Cette fonction est aussi disponible pendant la lecture du contenu vidéo d'un DVD audio.*

Sél. passage

DVD-A DVD-V SA-CD VCD CD

La fonction Sél. passage permet de lancer la lecture d'un disque à l'emplacement voulu.

1 Choisissez [Durée] via le menu à l'écran (Barre outils ➜ Recherche ➜ Durée).
➜ La lecture est interrompue.
➜ La durée de lecture écoulée s'affiche dans une fenêtre d'édition temporelle.
2 Entrez la position voulue en heures, minutes et secondes (de gauche à droite) dans la fenêtre d'édition temporelle avec les boutons numériques de la télécommande.
➜ Dès que vous entrez une unité temporelle, l'unité suivante s'affiche en contrasté.
3 Appuyez sur le bouton ENTER/OK pour confirmer la position temporelle.
➜ La lecture du disque démarre à la position définie.
4 Appuyez sur ON SCREEN pour désactiver l'affichage de la barre de menu.

Lecture répétée

Appuyez sur REPEAT pour répéter la lecture d'un segment (plage, titre, chapitre) donné du disque. Chaque pression sur REPEAT change de mode de répétition comme suit:

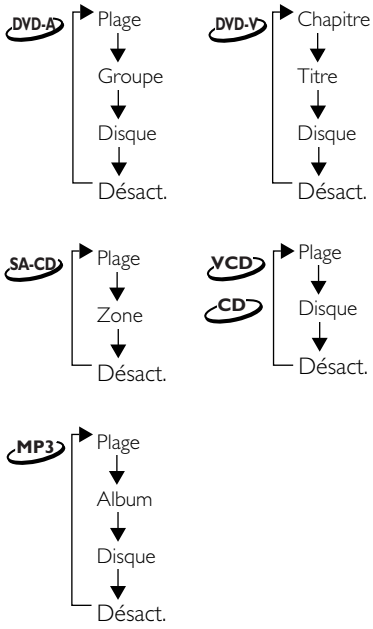

Il se pourrait que cette fonction ne soit pas disponible pour certains disques.

Répétition d'un passage A-B

DVD-A SA-CD VCD CD MP3

– Répétition d'un passage d'une plage

DVD-V

– Répétition d'un passage d'un titre

1 Appuyez sur A-B au début du passage que vous voulez répéter.
➜ "RPT A-" s'affiche sur l'écran en face avant.

2 Appuyez de nouveau sur A-B à la fin du passage à répéter.
➜ "RPT A-B" s'affiche brièvement sur l'écran en face avant et la lecture répétée du passage commence.

3 Appuyez sur A-B pour arrêter la lecture répétée.
➜ "RPT OFF" s'affiche sur l'écran en face avant.

Lecture aléatoire

DVD-A DVD-V MP3

Cette fonction permet de lire les chapitres ou plages d'un titre/groupe/album dans un ordre aléatoire (à condition que le titre/groupe/album contienne plusieurs chapitres ou plages). Quand la Lecture aléatoire du titre/groupe/album est terminée, le lecteur poursuit la lecture aléatoire avec le titre/groupe/album suivant.

1 Appuyez sur SHUFFLE pendant la lecture.
➜ "Aléat." s'affiche à l'écran pendant environ 2 secondes.

2 Pour reprendre la lecture normale, appuyez de nouveau sur SHUFFLE.

SA-CD VCD CD

Permet de lire les plages d'un disque dans un ordre aléatoire.

1 Appuyez sur SHUFFLE pendant la lecture.
➜ "Aléat." s'affiche à l'écran pendant environ 2 secondes.

2 Pour reprendre la lecture normale, appuyez de nouveau sur SHUFFLE.

Remarque:

– *Pour les disques SA-CD, cette fonction porte uniquement sur la zone actuellement choisie.*

Balayage

DVD-A DVD-V SA-CD VCD CD MP3

Lit les 10 premières secondes de chaque segment du disque.

1 Appuyez sur SCAN.

2 Pour reprendre la lecture au segment voulu, appuyez de nouveau sur SCAN ou enfoncez PLAY.

Remarque:

– *Vous pouvez aussi activer cette fonction en sélectionnant [Prév. chapitre] au menu à l'écran.*

Zoom DVD-A DVD-V VCD

Cette fonction permet d'agrandir l'image et de visionner chaque portion de l'agrandissement pendant la lecture ou en mode d'arrêt sur image.

1 Appuyez sur le bouton ZOOM de la télécommande ou choisissez [Zoom] au menu à l'écran (Barre outils ➜ Visualiser ➜ Zoom) puis appuyez sur ▶ pour activer la fonction Zoom.
➜ Un curseur apparaît à l'écran.

2 Utilisez les boutons ▲▼◀▶ pour vous déplacer dans l'image agrandie à l'écran.

3 Appuyez sur le bouton ENTER/OK pour agrandir l'image. Chaque pression sur ENTER/OK change le facteur d'agrandissement comme suit: x1, x2, x4, x8.

4 Pour désactiver la fonction Zoom, sélectionnez "x1" avec ENTER/OK. Appuyez ensuite sur le bouton ZOOM pour faire disparaître le curseur de l'écran.

Programmation d'une liste FTS vidéo/audio

DVD-A DVD-V SA-CD VCD CD MP3

- La fonction FTS ("Favorite Track Selection") vous permet de programmer vos plages, chapitres, etc. favoris.
- Cette liste FTS peut contenir jusqu'à 20 entrées.
- La programmation d'une nouvelle liste écrase la liste existante.

1 Appuyez sur le bouton ON SCREEN de la télécommande.
➜ Le menu à l'écran s'affiche.
2 Choisissez [Plages] (Barre outils ➜ Programme ➜ Plages) avec les boutons ▲▼◀▶ puis appuyez sur ▶.
3 Choisissez l'élément à programmer dans votre liste FTS avec ▲▼ puis appuyez sur ENTER/OK.
➜ L'élément choisi clignote momentanément quand il est mémorisé dans la liste FTS.
4 Composez votre liste FTS en répétant les étapes ci-dessus.
5 Appuyez sur ◀ puis sur ON SCREEN pour désactiver le menu à l'écran.
➜ La lecture de la liste FTS programmée démarre automatiquement.

Remarque:
– *Vous pouvez vérifier le contenu de votre liste FTS via le menu à l'écran (Barre outils ➜ Programme ➜ Liste lecture). Utilisez les boutons ▲▼ pour naviguer dans le menu de la liste programmée.*
– *Pour les disques SA-CD, la liste FTS permet uniquement de programmer des plages de la zone actuellement choisie.*
– *Les suppléments (plages "bonus") des DVD audio ne sont disponibles que si vous entrez le mot de passe.*

Activation/désactivation de la fonction FTS

Pour activer la fonction FTS, choisissez [Activé] sous le menu [Programme].

1 Appuyez sur le bouton ON SCREEN de la télécommande.
➜ Le menu à l'écran s'affiche.
2 Choisissez [Programme] (Barre outils ➜ Programme ➜ Programme) avec les boutons ▲▼◀▶ puis appuyez sur ▶.
3 Appuyez sur ▲▼ pour choisir "Activé" ou "Désact.".
4 Appuyez sur le bouton ◀ puis sur ON SCREEN pour désactiver le menu à l'écran.

Suppression d'un chapitre/index/plage de la liste FTS

Si vous le voulez, vous pouvez supprimer des entrées programmées dans votre liste FTS.

1 Appuyez sur le bouton ON SCREEN de la télécommande.
➜ Le menu à l'écran s'affiche.
2 Choisissez [Liste lecture] (Barre outils ➜ Programme ➜ Liste lecture) avec les boutons ▲▼◀▶ puis appuyez sur ▶.
3 Choisissez l'entrée à supprimer avec les boutons ▲▼ et appuyez sur ENTER/OK.
➜ L'entrée en question disparaît de la liste.
4 Appuyez sur le bouton ◀ puis sur ON SCREEN pour désactiver le menu à l'écran.

Suppression de tous les chapitres/index/plages de la liste FTS

Vous pouvez aussi supprimer le contenu entier de la liste FTS.

1 Appuyez sur le bouton ON SCREEN de la télécommande.
➜ Le menu à l'écran s'affiche.
2 Choisissez [Effacer tout] (Barre outils ➜ Programme ➜ Effacer tout) avec les boutons ▲▼◀▶ puis appuyez sur ▶.
➜ "Effacé" s'affiche momentanément et toutes les entrées de la liste sont supprimées.
3 Appuyez sur le bouton ◀ puis sur ON SCREEN pour désactiver le menu à l'écran.

Verr. Disque DVD-A DVD-V VCD

Activation/désactivation de la fonction Verr. Disque

Cette fonction permet de bloquer l'accès à certains disques (pour éviter que les enfants ne les regardent, par exemple).

1 Appuyez sur le bouton ON SCREEN de la télécommande.
Le menu à l'écran s'affiche.
2 Choisissez [Tapez code] (Installation ➜ Accès ➜ Tapez code) avec les boutons ▲▼◀▶ puis appuyez sur ▶.
3 Composez et entrez votre code à 4 chiffres.
4 Choisissez le menu [Verr. Disque] avec les boutons ▲▼.
5 Choisissez [Act.] ou [Désact.] avec les boutons ▲▼.
6 Appuyez sur le bouton ◀ puis sur ON SCREEN pour désactiver le menu à l'écran.
➜ Une fois que vous choisissez [Activé] sous le menu [Verr. Disque], les disques bloqués ne peuvent être déverrouillés qu'en entrant le code à 4 chiffres.

Remarque:
– *Vous devez en outre confirmer le code à 4 chiffres:*
  • *Quand vous le définissez (lisez ci-dessus),*
  • *Quand vous le modifiez ou l'annulez (lisez "Changer le code à 4 chiffres" à la page 25).*
– *Si vous sélectionnez "Désact." au menu [Verr. Disque], la fonction FTS n'est pas disponible.*

Déverrouillage de disques

Quand [Verr. Disque] est réglé sur [Activé], les disques sont verrouillés et ne peuvent être lus qu'en entrant le code.

1 Chargez le disque.
La fenêtre de dialogue Verr. Disque apparaît.
2 Entrez votre code à 4 chiffres pour [Lecture] ou [Lecture tjrs].

- La saisie du code à 4 chiffres pour Lecture permet de lire le disque une seule fois. Pour lire le disque après l'avoir éjecté et rechargé ou après avoir remis le lecteur sous tension, vous devez à nouveau entrer le code.
- La saisie du code à 4 chiffres pour [Lecture tjrs] permet de lire librement le disque, même si [Verr. Disque] est réglé sur [Activé].

Remarques:

– ***Le lecteur peut mémoriser les réglages de déverrouillage pour 120 disques maximum. Un titre de disque est ajouté à la liste si vous choisissez l'option [Lecture tjrs].***
– ***Chaque fois que vous lisez un disque verrouillé avec cette fonction, il est ajouté en haut de la liste. Quand la liste est remplie (120 disques) et que vous lisez un disque, il remplace la dernière entrée de la liste.***
– ***Il se pourrait que les DVD à 2 faces et les VCD en plusieurs volumes génèrent une entrée par face. Pour que la fonction Verr. Disque soit disponible avec ces disques, veillez à déverrouiller chaque face.***

Verrouillage de disques

Un disque déverrouillé avec [Lecture tjrs] peut être lu librement (jusqu'à ce qu'il soit verrouillé). Voici comment verrouiller un disque:

1 Chargez le disque.
➜ La lecture démarre automatiquement.
2 Appuyez sur STOP dans les 10 secondes suivant l'affichage de l'icône à l'écran.
➜ apparaît à l'écran, indiquant que le disque est verrouillé.

Contrôle parental DVD-A DVD-V

Les films sur disques DVD peuvent contenir des scènes non adaptées aux enfants. C'est la raison pour laquelle certains disques peuvent comporter des informations de type "Contrôle parental" concernant la totalité du disque ou certaines scènes uniquement. Ces scènes sont classées de 1 à 8. Des scènes de substitution, plus appropriées, sont parfois prévues sur le disque. Le classement dépend du pays. La fonction "Contrôle parental" vous permet d'empêcher vos enfants de voir certains films ou, dans certains cas, de leur montrer des films en substituant les scènes inappropriées.

Activation/désactivation du contrôle parental

1 Appuyez sur le bouton ON SCREEN de la télécommande quand la lecture est à l'arrêt.
➜ Le menu à l'écran s'affiche.
2 Choisissez [Tapez code] (Installation ➜ Accès ➜ Tapez code) avec les boutons ▲▼◀▶ puis appuyez sur ▶.
3 Entrez votre code à 4 chiffres.
4 Choisissez [Niveau parental] avec les boutons ▲▼ puis appuyez sur ▶.
5 Choisissez le niveau de contrôle parental voulu (1 à 8) avec les boutons ◀▶.

Niveau 0:

Le contrôle parental est désactivé. Le disque entier est lu.

Niveaux 1 à 8:

Toutes les scènes d'un niveau inférieur ou égal à celui choisi sont lues. Les scènes dont le niveau dépasse celui défini sont omises ou substituées par des scènes d'un niveau inférieur ou égal à votre sélection (si le disque en comporte). Si aucune scène du disque ne peut être lue, la lecture s'arrête. Seule la saisie du code à 4 chiffres permet de lire le disque en question.

6 Appuyez sur le bouton ENTER/OK puis sur ON SCREEN pour désactiver le menu à l'écran.

Pays

Si vous le voulez, vous pouvez appliquer le classement de scènes d'un pays spécifique à la fonction Niveau parental.

1 Appuyez sur le bouton ON SCREEN de la télécommande quand la lecture est à l'arrêt.
➜ Le menu à l'écran s'affiche.
2 Choisissez [Tapez code] (Installation ➜ Accès ➜ Tapez code) avec les boutons ▲▼◀▶ puis appuyez sur ▶.
3 Entrez votre code à 4 chiffres.
4 Choisissez [Pays] avec les boutons ▲▼ puis appuyez sur ▶.
5 Choisissez le pays voulu avec les boutons ▲▼.
6 Appuyez sur le bouton ENTER/OK pour confirmer votre choix et désactiver le menu.

Changer le code à 4 chiffres

1 Appuyez sur le bouton ON SCREEN de la télécommande quand la lecture est à l'arrêt.
➜ Le menu à l'écran s'affiche.
2 Choisissez [Tapez code] (Installation ➜ Accès ➜ Tapez code) avec les boutons ▲▼◀▶ puis appuyez sur ▶.
3 Appuyez sur le bouton ▼ pour afficher [Modifiez code] en contrasté puis appuyez sur ▶.
4 Entrez le code actuel puis composez les 4 chiffres du nouveau code.
5 Saisissez à nouveau votre nouveau code.
6 Appuyez sur le bouton ON SCREEN pour désactiver le menu.
➜ Votre nouveau code à 4 chiffres est actif.

Si vous oubliez votre code

1 Appuyez sur ▲ OPEN/CLOSE pour retirer le disque puis enfoncez à nouveau ▲ pour refermer le tiroir.
2 Appuyez sur le bouton ON SCREEN de la télécommande.
➜ Le menu à l'écran s'affiche.
3 Choisissez [Tapez code] (Installation ➜ Accès ➜ Tapez code) avec les boutons ▲▼◀▶ puis appuyez sur ▶.
4 Appuyez quatre fois sur le bouton ■.
➜ "Entrer nouv. Code" s'affiche à l'écran.
5 Composez un nouveau code à 4 chiffres.

Remarque:

– ***Le code à 4 chiffres "0000" a été défini à l'usine.***

En cas de problème

AVERTISSEMENT

Ne tentez jamais de réparer vous-même l'appareil car cela annulerait sa garantie. N'ouvrez jamais le boîtier de l'appareil car cela pose un risque d'électrocution.

En cas de problème, vérifiez les points suivants avant de faire réparer le lecteur.

Problème	Solution
Impossible de mettre le lecteur sous tension.	– Vérifiez que le cordon d'alimentation est correctement branché.
Pas d'image.	– Vérifiez que le téléviseur est sous tension. – Vérifiez les connexions vidéo.
Distorsion de l'image.	– Dans certains cas, vous remarquerez peut-être une très légère distorsion de l'image. Il ne s'agit pas d'un dysfonctionnement.
Image complètement déformée ou en noir et blanc lors de la lecture d'un DVD/CD super audio ou CD vidéo	– Vérifiez que le réglage NTSC/PAL du lecteur DVD correspond au système d'image de votre téléviseur. (Voyez "Système TV (conversion NTSC/PAL)" à la page 13.)
Saturation ou absence de son.	– Réglez le volume. – Vérifiez que les connexions des enceintes sont correctes.
Pas de son à la sortie numérique.	– Vérifiez les connexions numériques. – Vérifiez que le paramètre Sortie num. du menu audio est réglé sur "Toutes" ou "PCM seul.". – Vérifiez que votre récepteur est compatible avec le format de la bande-son choisie.
Pas de son ni d'image.	– Vérifiez que le câble péritel est correctement branché (voyez "Connexions audio" à la page 7, 8).
Impossible de lire le disque.	– Vérifiez que le disque est correctement chargé (la face avec l'étiquette doit être tournée vers le haut). – Le disque a peut-être un défaut; vérifiez-le en chargeant un autre disque.
L'image se fige momentanément pendant la lecture.	– Vérifiez que le disque n'est pas griffé ou couvert de traces de doigts. – Nettoyez-le avec un chiffon doux et sec, en frottant du centre vers l'extérieur.
L'affichage initial n'apparaît pas quand vous retirez le disque.	– Initialisez le lecteur en le mettant hors tension puis sous tension.
Impossible de piloter le lecteur avec la télécommande.	– Pointez la télécommande vers le capteur en face avant du lecteur. – Rapprochez-vous du lecteur. – Remplacez les piles de la télécommande. – Vérifiez et corrigez si nécessaire la polarité (signes +/–) des piles dans la télécommande.
Les boutons ne fonctionnent pas ou le lecteur ne répond plus à la télécommande.	– Débranchez le cordon d'alimentation de la prise de courant pendant au moins 5~10 secondes pour initialiser complètement le lecteur.
Le lecteur ignore certaines commandes pendant la lecture.	– Il se pourrait que le disque en question n'autorise pas certaines opérations. Voyez les instructions accompagnant le disque.
Impossible de lire des CD/DVD.	– Nettoyez la lentille avec un kit de nettoyage pour lecteur CD/DVD. Si cela ne résout pas le problème, faites réparer le lecteur.
L'image est mal positionnée sur l'écran.	– Changez le réglage du paramètre Décalage vidéo via le menu à l'écran (Préférences ➔ Image ➔ Décalage vidéo). Voyez page 10.
Impossible de copier des disques MP3.	– Les disques protégés par SCMS ne peuvent pas être copiés dans le domaine numérique. Utilisez les prises analogiques pour en faire une copie.

Si vous ne trouvez pas une description de votre problème ou si les solutions préconisées ne permettent pas de le résoudre, mettez le lecteur hors tension, débranchez le cordon d'alimentation et contactez un revendeur ou un centre de SAV agréé de YAMAHA.

Fiche technique

DISQUES COMPATIBLES

DVD audio
DVD vidéo
CD super audio, disques stéréo/multicanal et hybrides
DVD+R, DVD+RW
DVD-R, DVD-RW (format vidéo)
CD vidéo (VCD)
CD super vidéo (SVCD)
CD audio (CD-DA)
CD-R/CD-RW (CD-DA, VCD, SVCD)
MP3, JPEG

FORMAT D'IMAGE (PAL/50Hz) (NTSC/60Hz)

Nombre de lignes	625	525
Lecture	Multistandard	(PAL/NTSC)

CARACTÉRISTIQUES DU SIGNAL VIDÉO

Sortie RGB	0,7 Vpp sous 75Ω
Sortie YUV	Y: 1Vpp sous 75Ω
	Pb/Cb Pr/Cr: 0,7Vpp sous 75Ω
Sortie S-Video	Y: 1Vpp sous 75Ω
	C: 0,3Vpp sous 75Ω (PAL)
	C: 0,286Vpp sous 75Ω (NTSC)
Sortie composite	1 Vpp sous 75Ω

FORMAT AUDIO

DSD	Multicanaux et Stéréo
Dolby Digital/DTS/MPEG	Format numérique comprimé
PCM/PCM "empaqueté"	fs.48, 96, 192 et 44.1, 88.2, 176.4kHz
	16, 20, 24bits
MP3 (ISO9660)	32, 44.1, 48 et 16, 22.05, 24kHz

Décodage intégral de sources Dolby Digital, DTS et MPEG multicanal/analogique stéréo
Remixage du son Surround multicanal Dolby Digital en signal compatible Dolby Surround à 2 canaux.
Son 3D recréant un son 5.1 canaux virtuel via une paire d'enceintes.
Mode Dolby Pro Logic II avec décodage 5.1 canaux sur base d'une source stéréo.

CARACTÉRISTIQUES AUDIO DES SA-CD

Convertisseur N/A	DSD
SA-CD	fs 2.8224MHz
Tension max. de sortie (0dB)	2V rms
Rapport signal/bruit	115dB
Plage dynamique	107dB
Distorsion harmonique totale (1kHz)	0,0017 %

CARACTÉRISTIQUES AUDIO (sans suréchantillonnage)

Convertisseur N/A	24 bits	
DVD	fs 96kHz	2Hz~44kHz
CD/CD vidéo	fs 44.1kHz	2Hz~20kHz
Rapport signal/bruit		115dB
Plage dynamique		103dB
		(DVD 48kHz 24 bits)
Distorsion harmonique totale (1kHz)		0,0017 %
		(DVD 48kHz 24 bits)

PRISES

AV	Péritel x1 (uniquement pour le modèle européen)
Y Pb/Cb Pr/Cr	Cinch/RCA x3 (vert, bleu, rouge)
S VIDEO	Mini DIN à 4 broches
VIDEO	Cinch/RCA (jaune) x1
AUDIO OUT MIXED 2CH	Cinch/RCA (blanc/rouge)
DIGITAL OUT	1 coaxiale, 1 optique
Sorties analogiques AUDIO OUT 6CH DISCRETE	
MAIN L/R	Cinch/RCA (blanc/rouge)
SURROUND L/R	Cinch/RCA (blanc/rouge)
CENTER	Cinch/RCA (bleu)
SUBWOOFER	Cinch/RCA (noir)

BOÎTIER

Dimensions (L x H x P)	435 x 55 x 315mm
Poids	Env. 3,2kg

ALIMENTATION

Tension du courant	
Modèles pour les E.-U. et le Canada	CA120V, 60Hz
Modèle pour l'Australie	CA240V, 50Hz
Modèles pour le R.-U. et l'Europe	CA230V, 50Hz
Modèle universel	CA110~240V, 50/60Hz
Consommation	Env. 25W
Consommation en mode de veille	< 1W

Les caractéristiques techniques sont susceptibles d'être modifiées sans préavis.