OFFICEJET PRO 8500

www.hp.com/support



Start
Démarrage
Inicio
ابدأ

A909

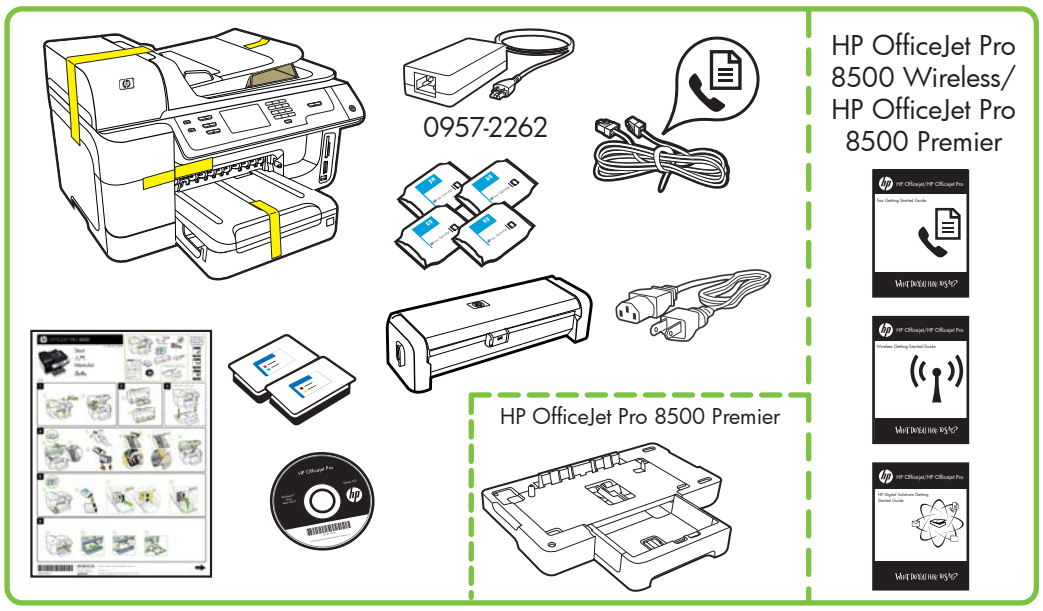

1

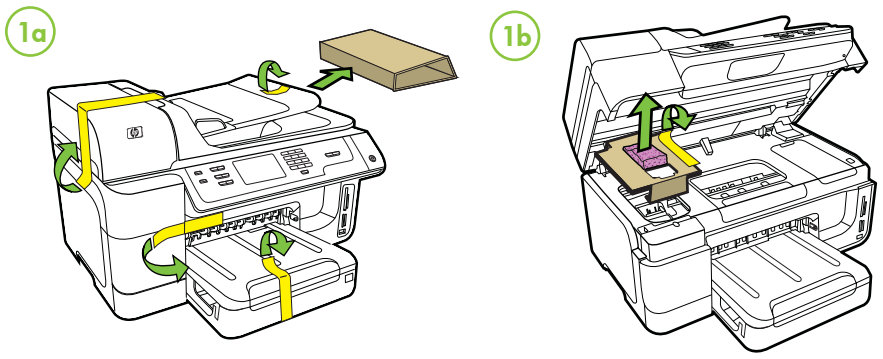

2

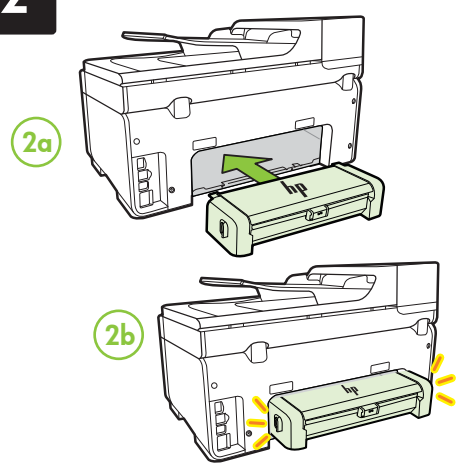

3

HP OfficeJet Pro 8500 Premier

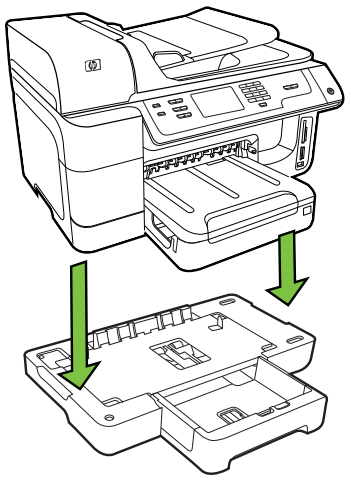

4

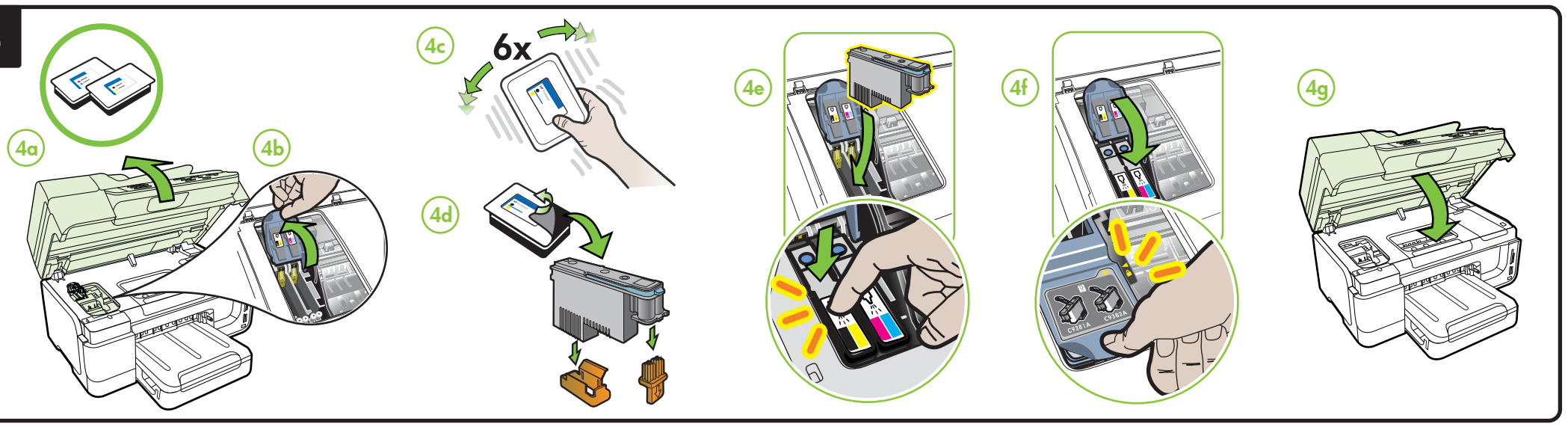

5

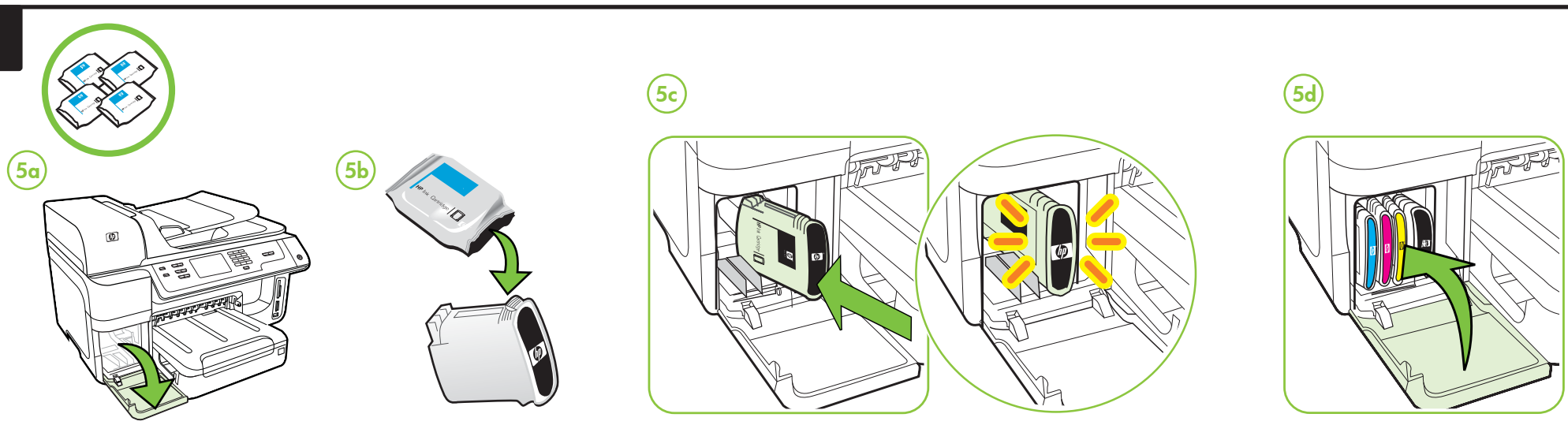

6

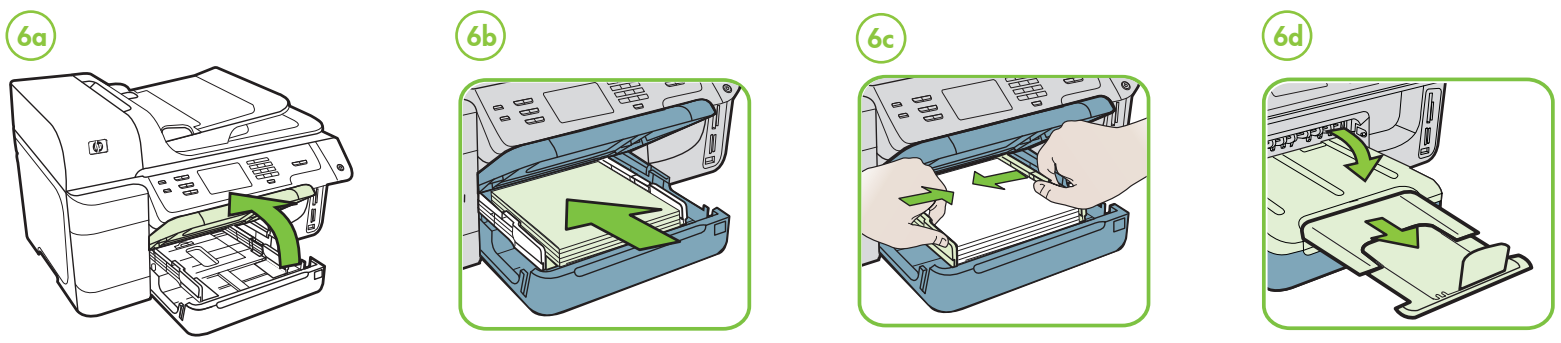

CB022-90021

EN FR PT AR

Printed in Malaysia
Imprimé en Malaisie
马来西亚印刷
말레이시아에서 인쇄

© 2009 Hewlett-Packard Development Company, L.P.

www.hp.com

7

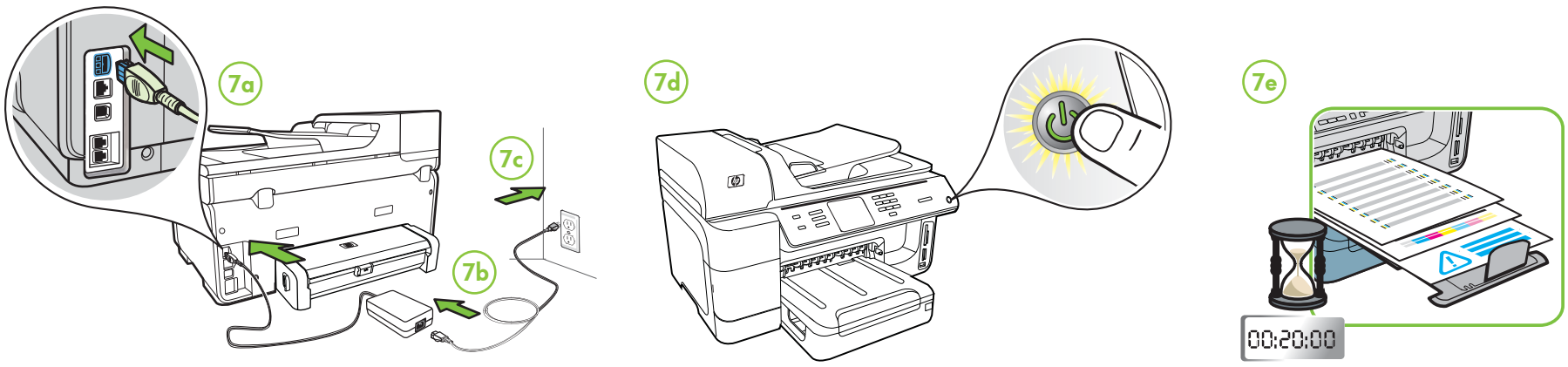

8

USB

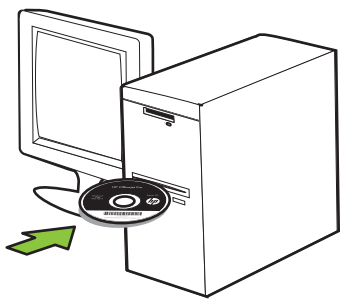

(EN) **Windows:** Install software first. Do NOT connect the USB cable until prompted.
Mac OS X: Connect the USB cable, and then install software.

(FR) **Windows :** Installez d'abord le logiciel. Ne branchez PAS le câble USB avant d'y être invité.
Mac OS X : Branchez le câble USB, puis installez le logiciel.

(PT) **NO Windows:** Primeiro instale o software. Não conecte o cabo USB antes de solicitado.
NO Mac OS X: Conecte o cabo USB e, em seguida, instale o software.

(AR) **نظام التشغيل Windows:** قم بتثبيت البرنامج أولاً. لا تصل كابل USB إلا عند المطالبة.
نظام Mac OS X: صل كابل USB ثم ثبت البرنامج.

Ethernet

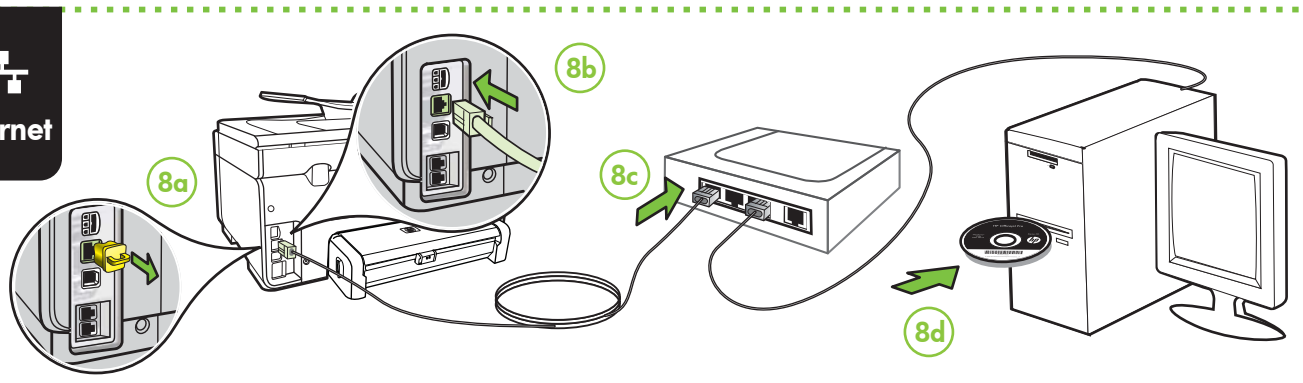

Wireless (802.11)



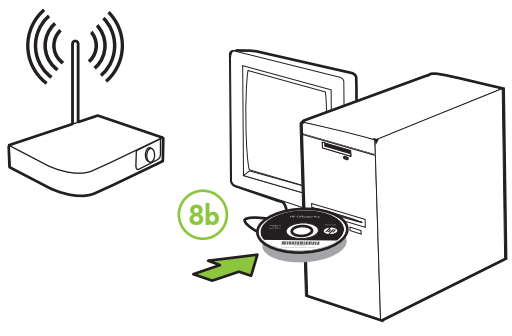

(EN) Connect the all-in-one to your wireless network. Touch > Network > Wireless Setup Wizard. For more information, see the Wireless Getting Started Guide.

(FR) Connectez le tout-en-un à votre réseau sans fil. Appuyez sur > Réseau > Assistant de configuration sans fil. Pour plus d'informations, consultez le Guide de mise en route sans fil.

(PT) Conecte a unidade all-in-one à rede sem fio. Pressione > Rede > Assistente de configuração sem fio. Para obter mais informações, consulte o Guia de Introdução a Dispositivos Sem Fio.

(AR) صل جهاز all-in-one بالشبكة اللاسلكية.
المس > Network > Wireless Setup Wizard (الشبكة > معالج الإعداد اللاسلكي). انظر دليل بدء تشغيل اللاسلكي للحصول على مزيد من المعلومات.

9

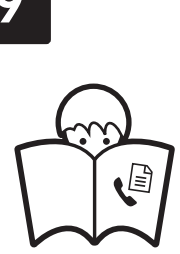



(EN) Connect the all-in-one to a phone jack using the phone cord or adapter provided with the all-in-one. See the Fax Getting Started Guide for more information.

(FR) Connectez le tout-en-un à une prise téléphonique à l'aide du câble téléphonique ou de l'adaptateur fourni avec le tout-en-un. Pour plus d'informations, consultez le guide de démarrage du télécopieur.

(PT) Conecte a unidade all-in-one à tomada do telefone usando o cabo ou o adaptador do telefone fornecido com esse dispositivo. Consulte o Guia de Introdução do Fax para obter mais informações.

(AR) صل جهاز all-in-one بقابس الهاتف باستخدام سلك الهاتف أو المهايئ المرفق مع جهاز all-in-One المتكامل. انظر دليل بدء تشغيل الفاكس للحصول على مزيد من المعلومات.

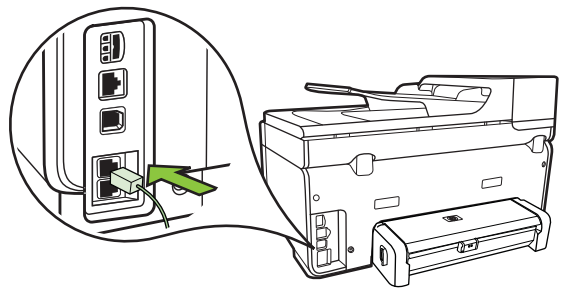



(EN) Learn More!

An electronic User Guide is available on your computer after you install the software-either from the HP Solution Center Software (Windows) or the Help Viewer (Mac OS X). This guide provides information on the following topics:
- Troubleshooting information
- Important safety notices and regulatory information
- Information about supported printing supplies
- Detailed user instructions

You can also find more information at HP's support website (www.hp.com/support).
For more information and support using this product with Linux, visit http://www.hp.com/go/linuxprinting.

Note: Ink from the cartridges is used in the printing process in a number of different ways, including in the initialization process, which prepares the device and cartridges for printing, and in printhead servicing, which keeps print nozzles clear and ink flowing smoothly. In addition, some residual ink is left in the cartridge after it is used. For more information see www.hp.com/go/inkusage.

(FR) Informations supplémentaires

Un Guide de l'utilisateur est disponible sur votre ordinateur après avoir installé le logiciel - à partir du centre de distribution de logiciels HP (Windows) ou à partir de l'afficheur d'aide (Mac OS X). Ce guide propose des informations sur les sujets suivants :
- Informations de dépannage
- Informations importantes sur la sécurité et informations réglementaires
- Informations sur les fournitures d'impression prises en charge
- Instructions détaillées à l'intention de l'utilisateur

Vous trouverez également des informations complémentaires sur le site d'assistance HP (www.hp.com/support).
Pour plus d'informations et pour obtenir une assistance sur l'utilisation de ce produit avec Linux, accédez à l'adresse http://www.hp.com/go/linuxprinting.

Remarque : L'encre des cartouches est utilisée dans le processus d'impression de différentes manières, notamment lors de la phase d'initialisation, qui prépare l'appareil et les cartouches pour l'impression, et lors de l'entretien de la tête d'impression, qui maintient les buses dégagées et garantit une libre circulation de l'encre. Notez également qu'il reste de l'encre dans la cartouche après son utilisation. Pour plus d'informations, reportez-vous à la page Web www.hp.com/go/inkusage.

(PT) Para aprender mais

Um Guia do Usuário eletrônico estará disponível em seu computador depois de instalar o software a partir do software Central de Soluções HP (Windows) ou do Visualizador de Ajuda (MacOS). Esse guia fornece informações sobre os seguintes tópicos:
- Informações sobre resolução de problemas
- Avisos importantes sobre segurança e informações regulamentares
- Para obter informações sobre acessórios de impressão permitidos:
- Instruções detalhadas para o usuário

Você também pode encontrar mais informações no site de suporte técnico da HP (www.hp.com/support).
Para obter mais informações e suporte para usar este produto com Linux, visite http://www.hp.com/go/linuxprinting.

Observação: A tinta dos cartuchos é usada no processo de impressão de várias maneiras, incluindo o processo de inicialização que prepara o dispositivo e os cartuchos para impressão, e o serviço de manutenção do cabeçote de impressão, que mantém os bicos de impressão limpos e a tinta fluindo normalmente. Além disso, sempre fica um pouco de tinta no cartucho após seu uso. Para obter mais informações, consulte www.hp.com/go/inkusage.

(AR) لمعرفة المزيد!

دليل المستخدم الإلكتروني متاح على الكمبيوتر بعد تثبيت البرنامج-إما من برنامج مركز الحلول HP Solution Center Software (Windows) أو عارض التعليمات Help Viewer (Mac OS X). يقدم هذا الدليل معلومات حول الموضوعات التالية:
- معلومات حول حل المشكلات
- ملاحظات أمان هامة ومعلومات تنظيمية
- معلومات حول مستلزمات الطباعة المدعومة
- تعليمات تفصيلية للمستخدم

يمكن أيضًا العثور على مزيد من المعلومات على الموقع الإلكتروني للدعم الخاص بشركة HP (www.hp.com/support).
للمزيد من المعلومات والدعم بشأن استخدام هذا المنتج؛ يرجى زيارة http://www.hp.com/go/linuxprinting

ملاحظة: يتم استخدام الحبر من الخراطيش في عملية الطباعة بعدد من الطرق المختلفة، بما في ذلك عملية التهيئة، التي تقوم بإعداد الجهاز والخراطيش للطباعة وفي صيانة رؤوس الطباعة، التي تعمل على إبقاء فتحات الطباعة خالية حتى يتدفق الحبر بسلاسة. كذلك؛ يظل بعض الحبر الباقي في الخرطوشة بعد استخدامه. للحصول على مزيد من المعلومات انظر www.hp.com/go/inkusage.