ASUS LCD Monitor

Quick Start Guide

EN Guide de mise en route FR Schnellstartanleitung IT Guida rapida ES Guía de inicio rápido RU Краткое руководство NL Snelle gebruikshandleiding 繁中 快速使用指南 簡中 快速入门指南 KR クイックスタートガイド DA Guia de consulta rápida PL Hızlı başlangıç kılavuzu AR دليل التشغيل السريع **EN 간단 시작 설명서** TH คู่มือเริ่มต้นอย่างเร็ว CS Hurtigvejledning HU Nopean aloituksen opas SV Hurtigstartveiledning NO Snabbstartsguide RO Instrukcja szybkiego uruchomienia SK Stručná příručka SL Gyors telepítési útmutató EL Ghid de pornire rapidă UK Vodič za brzo korišćenje HE Οδηγός γρήγορης εκκίνησης ID Panduan ringkas VI Ръководство за бърз старт SR Stručný návod na spustenie SW Lühijuhend ET Trumpas vartotojo žinynas LT Īsas pamācības rokasgrāmata LV Інструкція з використання



PB238Q

HDMI HIGH-DEFINITION MULTIMEDIA INTERFACE

Copyright © 2012 ASUSTeK COMPUTER INC. All Rights Reserved.

No part of this manual, including the products and software described in it, may be reproduced, transmitted, transcribed, stored in a retrieval system, or translated into any language in any form or by any means, except documentation kept by the purchaser for backup purposes, without the express written permission of ASUSTeK COMPUTER INC. ("ASUS").

Product warranty or service will not be extended if: (1) the product is repaired, modified or altered, unless such repair, modification of alteration is authorized in writing by ASUS; or (2) the serial number of the product is defaced or missing.

ASUS PROVIDES THIS MANUAL "AS IS" WITHOUT WARRANTY OF ANY KIND, EITHER EXPRESS OR IMPLIED, INCLUDING BUT NOT LIMITED TO THE IMPLIED WARRANTIES OR CONDITIONS OF MERCHANTABILITY OR FITNESS FOR A PARTICULAR PURPOSE. IN NO EVENT SHALL ASUS, ITS DIRECTORS, OFFICERS, EMPLOYEES OR AGENTS BE LIABLE FOR ANY INDIRECT, SPECIAL, INCIDENTAL, OR CONSEQUENTIAL DAMAGES (INCLUDING DAMAGES FOR LOSS OF PROFITS, LOSS OF BUSINESS, LOSS OF USE OR DATA, INTERRUPTION OF BUSINESS AND THE LIKE), EVEN IF ASUS HAS BEEN ADVISED OF THE POSSIBILITY OF SUCH DAMAGES ARISING FROM ANY DEFECT OR ERROR IN THIS MANUAL OR PRODUCT.

SPECIFICATIONS AND INFORMATION CONTAINED IN THIS MANUAL ARE FURNISHED FOR INFORMATIONAL USE ONLY, AND ARE SUBJECT TO CHANGE AT ANY TIME WITHOUT NOTICE, AND SHOULD NOT BE CONSTRUED AS A COMMITMENT BY ASUS. ASUS ASSUMES NO RESPONSIBILITY OR LIABILITY FOR ANY ERRORS OR INACCURACIES THAT MAY APPEAR IN THIS MANUAL, INCLUDING THE PRODUCTS AND SOFTWARE DESCRIBED IN IT.

Products and corporate names appearing in this manual may or may not be registered trademarks or copyrights of their respective companies, and are used only for identification or explanation and to the owners' benefit, without intent to infringe.

ASUS CONTACT INFORMATION

ASUSTeK Computer Inc.
Address 15 Li-Te Rd., Peitou, Taipei 11259, Taiwan
Telephone +886-2-2894-3447
Fax +886-2-2894-7798
E-mail info@asus.com.tw
Website http://www.asus.com.tw/

Technical Support
Telephone +86-21-38429911

ASUS Computer International (America)
Address 800 Corporate Way, Fremont, CA 94539, USA
Fax +1-510-608-4555
Website http://usa.asus.com/

Technical Support
Telephone +1-812-282-2787 (English Only)
+1-905-370-2787 (French Only)
Online Support http://support.asus.com/

ASUS Computer GmbH (Germany and Austria)
Address Harkortstr. 21-23 D-40880 Ratingen, Germany
Telephone +49-1805-010920
Website http://www.asus.de/
Online Contact http://www.asus.de/sales

Technical Support
Telephone +49-1805-010923
Support Fax +49-2102-959911
Online Support http://support.asus.com/

DETACHING THE ARM/BASE

EN Détacher le bras/la base DE Arm/Basis abnehmen IT Rimuovere il supporto/base ES Desmontar el brazo y la base RU Разъединение кронштейна и основания NL De arm/voet losmaken TH 拆開支臂 / 底座 KR 卸下支撐臂 / 底座 FR アーム / ベースを取り外す KR 암 / 베이스 분리하기 PT Remover o/a braço/base NO Kol/alttilgin sökülmesi AR فصل الذراع/القاعدة TH การถอดแขน/ฐาน CS Sådan afmonteres armen/foden VI Varren/jalustan irrottaminen SV Løsne armen fra underdelen HU Lösgöra arm/stativ PL Odłączanie ramienia/podstawy CS Odpojení ramene/podstavce UK A kar/talp leszerelése RO Detașarea brațului/suportului SR Demontiranje kraka/osnove EL Αποσύνδεση του βραχίονα/βάσης HE Melepaskan lengan/dudukan ID Демонтиране на държача/основата SK Odpojenie ramena/základne LT Toendi/aluse eemaldamine LV Atramos / pagrindo nuėmimas SL Turētāja/pamatnes atvienošana UK Від'єднання більця/основи

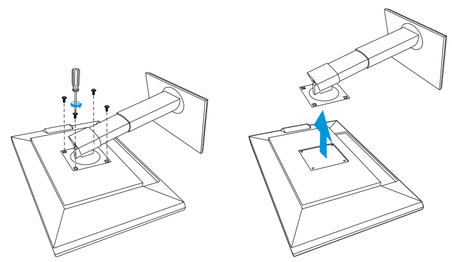

ADJUSTING THE MONITOR

EN Réglage du moniteur DE Anpassen des Bildschirms IT Regolazione del monitor ES Ajustar el monitor RU Регулировка монитора NL De monitor afstellen TH 調整顯示器 KR 调整显示器 FR モニターを調整する NO 모니터 조정 방법 AR Ajuste do monitor SV Monitörü ayarlama AR ضبط الشاشة **TH การปรับจอภาพ** VI Indstilling af skærm FI Näytön säätäminen NO Justering av skjermen SV Justera monitorn CS Regulacja monitora SK Nastavení monitoru HU A monitor beállítása ES Ajustarea monitorului PL Ρύθμιση της οθόνης ID Menyesuaikan monitor HE Настройване на монитора SK Nastavenie monitora SL Monitori reguleerimine LT Monitoriaus reguliavimas UK Monitora noregulēšana UK Регулювання монітора

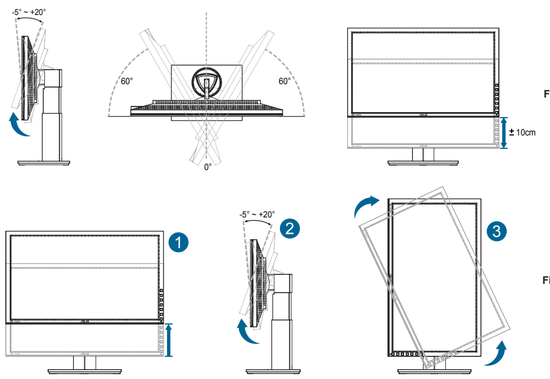

Figure 1

Figure 2

EN Adjusting the viewing angle (see figure 1)

- For optimal viewing, we recommend that you look at the full face of the monitor, then adjust the monitor to the angle that is most comfortable for you.
- Hold the stand to prevent the monitor from falling when you change its angle.
- You can adjust the monitor's angle from +20˚ to -5˚ and it allows 60˚ swivel adjustment from either left or right. You can also adjust the monitor's height within +/- 10cm.

Pivoting the monitor (see figure 2)

1. Lift the monitor to the highest position.
2. Tilt the monitor to its maximum angle.
3. Pivot the monitor clockwise to the angle you need.

It is normal that the monitor slightly shakes while you adjust the viewing angle.

FR Ajuster l'angle de visualisation (voir Figure 1)

- Pour une vision optimale, il est recommandé d'avoir une vision de face sur le moniteur, ensuite réglez l'angle du moniteur pour qu'il soit confortable.
- Tenez le pied pour empêcher le moniteur de tomber quand vous le changez d'angle.
- Vous pouvez ajuster l'angle du moniteur entre +20˚ et -5˚ et le tourner par jusqu'à 60˚ vers la droite ou la gauche. Vous pouvez aussi ajuster la hauteur du moniteur à +/- 10cm.

Tourner le moniteur (voire Figure 2)

1. Soulevez le moniteur jusqu'à la position la plus haute.
2. Inclinez le moniteur à l'angle maximum permis.
3. Tournez le moniteur vers la droite jusqu'à l'angle désirée.

Il est normal que le moniteur tremble légèrement quand vous ajustez l'angle de visualisation.

DE Anpassung des Betrachtungswinkels (siehe Abbildung 1)

- Für eine optimale Draufsicht sollten Sie direkt auf das Display schauen und dabei den Neigungswinkel des Monitors so einstellen, dass Sie das Display bequehm ansehen können.
- Halten Sie den Monitorfuß während der Einstellung des Winkels fest.
- Sie können den Monitorwinkel zwischen +20 ° und -5 ° einstellen und um 60 ° nach links oder rechts schwenken. Zudem können Sie die Monitorhöhe um +/- 10 cm anpassen.

Monitor drehen (siehe Abbildung 2)

1. Stellen Sie den Monitor auf die höchste Position ein.
2. Kippen Sie den Monitor in den maximalen Winkel.
3. Drehen Sie den Monitor im Uhrzeigersinn in den gewünschten Winkel.

Es ist normal, dass der Monitor während der Anpassung des Betrachtungswinkels leicht wackelt.

IT Regolazione dell'angolo di visione (vedi Figura 1)

- Per una visione ottimale, si consiglia di guardare l'intero monitor, quindi regolare il monitor in base all'angolo di visione più comodo.
- Afferrare il supporto per impedire che il monitor cada quando si cambia l'inclinazione.
- L'angolazione del monitor può essere regolata da +20° a -5° ed è consentita una rotazione verso sinistra o destra di 60°. L'altezza del monitor può essere regolata di +/-10 cm.

Rotazione del monitor (vedi Figura 2)

1. Sollevare il monitor sulla posizione massima.
2. Inclinare il monitor alla sua massima angolazione.
3. Ruotare il monitor in senso orario sull'angolazione voluta.

È normale che il monitor tremi leggermente mentre si regola l'angolo di visuale.

ES Ajustar el ángulo de visión (consulte la figura 1)

- Para conseguir la mejor visualización posible, es recomendable mirar a toda la superficie del monitor y, a continuación, ajustarlo con el ángulo que le resulte más cómodo.
- Sujete la base para impedir que el monitor se caiga cuando cambie su ángulo.
- Puede ajustar el ángulo del monitor entre +20˚ y -5˚, así como girarlo 60º hacia la izquierda o hacia la derecha. También puede ajustar la altura del monitor entre +/- 10cm.

Girar el monitor (consulte la figura 2)

1. Levante el monitor a la posición más alta.
2. Incline el monitor hasta su ángulo máximo.
3. Gire monitor en el sentido de las agujas del reloj hasta el ángulo que necesite.

Es normal que el monitor tiemble ligeramente mientras ajusta el ángulo de visualización.

RU Регулировка угла просмотра (см. рис. 1)

- Для наилучшего качества изображения при регулировке высоты и угла положения экрана рекомендуется размещать его таким образом, чтобы видеть всю поверхность.
- Удерживайте подставку при изменении угла наклона монитора, чтобы не опрокинуть его.
- Угол наклона монитора регулируется в пределах от +20˚ до -5˚, а угол поворота до 60˚ влево и вправо. Можно также отрегулировать высоту монитора в пределах +/- 10 см.

Вращение монитора (см. рис. 2)

1. Поднимите монитор в верхнее положение.
2. Установите максимальный угол наклона монитора.
3. Разверните монитор по часовой стрелке на нужный угол.

При регулировке угла просмотра монитор может слегка раскачиваться.

NL De kijkhoek aanpassen (zie afbeelding 1)

- Voor een optimale weergave, raden wij aan dat u naar de volledige voorzijde van de monitor kijkt en de monitor op de hoek afstemt die het meest comfortabel is voor u.
- Houd de voet vast om te voorkomen dat de monitor valt bij het wijzigen van de hoek.
- U kunt de kantelhoek van de monitor afstellen van +20˚ tot -5˚ en de draaihoek van links of rechts regelen tot 60˚. U kunt ook de hoogte van de monitor aanpassen binnen een bereik van +/- 10cm.

De monitor draaien (zie figuur 2)

1. Til de monitor naar de hoogste positie.
2. Kantel de monitor naar zijn maximale hoek.
3. Draai de monitor rechtsom in de gewenste hoek.

Het is normaal dat de monitor een weinig schudt terwijl u de kijkhoek aanpast.

TC 調整視角（請見圖 1）

- 為達到最理想的視角，建議您先從各種角度觀看檢視器，再將顯示器調整到最舒適的觀看角度。
- 調整顯示器的角度時，請握住底座，以免顯示器掉落。
- 顯示器可調整的傾斜角度為 +20˚ 至 -5˚、可調整的左／右旋轉角度為 60˚。此外，顯示器所能調整的高度介於 +/- 10 cm 間。

轉動顯示器（請見圖 2）

1. 將顯示器高度調整到最高位置。
2. 將顯示器角度調整到最大角度。
3. 將顯示器順時針調整至所需角度。

調整視角時，若顯示器出現輕微晃動，屬正常現象。

SC 调整视角（见图 1）

- 为取得最佳观看效果，我们建议您面对显示器，将其调整至您感觉最舒适的角度。
- 调整显示器角度时，按住底座，以免显示器掉落。
- 您可以在 +20° 到 -5° 的范围内调整显示器的角度，并且可以向左或向右旋转 60°。此外，还可以在 +/- 10cm 范围内调整显示器高度。

转动显示器（见图 2）

1. 将显示器提升至最高位置。
2. 将显示器倾斜至最大角度。
3. 将显示器顺时针转动至所需的角度。

调整视角时显示器可能会略微抖动，这是正常现象。

JA 視角の調節(図1を参照)

- 快適にご使用いただくために、ディスプレイに向かったときに画面がよく見える角度に調節しておくことをお勧めします。
- 角度を変える際は、ディスプレイが落ちないようにスタンド部を押さえながらおこなってください。
- ディスプレイの角度は-5˚～20˚の間で調節可能です。また、左右60˚のスイベル調整が可能です。ディスプレイの高さは+/- 10cmの間で調節可能です。

ディスプレイのピボット(図2を参照)

1. ディスプレイを一番高い位置まで持ち上げます。
2. ディスプレイを最大角度まで傾けます。
3. ディスプレイをご希望の角度まで時計回りにピボットします。

視角を調整する間ディスプレイが微かに振動するのは異常なことではありません。

KO 시야각 조정 (그림 1 참조)

- 화면을 가장 편안하게 보려면 모니터 정면을 보고 모니터를 가장 편안한 각도로 조정하십시오.
- 받침대를 고정하여 모니터 각도를 변경할 때 모니터가 넘어지는 것을 방지합니다.
- 모니터 각도를 +20˚에서 -5˚ 사이에서 조정할 수 있으며 모니터는 좌우 어느 한쪽에서 60˚ 회전 조정이 가능합니다. 또한 모니터 높이를 +/- 10cm 범위 내에서 조정할 수 있습니다.

모니터 피벗 회전 (그림 2 참조)

1. 모니터를 가장 높은 위치로 올립니다.
2. 모니터를 최대 각도로 기울입니다.
3. 모니터를 필요한 각도로 시계 방향으로 피벗 회전시킵니다.

시야각을 조정하는 동안 모니터가 살짝 흔들리는 것은 정상입니다.

PT Ajuste do ângulo de visualização (ver figura 1)

- Para uma óptima visualização, recomendamos-lhe que olhe para o monitor de frente e que ajuste o monitor adoptando um ângulo que lhe seja mais confortável.
- Segure no suporte para evitar a queda do monitor ao alterar o seu ângulo.
- O ângulo do monitor pode ser alterado entre +20 ˚ e -5 ˚ e permite uma rotação de 60 ˚ para a esquerda ou para a direita. Pode também ajustar a altura do monitor em +/- 10 cm.

Rotação do monitor (ver figura 2)

1. Levante o monitor até ele atingir o seu ponto mais alto.
2. Incline o monitor até atingir o ângulo máximo de inclinação.
3. Rode o monitor no sentido dos ponteiros do relógio para obter o ângulo pretendido.

É normal o monitor abanar ligeiramente enquanto ajusta o ângulo de visualização.

TR Görüş açısının ayarlanması (şekil 1'e bakınız)

- Optimum bir görüntüleme için, monitörün bütün yüzüne bakmanızı ve ardından monitörü sizin için en rahat olan açıya ayarlamanızı öneririz.
- Açısını değiştirdiğinizde monitörün devrilmesini önlemek için statifi tutun.
- Monitörün açısını +20˚ ila -5˚ arasına ayarlayabilirsiniz ve soldan veya sağdan 60˚ dönüş ayarlamasına izin verir. Ayrıca monitörünüzün yüksekliğini +/- 10 cm olarak ayarlayabilirsiniz.

Monitörü döndürme (şekil 2'ye bakınız)

1. Monitörü en yüksek konuma kaldırın.
2. Monitörü maksimum açıya eğin.
3. Monitörü ihtiyacınız olan açıya saat yönünde döndürün.

Görüş açısını ayarlarken monitörün biraz sallanması normaldir.

AR ضبط زاوية المشاهدة (انظر الشكل 1)

- للحصول على أفضل مشاهدة، نوصي بالجلوس في مواجهة الشاشة تماما ثم ضبط الشاشة على الزاوية الأكثر راحة لك.
- أمسك الحامل للحيلولة دون سقوط الشاشة عند تغيير الزاوية.
- يمكنك ضبط زاوية الشاشة من +٢٠ درجة إلى -٥ درجة ويمكن ضبط معدل دوران ٦٠ درجة من اليسار أو اليمين. كما يمكنك ضبط ارتفاع الشاشة في نطاق +/- ١٠ سم.

تدوير الشاشة (انظر الشكل ٢)

١. ارفع الشاشة إلى أعلى موضع لها.
٢. قم بإمالة الشاشة إلى أقصى زاوية لها.
٣. أدر الشاشة في اتجاه عقارب الساعة لضبطها على الزاوية المطلوبة.

من الأمور الطبيعية اهتزاز الشاشة قليلاً أثناء ضبط زاوية العرض.

TH การปรับมุมการรับชม (ดูรูปที่ 1)

- เพื่อการรับชมที่เหมาะสมที่สุด เราแนะนำให้คุณมองที่ด้านหน้าของจอภาพจากนั้นปรับจอภาพให้อยู่ในมุมที่สุดสบายมากที่สุด
- จับขาตั้งไว้ เพื่อป้องกันจอภาพตกลงมาเมื่อคุณเปลี่ยนมุม
- คุณสามารถปรับมุมของจอภาพได้ตั้งแต่ +20° ถึง -5° และจอภาพอนุญาตให้ปรับพลิกไปมาทางซ้ายหรือขวาได้ 60° นอกจากนี้ คุณยังสามารถปรับความสูงของจอภาพได้ภายในระยะ +/- 10 ซม. อีกด้วย

การหมุนจอภาพ (ดูรูปที่ 2)

1. ยกจอภาพไปยังตำแหน่งสูงสุด
2. เอียงจอภาพไปยังมุมมากที่สุด
3. หมุนจอภาพตามเข็มนาฬิกาไปยังมุมที่คุณต้องการ

เป็นเรื่องปกติที่จอภาพจะสั่นเล็กน้อย เมื่อคุณปรับมุมการรับชม

DA Justering af synsvinklen (se figur 1)

- For at opnå den optimale visning anbefaler vi, at du ser på hele skærmens visningsflade mens du justerer skærmen til den vinkel, der er mest komfortabel for dig.
- Hold på stativet for at undgå, at skærmen falder, mens du ændrer vinklen.
- Du har mulighed for, at justere skærmens vinkel fra +20˚ til -5˚, og den kan drejes 60˚ fra højre til venstre. Du kan også justere skærmens højde med +/- 10cm.

Drej skærmen (se figur 2)

1. Løft skærmen til dens højeste punkt.
2. Tilt skærmen til dens maksimale vinkel.
3. Drej skærmen med uret til den ønskede vinkel.

Det er normal at skærmen fryser lidt når du justere vinklen.

FI Katsomiskulman säätäminen (katso kuva 1)

- Suosittelemme optimaalisen katselukulman säätämistä varten, että katsot ensin pystysuorassa olevaa näyttöä ja säädät sen sitten itsellesi parhaiten sopivaan kulmaan.
- Pidä kiinni jalustasta estääksesi näyttöä kaatumasta katselukulmaa vaihtaessasi.
- Voit säätää näytön katselukulmaa +20˚ – -5˚ ja se sallii 60˚ kääntösäädön joko vasemmalle tai oikealle. Voit myös säätää monitorin korkeutta +/- 10 cm.

Näytön kierto (katso kuva 2)

1. Nosta näyttö korkeimpaan asentoonsa.
2. Kallista näyttöä maksimikulmaansa.
3. Kierrä näyttöä myötäpäivään haluamaasi kulmaan.

On normaalia, että näyttö tärisee hieman, kun säädät katsomiskulmaa.

NO Justere betraktningsvinkelen (se figur 1)

- For de beste visningsforholdene anbefaler vi at du ser på skjermen rett forfra og så justerer skjermen til den vinkelen som føles mest behagelig for deg.
- Hold foten fast når du justerer vinkelen for å hindre at skjermen faller.
- Du kan justere vinkelen på skjermen fra +20˚ til -5˚, og den kan svinges 60˚ til enten venstre eller høyre. Du kan også justere høyden på skjermen +/- 10 cm.

Dreie skjermen (se figur 2)

1. Løft skjermen til høyeste posisjon.
2. Vipp skjermen så mye som mulig.
3. Drei skjermen medurs til ønsket vinkel.

Det er normalt at skjermen rister litt når du justerer betraktningsvinkelen.

SV Justering av visningsvinkeln (se figur 1)

- För optimal visning rekommenderar vi att du tittar på hela bildskärmsytan och sedan justerar vinkeln till den vinkel du finner bekvämast.
- Håll i ställningen för att förhindra att monitorn faller när du ändrar vinkeln.
- Du kan ställa in monitorns vinkel från +20˚ till -5˚ och den tillåter 60˚ vridningsinställning åt antingen höger eller vänster. Du kan också justera monitorns höjd inom +/- 10cm.

Svänga monitorn (se figur 2)

1. Lyft upp monitorn till dess högsta position.
2. Luta monitorn till den maximala vinkeln.
3. Svänga monitorn medurs till den vinkel du önskar.

Det är normalt att monitorn skakar lätt medan du ändrar betraktningsvinkeln.

PL Regulacja kąta widzenia (patrz, rysunek 1)

- Dla uzyskania optymalnego widzenia, zaleca się, aby spojrzeć na pełny ekran monitora, a następnie wyregulować monitor pod najbardziej wygodnym kątem.
- Przytrzymaj podstawę, aby zabezpieczyć monitor przed upadkiem podczas zmiany jego kąta nachylenia.
- Kąt nachylenia monitora można regulować w zakresie od +20 do -5, monitor można też przekręcać w lewo lub w prawo o 60. Można także regulować wysokość monitora, w zakresie +/- 10cm.

Obracanie monitora (patrz, rysunek 2)

1. Unieś monitor do najwyższej pozycji.
2. Przechyl monitor pod maksymalnym kątem.
3. Obróć monitor w kierunku ruchu wskazówek zegara do wymaganego kąta.

Podczas regulacji kąta widzenia monitor może lekko drgać, jest to normalne.

SK Nastavenie pozorovacího úhlu (viz obrázek 1)

- V zájmu optimálního pozorování doporučujeme podívat se tak, abyste viděli celou plochu monitoru, a pak nastavit sklon, který vám nejvíc vyhovuje.
- Při nastavování sklonu držte stojan, aby monitor nespadl.
- Sklon monitoru můžete nastavit v rozmezí -5˚ až +20˚ a také je možné natočení 60˚ ve směru vlevo/vpravo. Můžete také nastavit výšku monitoru v rozmezí +/- 10 cm.

Otočení monitoru (viz obrázek 2)

1. Zvedněte monitor do nejvyšší polohy.
2. Nastavte maximální sklon monitoru.
3. Otočte monitor po směru hodin do potřebné polohy.

Je normální, že se monitor při nastavování úhlu mírně třese.

HU A megtekintési szög beállítása (Lásd: 1. ábra)

- Az optimális nézőszög beállításához tanácsos szemből néznie a monitort, majd a lehető legkényelmesebb állásra beállítania a monitor szögét.
- Fogja meg a talpat, nehogy leessen a monitor, amikor beállítja a szögét.
- A monitor nézőszögét +20 és -5 fok között állíthatja, illetve lehetővé teheti a balra vagy jobbra történő elforgatását 60 fokos szögben. Ezenkívül a monitor magasságát ±10 cm értékben állíthatja.

A monitor elforgatása (Lásd 2. ábra.)

1. Emelje a monitort a legmagasabb helyzetbe.
2. Döntse a monitort a maximális szögbe.
3. Forgassa el a monitort az óramutató járásának megfelelő irányba, a kívánt szögbe.

A nézőszög beállítása közben normális, ha a monitor kissé rázkódik.

RO Reglarea unghiului de vizualizare (consultați figura 1)

- Pentru vizualizare optimă, vă recomandăm să priviți fața completă a monitorului, apoi reglați monitorul la unghiul care este cel mai confortabil pentru dvs.
- Țineți suportul pentru a preveni căderea monitorului în timpul modificării unghiului acestuia.
- Puteți regla unghiul monitorului de la +20˚ la -5˚ și permite reglarea rotirii cu 60˚ fie de la stânga sau de la dreapta. De asemenea, puteți regla înălțimea monitorului cu +/- 10 cm.

Pivotarea monitorului (consultați figura 2)

1. Ridicați monitorul la poziția cea mai înaltă.
2. Înclinați monitorul la unghiul maxim.
3. Pivotați monitorul în sensul acelor de ceasornic la unghiul dorit.

Este normal ca monitorul să tremure ușor în timp ce reglați unghiul de vizualizare.

SR Podešavanje ugla gledanja (vidi sliku 1)

- Za optimalno pregledanje, preporučujemo vam da pogledate u puno lice monitora, a potom podesite monitor pod uglom koji vam najviše odgovara.
- Držite postolje da sprečite monitor da padne kada promenite njegov ugao.
- Možete da podesite ugao monitora od +20˚do -5˚, i monitor dozvoljava podešavanje nagiba levo ili desno od 60˚. Takođe možete da podesite visinu monitora u opsegu od +/- 10cm.

Okretanje monitora (vidi sliku 2)

1. Podignite monitor na najviši položaj.
2. Nagnite monitor na maksimalni ugao.
3. Okrenite monitor u smeru kretanja kazaljke na satu do ugla koji vam je potreban.

Normalno je da monitor blago podrhtava dok podešavate ugao gledanja.

EL Προσαρμογή της γωνίας θέασης (βλ. εικόνα 1)

- Για βέλτιστη θέαση, συνιστούμε να κοιτάτε σε ολόκληρη την επιφάνεια της οθόνης, στη συνέχεια ρυθμίστε την οθόνη στη γωνία που είναι η πιο άνετη για σας.
- Κρατήστε τη βάση για να εμποδίσετε την οθόνη να πέσει όταν θα αλλάξετε τη γωνία της.
- Μπορείτε να ρυθμίσετε τη γωνία της οθόνης από -5° έως 20° και επιτρέπει την προσαρμογή της περιστροφής είτε προς τα αριστερά είτε προς τα δεξιά κατά 60°. Μπορείτε επίσης να προσαρμόσετε το ύψος της οθόνης μεταξύ +/- 10cm.

Περιστροφή της οθόνης (βλ. εικόνα 2)

1. Σηκώστε την οθόνη στην υψηλότερη θέση.
2. Γείρετε την οθόνη στη μέγιστη γωνία της.
3. Περιστρέψτε την οθόνη δεξιόστροφα στη γωνία που χρειάζεστε.

Είναι αναμενόμενη η ελαφριά ανακίνηση της οθόνης όσο ρυθμίζετε τη γωνία θέασης.

ID Mengatur sudut tampilan (lihat gambar 1)

- Untuk tampilan optimal, sebaiknya lihat monitor tepat di bagian depan, kemudian atur monitor ke posisi yang paling sesuai dengan sudut pandang Anda.
- Pegang penyangga agar monitor tidak terjatuh sewaktu Anda mengubah sudutnya.
- Anda dapat menyesuaikan sudut monitor dari +20˚ hingga -5˚ dan memutar monitor dari kiri atau kanan hingga 60˚. Anda juga dapat menyesuaikan ketinggian monitor hingga +/- 10 cm.

Memutar monitor (lihat gambar 2)

1. Angkat monitor ke posisi tertinggi.
2. Miringkan monitor pada sudut maksimum.
3. Putar monitor searah jarum jam ke sudut yang ada butuhkan.

Monitor secara normal akan sedikit bergoncang saat Anda menyesuaikan sudut tampilan.

BG Настройка на ъгъла на гледане (вж. фигура 1)

- За най-добро гледане Ви препоръчваме да разположите образа на цял екран и да изберете най-удобния за Вас ъгъл на гледане.
- За да не падне мониторът докато променяте ъгъла, придържайте поставката.
- Можете да регулирате наклона на монитора от +20˚ до -5˚ и да го завъртите до 60˚ наляво или надясно. Можете да регулирате височината на монитора в рамките на +/- 10cm.

Завъртане на монитора (вж. фигура 2)

1. Повдигнете монитора до най-високото положение.
2. Наклонете монитора до максимална възможен ъгъл.
3. Завъртете монитора по посока на часовниковата стрелка до желания от Вас ъгъл.

Нормално е мониторът да се разклати леко докато регулирате ъгъла на гледане.

Q41G78S168049D

Rear connectors

FR Connecteurs à l'arrière DE Anschlüsse an der Rückseite IT Connettori del pannello posteriore ES Conectores situados en la parte posterior RU Разъемы на задней панели NL Aansluitingen achteraan TH 後方接頭 KR 后部接口 FR 背面コネクタ NO 빠른 시작 설명서 PT Conectores traseiros PL Arka konektörler AR الوصلات الخلفية TH ขั้วต่อด้านหลัง HE Stik bagpå VI Takaliitännät SK Kontakter på baksiden TH Bakre kontakter CS Złącza tylne HU Zadní konektory CS Csatlakozók a hátsó panelen SV Conectori din spate SL Konektori pozadi EL Πίσω συνδέσεις ID Konektor belakang UK Задни конектори RO Zadné konektory SR Konnektorid tagaküljel LT Galinės jungtys LV Aizmugurējie savienotāji SK Задні сполучувачі

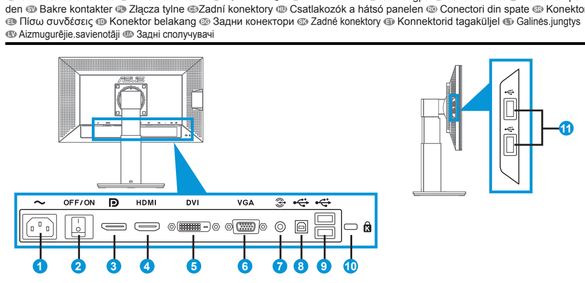

1. AC-IN port
2. Power switch
3. DisplayPort
4. HDMI port
5. DVI port
6. VGA port
7. Audio - in Port
8. USB upstream port
9. USB downstream ports
10. Kensington lock slot
11. USB downstream ports

1. Port ENTRÉE CA
2. Bouton d'alimentation
3. DisplayPort
4. Port HDMI
5. Port DVI
6. Port VGA
7. Port Entrée audio
8. Port USB montant
9. Ports USB descendants
10. Fente de verrou Kensington
11. Ports USB descendants

1. Wechselstromeingang
2. Netzschalter
3. DisplayPort
4. HDMI-Port
5. DVI-Anschluss
6. VGA-Anschluss
7. Audio in-Anschluss
8. USB-Upstream-Port
9. USB-Downstream-Ports
10. Kensington-Sicherheitsvorrichtung
11. USB-Downstream-Ports

1. Porta AC-IN
2. Interruttore d'alimentazione
3. DisplayPort
4. Porta HDMI
5. Porta DVI
6. Porta VGA
7. Porta ingresso audio
8. Porta USB upstream
9. Porte USB downstream
10. Alloggio sistema antifurto Kensington
11. Porte USB downstream

1. Puerto ENTRADA DE CA
2. Conmutador de encendido
3. DisplayPort
4. Puerto HDMI
5. Puerto DVI
6. Puerto VGA
7. Puerto de Entrada de audio
8. Puerto de carga USB
9. Puertos de descarga USB
10. Ranura de bloqueo Kensington
11. Puertos de descarga USB

1. Разъем кабеля питания переменного тока
2. Выключатель питания
3. Разъем DisplayPort
4. Разъем HDMI
5. Разъем DVI
6. Разъем VGA
7. Линейный вход аудиосигнала
8. Разъем USB типа B
9. Разъемы USB типа A
10. Гнездо замка Kensington
11. Разъемы USB типа A

1. Wisselstroomingang
2. Voedingsschakelaar
3. DisplayPort
4. HDMI-poort
5. DVI-poort
6. VGA-poort
7. Audiolijn-in poort
8. USB-upstreampoort
9. USB-downstreampoorten
10. Kensington-vergrendelingssleuf
11. USB-downstreampoorten

1. AC-IN 連接埠
2. 電源開關
3. DisplayPort
4. HDMI 連接埠
5. DVI 連接埠
6. VGA 連接埠
7. 音源線輸入埠
8. USB 上行連接埠
9. USB 下行連接埠
10. Kensington 防盜鎖插槽
11. USB 下行連接埠

1. 交流电源输入端口
2. 电源开关
3. DisplayPort
4. HDMI 端口
5. DVI 端口
6. VGA 端口
7. 音频输入端口
8. USB 上游端口
9. USB 下游端口
10. Kensington 锁槽
11. USB 下游端口

1. AC入力ポート
2. 電源スイッチ
3. DisplayPort
4. HDMIポート
5. DVIポート
6. VGAポート
7. オーディオライン入力ポート
8. USBアップストリームポート
9. USBダウンストリームポート
10. ケンジントン・ロック スロット
11. USBダウンストリームポート

1. AC 입력 포트
2. 전원 스위치
3. DisplayPort
4. HDMI 포트
5. DVI 포트
6. VGA 포트
7. 라인 입력 포트
8. USB 업스트림 포트
9. USB 다운스트림 포트
10. 켄싱턴 잠금 장치 슬롯
11. USB 다운스트림 포트

1. Entrada a.c.
2. Comutador de alimentação
3. Porta DisplayPort
4. Porta HDMI
5. Porta DVI
6. Porta VGA
7. Entrada de linha de áudio
8. Porta upstream USB
9. Portas downstream USB
10. Ranhura do tipo Kensington lock
11. Portas downstream USB

1. AC girişi bağlantı noktası
2. Güç anahtarı
3. DisplayPort
4. HDMI bağlantı noktası
5. DVI bağlantı noktası
6. VGA bağlantı noktası
7. Kulaklık çıkış Yuvası
8. USB akış yukarı bağlantı noktası
9. USB akış aşağı bağlantı noktaları
10. Kensington kilidi yuvası
11. USB akış aşağı bağlantı noktaları

1. AC-IN منفذ .١
2. مفتاح الطاقة .٢
3. DisplayPort .٣
4. موصل HDMI .٤
5. منفذ DVI .٥
6. منفذ VGA .٦
7. منفذ دخول الصوت .٧
8. موصل USB علوي .٨
9. موصلات USB سفلية .٩
10. فتحة قفل Kensington .١٠
11. موصلات USB سفلية .١١

1. พอร์ต AC เข้า
2. สวิตช์เพาเวอร์
3. DisplayPort
4. พอร์ต HDMI
5. พอร์ต DVI
6. พอร์ต VGA
7. พอร์ต Line – in
8. พอร์ต USB อัพสตรีม
9. พอร์ต USB ดาวน์สตรีม
10. สล็อตล็อค Kensington
11. พอร์ต USB ดาวน์สตรีม

1. AC-IN stik
2. Tænd/sluk knap
3. DisplayPort
4. HDMI stik
5. DVI stik
6. VGA stik
7. Audio-indgangsport
8. USB upstream stik
9. USB downstream stik
10. Stik til Kensington-lås
11. USB downstream stik

1. AC-IN-portti
2. Virtakytkin
3. Näyttöportti
4. HDMI-portti
5. DVI-portti
6. VGA-portti
7. Audiotulo-portti
8. USB-lähetyssuuntaportti
9. USB-vastaanottosuuntaportit
10. Kensington-lukkopaikka
11. USB-vastaanottosuuntaportit

1. Strømkontakt
2. Strømbryter
3. DisplayPort
4. HDMI-port
5. DVI-port
6. VGA-port
7. Lydinngang
8. USB-inntak
9. USB-uttak
10. Spor for Kensington-lås
11. USB-uttak

1. Växelströmsingång
2. Strömbrytare
3. Skärmport.
4. HDMI-uttag
5. DVI-uttag
6. VGA-uttag
7. Ljudlinjeingång
8. USB uppströmsuttag
9. USB nedströmsuttag
10. Plats för Kensington-lås
11. USB nedströmsuttag

1. Port wejścia prądu zmiennego
2. Przełącznik zasilania
3. DisplayPort
4. Port HDMI
5. Port DVI
6. Port VGA
7. Port liniowego wejścia audio
8. Port USB przesyłania danych
9. Porty USB pobierania danych
10. Gniazdo blokady Kensington
11. Porty USB pobierania danych

1. Napájení
2. Vypínač
3. DisplayPort
4. HDMI port
5. DVI port
6. VGA port
7. Linkový vstup (zvuk)
8. USB upstream
9. USB downstream
10. Otvor pro zámek Kensington
11. USB downstream

1. AC-IN tápcsatlakozó
2. Üzemkapcsoló
3. DisplayPort
4. HDMI-csatlakozó
5. DVI-csatlakozó
6. VGA-csatlakozó
7. Audió vonalszintű bemeneti csatlakozó
8. USB upstream port
9. USB downstream csatlakozók
10. Kensington típusú zárat fogadó horony
11. USB downstream csatlakozók

1. Port de intrare c.a.
2. Întrerupător de alimentare
3. DisplayPort
4. Port HDMI
5. Port DVI
6. Port VGA
7. Port intrare linie audio
8. Port ascendent USB
9. Porturi descendente USB
10. Slot de Incuietoare Kensington
11. Porturi descend

MONITOR INTRODUCTION

Présentation du moniteur Einführung zum Monitor Introduzione al monitor Introducción al monitor Общие сведения о мониторе Monitoriaus aprašymas Instrukcijas par monitoru تقديم الشاشة 顯示器介紹 显示器简介 各部の説明 모니터 소개 Apresentação do monitor Monitör tanımı Kennismaken met de monitor แนะนำจอภาพ Introduktion af billedskærmen Näytön esittely Montere skjermsokkelen Monitorintroduktion Omówienie elementów monitora Popis monitoru A monitor bemutatása Prezentarea monitorului Upoznavanje sa monitorom Παρουσίαση οθόνης Pendahuluan tentang monitor Въведение Predstavenie monitora Monitori tutvustus Знайомство з монітором

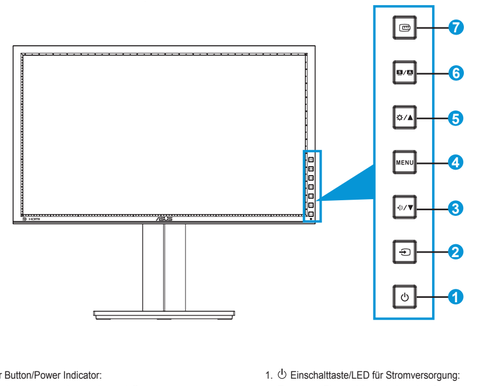

1. ⏻ Power Button/Power Indicator:
- Press this button to turn the monitor on/off.
2. ⎆ Input Select Button:
- Press this button to select input source.
Press ⎆ button (Input Select button) to display HDMI/DisplayPort signals after you connect HDMI/DisplayPort cable with the monitor.
3. 🔊 / ▼ Button:
- Press this button to decrease the value of the function selected or move to the next function.This is also a hotkey for Volume adjustment.
4. MENU Button:
- Press this button to turn on the OSD menu, or to enact the selected OSD menu item.
- Press this button to exit the hotkey OSD menu.
5. ☼ / ▲ Button:
- Press this button to increase values or to move your selection right/up. Brightness hotkey
6. S / A Button:
- Press this button to select a desired preset mode.
- Press this button to exit the OSD menu or to go back to the previous menu when the OSD menu is active.
- Press this button for 2 ~ 4 seconds to automatically adjust the image to its optimized position, clock, and phase (for VGA mode only).
7. QuickFit button:
- Press this button to activate the QuickFit function designed for alignment.
- The QuickFit function contains 7 pages of common grid patterns, paper sizes, and photo sizes.

1. ⏻ Einschalttaste/LED für Stromversorgung:
- Taste zum Ein- und Ausschalten des Geräts.
2. Taste ⎆ für Eingangsauswahl:
- Drücken Sie zur Auswahl des Eingangsquelle diese Taste.
Mit ⎆(Taste für Eingangsauswahl) werden nach Anschluss des HDMI-/DisplayPort-Kabels am Monitor über den HDMI-/DisplayPort-Eingang eingehende Bilder angezeigt.
3. Taste 🔊 / ▼:
- Mit dieser Taste verringern Sie den Wert der ausgewählten Funktion oder springen zur nächsten Funktion. Diese Taste ist auch ein Hotkey zur Lautstärkeregelung.
4. Taste MENU (Menü):
- Drücken Sie zum Einblenden des Bildschirmmenüs bzw. Aufrufen des ausgewählten OSD-Elements diese Taste.
- Taste zum Verlassen des Bildschirmmenüs.
5. Taste☼ / ▲:
- Drücken Sie zum Erhöhen des Wertes oder zur Rechts-/Aufwärtsnavigation diese Taste. Helligkeit-Schnelltaste
6. Taste S / A:
- Taste zur Auswahl eines gewünschten voreingestellten Modus.
- Mit dieser Taste verlassen Sie das Bildschirmmenü oder kehren bei eingeblendetem Menü zum vorherigen Menü zurück.
- Halten Sie diese Taste zum automatischen Anpassen des Bildes auf optimale Positions-, Takt- und Phase-Einstellungen 2 bis 4 Sekunden gedrückt (nur beim VGA-Modus).
7. QuickFit-Taste:
- Mit dieser Tasten aktivieren Sie zur Anpassung die QuickFit-Funktion.
- Die QuickFit-Funktion enthält 7 Seiten herkömmlicher Gittermuster, Papiergrößen und Fotogrößen.

1. ⏻ Bouton d'alimentation / voyant d'alimentation
- Appuyez sur ce bouton pour allumer/éteindre le moniteur.
2. ⎆ Bouton de sélection de l'entrée
- Appuyez sur ce bouton pour sélectionner la source d'entrée.
Appuyez sur le bouton ⎆ (Bouton de sélection de l'entrée) pour afficher les signaux HDMI/DisplayPort une fois que vous avez branché le câble HDMI/DisplayPort sur le moniteur.
3. 🔊 / ▼ Bouton:
- Appuyez sur ce bouton pour diminuer la valeur de la fonction choisie ou passer à la fonction suivante. Ceci est également une touche de raccourci pour le réglage du volume.
4. Bouton MENU:
- Appuyez sur ce bouton pour ouvrir le menu OSD ou pour utiliser l'élément du menu OSD sélectionné.
- Appuyez sur ce bouton pour quitter le menu OSD de raccourci.
5. ☼ / ▲Bouton:
- Appuyez sur ce bouton pour augmenter le réglage ou pour déplacer la sélection vers la droite/le haut. Raccourci de luminosité
6. S / A Bouton:
- Appuyez sur ce bouton pour sélectionner le mode prédéfini désiré.
- Appuyez sur ce bouton pour quitter le menu OSD ou retourner au menu précédent quand le menu OSD est ouvert.
- Appuyez sur ce bouton pendant 2-4 secondes pour ajuster automatiquement l'image à sa position optimale, ainsi que l'heure et la phase (mode VGA seulement).
7. Bouton QuickFit:
- Appuyez sur ce bouton pour activer la fonction QuickFit qui est pour l'alignement.
- La fonction QuickFit contient 7 pages de formes en grille courantes, de tailles de papier et de tailles de photo.

1. Botón de alimentación o indicador de alimentación⏻:
- Presione este botón para encender y apagar el monitor.
2. Botón Seleccionar entrada ⎆:
- Presione este botón para seleccionar la fuente de entrada.
Presione el botón ⎆ (botón Seleccionar entrada) para mostrar señales HDMI/DisplayPort después de conectar el cable HDMI/DisplayPort al monitor.
3. Botón🔊 / ▼:
- Pulse este botón para reducir el valor de la función seleccionada o pasar a la función siguiente. Esta es también una tecla de acceso directo para el ajuste de volumen.
4. Botón MENÚ:
- Presione este botón para activar el menú OSD o activar el elemento de menú OSD seleccionado.
- Es en este botón para salir del menú OSD.
5. Botón☼ / ▲:
- Presione este botón para aumentar los valores o mover la selección hacia la derecha o hacia arriba.
- Tecla de acceso directo de brillo
6. Botón S / A.
- Presione este botón para seleccionar el modo preestablecido que desee.
- Presione este botón para salir del menú OSD o retroceder al menú anterior cuando el menú OSD esté activo.
- Presione este botón 2 y 4 segundos para ajustar automáticamente la imagen con los valores de posición, frecuencia y fase óptimos (solamente para el modo VGA).
7. Botón QuickFit:
- Presione este botón para activar la función QuickFit diseñada para alineación.
- La función QuickFit contiene 7 páginas de patrones de cuadrícula, tamaños de papel y tamaños de fotografía comunes.

1. ⏻ Tasto alimentazione/Indicatore alimentazione:
- Premere questo tasto per accendere/spegnere il monitor.
2. Tasto di selezione ingresso ⎆:
- Premere questo tasto per selezionare l'origine dell'ingresso.
Premere il tasto ⎆ (tasto di selezione dell'ingresso) per visualizzare i segnali HDMI/DisplayPort dopo avere collegato il cavo HDMI/DisplayPort al monitor.
3. Tasto 🔊 / ▼:
- Premere questo pulsante per diminuire il valore della funzione o per andare alla funzione successiva. Questo è anche un tasto d scelta rapida per la regolazione del volume.
4. Tasto MENU:
- Premere questo tasto per attivare il menu OSD oppure per selezionate o attivare la voce del menu OSD.
- Premere questo tasto per uscire dal menu OSD.
5. Tasto ☼ / ▲:
- Premere questo tasto per aumentare i valori oppure per spostare la selezione verso destra/l'alto.
- Tasto di scelta rapida Luminosità
6. Tasto S / A:
- Premere questo tasto per selezionare la modalità predefinita voluta.
- Quando il menu OSD è attivo, premere questo tasto per uscire dal menu oppure per tornare al menu precedente.
- Premere questo tasto per 2-4 secondi per regolare automaticamente posizione, frequenza e fase dell'immagine sui valori ottimali (solo in modalità VGA).
7. Tasto QuickFit:
- Premere questo tasto per attivare la funzione QuickFit progettate per l'allineamento.
- La funzione QuickFit contiene 7 pagine di modelli comuni di griglie, dimensioni di fogli e dimensioni di foto.

1. ⏻ Кнопка питания/Индикатор питания:
- Для включения или выключения монитора нажмите эту кнопку.
2. Кнопка выбора входа ⎆::
- Данной кнопкой выбирается источник входного сигнала.
После подключения кабеля HDMI/DisplayPort к монитору нажмите кнопку ⎆ (Выбор входного источника) для отображения сигналов с входов HDMI/DisplayPort.
3. Кнопка 🔊 / ▼:
- Нажимайте эту кнопку для уменьшения значения выбранной функции или для перехода к следующей функции. Данная клавиша также является «горячей клавишей» регулировки громкости.
4. Кнопка MENIO:
- Отображение экранного меню или подтверждение выбранного элемента экранного меню.
- Выход из экранного меню быстрого доступа.
5. Кнопка ☼ / ▲:
- Увеличение значения параметра или перемещение указателя вправо/вверх.
- Изменение яркости
6. Кнопка S / A.
- Выбор предустановленного режима.
- Выход из экранного меню или возврат к предыдущему меню, если экранное меню активно.
- Нажмите и удерживайте данную кнопку в течение 2-4 секунд для автоматической установки изображения в оптимальное положение, настройки синхронизации и фазы (только для режима VGA).
7. Кнопка QuickFit:
- Включение функции QuickFit, предназначенной для выбора режима отображения различной информации.
- Функция QuickFit включает 7 страниц шаблонов сетки, стандартных форматов листов и стандартных форматов фотографий.

1. ⏻ Maitinimo mygtukas/maitinimo indikatorius:
- Spauskite šį mygtuką, norėdami įjungti/išjungti monitorių.
2. ⎆ įvesties pasirinkties mygtukas:
- Paspaudus šį mygtuką, pasirenkamas įvesties šaltinis.
Spauskite ⎆ (įvesties pasirinkties mygtuką), norėdami, kad būtų rodomi HDMI / „DisplayPort“ signalai po to, kai prie monitoriaus prijungėte HDMI / „DisplayPort“ kabelį.
3. 🔊 / ▼ mygtukas:
- Spauskite šį mygtuką norėdami sumažinti pasirinktos funkcijos nustatymą arba pasirinkti kitą funkciją. Šiuo mygtuku taip pat reguliuojamas garsumo nustatymas.
4. MENIU mygtukas:
- Spauskite šį mygtuką, norėdami įjungti OSD meniu arba įjungti pasirinktą OSD meniu elementą.
- Spauskite šį mygtuką, norėdami išeiti iš sparčiojo OSD meniu.
5. ☼ / ▲ mygtukas:
- Paspauskite šį mygtuką, kad padidintumėte reikšmes arba galėtumėte pasirinkti elementą dešinėje ar viršuje.
- Ryškumo spartusis klavišas
6. S / A mygtukas:
- Paspaudus šį mygtuką, pasirenkamas išankstinės parinktis režimas.
- Spauskite šį mygtuką, norėdami išeiti iš OSD meniu arba grįžti atgal į ankstesnį meniu, kai OSD meniu yra aktyvus.
- Šį mygtuką palaikius paspaustą 2-4 sekundes, automatiškai sureguliuojami vaizdas pagal jo optimizuotą poziciją, taktai ir fazė (tik VGA režimui).
7. greitojo pritaikymo mygtukas:
- Spauskite šį mygtuką, norėdami suaktyvinti greitojo pritaikymo funkciją, skirtą lygiavimui.
- Greitojo pritaikymo funkcija turi 7 lapus įprastų tinklelio šablonų, lapų ir fotografijų išmatavimus.

1. ⏻ Power button/power indicator (Ieslēgšanas/izslēgšanas poga/strāvas indikators).
- Nospiediet šo pogu, lai ieslēgtu vai izslēgtu monitoru.
2. ⎆ Poga Input Select (Ievadsignāla izvēle).
- Nospiediet šo pogu, lai atlasītu ieejas signāla avotu.
Nospiediet pogu ⎆ (poga Input Select (Ieejas signāla atlase)), lai parādītu HDMI/DisplayPort signālus pēc HDMI/DisplayPort kabeļa pievienošanas monitoram.
3. 🔊 / ▼ poga.
- Nospiediet šo pogu, lai mazinātu izvēlētās funkcijas vērtību vai pārietu uz nākamo funkciju. Šis ir arī karstais taustiņš Volume (skaļuma) regulēšanai.
4. Poga MENU (Izvēlne).
- Nospiediet šo pogu, lai atvērtu OSD izvēlni vai aktivizētu atlasīto OSD izvēlnes vienumu.
- Nospiediet šo pogu, lai aizvērtu karsto taustiņu OSD izvēlni.
5. ☼ / ▲ poga.
- Nospiediet šo pogu, lai palielinātu vērtības vai pārvietotu atlasi pa labi/augšup.
- Spilgtuma karstais taustiņš
6. S / A poga.
- Nospiediet šo pogu, lai izvēlētos vajadzīgo iepriekš iestatīto režīmu.
- Nospiediet šo pogu, lai aizvērtu OSD izvēlni vai atgrieztos iepriekšējā izvēlnē, kad OSD izvēlne ir aktīva.
- Nospiediet šo pogu uz laiku 2 ~ 4 sekundes, lai automātiski pielāgotu attēla optimālo pozīciju, sinhronizāciju un fāzi (tikai VGA režīmā).
7. Poga QuickFit.
- Nospiediet šo pogu, lai aktivizētu funkciju QuickFit, kas paredzēta līdzināšanai.
- Funkcijā QuickFit ietilpst 7 kopējā režģa modeļu, papīra izmēru un fotoattēlu izmēru lapas.

1. ⏻ Virtapainike/virran merkkivalo:
- Kytke tätä näppäintä painamalla näytön virta päälle/pois.
2. ⎆ Tulon valintapainike:
- Valitse tulolähde painamalla tätä painiketta.
Näytä HDMI/Näyttöportti-signaalit painamalla ⎆-painiketta (Tulonvalintapainike), kun olet liittänyt HDMI/DisplayPort-kaapelin näyttöön.
3. 🔊 / ▼ -painike:
- Painamalla tätä painiketta voit vähentää valitun toiminnon arvoa tai siirtyä seuraavaan toimintoon. Tällä pikanäppäimellä säädetään myös äänenvoimakkuutta.
4. MENU (Valikko) -painike:
- Kytke kuvaruutuvalikko päälle tai käytä kuvaruutuvalikkokohdetta painamalla tätä painiketta.
- Poistu pikanäppäin-kuvaruutuvalikosta painamalla tätä painiketta.
5. ☼ / ▲-painike:
- Suurenna arvoja tai siirrä valintaasi oikealle/ylös painamalla tätä painiketta.
- Kirkkauspikanäppäin
6. S / A -painike:
- Valitse haluamasi esiasetustila painamalla tätä painiketta.
- Poistu kuvaruutuvalikosta tai siirry takaisin edelliseen valikkoon painamalla tätä painiketta, kun kuvaruutuvalikko on aktiivinen.
- Paina tätä painiketta 2–4 sekuntia säätääksesi kuvan automaattisesti sen optimaaliseen sijaintiin ja säätääksesi kelloa ja vaihetta (vain VGA-tilassa).
7. QuickFit-painike:
- Paina tätä painiketta aktivoidaksesi kohdistusta varten suunnitellun QuickFit-toiminnon.
- QuickFit-toiminto sisältää 7 sivua yleisiä ristikkokuvioita, paperikokoja ja kuvakokoja.

1. ⏻ Strømknapp/strømlampe:
- Trykk på denne knappen for å skru skjermen på og av.
2. ⎆ Kildevalg-knapp:
- Trykk på denne knappen for å velge inngangskilde.
Trykk på ⎆-knappen (Kildevalg-knappen) for å vise HDMI/DisplayPort-signaler etter at du har koplet HDMI/DisplayPort-kabelen til skjermen.
3. 🔊 / ▼-knappen:
- Trykk på denne knappen for å minske verdien av den valgte funksjonen eller for å flytte til neste funksjon. Dette er også en hurtigtast for volumjustering.
4. MENU-knappen:
- Trykk på denne knappen for å slå på skjermmenyen eller for å aktivere det valgte skjermmenyelementet.
- Trykk på denne knappen for å avslutte hurtigtast-skjermmenyen.
5. ☼ / ▲-knappen:
- Trykk på denne knappen for å øke verdier eller flytte valget til høyre/oppover.
- Lysstyrke-hurtigtast
6. S / A -knappen:
- Trykk på denne knappen for å velge ønsket forhåndsinnstilling.
- Trykk på denne knappen for å avslutte skjermmenyen eller gå tilbake til den forrige menyen mens skjermmenyen er aktiv.
- Hold denne knappen nede i 2-4 sekunder for å justerere bildet automatisk til optimal posisjon, klokkefrekvens og fase (kun i VGA-modus).
7. QuickFit-knapp:
- Trykk denne knappen for å aktivere QuickFit-funksjonen, som gir rask tilpassing.
- QuickFit-funksjonen inneholder 7 sider med vanlige rutemønstre, papirstørrelser og bildestørrelser.

1. ⏻ Strömbrytare/strömindikator:
- Tryck på den här knappen för att sätta på eller stänga av bildskärmen.
2. ⎆ Knapp för inmatningsval:
- Tryck på denna knapp för att välja ingångskälla.
Tryck på ⎆-knappen (ingångsval) för att visa HDMI/DisplayPort-signaler när HDMI/Skärmportkabeln anslutits till bildskärmen.
3. 🔊 / ▼ Knapp:
- Tryck på denna knapp för att minska värdet på vald funktion eller flytta till nästa funktion. Det här är också en genvägsknapp för volymjustering.
4. MENU-knapp (meny):
- Tryck på denna knapp för att slå på OSD-menyn eller för att anta den valda OSD-menyposten.
- Tryck på denna knapp för att avsluta snabbknapp-OSD-menyn.
5. ☼ / ▲ Knapp:
- Tryck på denna knapp för att öka värdet eller för att flytta ditt val åt höger/upp.
- Snabbknapp för ljusstyrka
6. S / A Knapp:
- Tryck på denna knapp för att välja önskat förinställningsläge.
- Tryck på denna knapp för att stänga OSD-menyn eller för att återgå till föregående meny när OSD-menyn är aktiv.
- Tryck på denna knapp i 2 ~ 4 sekunder för att automatiskt justera bilden till dess optimerade position, klocka och fas (endast för VGA-läge).
7. QuickFit knapp:
- Tryck på denna knapp för att aktivera QuickFit funktionen designad för inriktning.
- QuickFit funktionen innehåller 7 sidor med vanliga rutmönster och pappersformat och fotostorlekar.

1. ⏻ Przycisk zasilania/Wskaźnik zasilania:
- Naciśnij ten przycisk, aby włączyć/wyłączyć monitor.
2. Przycisk wyboru wejścia ⎆ :
- Naciśnij ten przycisk, aby wybrać źródło wejścia.
Naciśnij przycisk ⎆ (przycisk wyboru wejścia) w celu wyświetlenia sygnałów HDMI/DisplayPort, po podłączeniu do monitora kabla HDMI/DisplayPort.
3. Przycisk 🔊 / ▼:
- Naciśnij ten przycisk, aby zmniejszyć wartość wybranej funkcji lub przejść do następnej funkcji. Jest to także przycisk skrótu do regulacji głośności.
4. Przycisk MENU:
- Naciśnij ten przycisk, aby włączyć menu OSD lub odtworzyć wybrany element menu OSD.
- Naciśnij ten przycisk, aby opuścić menu OSD przycisku skrótu.
5. Przycisk ☼ / ▲:
- Naciśnij ten przycisk, aby zwiększyć wartości lub przesunąć wybór w prawo/w górę.
- Przycisk skrótu Brightness (Jasność)
6. Przycisk S / A.
- Naciśnij ten przycisk, aby wybrać wymagany wstępnie ustawiony tryb.
- Naciśnij ten przycisk, aby opuścić menu OSD lub przejść z powrotem do poprzedniego menu, przy aktywnym menu OSD.
- Naciśnij ten przycisk na 2 ~ 4 sekundy, aby automatycznie wyregulować obraz do zoptymalizowanej pozycji, zegar i fazę (wyłącznie dla trybu VGA).
7. Przycisk QuickFit:
- Naciśnij ten przycisk, aby uaktywnić funkcję QuickFit, przeznaczoną do dopasowywania.
- Funkcja QuickFit zawiera 7 stron wzorców siatki, rozmiarów papieru i rozmiarów zdjęć.

1. ⏻ Tlačítko/kontrolka napájení:
- Stiskem tohoto tlačítka zapnete/vypnete monitor.
2. ⎆ Tlačítko Výběr vstupu:
- Stiskem tlačítka vyberete vstup signálu.
Stiskem tlačítka ⎆ (Input Select) zobrazíte signály HDMI/DisplayPort po připojení kabelu HDMI/DisplayPort k monitoru.
3. 🔊 / ▼ Tlačítko:
- Stisknutím tohoto tlačítka snížíte hodnotu vybrané funkce nebo přejdete na další funkci. Rovněž se jedná o rychlé tlačítko pro nastavení hlasitosti.
4. Tlačítko MENU:
- Stiskem tlačítka zobrazíte OSD menu nebo potvrdíte vybranou položku OSD menu.
- Stiskem tlačítka opustíte menu OSD.
5. ☼ / ▲ Tlačítko:
- Stiskem tlačítka zvýšíte hodnotu nebo posouváte kurzor vpravo/nahoru.
- Tlačítko Brightness (Jas)
6. S / A Tlačítko:
- Stiskem tlačítka vyberete režim předvolby.
- Stiskem tlačítka opustíte OSD menu nebo se vrátíte do předchozího menu, pokud je OSD menu aktivní.
- Dlouhým stiskem tlačítka (2 až 4 sekundy) se automaticky optimalizuje obraz, poloha, synchronizace a fáze (jen pro signál VGA).
7. Tlačítko QuickFit:
- Stiskem tlačítka aktivujete funkci QuickFit, určenou pro správné nastavení polohy obrazu.
- Funkce QuickFit nabízí 7 stránek testovacích obrazců, velikostí papíru a fotografií.

1. ⏻ Üzemkapcsoló/Bekapcsolt állapotot jelző fény:
- Nyomja meg a gombot a monitor be-, illetve kikapcsolásához.
2. ⎆ Bemenetválasztás gomb:
- Nyomja meg a gombot a bemeneti jelforrás kiválasztásához.
Nyomja meg a ⎆ gombot (Bemenetválasztó gomb) HDMI/DisplayPort jelek megjelenítéséhez, miután csatlakoztatta a HDMI/DisplayPort kábelt a monitorhoz.
3. 🔊 / ▼ gomb:
- Nyomja meg ezt a gombot a kiválasztott funkció értékének csökkentéséhez, vagy lépjen a következő funkcióra. Gyorsgombként is működik a hangerő beállításához.
4. MENU gomb:
- Nyomja meg a gombot az OSD menü bekapcsolásához, illetve a kijelölt OSD menüelem aktiválásához.
- Nyomja meg a gombot, hogy kilépjen a gyorsgomb OSD menüből.
5. ☼ / ▲ - gomb:
- Nyomja meg a gombot az érték növeléséhez, illetve a kiválasztás jobbra/fel mozgatásához.
- Fényerő gyorsgomb
6. S / A gomb:
- Nyomja meg a gombot a kívánt előre beállított mód kiválasztásához.
- Nyomja meg a gombot, hogy kilépjen az OSD menüből, illetve visszatérjen az előző menübe, ha az OSD menü aktív.
- Nyomja meg a gombot 2-4 másodpercig, hogy a képet automatikusan optimális helyzetbe, órajelre és fázisra állítsa (csak a VGA üzemmód esetében).
7. QuickFit gomb:
- Nyomja meg a gombot a kép igazításához tervezett QuickFit funkció aktiválásához.
- A QuickFit funkció 7 oldalnyi népszerű rácsmintát, illetve papír- és fotóméreteket tartalmaz.

1. ⏻ Güç Düğmesi/Güç Göstergesi:
- Monitörü açıp kapatmak için bu düğmeye basın.
2. ⎆ Input Select (Giriş Seçimi) Düğmesi:
- Giriş kaynağını seçmek için bu düğmeye basın.
HDMI/DisplayPort kablosunu monitöre bağladıktan sonra HDMI/DisplayPort sinyallerini görüntülemek için ⎆ düğmesine (Input Select (Giriş Seçimi) düğmesi) basın.
3. 🔊 / ▼ Düğme:
- Seçilen işlevin değerini azaltmak veya bir sonraki işleve geçmek için bu düğmeye basın. Bu ayrıca Ses ayarı için olan bir hızlı erişim tuşudur.
4. MENU Düğmesi:
- OSD menüsünü açmak veya seçili OSD menüsü öğesini çalıştırmak için bu düğmeye basın.
- Kısayol tuşu OSD menüsünden çıkmak için bu düğmeye basın.
5. ☼ / ▲ Düğme:
- Değerleri artırmak için veya seçiminizi sağa/yukarı taşımak için bu düğmeye basın.
- Parlaklık kısayol tuşu
6. S / A Düğme:
- İstenen bir ön ayar modu seçmek için bu düğmeye basın.
- OSD menüsünden çıkmak için veya OSD menüsü etkinken önceki menüye geri gitmek için bu düğmeye basın.
- Görüntüyü optimum konumuna, saate ve faza (yalnızca VGA modu için) otomatik olarak ayarlamak için bu düğmeye 2 ~ 4 saniye kadar basın.
7. Hızlı Sığdır düğmesi:
- Hizalama için tasarlanmış Hızlı Sığdır işlevini etkinleştirmek için bu düğmeye basın.
- Hızlı Uydur işlevi 7 sayfa ortak kılavuz deseni, kağıt boyutu ve fotoğraf boyutu içerir.

1. ⏻ Toitenupp/toiteindikaator:
- Vajutage seda nuppu monitori sisse või välja lülitamiseks.
2. ⎆ Sisendi valikunupp:
- Vajutage seda nuppu, et valida sisendallikas.
Vajutage nuppu ⎆ (Sisendi valik), et kuvada HDMI/DisplayPort signaalid pärast HDMI/DisplayPort kaabli ühendamist monitoriga.
3. 🔊 / ▼ Nupp:
- Vajutage seda nuppu, et vähendada valitud funktsiooni väärtust, või minge järgmise funktsiooni juurde. See on ka kiirklahv helitugevuse reguleerimiseks.
4. Nupp MENU (Menüü):
- Vajutage seda nuppu OSD menüü sisse lülitamiseks või OSD menüüs valitud üksuse aktiveerimiseks.
- Vajutage seda nuppu, et väljuda kiirklahvi OSD menüüst.
5. ☼ / ▲ Nupp:
- Vajutage seda nuppu, et suurendada väärtusi või nihutada oma valik paremale/üles.
- Heleduse reguleerimise kiirklahv
6. S / A Nupp:
- Vajutage seda nuppu, et valida soovitud eelseadistusrežiim.
- Vajutage seda nuppu, et väljuda OSD menüüst või minna tagasi eelmisse menüüsse, kui OSD menüü on aktiivne.
- Vajutage seda nuppu 2 ~ 4 sekundit, et reguleerida automaatselt pildi optimaalset asendit, taktsagedust ja faasi (ainult VGA režiimis).
7. Nupp QuickFit:
- Vajutage seda nuppu, et aktiveerida funktsioon QuickFit, mis on mõeldud joondamiseks.
- Funktsioon QuickFit sisaldab 7 lehekülge tavalisi võrgustiku mustreid ning paberi ja foto suurusi.

1. ⏻ Κουμπί/ενδεικτική λυχνία τροφοδοσίας:
- Πατήστε αυτό το κουμπί για ενεργοποίηση/απενεργοποίηση της οθόνης.
2. Κουμπί επιλογής εισόδου ⎆ :
- Πιέστε το πλήκτρο αυτό για να επιλέξετε πηγή εισόδου.
Πατήστε το κουμπί ⎆ (κουμπί Επιλογής εισόδου) για να εμφανιστούν τα σήματα HDMI/DisplayPort αφού συνδέσετε το καλώδιο HDMI/DisplayPort στην οθόνη.
3. Κουμπί 🔊 / ▼:
- Πατήστε το κουμπί αυτό για να μειώσετε την τιμή της επιλεγμένης λειτουργίας ή για να μετακινηθείτε στην επόμενη λειτουργία. Αυτό το κουμπί είναι επίσης μια συντόμευση για τη ρύθμιση της έντασης ήχου.
4. Κουμπί MENU (ΜΕΝΟΥ):
- Πατήστε αυτό το κουμπί για να ενεργοποιήσετε το μενού OSD, ή για να ενεργοποιηθεί το επιλεγμένο στοιχείο του μενού OSD.
- Πατήστε αυτό το κουμπί για έξοδο από το μενού επί της οθόνης OSD.
5. Κουμπί ☼ / ▲:
- Πατήστε αυτό το κουμπί για να αυξηθούν οι τιμές ή για να μετακινήσετε την επιλογή σας δεξιά/επάνω.
- Πλήκτρο συντόμευσης φωτεινότητας
6. Κουμπί S / A.
- Πατήστε αυτό το πλήκτρο για να επιλέξετε μία επιθυμητή προεπιλεγμένη λειτουργία.
- Πατήστε αυτό το κουμπί για να βγείτε από το μενού OSD ή να επιστρέψετε στο προηγούμενο μενού όταν το μενού OSD είναι ενεργό.
- Πατήστε αυτό το κουμπί για 2 ~ 4 δευτερόλεπτα για να ρυθμιστεί αυτόματα η εικόνα στη βέλτιστη ρύθμιση θέσης, ρολογιού και φάσης (μόνο για λειτουργία VGA).
7. Κουμπί QuickFit:
- Πατήστε αυτό το κουμπί για να ενεργοποιήσετε τη λειτουργία QuickFit που έχει σχεδιαστεί για ευθυγράμμιση.
- Η λειτουργία QuickFit περιέχει 7 σελίδες κοινών μοτίβων πλέγματος, μεγέθη χαρτιού και φωτογραφίας.

1. ⏻ Tombol Daya/Indikator Daya:
- Tekan tombol ini untuk menghidupkan atau mematikan monitor.
2. ⎆ Tombol Input Select (Pilihan Input):
- Tekan tombol ini untuk memilih sumber input.
Tekan tombol ⎆ / tombol Input Select (Pilihan Input) untuk menampilkan sinyal HDMI/DisplayPort setelah Anda menyambungkan kabel HDMI/DisplayPort ke monitor.
3. Tombol 🔊 / ▼:
- Tekan tombol ini untuk mengurangi nilai fungsi yang dipilih atau beralih ke fungsi berikutnya. Tombol ini juga merupakan tombol pintas untuk penyesuaian Volume.
4. Tombol MENU:
- Tekan tombol ini untuk menampilkan menu OSD, atau mengaktifkan item menu OSD yang dipilih.
- Tekan tombol ini untuk menutup menu OSD tombol pintas.
5. Tombol ☼ / ▲:
- Tekan tombol ini untuk mengurangi nilai atau memindahkan pilihan Anda ke kanan/atas.
- Tombol pintas kecerahan
6. Tombol S / A.
- Tekan tombol ini untuk memilih mode standar yang diinginkan.
- Tekan tombol ini untuk menutup menu OSD atau kembali ke menu sebelumnya saat menu OSD sedang aktif.
- Tekan tombol ini selama 2 ~ 4 detik untuk secara otomatis menyesuaikan gambar ke posisi, clock (pixel), dan fase optimalnya (hanya untuk mode VGA).
7. Tombol Penyesuaian Cepat:
- Tekan tombol ini untuk mengaktifkan fungsi Penyesuaian Cepat yang dirancang untuk penyelarasan.
- Fungsi Penyesuaian Cepat berisi 7 halaman untuk pola baris umum, ukuran kertas, dan ukuran foto.

1. ⏻ Hlavný vypínač/indikátor napájania:
- Stlačte toto tlačidlo, aby ste zapli alebo vypli monitor.
2. ⎆ Tlačidlo voľby vstupu:
- Stlačením tohto tlačidla vyberte vstupný zdroj.
Stlačte tlačidlo ⎆ (tlačidlo na voľbu vstupu) s cieľom zobraziť signály HDMI/DisplayPort po pripojení kábla HDMI/DisplayPort k monitoru.
3. Tlačidlo 🔊 / ▼:
- Stlačením tohto tlačidla znížite hodnotu pre vybranú funkciu alebo prejdete na nasledujúcu funkciu. Ide aj o aktivačný kláves pre nastavenie hlasitosti.
4. Tlačidlo MENU:
- Stlačením tohto tlačidla zobrazíte ponuku OSD alebo otvoríte vybranú položku v ponuke OSD.
- Stlačením tohto tlačidla zatvoríte ponuku OSD.
5. Tlačidlo ☼ / ▲:
- Stlačením tohto tlačidla zvýšite hodnoty alebo posuniete svoj výber doprava/nahor.
- Aktivačný kláves pre jas
6. Tlačidlo S / A.
- Stlačením tohto tlačidla vyberiete požadovaný prednastavený režim.
- V prípade, že je ponuka OSD aktívna, stlačením tohto tlačidla ponuku OSD opustíte alebo prejdete na predchádzajúcu ponuku.
- Stlačením tohto tlačidla na 2 až 4 sekundy automaticky nastavíte optimalizovanú polohu, synchronizáciu a fázu obrazu (len pre režim VGA).
7. Tlačidlo QuickFit:
- Stlačením tohto tlačidla zaktivujete funkciu QuickFit, ktorá bola navrhnutá na zarovnanie.
- Funkcia QuickFit obsahuje 7 strán bežných šablón s mriežkami, veľkosťami papierov a veľkosťami fotografií.

1. ⏻ Buton de alimentare/Indicator de alimentare:
- Utilizați acest buton pentru a porni și opri monitorul.
2. ⎆ Buton de selectare sursă:
- Apăsați pe acest buton pentru a selecta sursa de intrare.
Apăsați pe butonul ⎆ taster (taster de selectare intrare) pentru a afișa semnale HDMI/DisplayPort după ce conectați cablul HDMI/DisplayPort la monitor.
3. Butonul 🔊 / ▼:
- Apăsați acest buton pentru a descrește valoare funcției selectate sau pentru a trece la funcția următoare. Acest buton este și o tastă directă pentru reglare volum.
4. Butonul MENU:
- Apăsați pe acest buton pentru a activa meniul OSD sau a acționa elementul de meniu OSD selectat.
- Apăsați pe acest buton pentru a ieși din meniul OSD de taste rapide.
5. ☼ / ▲Butonul:
- Apăsați pe acest buton pentru a crește valorile sau a muta selecția la dreapta/în sus.
- Tastă rapidă de luminozitate
6. S / A Butonul:
- Apăsați pe acest buton pentru a selecta un mod prestabilit dorit.
- Apăsați pe acest buton pentru a ieși din meniul OSD sau a reveni la meniul anterior în timp ce meniul OSD este activ.
- Apăsați pe acest buton timp de 2 ~ 4 secunde pentru a regla automat imaginea la poziția optimizată, ceasul și faza (numai pentru modul VGA).
7. Butonul QuickFit (Potrivire rapidă):
- Apăsați pe acest buton pentru a activa funcția QuickFit (Potrivire rapidă) proiectată pentru aliniere.
- Funcția QuickFit (Potrivire rapidă) conține 7 pagini de modele de grile comune, dimensiuni de hârtie și dimensiuni de fotografii.

1. ⏻ Taster za napajanje / indikator za napajanje:
- Pritisnite ovaj taster da biste uključili/isključili monitor.
2. ⎆ Taster za odabir unosa:
- Pritisnite ovaj taster da odaberete izvor ulaza.
Pritisnite ⎆ taster (taster za izbor ulaza) da prikažete signale HDMI/Porta prikaza nakon što povežete kabl HDMI/Porta prikaza sa monitorom.
3. 🔊 / ▼ Taster:
- Pritisnite ovaj taster da biste smanjili vrednost odabrane funkcije ili idite na sledeću funkciju. Ovo je istovremeno i funkcionalni taster za podešavanje tona.
4. Taster MENU (meni):
- Pritisnite ovaj taster da uključite meni na ekranu ili da uključite određenu stavku sa menija na ekranu.
- Pritisnite ovaj taster da izađete iz menija na ekranu.
5. ☼ / ▲ Taster:
- Pritisnite ovaj taster da povećate vrednosti ili da pomerite svoj izbor desno/gore.
- Brzi taster za osvetljenje
6. S / A Taster:
- Pritisnite ovaj taster da odaberete željeno podešavanje unapred.
- Pritisnite ovaj taster da napustite meni na ekranu ili da se vratite na prethodni meni kada je meni na ekranu aktivan.
- Pritisnite ovaj taster u trajanju od 2 do 4 sekunde da automatski podesite sliku na optimizovani položaj, sat i fazu (samo za VGA režim).
7. QuickFit taster:
- Pritisnite ovaj taster da aktivirate QuickFit funkciju, dizajniranu za poravnanje.
- QuickFit funkcija sadrži 7 strana šema uobičajenih mreža, veličinu papira i veličinu slika.

1. ⏻ Tryckknapp/strömindikator:
- Tryck på den här knappen för att sätta på eller stänga av bildskärmen.
2. ⎆ Knapp för inmatningsval:
- Tryck på denna knapp för att välja ingångskälla.
Tryck på ⎆-knappen (ingångsval) för att visa HDMI/Skärmportsignaler när HDMI/Skärmportkabeln anslutits till bildskärmen.
3. 🔊 / ▼ Knapp:
- Tryck på denna knapp för att minska värdet på vald funktion eller flytta till nästa funktion. Det här är också en genvägsknapp för volymjustering.
4. MENU-knapp (meny):
- Tryck på denna knapp för att slå på OSD-menyn eller för att anta den valda OSD-menyposten.
- Tryck på denna knapp för att avsluta snabbknapp-OSD-menyn.
5. ☼ / ▲ Knapp:
- Tryck på denna knapp för att öka värdet eller för att flytta ditt val åt höger/upp.
- Snabbknapp för ljusstyrka
6. S / A Knapp:
- Tryck på denna knapp för att välja önskat förinställningsläge.
- Tryck på denna knapp för att stänga OSD-menyn eller för att återgå till föregående meny när OSD-menyn är akt