MARQUE: PHILIPS

REFERENCE: DVP3520

CODIC: 3210588



Register your product and get support at

www.philips.com/welcome

DVP3520



EN	User manual	3
DA	Brugervejledning	19
DE	Benutzerhandbuch	35
EL	Εγχειρίδιο χρήσης	53
ES	Manual del usuario	73
FI	Käyttöopas	91
FR	Mode d'emploi	107
IT	Manuale utente	125
NL	Gebruiksaanwijzing	143
PL	Instrukcja obsługi	161
PT	Manual do utilizador	179
SV	Användarhandbok	197
TR	Kullanım kılavuzu	213

PHILIPS

LASER

CAUTION:
USE OF CONTROLS OR ADJUSTMENTS OR PERFORMANCE OF PROCEDURES OTHER THAN THOSE SPECIFIED HEREIN MAY RESULT IN HAZARDOUS RADIATION EXPOSURE.

CAUTION:
VISIBLE AND INVISIBLE LASER RADIATION WHEN OPEN AND INTERLOCK DEFEATED. DO NOT STARE INTO BEAM.

LOCATION:
INSIDE, NEAR THE DECK MECHANISM.

Italia

DICHIARAZIONE DI CONFORMITA'

Si dichiara che l'apparecchio DVP3520, Philips risponde alle prescrizioni dell'art. 2 comma 1 del D.M. 28 Agosto 1995 n.548.
Fatto a Eindhoven

Philips Consumer Lifestyles
Philips, Glaslaan 25616 JB Eindhoven,
The Netherlands

This product is in compliance with the EEE directive.

EEE yönergesine uygundur.

Norge
Typeskilt fi nnes på apparatens underside.

Observer: Nettbryteren er sekundert innkoplet. Den innebygde netdelen er derfor ikke frakoplet nettet så lenge apparatet er tilsluttet nettkontakten.

For å redusere faren for brann eller elektrisk støt, skal apparatet ikke utsettes for regn eller fuktighet.

DK
Advarsel: Usynlig laserstråling ved åbning når sikkerhedsafbrydere er ude af funktion. Undgå utsættelse for stråling.
Bemærk: Netafbryderen er sekundært indkoblet og ofbryder ikke strømmen fra nettet. Den indbyggede netdel er derfor tilsluttet til lysnettet så længe netstikket sidder i stikkontakten.

S
Klass 1 laseraparat
Varning! Om apparaten används på annat sätt än i denna bruksanvisning specifi cerats, kan användaren utsättas för osynlig laserstrålning, som överskrider gränsen för laserklass 1.
Observera! Stömbrytaren är sekundärt kopplad och bryter inte strömmen från nätet. Den inbyggda nätdelen är därför ansluten till elnätet så länge stickproppen sitter i vägguttaget.

SF
Luokan 1 laserlaite
Varoitus! Laitteen käyttäminen muulla kuin tässä käyttöohjeessa mainitulla tavalla saattaa altistaa käyttäjän turvallisuusluokan 1 ylittävälle näkymättömälle lasersäteilylle.
Oikeus muutoksiin varataan. Laite ei saa olla alttiina tippu-ja roiskevedelle. Huom. Toiminnanvalitsin on kytketty toisiopuolelle, eikä se kytke laitetta irti sähköverkosta. Sisäänrakennettu verkko-osa on kytkettynä sähköverkkoon aina silloin, kun pistoke on pistorasiassa.

Producent zastrzega możliwość wprowadzania zmian technicznych.

Table des matières

1	**Important**	108
	Sécurité et remarques importantes	108
2	**Votre lecteur de DVD**	109
	Supports pris en charge	109
	Présentation du produit	109
3	**Connexions**	110
	Connexion de câbles audio/vidéo	110
	Routage audio vers d'autres appareils	111
	Permet de connecter un lecteur flash USB	112
	Alimentation	112
4	**Mise en route**	112
	Préparation de la télécommande	112
	Repérage du canal d'entrée du téléviseur	112
	Sélection de la langue d'affichage des menus	113
	Activation du balayage progressif	113
5	**Lecture**	113
	Lecture d'un disque	113
	Lecture de vidéo	114
	Lecture de musique	115
	Lecture de fichiers photo	116
	Lecture de diaporamas musicaux	117
	Lecture à partir d'un lecteur flash USB	117
6	**Fonctionnalités avancées**	117
	Copie multimédia	117
	Création de fichiers MP3	118
7	**Réglage des paramètres**	119
	Réglages généraux	119
	Configuration audio	119
	Réglages vidéo	120
	Préférences	121
8	**Informations complémentaires**	123
	Mise à jour du logiciel	123
	Entretien	123
	Caractéristiques techniques	123
9	**Dépannage**	124

1 Important

Sécurité et remarques importantes

Avertissement

- Risque de surchauffe ! N'installez jamais le produit dans un espace confiné. Laissez un espace d'au moins 10 cm autour du produit pour assurer une bonne ventilation. Assurez-vous que des rideaux ou d'autres objets n'obstruent pas les orifices de ventilation du produit.
- Ne placez jamais ce produit, la télécommande ou les piles à proximité d'une flamme nue ou d'une autre source de chaleur, telle que la lumière directe du soleil.
- Préservez l'appareil des températures élevées, de l'humidité, de l'eau et de la poussière.
- L'appareil ne doit pas être exposé aux fuites et aux éclaboussures.
- Ne placez jamais l'appareil à proximité d'objets susceptibles de l'endommager (par exemple, objets remplis de liquide ou bougies allumées).
- Ne posez jamais le produit sur un autre équipement électrique.
- Restez éloigné du produit en cas d'orage.
- Si la fiche d'alimentation ou un coupleur d'appareil est utilisé comme dispositif de sectionnement, celui-ci doit rester facilement accessible.
- Rayonnement laser visible et invisible à l'ouverture. Ne vous exposez pas aux rayons.

CE

Ce produit est conforme aux spécifications d'interférence radio de la Communauté Européenne.
Ce produit est conforme aux exigences des directives et des recommandations suivantes : 2004/108/EC, 2006/95/EC et 2005/32/EC.

À propos du balayage progressif

Notez que tous les téléviseurs haute définition ne sont pas pleinement compatibles avec ce produit. Il est possible que l'image contienne des artéfacts. En cas de problèmes d'image en balayage progressif 525 ou 625, nous recommandons à l'utilisateur de sélectionner la sortie de définition standard. Pour toute question concernant la compatibilité de nos téléviseurs avec les lecteurs de DVD 525p et 625p, contactez le service d'assistance clientèle.

Mise au rebut de votre ancien produit et des piles

Votre produit a été conçu et fabriqué avec des matériaux et des composants de haute qualité pouvant être recyclés et réutilisés.

Le symbole de poubelle barrée sur un produit indique que ce dernier est conforme à la Directive européenne 2002/96/EC. Veuillez vous renseigner sur votre système de gestion des déchets d'équipements électriques et électroniques. Veuillez respecter la réglementation locale et ne jetez pas vos anciens produits avec les ordures ménagères courantes.
La mise au rebut citoyenne de votre ancien produit permet de protéger l'environnement et la santé.

Votre produit contient des piles relevant de la Directive européenne 2006/66/EC qui ne doivent pas être mises au rebut avec les déchets ménagers. Informez-vous auprès des instances locales sur le système de collecte des piles car la mise au rebut citoyenne permet de protéger l'environnement et la santé.

Remarque concernant les droits d'auteur

Be responsible
Respect copyrights

Ce produit intègre une technologie de protection des droits d'auteur protégée par des brevets américains et autres droits relatifs à la propriété intellectuelle. L'utilisation de cette technologie doit être soumise à l'autorisation expresse de Macrovision et ce, uniquement dans le cadre du visionnage à domicile et d'autres cas d'emplois limités sauf autorisation contraire de Macrovision. La rétro-ingénierie et le démontage sont interdits.

CLASS 1
LASER PRODUCT

2 Votre lecteur de DVD

Félicitations pour votre achat et bienvenue chez Philips ! Pour profiter pleinement de l'assistance offerte par Philips, enregistrez votre produit à l'adresse suivante : www.philips.com/welcome.

Supports pris en charge

Ce produit peut lire :

- DVD, DVD-Video, DVD+R/+RW, DVD-R/-RW, DVD+R/-R DL (double couche)
- Video CD/SVCD
- CD audio, CD-R/CD-RW
- Fichiers MP3, WMA, DivX (Ultra), JPEG
- Clé USB

Codes de zone

L'appareil lit les disques dont les codes de zone sont les suivants :

Code de zone DVD	Pays
	Europe

Présentation du produit

Unité principale

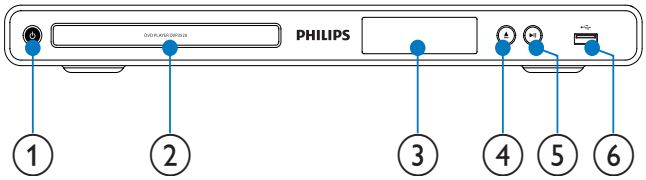

① ⏻
- Permet de mettre l'appareil sous tension ou de passer en mode veille.

② **Compartiment du disque**

③ **Afficheur**

④ ⏏
- Permet d'ouvrir ou de fermer le logement du disque.

⑤ ▶II
- Permet de démarrer, de suspendre ou de reprendre la lecture d'un disque.

⑥ **Prise (USB)**
- Permet de connecter un lecteur flash USB

Télécommande

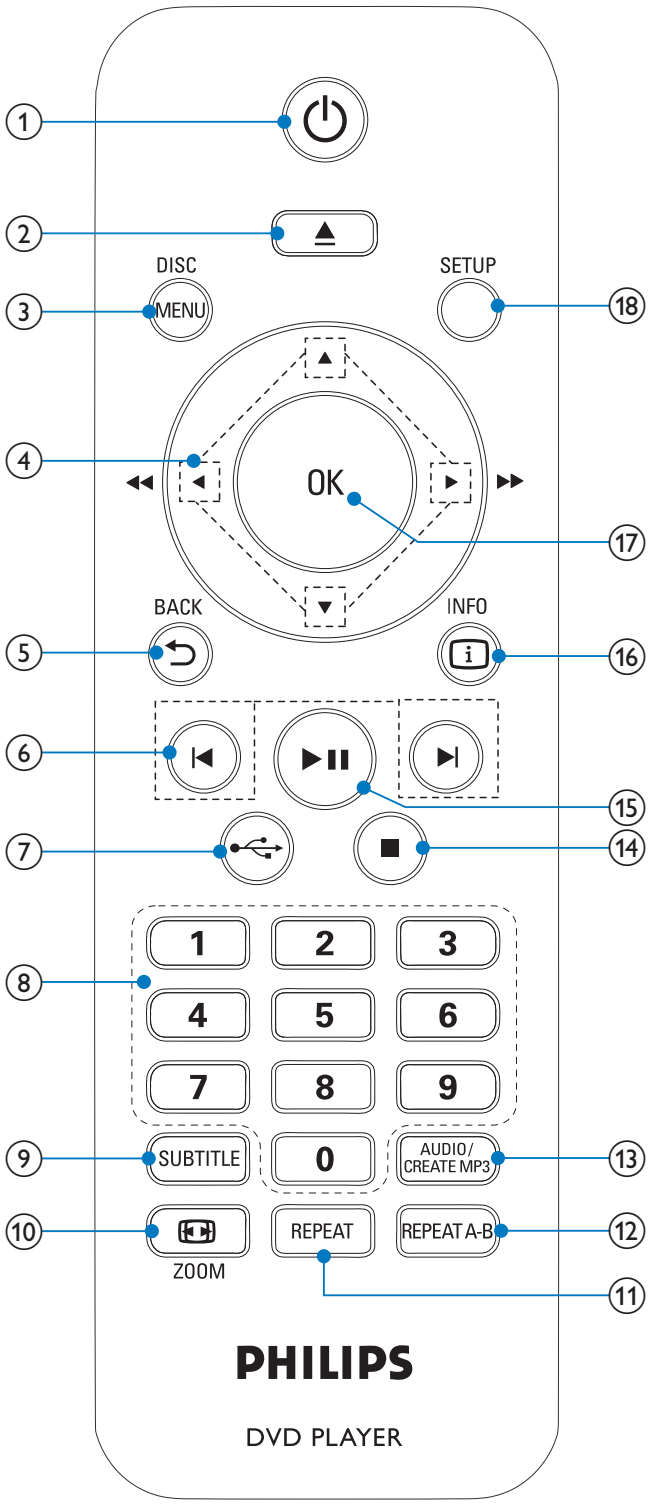

① ⏻
- Permet de mettre l'appareil sous tension ou de passer en mode veille.

② ⏏
- Permet d'ouvrir ou de fermer le logement du disque.

③ **DISC MENU**
- Permet d'accéder au menu du disque ou de le quitter.

Français

- Permet de passer en mode disque.
- Pendant un diaporama photo, permet de passer du mode Fun au mode simple et inversement.
- Pour les VCD/SVCD : permet d'activer ou de désactiver le mode PBC (contrôle de lecture).

④ ▲▼◀▶
- Permettent de naviguer dans les menus.
- Permettent d'effectuer une recherche rapide vers l'avant (▶) ou l'arrière (◀).
- Permettent d'effectuer une recherche lente vers l'avant (▲) ou l'arrière (▼).

⑤ ⮌ BACK
- Permet de revenir au menu d'affichage précédent.

⑥ ⏮/⏭
- Permettent de passer au titre, au chapitre ou à la piste précédent(e)/suivant(e).

⑦ ⇻
- Permet de passer en mode USB.

⑧ Boutons numériques
- Permettent de sélectionner un élément à lire.

⑨ SUBTITLE
- Permet de sélectionner une langue de sous-titrage sur un disque.
- Permet d'accéder au menu de copie et de suppression de fichiers audio USB.

⑩ ZOOM
- Permet d'adapter le format d'image à l'écran du téléviseur.
- Permet d'effectuer un zoom avant ou arrière sur une image.

⑪ REPEAT
- Permet de sélectionner les modes de répétition.

⑫ REPEAT A-B
- Lecture en boucle d'un passage précis.

⑬ AUDIO/CREATE MP3
- Permet de sélectionner une langue ou un canal audio sur un disque.
- Permet d'accéder au menu de création de fichiers MP3.

⑭ ■
- Permet d'arrêter la lecture.

⑮ ▶❚❚
- Permet de démarrer, de suspendre ou de reprendre la lecture d'un disque.

⑯ INFO
- Pour les disques : permet d'accéder aux options de lecture ou d'afficher l'état actuel du disque.
- Pour les diaporamas : permet d'afficher les fichiers photo sous forme de miniatures.

⑰ OK
- Permet de confirmer une saisie ou une sélection.

⑱ SETUP
- Permet d'accéder au menu de configuration et de le quitter.

3 Connexions

Tous les câbles audio/vidéo sont vendus séparément.

Effectuez les raccordements suivants pour utiliser le produit.

Connexions de base :
- Vidéo
- audio

Connexions facultatives :
- Routage audio vers d'autres appareils :
  - Ampli-tuner numérique
  - Système stéréo analogique
- Clé USB

Remarque

- Reportez-vous à la plaquette située au dos ou au bas du produit pour des informations d'identification et d'alimentation.
- Avant d'effectuer ou de modifier des connexions, assurez-vous que tous les appareils sont débranchés de la prise secteur.

Connexion de câbles audio/vidéo

Connectez le produit à votre téléviseur pour afficher le contenu du disque. Sélectionnez la meilleure connexion vidéo prise en charge par votre téléviseur.
- **Option 1 :** connexion aux prises vidéo composantes (sur un téléviseur standard ou un téléviseur à balayage progressif).
- **Option 2 :** connexion à la prise péritel (sur un téléviseur standard).
- **Option 3 :** connexion à la prise vidéo (CVBS) (sur un téléviseur standard).

Remarque

- Le produit doit être branché directement à un téléviseur.

Option 1 : connexion aux prises vidéo composantes

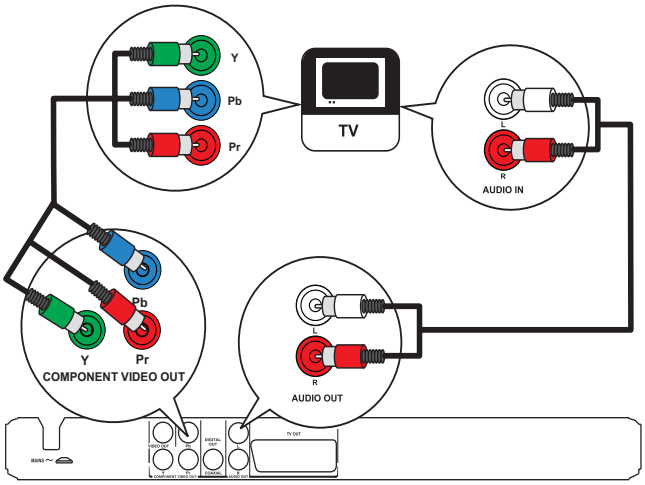

1 Connectez les câbles vidéo composantes :
- à la prise **Y Pb Pr** du produit ;
- aux entrées VIDEO COMPONENT du téléviseur.

2 Connectez les câbles audio :
- à la prise **AUDIO OUT L/R** du produit ;
- aux entrées AUDIO du téléviseur.

Option 2 : connexion à la prise péritel

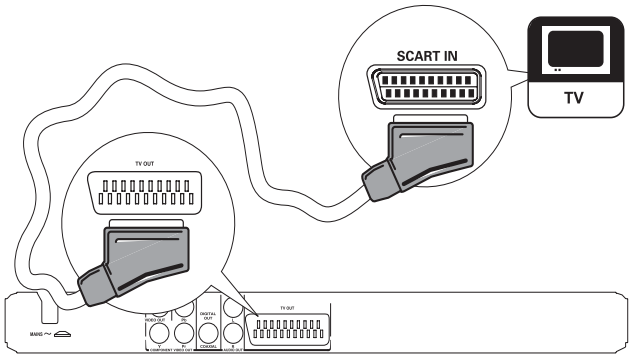

1 Connectez un câble péritel :
- à la prise **TV OUT** du produit ;
- à l'entrée péritel du téléviseur.

Option 3 : connexion à une prise vidéo (CVBS)

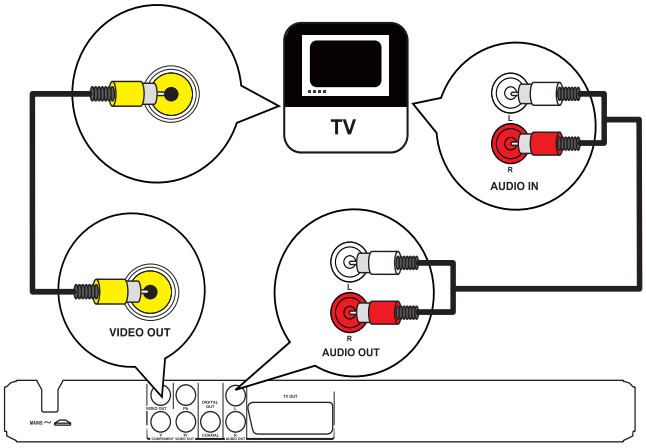

1 Connectez un câble vidéo composite :
- à la prise **VIDEO OUT** du produit ;
- à l'entrée VIDEO du téléviseur.

2 Connectez les câbles audio :
- à la prise **AUDIO OUT L/R** du produit ;
- aux entrées AUDIO du téléviseur.

Routage audio vers d'autres appareils

Transmettez le son provenant de votre produit à d'autres appareils pour une meilleure qualité sonore.

Connexion d'un amplificateur/récepteur numérique

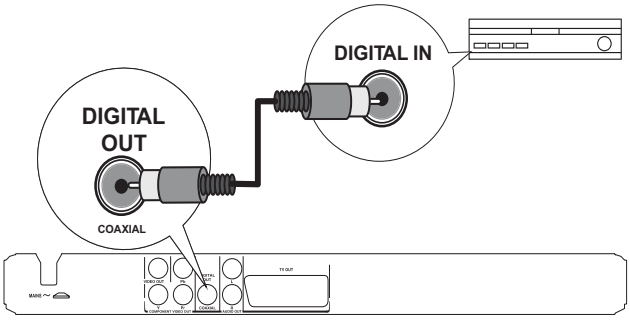

1 Connectez un câble coaxial :
- à la prise **COAXIAL** du produit ;
- à l'entrée COAXIAL/DIGITAL de l'appareil.

Connexion d'un système stéréo analogique

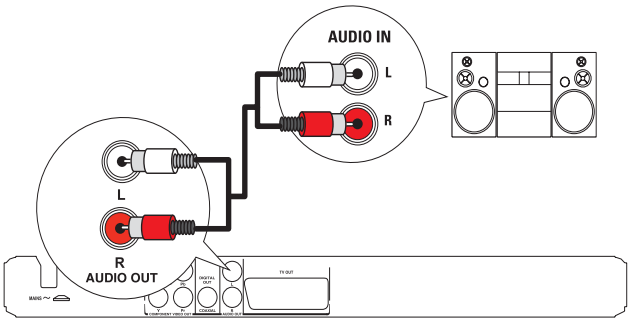

1 Connectez les câbles audio :
- à la prise **AUDIO OUT L/R** du produit ;
- aux entrées AUDIO de l'appareil.

Permet de connecter un lecteur flash USB

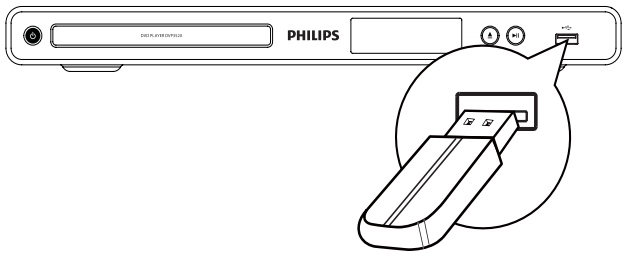

1 Branchez la clé USB sur la prise ⇠ du produit.

Remarque

- Ce produit ne peut lire/afficher que les fichiers MP3, WMA, DivX (Ultra) ou JPEG stockés sur une clé USB.
- Appuyez sur le bouton ⇠ pour accéder au contenu et lire les fichiers.

Alimentation

Attention

- Risque d'endommagement du produit ! Vérifiez que la tension d'alimentation correspond à la tension indiquée à l'arrière de l'appareil.
- Avant de brancher le cordon d'alimentation, vérifiez que vous avez effectué toutes les autres connexions.

Remarque

- La plaque signalétique est située à l'arrière du produit.

1 Branchez le cordon d'alimentation secteur sur la prise murale.
↳ Votre lecteur est prêt à être configuré avant utilisation.

4 Mise en route

Préparation de la télécommande

1 Faites glisser le compartiment à piles en appuyant dessus pour l'ouvrir (voir « 1 » sur l'illustration).
2 Insérez 2 piles AAA en respectant la polarité (+/-) indiquée.
3 Remettez le compartiment à piles en place (voir « 3 » sur l'illustration).

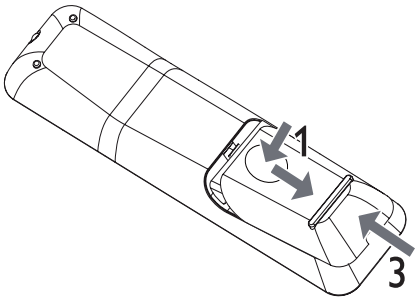

Remarque

- Retirez les piles si vous pensez ne pas utiliser la télécommande pendant un certain temps.
- Ne mélangez pas les piles (neuves et anciennes, au carbone et alcalines, etc.).
- Les piles contiennent des substances chimiques : elles doivent donc être mises au rebut de manière adéquate.

Repérage du canal d'entrée du téléviseur

1 Appuyez sur ⏻ pour mettre le produit sous tension.
2 Allumez le téléviseur, puis réglez-le sur le canal d'entrée vidéo (consultez le manuel d'utilisation du téléviseur pour savoir comment sélectionner le canal d'entrée A/V).

Sélection de la langue d'affichage des menus

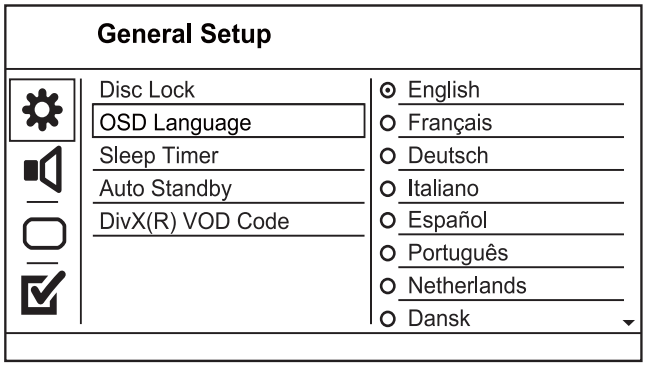

1 Appuyez sur **SETUP**.
   ↳ Le menu **[Général Setup Page]** s'affiche.
2 Sélectionnez **[Langue OSD]**, puis appuyez sur ▶.
3 Appuyez sur ▲▼ pour sélectionner une langue, puis appuyez sur **OK**.

Activation du balayage progressif

Remarque

- Pour utiliser la fonction de balayage progressif, vous devez connecter un téléviseur à balayage progressif aux prises vidéo composantes (voir « Connexion » > « Connexion de câbles audio/vidéo » > « Option 1 : connexion aux prises vidéo composantes » pour plus d'informations).

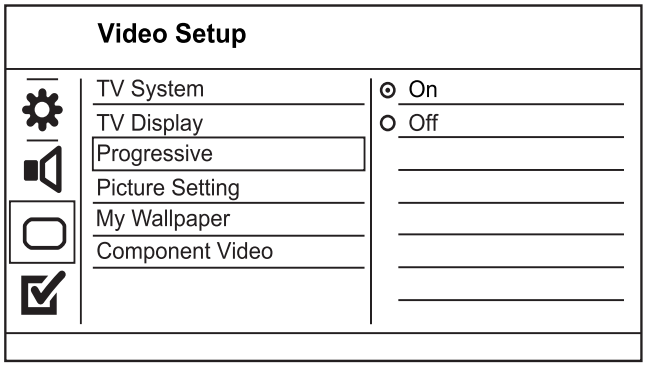

1 Réglez le téléviseur sur le canal de votre appareil.
2 Appuyez sur **SETUP**.
3 Appuyez sur la touche ▼ pour sélectionner **[Régl vidéo]**.
4 Sélectionnez **[Vidéo composantes]** > **[Entrelacé]**, puis appuyez sur **OK**.
5 Sélectionnez **[Progressif]** > **[Activé]**, puis appuyez sur **OK**.
   ↳ Un message d'avertissement s'affiche à l'écran.
6 Pour continuer, sélectionnez **[Ok]**, puis appuyez sur **OK**.
   ↳ Le balayage progressif est configuré.

Remarque

- Si un écran vierge ou une image déformée s'affiche, patientez 15 secondes jusqu'à l'activation de la restauration automatique.
- Si aucune image n'apparaît, désactivez le mode de balayage progressif en suivant les étapes suivantes :
- 1) Appuyez sur ⏏ pour ouvrir le logement du disque.
- 2) Appuyez sur la **touche « 1 »**.

7 Appuyez sur la touche **SETUP** pour quitter le menu.
8 Vous pouvez maintenant activer le mode de balayage progressif sur votre téléviseur (reportez-vous à son manuel d'utilisation).

Remarque

- Pendant la lecture, lorsque le mode de balayage progressif est activé pour l'appareil et le téléviseur, il est possible que l'image affichée soit déformée. Si c'est le cas, désactivez la fonction de balayage progressif de l'appareil et du téléviseur.

5 Lecture

Lecture d'un disque

Attention

- N'insérez pas d'objets autres que des disques dans le logement.
- Ne touchez pas la lentille optique à l'intérieur du logement du disque.

1 Appuyez sur ⏏ pour ouvrir le logement du disque.
2 Insérez un disque avec l'étiquette orientée vers le haut.
3 Appuyez sur ⏏ pour fermer le logement et démarrer la lecture.
   - Pour afficher le contenu du disque, réglez votre téléviseur sur le canal d'entrée vidéo.
   - Pour arrêter la lecture, appuyez sur ■.

Remarque

- Vérifiez les types de disques pris en charge (voir « Votre lecteur de DVD » > « Supports pris en charge »).
- Si le menu d'entrée du mot de passe s'affiche, entrez le mot de passe pour lire un disque verrouillé ou à accès restreint (voir « Réglage des paramètres » > « Préférences » **[Verr. parental]**).
- Si un disque est en pause ou arrêté, l'économiseur d'écran apparaît au bout de 5 minutes d'inactivité. Pour désactiver l'économiseur d'écran, appuyez sur **DISC MENU**.
- Lorsqu'un disque est en pause ou arrêté et que vous n'appuyez sur aucune touche dans les 15 minutes, le produit passe automatiquement en mode veille.

Lecture de vidéo

Remarque

- Il est possible que certains disques ne permettent pas certaines opérations. Reportez-vous aux informations fournies avec le disque pour plus de détails.

Contrôle de la lecture vidéo

1 Lisez un titre.
2 Contrôlez la lecture à l'aide de la télécommande.

Touche	Action
▶II	Permet de démarrer, de suspendre ou de reprendre la lecture d'un disque.
■	Permet d'arrêter la lecture du disque.
I◀, ▶I	Permet de passer au titre ou au chapitre précédent/suivant.
◀◀, ▶▶	Permet d'effectuer une recherche rapide vers l'avant/l'arrière. Appuyez plusieurs fois sur ces touches pour changer de vitesse.
▲, ▼	Permettent d'effectuer une recherche lente vers l'avant ou l'arrière. Appuyez plusieurs fois sur ces touches pour changer de vitesse. La recherche lente vers l'arrière est impossible pour les VCD/SVCD.
AUDIO/ CREATE MP3	Permet de sélectionner une langue ou un canal audio disponible sur un disque.
SUBTITLE	Permet de sélectionner une langue de sous-titrage disponible sur un disque.
REPEAT	Permet de sélectionner ou de désactiver le mode de répétition. Les options de répétition peuvent varier en fonction du type de disque.
REPEAT A-B	Permet de répéter une section particulière dans une piste ou un disque.
ZOOM (Taille écran)	Permet d'adapter le format d'image à l'écran du téléviseur. Appuyez à plusieurs reprises sur cette touche, jusqu'à ce que les dimensions de l'image correspondent à l'écran du téléviseur.
ZOOM	Permet d'alterner entre les différents formats d'écran et facteurs de zoom. Utilisez les **touches de navigation** pour vous déplacer dans l'image obtenue.
INFO	Permet d'accéder aux options de lecture ou d'afficher l'état actuel du disque.

Accès au menu DVD

1 Appuyez sur **DISC MENU** pour accéder au menu principal du disque.
2 Sélectionnez une option de lecture, puis appuyez sur **OK**.
   - Dans certains menus, vous devez appuyer sur les **touches numériques** pour entrer votre sélection.

Accès au menu d'un VCD

La fonction PBC (contrôle de lecture) est disponible pour les VCD/SVCD qui affichent le menu du contenu pour vous permettre de sélectionner une option de lecture. Le PBC est activé par défaut.

Remarque

- Consultez « Réglage des paramètres » > **[Préférence Page]** > **[PBC]** pour savoir comment activer et désactiver le PBC.

1 Permet d'afficher le menu du contenu adéquat de l'une des manières suivantes :
   - Si le PBC est activé, insérez un VCD/SVCD.
   - Lors de la lecture avec le mode PBC activé, appuyez sur ⮌ **BACK**.
2 Appuyez sur les **touches numériques** pour sélectionner une option de lecture, puis sur **OK** pour lancer la lecture.

- Si le mode PBC est désactivé, le menu n'apparaît pas et la lecture démarre à la première piste.

Prévisualisation du contenu du disque

1. Au cours de la lecture, appuyez sur INFO.
   ↳ Le menu d'état du disque s'affiche.
2. Sélectionnez **[Aperçu]**, puis appuyez sur ▶.
3. Sélectionnez une option de prévisualisation, puis appuyez sur **OK**.
   ↳ Un écran de prévisualisation contenant des miniatures s'affiche.
   - Pour passer à l'écran de prévisualisation suivant/précédent, sélectionnez **[Préc]** ou **[Suiv]**, puis appuyez sur **OK**.
   - Pour lancer la lecture, appuyez sur **OK** une fois la miniature de votre choix sélectionnée.

Accès à un passage spécifique

1. Au cours de la lecture, appuyez sur INFO.
   ↳ Le menu d'état du disque s'affiche.
2. Sélectionnez une option pour le temps de lecture écoulé actuel, puis appuyez sur ▶.
   - **[Durée ti]** (durée du titre)
   - **[Durée ch]** (durée du chapitre)
   - **[Tps disque]**
   - **[Tps plage]**
3. Saisissez à l'aide des **touches numériques** le temps à partir duquel vous souhaitez démarrer la lecture, puis appuyez sur **OK**

Affichage du temps de lecture

1. Au cours de la lecture, appuyez sur INFO.
   ↳ Le menu d'état du disque s'affiche.
2. Sélectionnez **[Aff durée]**, puis appuyez sur ▶.
   ↳ Les options d'affichage sont différentes selon le type de disque.
3. Sélectionnez une option, puis appuyez sur **OK**.

Visualiser un DVD sous différents angles de vue.

1. Au cours de la lecture, appuyez sur INFO.
   ↳ Le menu d'état du disque s'affiche.
2. Sélectionnez **[Angle]**, puis appuyez sur ▶.
3. Appuyez sur les **touches numériques** pour changer d'angle.
   ↳ La lecture s'effectue sous l'angle choisi.

Remarque

- Concerne uniquement les disques contenant des scènes multi-angles.

Lecture en boucle d'un passage précis

1. Au cours de la lecture, appuyez sur **REPEAT A-B** au moment choisi comme point de départ.
2. Appuyez de nouveau sur **REPEAT A-B** pour définir le moment auquel finit le passage.
   ↳ La lecture en boucle démarre.
3. Pour annuler la lecture en boucle, appuyez de nouveau sur **REPEAT A-B**.

Remarque

- Vous ne pouvez définir un passage à répéter qu'au sein d'une même piste ou d'un même titre.

Lecture de fichiers vidéo DivX® (Ultra)

DivX® (Ultra) est un format de support numérique qui conserve une excellente qualité malgré un taux de compression élevé. Le produit, certifié DivX (Ultra), permet également de visualiser des disques contenant des vidéos au format DivX® (Ultra).

1. Insérez un disque ou une clé USB contenant des vidéos au format DivX (Ultra).
   - Pour les périphériques USB, appuyez sur •⟷.
   ↳ Le menu du contenu s'affiche.
2. Sélectionnez le titre à lire, puis appuyez sur **OK**.
   - Vous pouvez sélectionner la langue de l'audio ou celle des sous-titres.

Remarque

- Vous ne pouvez lire que les vidéos DivX (Ultra) louées ou achetées en utilisant le code d'enregistrement DivX du produit (voir « Réglage des paramètres » > **[Général Setup Page]** > **[Code Vàd DivX(R)]**).

Lecture de musique

Contrôle d'une piste

1. Lisez une piste.
2. Contrôlez la lecture à l'aide de la télécommande.

Touche	Action
▶II	Permet de démarrer, de suspendre ou de reprendre la lecture d'un disque.
■	Permet d'arrêter la lecture du disque.
I◀◀, ▶▶I	Permet de passer à la piste précédente/suivante.
1 2 3 4 5 6 7 8 9 0	Permettent de sélectionner un élément à lire.
◀◀, ▶▶	Permettent d'effectuer une recherche rapide vers l'avant ou l'arrière. Appuyez plusieurs fois sur ces touches pour changer de vitesse.
REPEAT	Permet de sélectionner ou de désactiver le mode de répétition. Les options de répétition peuvent varier en fonction du type de disque.

Accès à un passage spécifique

1 Pendant la lecture, appuyez plusieurs fois sur ⓘ INFO pour sélectionner une option.

écran	Action
[Disque Aller]	Permet de passer directement à un emplacement spécifique d'un disque.
[Plage Aller]	Permet de passer directement à un emplacement spécifique d'une piste.
[Sélect plage]	Permet de passer directement à un numéro de piste spécifique.

2 Appuyez sur les **touches numériques** pour modifier le numéro ou le temps à partir duquel vous souhaitez démarrer la lecture.

Lecture de musique au format MP3/WMA

Le format MP3/WMA correspond à un type de fichiers audio extrêmement compressés (extensions .mp3 ou .wma).

1 Insérez un disque ou un périphérique USB contenant des fichiers musicaux MP3/WMA.
- Pour les périphériques USB, appuyez sur •⟷.

↳ Le menu du contenu s'affiche.

2 Si la lecture ne commence pas automatiquement, sélectionnez une piste à lire.
- Pour sélectionner une autre piste ou un autre dossier, appuyez sur ▲▼, puis sur **OK**.

Remarque

- Pour les disques enregistrés au cours de sessions multiples, seule la première session est lue.
- Les fichiers WMA protégés par la gestion des droits numériques (DRM, Digital Right Management) ne peuvent pas être lus par le produit.
- Le produit ne prend pas en charge le format audio MP3PRO.
- Si le nom de la piste MP3 (ID3) ou de l'album comporte des caractères spéciaux, il se peut qu'il ne s'affiche pas correctement à l'écran car ces caractères ne sont pas pris en charge.
- Les dossiers ou les fichiers dont la taille excède la capacité de prise en charge du produit ne pourront pas être affichés ni lus.

Lecture de fichiers photo

Lecture de fichiers photo sous forme de diaporama

Ce lecteur peut lire des photos JPEG (extensions de fichier .jpeg ou .jpg).

1 Insérez un disque ou un périphérique USB contenant des photos JPEG.
- Pour les périphériques USB, appuyez sur •⟷.

↳ Le diaporama démarre (pour les disques Kodak) ou un menu du contenu s'affiche (pour les disques JPEG).

2 Sélectionnez une photo, puis appuyez sur **OK** pour lancer la lecture du diaporama.
↳ Pour une photo enregistrée au format « exif », l'orientation de l'affichage s'adapte automatiquement.

- Pour afficher des photos en couleur (mode Fun) ou en noir et blanc (mode simple), appuyez sur **DISC MENU**.
- Pour prévisualiser les photos en miniature, appuyez sur ⓘ **INFO**.
  - Appuyez sur les **touches de navigation** pour sélectionner une photo.
  - Pour agrandir la photo sélectionnée et lancer le diaporama, appuyez sur **OK**.
  - Pour revenir au menu, appuyez sur ⮌ **BACK**.

Remarque

- Il est possible que l'appareil mette davantage de temps pour afficher le contenu du disque à l'écran en raison du nombre élevé de chansons/d'images que le disque ou le lecteur flash USB contient.
- Si la photo JPEG n'a pas été enregistrée avec une extension « .exif », la miniature ne s'affichera pas à l'écran. Elle sera remplacée par une miniature représentant une montagne bleue.
- Le produit affiche uniquement les photos numériques au format JPEG-EXIF, utilisé par la quasi-totalité des appareils photo numériques. Il ne peut pas afficher de Motion JPEG ou d'images dans des formats autres que JPEG ou des clips sonores associés à des images.
- Les dossiers ou les fichiers dont la taille excède la capacité de prise en charge du produit ne pourront pas être affichés ni lus.

Contrôle de la lecture des photos

1 Lancez un diaporama photo.
2 Contrôlez la lecture à l'aide de la télécommande.

Touche	Action
◀/▶	Permet de faire pivoter une photo dans le sens des aiguilles d'une montre ou dans le sens inverse.
▲/▼	Permet une inversion horizontale/ verticale d'une photo.
ZOOM	Permet d'effectuer un zoom avant ou arrière sur une photo. Permet de mettre en pause le diaporama en mode zoom.
■	Permet d'arrêter la lecture.

Lecture de diaporamas musicaux

Permet de lire des fichiers musicaux MP3/WMA et des fichiers photo JPEG simultanément pour créer un diaporama musical.

Remarque

- Pour créer un diaporama musical, vous devez stocker les fichiers MP3/WMA et JPEG sur le même disque ou sur le même lecteur flash USB.

1 Lisez de la musique au format MP3/WMA.
2 Appuyez sur BACK pour retourner au menu principal.
3 Naviguez jusqu'au dossier ou jusqu'à l'album de photos, puis appuyez sur OK pour lancer le diaporama.
   ↳ Un diaporama se lance et continue jusqu'à la fin du dossier de photos ou de l'album.
   ↳ La lecture du fichier audio continue jusqu'à la fin du disque.
   - Pour arrêter le diaporama, appuyez sur ■.
   - Pour arrêter la lecture de la musique, appuyez de nouveau sur ■.

Lecture à partir d'un lecteur flash USB

Remarque

- Ce produit lit/affiche des fichiers MP3, WMA, DivX (Ultra) et JPEG stockés sur un lecteur flash USB.

1 Branchez la clé USB sur la prise ⇤ du produit.
2 Appuyez sur le bouton ⇤.
   ↳ Le menu du contenu s'affiche.
3 Si la lecture ne commence pas automatiquement, sélectionnez un fichier à lire.
   - Pour plus d'informations, reportez-vous aux chapitres « Lecture de musique », « Lecture de fichiers photo » et « Lecture vidéo ».
4 Pour arrêter la lecture, appuyez sur ■.
   - Pour passer en mode disque, appuyez sur la touche ⇤.

6 Fonctionnalités avancées

Copie multimédia

Vous pouvez copier des fichiers (tels que MP3, WMA ou JPEG) d'un disque vers un lecteur flash USB.

1 Insérez un disque contenant des fichiers MP3/ WMA/JPEG.
2 En mode d'arrêt, connectez un lecteur flash USB à la prise ⇤ du produit.
3 Sélectionnez un fichier à copier, puis appuyez sur SUBTITLE.
4 Sélectionnez [Oui] dans le menu, puis appuyez sur OK.

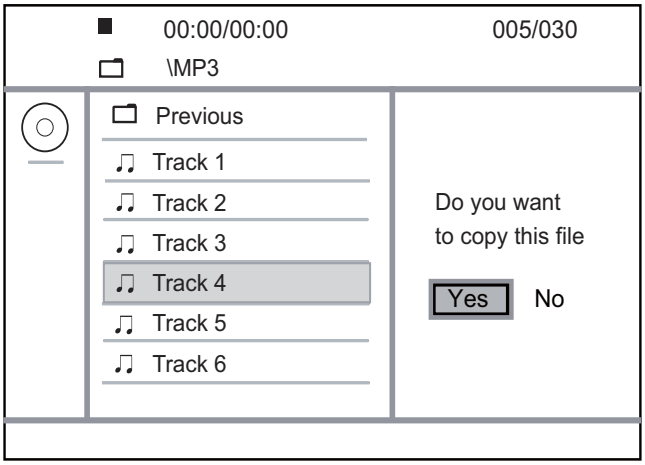

↳ Un nouveau dossier est créé automatiquement sur le lecteur flash USB pour stocker tous les nouveaux fichiers.

5 Pour arrêter la copie, appuyez sur ■, puis sur **OK**.

Remarque

- N'appuyez sur aucune touche ni aucun bouton en cours de copie.
- Il est impossible de copier des contenus protégés contre la copie.

Création de fichiers MP3

Avec ce produit, vous pouvez convertir des CD audio en fichiers audio MP3. Les fichiers audio MP3 créés sont enregistrés sur le lecteur flash USB.

1 Insérez un CD audio

2 Branchez la clé USB sur la prise ⇢ du produit.

3 Pendant la lecture du disque, appuyez sur **AUDIO/CREATE MP3**.
↳ Le menu de création de MP3 s'affiche.

4 Sélectionnez **[Oui]** dans le menu, puis appuyez sur **OK**.

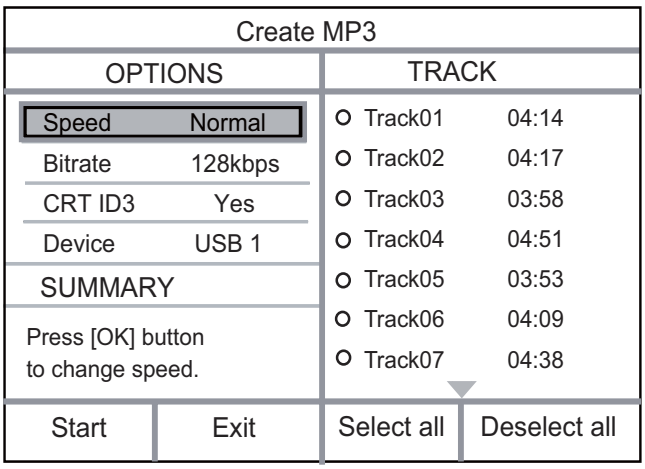

5 Sélectionnez une option de conversion dans le volet **[OPTIONS]**, puis appuyez à plusieurs reprises sur **OK** pour sélectionner un élément.

Option	Description
[Vitesse]	Sélection de la vitesse de copie.
[Débit]	Sélection du niveau de qualité. Plus la valeur est élevée, plus le fichier est volumineux et meilleure est la qualité sonore.
[CRT ID3]	Copie d'informations sur la piste dans le fichier MP3.
[Appareil]	Les fichiers créés ne peuvent être enregistrés que sur un lecteur flash USB.

6 Appuyez sur ▶ pour accéder au volet **[PISTE]**.

7 Sélectionnez une piste audio, puis appuyez sur **OK**.
- Pour sélectionner une autre piste, répétez l'étape 7.
- Pour sélectionner toutes les pistes, sélectionnez **[Tout sél.]** dans le menu, puis appuyez sur **OK**.
- Pour désélectionner toutes les pistes, sélectionnez **[Tout désél.]** dans le menu, puis appuyez sur **OK**.

8 Sélectionnez **[Démarrer]** dans le menu, puis appuyez sur **OK** pour lancer la conversion.
↳ Un nouveau dossier est créé automatiquement sur le lecteur flash USB pour stocker tous les nouveaux fichiers MP3.
- Pour quitter le menu, sélectionnez **[Quitter]**, puis appuyez sur **OK**.

Remarque

- N'appuyez sur aucune touche ni aucun bouton en cours de conversion.
- Les CD DTS et les CD protégés contre la copie ne peuvent pas être convertis.
- Un lecteur flash USB protégé contre l'écriture ou protégé par un mot de passe ne peut pas stocker de fichiers MP3.

7 Réglage des paramètres

Remarque

- Si l'option de configuration apparaît en grisé, cela signifie que l'état actuel ne permet pas de modifier ce paramètre.

Réglages généraux

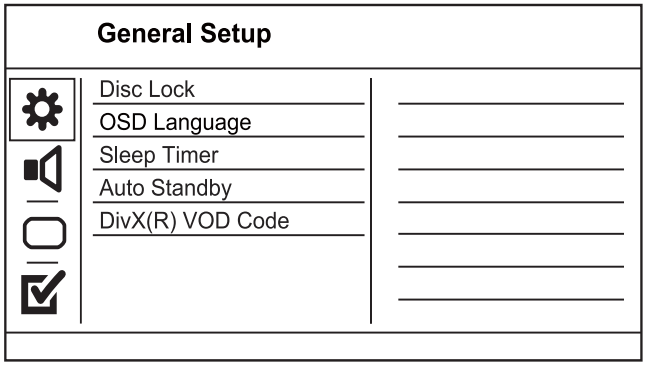

1 Appuyez sur **SETUP**.
↳ Le menu **[Général Setup Page]** s'affiche.
2 Appuyez sur ▶.
3 Sélectionnez une option, puis appuyez sur **OK**.
4 Sélectionnez un réglage, puis appuyez sur **OK**.
- Pour revenir au menu précédent, appuyez sur ◀.
- Pour quitter le menu, appuyez sur **SETUP**.

[Verr disque]
Permet de restreindre la lecture d'un disque inséré dans le logement (vous pouvez verrouiller jusqu'à 20 disques).
- **[Verrouiller]** – Permet de restreindre l'accès au disque en cours. Dorénavant, un mot de passe sera nécessaire pour lire le disque ou pour le déverrouiller.
- **[Déverrouiller]** – Permet de lire tous les disques.

[Langue OSD]
Permet de sélectionner la langue d'affichage des menus à l'écran.

[Veille progr.]
L'appareil passe automatiquement en mode veille après le délai prédéfini.
- **[Désactivé]** – Permet de désactiver le mode veille.
- **[15 min]**, **[30 min]**, **[45 min]**, **[60 min]** - Permettent de sélectionner le délai au terme duquel l'appareil se met en veille.

[Veille auto.]
Permet d'activer ou de désactiver le mode veille.
- **[Activé]** – Permet de basculer en mode veille au bout de 15 minutes d'inactivité (en mode pause ou arrêt, par exemple).
- **[Désactivé]** – Permet de désactiver le mode de mise en veille automatique.

[Code Vàd DivX(R)]
Afficher le code d'enregistrement et le code de désenregistrement DivX®.
- **[Enregistrement]** - Permet d'obtenir un code d'enregistrement pour enregistrer ce produit sur le site Web.
- **[Désenregistrement]** - Permet d'obtenir un code de désenregistrement pour annuler l'enregistrement de ce produit sur le site Web.

Remarque

- Utilisez le code d'enregistrement DivX du produit lorsque vous louez ou achetez une vidéo à partir du site Web www.divx.com/vod. Les vidéos DivX louées ou achetées via le service DivX® VOD (Video on Demand, vidéo à la demande) peuvent être lues uniquement sur le périphérique sur lequel elles ont été enregistrées.

Configuration audio

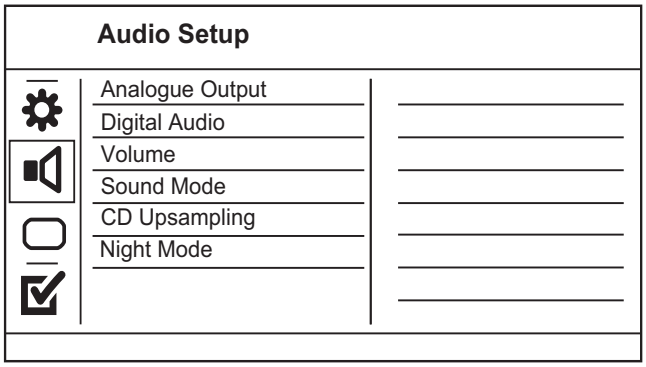

1 Appuyez sur **SETUP**.
↳ Le menu **[Général Setup Page]** s'affiche.
2 Appuyez sur ▼ pour sélectionner **[Page Réglages audio]**, puis appuyez sur ▶.
3 Sélectionnez une option, puis appuyez sur **OK**.
4 Sélectionnez un réglage, puis appuyez sur **OK**.
- Pour revenir au menu précédent, appuyez sur ◀.
- Pour quitter le menu, appuyez sur **SETUP**.

[Sortie analog]
Sélectionnez le réglage analogique adapté à l'appareil audio connecté via la prise audio analogique.
- **[G/D]** - Pour une diffusion en son Surround par deux enceintes.
- **[Stéréo]** - Pour une sortie stéréo.

[Son numérique]
Permet de sélectionner le réglage numérique adapté à l'ampli-tuner numérique connecté via la prise numérique (coaxial/digital).

- **[Sortie Numér]** - Permet de sélectionner un type de sortie numérique.
  - **[Tous]** - Prend en charge les formats audio multicanaux.
  - **[désact.]** - Permet de désactiver la sortie numérique.
  - **[PCM seulement]** - Permet de convertir en signal bicanal.
- **[Sortie LPCM]** - Permet de sélectionner le taux d'échantillonnage pour sortie LPCM (Linear Pulse Code Modulation).
  - **[48kHZ]** - Pour les disques enregistrés à un taux d'échantillonnage de 48 kHz.
  - **[96kHZ]** - Pour les disques enregistrés à un taux d'échantillonnage de 96 kHz.

Remarque

- L'option **[Sortie LPCM]** n'est disponible qu'une fois le paramètre **[Sortie Numér]** réglé sur **[PCM seulement]**.
- Plus ce taux est élevé, meilleure est la qualité sonore.

[VOLUME]
Définissez le volume par défaut de lecture des disques.

1. Appuyez sur **OK**.
2. Appuyez sur ◀▶ pour régler le volume.
3. Appuyez sur **OK** pour confirmer et quitter.

[Mode Son]
Sélectionnez un effet sonore prédéfini pour améliorer la sortie audio.

- **[3D]** – Permet de sélectionner un effet sonore Surround virtuel produit à partir des canaux audio gauche et droit.
- **[Mode film]** - Permet de sélectionner un effet sonore pour les films.
- **[Mode musique]** - Permet de sélectionner un effet sonore pour la musique.

[Suréchantil. CD]
Pour une meilleure qualité sonore en mode stéréo, convertissez le CD musical à un taux d'échantillonnage plus élevé.

- **[Désactivé]**– Permet de désactiver le suréchantillonnage CD.
- **[88.2kHz]** - Permet de doubler le taux d'échantillonnage d'origine.
- **[176.4kHz]** - Permet de quadrupler le taux d'échantillonnage d'origine.

[Mode Nuit]
Permet de réduire le volume des passages forts et d'augmenter le volume des passages bas afin de pouvoir regarder un film sans déranger les autres.

- **[Activé]** – Pour profiter d'un visionnage discret le soir.
- **[Désactivé]** – Pour profiter d'un son Surround et de l'intégralité de la plage dynamique du son.

Remarque

- Applicable uniquement aux DVD encodés en Dolby Digital.

Réglages vidéo

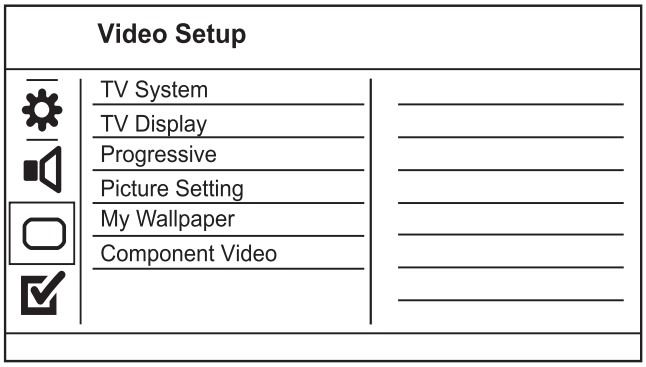

1 Appuyez sur **SETUP**.
↳ Le menu **[Général Setup Page]** s'affiche.
2 Appuyez sur ▼ pour sélectionner **[Régl vidéo]**, puis appuyez sur ▶.
3 Sélectionnez une option, puis appuyez sur **OK**.
4 Sélectionnez un réglage, puis appuyez sur **OK**.
- Pour revenir au menu précédent, appuyez sur ◀.
- Pour quitter le menu, appuyez sur **SETUP**.

[Système TV]
Modifiez ce paramètre si la vidéo ne s'affiche pas correctement. Le réglage par défaut correspond aux caractéristiques les plus répandues des téléviseurs de votre pays.

- **[PAL]** - Pour les téléviseurs au format PAL.
- **[Multi]** – Pour les téléviseurs compatibles PAL et NTSC.
- **[NTSC]** - Pour les téléviseurs au format NTSC.

[Affichage TV]
Permet de sélectionner un format d'affichage :


4:3 Pan Scan (PS)


4:3 Letter Box (LB)


16:9 (Wide Screen)

- **[4:3 Pan Scan]** – Pour les téléviseurs 4/3 : affichage plein écran et bords de l'image coupés.
- **[4:3 Letter Box]** – Pour les téléviseurs 4/3 : affichage « écran large » avec des bandes noires en haut et en bas de l'écran.
- **[16:9 Écran large]** – Pour les téléviseurs écran large : affichage en 16/9.

[Progressif]
Si vous utilisez un téléviseur à balayage progressif, vous pouvez activer le mode de balayage progressif.
- **[Activé]** - Permet d'activer le balayage progressif.
- **[Désactivé]** - Permet de désactiver le balayage progressif.

Remarque

- Pour une description plus détaillée, voir « Mise en route » > « Activation du balayage progressif ».

[param coul]
Sélectionnez un réglage de couleurs prédéfini ou personnalisez le réglage.
- **[Standard]** – Couleurs d'origine.
- **[Lumineux]** – Couleurs vives.
- **[Doux]** – Couleurs chaudes.
- **[Personnel]** – Réglage des couleurs personnalisé. Définissez la luminosité, le contraste, la teinte et la saturation des couleurs, puis appuyez sur **OK**.

[Mon fond d'écran]
Sélectionnez une photo comme fond d'écran.
- **[Image par défaut]** - permet de définir le logo Philips comme fond d'écran par défaut.
- **[Image enregistrée]** - permet de sélectionner une image vidéo ou une photo JPEG.
- **[Image actuelle]** - permet de capturer une image vidéo ou une photo JPEG et de l'enregistrer sur le produit.

1. Lancez la lecture d'une vidéo ou d'un diaporama photo.
2. Sélectionnez une image vidéo ou une photo : appuyez sur ▶II pour suspendre la lecture, puis appuyez sur **SETUP**.
3. Accédez à l'option (**[Régl vidéo]** > **[Mon fond d'écran]** > **[Image actuelle]**).
4. Appuyez sur **OK** pour confirmer.
   ↳ Une image vidéo ou une photo JPEG est enregistrée comme fond d'écran.
   ↳ Une nouvelle image ou photo enregistrée remplace la précédente.

[Vidéo composantes]
Sélectionnez la sortie vidéo correspondant à la connexion vidéo établie entre le produit et le téléviseur.
- **[Entrelacé]** - Connexion (**Y Pb Pr**) vidéo composantes
- **[RGB]** - Connexion (**TV OUT**) péritel.

Préférences

Remarque

- Avant d'accéder à **[Préférence Page]**, arrêtez la lecture du disque.

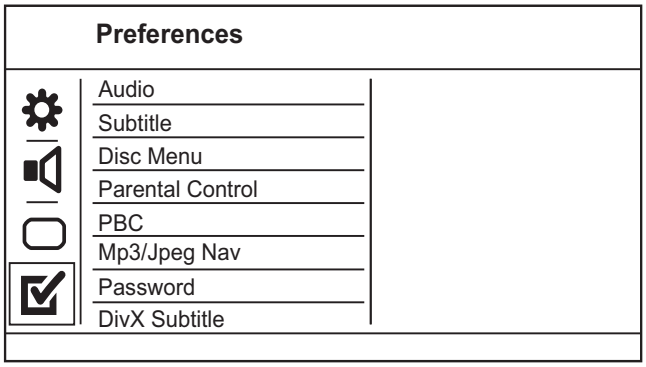

1. Appuyez sur **SETUP**.
   ↳ Le menu **[Général Setup Page]** s'affiche.
2. Appuyez sur ▼ pour sélectionner **[Préférence Page]**, puis appuyez sur ▶.
3. Sélectionnez une option, puis appuyez sur **OK**.
4. Sélectionnez un réglage, puis appuyez sur **OK**.
   - Pour revenir au menu précédent, appuyez sur ◀.
   - Pour quitter le menu, appuyez sur **SETUP**.

[Audio]
Permet de sélectionner une langue audio pour la lecture du disque.
[S-Titres]
Permet de sélectionner une langue de sous-titrage pour la lecture du disque.
[Menu Disque]
Permet de sélectionner la langue du menu du disque.

Remarque

- Si la langue définie n'est pas disponible sur le disque, le disque utilise sa propre langue par défaut.
- Pour certains DVD, la langue de l'audio ou des sous-titres ne peut être modifiée qu'à partir du menu du disque.
- Pour accéder aux langues qui ne figurent pas dans le menu, sélectionnez **[Autres]**. Reportez-vous ensuite aux codes de langue figurant au dos de ce manuel et entrez le code correspondant à votre langue.

[Verr. parental]
Permet de restreindre l'accès aux disques déconseillés aux enfants. L'enregistrement de ces disques doit contenir leur classification.

1. Appuyez sur **OK**.
2. Sélectionnez le niveau de contrôle de votre choix, puis appuyez sur **OK**.
3. Saisissez le mot de passe à l'aide des **touches numériques**.

Remarque

- La lecture des DVD dont le niveau de contrôle est supérieur au niveau que vous avez défini dans l'option **[Verr. parental]** nécessite un mot de passe.
- La classification dépend des pays. Pour autoriser la lecture de tous les disques, sélectionnez « **8** ».
- Il peut arriver que la classification soit indiquée sur certains disques sans être enregistrée avec le contenu. L'option ne fonctionne pas avec ce type de disque.

[PBC]
Permet d'activer ou de désactiver le menu du contenu des VCD/SVCD avec la fonction PBC (contrôle de lecture).

- **[Activé]** – Permet d'afficher un index lorsque vous insérez un disque.
- **[Désactivé]** - Permet d'ignorer le menu et de démarrer la lecture au premier titre.

[Nav MP3/JPEG]
Sélectionnez cette option pour afficher les dossiers ou tous les fichiers.

- **[Afficher fichiers]** – Permet d'afficher tous les fichiers.
- **[Afficher dossiers]** – Permet d'afficher les dossiers contenant des fichiers MP3/WMA.

[Mot de passe]
Définissez ou modifiez le mot de passe pour les disques verrouillés et pour la lecture de DVD à accès restreint.

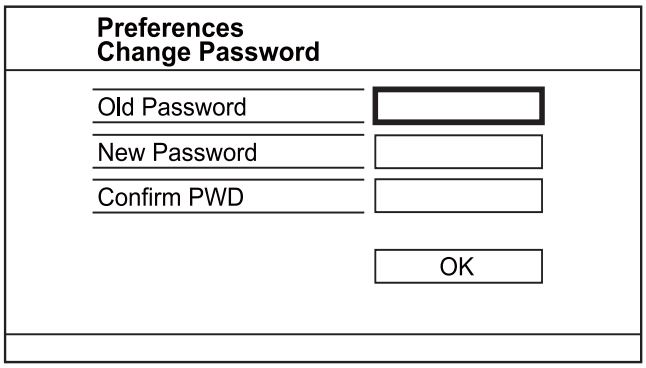

1. À l'aide des **touches numériques**, entrez le code « 136900 » ou le dernier mot de passe défini dans le champ **[Ancien mot p.]**.
2. Saisissez le nouveau mot de passe dans le champ **[Nouv. mot p.]**.
3. Saisissez encore une fois le nouveau mot de passe dans le champ **[Confir.mot p.]**.
4. Appuyez sur la touche **OK** pour quitter le menu.

Remarque

- Si vous avez oublié votre mot de passe, saisissez « 136900 » avant d'entrer un nouveau mot de passe.

[Ss-titre DivX]
Sélectionnez un jeu de caractères compatible avec le sous-titrage DivX.

- **[Standard]** - Anglais, irlandais, danois, estonien, finnois, français, allemand, italien, portugais, luxembourgeois, norvégien (Bokmål et Nynorsk), espagnol, suédois, turc
- **[Eur. Centr.]** - Polonais, tchèque, slovaque, albanais, hongrois, slovène, croate, serbe (alphabet latin), roumain
- **[Cyrillique]** - Biélorusse, bulgare, ukrainien, macédonien, russe, serbe
- **[Grec]** - Grec

Remarque

- Veillez à ce que le fichier de sous-titrage ait exactement le même nom que le fichier du film. Par exemple, si le nom de fichier du film est « Film.avi », vous devez nommer le fichier texte « Film.sub » ou « Film.srt ».

[Info version]
Permet d'afficher la version du logiciel de ce produit.

Remarque

- Cette information est nécessaire pour vérifier si une nouvelle version du logiciel pouvant être téléchargée et installée sur votre produit est disponible sur le site Philips.

[Par Défaut]
Permet de rétablir tous les réglages par défaut de ce produit, à l'exception des paramètres **[Verr disque]**, **[Verr. parental]** et **[Mot de passe]**.

8 Informations complémentaires

Mise à jour du logiciel

Pour mettre à jour le logiciel, comparez la version actuelle du logiciel installé sur le produit avec la dernière version (si disponible) sur le site Web de Philips.

Attention

- Ne coupez jamais l'alimentation pendant une mise à niveau logicielle !

1 Appuyez sur **SETUP**.
2 Sélectionnez **[Préférence Page]** > **[Info version]**, puis appuyez sur **OK**.
3 Notez le nom de fichier, puis appuyez sur **SETUP** pour quitter le menu.
4 Consultez le site www.philips.com/support pour vous renseigner sur la dernière version disponible pour le logiciel à l'aide du nom de fichier de ce produit.
5 Reportez-vous aux instructions de mise à niveau disponibles sur le site Web pour plus d'informations.

Remarque

- Nous vous recommandons de débrancher le cordon d'alimentation quelques secondes et de le rebrancher avant de remettre le produit sous tension.

Entretien

Attention

- N'utilisez jamais de solvants (benzène), diluants, nettoyants disponibles dans le commerce ou aérosols antistatiques destinés aux disques.

Nettoyage des disques

Essuyez le disque avec un chiffon en microfibre, en décrivant des mouvements en ligne droite du centre vers le bord.

Caractéristiques techniques

Remarque

- Les caractéristiques techniques et la conception sont sujettes à modification sans notification préalable.

USB
- Compatibilité : USB ultrarapide (2.0)
- Classe prise en charge : UMS (périphérique de stockage de masse USB)

Vidéo
- Système TV : PAL/NTSC
- Sortie vidéo composite : 1 Vcàc - 75 ohms
- Sortie vidéo composantes : 0,7 Vcàc - 75 ohms
- Sortie péritel : connecteur péritel

Audio
- Sortie stéréo analogique
- Rapport signal/bruit (1 kHz) : > 100 dB (pondéré A)
- Plage dynamique (1 KHz) : > 90 dB (pondéré A)
- Diaphonie (1 kHz) : > 100 dB
- Distorsion/bruit (1 kHz) : > 85 dB
- MPEG MP3 : MPEG Audio L3
- Sortie numérique
  - Câble coaxial

Unité principale
- Dimensions (l x H x P) : 360 x 39 x 209 mm
- Poids net : environ 1,430 kg

Alimentation
- Tension d'alimentation : 230 V, 50 Hz
- Consommation : < 8 W
- Consommation en mode veille : < 0,3 W

Accessoires fournis
- Télécommande et piles
- Manuel d'utilisation

Caractéristiques des lasers
- Type : laser semi-conducteur InGaAIP (DVD), AlGaAs (CD)
- Longueur d'onde : 656 nm (DVD), 790 nm (CD)
- Puissance : 7,0 mW (DVD), 10,0 mW (VCD/CD)
- Divergence de faisceau : 60 degrés

9 Dépannage

Avertissement

- Risque de choc électrique. Ne retirez jamais le boîtier du produit.

Pour que votre garantie reste valide, n'essayez jamais de réparer le produit vous-même.
En cas de problème lors de l'utilisation du produit, vérifiez les points suivants avant de faire appel au service d'assistance. Si le problème persiste, enregistrez votre produit et accédez à l'assistance sur www.philips.com/welcome.

Si vous contactez Philips, vous devrez préciser les numéros de modèle et de série de votre produit. Les numéros de série et de modèle sont indiqués à l'arrière de votre produit. Notez ces numéros ici :

N° de modèle _____

N° de série _____

Unité principale

Les boutons de l'unité ne fonctionnent pas.
- Débranchez le produit de la prise secteur pendant quelques minutes, puis connectez-la à nouveau.

Ne répond pas à la télécommande.
- Branchez le produit sur une prise secteur.
- Dirigez la télécommande vers le capteur infrarouge situé sur la face avant du produit.
- Insérez correctement les piles.
- Insérez de nouvelles piles dans la télécommande.

Image

Absence d'image.
- Pour savoir comment sélectionner l'entrée correcte, reportez-vous au manuel d'utilisation de votre téléviseur. Changez de chaîne TV jusqu'à ce que l'écran Philips apparaisse.
- Si vous avez activé le balayage progressif ou modifié le paramètre Système TV, rétablissez le mode par défaut : 1) Appuyez sur ▲ pour ouvrir le logement du disque. 2) Appuyez sur la **Touche numérique « 1 »** (pour le balayage progressif) ou sur la **Touche numérique « 3 »** (pour le système TV).

Son

Le téléviseur ne diffuse pas de son.
- Vérifiez que les câbles audio sont branchés sur l'entrée audio du téléviseur.
- Affectez l'entrée audio du téléviseur à l'entrée vidéo correspondante. Pour plus d'informations, reportez-vous au manuel d'utilisation de votre téléviseur.

Les enceintes de l'appareil audio (système stéréo/ amplificateur/récepteur) ne diffusent pas de son.
- Vérifiez que les câbles audio sont branchés sur l'entrée audio de l'appareil audio.
- Réglez l'appareil audio sur la source d'entrée audio adéquate.

Aucun son pendant la lecture DivX.
- Il est possible que le codec audio ne soit pas pris en charge par ce produit.

Lecture

Impossible de lire le disque.
- Le disque est très rayé, déformé ou sale. Remplacez ou nettoyez le disque.
- Utilisez un format de disque ou de fichier correct.

Impossible de lire des fichiers vidéo DivX.
- Vérifiez que le fichier vidéo DivX est complet.
- Vérifiez que l'extension du nom de fichier est correcte.

Le format d'image de l'écran ne correspond pas au réglage du téléviseur.
- Le format d'image est fixe sur le disque.

Les sous-titres d'un DivX ne s'affichent pas correctement.
- Vérifiez que le nom du fichier de sous-titres est identique au nom de fichier du film.
- Sélectionnez le jeu de caractères correct.
  - Appuyez sur **SETUP**.
  - Sélectionnez **[Préférence Page]** > **[Ss-titre DivX]** dans le menu.
  - Sélectionnez un jeu de caractères compatible avec les sous-titres.

Il est impossible de lire le contenu de la clé USB.
- Le format de la clé USB n'est pas compatible avec ce produit.

Language Code

Abkhazian	6566
Afar	6565
Afrikaans	6570
Amharic	6577
Arabic	6582
Armenian	7289
Assamese	6583
Avestan	6569
Aymara	6589
Azerhaijani	6590
Bahasa Melayu	7783
Bashkir	6665
Belarusian	6669
Bengali	6678
Bihari	6672
Bislama	6673
Bokmål, Norwegian	7866
Bosanski	6683
Brezhoneg	6682
Bulgarian	6671
Burmese	7789
Castellano, Español	6983
Catalán	6765
Chamorro	6772
Chechen	6769
Chewa; Chichewa; Nyanja	7889
中文	9072
Chuang; Zhuang	9065
Church Slavic; Slavonic	6785
Chuvash	6786
Corsican	6779
Česky	6783
Dansk	6865
Deutsch	6869
Dzongkha	6890
English	6978
Esperanto	6979
Estonian	6984
Euskara	6985
Ελληνικά	6976
Faroese	7079
Français	7082
Frysk	7089
Fijian	7074
Gaelic; Scottish Gaelic	7168
Gallegan	7176
Georgian	7565
Gikuyu; Kikuyu	7573
Guarani	7178
Gujarati	7185
Hausa	7265
Herero	7290
Hindi	7273
Hiri Motu	7279
Hrwatski	6779
Ido	7379
Interlingua (International)	7365
Interlingue	7365
Inuktitut	7385
Inupiaq	7375
Irish	7165
Íslenska	7383
Italiano	7384
Ivrit	7269
Japanese	7465
Javanese	7486
Kalaallisut	7576
Kannada	7578
Kashmiri	7583
Kazakh	7575
Kernewek	7587
Khmer	7577
Kinyarwanda	8287
Kirghiz	7589
Komi	7586
Korean	7579
Kuanyama; Kwanyama	7574
Kurdish	7585
Lao	7679
Latina	7665
Latvian	7686
Letzeburgesch;	7666
Limburgan; Limburger	7673
Lingala	7678
Lithuanian	7684
Luxembourgish;	7666
Macedonian	7775
Malagasy	7771
Magyar	7285
Malayalam	7776
Maltese	7784
Manx	7186
Maori	7773
Marathi	7782
Marshallese	7772
Moldavian	7779
Mongolian	7778
Nauru	7865
Navaho; Navajo	7886
Ndebele, North	7868
Ndebele, South	7882
Ndonga	7871
Nederlands	7876
Nepali	7869
Norsk	7879
Northern Sami	8369
North Ndebele	7868
Norwegian Nynorsk;	7878
Occitan; Provencal	7967
Old Bulgarian; Old Slavonic	6785
Oriya	7982
Oromo	7977
Ossetian; Ossetic	7983
Pali	8073
Panjabi	8065
Persian	7065
Polski	8076
Português	8084
Pushto	8083
Russian	8285
Quechua	8185
Raeto-Romance	8277
Romanian	8279
Rundi	8278
Samoan	8377
Sango	8371
Sanskrit	8365
Sardinian	8367
Serbian	8382
Shona	8378
Shqip	8381
Sindhi	8368
Sinhalese	8373
Slovensky	8373
Slovenian	8376
Somali	8379
Sotho; Southern	8384
South Ndebele	7882
Sundanese	8385
Suomi	7073
Swahili	8387
Swati	8383
Svenska	8386
Tagalog	8476
Tahitian	8489
Tajik	8471
Tamil	8465
Tatar	8484
Telugu	8469
Thai	8472
Tibetan	6679
Tigrinya	8473
Tonga (Tonga Islands)	8479
Tsonga	8483
Tswana	8478
Türkçe	8482
Turkmen	8475
Twi	8487
Uighur	8571
Ukrainian	8575
Urdu	8582
Uzbek	8590
Vietnamese	8673
Volapuk	8679
Walloon	8765
Welsh	6789
Wolof	8779
Xhosa	8872
Yiddish	8973
Yoruba	8979
Zulu	9085

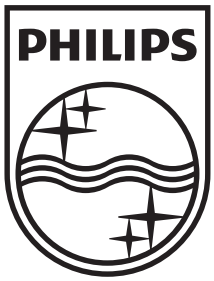

© 2009 Koninklijke Philips Electronics N.V.
All rights reserved.
DVP3520_12_UM_V2.0_950

