Sololift2 D-2

Instruções de instalação e funcionamento



Other languages

Sololift2 D-2
http://net.grundfos.com/qr/i/97781574

be
think
innovate

GRUNDFOS

Português (PT) Instruções de instalação e funcionamento

Instruções originais de instalação e funcionamento.

ÍNDICE

		Página
1.	**Símbolos utilizados neste documento**	**2**
2.	**Descrição geral**	**2**
3.	**Aplicações**	**2**
4.	**Líquidos bombeados**	**2**
5.	**Instalação**	**3**
6.	**Ligação eléctrica**	**3**
7.	**Serviço**	**3**
7.1	Documentação de Serviço Pós-venda	3
7.2	Manutenção	3
7.3	Manuais de serviço	4
8.	**Características técnicas**	**5**
9.	**Detecção de avarias**	**6**
10.	**Eliminação**	**7**

Aviso

Antes da instalação, leia estas instruções de instalação e funcionamento.
A instalação e o funcionamento devem cumprir as regulamentações locais, a norma EM 12056-4 e os códigos aceites de boas práticas.

Aviso

A utilização deste produto requer experiência com o produto e conhecimento do mesmo.
Pessoas com capacidades físicas, sensoriais ou mentais reduzidas não devem usar este produto, a menos que estejam sob supervisão ou tenham recebido formação na utilização deste produto pela pessoa responsável pela sua segurança.
As crianças não devem utilizar ou brincar com este produto.

1. Símbolos utilizados neste documento

Aviso

Se estas instruções de segurança não forem observadas pode incorrer em danos pessoais.

Atenção O não cumprimento destas instruções de segurança poderá resultar em mau funcionamento ou danos no equipamento.

Nota Notas ou instruções que facilitam o trabalho, garantindo um funcionamento seguro.

2. Descrição geral

A D-2 é uma estação elevatória pequena e compacta automática, adequada para o bombeamento de águas residuais saponáceas de locais onde não possam ser encaminhadas directamente para a rede de esgotos através de uma inclinação descendente natural.

Atenção Caso se ausente por um período longo (em férias, por exemplo), recomenda-se que desligue o abastecimento de água às unidades servidas pela estação elevatória.

3. Aplicações

O produto é adequado para o bombeamento de águas residuais saponáceas de chuveiros, bidés e lavatórios.

Nota O produto deve estar fixo ao piso para evitar que se levante ou se vire.

4. Líquidos bombeados

Águas residuais saponáceas até 50 °C.

Líquidos comuns para a limpeza dos equipamentos ligados. Valor de pH: 4-10.

Atenção O produto não pode bombear produtos químicos agressivos ou solventes. Consulte o guia rápido.

5. Instalação

Atenção Não puxe nem eleve o produto pelo cabo de alimentação.

O produto deve estar acessível para manutenção e reparação.

O produto deve ser colocado num local protegido do gelo, para evitar que o líquido bombeado congele.

Certifique-se de que todas as tubagens externas se encontram devidamente isoladas.

Nota A tubagem de descarga deve ser fabricada num material rígido, como cobre ou PVC rígido com juntas soldadas com solvente.

Para evitar a transmissão de vibrações para os edifícios, certifique-se de que a tubagem está completamente fixa e de que os acessórios não se deslocam e não estão em contacto com partes do edifício.

6. Ligação eléctrica

Certifique-se de que o produto é adequado para a tensão de alimentação e a frequência disponíveis no local de instalação.

A ligação eléctrica deve ser executada de acordo com as regulamentações locais.

Aviso



É necessário que o produto esteja ligado à terra. A terra de protecção da saída da tomada deve ser ligada à terra de protecção da bomba. Por esse motivo, a ficha deve ter o mesmo sistema de ligação à terra de protecção que a saída da tomada. Caso contrário, utilize um adaptador adequado.

A instalação deve incluir um disjuntor de fuga à terra para protecção contra correntes de defeito à terra. Isto garante protecção ao utilizar uma ficha Schuko ou outra ficha com pino de terra.

Aviso



O produto deve ser ligado a um interruptor geral com uma distância mínima de contacto de 3 mm em todos os pólos.

O interruptor térmico desliga o motor em caso de sobreaquecimento e liga-o outra vez automaticamente depois de arrefecer.

7. Serviço

Aviso



O produto só pode ser reparado por técnicos especializados.

Se o cabo de alimentação estiver danificado, deverá ser substituído pelo fabricante, por um parceiro de assistência técnica do fabricante ou por um técnico qualificado.

Para garantir um funcionamento seguro e fiável, utilize sempre peças sobressalentes originais Grundfos.

Para kits de reparação, consulte www.product-selection.grundfos.com.

Nota O produto deve ser limpo cuidadosamente antes de ser devolvido para assistência técnica. Caso contrário, a garantia será anulada.

7.1 Documentação de Serviço Pós-venda

A documentação de serviço pós-venda está disponível em www.product-selection.grundfos.com.

Em caso de dúvidas, contacte os serviços Grundfos ou a oficina de assistência mais próximos.

7.2 Manutenção

A estação elevatória não requer manutenção especial, mas recomenda-se que verifique o funcionamento e as ligações à tubagem uma vez por ano, no mínimo.

Substitua o filtro de carbono uma vez por ano. Consulte a secção *7.3 Manuais de serviço*.

7.3 Manuais de serviço

Graças à concepção do produto, a intervenção técnica é facilmente realizada em caso de avaria ou de uma bomba bloqueada.

Os algarismos nas secções seguintes referem-se às imagens em apêndice no final destas instruções.



Aviso

Antes de efectuar quaisquer trabalhos de assistência técnica, retire o fusível, puxe a ficha ou desligue a alimentação. Certifique-se de que a alimentação não pode ser ligada inadvertidamente.

Todas as peças rotativas têm de estar paradas.

O produto só pode ser reparado por técnicos especializados.

Desligue a alimentação.

1.1 Desligue a alimentação.

1.2 Desenrosque a cobertura.

1.3 Para limpar a sujidade do impulsor, rode o veio do motor para a direita e para a esquerda com uma chave de fendas introduzida na ranhura da extremidade do veio.

1.4 Coloque a cobertura e ligue a alimentação para verificar se o impulsor roda sem impedimentos.

Funcionamento através de berbequim

2.1 Se o produto não puder funcionar através de energia eléctrica, o esvaziamento do depósito pode ser efectuado através de um berbequim. Em primeiro lugar, desligue a alimentação.

Corpo estranho no depósito

3.1 Caso o nível de água no depósito esteja acima da flange do motor, drene o depósito através da mangueira de purga. Em primeiro lugar, desligue a alimentação.

3.2 Desenrosque a cobertura.

3.3 Retire os quatro parafusos da flange do motor.

3.4 Eleve a flange do motor para reduzir a compressão do O-ring. Introduza uma chave de fendas no entalhe sob o cabo de alimentação e pressione-o para baixo.

3.5 Retire a unidade de motor e bomba completa recorrendo às pegas.

Nota — Eleve a unidade na vertical antes de a inclinar!

3.6 Verifique e limpe o depósito e o impulsor.

Nota — Certifique-se de que o boiador funciona correctamente (pressione a membrana cuidadosamente) antes de colocar a cobertura.

Tubagem do boiador bloqueada

Nota — A unidade do boiador pode ser retirada separadamente.

Caso o nível de água no depósito esteja acima da flange do motor, drene o depósito através da mangueira de purga. Consulte 3.1. Em primeiro lugar, desligue a alimentação.

4.1 Desenrosque a cobertura.
Rode o acoplamento de baioneta 10 ° no sentido dos ponteiros do relógio.
Retire a unidade do boiador. Pressione as duas guias no tubo de protecção. Puxe o tubo de protecção para baixo.

4.2 Verifique e limpe a tubagem do boiador.

Nota — Verifique se o boiador funciona devidamente antes de colocar a cobertura.

Nota — Lubrifique o apoio do O-ring do boiador na flange do motor para facilitar a montagem.

Filtro de carbono

5. O filtro de carbono deve ser substituído uma vez por ano para assegurar uma boa funcionalidade.

Nota — É possível realizar a purga da Sololift recorrendo a uma tubagem de purga, em vez de utilizar um filtro de carbono. Neste caso, será necessária uma válvula de purga. Código: 98059587.

8. Características técnicas

Tensão de alimentação
1 x 220-240 V - 10 %/+ 6 %, 50 Hz.

Consumo de energia
280 W.

Factor de potência
Cos φ 0,90 / 0,95.

Velocidade de rotação
2800 min^{-1}.

Corrente nominal
1,3 A.

Classe de isolamento
F.

Nível de ruído
< 70 dB(A) a 12050-2.

Caudal
Máx. 119 l/min.

Pressão do sistema
Altura manométrica máx.: 5,5 m.
Altura máx. do sistema: 4,5 m.

Nota — A pressão do sistema não deverá exceder 4,5 m de altura para garantir uma drenagem adequada dos equipamentos sanitários ligados.

Cabo de alimentação
1,2 m, 0,75 mm^2 (H05VV-F-3G).

Peso líquido
4,3 kg.

Níveis de arranque e paragem
Arranque: 58 mm acima do fundo.
Paragem: 35 mm acima do fundo.

Temperatura do líquido
50 °C.

Temperatura ambiente
+5 °C a +35 °C.

Funcionamento
S3 - 50 % - 1 min.
(30 seg. ligado; 30 seg. desligado).

Marcação

CE

Homologações

9. Detecção de avarias



Aviso

Retire o fusível, desligue a ficha ou desligue a alimentação.
Certifique-se de que a alimentação não pode ser ligada inadvertidamente.

Todas as peças rotativas têm de estar paradas.

O produto só pode ser reparado por técnicos especializados.

Consulte também a secção *7.3 Manuais de serviço*.

Avaria	Causa	Solução
1. O motor não arranca quando o nível no depósito atinge o nível de arranque.	a) Falha da alimentação.	Restabeleça a alimentação eléctrica.
	b) Fusível queimado. Se o fusível novo queimar imediatamente, o cabo ou o motor estão danificados.	Substitua o fusível. Meça o cabo e o motor. Se o cabo ou o motor estiverem danificados, substitua os componentes danificados.
	c) Impulsor encravado. O interruptor térmico disparou.	Liberte o impulsor e aguarde até que o motor arrefeça e o interruptor térmico seja reposto.
	d) Boiador encravado.	Limpe e desobstrua o boiador.
2. O motor emite ruído, mas não funciona.	a) Impulsor encravado.	Liberte o impulsor e verifique se roda sem impedimentos.
	b) Motor ou condensador danificados.	Substitua o motor ou o condensador.
3. O motor funciona continuamente ou em intervalos irregulares.	a) Fuga de água da entrada para o depósito.	Verifique se existem fugas nos equipamentos.
	b) Fuga de água novamente para o depósito a partir da tubagem de descarga.	Verifique a válvula anti-retorno.
	c) Boiador danificado.	Substitua a unidade do boiador.
4. O motor funciona, mas não drena a água.	a) Bomba ou depósito bloqueados.	Elimine o bloqueio.
	b) Bolsa de ar na bomba ou orifício de purga no corpo da bomba bloqueado.	Verifique o funcionamento da válvula de purga no depósito. Certifique-se de que o filtro de carbono não está húmido. Certifique-se de que o orifício de purga no corpo da bomba não está bloqueado.
	c) Bucal de saída ou tubagem de descarga bloqueados.	Elimine o bloqueio. Verifique a válvula anti-retorno.
5. A drenagem da estação elevatória decorre lentamente.	a) A tubagem de descarga é demasiado comprida ou apresenta um número excessivo de curvas.	Aumente a dimensão da tubagem de descarga (32 mm, no máximo). Altere o traçado das tubagens para reduzir o número de curvas. Substitua as curvas por curvas suaves.
	b) O corpo da bomba apresenta fugas.	Substitua o corpo da bomba (peça de substituição).
	c) Sistema hidráulico bloqueado.	Certifique-se de que o eixo do motor roda sem impedimentos. Retire a flange do motor para limpar o impulsor.
6. A estação elevatória emite ruído, mas a água é drenada.	a) Um corpo estranho colide com o impulsor.	Retire o corpo estranho.

Avaria	Causa	Solução
7. Odores provenientes do depósito.	a) Filtro de carbono contaminado.	Substitua o filtro de carbono.
8. A drenagem da água do chuveiro ou de outro equipamento ligado às entradas inferiores decorre lentamente. Refluxo proveniente da estação elevatória.	a) Sistema hidráulico bloqueado.	Certifique-se de que o eixo do motor roda sem impedimentos. Retire a flange do motor para limpar o impulsor.
	b) O nível de arranque foi alterado.	Verifique o boiador.
	c) O diâmetro da tubagem de aspiração é demasiado pequeno.	Utilize uma tubagem com um diâmetro maior.

10. Eliminação

Este produto ou as suas peças devem ser eliminadas de forma ambientalmente segura:

1. Utilize o serviço de recolha de desperdícios público ou privado.
2. Se tal não for possível, contacte a Grundfos mais próxima de si ou oficina de reparação.

Sujeito a alterações.

Anexo

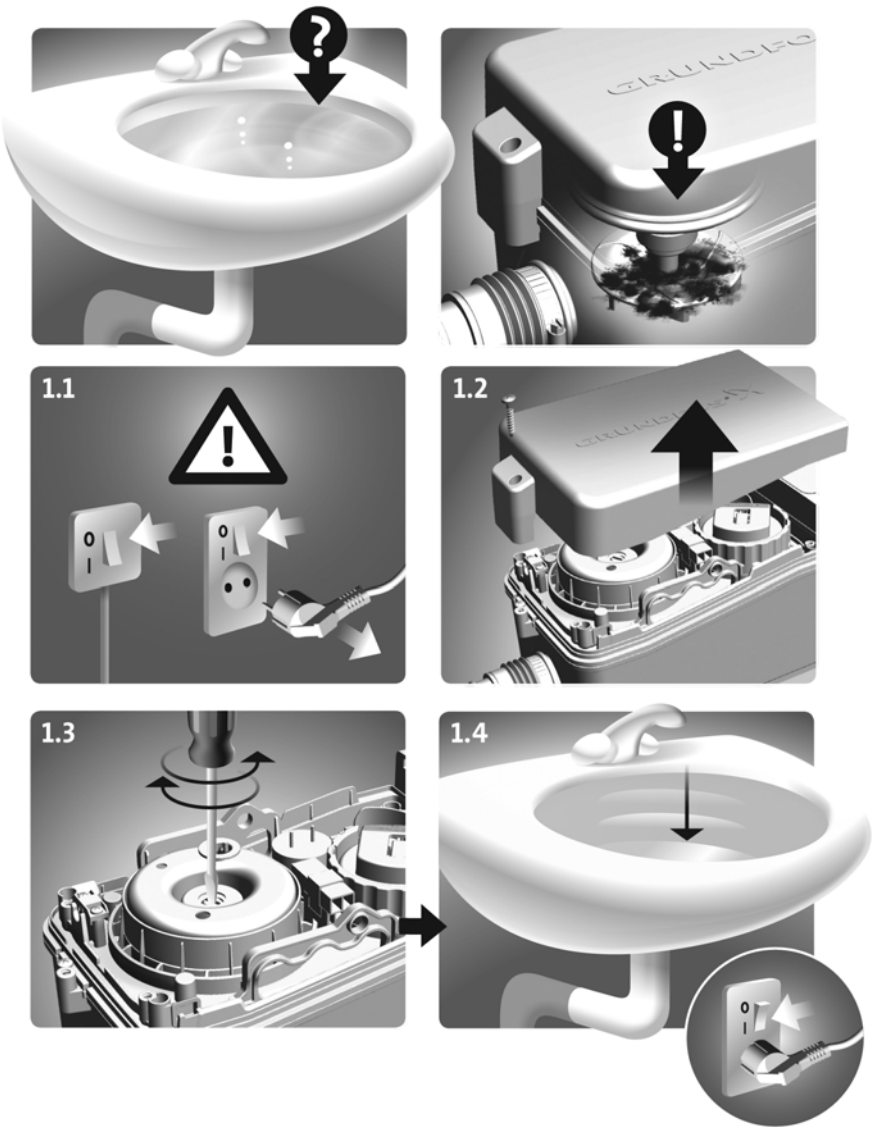

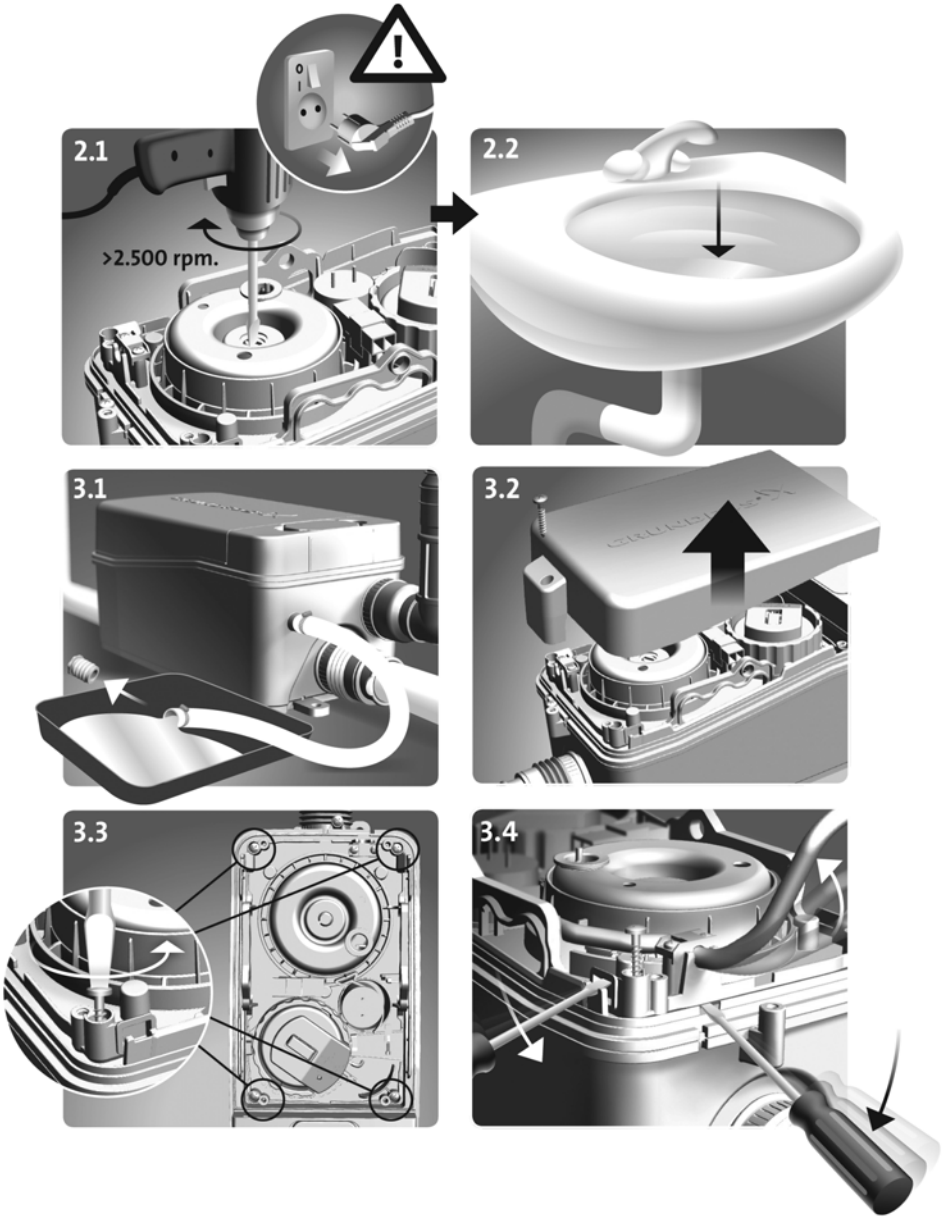
2.1
>2.500 rpm.
2.2
3.1
3.2
3.3
3.4

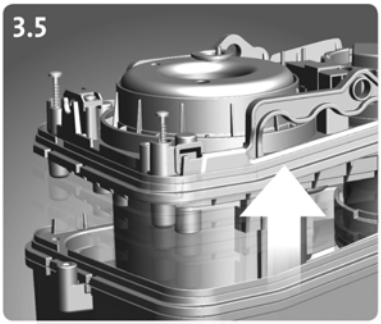
3.5

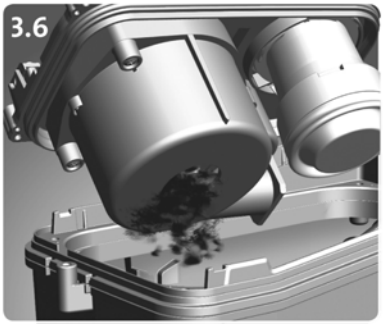
3.6

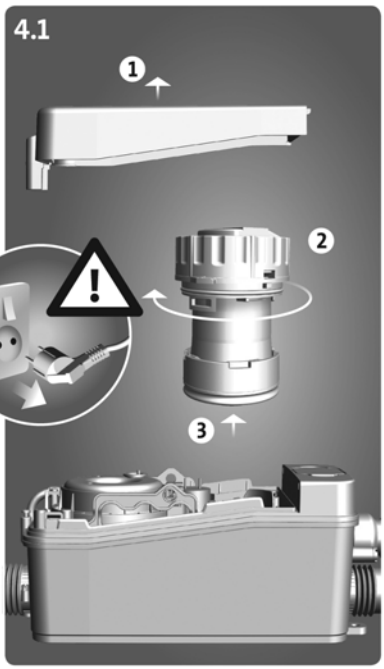
4.1
1
2
3


4.2

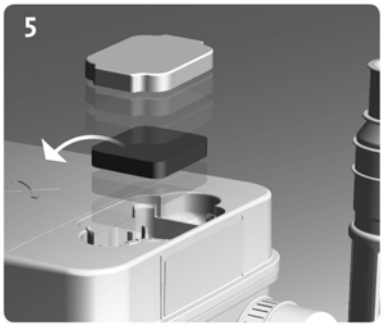
5

Argentina
Bombas GRUNDFOS de Argentina S.A.
Ruta Panamericana km. 37.500 Centro Industrial Garin
1619 Garín Pcia. de B.A.
Phone: +54-3327 414 444
Telefax: +54-3327 45 3190

Australia
GRUNDFOS Pumps Pty. Ltd.
P.O. Box 2040
Regency Park
South Australia 5942
Phone: +61-8-8461-4611
Telefax: +61-8-8340 0155

Austria
GRUNDFOS Pumpen Vertrieb Ges.m.b.H.
Grundfosstraße 2
A-5082 Grödig/Salzburg
Tel.: +43-6246-883-0
Telefax: +43-6246-883-30

Belgium
N.V. GRUNDFOS Bellux S.A.
Boomsesteenweg 81-83
B-2630 Aartselaar
Tél.: +32-3-870 7300
Télécopie: +32-3-870 7301

Belarus
Представительство ГРУНДФОС в Минске
220125, Минск
ул. Шафарнянская, 11, оф. 56, БЦ «Порт»
Тел.: +7 (375 17) 286 39 72/73
Факс: +7 (375 17) 286 39 71
E-mail: minsk@grundfos.com

Bosnia and Herzegovina
GRUNDFOS Sarajevo
Zmaja od Bosne 7-7A,
BH-71000 Sarajevo
Phone: +387 33 592 480
Telefax: +387 33 590 465
www.ba.grundfos.com
e-mail: grundfos@bih.net.ba

Brazil
BOMBAS GRUNDFOS DO BRASIL
Av. Humberto de Alencar Castelo Branco, 630
CEP 09850 - 300
São Bernardo do Campo - SP
Phone: +55-11 4393 5533
Telefax: +55-11 4343 5015

Bulgaria
Grundfos Bulgaria EOOD
Slatina District
Iztochna Tangenta street no. 100
BG - 1592 Sofia
Tel. +359 2 49 22 200
Fax. +359 2 49 22 201
email: bulgaria@grundfos.bg

Canada
GRUNDFOS Canada Inc.
2941 Brighton Road
Oakville, Ontario
L6H 6C9
Phone: +1-905 829 9533
Telefax: +1-905 829 9512

China
GRUNDFOS Pumps (Shanghai) Co. Ltd.
10F The Hub, No. 33 Suhong Road
Minhang District
Shanghai 201106
PRC
Phone: +86 21 612 252 22
Telefax: +86 21 612 253 33

COLOMBIA
GRUNDFOS Colombia S.A.S.
Km 1.5 vía Siberia-Cota Conj. Potrero Chico,
Parque Empresarial Arcos de Cota Bod. 1A.
Cota, Cundinamarca
Phone: +57(1)-2913444
Telefax: +57(1)-8764586

Croatia
GRUNDFOS CROATIA d.o.o.
Buzinski prilaz 38, Buzin
HR-10010 Zagreb
Phone: +385 1 6595 400
Telefax: +385 1 6595 499
www.hr.grundfos.com

GRUNDFOS Sales Czechia and Slovakia s.r.o.
Čajkovského 21
779 00 Olomouc
Phone: +420-585-716 111

Denmark
GRUNDFOS DK A/S
Martin Bachs Vej 3
DK-8850 Bjerringbro
Tlf.: +45-87 50 50 50
Telefax: +45-87 50 51 51
E-mail: info_GDK@grundfos.com
www.grundfos.com/DK

Estonia
GRUNDFOS Pumps Eesti OÜ
Peterburi tee 92G
11415 Tallinn
Tel: + 372 606 1690
Fax: + 372 606 1691

Finland
OY GRUNDFOS Pumput AB
Trukkikuja 1
FI-01360 Vantaa
Phone: +358-(0) 207 889 500

France
Pompes GRUNDFOS Distribution S.A.
Parc d'Activités de Chesnes
57, rue de Malacombe
F-38290 St. Quentin Fallavier (Lyon)
Tél.: +33-4 74 82 15 15
Télécopie: +33-4 74 94 10 51

Germany
GRUNDFOS GMBH
Schlüterstr. 33
40699 Erkrath
Tel.: +49-(0) 211 929 69-0
Telefax: +49-(0) 211 929 69-3799
e-mail: infoservice@grundfos.de
Service in Deutschland:
e-mail: kundendienst@grundfos.de

Greece
GRUNDFOS Hellas A.E.B.E.
20th km. Athinon-Markopoulou Av.
P.O. Box 71
GR-19002 Peania
Phone: +0030-210-66 83 400
Telefax: +0030-210-66 46 273

Hong Kong
GRUNDFOS Pumps (Hong Kong) Ltd.
Unit 1, Ground floor
Siu Wai Industrial Centre
29-33 Wing Hong Street &
68 King Lam Street, Cheung Sha Wan
Kowloon
Phone: +852-27861706 / 27861741
Telefax: +852-27858664

Hungary
GRUNDFOS Hungária Kft.
Park u. 8
H-2045 Törökbálint,
Phone: +36-23 511 110
Telefax: +36-23 511 111

India
GRUNDFOS Pumps India Private Limited
118 Old Mahabalipuram Road
Thoraipakkam
Chennai 600 096
Phone: +91-44 2496 6800

Indonesia
PT. GRUNDFOS POMPA
Graha Intirub Lt. 2 & 3
Jln. Cililitan Besar No.454. Makasar, Jakarta Timur
ID-Jakarta 13650
Phone: +62 21-469-51900
Telefax: +62 21-460 6910 / 460 6901

Ireland
GRUNDFOS (Ireland) Ltd.
Unit A, Merrywell Business Park
Ballymount Road Lower
Dublin 12
Phone: +353-1-4089 800
Telefax: +353-1-4089 830

Italy
GRUNDFOS Pompe Italia S.r.l.
Via Gran Sasso 4
I-20060 Truccazzano (Milano)
Tel.: +39-02-95838112
Telefax: +39-02-95309290 / 95838461

Japan
GRUNDFOS Pumps K.K.
1-2-3, Shin-Miyakoda, Kita-ku, Hamamatsu
431-2103 Japan
Phone: +81 53 428 4760
Telefax: +81 53 428 5005

Korea
GRUNDFOS Pumps Korea Ltd.
6th Floor, Aju Building 679-5
Yeoksam-dong, Kangnam-ku, 135-916
Seoul, Korea
Phone: +82-2-5317 600
Telefax: +82-2-5633 725

Latvia
SIA GRUNDFOS Pumps Latvia
Deglava biznesa centrs
Augusta Deglava ielā 60, LV-1035, Rīga,
Tālr.: + 371 714 9640, 7 149 641
Fakss: + 371 914 9646

Lithuania
GRUNDFOS Pumps UAB
Smolensko g. 6
LT-03201 Vilnius
Tel: + 370 52 395 430
Fax: + 370 52 395 431

Malaysia
GRUNDFOS Pumps Sdn. Bhd.
7 Jalan Peguam U1/25
Glenmarie Industrial Park
40150 Shah Alam
Selangor
Phone: +60-3-5569 2922
Telefax: +60-3-5569 2866

Mexico
Bombas GRUNDFOS de México S.A. de C.V.
Boulevard TLC No. 15
Parque Industrial Stiva Aeropuerto
Apodaca, N.L. 66600
Phone: +52-81-8144 4000
Telefax: +52-81-8144 4010

Netherlands
GRUNDFOS Netherlands
Veluwezoom 35
1326 AE Almere
Postbus 22015
1302 CA ALMERE
Tel.: +31-88-478 6336
Telefax: +31-88-478 6332
E-mail: info_gnl@grundfos.com

New Zealand
GRUNDFOS Pumps NZ Ltd.
17 Beatrice Tinsley Crescent
North Harbour Industrial Estate
Albany, Auckland
Phone: +64-9-415 3240
Telefax: +64-9-415 3250

Norway
GRUNDFOS Pumper A/S
Strømsveien 344
Postboks 235, Leirdal
N-1011 Oslo
Tlf.: +47-22 90 47 00
Telefax: +47-22 32 21 50

Poland
GRUNDFOS Pompy Sp. z o.o.
ul. Klonowa 23
Baranowo k. Poznania
PL-62-081 Przeźmierowo
Tel: (+48-61) 650 13 00
Fax: (+48-61) 650 13 50

Portugal
Bombas GRUNDFOS Portugal, S.A.
Rua Calvet de Magalhães, 241
Apartado 1079
P-2770-153 Paço de Arcos
Tel.: +351-21-440 76 00
Telefax: +351-21-440 76 90

Romania
GRUNDFOS Pompe România SRL
Bd. Biruintei, nr 103
Pantelimon county Ilfov
Phone: +40 21 200 4100
Telefax: +40 21 200 4101
E-mail: romania@grundfos.ro

Russia
ООО Грундфос Россия
Shkolnaya, 39-41
Москва, RU-109544, Russia
Тел. (+7) 495 564-88-00 (495) 737-30-00
Факс (+7) 495 564 88 11
E-mail grundfos.moscow@grundfos.com

Serbia
Grundfos Srbija d.o.o.
Omladinskih brigada 90b
11070 Novi Beograd
Phone: +381 11 2258 740
Telefax: +381 11 2281 769
www.rs.grundfos.com

Singapore
GRUNDFOS (Singapore) Pte. Ltd.
25 Jalan Tukang
Singapore 619264
Phone: +65-6681 9688
Telefax: +65-6681 9689

Slovakia
GRUNDFOS s.r.o.
Prievozská 4D
821 09 BRATISLAVA
Phona: +421 2 5020 1426
sk.grundfos.com

Slovenia
GRUNDFOS LJUBLJANA, d.o.o.
Leskoškova 9e, 1122 Ljubljana
Phone: +386 (0) 1 568 06 10
Telefax: +386 (0)1 568 06 19
E-mail: tehnika-si@grundfos.com

South Africa
GRUNDFOS (PTY) LTD
Corner Mountjoy and George Allen Roads
Wilbart Ext. 2
Bedfordview 2008
Phone: (+27) 11 579 4800
Fax: (+27) 11 455 6066
E-mail: lsmart@grundfos.com

Spain
Bombas GRUNDFOS España S.A.
Camino de la Fuentecilla, s/n
E-28110 Algete (Madrid)
Tel.: +34-91-848 8800
Telefax: +34-91-628 0465

Sweden
GRUNDFOS AB
Box 333 (Lunnagårdsgatan 6)
431 24 Mölndal
Tel.: +46 31 332 23 000
Telefax: +46 31 331 94 60

Switzerland
GRUNDFOS Pumpen AG
Bruggacherstrasse 10
CH-8117 Fällanden/ZH
Tel.: +41-44-806 8111
Telefax: +41-44-806 8115

Taiwan
GRUNDFOS Pumps (Taiwan) Ltd.
7 Floor, 219 Min-Chuan Road
Taichung, Taiwan, R.O.C.
Phone: +886-4-2305 0868
Telefax: +886-4-2305 0878

Thailand
GRUNDFOS (Thailand) Ltd.
92 Chaloem Phrakiat Rama 9 Road,
Dokmai, Pravej, Bangkok 10250
Phone: +66-2-725 8999
Telefax: +66-2-725 8998

Turkey
GRUNDFOS POMPA San. ve Tic. Ltd. Sti.
Gebze Organize Sanayi Bölgesi
Ihsan dede Caddesi,
2. yol 200. Sokak No. 204
41490 Gebze/ Kocaeli
Phone: +90 - 262-679 7979
Telefax: +90 - 262-679 7905
E-mail: satis@grundfos.com

Ukraine
Бізнес Центр Європа
Столичне шосе, 103
м. Київ, 03131, Україна
Телефон: (+38 044) 237 04 00
Факс.: (+38 044) 237 04 01
E-mail: ukraine@grundfos.com

United Arab Emirates
GRUNDFOS Gulf Distribution
P.O. Box 16768
Jebel Ali Free Zone
Dubai
Phone: +971 4 8815 166
Telefax: +971 4 8815 136

United Kingdom
GRUNDFOS Pumps Ltd.
Grovebury Road
Leighton Buzzard/Beds. LU7 4TL
Phone: +44-1525-850000
Telefax: +44-1525-850011

U.S.A.
GRUNDFOS Pumps Corporation
17100 West 118th Terrace
Olathe, Kansas 66061
Phone: +1-913-227-3400
Telefax: +1-913-227-3500

Uzbekistan
Grundfos Tashkent, Uzbekistan The Representative Office of Grundfos Kazakhstan in Uzbekistan
38a, Oybek street, Tashkent
Телефон: (+998) 71 150 3290 / 71 150 3291
Факс: (+998) 71 150 3292

Addresses Revised 07.06.2017

© Copyright Grundfos Holding A/S

The name Grundfos, the Grundfos logo, and **be think innovate** are registered trademarks owned by Grundfos Holding A/S or Grundfos A/S, Denmark. All rights reserved worldwide.

97781574 0417

ECM: 1206635