NXM系列塑壳断路器 P-01

概述 P-03

选型指南 P-09

内部附件代号 P-17

功能与特性 P-27

主要技术参数表 P-27

保护特性 P-35

内外部附件 P-45

技术资料 P-55

外形及安装尺寸 P-57

脱扣特性曲线 P-76

附件

1. 本体
2. 报警触头（选配）
3. 电动操作机构（选配）
4. 辅助触头（选配）
5. 联接板（选配）
6. 漏电报警不脱扣模块（选配）
7. 分励脱扣器（选配）
8. 通讯模块（选配）
9. 板后接线（选配）
10. 欠电压脱扣器（选配）
11. 相间隔板（标配）
12. 插入式（选配）
13. 手持测试模块（选配）
14. 手动操作机构（选配）

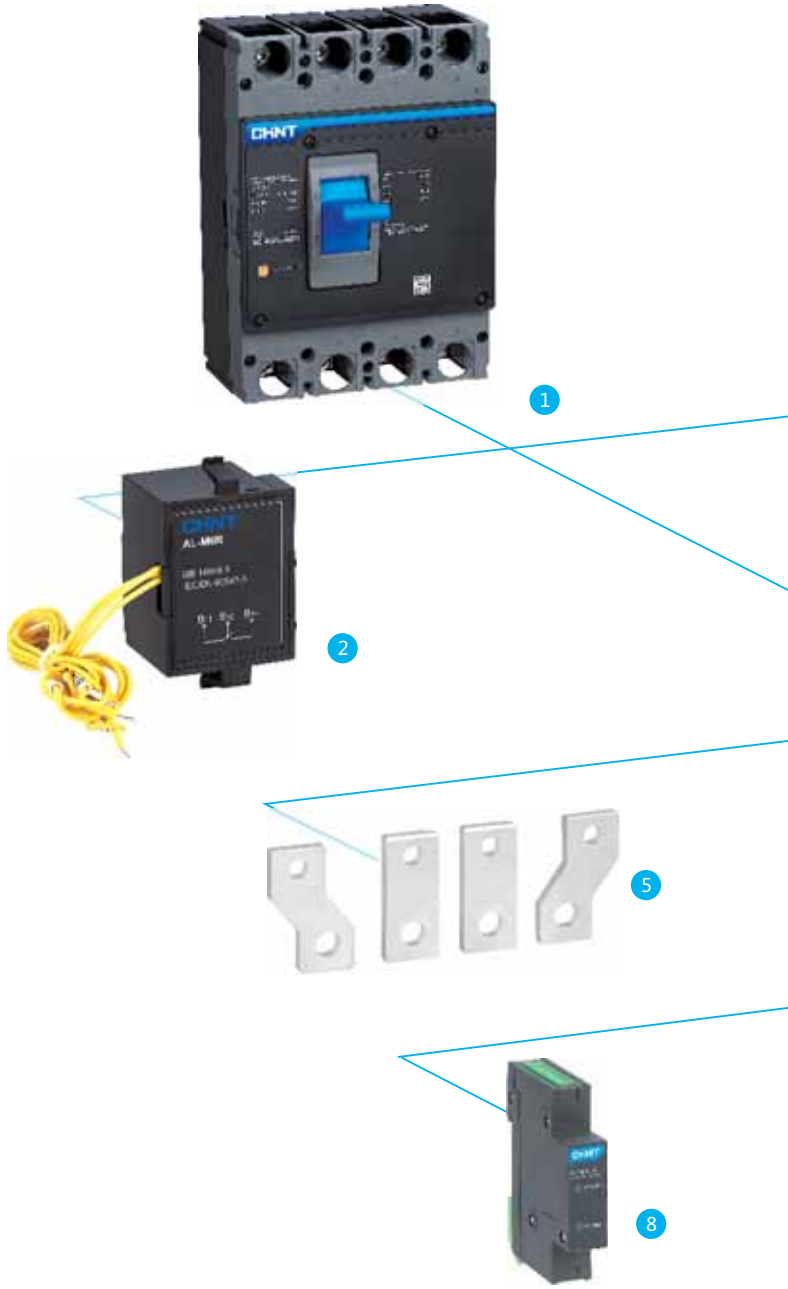


3
4
6
7
9
10
11
12
13
14

概述



NXM-320S/4300A



NXMS-320H/3300

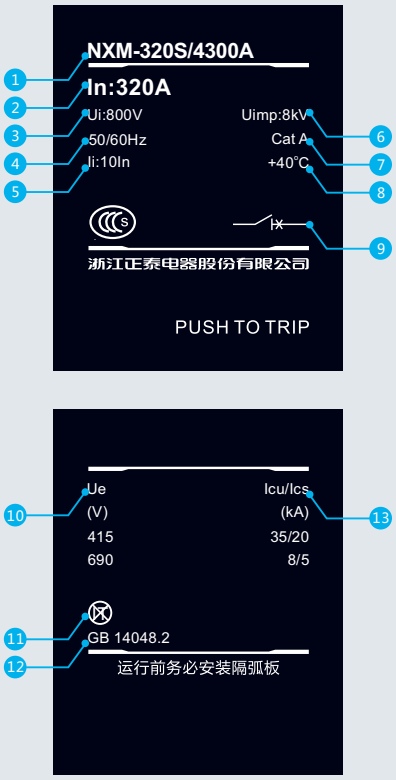

NXM热磁固定式塑壳断路器铭牌

NXM 系列塑壳断路器

断路器

塑壳断路器，在配电线路中的线路和设备发生过载、短路、欠压时，对线路和设备提供保护，也可对电动机的不频繁起动提供过载、短路、欠压保护。

- 壳架等级
  NXM系列塑壳断路器：63A、125A、160A、250A、320A、400A、630A、800A、1000A、1600A
  NXMS系列电子式断路器：160A、250A、320A、400A、630A、1000A、1600A
- 额定工作电压Ue（AC）：400/415/690V
- 分断能力代号：S、H
- 极数：2P、3P、4P
- 脱扣器类型：热磁式、电子式
- 安装方式：固定式、插入式

铭牌释义

1. 产品型号：壳架电流、分断能力、产品极数
2. In：额定电流
3. Ui：额定绝缘电压
4. 额定频率
5. Ii：额定瞬时短路电流整定值
6. Uimp：额定冲击耐受电压
7. Cat A：断路器使用类别
8. +40℃：基准温度
9. 适合隔离
10. Ue：额定工作电压
11. 不适用于IT系统
12. 产品符合标准
13. Icu/Ics：额定极限短路分断能力/额定运行短路分断能力

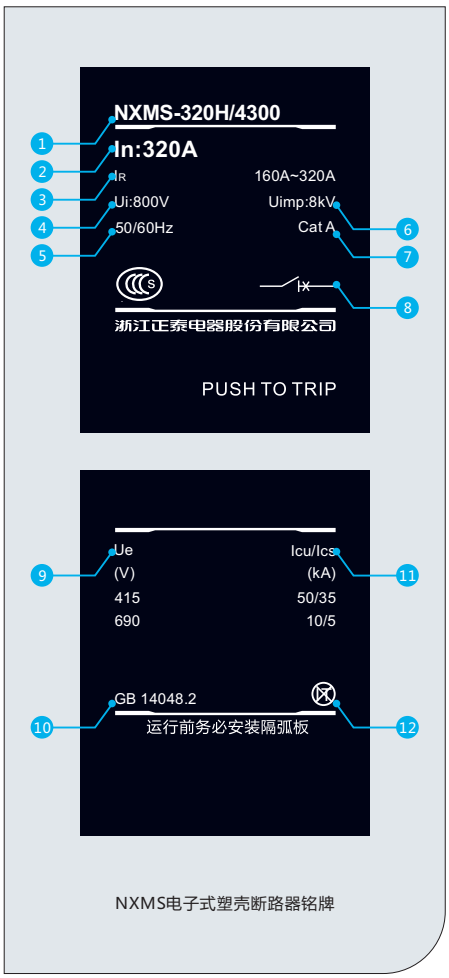

NXMS电子式塑壳断路器铭牌

1. 产品型号：壳架电流、分断能力、产品极数
2. In：额定电流
3. I_R：可调过载脱扣器的电流整定值
4. Ui：额定绝缘电压
5. 额定频率
6. Uimp：额定冲击耐受电压
7. Cat A：断路器使用类别
8. 适合隔离
9. Ue：额定工作电压
10. 产品符合标准
11. Icu/Ics：额定极限短路分断能力/额定运行短路分断能力
12. 不适用于IT系统

电子式脱扣器

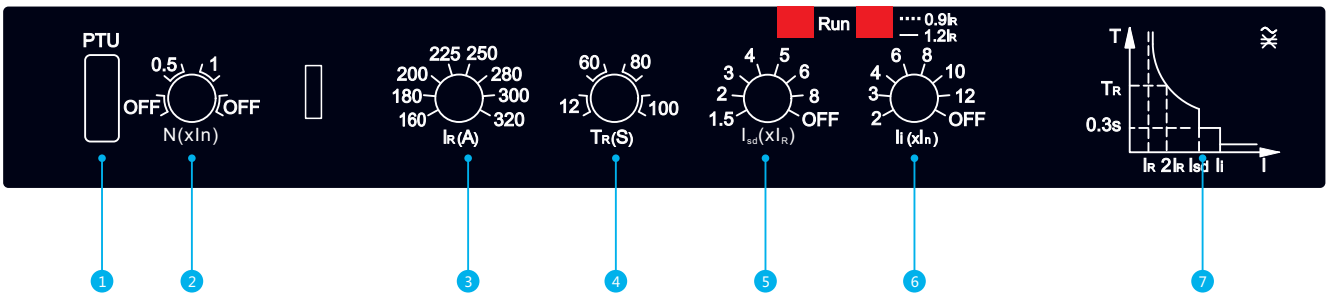

1. PTU接口
2. 中性极保护电流整定，两档电流可调，可关闭（OFF）
3. 可调过载脱扣器的电流整定值I_R，8档可调
4. 长延时动作时间T_R整定，4档可调
5. 短延时动作电流I_{sd}整定，7档电流可调，可关闭（OFF）
6. 额定瞬时短路电流整定值I_i，7档可调，可关闭（OFF）
7. 电流-时间保护特性曲线

概述



NXMLE-320S/4300A

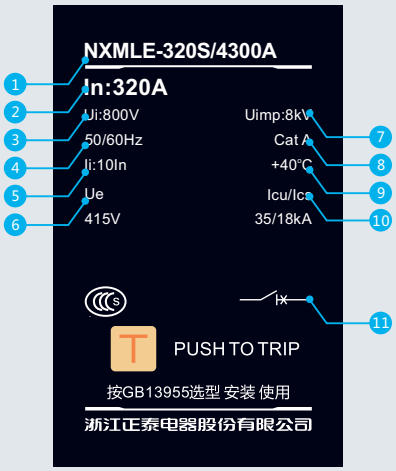

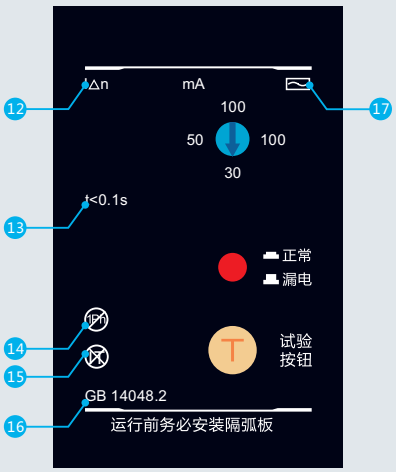

NXMLE剩余电流动作断路器铭牌

NXMLE 系列剩余电流动作保护断路器

剩余电流动作保护断路器

剩余电流动作断路器系列，其主要功能是对有致命危险的人身触电提供间接接触保护，对由于接地故障电流而引起的电气火灾提供保护，如绝缘损坏等。并对线路的过载、短路和欠电压提供保护，亦可作为线路的不频繁转换之用。

- 壳架等级：125A、160A、250A、320A、400A、630A、800A
- 额定工作电压Ue（AC）：400/415V
- 分断能力代号：S、H
- 极数：1P+N、2P、3P、3P+N、4P
- 安装方式：固定式、插入式

铭牌释义

1. 产品型号：壳架电流、分断能力、产品极数
2. In：额定电流
3. Ui：额定绝缘电压
4. 额定频率
5. Ii：额定瞬时短路电流整定值
6. Ue：额定工作电压
7. Uimp：额定冲击耐受电压
8. Cat A：断路器使用类别
9. +40℃：基准温度
10. Icu/Ics：额定极限短路分断能力/额定运行短路分断能力
11. 适合隔离
12. 额定剩余动作电流
13. t：最大分断时间
14. 仅用于三相电源的CBR
15. 不适用IT系统
16. 产品符合标准
17. AC型



NXHM-320/4

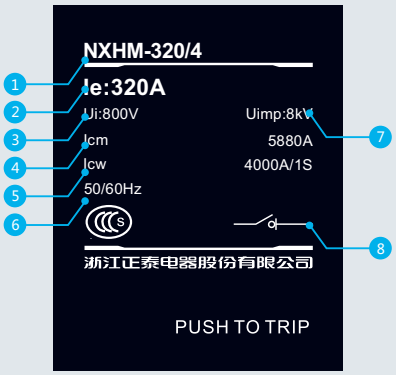

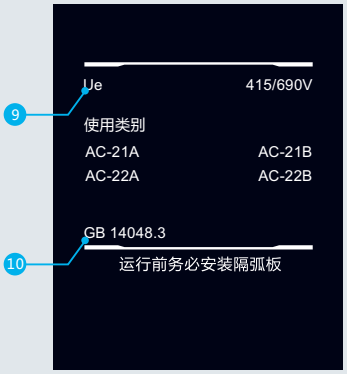

NXHM隔离开关铭牌

NXHM 系列隔离开关

隔离开关

隔离开关系列，在配电网络中，主要用来不频繁接通和分断电路及隔离电源用。

- 壳架等级：63A、125A、160A、250A、320A、400A、630A、800A、1000A
- 额定工作电压Ue（AC）：400/415/690V
- 极数：3P、4P
- 安装方式：固定式、插入式

铭牌释义

1. 产品型号：壳架电流、产品极数
2. Ie：额定工作电流
3. Ui：额定绝缘电压
4. Icm：额定短路接通能力
5. Icw：额定短时耐受电流
6. 额定频率
7. Uimp：额定冲击耐受电压
8. 隔离开关符号
9. Ue: 额定工作电压
10. 产品符合标准

概述

符合标准



- 产品标准

IEC 60947-1（总则）	GB 14048.1
IEC 60947-2（断路器）	GB 14048.2
IEC 60947-3（开关、隔离）	GB 14048.3
IEC 60947-4（电动机、驱动器）	GB 14048.4

- 极限环境使用标准

IEC 60068-2-1（低温）	GB/T 2423.1
IEC 60068-2-2（干热）	GB/T 2423.2
IEC 60068-2-11（盐雾）	GB/T 2423.17
IEC 60068-2-30（湿热）	GB/T 2423.4

- 特殊应用场合符合标准

GB 50054（低压配电设计规范） 第6.3.6条，过载报警不脱扣功能

GB 13955（剩余电流动作保护装置安装和运行） 第4.6条，漏电报警不脱扣功能

抗湿热能力



产品通过干冷、干热、湿热等环境试验，可在非常规环境下可靠运行。

环境温度





产品通过GB/T 2423.1（电工电子产品低温试验）、GB/T 2423.2（电工电子产品高温试验）的试验要求，可在-35℃~70℃的温度环境范围内使用，温度低于-5℃或高于40℃，须按样本中所提供的温度补偿系数表计算使用。

海拔与污染等级



2000m及以下为正常工作安装海拔高度，超过2000m，须考虑介电强度的下降和空气变冷因素，请按样本所提供的海拔高降容系数表进行修正使用。



产品可在IEC 60947-1和60664-1（工业环境）定义的三级污染环境中可靠运行。

防护等级



产品符合IEC 60529/GB 4208（外壳防护等级）标准要求。

产品本体：防护等级为IP30（除接线端子处）

- 柜门安装

配操作手柄：防护等级为IP40

配旋转手柄：防护等级为IP50

配电操机构：防护等级为IP40

选型指南

NXM 系列塑壳断路器

型号定义及说明

NXM	-	160	S	P	/	4	300	
产品代号		壳架电流等级代号	分断能力代号[2]	操作方式代号		极数代号[2]	脱扣方式及内部附件代号[3]	
NXM：系列塑壳断路器		63A 125A 160A 250A 320A 400A 630A 800A 1000A 1600A	S：25kA H：50kA S：35kA H：50kA S：50kA H：70kA S：50kA H：70kA	无代号：手柄直接操作 P：电动操作 Z：转动手柄操作		2：两极 3：三极 4：四极	第一位数字代表脱扣器方式 2：电磁式 3：热磁式(热过载报警不脱扣功能只能选3) 第二、三位数字为内部附件代号	

选型举例：

NXM-160HP/3300 160：订购一台壳架电流为160A，分断能力为50kA，带电动操作机构，极数为3P，不带内部附件，额定电流为160A的塑壳断路器。

注：[1] 各壳架所含额定电流见表1

[2] 各壳架所对应的产品极数、分断能力见表2

[3] 脱扣方式及内部附件代号见产品样本17-20页

[4] 过载报警不脱扣功能仅提供160~1000A壳架H型产品

[5] NXM四极断路器常规出厂产品N极类型为B型，如需订购A、C、D型，请与当地办事处联系

壳架电流和额定电流对照表

表1

额定电流（A）		25	32	40	50	63	80	100	125	160	180	200	225	250	280	315	320	350	400	500	630	700	800	900	1000	1250	1600
壳架电流（A）	63	■	■	■	■	■																					
	125	■	■	■	■	■	■	■	■																		
	160								■	■																	
	250									■	■	■	■	■													
	320											■	■	■	■		■										
	400															■	■	■	■								
	630																		■	■	■						
	800																				■	■	■				
	1000																						■	■	■		
	1600																								■	■	■

壳架电流、极数和分断能力对照表

壳架电流（A）		63			125			160			250		
产品极数		2P	3P	4P	2P	3P	4P	2P	3P	4P	2P	3P	4P
分断能力代号	S	■	■	■	■	■	■	■	■	■	■	■	■
	H	-	■	■	-	■	■	-	■	■	-	■	■

	G	2	A	100	OTH
	热过载报警不脱扣功能代号	用途代号	四极产品可选代号[5]	额定电流[1]	其他
	无代号：无过载报警不脱扣功能 G：带过载报警不脱扣功能[4]	无代号：配电保护 2：电动机保护	A：N极不安装过电流脱扣器，且N极始终接通，不与其他三极一起合分； B：N极不安装过电流脱扣器，且N极与其他三极一起合分； C：N极安装过电流脱扣器，且N极与其他三极一起合分； D：N极安装过电流脱扣器，且N极始终接通，不与其他三极一起合分。	25A~1600A	安装接线说明或附件控制电压说明

表2

	320			400		630		800		1000		1600	
	2P	3P	4P	3P	4P	3P	4P	3P	4P	3P	4P	3P	4P
	■	■	■	■	■	■	■	■	■	■	■	■	■
	-	■	■	■	■	■	■	■	■	■	■	■	■

选型指南

NXMS 系列电子式塑壳断路器

型号定义及说明

NXMS	-	160	H	P	/	3	
产品代号		壳架电流等级代号	分断能力代号[2]	操作方式代号		极数代号[2]	
NXMS：系列电子式塑壳断路器		160A 250A 320A 400A 630A 1000A 1600A	H：50kA S：50kA H：70kA S：50kA H：70kA	无代号：手柄直接操作 P：电动操作 Z：转动手柄操作		3：三极 4：四极[4]	

选型举例：

NXMS-160HP/3300 125 T：订购一台壳架电流为160A，分断能力为50kA，带电动操作机构，极数为3P，不带内部附件，脱扣器型式为电子式，电动机保护用，带通讯功能，额定电流为125A的电子式塑壳断路器。

注：[1] 各壳架所含额定电流见表3

[2] 各壳架所对应的产品极数、分断能力见表4

[3] 脱扣方式及内部附件代号见产品样本21-22页

[4] 中性极（N极）的型式为：N极安装过电流脱扣器且N极与其他三极一起合分（N极先合后分）

壳架电流和额定电流对照表

表3

额定电流（A）		32	63	125	160	250	320	400	630	800	1000	1600
壳架电流（A）	160	■	■	■	■							
	250					■						
	320						■					
	400							■				
	630								■			
	1000									■	■	
	1600											■

壳架电流、极数和分断能力对照表

表4

壳架电流（A）		160		250		320		400		630		1000		1600	
产品极数		3P	4P	3P	4P	3P	4P	3P	4P	3P	4P	3P	4P	3P	4P
分断能力代号	S	-	-	-	-	-	-	■	■	■	■	■	■	■	■
	H	■	■	■	■	■	■	■	■	■	■	■	■	■	■

	300	2	C	125	T	OTH
	脱扣方式及内部附件代号[3]	用途代号	四极产品可选代号	额定电流[1]	通讯功能模块代号[5]	其他
	第一位数字代表脱扣器方式 3：代表电子式 第二、三位数字为内部附件代号	无代号：配电保护 2：电动机保护	C：N极安装过电流脱扣器，且N极与其他三极一起合分。	32A~1600A	无代号：不带通讯功能 T：带通讯功能	安装接线说明或附件控制电压说明

选型指南

NXMLE 系列剩余电流动作断路器

型号定义及说明

NXMLE	-	125	H	P	/	3	300	2	
产品代号		壳架电流等级代号	分断能力代号[2]	操作方式代号		极数代号	脱扣方式及内部附件代号[3]	用途代号	
NXMLE：剩余电流动作断路器		125A 160A 250A 320A 400A 630A 800A	S：25kA H：35kA S：35kA H：50kA S：50kA H：75kA S：50kA H：70kA	无代号：手柄直接操作 P：电动操作 Z：转动手柄操作		1P+N 2P 3P 3P+N 4P	第一位数字代表脱扣器方式 2：电磁式[6] 3：热磁式 第二、三位数字为内部附件代号	无代号：表示配电保护 2：代表电动机保护	

选型举例：

NXMLE-125HP/4300 A Y J 100 A：订购一台壳架电流为125A，分断能力为35kA，带电动操作机构，极数为4P，脱扣器型式为热磁式，不带内部附件，四极代号为A，额定电流为100A，延时型，带漏电报警不脱扣功能，额定电流为100A，剩余电流动作值为mA(30/50/100)的剩余动作电流断路器。

壳架电流和额定电流对照表

表5

额定电流（A）		25	32	40	50	63	80	100	125	160	180	200	225	250	280	315	320	350	400	500	630	700	800
壳架电流（A）	125	■	■	■	■	■	■	■	■														
	160								■	■													
	250									■	■	■	■	■									
	320													■	■		■						
	400															■	■	■	■				
	630																		■	■	■		
	800																				■	■	■

壳架电流、极数和分断能力对照表

壳架电流（A）		125			160			250		
产品极数		1P+N/2P	3P	3P+N/4P	1P+N/2P	3P	3P+N/4P	1P+N/2P	3P	3P+N/4P
分断能力代号	S	■	■	■	■	■	■	■	■	■
	H	-	■	■	-	■	■	-	■	■

壳架电流与剩余电流动作值及代号对照表

壳架电流（A）		125	160	250
单档不可调，非延时型	剩余电流动作值及代号（mA）	30/50/100/200/300/500	30/50/100/200/300/500	30/50/100/200/300/500
三档可调，非延时型		A：30.50.100	A：30.50.100	A：30.50.100
		B：50.100.200	B：50.100.200	B：50.100.200
		C：100.200.300	C：100.200.300	C：100.200.300
		D：200.300.500	D：200.300.500	D：200.300.500
单档不可调，延时型		50/100/200/300/500	50/100/200/300/500	50/100/200/300/500
三档可调，延时型		B：50.100.200	B：50.100.200	B：50.100.200
		C：100.200.300	C：100.200.300	C：100.200.300
		D：200.300.500	D：200.300.500	D：200.300.500
		-	-	-

壳架电流与最大分断时间对照表

壳架电流（A）	125	160	250
非延时型（s）	≤0.1	≤0.1	≤0.1
延时型Y（s）	0.3/0.4/0.5	0.3/0.4/0.5	0.3/0.4/0.5

	A	Y	J	A	100	OTH
	四极产品 可选代号[6]	断开 时间[5]	漏电报警 功能代号	剩余电流 动作值代号[4]	额定 电流[1]	其他
	A：N极不安装过电流脱扣器，且N极始终接通，不与其他三极一起合分； B：N极不安装过电流脱扣器，且N极与其他三极一起合分	无代号：非延时性 Y：延时性	无代号：不带漏电报警不脱扣功能 J：带漏电报警不脱扣功能 Q：带漏电起停功能	A B C D E	10A~800A	安装接线说明或附件控制电压说明

注：[1] 各壳架所含额定电流见表5

[2] 各壳架所对应的产品极数、分断能力见表6

[3] 脱扣方式及内部附件代号见产品样本23-24页

[4] 单档不可调直接注明剩余电流值仅提供2P、3P+N、4P；三档可调，根据表7注明其代号

[5] 断开时间见表8

[6] 供货时，NXMLE系列断路器分断能力S型4P产品为A型,H型产品为B型

表6

	320			400		630		800	
	1P+N/2P	3P	3P+N/4P	3P	3P+N/4P	3P	3P+N/4P	3P	3P+N/4P
	■	■	■	■	■	■	■	■	■
	-	■	■	-	■	■	■	■	■

表7

	320	400	630	800
	30/50/100/200/300/500	50/100/200/300/500/1000	50/100/200/300/500/1000	50/100/200/300/500/1000
	A : 30.50.100	B : 50.100.200	B : 50.100.200	B : 50.100.200
	B : 50.100.200	C : 100.200.300	C : 100.200.300	C : 100.200.300
	C : 100.200.300	D : 200.300.500	D : 200.300.500	D : 200.300.500
	D : 200.300.500	E : 300.500.1000	E : 300.500.1000	E : 300.500.1000
	50/100/200/300/500	50/100/200/300/500/1000	50/100/200/300/500/1000	50/100/200/300/500/1000
	B : 50.100.200	B : 50.100.200	B : 50.100.200	B : 50.100.200
	C : 100.200.300	C : 100.200.300	C : 100.200.300	C : 100.200.300
	D : 200.300.500	D : 200.300.500	D : 200.300.500	D : 200.300.500
	-	E : 300/500/1000	E : 300.500.1000	E : 300.500.1000

表8

	320	400	630	800
	≤0.1	≤0.1	≤0.1	≤0.1
	0.3/0.4/0.5	0.3/0.4/0.5	0.3/0.4/0.5	0.3/0.4/0.5

NXHM 系列隔离开关

型号定义及说明

NXHM	-	320	P	/	3	00
产品代号		壳架电流等级代号	操作方式代号		极数代号	内部附件代号[1)]
NXHM：系列隔离开关		63A 125A 160A 250A 320A 400A 630A 800A 1000A	无代号：手柄直接操作 P：电动操作 Z：转动手柄操作		3：三极 4：四极	内部附件代号

选型举例：

NXHM-320 P/300：订购一台壳架电流为320A，带电动操作机构，极数为3P，不带内部附件的隔离开关。

注：[1)] 内部附件代号见产品样本25-26，如不带内部附件，数字代号“00”可省略

NOTE

内部附件代号

NXM 系列塑壳断路器内部附件代号

□报警触头、■辅助触头、●分励脱扣器、○欠电压脱扣器、▲预付费电表专用脱扣器

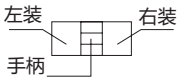

附件名称	附件代号		NXM-63S NXM-125S		NXM-63H NXM-125H	
	电磁脱扣器	热磁脱扣器	3P	4P	3P	4P
无内部附件	200	300				
报警触头	208	308	□	□	□	□
分励脱扣器	210	310	●	●	●	●
预付费电表专用脱扣器	210Y	310Y	▲	▲		
辅助触头（1NO1NC）	220	320	■	■	■	■
辅助触头（2NO2NC）						
欠电压脱扣器	230	330	○	○	○	○
分励脱扣器 辅助触头（1NO1NC）	240	340	●■	●■	●■	●■
分励脱扣器 辅助触头（2NO2NC）						
预付费电表专用脱扣器 辅助触头	240Y	340Y				
欠电压脱扣器 分励脱扣器	250	350	○●	○●	○●	○●
预付费电表专用脱扣器 欠电压脱扣器	250Y	250Y				
二组辅助触头（2NO2NC）	260	360				
欠电压脱扣器 辅助触头（1NO1NC）	270	370	○■	○■	○■	○■
欠 电压脱扣器 辅助触头（2NO2NC）						
分励脱扣器 报警触头	218	318	●□	●□	●□	●□
预付费电表专用脱扣器 报警触头	218Y	318Y				
辅助触头（1NO1NC）报警触头	228	328	■□	■□	■□	■□
辅助触头（2NO2NC）报警触头						
欠电压脱扣器 报警触头	238	338	○□	○□	○□	○□
分励脱扣器 辅助触头（1NO1NC） 报警触头	248	348	●■□	●■□	●■□	●■□
预付费电表专用脱扣器 报警触头 辅助触头	248Y	348Y				
二组辅助触头（2NO2NC）报警触头	268	368				
欠电压脱扣器 辅助触头（1NO1NC）报警触头	278	378	○■□	○■□	○■□	○■□

	NXM-160S		NXM-160H	
	3P	4P	3P	4P
				
				
				
				
				
				
				
				
				
				
				
				

内部附件代号

（续上表）

附件名称	附件代号		NXM-250S NXM-320S		NXM-250H NXM-320H	
	电磁脱扣器	热磁脱扣器	3P	4P	3P	4P
无内部附件	200	300				
报警触头	208	308				
分励脱扣器	210	310				
预付费电表专用脱扣器	210Y	310Y				
辅助触头（1NO1NC）	220	320				
辅助触头（2NO2NC）						
欠电压脱扣器	230	330				
分励脱扣器 辅助触头（1NO1NC）	240	340				
分励脱扣器 辅助触头（2NO2NC）						
预付费电表专用脱扣器 辅助触头	240Y	340Y				
欠电压脱扣器 分励脱扣器	250	350				
预付费电表专用脱扣器 欠电压脱扣器	250Y	250Y				
二组辅助触头（2NO2NC）	260	360				
欠电压脱扣器 辅助触头（1NO1NC）	270	370				
欠 电压脱扣器 辅助触头（2NO2NC）						
分励脱扣器 报警触头	218	318				
预付费电表专用脱扣器 报警触头	218Y	318Y				
辅助触头（1NO1NC）报警触头	228	328				
辅助触头（2NO2NC）报警触头						
欠电压脱扣器 报警触头	238	338				
分励脱扣器 辅助触头（1NO1NC）报警触头	248	348				
预付费电表专用脱扣器 报警触头 辅助触头	248Y	348Y				
二组辅助触头（2NO2NC）报警触头	268	368				
欠电压脱扣器 辅助触头（1NO1NC）报警触头	278	378				

内部附件代号

	NXM-400S/H NXM-630S/H		NXM-800S/H NXM-1000S/H		NXM-1600S/H	
	3P	4P	3P	4P	3P	4P
						
						
						
						
						
						
						
						
						
						

内部附件代号

NXMS 系列电子式塑壳断路器内部附件代号

附件名称	附件代号		NXMS-160H		NXMS-250H NXMS-320H		
	电磁脱扣器	热磁脱扣器	3P	4P	3P	4P	
无内部附件	200	300					
报警触头	208	308					
分励脱扣器	210	310					
辅助触头（1NO1NC）	220	320					
辅助触头（2NO2NC）							
欠电压脱扣器	230	330					
分励脱扣器 辅助触头（1NO1NC）	240	340					
分励脱扣器 辅助触头（2NO2NC）							
欠电压脱扣器 分励脱扣器	250	350					
二组辅助触头（2NO2NC）	260	360					
欠电压脱扣器 辅助触头（1NO1NC）	270	370					
欠 电压脱扣器 辅助触头（2NO2NC）							
分励脱扣器 报警触头	218	318					
辅助触头（1NO1NC）报警触头	228	328					
辅助触头（2NO2NC）报警触头							
欠电压脱扣器 报警触头	238	338					
分励脱扣器 辅助触头（1NO1NC）报警触头	248	348					
二组辅助触头（2NO2NC）报警触头	268	368					
欠电压脱扣器 辅助触头（1NO1NC）报警触头	278	378					

	NXMS-400S/H NXMS-630S/H		NXMS-1000S/H		NXMS-1600S/H	
	3P	4P	3P	4P	3P	4P
						
						
						
						
						
						
						

内部附件代号

NXMLE 系列剩余电流动作保护断路器内部附件代号

附件名称	附件代号		NXMLE-125S/H		NXMLE-160S/H		
	单磁脱扣器	热磁脱扣器	3P	4P	3P	4P	
无内部附件	200	300					
报警触头	208	308					
分励脱扣器	210	310					
辅助触头（1NO1NC）	220	320					
辅助触头（2NO2NC）							
欠电压脱扣器	230	330					
分励脱扣器 辅助触头（1NO1NC）	240	340					
分励脱扣器 辅助触头（2NO2NC）							
欠电压脱扣器 分励脱扣器	250	350					
二组辅助触头（2NO2NC）	260	360					
欠电压脱扣器 辅助触头（1NO1NC）	270	370					
欠电压脱扣器 辅助触头（2NO2NC）							
分励脱扣器 报警触头	218	318					
辅助触头（1NO1NC）报警触头	228	328					
辅助触头（2NO2NC）报警触头							
欠电压脱扣器 报警触头	238	338					
分励脱扣器 辅助触头（1NO1NC）报警触头	248	348					
二组辅助触头（2NO2NC）报警触头	268	368					
欠电压脱扣器 辅助触头（1NO1NC）报警触头	278	378					

	NXMLE-250S/H NXMLE-320S/H		NXMLE-400S/H/R NXMLE-630S/H/R		NXMLE-800S/H	
	3P	4P	3P	4P	3P	4P
						
						
						
						
						
						
						
						
						
						
						

内部附件代号

NXHM 系列隔离开关内部附件代号

附件名称	附件代号	NXHM-63 NXHM-125		NXHM-160		
		3P	4P	3P	4P	
无内部附件	00					
报警触头	08					
分励脱扣器	10					
辅助触头（1NO1NC）	20					
辅助触头（2NO2NC）						
欠电压脱扣器	30					
分励脱扣器 辅助触头（1NO1NC）	40					
分励脱扣器 辅助触头（2NO2NC）						
欠电压脱扣器 分励脱扣器	50					
二组辅助触头（2NO2NC）	60					
欠电压脱扣器 辅助触头（1NO1NC）	70					
欠 电压脱扣器 辅助触头（2NO2NC）						
分励脱扣器 报警触头	18					
辅助触头（1NO1NC）报警触头	28					
辅助触头（2NO2NC）报警触头						
欠电压脱扣器 报警触头	38					
分励脱扣器 辅助触头（1NO1NC） 报警触头	48					
二组辅助触头（2NO2NC）报警触头	68					
欠电压脱扣器 辅助触头（1NO1NC）报警触头	78					

内部附件代号

	NXHM-250 NXHM-320		NXHM-400 NXHM-630		NXHM-800		NXHM-1000	
	3P	4P	3P	4P	3P	4P	3P	4P
								
								
								
								
								

功能与特性

主要技术参数表

NXM 系列塑壳断路器

壳架等级额定电流Inm(A)			63		125		160		250	
额定电流In(A)，40℃			25,32,40,50,63		25,32,40,50,63,80,100,125		125,160		160,180,200,225,250	
额定绝缘电压 Ui(V)			800		800		800		800	
额定冲击耐受电压 Uimp(kV)			8		8		8		8	
额定工作电压Ue(V)，AC 50/60Hz			400/415		400/415		400/415/690		400/415/690	
分断能力代号			S	H	S	H	S	H	S	H
极数	2P		■	-	■	-	■	-	■	-
	3P		■	■	■	■	■	■	■	■
	4P		■	■	■	■	■	■	■	■
额定极限短路分断能力Icu(kA)	AC400/415V		25	50	25	50	35	50	35	50
	AC690V		-	-	-	-	8	10	8	10
额定运行短路分断能力Ics(kA)	AC400/415V		15	35	15	35	20	35	20	35
	AC690V		-	-	-	-	4	5	5	5
符合标准			IEC 60947-2，GB 14048.2							
使用类别			A		A		A		A	
隔离功能			■		■		■		■	
适用工作环境温度			-35℃~70℃							
飞弧距离			≤50		≤50		≤50		≤50	
机械寿命(次)		免维护	20000		20000		20000		20000	
		有维护	40000		40000		40000		40000	
电气寿命(次)		AC415V，In	10000		10000		10000		10000	
脱扣器方式及保护类型	电磁脱扣	配电保护	■	■	■	■	■	■	■	■
		电动机保护	■	■	■	■	■	■	■	■
	热磁脱扣	配电保护	■	■	■	■	■	■	■	■
		电动机保护	■	■	■	■	■	■	■	■
附件	辅助触头		■	■	■	■	■	■	■	■
	报警触头		■	■	■	■	■	■	■	■
	分励脱扣器		■	■	■	■	■	■	■	■
	欠压脱扣器		■	■	■	■	■	■	■	■
	手动操作机构		■	■	■	■	■	■	■	■
	电动操作机构		■	■	■	■	■	■	■	■
	板后接线		■	■	■	■	■	■	■	■
	插入式		■	■	■	■	■	■	■	■
	联结板		■	■	■	■	■	■	■	■
	相间隔板		■	■	■	■	■	■	■	■
派生产品	预付费电表专用		■	–	■	–	■	–	■	–
	过载报警不脱扣		–	–	–	–	■	■	■	■
外形尺寸(mm) 宽(W)×高(H)×深(D)		宽(2P/3P/4P)	56/76/103		56/76/103		63/90/120		78/105/140	
		高	130		130		155		165	
		深(S型/H型)	70/80		70/80		75/90.5		77/102	

	320		400		630		800		1000		1600	
	200, 225, 250, 280,320		315,320,350,400		400, 500,630		630, 700, 800		800, 900 , 1000		1000, 1250,1600	
	800		1000		1000		1000		1000		1000	
	8		12		12		12		12		12	
	400/415/690		400/415/690		400/415/690		400/415/690		400/415/690		400/415/690	
	S	H	S	H	S	H	S	H	S	H	S	H
	■	-	-	-	-	-	-	-	-	-	-	-
	■	■	■	■	■	■	■	■	■	■	■	■
	■	■	■	■	■	■	■	■	■	■	■	■
	35	50	50	70	50	70	50	70	50	70	50	70
	8	10	10	15	10	15	15	20	15	20	-	30
	20	35	35	50	35	50	35	50	35	50	35	50
	5	5	7.5	7.5	7.5	7.5	13	15	12.5	15	-	15
	IEC 60947-2 , GB 14048.2											
	A		A		A		A		A		A	
	■		■		■		■		■		■	
	-35℃~70℃											
	≤50		≤100		≤100		≤100		≤100		≤100	
	20000		10000		10000		8000		5000		5000	
	40000		20000		20000		10000		10000		10000	
	10000		8000		8000		5000		2500		2500	
	■	■	■	■	■	■	■	■	■	■	■	■
	■	■	■	■	■	■	■	■	■	■	■	■
	■	■	■	■	■	■	■	■	■	■	■	■
	■	■	■	■	■	■	■	■	■	■	■	■
	■	■	■	■	■	■	■	■	■	■	■	■
	■	■	■	■	■	■	■	■	■	■	■	■
	■	■	■	■	■	■	■	■	■	■	■	■
	■	■	■	■	■	■	■	■	■	■	■	■
	■	■	■	■	■	■	■	■	■	■	■	■
	■	■	■	■	■	■	■	■	■	■	■	■
	■	■	■	■	■	■	■	■	■	■	■	■
	■	■	■	■	■	■	■	■	■	■	-	-
	■	■	■	■	■	■	■	■	■	■	-	-
	■	■	■	■	■	■	■	■	■	■	■	■
	■	-	■	-	-	-	-	-	-	-	-	-
	■	■	■	■	■	■	■	■	■	■	-	-
	78/105/140		140/185		140/185		182/240		210/280		210/280	
	165		257		257		270		280		370	
	77/102		107.5/107.5		107.5/107.5		113/113		116/116		152/152	

功能与特性

主要技术参数表

NXMS 系列电子式塑壳断路器

壳架等级额定电流Inm(A)		160	250	320
额定电流In(A)，40℃		32、63、125、160	250	320
额定绝缘电压 Ui(V)		800	800	800
额定冲击耐受电压 Uimp(kV)		8	8	8
额定工作电压Ue(V)，AC 50/60Hz		400/415/690	400/415/690	400/415/690
分断能力代号		H	H	H
极数	3P	■	■	■
	4P	■	■	■
额定极限短路分断能力Icu(kA)	AC400/415V	50	50	50
	AC690V	10	10	10
额定运行短路分断能力Ics(kA)	AC400/415V	35	35	35
	AC690V	5	5	5
额定短时耐受电流Icw(kA)，1s	AC400/415V	-	-	-
符合标准		IEC 60947-2，GB 14048.2		
使用类别		A	A	A
隔离功能		■	■	■
适用工作环境温度		-25℃～+70℃		
飞弧距离		≤50	≤50	≤50
机械寿命(次)	免维护	20000	20000	20000
	有维护	40000	40000	40000
电气寿命(次)	AC415V，In	10000	10000	10000
电子脱扣(可调)	配电保护	■	■	■
	电动机保护	■	■	■
附件	辅助触头	■	■	■
	报警触头	■	■	■
	分励脱扣器	■	■	■
	欠压脱扣器	■	■	■
	通讯模块	■	■	■
	手动操作机构	■	■	■
	电动操作机构	■	■	■
	板后接线	■	■	■
	插入式	■	■	■
	相间隔板	■	■	■
	联结板	■	■	■
	手持测试模块	■	■	■
外形尺寸(mm) 宽(W)×高(H)×深(D)	宽(3P/4P)	90/120	105/140	105/140
	高	155	165	165
	深(S型/H型)	90.5	102	102

400		630		1000		1600	
400		630		800, 1000		1600	
1000		1000		1000		1000	
12		12		12		12	
400/415/690		400/415/690		400/415/690		400/415/690	
S	H	S	H	S	H	S	H
■	■	■	■	■	■	■	■
■	■	■	■	■	■	■	■
50	70	50	70	50	70	50	70
10	15	10	15	15	20	-	30
35	50	35	50	35	50	35	50
7.5	7.5	7.5	7.5	12.5	15	-	15
5		8		12		19.2	
IEC 60947-2 , GB 14048.2							
B		B		B		B	
■		■		■		■	
-25℃ ~ +70℃							
≤100		≤100		≤100		≤100	
10000		10000		5000		5000	
20000		20000		10000		10000	
8000		8000		2500		2500	
■	■	■	■	■	■	■	■
■	■	■	■	-	-	-	-
■	■	■	■	■	■	■	■
■	■	■	■	■	■	■	■
■	■	■	■	■	■	■	■
■	■	■	■	■	■	■	■
■	■	■	■	■	■	■	■
■	■	■	■	■	■	■	■
■	■	■	■	■	■	■	■
■	■	■	■	■	■	■	■
■	■	■	■	■	■	-	-
■	■	■	■	■	■	-	-
■	■	■	■	■	■	■	■
■	■	■	■	■	■	■	■
140/185		140/185		210/280		210/280	
257		257		280		370	
107.5/107.5		107.5/107.5		116/116		152/152	

功能与特性

主要技术参数表

NXMLE 系列剩余电流动作保护断路器

壳架等级额定电流Inm(A)		125		160		250		
额定电流In(A)，40℃		25,32,40,50,63,80, 100,125		125,160		160,180,200, 225,250		
额定绝缘电压 Ui(V)		800		800		800		
额定冲击耐受电压 Uimp(kV)		8		8		8		
额定工作电压Ue(V)，AC 50/60Hz		230/240，400/415		230/240，400/415		230/240，400/415		
额定剩余动作 电流IΔn(mA)	（2P、3P+N、4P） 单档不可调，非延时型	30/50/100/200/300/500		30/50/100/200/300/500		30/50/100/200/300/500		
	（2P、3P+N、4P） 单档不可调，延时型	50/100/200/300/500		50/100/200/300/500		50/100/200/300/500		
	三档可调，非延时型	A：30.50.100		A：30.50.100		A：30.50.100		
		B：50.100.200		B：50.100.200		B：50.100.200		
		C：100.200.300		C：100.200.300		C：100.200.300		
		D：200.300.500		D：200.300.500		D：200.300.500		
	三档可调，延时型	B：50.100.200		B：50.100.200		B：50.100.200		
		C：100.200.300		C：100.200.300		C：100.200.300		
		D：200.300.500		D：200.300.500		D：200.300.500		
		-		-		-		
额定剩余不动作电流IΔno(A)		0.5IΔn		0.5IΔn		0.5IΔn		
非延时型5IΔn最大分断时间(s)		≤0.04		≤0.04		≤0.04		
延时型2IΔn极限不驱动时间(s)不可调		0.1/0.2/0.3，可选		0.1/0.2/0.3，可选		0.1/0.2/0.3，可选		
延时型2IΔn最大分断时间(s)		0.3/0.4/0.5，可选		0.3/0.4/0.5，可选		0.3/0.4/0.5，可选		
分断能力代号		S	H	S	H	S	H	
极数	1P+N	■	-	■	-	■	-	
	2P	■	-	■	-	■	-	
	3P	■	■	■	■	■	■	
	3P+N	■	■	■	■	■	■	
	4P	■	■	■	■	■	■	
额定极限短路分断能力Icu(kA)，AC400/415V		25	35	35	50	35	50	
额定运行短路分断能力Ics(kA)		13	18	18	25	18	25	
符合标准		IEC 60947-2，GB 14048.2						
使用类别		A		A		A		
隔离功能[1]		■		■		■		
适用工作环境温度		-35℃～+70℃						
飞弧距离		≤50		≤50		≤100		
机械寿命(次)	免维护	20000		20000		20000		
	有维护	40000		40000		40000		
电气寿命(次)	AC415V，In	10000		10000		10000		
附件	辅助触头(1开1闭)	■	■	■	■	■	■	
	辅助触头(2开2闭)	-	-	■	■	■	■	
	报警触头	■	■	■	■	■	■	
	辅助触头　报警触头	■	■	■	■	■	■	
	分励脱扣器	■	■	■	■	■	■	
	欠压脱扣器	■	■	■	■	■	■	
	剩余电流报警不跳闸模块	■	■	■	■	■	■	
	手动操作机构	■	■	■	■	■	■	
	电动操作机构	■	■	■	■	■	■	
	板后接线	■	■	■	■	■[2]	■[2]	
	插入式	■	■	■	■	■	■	
	扩展端子联结排	■	■	■	■	■	■	
	相间隔板	■	■	■	■	■	■	
外形尺寸(mm) 宽(W)×高(H)×深(D)	宽(1P+N/2P/3P/3P+N/4P)	56/56/76/103/103		63/63/90/120/120		78/78/105/140		
	高	150		160		170		
	深(S型/H型)	71/80		75/90.5		77/80		

	320		400		630		800	
	200, 225, 250, 280,320		315,320,350,400		400,500,630		630,700,800	
	800		800		800		800	
	8		8		8		8	
	400/415		400/415		400/415		400/415	
	30/50/100/200/300/500		50/100/200/300/500/1000		50/100/200/300/500/1000		50/100/200/300/500/1000	
	50/100/200/300/500		50/100/200/300/500/1000		50/100/200/300/500/1000		50/100/200/300/500/1000	
	A : 30.50.100		B : 50.100.200		B : 50.100.200		B : 50.100.200	
	B : 50.100.200		C : 100.200.300		C : 100.200.300		C : 100.200.300	
	C : 100.200.300		D : 200.300.500		D : 200.300.500		D : 200.300.500	
	D : 200.300.500		E : 300.500.1000		E : 300.500.1000		E : 300.500.1000	
	B : 50.100.200		B : 50.100.200		B : 50.100.200		B : 50.100.200	
	C : 100.200.300		C : 100.200.300		C : 100.200.300		C : 100.200.300	
	D : 200.300.500		D : 200.300.500		D : 200.300.500		D : 200.300.500	
	-		E : 300.500.1000		E : 300.500.1000		E : 300.500.1000	
	0.5IΔn		0.5IΔn		0.5IΔn		0.5IΔn	
	≤0.04		≤0.04		≤0.04		≤0.04	
	0.1/0.2/0.3, 可选		0.1/0.2/0.3, 可选		0.1/0.2/0.3, 可选		0.1/0.2/0.3, 可选	
	0.3/0.4/0.5, 可选		0.3/0.4/0.5, 可选		0.3/0.4/0.5, 可选		0.3/0.4/0.5, 可选	
	S	H	S	H	S	H	S	H
	■	-	-	-	_	_	-	-
	■	-	-	-	_	_	-	-
	■	■	■	■	■	■	■	■
	■	■	■	■	■	■	■	■
	■	■	■	■	■	■	■	■
	35	50	50	75	50	75	50	70
	18	25	25	38	25	38	25	35
	IEC 60947-2 , GB 14048.2							
	A		A		A		A	
	■		■		■		■	
	-35℃ ~ +70℃							
	≤100		≤100		≤100		≤100	
	20000		10000		10000		8000	
	40000		20000		20000		10000	
	10000		8000		8000		5000	
	■	■	■	■	■	■	■	■
	■	■	■	■	■	■	■	■
	■	■	■	■	■	■	■	■
	■	■	■	■	■	■	■	■
	■	■	■	■	■	■	■	■
	■	■	■	■	■	■	■	■
	■	■	■	■	■	■	■	■
	■	■	■	■	■	■	■	■
	■	■	■	■	■	■	■	■
	■[2)]	■[2)]	■	■	■	■	■	■
	■	■	■	■	■	■	■	■
	■	■	■	■	■	■	■	■
	■	■	■	■	■	■	■	■
	78/78/105/140		140/185		140/185		210/280	
	170		267		267		280	
	77/80		107.5/107.5		107.5/107.5		117/117	

功能与特性

主要技术参数表

NXHM 系列隔离开关

约定发热电流Ith(A)，60℃		63	125	160
额定工作电流Ie(A)		63	125	160
额定绝缘电压 Ui (V)		800	800	800
额定冲击耐受电压 Uimp (kV)		8	8	8
额定工作电压Ue(V)，AC 50/60Hz		380/400/415,690	380/400/415,690	380/400/415,690
极数		3P/4P	3P/4P	3P/4P
额定短时耐受电流Icw(峰值A)AC 380/400/415V	1s	1600	1600	2000
符合标准	IEC 60947-3，GB 14048.3			
使用类别		AC-21A/AC-21B AC-22A/AC-22B	AC-21A/AC-21B AC-22A/AC-22B	AC-21A/AC-21B AC-22A/AC-22B
隔离功能		■	■	■
适用工作环境温度	-35℃~70℃			
飞弧距离	≤50	≤50	≤50	≤50
机械寿命(次)	免维护	20000	20000	20000
	有维护	40000	40000	40000
电气寿命(次)	AC415V，In	10000	10000	10000
附件	辅助触头	■	■	■
	报警触头	■	■	■
	分励脱扣器	■	■	■
	欠压脱扣器	■	■	■
	手动操作机构	■	■	■
	电动操作机构	■	■	■
	板后接线	■	■	■
	插入式	■	■	■
	扩展端子联结排	■	■	■
	相间隔板	■	■	■
外形尺寸(mm) 宽(W)×高(H)×深(D)	宽(3P/4P)	76/103	76/103	90/120
	高	130	130	155
	深	70	70	75

	250	320	400	630	800	1000
	250	320	400	630	800	1000
	1000	1000	1000	1000	1000	1000
	8	8	12	12	12	12
	380/400/415,690	380/400/415,690	380/400/415,690	380/400/415,690	380/400/415,690	380/400/415,690
	3P/4P	3P/4P	3P/4P	3P/4P	3P/4P	3P/4P
	4000	4000	5000	7800	10000	12000
	IEC 60947-3 , GB 14048.3					
	AC-21A/AC-21B AC-22A/AC-22B	AC-21A/AC-21B AC-22A/AC-22B	AC-21A/AC-21B AC-22A/AC-22B	AC-21A/AC-21B AC-22A/AC-22B	AC-21A/AC-21B AC-22A/AC-22B	AC-21A/AC-21B AC-22A/AC-22B
	■	■	■	■	■	■
	-35℃~70℃					
	≤50	≤50	≤100	≤100	≤100	≤100
	20000	20000	10000	10000	8000	5000
	40000	40000	20000	20000	10000	10000
	10000	10000	8000	8000	5000	2500
	■	■	■	■	■	■
	■	■	■	■	■	■
	■	■	■	■	■	■
	■	■	■	■	■	■
	■	■	■	■	■	■
	■	■	■	■	■	■
	■	■	■	■	■	■
	■	■	■	■	■	■
	■	■	■	■	■	■
	■	■	■	■	■	■
	105/140	105/140	140/185	140/185	182/240	210/280
	165	165	257	257	270	280
	77	77	107.5	107.5	113	116

功能与特性

保护特性

配电保护—电磁式脱扣器

电磁脱扣器	壳架等级额定电流I_{nm}（A）	额定电流I_n（A）	短路保护电流设定方式	短路保护电流设定值I_i（A）及允差	脱扣时间
短路保护	63	25~40	固定	500，±20%	瞬时动作
		50、63	固定	$10I_n$，±20%	
	125	25~40	固定	500，±20%	
		50~125	固定	$10I_n$，±20%	
	160	125、160	固定	$10I_n$，±20%	
	250	160~250	固定	$10I_n$，±20%	
	320	200~320	固定	$10I_n$，±20%	
	400	315~400	固定	$10I_n$，±20%	
	630	400~630	固定	$10I_n$，±20%	
	800	630~800	固定	$10I_n$，±20%	
	1000	800~1000	固定	$10I_n$，±20%	
	1600	1000~1600	固定	$10I_n$±20%	

	壳架等级额定电流I_{nm}（A）	额定电流I_n（A）	中性极保护电流设定方式	中性极短路保护电流设定值（A）及允差	脱扣时间
中性极保护 （四极代号C/D）	63	25~40	固定	500A±20%	瞬时动作
		50、63	固定	I_i，±20%	
	125	25~40	固定	500A±20%	
		50~125	固定	I_i，±20%	
	160	125、160	固定	I_i，±20%	
	250	160~250	固定	I_i，±20%	
	320	200~320	固定	I_i，±20%	
	400	315~400	固定	I_i，±20%	
	630	400~630	固定	I_i，±20%	
	800	630~800	固定	I_i，±20%	
	1000	800~1000	固定	I_i，±20%	
	1600	1000~1600	固定	I_i，±20%	

配电保护—热磁式脱扣器

热磁脱扣器	壳架等级额定电流I_{nm}（A）	额定电流I_n（A）	过载保护电流设定方式	脱扣特性
过载保护	全系列	25A~1600A	固定	I^2t=常数 1.05I_n（冷态），2h不脱扣（I_n>63A），1h不脱扣（I_n≤63A） 1.30I_n（热态），2h脱扣（I_n>63A），1h脱扣（I_n≤63A）
	1600	1000~1600A	可调	I_R可调范围：（0.7-0.8-0.9-1）In

热磁脱扣器	壳架等级额定电流I_{nm}（A）	额定电流I_n（A）	短路保护电流设定方式	短路保护电流设定值I_i（A）及允差	脱扣时间
短路保护	63	25~40	固定	500，±20%	瞬时动作
		50、63	固定	10I_n，±20%	
	125	25~40	固定	500，±20%	
		50~125	固定	10I_n，±20%	
	160	125、160	固定	10I_n，±20%	
	250	160~250	固定	10I_n，±20%	
	320	200~320	固定	10I_n，±20%	
	400	315~400	固定	10I_n，±20%	
	630	400~630	固定	10I_n，±20%	
	800	630~800	固定	10I_n，±20%	
	1000	800~1000	固定	10I_n，±20%	
	1600	1000~1600	固定	10I_n±20%	

	壳架等级额定电流I_{nm}（A）	额定电流I_n（A）	中性极保护电流设定方式	中性极过载保护电流设定值（A） 中性极短路保护电流设定值（A）
中性极保护 （四极代号C/D）	63	25~40	固定	I_R，500A±20%
		50、63	固定	I_R，I_i，±20%
	125	25~40	固定	I_R，500A±20%
		50~125	固定	I_R，I_i，±20%
	160	125、160	固定	I_R，I_i，±20%
	250	160~250	固定	I_R，I_i，±20%
	320	200~320	固定	I_R，I_i，±20%
	400	315~400	固定	I_R，I_i，±20%
	630	400~630	固定	I_R，I_i，±20%
	800	630~800	固定	I_R，I_i，±20%
	1000	800~1000	固定	I_R，I_i，±20%
	1600	1000~1600	固定	I_R，I_i，±20%

保护特性

配电保护—电子式脱扣器

电子脱扣器	壳架等级额定电流I_{nm}（A）	额定电流I_n（A）	过载保护电流设定方式I_R（A）	脱扣特性/时间
过载长延时保护	160	32	16-18-20-22-25-28-30-32	I^2t=常数 $1.05I_R$，2h内不动作 $1.3I_R$，1h内动作 $2I_R$，t_R=(12-60-80-100)s，I_{nm}<400A $2I_R$，t_R=(12-60-100-150)s，I_{nm}≥400A
		63	32-36-40-45-50-56-60-63	
		125	63-70-75-80-90-100-110-125	
		160	80-90-100-110-125-140-150-160	
	250	250	125-140-150-160-180-200-225-250	
	320	320	160-180-200-225-250-280-300-320	
	400	400	200-225-250-280-300-315-350-400	
	630	630	400-450-480-500-530-560-600-630	
	1000	800	630-660-680-700-720-750-780-800	
		1000	630-680-720-780-820-900-950-1000	
	1600	1600	800-900-1000-1100-1250-1400-1500-1600	
		动作允差		±10%
短路短延时保护	全系列	32~1600	I_{sd}=(1.5-2-3-4-5-6-8)I_n+OFF	t_{sd}=0.3,±0.06s
	动作允差		±15%	
瞬时保护	160~1600	32~1600	I_i=(2-3-4-6-8-10-12)I_R+OFF	瞬时动作
	动作允差		±15%	
中性极保护 （四极代号C）	全系列	32~1600	I_{RN}=（0.5、1）I_n+OFF，可调	
过载指示	全系列	32~1600	I_{R0}=1.2I_R	

配电保护—电磁式脱扣器+剩余电流脱扣器

电磁脱扣器	壳架等级 额定电流I_{nm}（A）	额定电流I_n（A）	短路保护电流设定方式	短路保护电流 设定值I_i（A）及允差	脱扣时间
短路保护	125	25~40	固定	500，±20%	瞬时动作
		50~125	固定	$10I_n$，±20%	
	160	125、160	固定	$10I_n$，±20%	
	250	160~250	固定	$10I_n$，±20%	
	320	200~320	固定	$10I_n$，±20%	
	400	315~400	固定	$10I_n$，±20%	
	630	400~630	固定	$10I_n$，±20%	
	800	630~800	固定	$10I_n$，±20%	

	壳架等级 额定电流I_{nm}（A）	剩余电流 脱扣器类型	剩余电流脱扣器类型	额定剩余电流$I_{\Delta n}$ 设定值（A）	脱扣时间
剩余动作电流保护	125/160/250/320	AC型	非延时：单档不可调	30/50/100/200/300/500	非延时型5IΔn最大分断时间（s） ≤0.04 延时型2IΔn极限不驱动时间（s）可选 0.1 0.2 0.3 延时型2IΔn最大分断时间（s）可选 0.3 0.4 0.5
			三档可调	A/B/C/D	
			延时型：单档不可调	50/100/200/300/500	
			三档可调	B/C/D	
	400/630/800	AC型	非延时：单档不可调	50/100/200/300/500/1000	
			三档可调	B/C/D/E	
			延时型：单档不可调	50/100/200/300/500/1000	
			三档可调	B/C/D/E	

功能与特性

保护特性

配电保护—热磁式脱扣器+剩余电流脱扣器

热磁脱扣器	壳架等级额定电流I_{nm}（A）	额定电流I_n（A）	过载保护电流设定方式	脱扣特性
过载保护	全系列	25~800	固定	I^2t=常数 1.05I_n（冷态），2h不脱扣（I_n>63A），1h不脱扣（I_n≤63A） 1.30I_n（热态），2h脱扣（I_n>63A），1h脱扣（I_n≤63A）

	壳架等级额定电流I_{nm}（A）	额定电流I_n（A）	短路保护电流设定方式	短路保护电流设定值I_i（A）及允差	脱扣时间
短路保护	125	25~40	固定	500，±20%	瞬时动作
		50~125	固定	10I_n，±20%	
	160	125、160	固定	10I_n，±20%	
	250	160~250	固定	10I_n，±20%	
	320	200~320	固定	10I_n，±20%	
	400	315~400	固定	10I_n，±20%	
	630	400~630	固定	10I_n，±20%	
	800	630~800	固定	10I_n，±20%	

	壳架等级额定电流I_{nm}（A）	剩余电流脱扣器类型		额定剩余电流动作$I_{\Delta n}$设定值（A）	脱扣时间
剩余动作电流保护	125/160/250/320	AC型	非延时：单档不可调	30/50/100/200/300/500	非延时型5IΔn最大分断时间（s） ≤0.04 延时型2IΔn极限不驱动时间（s）可选 0.1 0.2 0.3 延时型2IΔn最大分断时间（s）可选 0.3 0.4 0.5
			三档可调	A/B/C/D	
			延时型：单档不可调	50/100/200/300/500	
			三档可调	B/C/D	
	400/630/800	AC型	非延时：单档不可调	50/100/200/300/500/1000	
			三档可调	B/C/D/E	
			延时型：单档不可调	50/100/200/300/500/1000	
			三档可调	B/C/D/E	

电动机保护—电磁式脱扣器

电磁脱扣器	壳架等级额定电流I_{nm}（A）	额定电流I_n（A）	短路保护电流设定方式	短路保护电流设定值I_i（A）及允差	脱扣时间
短路保护	63	25~40	固定	500A±20%	瞬时动作
		50、63	固定	$12I_n$，±20%	
	125	25~40	固定	500A±20%	
		50~125	固定	$12I_n$，±20%	
	160	125、160	固定	$12I_n$，±20%	
	250	160~250	固定	$12I_n$，±20%	
	320	200~320	固定	$12I_n$，±20%	
	400	315~400	固定	$12I_n$，±20%	
	630	400~630	固定	$12I_n$，±20%	
	800	630~800	固定	$12I_n$，±20%	

	壳架等级额定电流I_{nm}（A）	额定电流I_n（A）	中性极保护电流设定方式	中性极过载保护电流设定值（A） 中性极短路保护电流设定值（A）
中性极保护（四极代号C/D）	63	25~40	固定	500A±20%
		50、63	固定	I_R，I_i，±20%
	125	25~40	固定	500A±20%
		50~125	固定	I_R，I_i，±20%
	160	125、160	固定	I_R，I_i，±20%
	250	160~250	固定	I_R，I_i，±20%
	320	200~320	固定	I_R，I_i，±20%
	400	315~400	固定	I_R，I_i，±20%
	630	400~630	固定	I_R，I_i，±20%
	800	630~800	固定	I_R，I_i，±20%

功能与特性

保护特性

电动机保护—热磁式脱扣器

热磁脱扣器	壳架等级额定电流I_{nm}（A）	额定电流I_n（A）	过载保护电流设定方式	脱扣特性
过载保护	125~800	25~630	固定	I^2t=常数 1.0In（冷态），>2h不脱扣 1.2In（热态），≤2h脱扣 1.5In（热态），≤4min，25A≤In≤225A ≤8min，225A＜In≤630A（含800A壳架630A） 7.2In（热态），4s≤T≤10s，25A≤In≤225A 6s≤T≤20s，225A＜In≤630A（含800A壳架630A） 脱扣级别：10（≤160A）、20（160A＜In≤630A）

热磁脱扣器	壳架等级额定电流I_{nm}（A）	额定电流I_n（A）	短路保护电流设定方式	短路保护电流设定值I_i（A）及允差	脱扣时间
短路保护	63	25~40	固定	500，±20%	瞬时动作
		50、63	固定	$12I_n$，±20%	
	125	25~40	固定	500，±20%	
		50~125	固定	$12I_n$，±20%	
	160	125、160	固定	$12I_n$，±20%	
	250	160~250	固定	$12I_n$，±20%	
	320	200~320	固定	$12I_n$，±20%	
	400	315~400	固定	$12I_n$，±20%	
	630	400~630	固定	$12I_n$，±20%	
	800	630~800	固定	$12I_n$，±20%	

	壳架等级额定电流I_{nm}（A）	额定电流I_n（A）	中性极保护电流设定方式	中性极过载保护电流设定值（A） 中性极短路保护电流设定值（A）
中性极保护（四极代号C/D）	63	25~40	固定	I_R，500A±20%
		50、63	固定	I_R，I_i，±20%
	125	25~40	固定	I_R，500A±20%
		50~125	固定	I_R，I_i，±20%
	160	125、160	固定	I_R，I_i，±20%
	250	160~250	固定	I_R，I_i，±20%
	320	200~320	固定	I_R，I_i，±20%
	400	315~400	固定	I_R，I_i，±20%
	630	400~630	固定	I_R，I_i，±20%
	800	630~800	固定	I_R，I_i，±20%

电动机保护—电子式脱扣器

<table>
<tr><th>电子脱扣器</th><th>壳架等级额定电流I_{nm}（A）</th><th>额定电流I_n（A）</th><th>过载保护电流设定方式I_R（A）</th><th>脱扣特性/时间</th></tr>
<tr><td rowspan="8">过载长
延时保护</td><td rowspan="4">160</td><td>32</td><td>16-18-20-22-25-28-30-32</td><td rowspan="8">I^2t=常数
<table><tr><td>1.05I_R</td><td colspan="4">2h内不动作</td></tr><tr><td>1.2I_R</td><td colspan="4">1h内动作</td></tr><tr><td>脱扣级别</td><td>10A</td><td>10</td><td>20</td><td>30</td></tr><tr><td>1.5I_R</td><td>53</td><td>107</td><td>178</td><td>267</td></tr><tr><td>2I_R</td><td>30</td><td>60</td><td>100</td><td>150</td></tr><tr><td>7.2I_R</td><td>2.3</td><td>4.6</td><td>7.7</td><td>11.6</td></tr><tr><td colspan="5">延时时间精度：±10%</td></tr></table></td></tr>
<tr><td>63</td><td>32-36-40-45-50-56-60-63</td></tr>
<tr><td>125</td><td>63-70-75-80-90-100-110-125</td></tr>
<tr><td>160</td><td>80-90-100-110-125-140-150-160</td></tr>
<tr><td>250</td><td>250</td><td>125-140-150-160-180-200-225-250</td></tr>
<tr><td>320</td><td>320</td><td>160-180-200-225-250-280-300-320</td></tr>
<tr><td>400</td><td>400</td><td>200-225-250-280-300-315-350-400</td></tr>
<tr><td>630</td><td>630</td><td>400-450-480-500-530-560-600-630</td></tr>
<tr><td colspan="3">动作允差</td><td>±20%</td></tr>
<tr><td>短路短延时保护</td><td>全系列</td><td>32~630</td><td>I_{sd}=（1.5-2-3-4-5-6-8）I_R+OFF</td><td rowspan="2">t_{sd}=0.3,±0.06s</td></tr>
<tr><td></td><td>动作允差</td><td></td><td>±15%</td></tr>
<tr><td>瞬时保护</td><td>160~1600</td><td>32~630</td><td>I_i=（2-4-6-8-10-12-14）I_n+OFF</td><td rowspan="2">瞬时动作</td></tr>
<tr><td></td><td>动作允差</td><td></td><td>±15%</td></tr>
<tr><td>中性极保护
（四极代号C）</td><td>全系列</td><td>32~630</td><td>I_{RN}=（0.5、1）I_n+OFF，可调</td><td></td></tr>
<tr><td>过载指示</td><td>全系列</td><td></td><td>I_{RO}=1.2I_R</td><td></td></tr>
</table>

功能与特性

保护特性

电动机保护—电磁式脱扣器+剩余电流脱扣器

单磁脱扣器	壳架等级额定电流I_{nm}（A）	额定电流I_n（A）	短路保护电流设定方式	短路保护电流设定值I_i（A）及允差	脱扣时间
短路保护	125	25~40	固定	500，±20%	瞬时动作
		50~125	固定	$12I_n$，±20%	
	160	125、160	固定	$12I_n$，±20%	
	250	160~250	固定	$12I_n$，±20%	
	320	200~320	固定	$12I_n$，±20%	
	400	315~400	固定	$12I_n$，±20%	
	630	400~630	固定	$12I_n$，±20%	
	800	630~800	固定	$12I_n$，±20%	

	壳架等级 额定电流I_{nm}（A）	剩余电流 脱扣器类型	剩余电流脱扣器类型	额定剩余电流$I_{\Delta n}$ 设定值（A）	脱扣时间
剩余动作电流保护	125/160/250/320	AC型	非延时：单档不可调	30/50/100/200/300/500	
			三档可调	A/B/C/D	
			延时型：单档不可调	50/100/200/300/500	
			三档可调	B/C/D	
	400/630/800	AC型	非延时：单档不可调	50/100/200/300/500/1000	
			三档可调	B/C/D/E	
			延时型：单档不可调	50/100/200/300/500/1000	
			三档可调	B/C/D/E	

非延时型5IΔn 最大分断时间（s）	≤ 0.04		
延时型2IΔn 极限不驱动时间（s），可选	0.1	0.2	0.3
延时型2IΔn 最大分断时间（s），可选	0.3	0.4	0.5

电动机保护—热磁式脱扣器+剩余电流脱扣器

热磁脱扣器	壳架等级额定电流I_{nm}（A）	额定电流I_n（A）	过载保护电流设定方式	脱扣特性
过载保护	125~800	25~630	固定	I^2t=常数 1.0In（冷态），>2h不脱扣 1.2In（热态），≤2h脱扣 1.5In（热态），≤4min，25A≤In≤225A ≤8min，225A<In≤630A（含800A壳架630A） 7.2In（热态），4s≤T≤10s，25A≤In≤225A 6s≤T≤20s，225A<In≤630A（含800A壳架630A） 脱扣级别：10（≤160A）、20（160A<In≤630A）

热磁脱扣器	壳架等级额定电流I_{nm}（A）	额定电流I_n（A）	短路保护电流设定方式	短路保护电流设定值I_i（A）及允差	脱扣时间
短路保护	63	25~40	固定	500，±20%	瞬时动作
		50、63	固定	$12I_n$，±20%	
	125	25~40	固定	500，±20%	
		50~125	固定	$12I_n$，±20%	
	160	125、160	固定	$12I_n$，±20%	
	250	160~250	固定	$12I_n$，±20%	
	320	200~320	固定	$12I_n$，±20%	
	400	315~400	固定	$12I_n$，±20%	
	630	400~630	固定	$12I_n$，±20%	
	800	630~800	固定	$12I_n$，±20%	

	壳架等级 额定电流I_{nm}（A）	剩余电流 脱扣器类型	剩余电流脱扣器类型	额定剩余电流$I_{\Delta n}$ 设定值（A）	脱扣时间
剩余动作电流保护	125/160/250/320	AC型	非延时：单档不可调	30/50/100/200/300/500	
			三档可调	A/B/C/D	
			延时型：单档不可调	50/100/200/300/500	
			三档可调	B/C/D	
	400/630/800	AC型	非延时：单档不可调	50/100/200/300/500/1000	
			三档可调	B/C/D/E	
			延时型：单档不可调	50/100/200/300/500/1000	
			三档可调	B/C/D/E	

非延时型5IΔn 最大分断时间（s）	≤ 0.04		
延时型2IΔn 极限不驱动时间（s），可选	0.1	0.2	0.3
延时型2IΔn 最大分断时间（s），可选	0.3	0.4	0.5



AX-M3辅助触头



辅助触头与本体拼装示意图

内部附件

AX辅助触头

功能：远程指示断路器的合闸（ON）或分闸/自由脱扣（OFF）状态的附件，接在断路器的辅助回路中。

型号说明

AX-□□□□

- 适用产品类别：通用（省略），漏电断路器（LE）
- 适用产品极数：2P（2），通用（省略）
- 安装位置代号：左边安装（L），右边安装（R）
- 壳架代号（见表1）
- 辅助触头名称代号

例：63/125壳架右辅助触头代号：AX-M1 R

表1 壳架代号

壳架	63/125	160	250/320	400/630	800	1000	1600
代号	M1	M2	M3	M4	M5	M6	M7

指示断路器的分、合状态

AX	分闸或自由脱扣 OFF & TRIP	FX12 FX14	FX11
	合闸ON	FX12 FX14	FX11

电气特性

工作电压（V）		AC-15	DC-13	
		AC380/400/415	DC110	DC220
工作电流(A)	63~320	0.26	0.14	0.14
	400~1000	0.4	0.2	0.2
	1600	0.26	0.14	0.14

接线图

辅助触头可以与指示灯构成控制回路。在不打开配电柜时可通过指示灯确定断路器分、合闸状态。

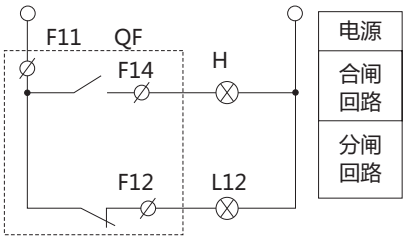



AL-M6报警触头



报警触头与本体拼装示意图

内部附件

AL报警触头

功能：主要用于断路器当发生故障后或自由脱扣时提供信号。

报警触头发出故障指示信号的原因有：

- 过载或短路脱扣
- 欠压脱扣
- 剩余电流动作脱扣
- 手动自由脱扣

型号说明

AL-□□□□

- □ 适用产品类别：通用（省略），漏电断路器（LE）
- □ 适用产品极数：2P（2）,通用（省略）
- □ 安装位置代号：左边安装（L）,右边安装（R）
- □ 壳架代号（见表1）
- AL 报警触头名称代号

例： 63/125壳架左报警触头代号：AL-M1 L

指示断路器的分、合状态

AL	分闸或合闸 OFF & ON	B12 B14		B11
	脱扣TRIP	B12 B14		B11

电气特性

工作电压（V）		AC-15	DC-13	
		AC380/400/415	DC110	DC220
工作电流(A)	63~320	0.26	0.14	0.14
	400~1000	0.4	0.2	0.2
	1600	0.26	0.14	0.14

接线图

报警触头可以与指示灯、蜂鸣器等相连接，当断路器脱扣时，可确定断路器所处状态。

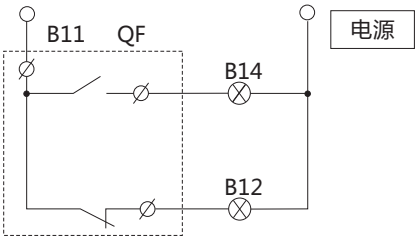



漏电报警不脱扣模块



漏电报警不脱扣模块与本体拼装示意图

内部附件

漏电报警不脱扣模块

功能：主要应用在一些特殊场合：不因漏电而影响紧急情况下继续使用电源；用户得到漏电报警信号，可根据需要适时检修漏电故障的原因，排除故障。

主要应用场合有：

- 消防电源，如：消防用电梯。消防水泵，消防报警等设备，消防及照明
- 防盗报警电源
- 医院手术室电源以及不允许停电的特殊设备以及停电会造成巨大经济损失的设备

报警触头转换状态

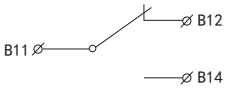

接线图

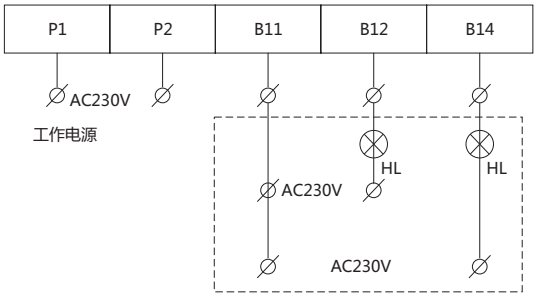

报警触头可以与指示灯、蜂鸣器、警铃等相连接，当报警信号响应时，应及时检查线路是否有故障。

注意事项：

- 产品合闸前务必接通模块工作电源
- 漏电报警后严禁连续按产品试验按钮
- 漏电报警后请及时排除故障，并按复位按钮复位



UVT-M4欠电压脱扣器



欠电压脱扣器与本体拼装示意图

内部附件

UVT欠电压脱扣器

功能：实现断路器的欠电压保护功能，在电源电压过低时断开断路器，保护用电设备。

- 当电源电压下降（甚者缓慢下降）到额定控制电源电压的70%至35%范围时，欠电压脱扣器应使断路器可靠断开。
- 当电源电压等于或大于85%欠电压脱扣器的额定控制电源电压时，应能保证断路器闭合。
- 当电源电压低于欠电压脱扣器的额定控制电源电压得35%时，欠电压脱扣器应能防止断路器闭合。

型号说明

UVT-□□□□□

- 适用产品类别：热磁式（省略），电子式（E），漏电断路器（LE）
- 适用产品极数：2P（2），通用（省略）
- 安装位置代号：左边安装（L），右边安装（R）
- 控制电压代号（见表2），仅A1、A2适用
- 壳架代号（见表1）
- 欠电压脱扣器名称代号

例： 63/125壳架400V右欠电压脱扣器代号：UVT-M1 A2 R

表2 适用电压代号

电压	AC220V/230V/240V	AC380V/400V/415V	DC24V	DC110V	DC220V
代号	A1	A2	D1	D2	D3

电气特性

所配产品壳架电流（A）	欠电压脱扣器功率（VA或W）	
	AC220V/230V/240V	AC380V/400V/415V
63/125	3.1	4
160	3.2	3.9
250/320	3.3	4.3
400/630	2.5	3.6
800	1.6	2
1000	1.6	2
1600	1.6	2

动作特性

动作条件（XU_e）	可靠断开	35%~70%
	防止闭合	≤35%
	可靠闭合	≥85%
响应时间		1s
操作次数		1000

接线图

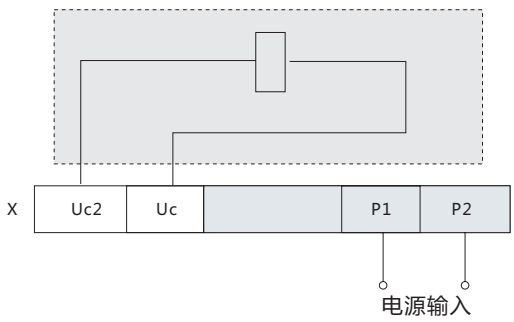



SHT-M2分励脱扣器



分励脱扣器与本体拼装示意图

内部附件

SHT分励脱扣器

功能：分励脱扣器是一种远距离操纵分闸的附件。
当电源电压等于额定控制电源电压的70%~110%之间的任意电压时，分励脱扣器应能使断路器可靠动作。

型号说明

SHT-□□□□□

- 适用产品类别：通用（省略），漏电断路器（LE）
- 适用产品极数：2P（2），通用（省略）
- 安装位置代号：左边安装（L），右边安装（R）
- 控制电压代号（见表2）
- 壳架代号（见表1）
- 分励脱扣器名称代号

例： 63/125壳架400V左分励脱扣器代号：SHT-M1 A2 L

电气特性

所配产品壳架电流（A）	分励脱扣器功率（VA或W）				
	AC220V/230V/240V	AC380V/400V/415V	DC24V	DC110V	DC220V
63/125	76	91.5	91	80	136
160	73	96.5	91	52.8	71
250/320	68.5	112	85.3	58	66
400/630	62.5	68	100	105	56
800	153	168	120	105	56
1000	153	163	120	105	56
1600	175	183	140	143	286

动作特性

可靠动作电压		70%~110%XU_6
通电时间（脉冲型）	最小值	10ms
	最大值	1s
响应时间		30ms
操作次数		1000

接线图

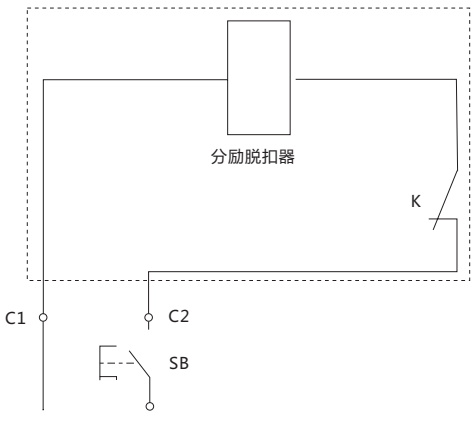



MD-M2电动操作机构



电动操作机构与本体拼装示意图

外部附件

MD电动操作机构

功能：适用于远距离对断路器进行合闸、分闸及再扣，以及自动化应用场合。

型号说明

MD-□□□□□

- 适用产品类别：热磁式（省略），电子式（E），漏电断路器（LE）
- 适用产品分断能力：通用（省略）,S、H
- 安装位置代号：左边安装（L）,右边安装（R）
- 控制电压代号（见表2）
- 壳架代号（见表1）
- 电动操作机构名称代号

例： 63/125壳架塑壳断路器400V电操代号：MD-M1 A2

电气特性

类别 \ 型号	全系列
结构型式	交直流两用
电压规格	AC220V/230V/240V、AC380V/400V/415V DC110V、220V
额定频率	50Hz/60Hz

接线图

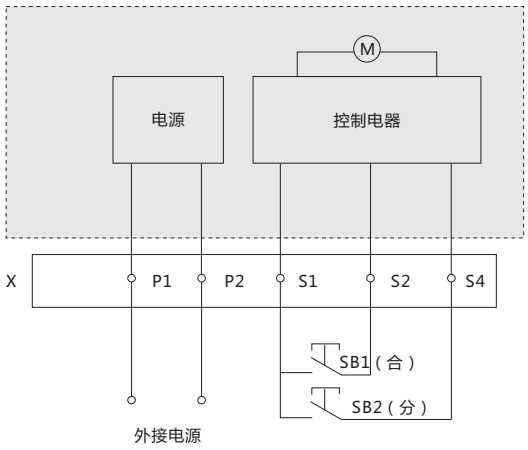

说明：SB1、SB2为合闸、分闸按钮（用户自备）；

P1、P2为外部电源接线端子，当外接电源为直流电源时，P1接“+”、P2接“-”

电动操作机构

电动操作机构安装尺寸图

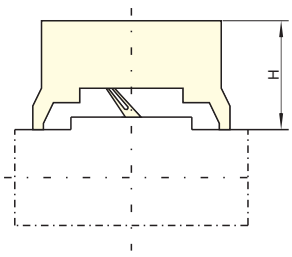

壳架电流	63A	160A	250A	400A	800A	1000A	1600A
	125A		320A	630A			
安装尺寸H(mm)	93	97	97.5	154	154	154.5	156.5



ERH-M6



手动作机构与本体拼装示意图



PIA-M2

外部附件

ERH手动操作机构

功能：采用独特的设计和传动结构，通过旋转手柄来实现对断路器的合闸、分闸和再扣操作。

型号说明

ERH-□□

- 适用产品类别：通用（省略），漏电断路器（LE）
- 壳架代号（见表1）
- 手动操作机构名称代号

例： 63/125壳架剩余电流动作断路器手动操作机构代号：ERH-M1 LE

手动操作机构安装尺寸图

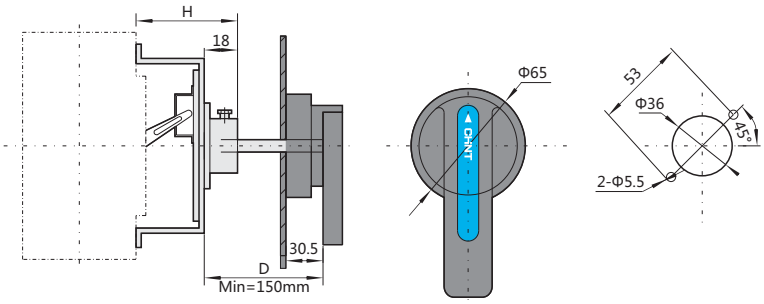

壳架电流	63A	160A	250A	400A	800A	1000A	1600A
	125A		320A	630A			
安装尺寸H(mm)	53.5	61.5	63.5	96/98[1)]	97	97	68.5

注[1)]：热磁电子式断路器安装尺寸为98mm，漏电保护断路器安装尺寸为96mm。

PIA插入式

功能：无需拆装进出线，可快速方便更换断路器。

型号说明

PIA-□□

- 适用产品极数： 3（3P），4（3P）
- 壳架代号（见表1）
- 插入式附件名称代号

例：160壳架三极断路器插入式附件代号：PIA-M2 3



FCP-M4



联结板与本体拼装示意图



RCP-M3



板后接线与本体拼装示意图

外部附件

FCP联结板

功能：使断路器具有灵活的接线方式，通过加装该附件可以增加相间距，以增大断路器进、出线端各相邻相之间的电气间隙，增强线路之间的安全性。

型号说明

FCP-□□

- □ 适用产品极数：2（2P），3（3P），4（4P）
- □ 壳架代号（见表1）
- FCP 联结板名称代号

例：63/125壳架三极断路器联结板代号：FCP-M1 3

RCP板后接线

功能：使断路器具有灵活的接线方式，用于配合配电盘或其他需要实现安装板后接线。

型号说明

RCP-□□

- □ 适用产品极数：3（3P），4（4P）
- □ 壳架代号（见表1）
- RCP 板后接线名称代号

例： 63/125壳架三极断路器板后接线代号：RCP-M1 3



PTU-1



数据接口



充电接口



导航键界面

外部附件

手持测试模块（PTU-1）

PTU-1手持测试模块为断路器功能的延伸，通过MicroUSB接口数据线与断路器连接，可将断路器的信息显示于手持测试模块。用户可以根据需要对断路器的参数进行查询和设置。方便用户对断路器进行监控和检修。

- 功能
- 查询断路器出厂参数值、壳架电流、额定电流、通讯地址等信息；
- 查询过载长延时、短路短延时、短路瞬时、N相保护、接地故障电流值及动作时间等设置参数；
- 查询断路器ABCN实时相电流值，最近一次故障报警电流参数值；
- 设置断路器保护特性参数（不支持拨码型电子式断路器）；
- 可设置显示屏亮度、屏保节电、串口通讯参数值和断路器的通讯地址；
- 支持断路器模拟信号脱扣测试。
- 特性

电源	单节14500 锂离子电池
电池容量	≥800mAh
工作电压	3.7 ~ 4.2V
充电方式	USB +5V
操控方式	按键式
液晶屏	3.2 英寸TFT 彩色，竖屏显示
背光亮度	1 ~ 100 级调节
屏保节电	30 ~ 120 秒可设置，可关闭
电池电量监测	支持
连续工作时间	2h
工作温度	-20℃ ~ 70℃
有线通讯	协议： Modbus-RTU 串口通讯速率：1200/2400/4800/9600/19200bps

- 操作
- 采用五个导航键加三个快捷键和一个电源键，为用户提供简洁快速的操作体验
- 五个导航键默认为向上、向下、向左、向右和确认。
- 三个快捷键分别为R、W、T分别表示为读取参数、设置参数和测试脱扣。
- 电源键为长按2秒进行开关机操作，且每个显示页面下部对按键功能均有操作提示，以便客户操作。



COMA-3



R485连接端口



断路器通讯接口

外部附件

Modbus通信模块(COMA-3)

COMA-3外置式Modbus通讯模块为(电子式）断路器功能的延伸，通过与断路器通讯接口连接，实现物理层的信号转换，通信模块的RS485接口可外接上位机并对断路器实现"四遥"功能。

- 功能
- 内置电源模块，可外接220V交流电或24V直流电进行供电；
- 通信模块给断路器电子控制器进行供电；
- 可对上位机和断路器之间的通讯信号进行转换；
- 可通过接收上位机的指令，远程控制两路继电器节点输出；
- 满足用户对断路器进行组网的需求。

- 特性

电压	DC 24V
功耗	≤2.8W
通讯速率	RS485 通讯波特率：1200/2400/4800/9600/19200 bps
继电器输出容量	5A，DC 30V
工作温度	-20℃ ~ 70℃

- 安装
- 通过DIN35-7.5标准导轨安装

技术资料

环境温度变化补偿系数表

热磁式断路器的热过载特性受环境温度影响，在低温、高温环境下需按下表补偿系数计算使用

产品壳架	-35℃	-30℃	-25℃	-20℃	-15℃	-10℃	-5℃	0℃	40℃	45℃	50℃	55℃	60℃	65℃	70℃
NXM-63	1.35In	1.33In	1.31In	1.3In	1.28In	1.25In	1.2In	1.15In	1.0In	0.97In	0.95In	0.91In	0.90In	0.89In	0.85In
NXM/NXMLE-125	1.35In	1.33In	1.31In	1.3In	1.2In	1.18In	1.15In	1.15In	1.0In	0.95In	0.94In	0.93In	0.92In	0.91In	0.89In
NXM/NXMLE-160	1.35In	1.34In	1.32In	1.3In	1.25In	1.22In	1.2In	1.15In	1.0In	0.95In	0.94In	0.93In	0.92In	0.91In	0.85In
NXM/NXMLE-250	1.45In	1.4In	1.35In	1.3In	1.25In	1.2In	1.18In	1.15In	1.0In	0.95In	0.9In	0.89In	0.85In	0.81In	0.78In
NXM/NXMLE-320	1.45In	1.4In	1.35In	1.3In	1.25In	1.2In	1.18In	1.15In	1.0In	0.95In	0.9In	0.89In	0.85In	0.81In	0.78In
NXM/NXMLE-400	1.65In	1.6In	1.55In	1.44In	1.42In	1.4In	1.35In	1.3In	1.0In	0.95In	0.90In	0.89In	0.85In	0.81In	0.80In
NXM/NXMLE-630	1.4In	1.35In	1.31In	1.3In	1.25In	1.2In	1.18In	1.13In	1.0In	0.95In	0.94In	0.92In	0.90In	0.87In	0.86In
NXM/NXMLE-800	1.35In	1.34In	1.32In	1.31In	1.3In	1.25In	1.23In	1.18In	1.0In	0.95In	0.93In	0.85In	0.82In	0.8In	0.78In
NXM-1000	1.36In	1.35In	1.34In	1.3In	1.28In	1.25In	1.21In	1.2In	1.0In	0.92In	0.90In	0.88In	0.87In	0.86In	0.85In
NXM-1600	1.35In	1.3In	1.25In	1.2In	1.19In	1.18In	1.15In	1.12In	1.0In	0.92In	0.90In	0.88In	0.87In	0.86In	0.85In

电子式断路器在低温、高温环境下需按下表补偿系数计算使用

产品壳架	额定电流	长延时整定电流	-25℃	-20℃	-15℃	-10℃	-5℃	-0℃	5℃~45℃	50℃	55℃	60℃	65℃	70℃
NXMS-160	32A、63A、125A、160A	I_R档位<0.65In	$1.2I_R$	$1.2I_R$	$1.1I_R$	$1.1I_R$	$1.05I_R$	$1.05I_R$	1.0In	1.0In	0.9In	0.85In	0.8In	0.8In
		I_R档位>0.65In	$1.0I_R$						1.0In	0.9In	0.85In	0.8In	0.7In	0.7In
NXMS-320	250A、320A	I_R档位<0.58In	$1.15I_R$	$1.15I_R$	$1.15I_R$	$1.05I_R$	$1.05I_R$	$1.05I_R$	1.0In	1.0In	0.9In	0.85In	0.8In	0.8In
		I_R档位>0.58In	$1.0I_R$						1.0In	0.9In	0.85In	0.8In	0.7In	0.7In
NXMS-630	400A、630A	所有档位	$1.0I_R$						1.0In	1.0In	0.9In	0.85In	0.8In	0.8In
									1.0In	1.0In	0.9In	0.85In	0.8In	0.8In
NXMS-1000	800A、1000A	所有档位	$1.0I_R$						1.0In	0.9In	0.85In	0.8In	0.7In	0.7In

插入式、板后接线温升电流降容表

壳架等级	额定电流A	插入式降容电流A	备注
125	125	110	
160	160	160	
320	300、315、320	280	
630	400	400	
	500	450	
	630	520	
800	700	650	
	800	720	
1000	900	850	
	1000	920	

备注：表内未说明的额定电流不需降容。

海拔降容及修正系数表

海拔高度2000m及以下对断路器性能无影响，超过2000m，断路器电气性能按下表修正

海拔高度(m)	2000	3000	4000	5000
工作电流修正系数	1In	0.94In	0.88In	0.85In
最大工作电压（V）	690	600	500	440
绝缘电压（V）	1000	800	700	600
工频耐压（V）	3000	2500	2000	1800

功率损耗表

产品型号	通电电流（A）	单极电阻（mΩ）	3/4极总功率损耗（W）		
			板前接线	板后接线	插入式板后接线
NXM-63	63	0.75	24	27	28
NXM-125	125	0.72	28	31	32
NXM-160	160	0.4	60	87	89
NXM-250	250	0.2	63	90	90
NXM-320	320	0.19	65	95	98
NXM-400	400	0.15	68	72	100
NXM-630	630	0.14	180	190	200
NXM-800	800	0.08	200	230	290
NXM-1000	1000	0.06	250	280	300
NXM-1600	1600	0.027	280	–	–
NXMS-160	160	0.2	40	50	62
NXMS-250	250	0.18	50	75	86
NXMS-320	320	0.19	55	80	89
NXMS-400	400	0.1	58	87	90
NXMS-630	630	0.08	110	120	130
NXMS-1000	1000	0.05	140	155	167
NXMS-1600	1600	0.02	250	–	–
NXMLE-125	125	0.79	28	31	35
NXMLE-160	160	0.73	60	87	89
NXMLE-250	250	0.27	63	90	90
NXMLE-320	320	0.25	65	95	98
NXMLE-400	400	0.11	68	72	100
NXMLE-630	630	0.09	180	190	200
NXMLE-800	800	0.08	200	230	290
NXHM-63	63	0.4	28	31	35
NXHM-125	125	0.6	60	87	87
NXHM-160	160	0.2	40	50	62
NXHM-250	250	0.18	50	75	86
NXHM-320	320	0.19	55	80	89
NXHM-400	400	0.1	58	87	90
NXHM-630	630	0.08	110	120	130
NXHM-800	800	0.05	200	230	290
NXHM-1000	1000	0.02	140	155	167

连接缆线/铜排参数表

不同额定电流连接电缆/铜排的参考截面见下表

额定电流（A）	导线截面积（mm^2）
10	1.5
16、20	2.5
25	4.0
32	6.0
40、50	10
63	16
70、75、80	25
100	35
125、140、150	50
160	70
180、200、225	95
250	120
315、320、350	185
400	240

额定电流（A）	电缆		铜排	
	截面积（mm^2）	数量	宽×厚（mm）	数量
500	150	2	30×5	2
630	185	2	40×5	2
700、800	240	2	50×5	2
			50×10	1
1000	-	-	50×5	3
			63×10	1
1250	-	-	50×5	3
			40×10	2
1600	-	-	60×5	4
			60×10	2

上述参考截面为工作环境温度为40℃的环境下的参考值

不同壳架电流连接电缆/铜排紧固力矩推荐值见下表

额定电流（A）	63A/125A	160A	250A/320A	400A/630A	800A	1000A/1250A/1600A
力矩（N·m）[1]	6	10	12	30	30	30
力矩（N·m）[2]	6	10	12	30	30	30
力矩（N·m）[3]	6	10	12	30	30	30

[1] 直接与本体连接时拧紧母排（或扩展母排/接线鼻子）的力矩

[2] 拧紧固定式断路器后连接端子的力矩/拧紧插入式断路器接线端子（或扩展母排）的力矩

[3] 拧紧插入式底座上端子扩展母排的力矩

外形及安装尺寸

NXM-63S/H、125S/H，NXHM-63、125

板前接线　外形尺寸（mm）

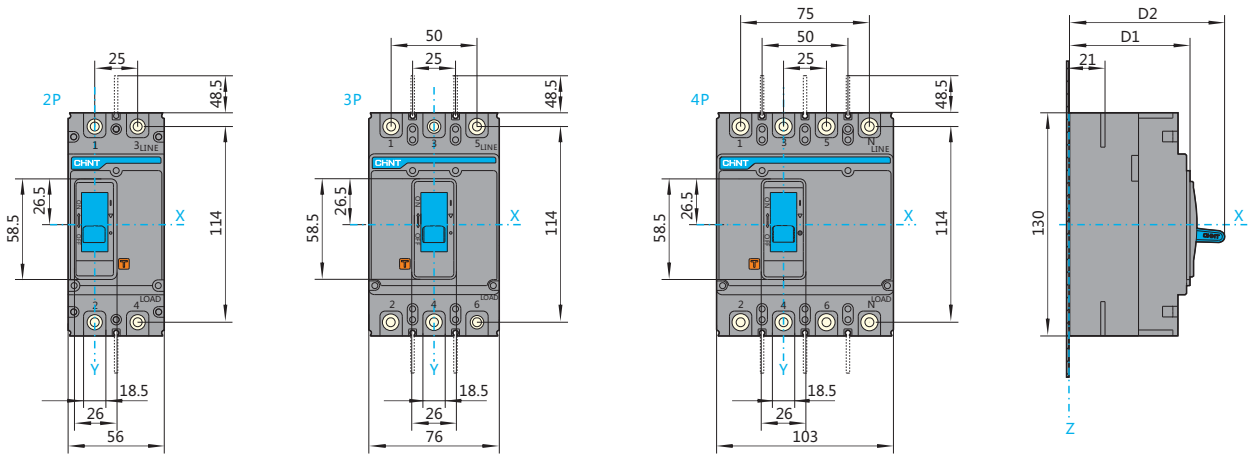

NXMLE-125S/H

板前接线　外形尺寸（mm）

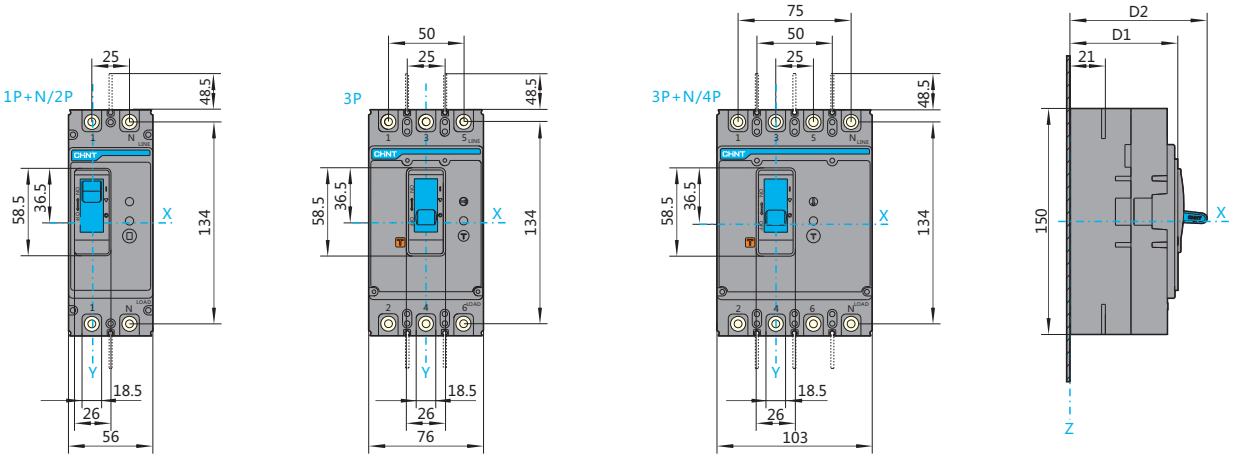

NXM-63S/H、125S/H，NXHM-63、125，
NXMLE-125S/H

底板安装尺寸（mm）

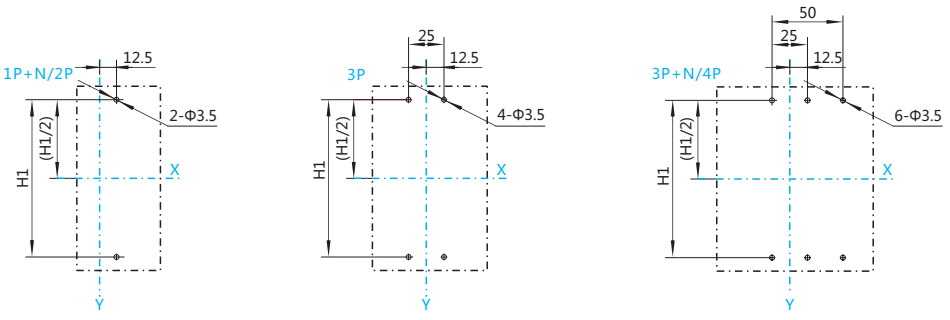

规格型号	D1	D2	H1			备注
			1P+N/2P	3P	3P+N/4P	
NXM-63S、125S	70	90	111	111	111	2P/3P/4P
NXM-63H、125H	80	100	-	111	111	3P/4P
NXMLE-125S	71	90	133.6	133.6	133.6	1P+N/2P/3P/3P+N/4P
NXMLE-125H	81	100	-	133.6	133.6	3P/3P+N/4P
NXHM-63、125	70	90	-	111	111	3P/4P

NXM-63S/H、125S/H，NXMLE-125S/H，
NXHM-63、125

板后接线外形尺寸（mm）

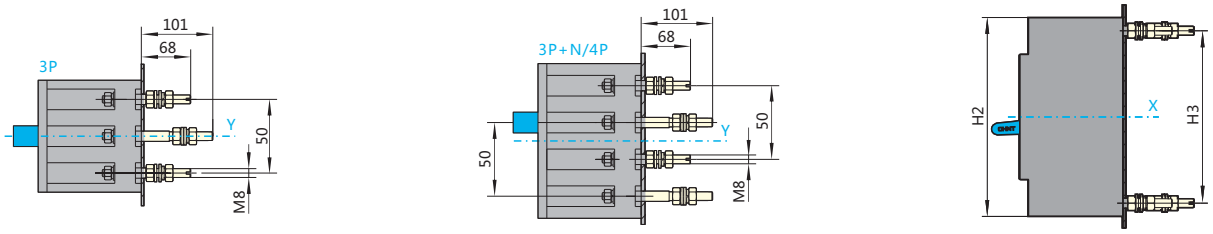

NXM-63S/H、125S/H，NXMLE-125S/H，
NXHM-63、125

板后接线安装尺寸（mm）

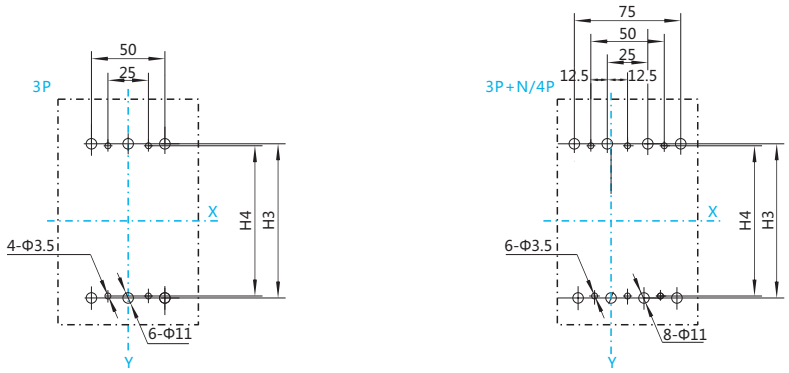

规格型号	H2	H3	H4	备注
NXM-63S/H、125S/H	130	114	111	3P/4P
NXMLE-125S/H	150	134	133.6	3P/3P+N/4P
NXHM-63、125	130	114	111	3P/4P

NXM-63S/H、125S/H，NXMLE-125S/H，
NXHM-63、125

插入式板后接线外形及安装尺寸（mm）

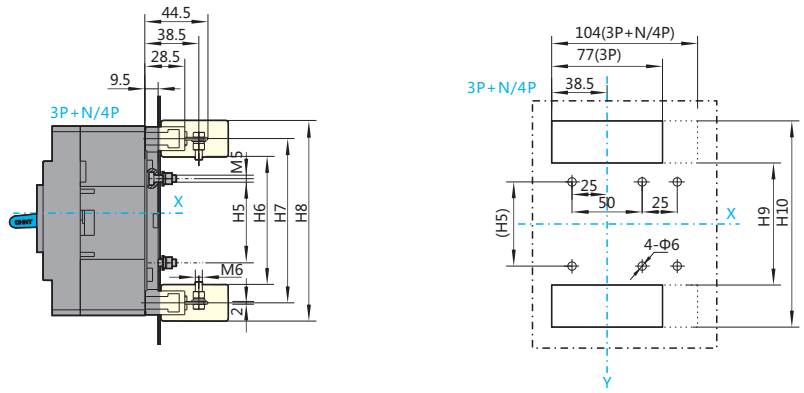

规格型号	H5	H6	H7	H8	H9	H10	备注
NXM-63S/H、125S/H	60	86.5	114	138.5	94	131	3P/4P
NXMLE-125S/H	80	106.5	134	158.5	114	151	3P/3P+N/4P
NXHM-63、125	60	86.5	114	138.5	94	131	3P/4P

外形及安装尺寸

NXM-63S/H、125S/H，NXMLE-125S/H，
NXHM-63、125

柜门开孔（小）尺寸（mm）

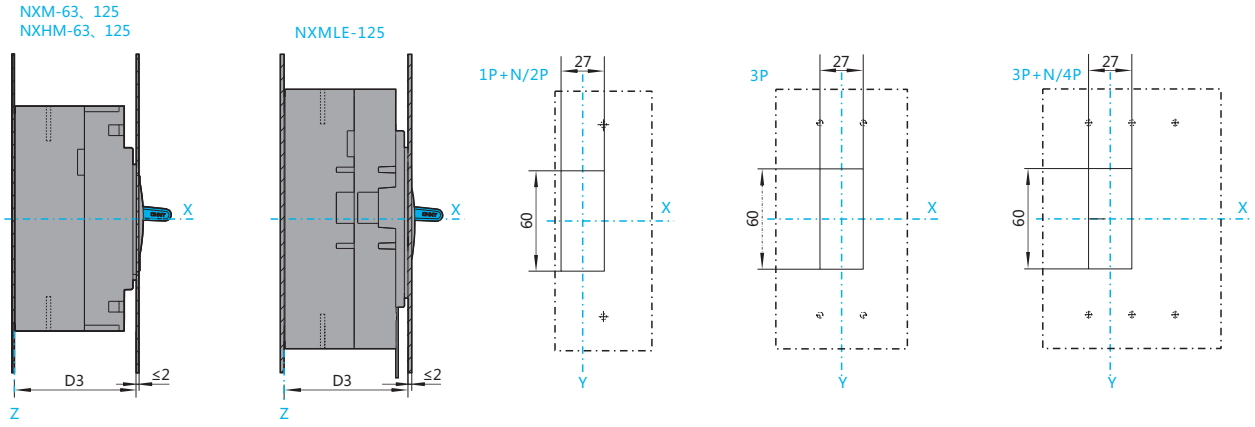

NXM-63S/H、125S/H，NXMLE-125S/H，
NXHM-63、125

柜门开孔（大）尺寸（mm）

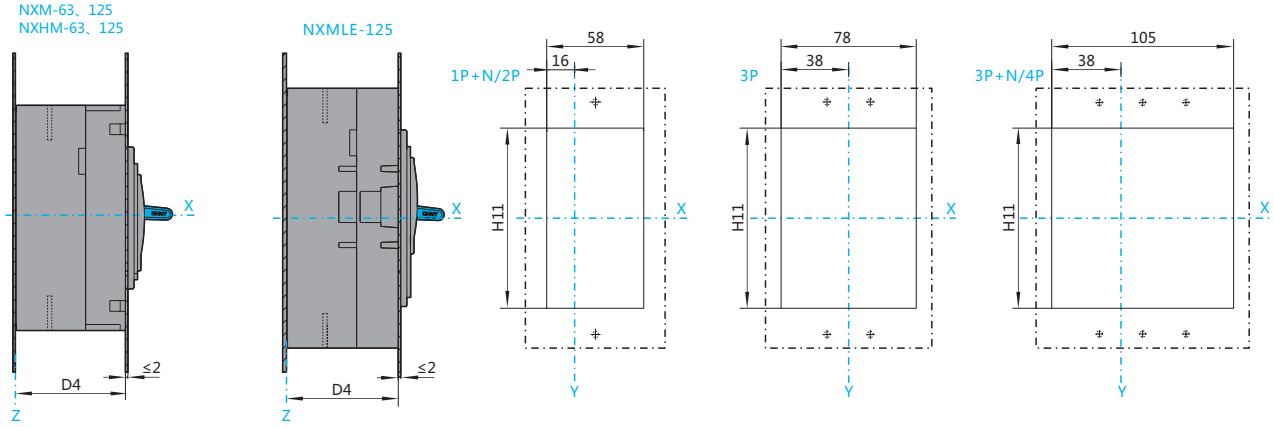

规格型号	D3	D4	H11			备注
			1P+N/2P	3P	3P+N/4P	
NXM-63S、125S	70.5	63.5	84	84	84	2P/3P/4P
NXM-63H、125H	80	73	-	84	84	3P/4P
NXMLE-125S	71.5	64.5	104	104	104	1P+N/2P/3P/3P+N/4P
NXMLE-125H	81	74	-	104	104	3P/3P+N/4P
NXHM-63、125	70.5	63.5	-	84	84	3P/4P

NXM-160S/H，NXHM-160

板前接线　外形尺寸（mm）

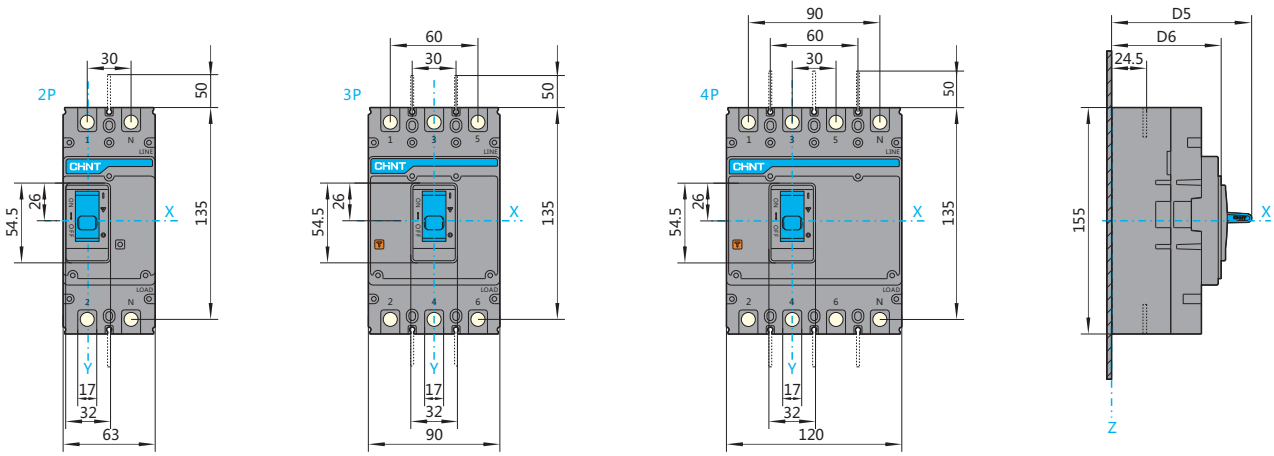

NXMS-160H

板前接线　外形尺寸（mm）

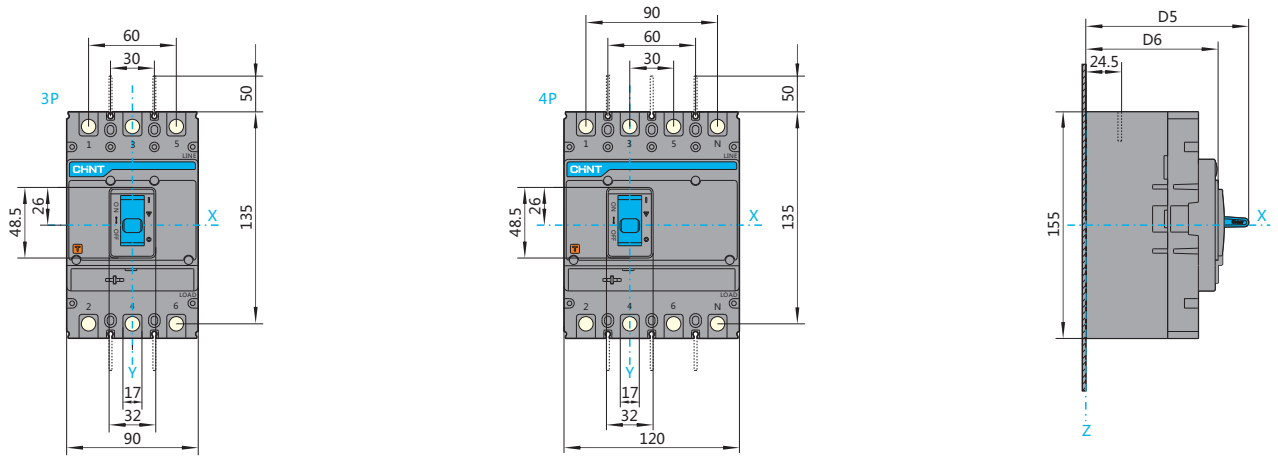

NXMLE-160S/H

板前接线　外形尺寸（mm）

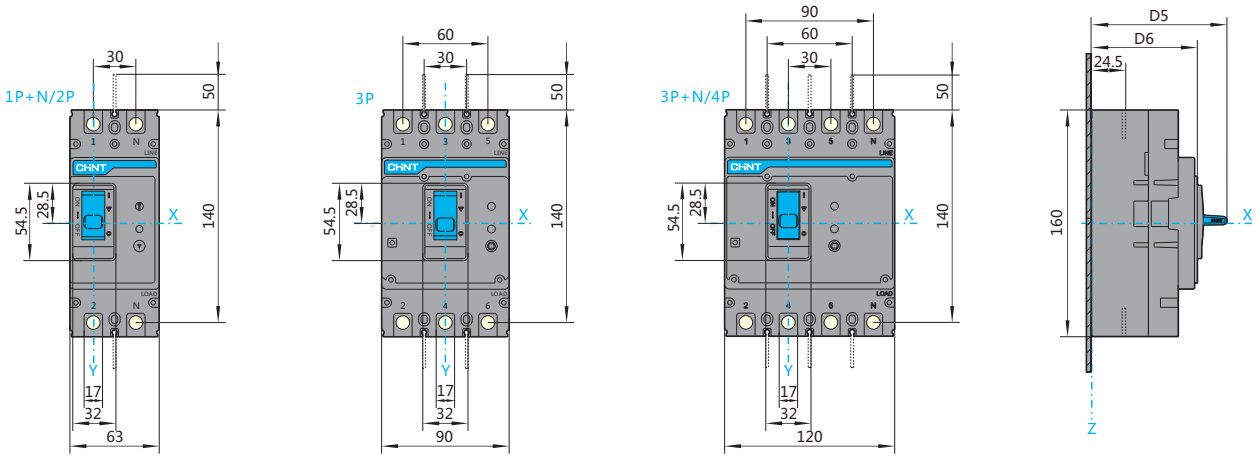

NXM-160S/H，NXMS-160H，NXMLE-160S/H，NXHM-160

板前接线　安装尺寸（mm）

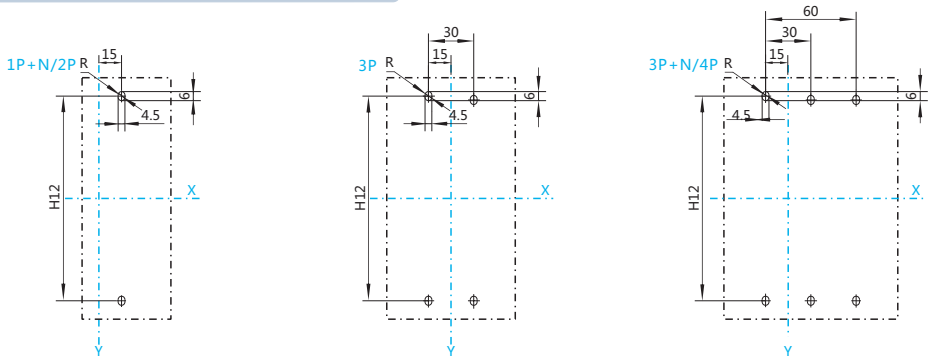

规格型号	D6	D5	H12			备注
			1P+N/2P	3P	3P+N/4P	
NXM-160S	75	96	130.5	130.5	130.5	2P/3P/4P
NXM-160H	90.5	112	-	130.5	130.5	3P/4P
NXMS-160H	90.5	112	130.5	130.5	130.5	3P/4P
NXMLE-160S	75	96	-	135.5	135.5	1P+N/2P/3P/3P+N/4P
NXMLE-160H	90.5	112	-	135.5	135.5	3P/3P+N/4P
NXHM-160	90.5	112	-	130.5	130.5	3P/4P

外形及安装尺寸

NXM-160S/H，NXMS-160H，NXMLE-160S/H，NXHM-160

板后接线　外形尺寸（mm）

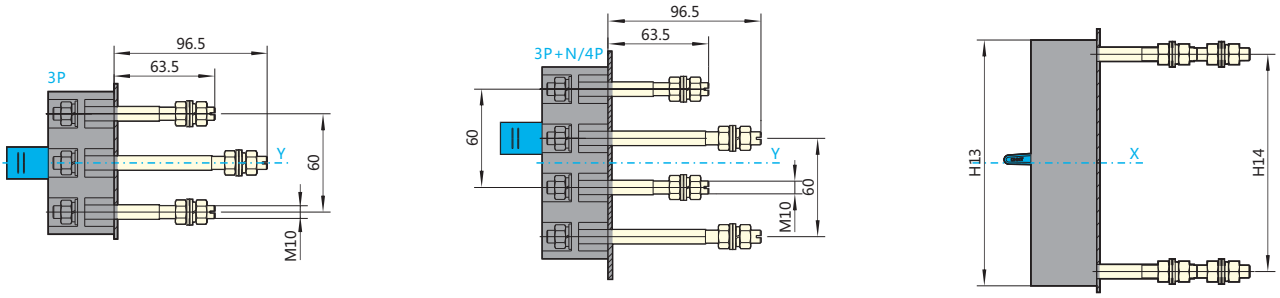

NXM-160S/H，NXMS-160H，NXMLE-160S/H，NXHM-160

板后接线　安装尺寸（mm）

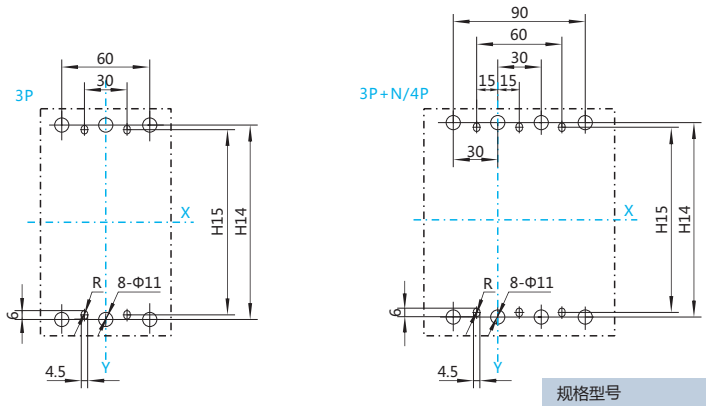

规格型号	H13	H14	H15	备注
NXM-160S/H	155	135	130.5	3P/4P
NXMS-160H	155	135	130.5	3P/4P
NXMLE-160S/H	160	140	135.5	3P/3P+N/4P
NXHM-160	155	135	130.5	3P/4P

NXM-160S/H，NXMS-160H，NXMLE-160S/H，NXHM-160

插入式板后接线　外形及安装尺寸(mm)

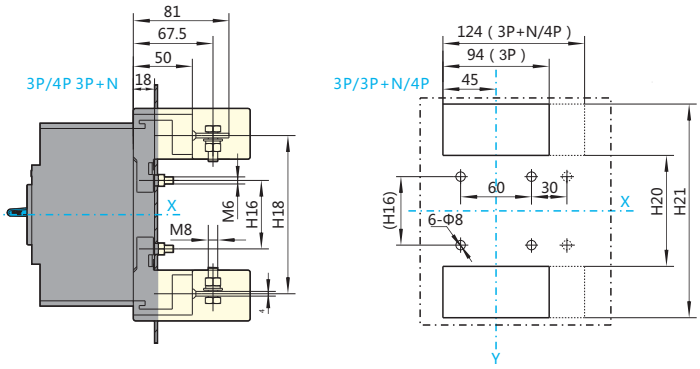

规格型号	H16	H18	H20	H21	备注
NXM-160S/H	67	135	106	167	3P/4P
NXMS-160H	67	135	106	167	3P/4P
NXMLE-160S/H	72	140	111	172	3P/3P+N/4P
NXHM-160	67	135	106	167	3P/4P

NXM-160S/H，NXMS-160H，NXMLE-160S/H，NXHM-160

柜门开孔（小）尺寸（mm

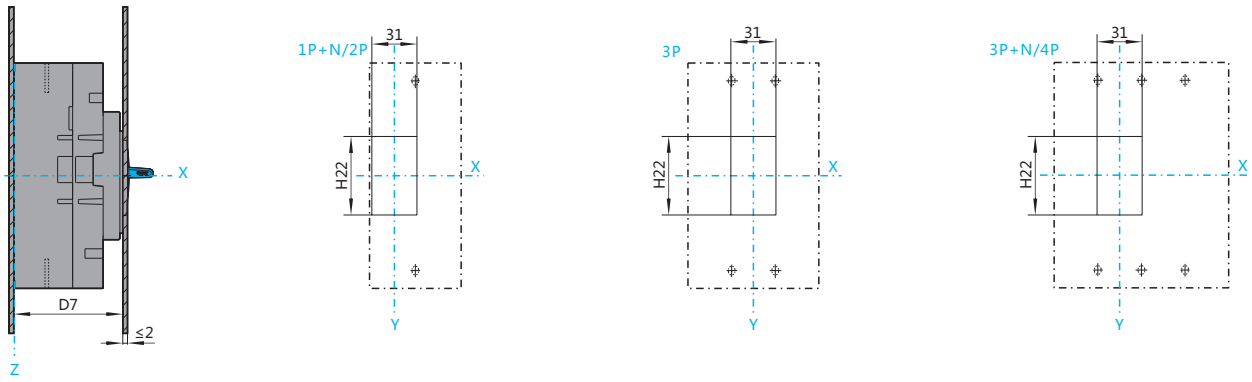

NXM-160S/H，NXMS-160H，NXMLE-160S/H，NXHM-160

柜门开孔（大）尺寸（mm）

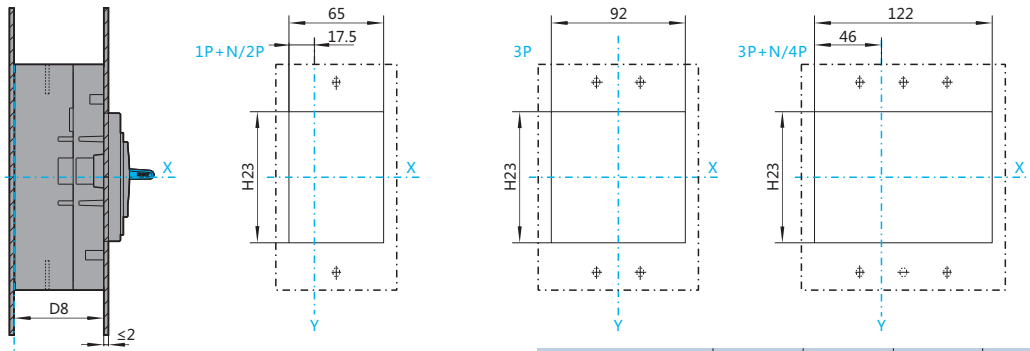

规格型号	D7	D8	H22	H23	备注
NXM-160S	75	61.5	54	90	2P/3P/4P
NXM-160H	90.5	77	54	90	3P/4P
NXMS-160H	90.5	77	48	92	3P/4P
NXMLE-160S	75	61.5	54	95	1P+N/2P/3P/3P+N/4P
NXMLE-160H	90.5	77	54	95	3P/3P+N/4P
NXHM-160	90.5	77	54	90	3P/4P

NXM-250S/H、320S/H，NXHM-250、320

板前接线 外形尺寸（mm）

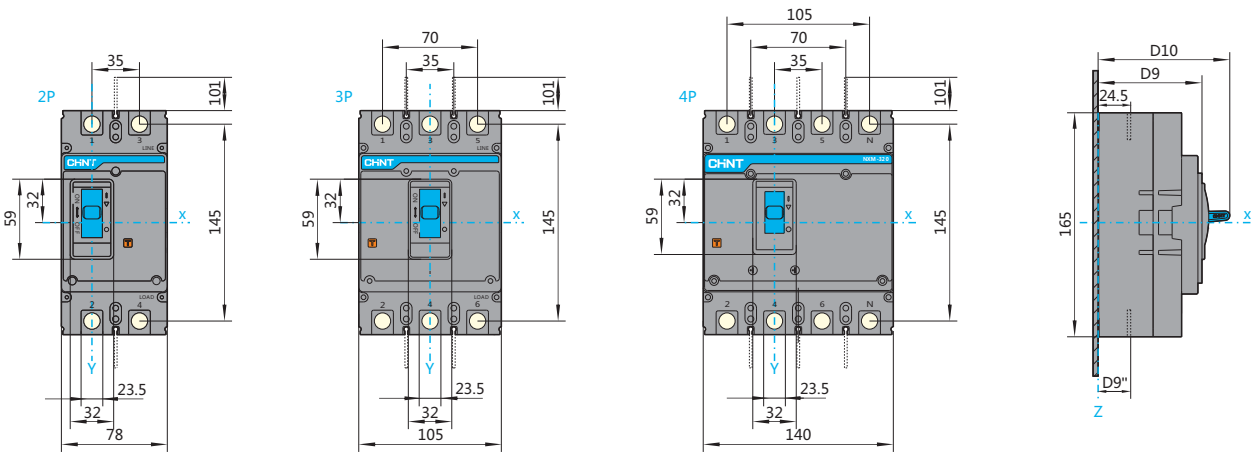

外形及安装尺寸

NXMS-250H、320H

板前接线　外形尺寸（mm）

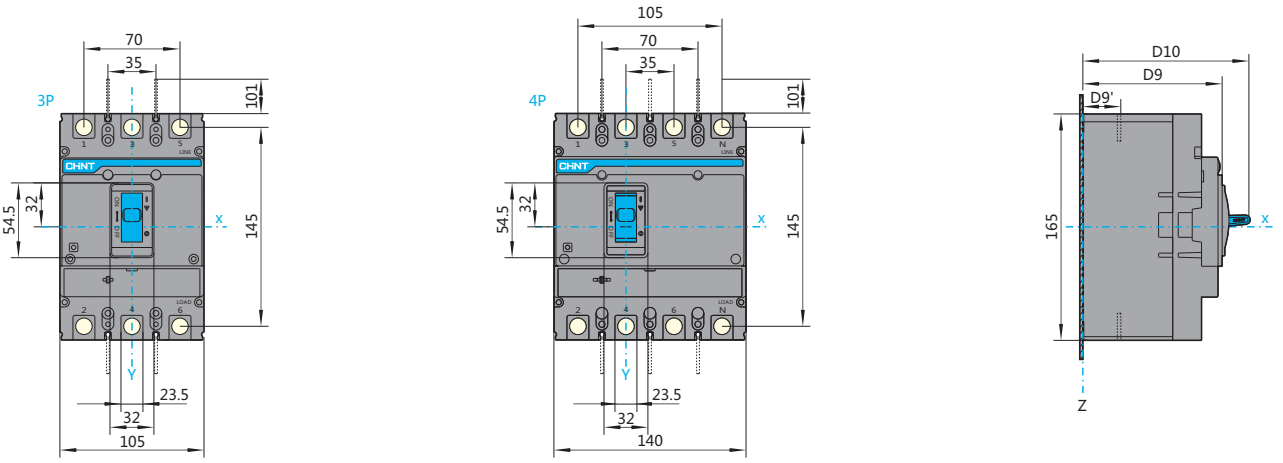

NXMLE-250S/H、320S/H

板前接线　外形尺寸（mm）

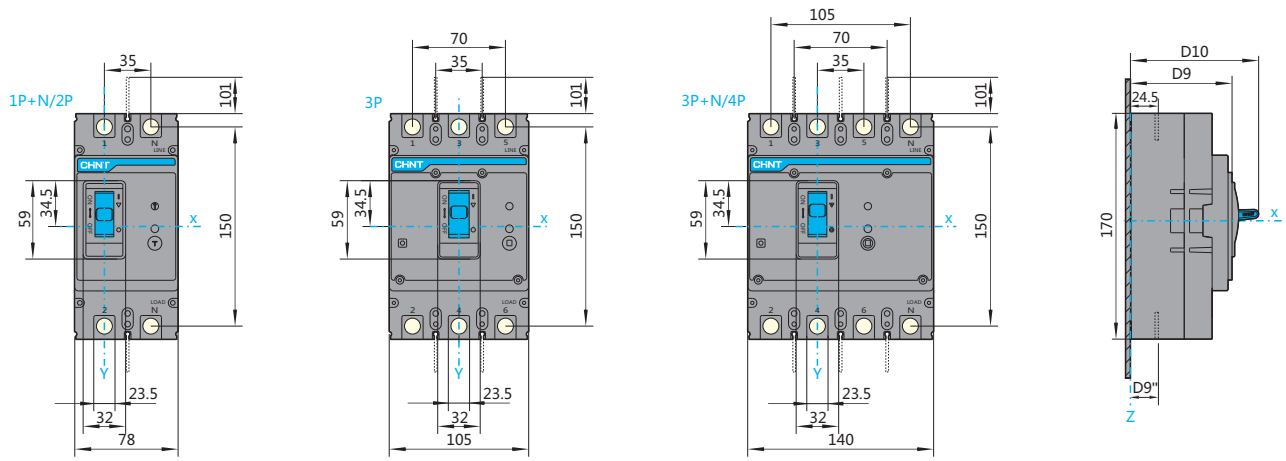

NXM-250S/H、320S/H，NXMS-250H、320H，NXMLE-250S/H、320S/H，NXHM-250、320

板前接线　安装尺寸（mm）

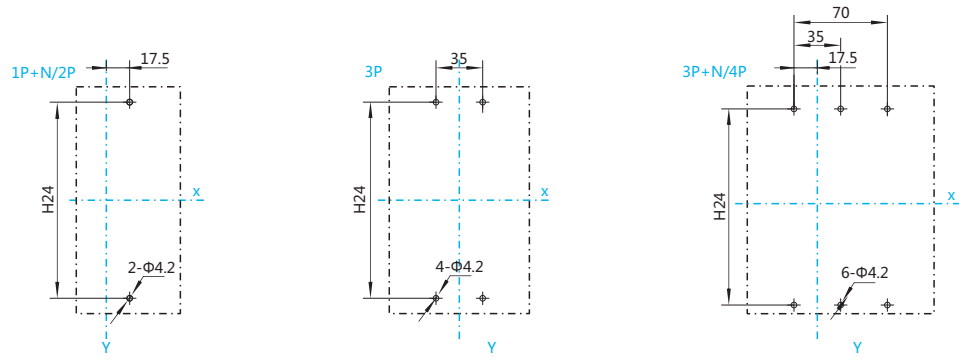

规格型号	D9	D9''				D10	H24			备注
		125/160A	180/200A	225/250A	320A		1P+N/2P	3P	3P+N/4P	
NXM-250S、320S	76.5	23	23.5	24	24.5	98	126	126	126	2P/3P/4P
NXM-250H、320H	76.5	23	23.5	24	24.5	123	-	126	126	3P/4P
NXMS-250H、320H	76.5	24.5				123	-	126	126	3P/4P
NXMLE-250S、320S	76.5	24.5				98	131	131	131	1P+N/2P/3P+N/4P
NXMLE-250H、320H	79.5	24.5				101	-	131	131	3P/3P+N/4P
NXHM-250、320	76.5	24.5				122	-	126	126	3P/4P

NXM-250S/H、320S/H，NXMS-250H、320H，
NXMLE-250S/H、320S/H，NXHM-250、320

板后接线　外形尺寸（mm）

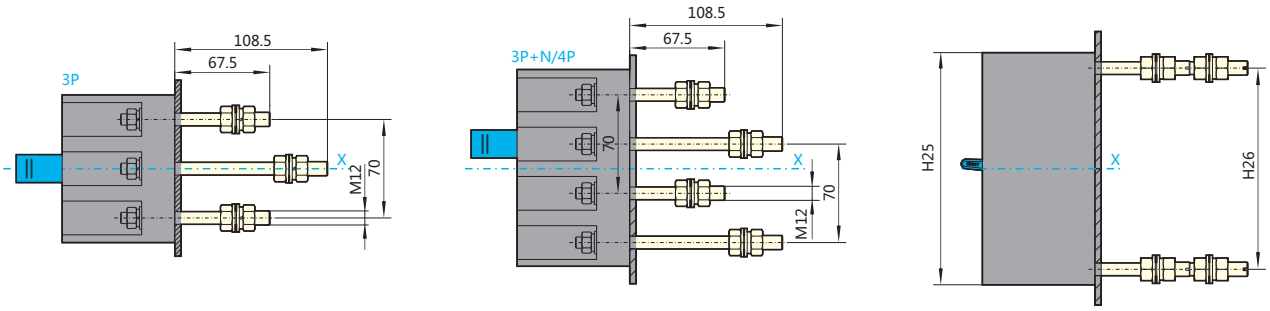

NXM-250S/H、320S/H，NXMS-250H、320H，
NXMLE-250S/H、320S/H，NXHM-250、320

板后接线　安装尺寸（mm）

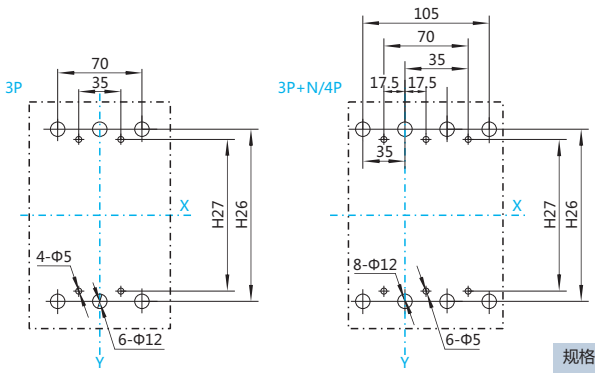

规格型号	H25	H26	H27	备注
NXM-250S/H、320S/H	165	145	126	3P/4P
NXMS-250H、320H	165	145	126	3P/4P
NXMLE-250S/H、320S/H	170	150	131	3P/3P+N/4P
NXHM-250、320	165	145	126	3P/4P

NXM-250S/H、320S/H，NXMS-250H、320H，
NXMLE-250S/H、320S/H，NXHM-250、320

插入式板后接线　外形及安装尺寸（mm）

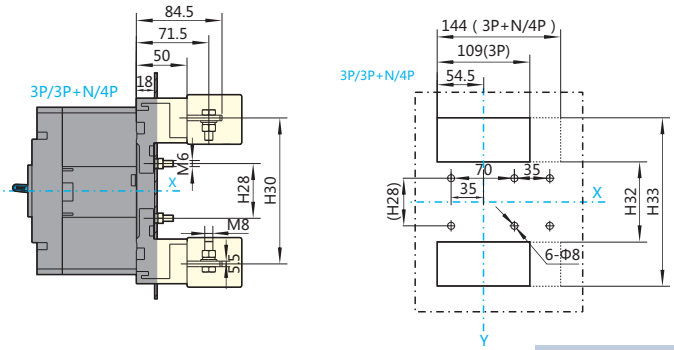

规格型号	H28	H30	H32	H33	备注
NXM-250S/H、320S/H	74	139	108	180	3P/4P
NXMS-250H、320H	74	139	108	180	3P/4P
NXMLE-250S/H、320S/H	79	144	113	185	3P/3P+N/4P
NXHM-250、320	74	139	108	180	3P/4P

外形及安装尺寸

NXM-250S/H、320S/H，NXMS-250H、320H，
NXMLE-250S/H、320S/H，NXHM-250、320

柜门开孔（小）尺寸（mm）

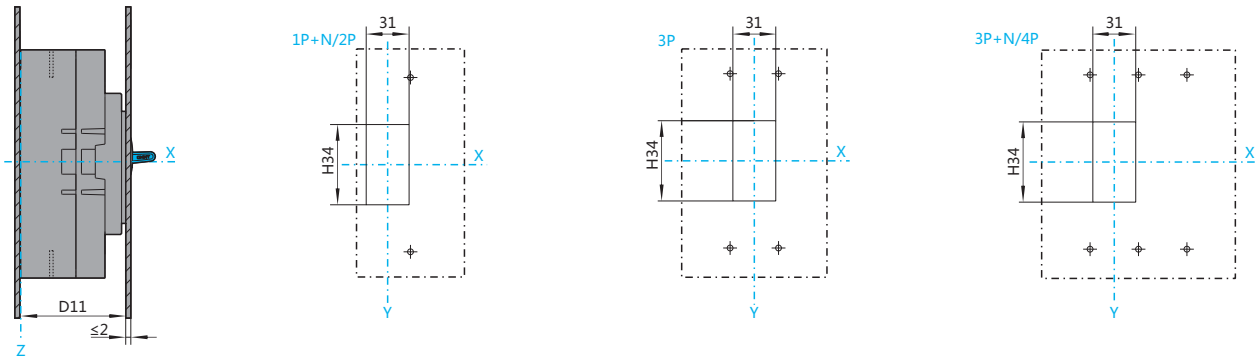

NXM-250S/H、320S/H，NXMS-250H、320H，
NXMLE-250S/H、320S/H，NXHM-250、320

柜门开孔（大）尺寸（mm）

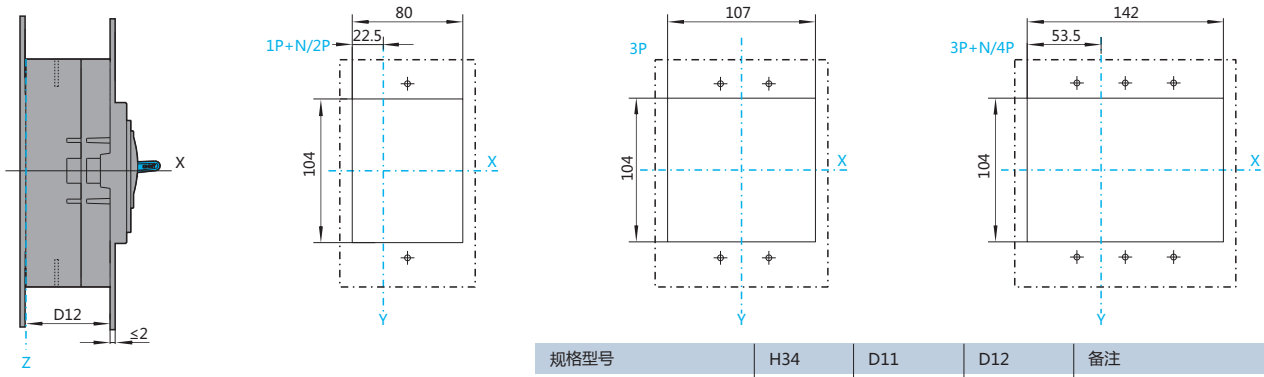

规格型号	H34	D11	D12	备注
NXM-250S、320S	59	76.5	61.5	2P/3P/4P
NXM-250H、320H	59	101.5	86.5	3P/4P
NXMS-250H、320H	54.5	101.5	86.5	3P/4P
NXMLE-250S、320S	59	76.5	61.5	1P+N/2P/3P/3P+N/4P
NXMLE-250H、320H	59	79.5	64.5	3P/3P+N/4P
NXHM-250、320	59	76.5	61.5	3P/4P

NXM-400S/H、630S/H，NXHM-400、630

板前接线　外形尺寸（mm）

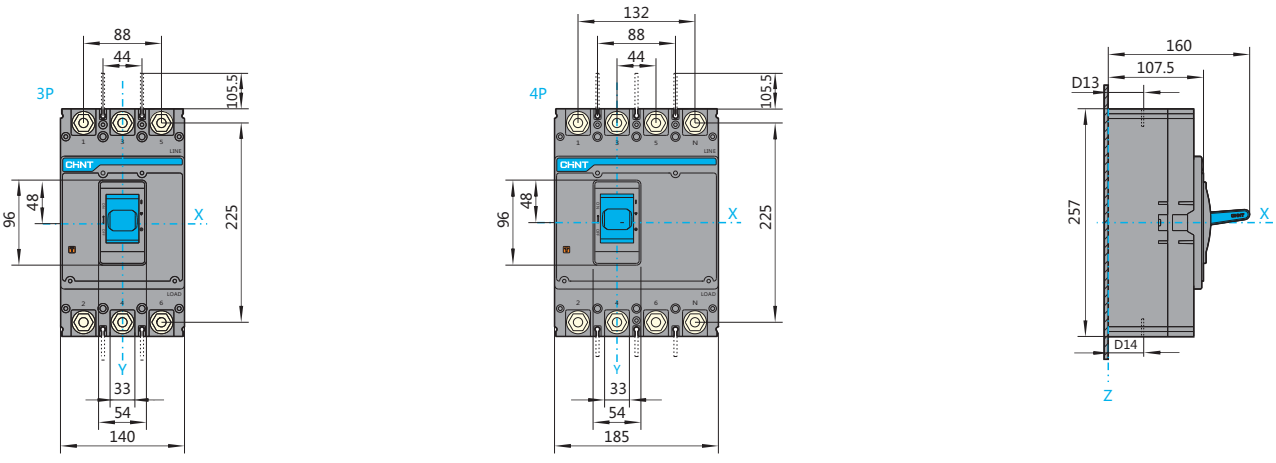

NXMS-400S/H、630S/H

板前接线　外形尺寸（mm）

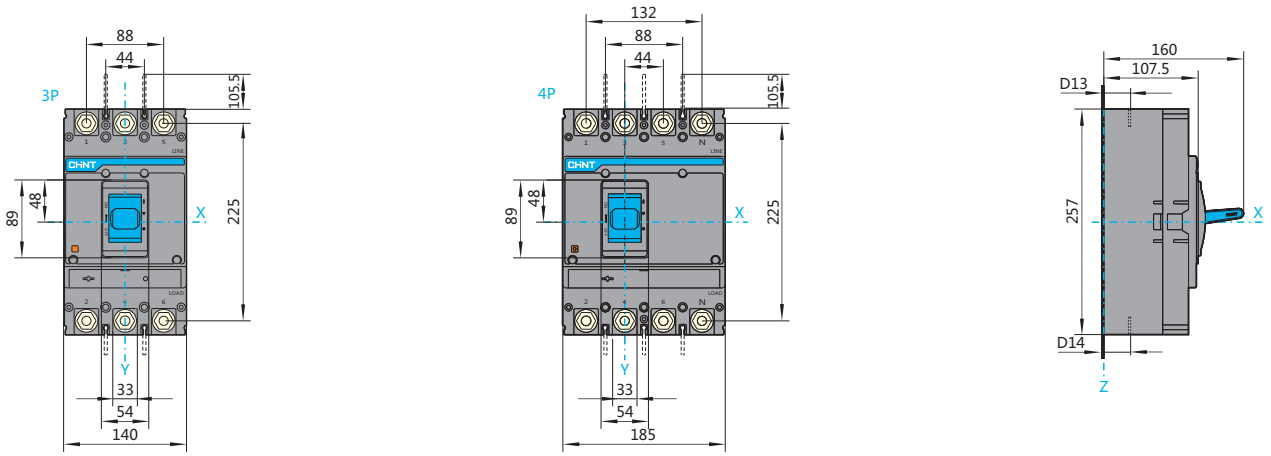

NXMLE-400S/H、630S/H

板前接线　外形尺寸（mm）

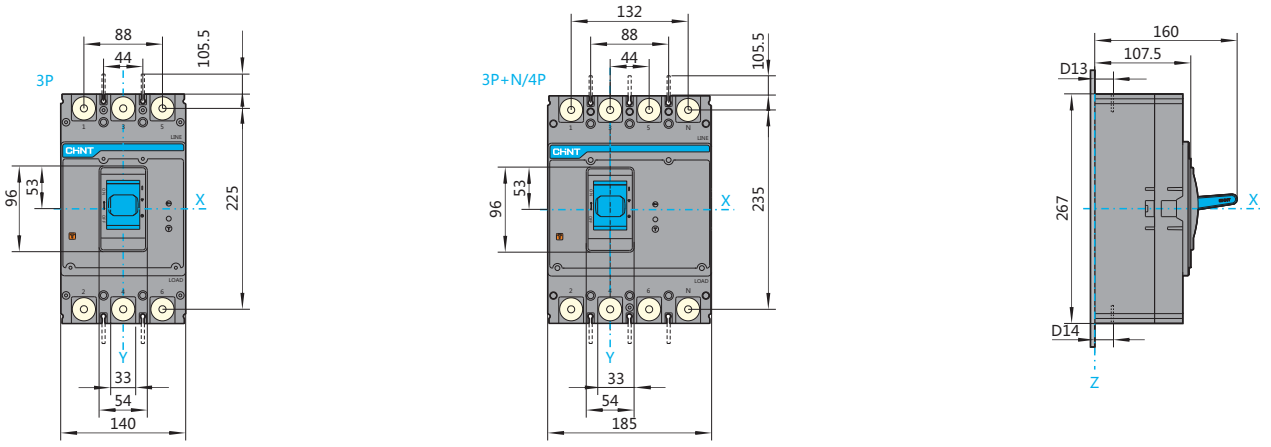

NXM-400S/H、630S/H，NXMS-400S/H、630S/H，NXMLE-400S/H、630S/H，NXHM-400、630

板前接线　安装尺寸（mm）

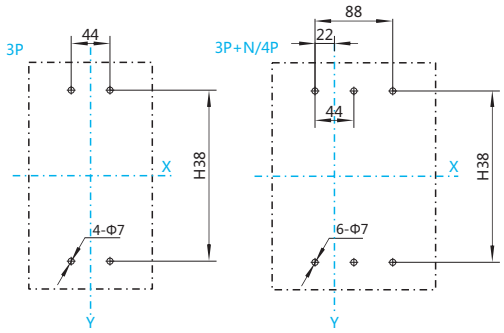

规格型号	H38	D13	D14	备注
NXM-400S/H NXM-630S/H	194	39	37	250A-280A
		40	37	300A-315A-320A
			37	350A-380A
			37	400A-450A
		41	38.5	500A-550A
			40	600A-630A
NXMS-400S/H NXMS-630S/H	194	40	37.5	400A
		41	41	630A
NXMLE-400S/H NXMLE-630S/H	228	39	38	250A-280A
		40	37	300A-315A-320A
			37	350A-380A
			38	400A-450A
		41	39	500A-550A
			40	600A-630A
NXHM-400 NXHM-630	194	40	37.5	400A
		41	40	630A

外形及安装尺寸

NXM-400S/H、630S/H，NXMS-400S/H、630S/H，
NXMLE-400S/H、630S/H，NXHM-400、630

板后接线　外形尺寸（mm）

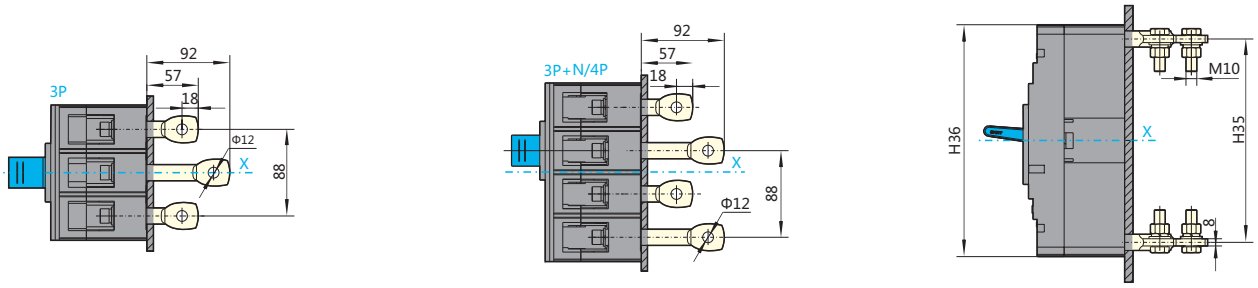

NXM-400S/H、630S/H，NXMS-400S/H、630S/H，
NXMLE-400S/H、630S/H，NXHM-400、630

板后接线　安装尺寸（mm）

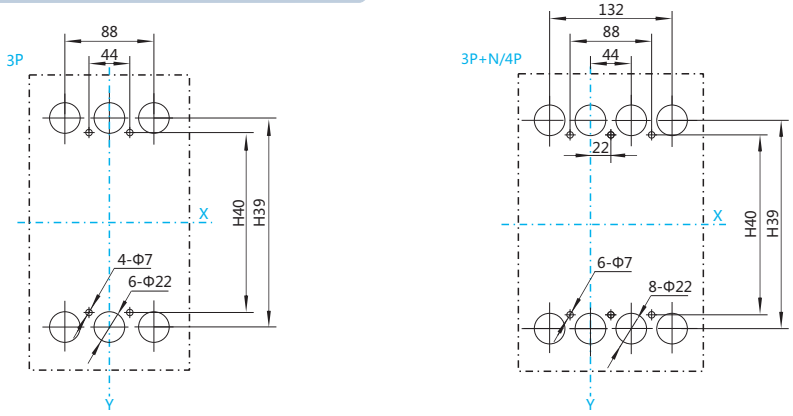

规格型号	H39	H40	备注
NXM-400S/H、630S/H	225	194	3P/4P
NXMS-400S/H、630S/H	225	194	3P/4P
NXMLE-400S/H	235	228	3P/3P+N/4P
NXMLE-630S/H	235	228	3P/3P+N/4P
NXHM-400 、630	225	194	3P/4P

NXM-400S/H、630S/H，NXMS-400S/H、630S/H，
NXMLE-400S/H、630S/H，NXHM-400、630

插入式板后接线　外形及安装尺寸（mm）

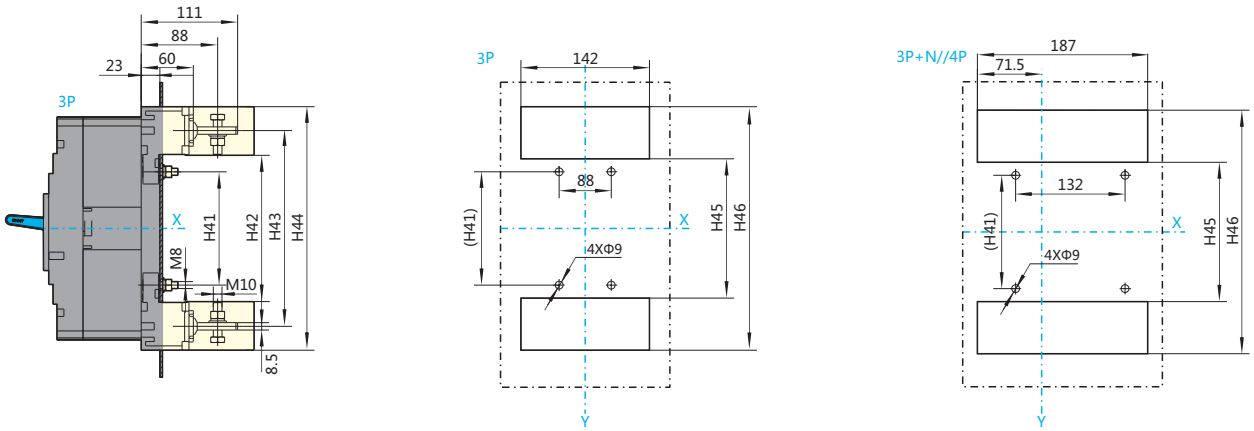

规格型号	H41	H42	H43	H44	H45	H46	备注
NXM-400S/H、630S/H	145	171	225	281	168	283	3P/4P
NXMS-400S/H、630S/H	145	171	225	281	168	283	3P/4P
NXMLE-400S/H	155	181	235	291	178	293	3P/3P+N/4P
NXMLE-630S/H	155	181	235	291	178	293	3P/3P+N/4P
NXHM-400 、630	145	171	225	281	168	283	3P/4P

NXM-400S/H、630S/H，NXMS-400S/H、630S/H，NXMLE-400S/H、630S/H，NXHM-400、630

柜门开孔（小）尺寸（mm）

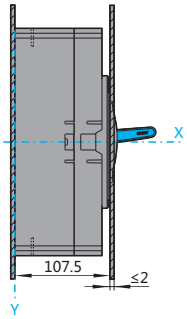

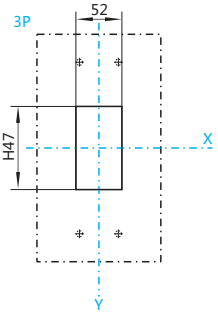

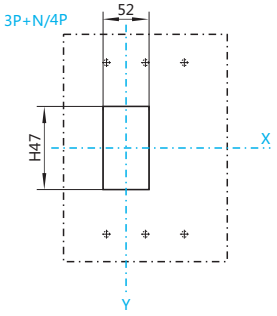

NXM-400S/H、630S/H，NXMS-400S/H、630S/H，NXMLE-400S/H、630S/H，NXHM-400、630

柜门开孔（大）尺寸（mm）

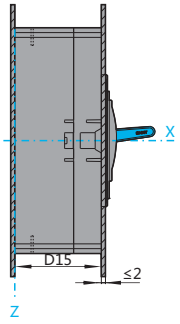

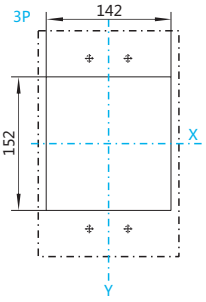

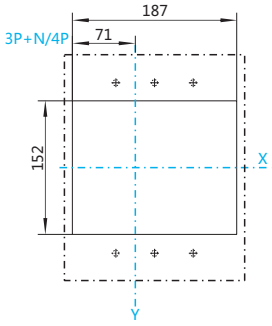

规格型号	H47	D15	备注
NXM-400S/H、630S/H	94	96.5	3P/4P
NXMS-400S/H、630S/H	87	96.5	3P/4P
NXMLE-400S/H、630S/H	94	98.5	3P/3P+N/4P
NXHM-400、630	94	96.5	3P/4P

NXM-800S/H，NXHM-800

板前接线 外形尺寸（mm）

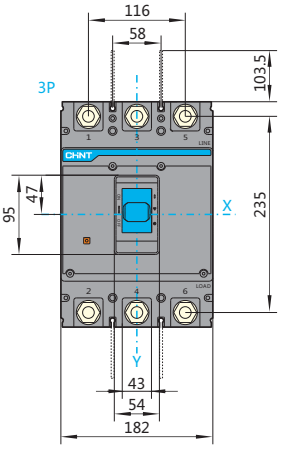

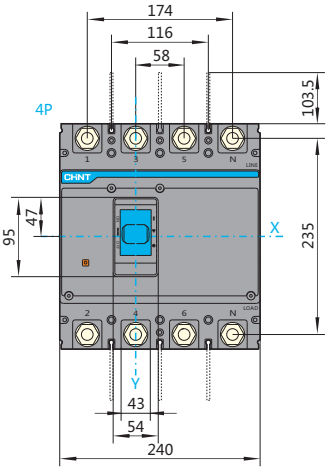

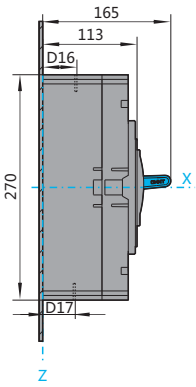

外形及安装尺寸

NXMLE-800S/H

板前接线　外形尺寸（mm）

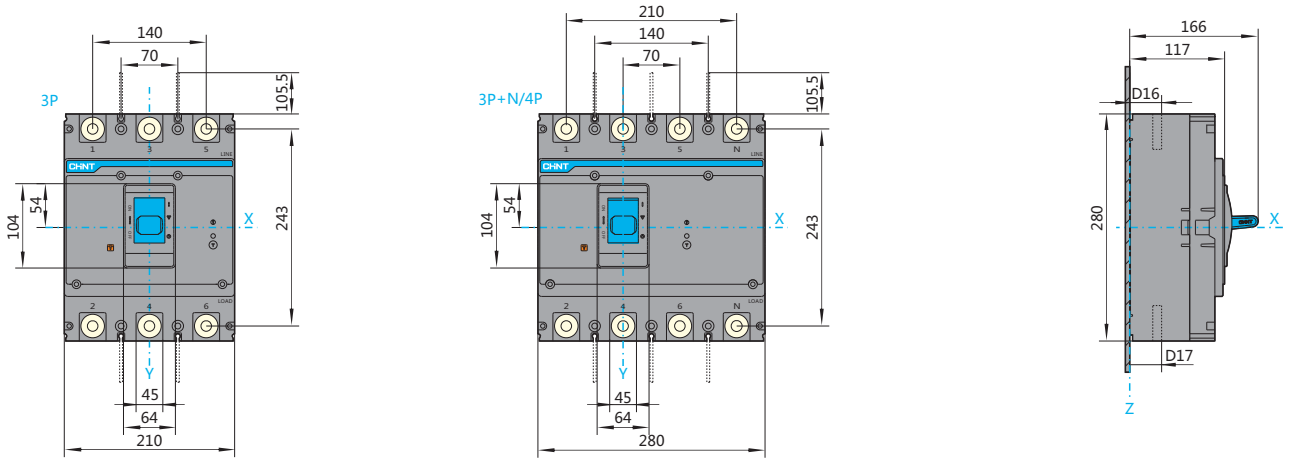

NXM-800S/H，NXMLE-800S/H，NXHM-800

板前接线　安装尺寸(mm)

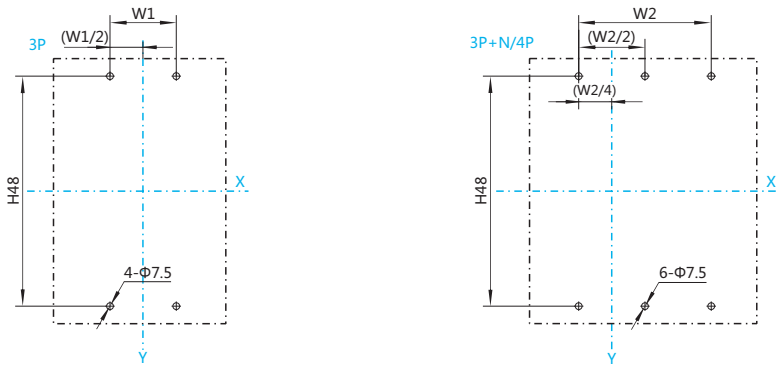

规格型号	D16	D17	H48	W1	W2	备注
NXM-800S/H NXHM-800	43	41	200	58	116	630A
	44	42	200	58	116	700A
	45	43	200	58	116	800A
NXMLE-800S/H	40	40	243	70	140	630A
	41	41	243	70	140	700/800A

NXM-800S/H，NXMLE-800S/H，NXHM-800

板后接线　外形尺寸（mm）

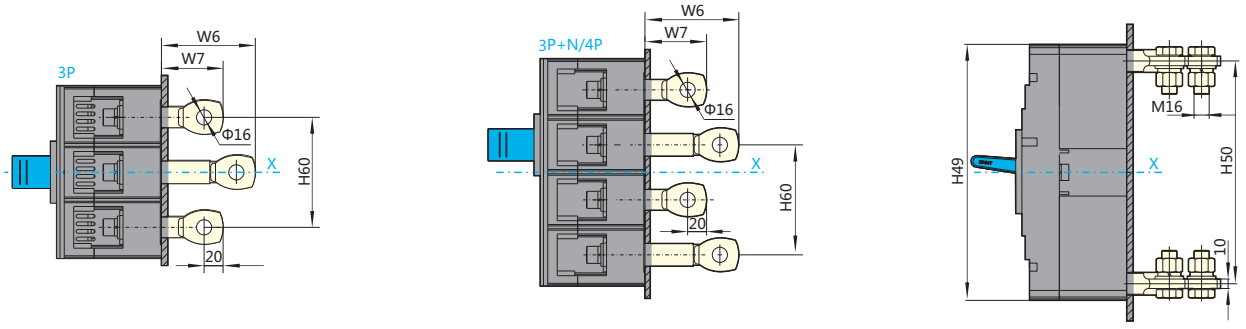

NXM-800S/H , NXMLE-800S/H , NXHM-800

板后接线　安装尺寸（mm）

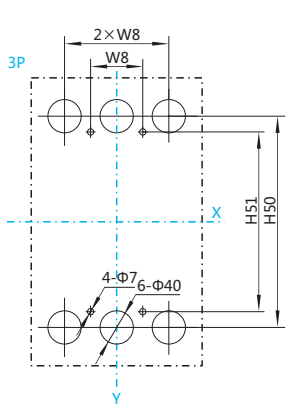

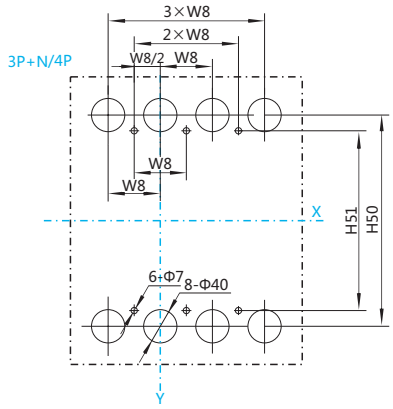

规格型号	W6	W7	W8	H49	H50	H51	H60
NXM-800S/H	99	67	58	270	235	200	116
NXMLE-800S/H	84	84	70	280	243	243	140
NXHM-800	99	67	58	270	235	200	116

NXM-800S/H , NXHM-800

插入式板后接线　外形及安装尺寸（mm）

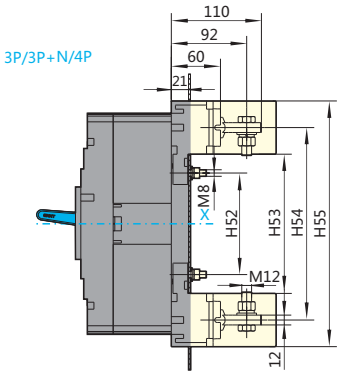

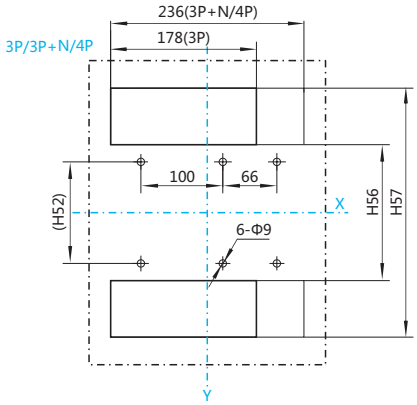

规格型号	H52	H53	H54	H55	H56	H57	备注
NXM-800S/H	124	170	235	300	168	302	3P/4P
NXHM-800	124	170	235	300	168	302	3P/4P

NXM-800S/H , NXMLE-800S/H , NXHM-800

柜门开孔（小）尺寸（mm）

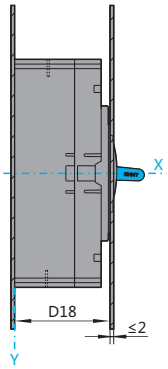

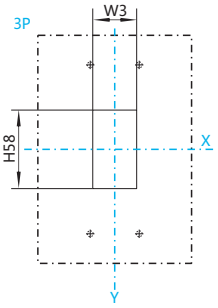

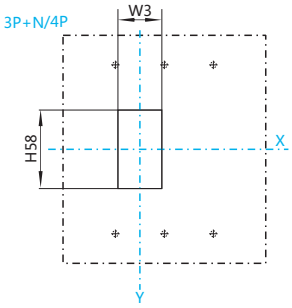

外形及安装尺寸

NXM-800S/H , NXMLE-800S/H , NXHM-800

柜门开孔（大）尺寸（mm）

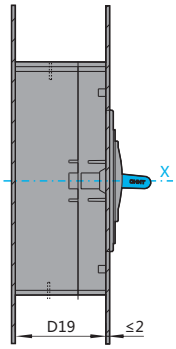

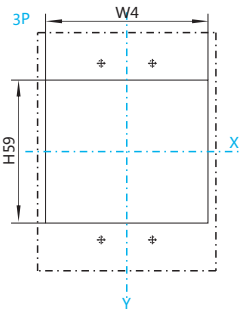

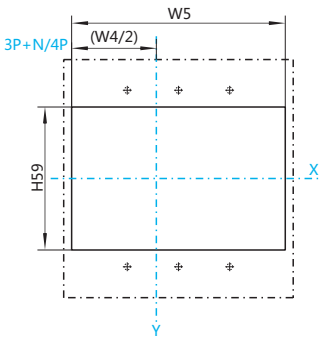

规格型号	D18	D19	H58	W3	H59	W4	W5	备注
NXM-800S/H	113	102.5	95	54	162	184	242	3P/4P
NXMLE-800S/H	117	105	104	64	172	212	282	3P/3P+N/4P
NXHM-800	113	102.5	95	54	162	184	242	3P/4P

NXM-1000S/H，NXHM-1000

板前接线 外形尺寸（mm）

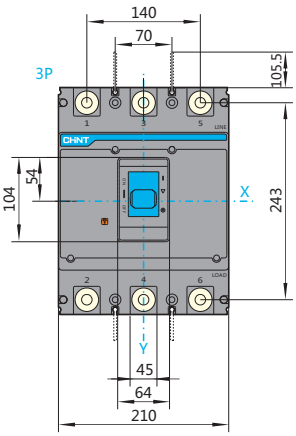

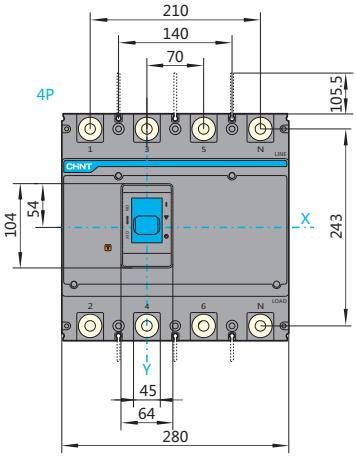

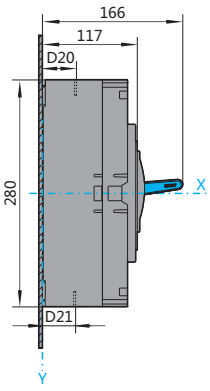

NXMS-1000S/H

板前接线 外形尺寸（mm）

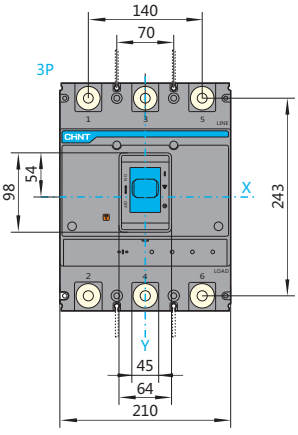

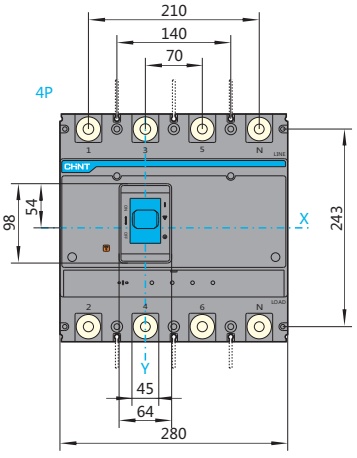

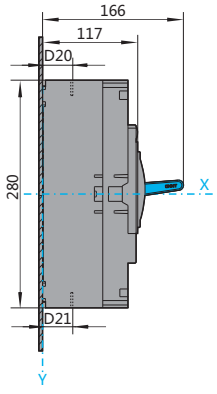

NXM-1000S/H，NXMS-1000S/H，NXHM-1000

板前接线 安装尺寸(mm)

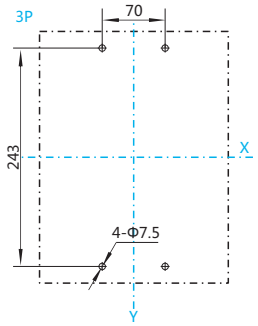

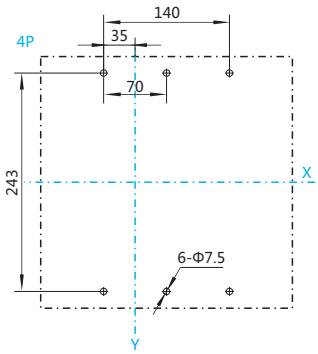

规格型号	D20	D21	备注
NXM-1000S/H	41	41	800A
NXHM-1000	43	42	1000A
NXMS-1000S/H	43	43	800/1000A

NXM-1000S/H，NXMS-1000S/H，NXHM-1000

板后接线 外形尺寸（mm）

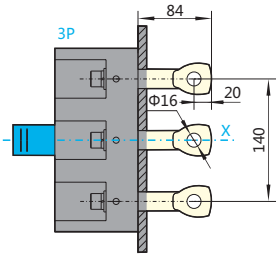

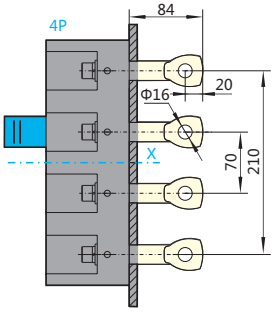

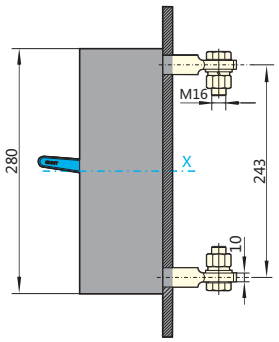

NXM-1000S/H，NXMS-1000S/H，NXHM-1000

板后接线 安装尺寸（mm）

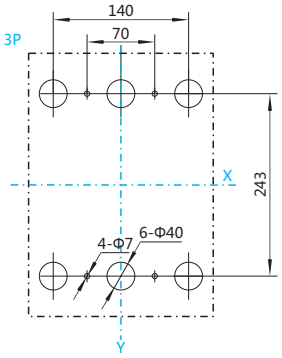

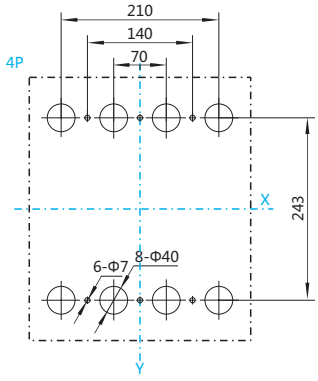

外形及安装尺寸

NXM-1000S/H , NXMS-1000S/H ,
NXHM-1000 , NXMLE-800S/H

插入式板后接线 外形及安装尺寸(mm)

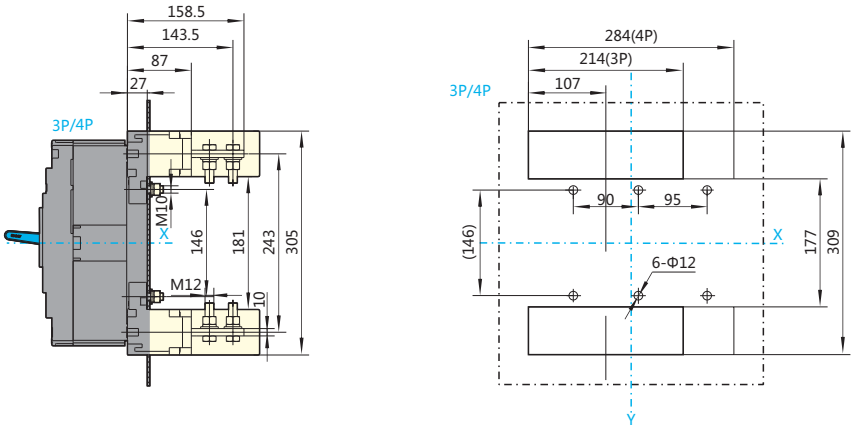

NXM-1000S/H , NXMS-1000S/H ,
NXHM-1000

柜门开孔（小）尺寸（mm）

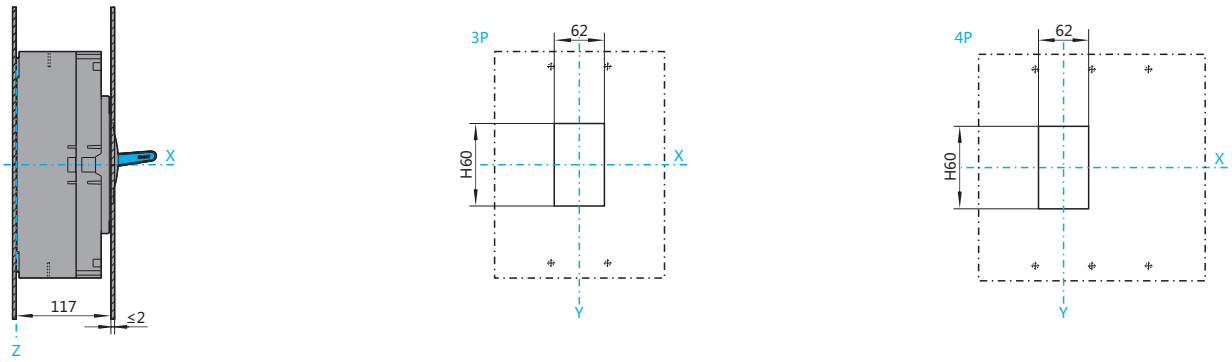

NXM-1000S/H , NXMS-1000S/H ,
NXHM-1000

柜门开孔（大）尺寸（mm）

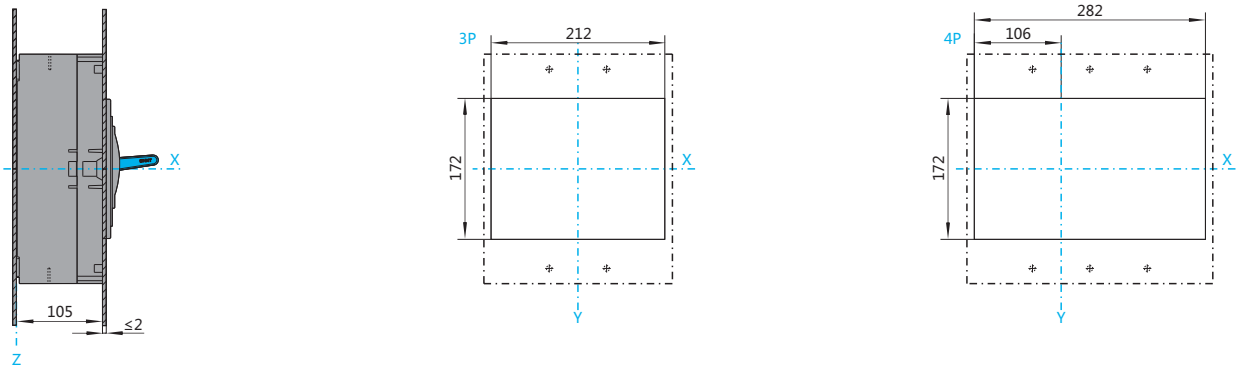

规格型号	H60	备注
NXM-1000S/H	102	3P/4P
NXMS-1000S/H	95	3P/4P
NXHM-1000	102	3P/4P

外形及安装尺寸

NXM-1600S/H

板前接线 外形尺寸（mm）

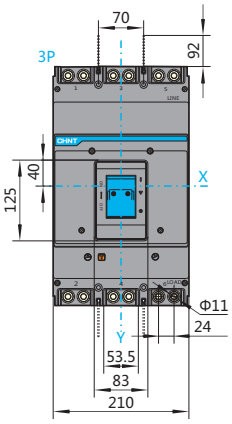

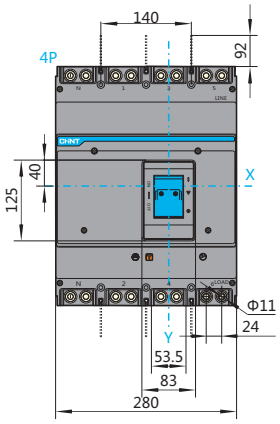

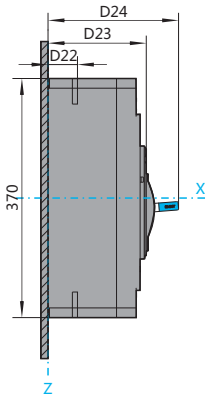

NXMS-1600S/H

板前接线 外形尺寸（mm）

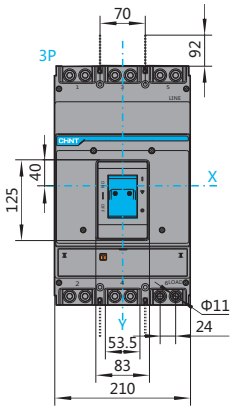

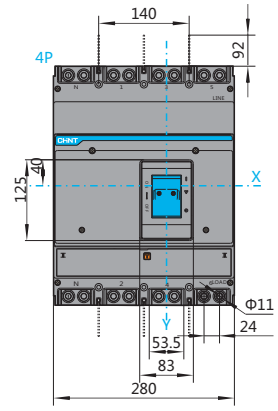

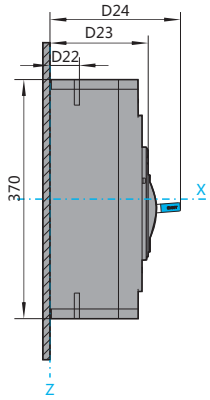

NXM-1600S/H，NXMS-1600S/H ，NXHM-1600

板前接线 安装尺寸(mm)

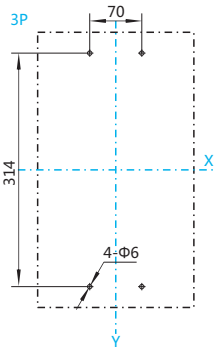

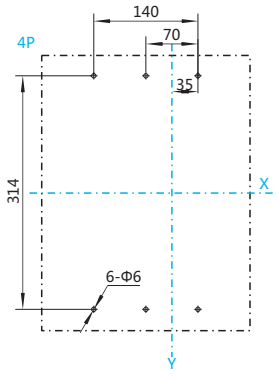

规格型号	D22	D23	D24	备注
NXM-1600S/H	55	152	206	1000A
	57	152	206	1250A
	65	157	211	1600A
NXMS-1600S/H	65	157	211	1600A

外形及安装尺寸

NXM-1600S/H , NXMS-1600S/H , NXHM-1600

柜门开孔（小）尺寸（mm）

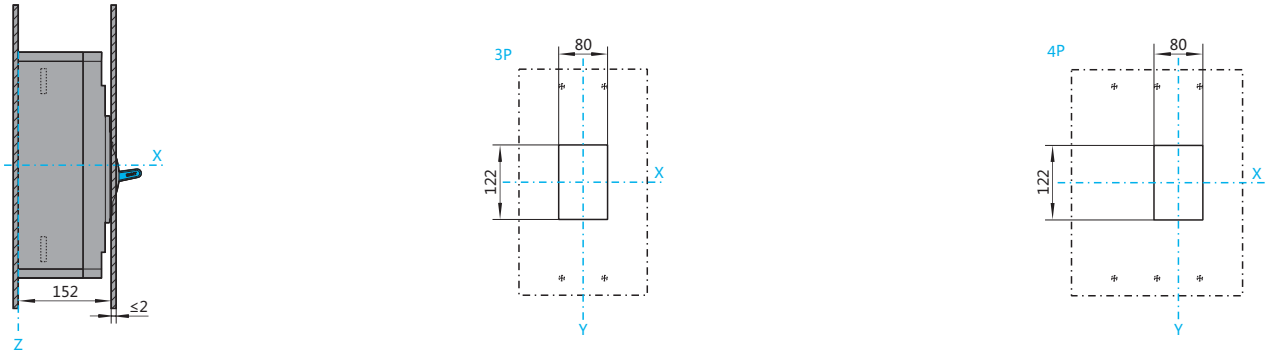

NXM-1600S/H , NXMS-1600S/H , NXHM-1600

柜门开孔（大）尺寸（mm）

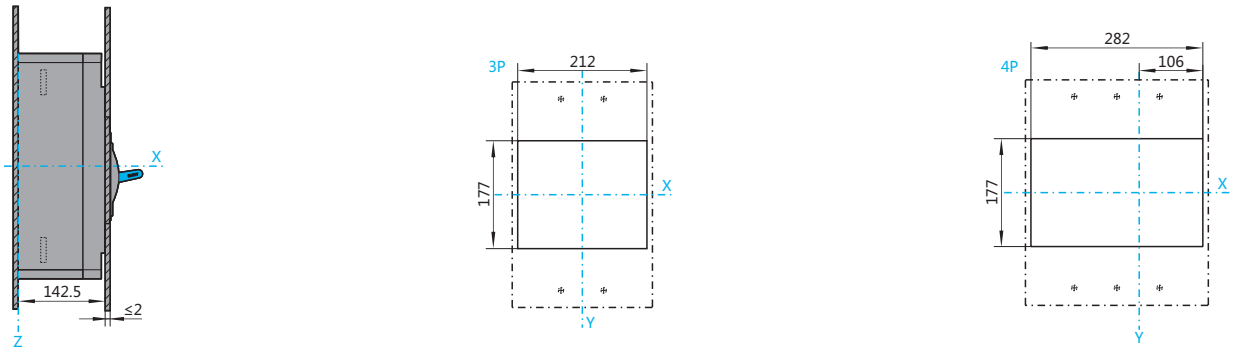

接线端子选用型号尺寸

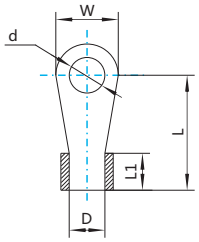

OT型尺寸

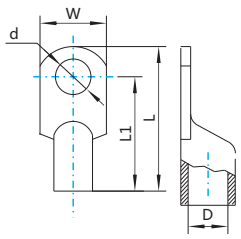

JG型

接线端子选用型及其外形尺寸

产品型号	安培数（A）	导线截面积平方数mm²	接线端子型号	接线端子尺寸				
				w	L	L1	D	d
NXM-63S NXM-63H NXM-125S NXM-125H	10、16、20	2.5	OT-20	15	17	7.4	Φ5	Φ6.5
	25	4	OT-25	12	18	8.2	Φ6	Φ6.5
	32	6	OT-30	12	20	9	Φ7	Φ6.5
	40、50	10	OT-50	13	21.5	9	Φ7.4	Φ6.5
	63	16	OT-60	14	23	10.5	Φ8	Φ6.5
	80	25	OT-80	16	25.5	11	Φ9	Φ6.5
	100	35	OT-100	17	29	12	Φ10	Φ8.5
	125	50	企业定制	16	38.5	32	Φ13	Φ7
NXM-160S NXM-160H	125、140、150	50	JG-50	16	54	46.5	Φ10.3	Φ8.5
	160	70	企业定制	16	39.5	32	Φ13.5	Φ8.5
NXM-250S NXM-250H NXM-320S NXM-320H	125、140、150	50	JG-50	17	54	45	Φ10.3	Φ8.5
	160	70	JG-70	22	60	52	Φ12	Φ8.5
	180、200、225	95	JG-95	22	66	57	Φ14	Φ8.5
	225、250	120	企业定制	22	70	60	Φ15.5	Φ9
	250、270	150	企业定制	22	70	60	Φ19.5	Φ9
	280、300、315、320	185	企业定制	22	70	60	Φ19.5	Φ9

脱扣特性曲线

NXM-63 脱扣特性曲线

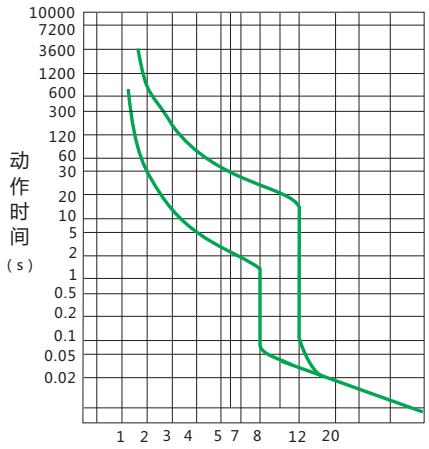

NXM-63 温度补偿曲线

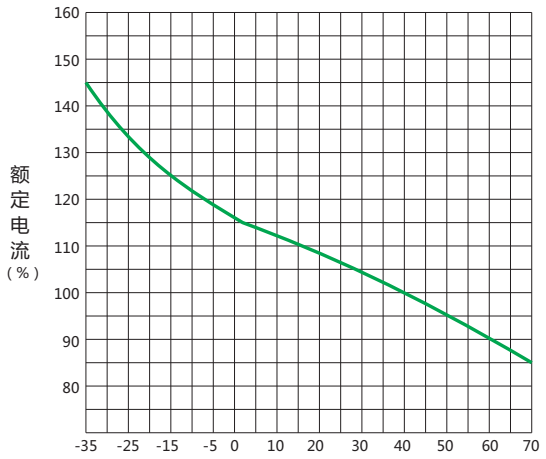

NXM-125、NXMLE-125 脱扣特性曲线

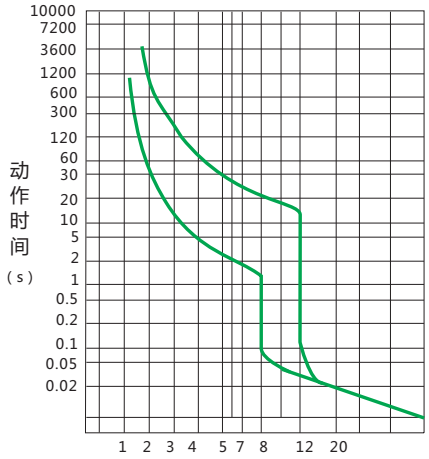

NXM-125、NXMLE-125 温度补偿曲线

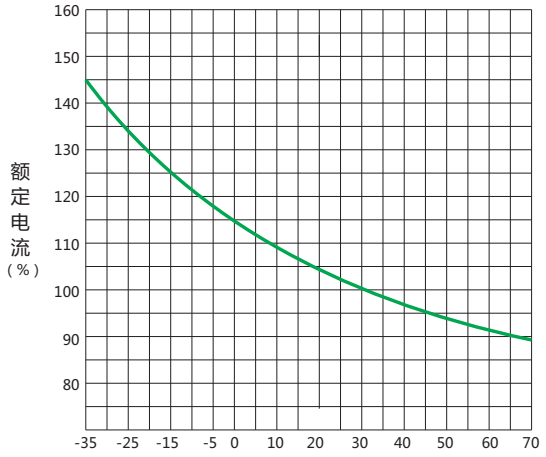

NXM-160、NXMLE-160 脱扣特性曲线

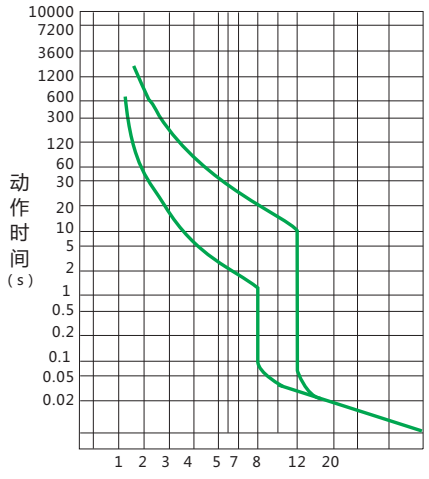

NXM-160、NXMLE-160 温度补偿曲线

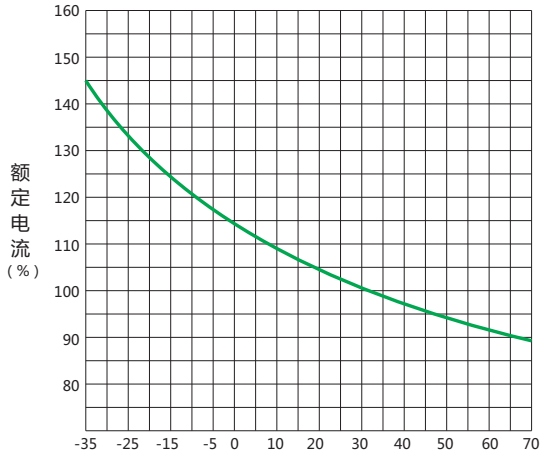

脱扣特性曲线

NXM-250/320、NXMLE-250/320　脱扣特性曲线

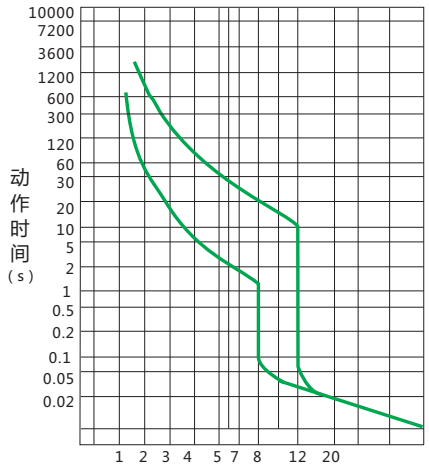

NXM-250/320、NXMLE-250/320　温度补偿曲线

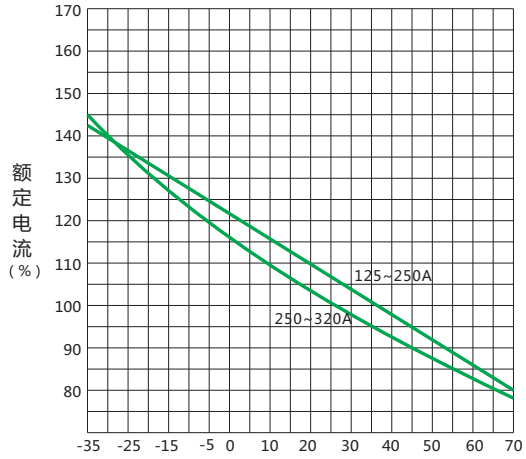

NXM-400/630、NXMLE-400/630　脱扣特性曲线

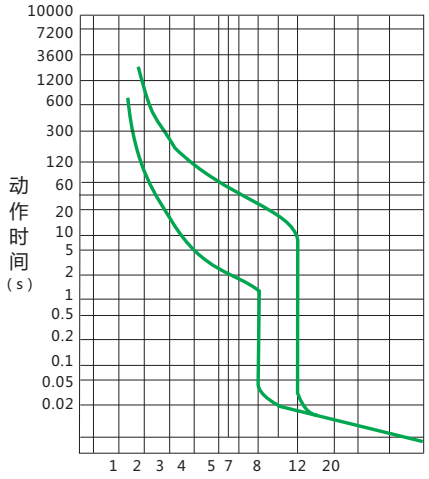

NXM-400/630、NXMLE-400/630　温度补偿曲线

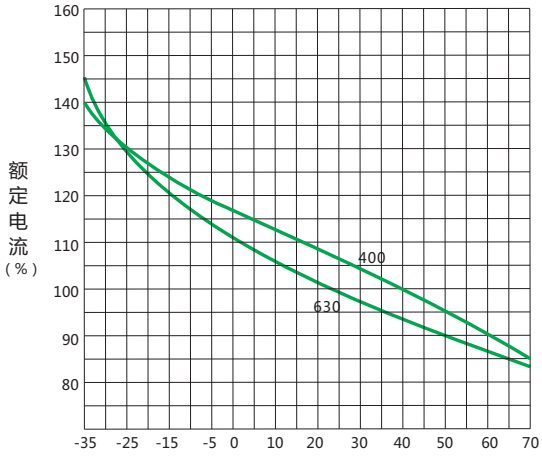

NXM-800、NXMLE-800　脱扣特性曲线

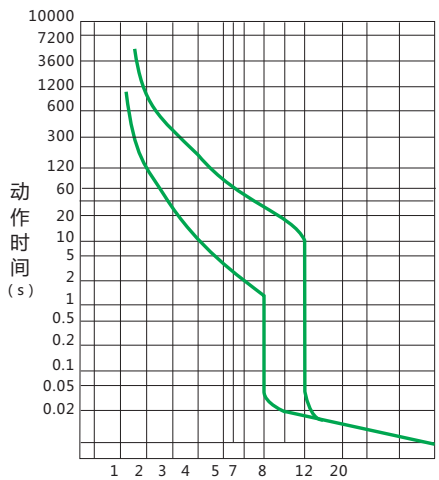

NXM-800　温度补偿曲线

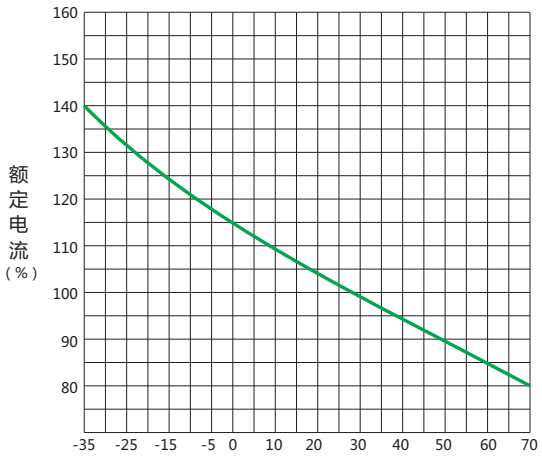

脱扣特性曲线

NXM-1000 脱扣特性曲线

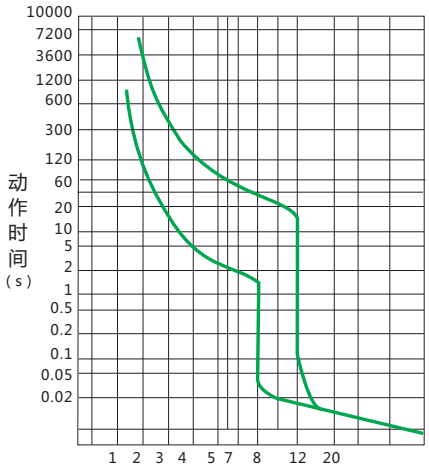

NXM-1000 温度补偿曲线

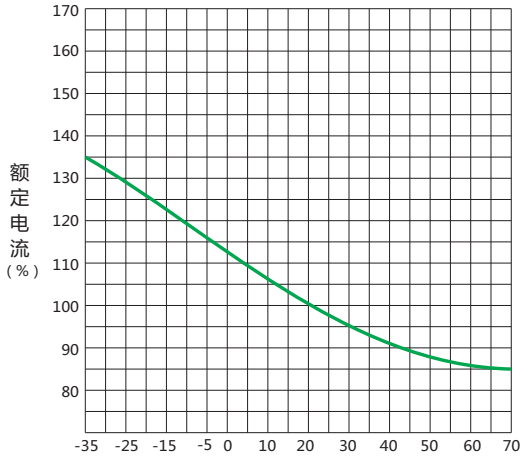

NXM-1600 脱扣特性曲线

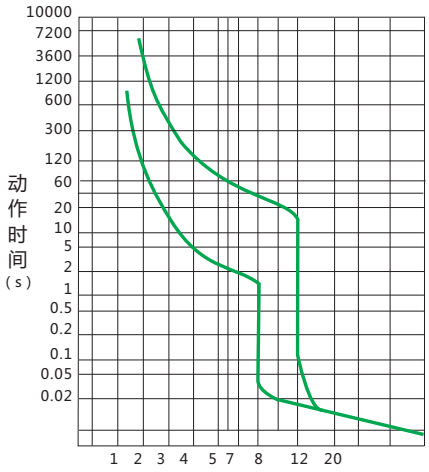

NXM-1600 温度补偿曲线

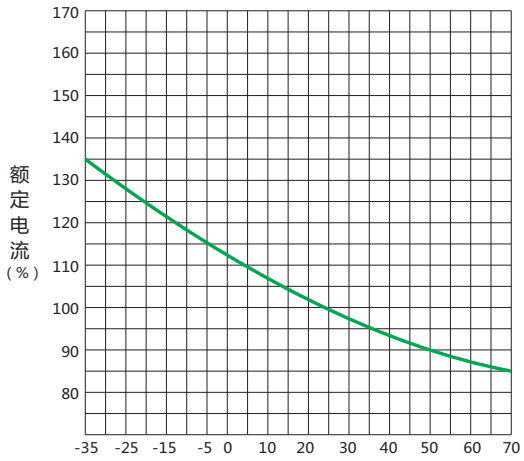

脱扣特性曲线

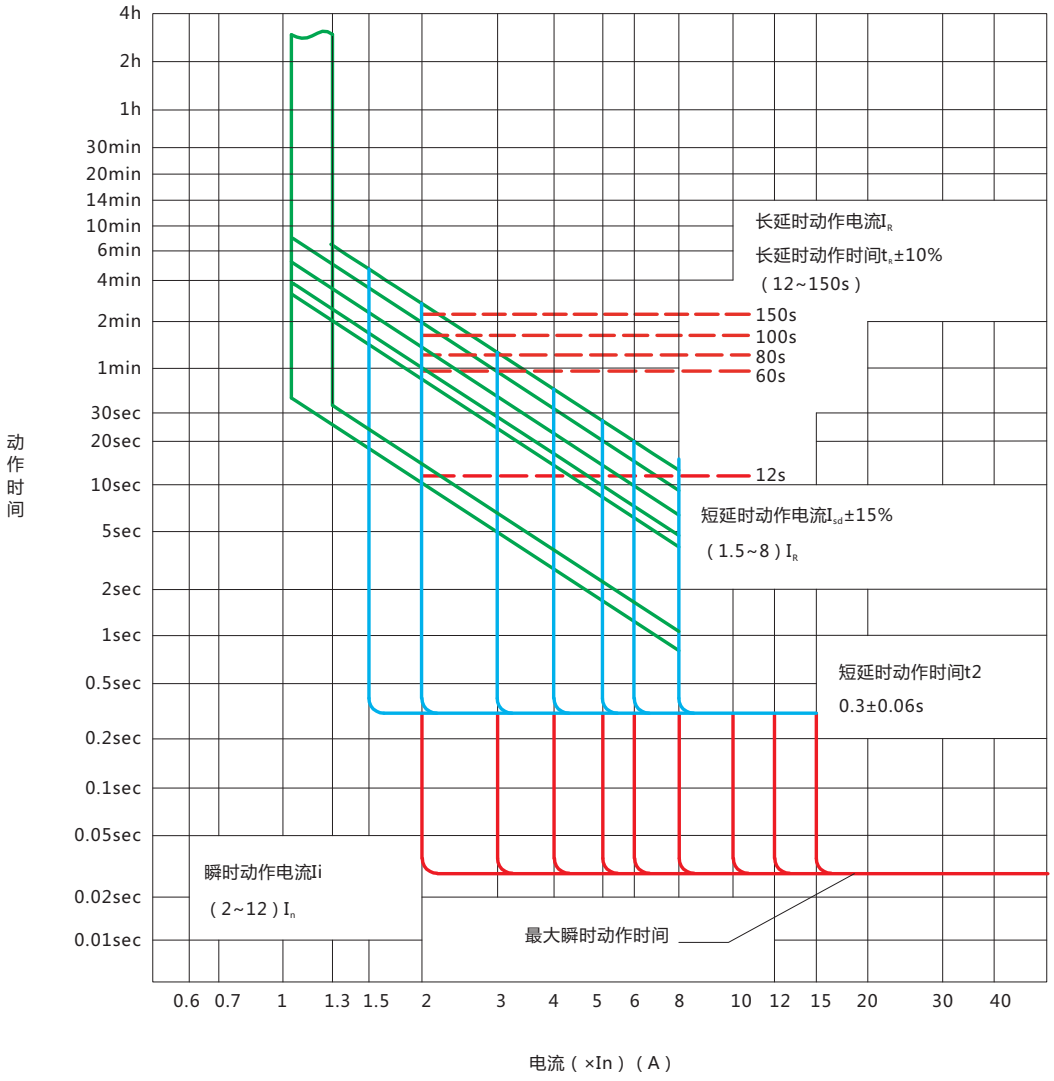
4h
2h
1h
30min
20min
14min
10min
6min
4min
2min
1min
30sec
20sec
10sec
5sec
2sec
1sec
0.5sec
0.2sec
0.1sec
0.05sec
0.02sec
0.01sec
动作时间
长延时动作电流I_R
长延时动作时间t_R±10%
（12~150s）
150s
100s
80s
60s
12s
短延时动作电流I_{sd}±15%
（1.5~8）I_R
短延时动作时间t2
0.3±0.06s
瞬时动作电流Ii
（2~12）I_n
最大瞬时动作时间
0.6 0.7 1 1.3 1.5 2 3 4 5 6 8 10 12 15 20 30 40
电流（×In）（A）

NXMS系列电子式塑壳断路器

电动机保护脱扣特性曲线

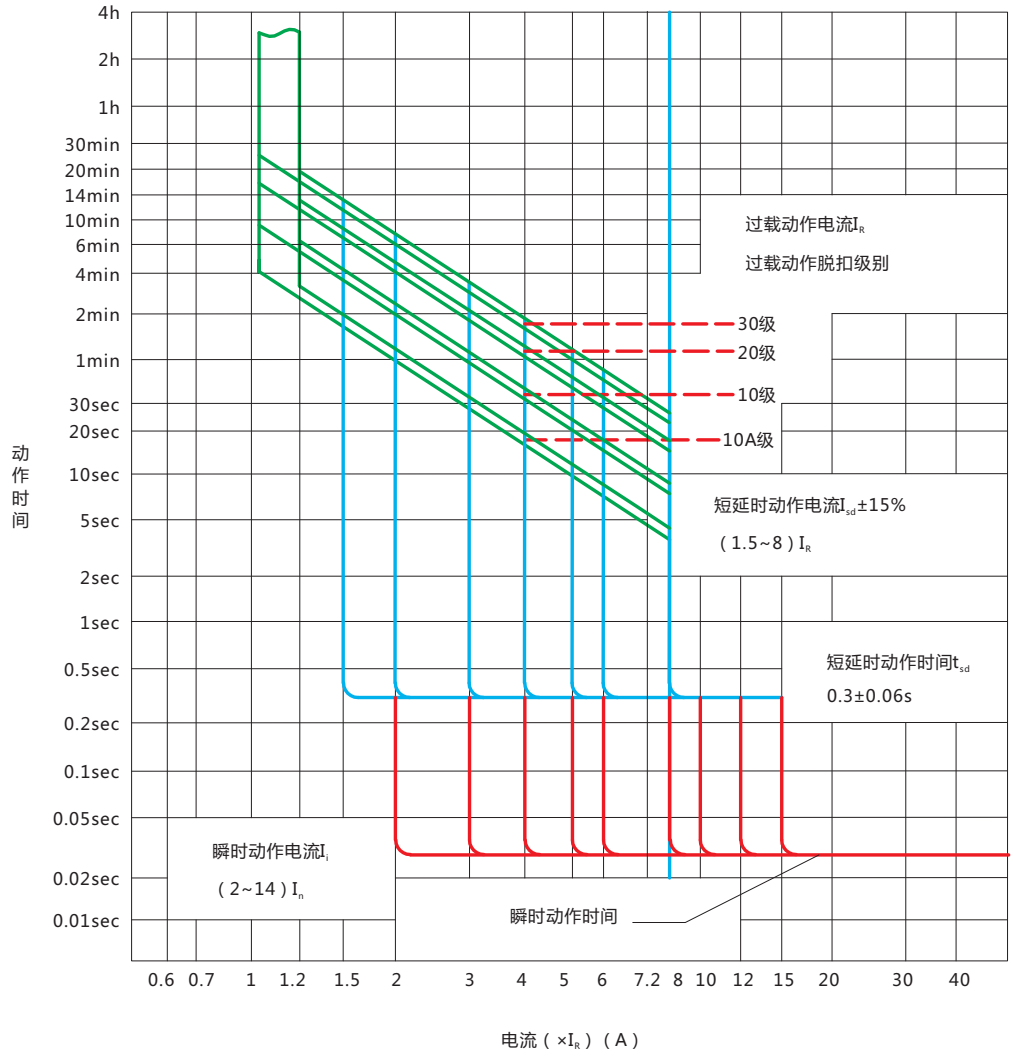

备注

NOTE

NOTE

浙江正泰电器股份有限公司

地址：浙江省乐清市北白象镇正泰工业园区正泰路1号
邮编：325603
电话：0577-62877777
传真：0577-62875888

全国统一客户服务热线

400-817-7777

欢迎访问：Http://www.chint.net/kunlun
欢迎咨询：E-mail：chint@chint.com

"CHNT"、"正泰"系注册商标，属正泰电器(CHINT ELECTRIC)所有

本广告资料由正泰电器(CHINT ELECTRIC)印制，仅用于说明本系列产品的相关信息。正泰电器随时可能因技术升级或采用更新的生产工艺而改进本手册有关内容，或对本手册的印刷错误及不准确的信息进行必要的改进和更改，恕不另行通知。商家订货时请随时联系本公司，以证实有关信息。

正泰电器(CHINT ELECTRIC)版权所有 采用环保纸印刷 2017.05

©CHINT.NO.CN K02