DIGISYNTHETIC®

DH 系列专业功放

DH 500　　**DH 1200**
DH 700　　**DH 1400**
DH 900　　**DH 1800**

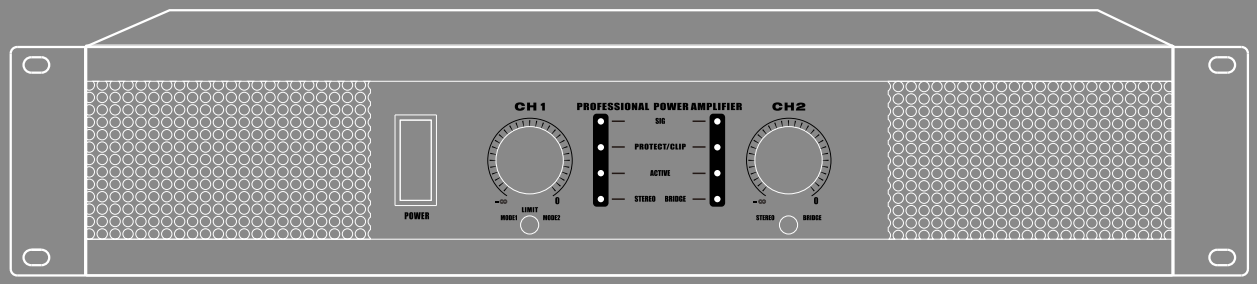

产品使用指南

如欲了解更多的产品信息，请咨询当地经销商

重要的安全事项

（针对火灾，电击或伤害人体的指示）

注意 - 使用该电器产品时，有以下基本的预防措施：

1. 使用该产品前请详细阅读全部的安全事项；
2. 本产品应当接地，如果出现故障时，电流经最小的接地电阻流入大地，以减小电击；
   本产品的电源线和电源插头都配备安全接地，电源插头应当牢固插入适当的电源座，此电源座应当完全按当地的条例来安装和接地。

警告 -接地装置连接不当会导致电击；

   如果你对产品是否正确接地存在任何疑问，请委托合格电工或维修人员检查；请不要尝试私自更改产品的电源插头，如果不适合电源插座，可委托合格电工安装适当的电源插座。

3. 为了减小伤害的风险，当产品在小孩附近使用时，要严密监管；
4. 请勿在湿度很大的地方使用机器 -例如靠近浴缸，洗面盆，厨房水槽，湿度很大的地下室或者靠近游泳池和湖泊。
5. 该产品有可能产生导致永久性听觉丧失的音量，请勿长时间在很大或令人很不舒服的音量下运作。如果你察觉到有任何听力丧失或者耳朵发响，应当咨询听觉病矫正专家。
6. 该产品应当安装于通风良好的地方。
7. 该产品必须远离热源，例如电暖炉，电热毯或者其它产生热量的产品。
8. 该产品的电源类型必须符合操作指示或者产品上标明的类型。
9. 该产品要配备一条两端的电源线（一端的插片长过另一端）。这是安全装置。如果你无法把电源插头插入电源插座，请联系电工来更换旧插座。请勿破坏电源插头的安全装置。
10. 长时间不使用时，请把电源线从电源插座中拔出，从电源插座拔出电源线时，请勿拉扯电源线，应当抓住电源插头将其拔出。
11. 细心护理，请勿让杂物或液体从其缝隙掉进机内，不应遭受水滴或水溅，不应放置诸如花瓶一类的装满液体的物品在机器上。
12. 当有下列情况时，应委托合格维修人员修理：
    A. 电源线或电源插头已被损坏；
    B. 杂物或液体已掉进机内；
    C. 产品已被雨淋；
    D. 产品已不能正常操作或在演出中出现明显变化；
    E. 产品已跌坏或外观损坏
13. 当出现没在用户维修指南中描述的情况时，请勿尝试私自修理，应当委托合格的维修人员修理。
14. **警告 -勿让重物积压或踩踏电源线，切忌拉、拔或强力扭曲电源线。请勿滥用电源线，不合格的电源线可能导致火灾或对人构成伤害。**
15. 设备完全与电网、电源断开需要拔开电源插头或器具耦合器。

在等边三角形内的电击符号意在提醒用户在产品内部存在非绝缘的危险电压，有可能对人体造成相当危险的电击。

在等边三角形内的感叹号有意警惕用户在产品附带的说明书中存在重要的操作和维护指示。

仅适用于海拔2000m以下地区安全使用

仅适用于非热带气候条件下安全使用

面板控件简介

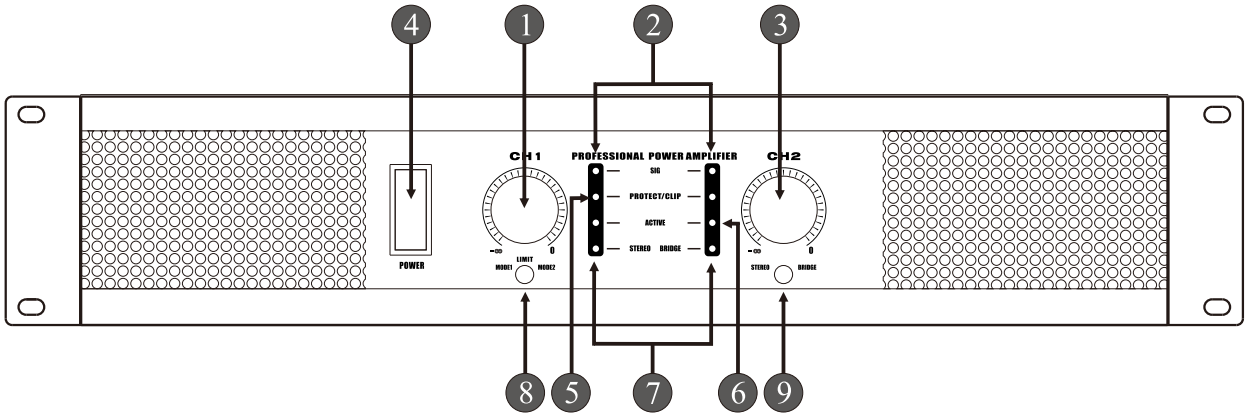

1. CH 1 通道音量旋钮
2. SIGNAL信号灯
3. CH 2 通道音量旋钮
4. POWER 电源开关
5. PROTECT/CLIP 指示灯
6. ACTIVE 指示灯
7. STEREO/BRIDGE 指示灯
8. LIMIT MODE1/MODE2 切换开关
9. STEREO/BRIDGE 切换开关

后板控件简介

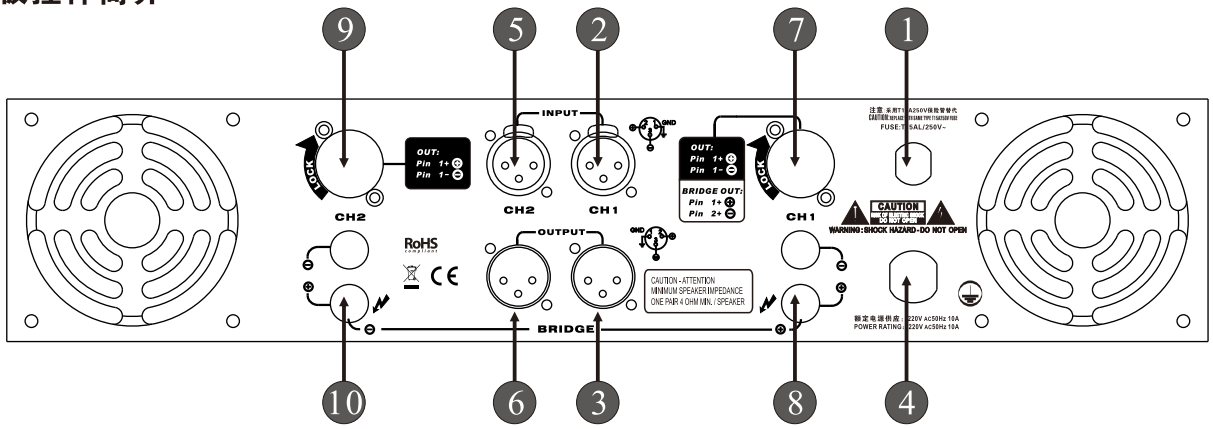

1. 保险丝
2. CH 1 线路输入卡侬(XLR)接口
3. CH 1 线路输出卡侬(XLR)接口
4. 电源线
5. CH 2 线路输入卡侬(XLR)接口
6. CH 2 线路输出卡侬(XLR)接口
7. CH 1 扬声器卡侬（SPEKON）输出接口
8. CH 1 扬声器接线柱(BANANA JACK)输出接口
9. CH 2 扬声器卡侬(SPEKON)输出接口
10. CH 2 扬声器接线柱(BANANA JACK)输出接口

系统连接图

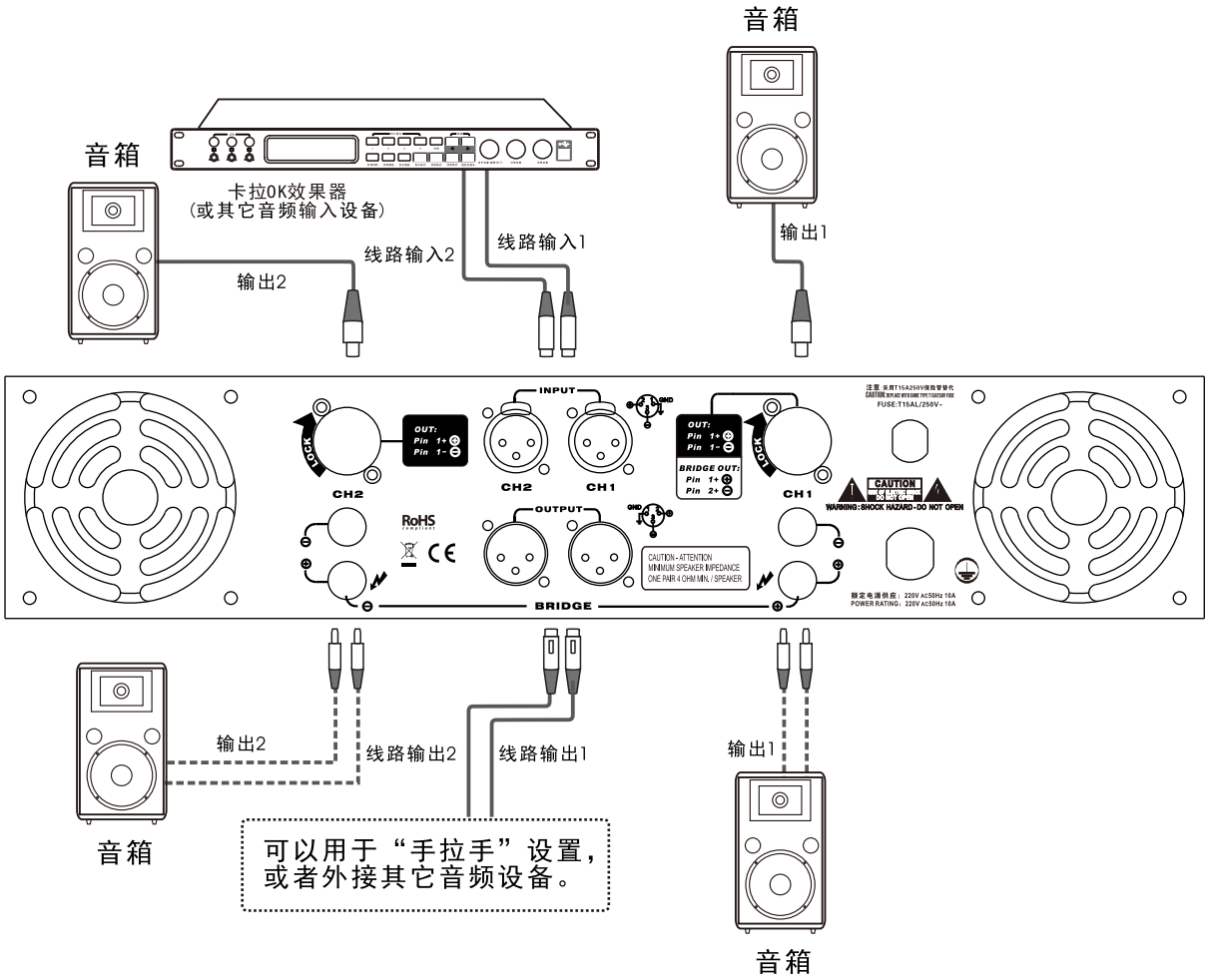

功能特点

- ■2种输出模式：立体声、桥接
- ■完备的保护电路：过热、过载、短路保护
- ■高效散热：变速风扇+高效散热器
- ■2U机身，安装方便
- ■压限功能
- ■低失真
- ■均衡XLR输入
- ■高效散热片，内置强制风冷系统，更快更均匀排热，对功放提供额外保护，增大功率输出

打开包装

请打开包装，仔细检查是否有任何在运输过程中的损伤。如发现损伤，请立即通知运输公司。收货人有权就损坏向运送者索赔。请保存所有包装材料以备返厂提供服务，这种情形极少发生。

1.安装

注意：当连上或断开功放连线时，总是逆时针方向旋转音量大小控制减少到最低。这会降低啸叫的可能，防止损坏音箱。

重要：以下的指导能帮助您快速、轻松安装好功放，准备运行。

●选定模式的操作要按照2.1、2.2节的说明。

●输入灵敏度、负载保护、交流电源要求在2.3节。

1.1 在标准19英寸(48.3 cm) 支架上安装功放或放置在稳定的平面。安装尺寸为长19英寸（48.3cm)，高3.5英寸(8.9 cm)，深16.6英寸(42.3 cm)。

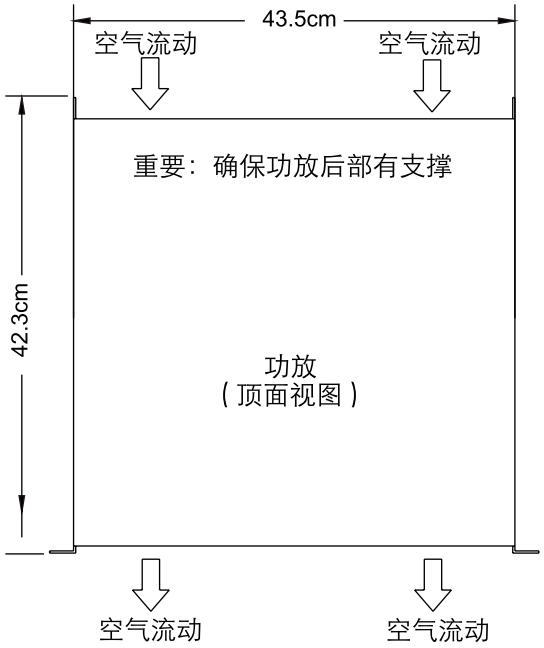

功放前面
不要阻塞空气流动

1.2 使用高品质的音箱连线连接音箱。

1.3 使用屏蔽线连接音源。如下图的平衡、非平衡线均可使用。（可选路障式输入接口带PM-BB配件）

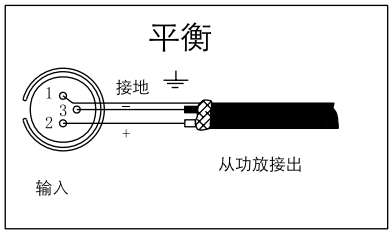

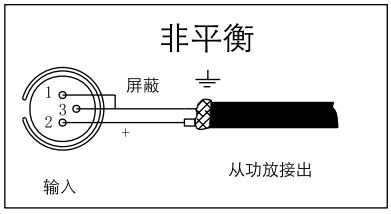

2.介绍

2.1 立体声

1. 减小电平控制(逆时针旋转到底），关闭功放。
2. 前面板STEREO/BRIDGE开关 设置为STEREO。
3. 连接输入、输出电缆。
4. 打开功放，利用前面板的电平控制调整每个通道的电平。

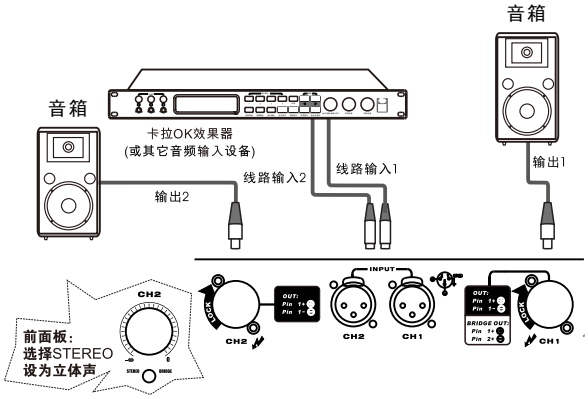

立体声方式的连接

2.2 桥式-单声道

1. 减小电平控制(逆时针旋转到底），关闭功放。
2. 前面板STEREO/BRIDGE开关,设置为BRIDGE。
3. 连接输入、输出电缆。只有输入通道CH 1可用。
4. 确保负载是平衡的（任何一边不可接地），不可使用黑色(-)接线柱。
5. 打开功放，调整电平控制。只有输入通道CH 1可用。

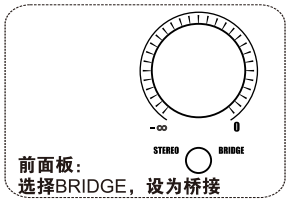

警告：
桥式-单声道模式
需用于阻抗8Ω。

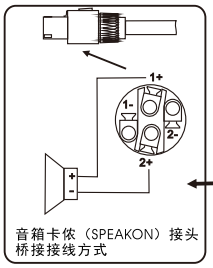

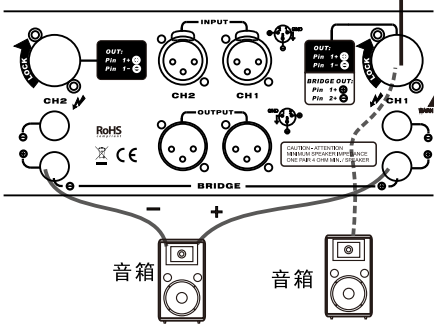

桥接方式的连接

2.3 交流电源要求

本系列功放已配有合适的电源线和插头。如有可能，使用专用线路的电源插座。确保提供正确的电压和足够的电流。不要在低于和高于额定电压的10%的范围外使用功放。

注意：连接机器到正确的电源供给。使用我们提供的三芯电源线。

3.操作

3.1 预防

虽然功放对外部错误有保护，但是仍然推荐下列预防措施：

1. 立体声，桥式-单声道操作模式有重要差别。请查阅第2节。
2. **警告：只有在关机的情况下，才可调整 STEREO/BRIDGE开关。**
   注意：确定 STEREO/BRIDGE开关设置正确。参考2.1、2.2节。
3. 连接电缆，选择信号源，调节输出电平时小心操作。
4. 输出电缆的地线不能连到信号输入地。否则造成接地环路，产生振荡。
5. 供给功放的电源电压不可超过额定的10%的上限和下限，并且只能在额定行频下工作。
6. 不要将输出连到电源输出，电池和电源。否则会导致电击。
7. 不合格人员篡改电路或对电路进行未经授权的修改会导致危险，并使保修责任失效。本公司不会就其他系统部件过度驱动造成的损坏负责。

3.2 电源指示

当绿色电源指示灯亮时，表明功放已打开，低电压供给即可使指示灯亮。

3.3 信号防护电路

输入、输出信号流的巨大背离时，内部信号压限防护电路自动减少增益。阻止由于过度激励、过载或错误导致功放内部非线性条件的累计。并保持信号波形在任何条件下不被改动。电路保持信号流的失真低于0.5%，从而保证清晰的声音和有效的音箱保护。

4. 技术规格

如无特别规定，所有功放的规格是在以下设置条件下：立体声模式，8Ω负载，38.5dB输入灵敏度。

功率规格

输出功率： 可保证下列规格最少可有标准1kHz的功率。

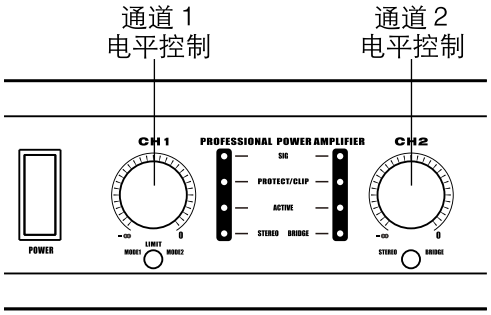

前面板电平控制

下图显示热量管理系统的动作：

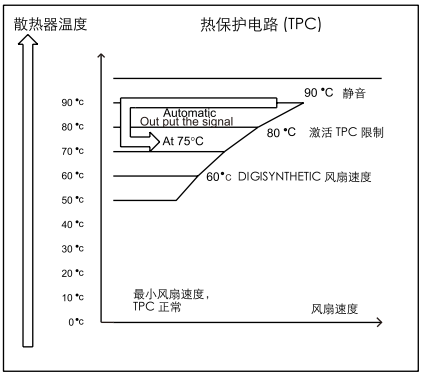

TPC

负载阻抗：可使用各种类型负载。
立体声模式 4 – 8 Ω；
桥式 – 单声道 8 Ω。

交流电源：每台机器的后背板提供了电流、频率和电压要求。

闲置功耗：≥90W。

本系列功放最大电流：(220V/50Hz)
10A: DH 500 /DH 700 /DH 900
15A: DH 1200/DH 1400 /DH 1800

控制

电源：前面板摇杆开关开启关闭功放。

电平：前面板每路旋钮电位计控制输出电平。

立体声／单声道：前面板开关选择立体声、桥式 – 单声道。

输入／输出数据

输入接口：平衡XLR连接。

输入阻抗：平衡20kΩ；非平衡10 kΩ。

输出连接：两套不同色彩标记的2路接线柱和两套音箱防水卡座接口。

输出阻抗：与 2 μH连接 < 10 mΩ。

直流输出偏移：< 100 mV。

信号输出模式

立体声：平衡，两通道。

桥式 – 单声道：平衡，单通道。使用通道 1 ；两路电平指示都可使用。

保护

本系列功放提供短路、不匹配负载、电源过大、温度过高、输入过载和高频放大保护。损害音箱输入和输出的直流保护。开启／关闭的瞬态保护。

如果工作条件过度，特别是温度升高时，电路相应限制驱动水平，保护输出晶体管。内置于散热片上的温控开关保护输出设备过载。如果变压器过热，热控开关切断电源，待机器冷却到安全温度，会自动复位。

开启：3秒延时无危险瞬态。

结构

耐用的钢底盘黑色处理，从前面板到后面板的流通通风结构。

冷却：内置散热片，两个80mm高速低噪音自动调速风扇， 强迫通风，快速均匀驱去热量。

技术参数

型号			DH 500	DH 700	DH 900
输出功率 (W) RMS	4Ω负载	双负载	500	700	1000
	8Ω负载	双负载	350	500	650
		桥接	1000	1400	2000
灵敏度 (SENSITIVITY) (V)			440mV	530mV	580mV
输入阻抗 (KΩ)			10	10	10
频响 (Hz)			20~20K	20~20K	20~20K
信噪比 (dB) Pout=1/8Pomax，F=1KHz			＞90dB	＞90dB	＞102dB
隔离度 @1KHZ (dB) Pout=1/8Pomax, F=1kHz			＞80dB	＞80dB	＞83dB
平衡度 (dB) Pout=1/8Pomax, F=1kHz			＜0.5	＜0.5	＜0.5
失真度 Pout=1/8Pomax, F=1kHz			0.02%	0.02%	0.02%
动态范围 (dB)			100	100	105
互调失真F=1kHz 8Ω			＜0.05%	＜0.05%	＜0.05%
最大总功耗 (W) 4Ω/8Ω THD+N=1%			1100/1000	1500/1400	2000/1800
输入接口			卡侬(XLR)	卡侬(XLR)	卡侬(XLR)
输出接口			卡侬(SPEAKON)/接线柱（BANANA JACK）	卡侬(SPEAKON)/接线柱（BANANA JACK）	卡侬(SPEAKON)/接线柱（BANANA JACK）
电源输入电压			AC 220V 50/60Hz	AC 220V 50/60Hz	AC 220V 50/60Hz
保险丝			T10A 250V	T10A 250V	T10A 250V
尺寸 (Mm)			2U，482×423×89	2U，482×423×89	2U，482×423×89
重量 (Kg)			17	19	21

型号			DH 1200	DH 1400	DH 1800
输出功率 (W) RMS	4Ω负载	双负载	1200	1400	1800
	8Ω负载	双负载	800	950	1300
		桥接	2400	2800	3600
灵敏度 (SENSITIVITY) (V)			650mV	710mV	850mV
输入阻抗 (KΩ)			10	10	10
频响 (Hz)			20~20K	20~20K	20~20K
信噪比 (dB) Pout=1/8Pomax，F=1KHz			＞103dB	＞103dB	＞103dB
隔离度 @1KHZ (dB) Pout=1/8Pomax, F=1kHz			＞83dB	＞83dB	＞83dB
平衡度 (dB) Pout=1/8Pomax, F=1kHz			＜0.5	＜0.5	＜0.5
失真度 Pout=1/8Pomax, F=1kHz			0.02%	0.02%	0.02%
动态范围 (dB)			107	107	107
互调失真F=1kHz 8Ω			＜0.05%	＜0.05%	＜0.05%
最大总功耗 (W) 4Ω/8Ω THD+N=1%			2500/2400	2900/2800	3700/3600
输入接口			卡侬(XLR)	卡侬(XLR)	卡侬(XLR)
输出接口			卡侬(SPEAKON)/接线柱（BANANA JACK）	卡侬(SPEAKON)/接线柱（BANANA JACK）	卡侬(SPEAKON)/接线柱（BANANA JACK）
电源输入电压			AC 220V 50/60Hz	AC 220V 50/60Hz	AC 220V 50/60Hz
保险丝			T10A 250V	T10A 250V	T10A 250V
尺寸 (Mm)			2U，482×423×89	2U，482×423×89	2U，482×423×89
重量 (Kg)			22.5	24	25

以上技术指标更改恕不另行通知

DS AUDIO DIGISYNTHETIC® 頂力科技

产品保修卡

客户服务热线：0086-0758-8315800

感谢您购买本司出品的优质产品。本品在出厂前经过了严格的质量检测，本司向用户保证产品性能的良好性及配件完整性，同时本司按规定提供免费的保修服务。当您需要保修服务时请出示本保修卡及购货证明文件，相关事宜可向本司售后服务部咨询。

一、自用户购买起一年内产品（下列各项所列产品或部分零件除外）如有损坏或发生故障时，经本司售后服务部确认符合保修规定时，将提供免费维修及零件更换。

二、产品及配件保修期范畴
1、功放、效果器、处理器及周边电子设备（整机）产品可享受半个月包换，一年免费维修。
2、下列产品属于消耗品或易损件，仅提供3个月的保修期。
1）喇叭单元的音圈及振膜。
2）电子产品的辅助附件，如遥控器、联机控制线、联机控制接头等。

三、下列情形下，本司将不给予送来产品做任何维修及支持
1、非本司出品的产品。
2、无机身码编号，编号遭涂改、破坏、转换。
3、用户无法提供购买本司产品的任何证明。
4、本司特价处理或销售记录中无法找到产品编号的产品。

四、在下列情况下，本保修卡自动失效
1、保修卡遗失。
2、非本公司指定的技术人员已更换或修理该器材。
3、不依照用户手册（使用说明书）上之使用方法，造成器材损坏。
4、曾因不正确使用，如接上不合格或错误之接法而引起的损坏。
5、曾因错误搬运、操作和疏忽使用之意外事件等。
6、产品没有按生产厂商或供应商提供的说明进行安装。
7、因欠佳的环境因素而引起的故障，如不适宜的电压、受潮等。
8、火灾、水灾及任何其他因自然因素而造成的损坏。

五、本司保修及维修服务只限于在本司的维修中心内进行，对于需要外出保修或维修服务之要求，用户将承担所产生的费用。
六、不在保修范畴内的产品，本公司只负责修理，但须收取更换零件和材料的合理费用。更换之后任何损坏零件，均属本公司所有。
七、因使用本产品引起的各种直接、间接或其他形成之损失恕不负责。
八、本司保留修改此条款的权利，恕不另行通知。

用户名称及单位	用户详细地址

经销商名称	经销商详细地址

购货日期	产品型号	机身编号	发票号码

保修记录：

广东顶力视听科技有限公司
http：//www.digisynthetic.com

地址：广东省肇庆市高要天资工业园
Tel：0086-0758-8315888 8315889　Fax：0086-0758-8315899
E-mail:marketing@digisynthetic.com