金輪牌工業用縫紉機

Golden wheel industrial sewing machine

零件分解圖

PARTS BOOK

No:L1720PK01

MODEL: CSL-1720PK (專用件)

啓翔股份有限公司

CHEE SIANG INDUSTRIAL CO.,LTD.

中国缝纫机设备网 www.fengrenjicn.com

MODEL：CSL-1720PK

	索 引	INDEX	PAGE
1	外觀零件（一）	MISCELLANEOUS COVERS（一）	2-3
2	外觀零件（二）	MISCELLANEOUS COVERS（二）	4-5
3	外觀零件（三）	MISCELLANEOUS COVERS（三）	6-7
4	切刀機構	THREAD TRIMMER MECHANISN	8-9

中国缝纫机设备网 www.fengrenjicn.com

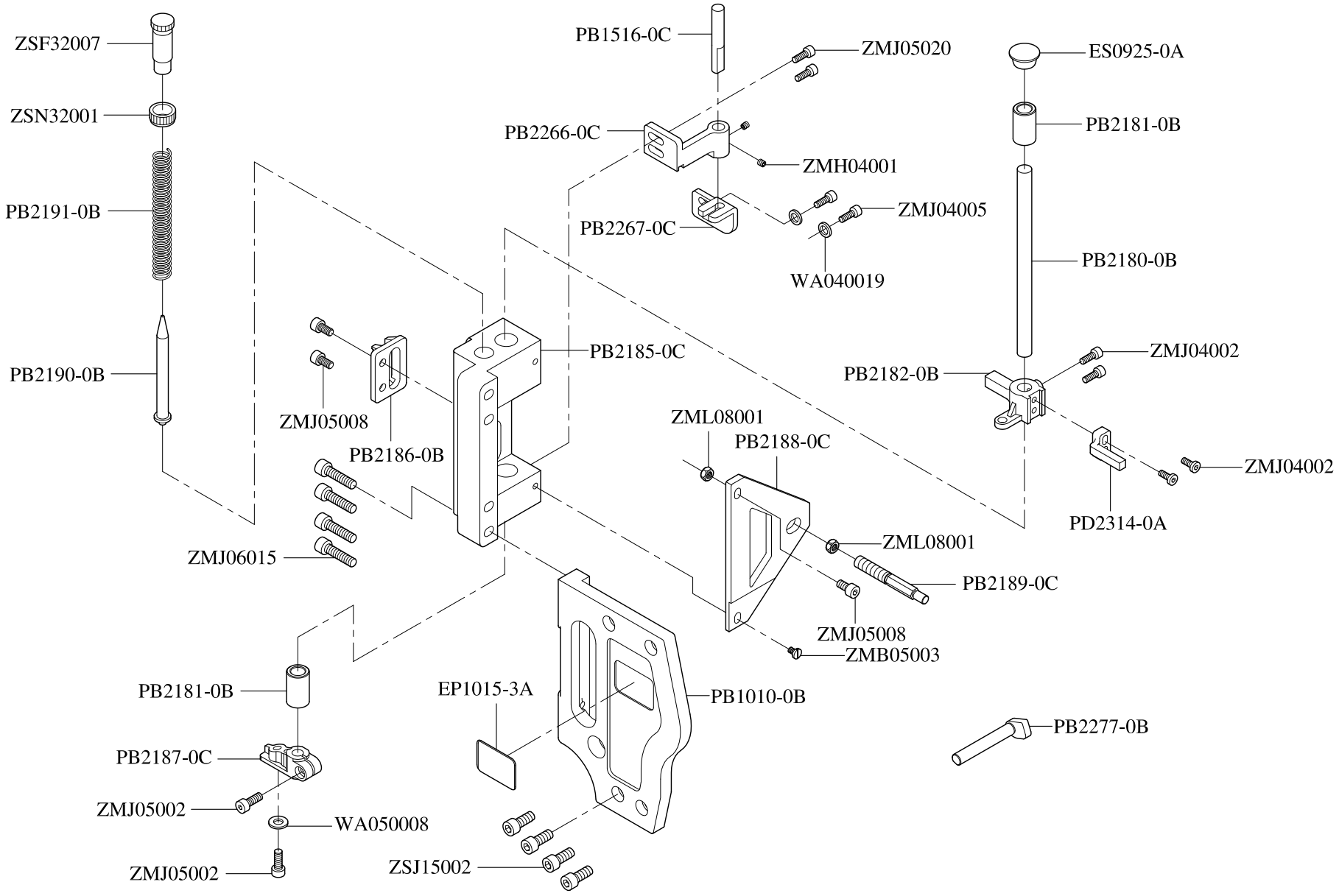

中国缝纫机设备网 www.fengrenjicn.com

1. CSL-1720PK 外觀零件（一） MISCELLANEOUS COVERS （一）

零件號碼 Parts No.	零件名稱 Name of Parts	件數 QTY	備注 Remarks	零件號碼 Parts No.	零件名稱 Name of Parts	件數 QTY	備注 Remarks
EP1015-3A	銘板---------- Need Bearing----------	1		ZML08001	螺帽---------- Nut(M8-1.25)----------	2	
ES0925-0A	塞子---------- Plug ----------	1		ZSF32007	螺絲---------- Screw(SM1/2-28×36)----------	1	
PB1010-0B	面板---------- Plate----------	1		ZSJ15002	螺絲---------- Screw(SM15/64-28×14)--------	4	
PB1516-0C	固定杆---------- Lever----------	1		ZSN32001	螺帽---------- Nut(SM1/2-28)----------	1	
PB2180-0B	滾輪壓棒---------- Press Bar----------	1					
PB2181-0B	銅套---------- Bushing----------	2					
PB2182-0B	提升支座---------- Holder----------	1					
PD2314-0A	提升接頭---------- Link----------	1					
PB2185-0C	滾輪壓棒座-------- Holder----------	1					
PB2186-0B	導向座---------- Holder----------	1					
PB2187-0C	連接鉗---------- Tongs----------	1					
PB2188-0C	支撐板---------- Plate----------	1					
PB2189-0C	螺栓---------- Bolt----------	1					
PB2190-0B	導向軸---------- Shaft----------	2					
PB2191-0B	彈簧---------- Spring----------	1					
PB2266-0C	導向座---------- Thread Guide Bracket----------	1					
PB2267-0C	導座---------- Bracket----------	1					
PB2277-0B	壓腳提升軸-------- Shaft----------	1					
WA040019	墊片---------- Washer----------	2					
WA050008	墊片---------- Washer----------	1					
ZMB05003	螺絲---------- Screw(M5-0.8×7)----------	1					
ZMH04001	螺絲---------- Screw(M4-0.7×4)----------	2					
ZMJ04002	螺絲---------- Screw(M4-0.7×10)----------	4					
ZMJ04005	螺絲---------- Screw(M4-0.7×12)----------	1					
ZMJ05002	螺絲---------- Screw(M5-0.8×12)----------	2					
ZMJ05008	螺絲---------- Screw(M5-0.8×10)----------	3					
ZMJ05020	螺絲---------- Screw(M5-0.8×12)----------	2					
ZMJ06015	螺絲---------- Screw(M6-1.0×25)----------	4					

中国缝纫机设备网 www.fengrenjicn.com

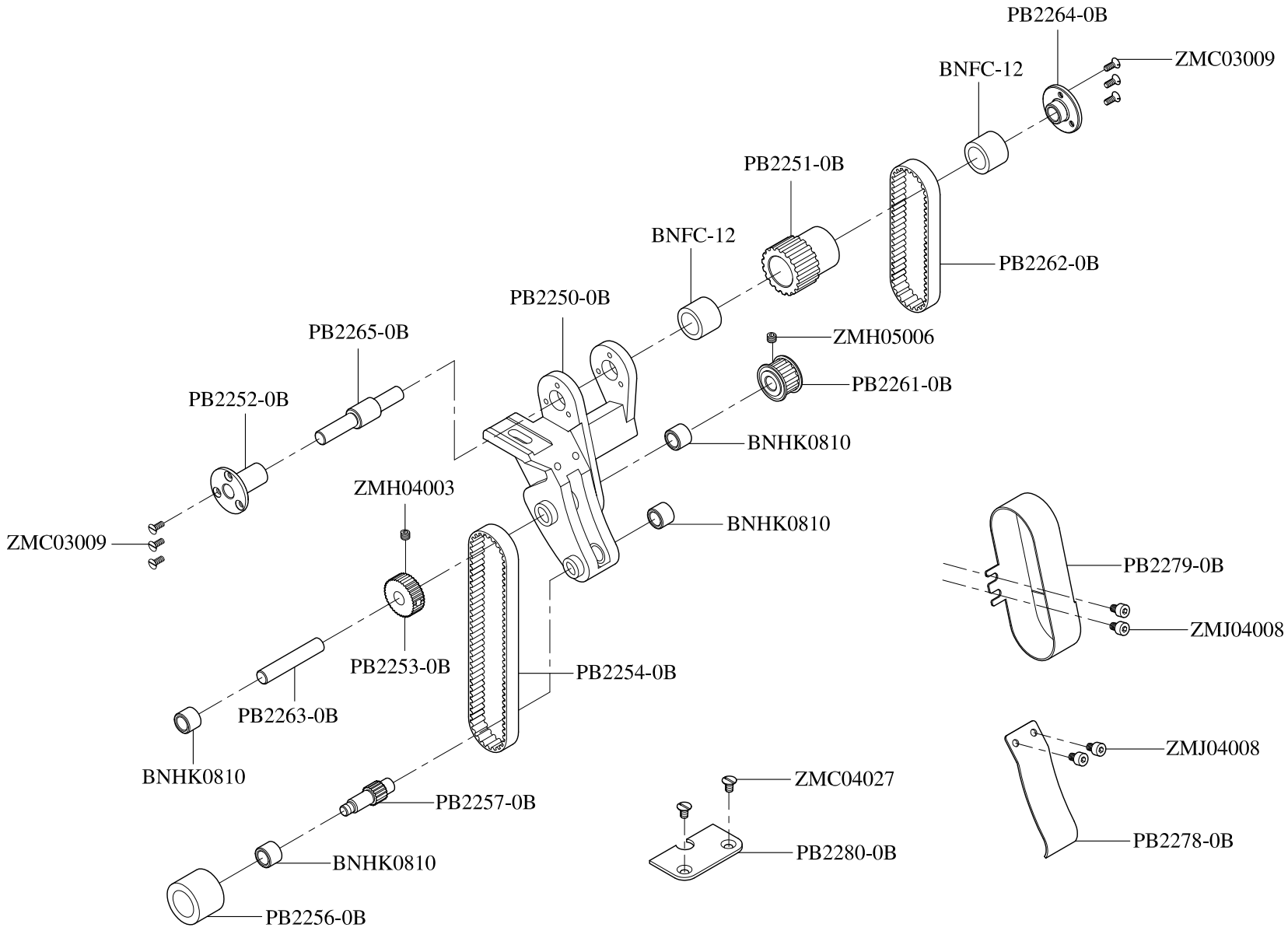

中国缝纫机设备网　www.fengrenjicn.com

2. CSL-1720PK 外觀零件（二） MISCELLANEOUS COVERS （二）

零件號碼 Parts No.	零件名稱 Name of Parts	件數 QTY	備注 Remarks	零件號碼 Parts No.	零件名稱 Name of Parts	件數 QTY	備注 Remarks
BNFC-12	針狀軸承----------Need Bearing----------	2					
BNHK0810	滾針軸承----------Bearing----------	4					
PB2250-0B	滾輪座----------Holder----------	1					
PB2251-0B	同步帶輪----------Timing Pulley----------	1					
PB2252-0B	法蘭----------Flange----------	1					
PB2253-0B	大帶輪----------Gear----------	2					
PB2254-0B	同步齒形帶--------Main Shaft Dentate Belt----------	1					
PB2256-0B	滾輪----------Gear----------	1					
PB2257-0B	同步帶輪軸--------Shaft----------	1					
PB2261-0B	同步帶輪----------Timing Pulley----------	1					
PB2262-0B	同步齒形輪--------Main Shaft Dentate Pulley----------	1					
PB2263-0B	軸----------Shaft----------	1					
PB2264-0B	法蘭----------Flange----------	1					
PB2265-0B	軸----------Shaft----------	2					
PB2278-0B	保護罩----------Preserve Cover----------	1					
PB2279-0B	保護罩----------Preserve Cover----------	1					
PB2280-0B	底版前蓋----------Front Cover----------	1					
ZMC03009	螺絲----------Screw(M3-0.5×6)----------	6					
ZMC04027	螺絲----------Screw(M4-0.7×6)----------	2					
ZMH04003	螺絲----------Screw(M4-0.7×5)----------	1					
ZMH05006	螺絲----------Screw(M5-0.8×4)----------	1					
ZMJ04008	螺絲----------Screw(M4-0.7×6)----------	4					

中国缝纫机设备网 www.fengrenjicn.com

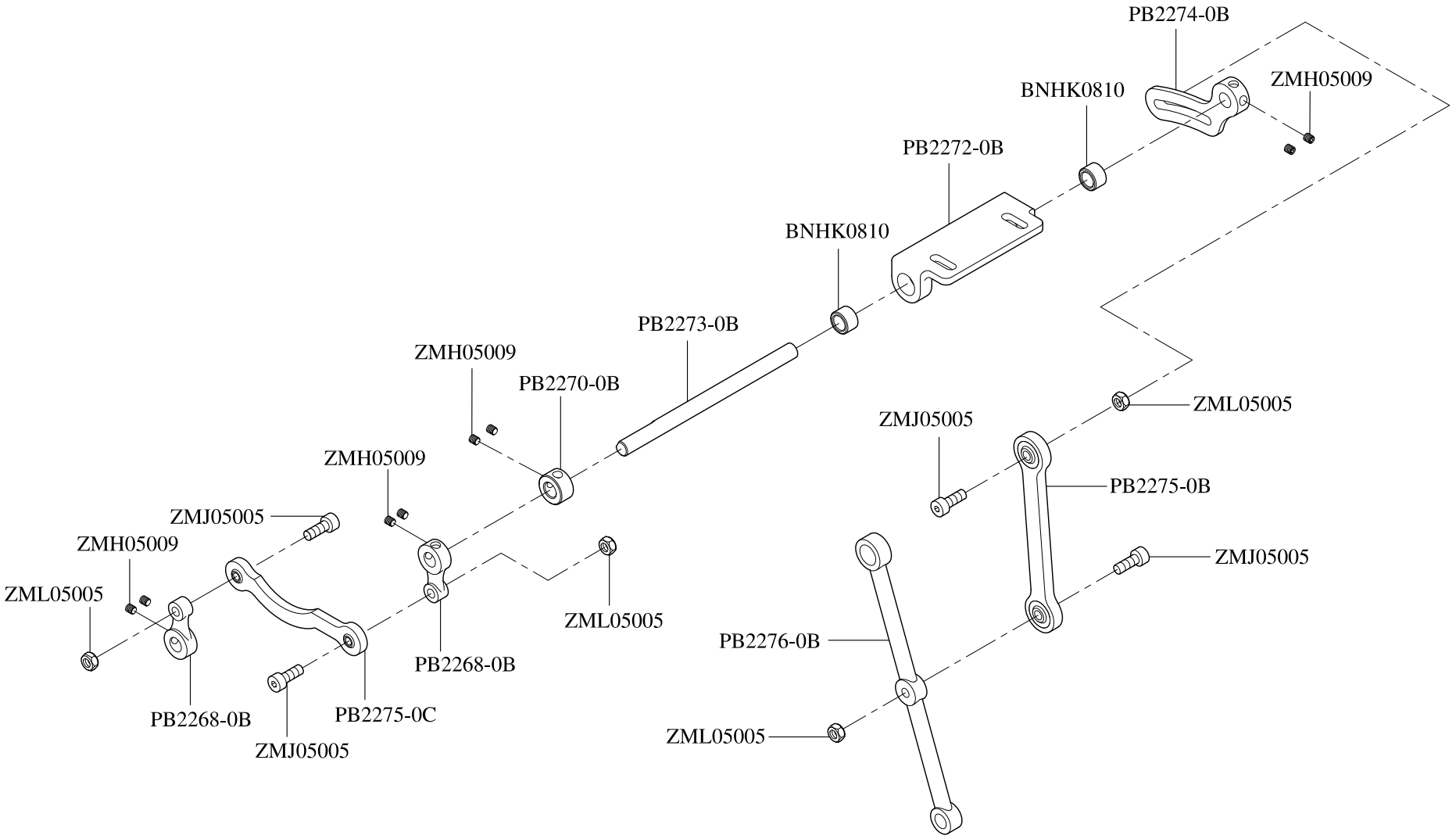

中国缝纫机设备网　　www.fengrenjicn.com

3. CSL-1720PK 外觀零件（三） MISCELLANEOUS COVERS （三）

零件號碼 Parts No.	零件名稱 Name of Parts	件數 QTY	備注 Remarks	零件號碼 Parts No.	零件名稱 Name of Parts	件數 QTY	備注 Remarks
BNHK0810	滾針軸承----------Bearing----------	2					
PB2268-0B	連接杆----------Link----------	2					
PB2270-0B	擋套----------Retaining Bushing----------	1					
PB2272-0B	連接臂回轉架-----Bracket----------	1					
PB2273-0B	回轉軸----------Shaft----------	1					
PB2274-0B	連接臂----------Lever----------	1					
PB2275-0B	軸承連杆----------Lever----------	1					
PB2275-0C	軸承連杆----------Lever----------	1					
PB2276-0B	送料連杆----------Lever----------	1					
ZMH05009	螺絲----------Screw(M5-0.8×5)----------	8					
ZMJ05005	螺絲----------Screw(M5-0.8×22)----------	4					
ZML05005	螺絲----------Screw(M5-0.8×6.5)----------	4					

中国缝纫机设备网 www.fengrenjicn.com

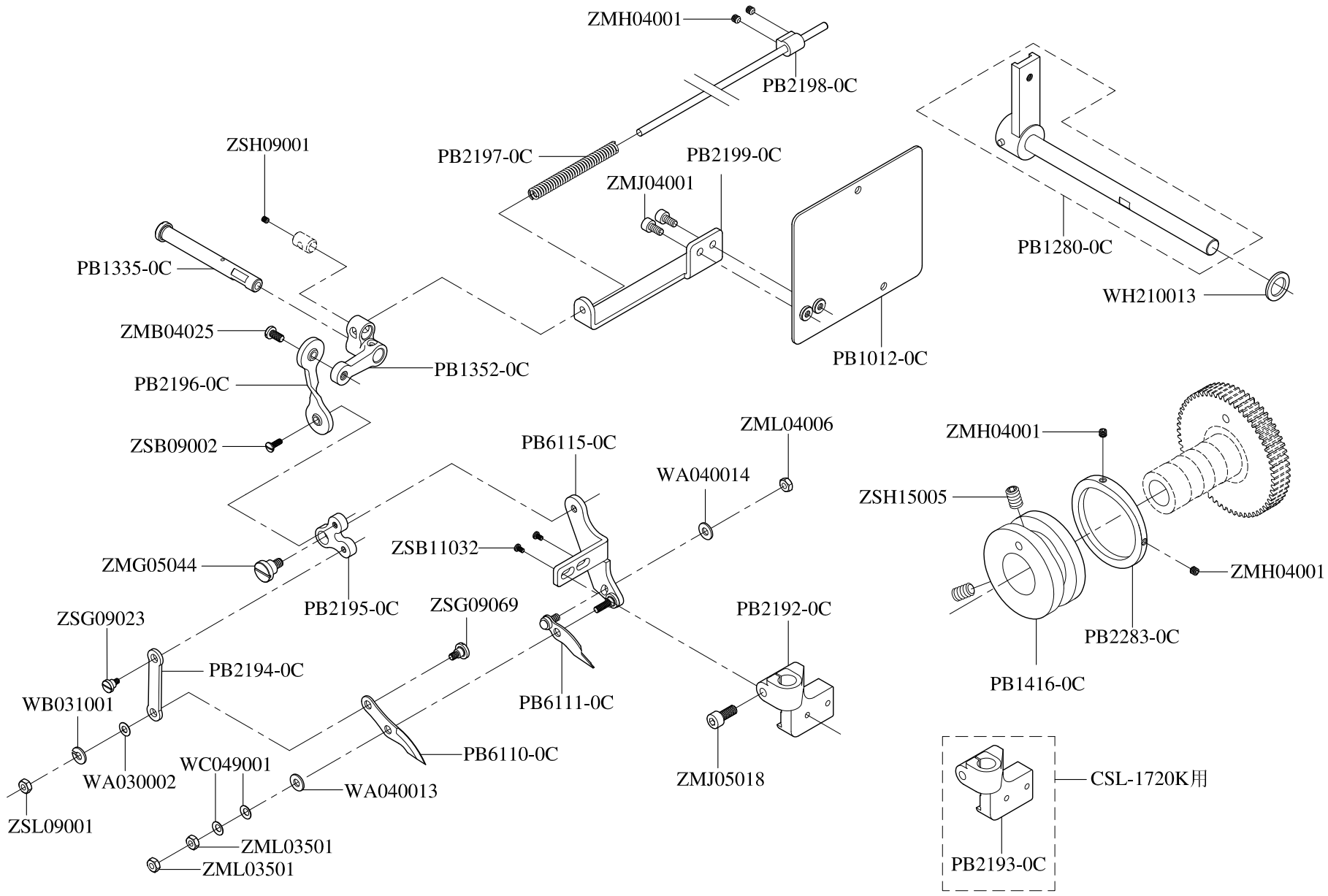

中国缝纫机设备网　www.fengrenjicn.com

4. CSL-1720PK 切刀機構 THREAD TRIMMER MECHANISN

零件號碼 Parts No.	零件名稱 Name of Parts	件數 QTY	備注 Remarks	零件號碼 Parts No.	零件名稱 Name of Parts	件數 QTY	備注 Remarks
PB1012-0C	后防塵蓋組--------Cover----------	2		ZML04006	螺帽----------Nut(M4-0.7)----------	1	
PB1280-0C	連接座組----------Joint----------	2		ZSB09002	螺絲----------Screw(SM9/64-40×10)---------	1	
PB1335-0C	軸----------Shaft----------	2		ZSB11032	螺絲----------Screw(SM11/64-40×7.8)-------	2	
PB1352-0C	連接座----------Joint----------	1		ZSG09023	螺絲----------Screw(SM9/64-40×10)---------	1	
PB1416-0C	凸輪（A）--------Cam----------	1		ZSG09069	螺絲----------Screw(SM9/64-40×8)----------	1	
PB2192-0C	連接座（A）------Holder (A)----------	1		ZSH09001	螺絲----------Screw(SM9/64-40×4)----------	1	
PB2193-0C	連接座（B）------Holder (B)----------	1		ZSH15005	螺絲----------Screw(SM15/64-28×4)---------	2	
PB2194-0C	連杆----------Lever----------	1		ZSL09001	螺帽----------Nut(SM9/64-40)----------	1	
PB2195-0C	固定座----------Holder----------	1					
PB2196-0C	軸承連杆----------Lever----------	1					
PB2197-0C	彈簧----------Spring----------	1					
PB2198-0C	固定圈----------Retaining Ring----------	1					
PB2199-0C	固定架----------Retaining Bracket----------	1					
PB2283-0C	凸輪（B）--------Cam (B)----------	1					
PB6110-0C	上切刀----------Upper Knife----------	1					
PB6111-0C	下切刀組----------Lower Knife----------	1					
PB6115-0C	切刀固定架組-----Bracket----------	1					
WA030002	墊圈----------Washer----------	1					
WA040013	墊圈----------Washer----------	1					
WA040014	墊圈----------Washer----------	1					
WB031001	彈簧墊圈----------Spring Washer----------	1					
WC049001	盤形彈簧墊圈-----Conical Spring Washer----------	2					
WH210013	墊圈----------Washer----------	1					
ZMB04025	螺絲----------Screw(M4-0.7×12)----------	2					
ZMG05044	螺絲----------Screw(M5-0.8×11.5)----------	1					
ZMH04001	螺絲----------Screw(M4-0.7×4)----------	4					
ZMJ04001	螺絲----------Screw(M4-0.7×8)----------	2					
ZMJ05018	螺絲----------Screw(M5-0.8×18)----------	1					
ZML03501	螺帽----------Nut(M3.5-0.6)----------	2					

中国缝纫机设备网 www.fengrenjicn.com

啓翔股份有限公司
CHEE SIANG INDUSTRIAL CO.,LTD.

NO.32 WU CHUAN 7TH ROAD,WU KU INDUSTRIAL AREA,
WU KU HSIANG 24248,TAIPEI HSIEN,TAIWAN.

中国缝纫机设备网 www.fengrenjicn.com