后　续

尊敬的用户：

本说明书中的资料均以最新产品为依据，由于改进或其他变化，本说明书的描述可能与实际情况稍有出入，我公司将保留随时修改的权利，修改之处恕难一一相告。

本说明书版权属于温州山度仪器有限公司。未经许可，任何单位及个人不得以任何形式和手段复制或抄袭本说明书的局部或全部内容。

制造商：温州山度仪器有限公司
MANUFACTURER: WENZHOU SUNDOO INSTRUMENTS CO.,LTD
地址：浙江省温州市龙湾区西台工业区西工西路5号
Add:No.5,Xigongxi Road,Xitai Industrial Zone,Wenzhou China
Zip:325011
Tel:400 826 0705　　Fax:+86 577 88390155
Http//www.sundoo.com　E-mail:sundoo@sundoo.com

Ver:3.00 Con:20180810

SUNDOO®
ADVANCED PRECISION INSTRUMENT

ELECTRIC TEST SERIES USER'S MANUAL

机台系列
使用说明书

电　动　机　台
Electric Test Stand

For
SJH-500
SJY-500
SJY-1000
SJV-5K
SJV-10K

温州山度仪器有限公司
WENZHOU SUNDOO INSTRUMENTS CO., LTD

非常感谢购买本公司生产的电动机台。

本类型产品具有稳定性好，适用范围广，使用方便等优点，并具有无极调速，手动（点动）、自动控制切换功能。适用于橡胶塑料、轻工纺织、建筑门窗、复合材料、电线电缆、汽车配件、动力机械、科研机构等行业的拉压负荷，插拔力，破坏试验等测试。

目　　录

概述……1
产品参数及外形结构……1
机架安装方法……4
注意事项……8
维修说明……9
装箱清单……9

②、上滑座最高不得超过立柱上端面，最低不低于上限位螺钉。

维修说明

1、发生故障请与原购买处或本公司联系；

2、本产品自销售之日起一个月内，在正常使用及外观无破损情况下出现质量问题，客户凭销售发票原件、有效保修卡及完整包装到原购买处或本公司更换相同规格型号的产品，更换以后的产品延续原产品的保修期限和条款；

3、本产品自销售之日起一年内，在正常使用情况下，出现非人为故障属保修范围（用户自行拆机或在其他维修点维修本公司不予保修），客户凭销售发票原件和有效保修卡联系原购买处，可获本公司免费保修一年；

4、本产品的保修条款仅适用于在中国市场上销售的电动机台系列产品，对超过包换期及保修期限的产品，客户可向原购买处咨询维修事宜或与本公司联系，由本公司提供有偿维修。

装箱单

序　号	名　称	数　量
1	电动机台机身	1
2	M4内六角扳手(SJH-500)	1
3	M6内六角扳手(SJH-500无此配件)	1
4	M10内六角扳手(SJV-5K/10K)	1
5	M12X40不锈钢内六角螺钉(SJV-10K)	1
6	M12X30不锈钢内六角螺钉(SJY-1000)	1
7	D12弹垫（SJV-10K/SJY-1000）	1
8	D12平垫（SJV-10K/SJY-1000）	1
9	带M10螺母底脚	4
10	220V电源线	1
11	使用说明书	1
12	合格证、保修卡	1

节轴承一只， 按图穿过外置背板上的孔后旋入传感器，并上紧(注：SJV-5K为2-5KN推拉力计，10K为2-10KN)

测试前检查：

A、上滑座锁紧螺钉紧固无松动；

B、接上电源，打开电源开关，电源灯亮；

C、空载运行，检查机台是否有异常声音。

手动（点动）测试：

将手动、自动选择开关切换到手动位置；按住上升按钮或下降按钮，机台工作，进行测试，松开按钮，机台停止工作，测试终止。

自动测试：

将手动、自动选择开关切换到自动位置；按一下上升或下降按钮，机台工作，进行测试，按停止按钮，机台停止工作，测试终止。

注意事项

1、 机台负荷：SJH-500(500N)、SJY-500(500N)、SJY-1000(1000N) SJV-5K(5KN)、SJV-10K(10KN) ，切勿超负荷使用，否则会损坏机台；

2、在搬运和使用过程中要轻拿轻放；

3、请用柔软的布来清洁本机台，将干布浸入有清洁剂的水中，拧干后清除灰尘和污垢；不要使用有腐蚀性的化学试剂，如丙酮等；

4、应保持环境清洁，避免有液体、铁屑等物质侵入机箱，造成箱内电器元件短路及机械传动部分损坏；

5、长时间不使用，应拔下电源插头，做好防尘、防湿处理。

6、不要自行拆卸、修理或改造机台，否则可能引起机台的永久性故障。

7、立柱和活动座孔应保持油润滑，无杂物(SJV-5K/10K)；

8、使用一段时间后应给传动丝杆加润滑脂；

9、任何时候都不得拆卸限位限定螺钉，避免限位范围失控导致传动丝杆脱出或损坏其它零部件。

10、需要移动上滑座获得合适的测试空间时应注意(SJV-5K/10K)：

①、应完全松开上滑座两侧的锁紧螺钉，松开的过程中应用手扶住上滑座避免松开后直接掉落。

概述

本类型电动机台是专为 SN/SKN/SH、SP系列推拉力计配套用的拉压负荷试验机台。 本产品具有稳定性好，适用范围广，使用方便等优点，并具有无极调速，手动（点动）、自动控制切换功能。适用于橡胶塑料、轻工纺织、建筑门窗、复合材料、电线电缆、汽车配件、动力机械、科研机构等行业的拉压负荷，插拔力，破坏试验等测试。

注：配置不同的推拉力计，需要配置不同的背板。

产品参数及外形结构

SJH-500电动卧式机台

最大试验负荷：500N

测试行程：210mm

测试速度：50-500mm/min

最大间距：280mm

工作电压： 单相 220V

额定电流： 1.5A

主电路熔断器：3A

控制电路熔断器：0.5A

工作温度：20±10℃

储运温度：-27℃～+70℃

相对湿度：15%～80% RH

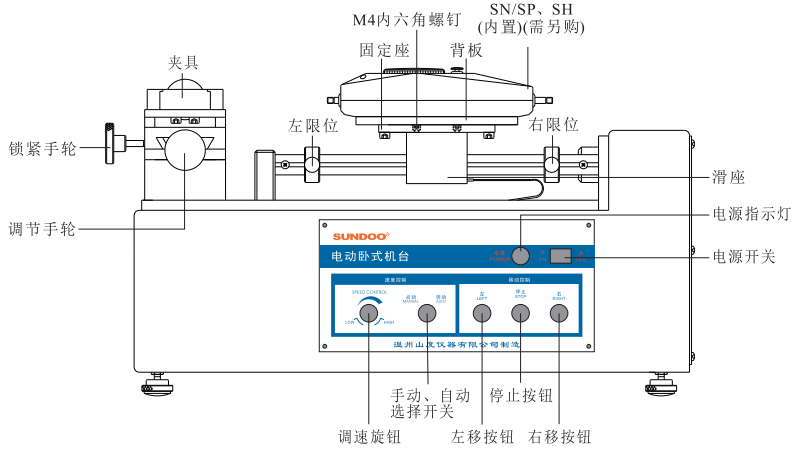

SJH-500电动卧式机台

SJY-500电动立式机台

测试行程：250mm
测试范围：
50-245mm/min；最大负荷200N
250-500mm/min；最大负荷500N
最大间距：315 mm
工作电压：单相 220V

额定电流：1.5A
主电路熔断器：3A
控制电路熔断器：0.5A
工作温度：20±10℃
储运温度：-27℃～+70℃
相对湿度：15%～80% RH

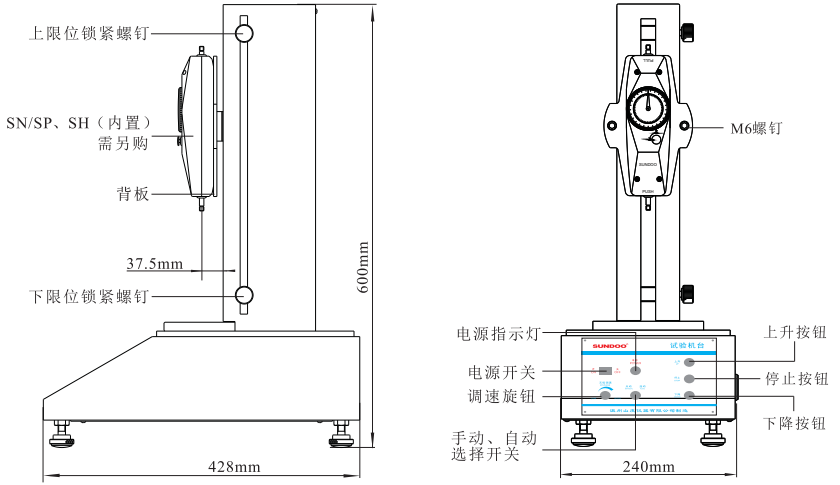

SJY-500电动立式机台

SJY-1000电动立式机台

测试行程：520mm
测试范围：
50-245mm/min；最大负荷500N
250-500mm/min；最大负荷1000N
最大间距：560 mm
工作电压：单相 220V

额定电流：1.5A
主电路熔断器：3A
控制电路熔断器：0.5A
工作温度：20±10℃
储运温度：-27℃～+70℃
相对湿度：15%～80% RH

自动测试

①将手动、自动选择开关切换到自动位置；
②按一下上升或下降按钮，机台进行测试；
③按停止按钮，机台测试终止。

测试速度调节

在测试进行中或测试前均可改变测试速度，以达到理想的测试速度。旋转调速旋钮，调到测试需要的速度。

SJV-5K/10K电动立式机台

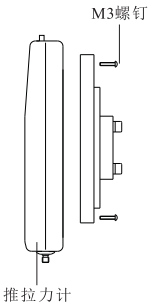

图1 SN/SH、SP（内置式）推拉力计安装图示

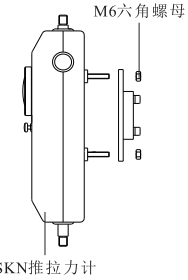

图2 SKN系列推拉力计安装图示

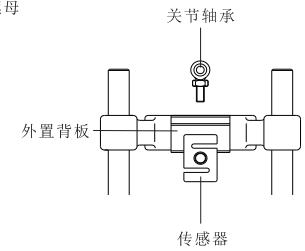

图3 SH/SP（1KN-5KN）推拉力计安装图示

如图一所示：安装SN/SH、SP（内置式）推拉力计时，将该推拉力计工具盒内的4枚M3螺钉取出，并分别穿过小表背板的4个沉孔旋入推拉力计的4个M3安装孔内并上紧。

如图二所示：安装SKN系列推拉力计时，将该推拉力计背面的4颗M6六角螺母及背板一同卸下，并卸下机台上的小表背板；将SKN背面的4个螺钉对准并穿过SKN安装背板的4个通孔，取卸下的4个M6六角螺母旋回SKN背面的螺钉，并上紧。

如图三所示：安装SH、SP推拉力计时，应配置SJ-021外置背板，松开机台上装SKN背板的4颗M6内六角螺钉卸下背板，用卸下的M6内六角螺钉将外置背板安装在背板的位置上； 取传感器工具盒内关

SJY-500/1000电动立式机台

推拉力计安装方法

方式1(SJY-500请参照方式2)：

①取M12×30螺钉通过横梁中间的孔旋入测力计；

②在测力计下面的M12螺纹孔处装上需要的夹具，调整好位置后固定测力计。

方式2：

①用M6扳手将垫块上背板两端的M6螺钉松开，卸下背板；

②安装SN指针式推拉力计时，先卸去指针推拉力计后盖上的4枚M3×8螺钉，利用M3×14螺钉将推拉力计固定在背板上；安装数显式推拉力计时，用M3×8螺钉将推拉力计固定在背板上；

③用M6螺钉将装好表的背板重新装回到垫块上并锁紧稳固；安装时注意SN指针式推拉力计的推拉方向。

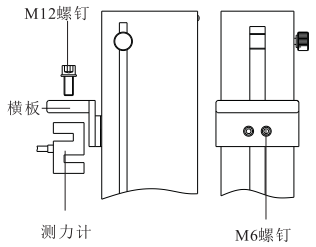

测力计安装方式1图 横板正面图

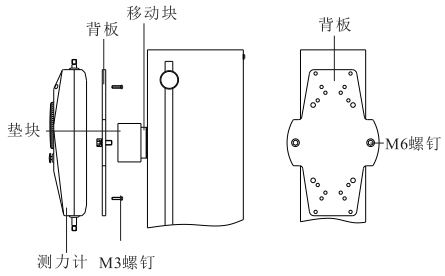

测力计安装方式2图 背板正面图

测试前检查

①接上电源，打开电源开关，电源灯亮；

②空载运行，检查机台是否有异常声音。

手动（点动）测试

①将手动、自动选择开关切换到手动位置；

②按住上升或下降按钮，机台进行测试；松开按钮机台停止测试。

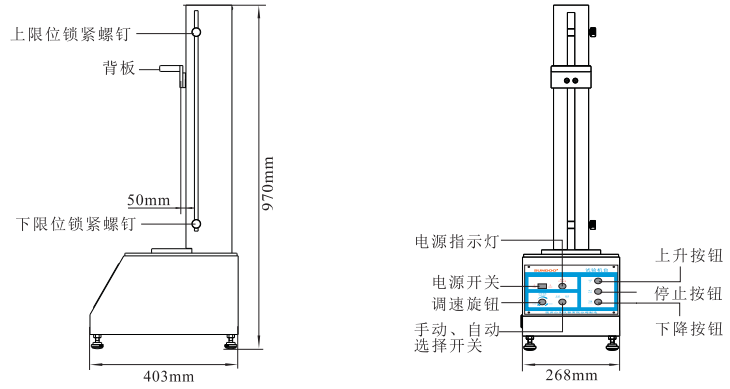

SJY-1000电动立式机台

SJV-5K电动立式机台

最大试验负荷：5KN

测试行程：200mm

测试速度：30-240mm/min

立柱间距：215 mm

工作电压：单相220V

额定电流：1.5A

主电路熔断器：3A

控制电路熔断器：0.5A

工作温度：20±10℃

储运温度：-27℃～+70℃

相对湿度：15%～80% RH

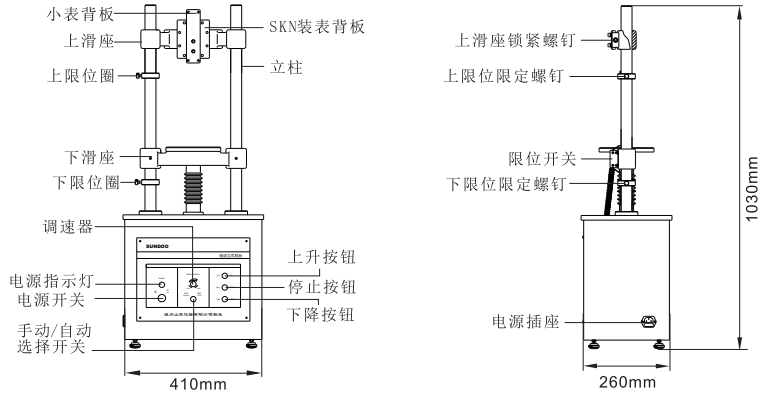

SJV-5K电动立式机台

SJV-10K电动立式机台

最大试验负荷：10KN　　测试行程：200mm

立柱间距：215 mm　　工作电压：单相220V

额定电流：1.5A　　主电路熔断器：3A

控制电路熔断器：0.5A　　储运温度：-27℃～+70℃

工作温度：20±10℃　　相对湿度：15%～80% RH

测试速度（单位mm/min）：

档位	1	2	3	4	5
速度	24	48	72	96	120

测试速度大于或等于3档时，误差不超过±5%，测试速度小于3档时，误差不超过±10%。

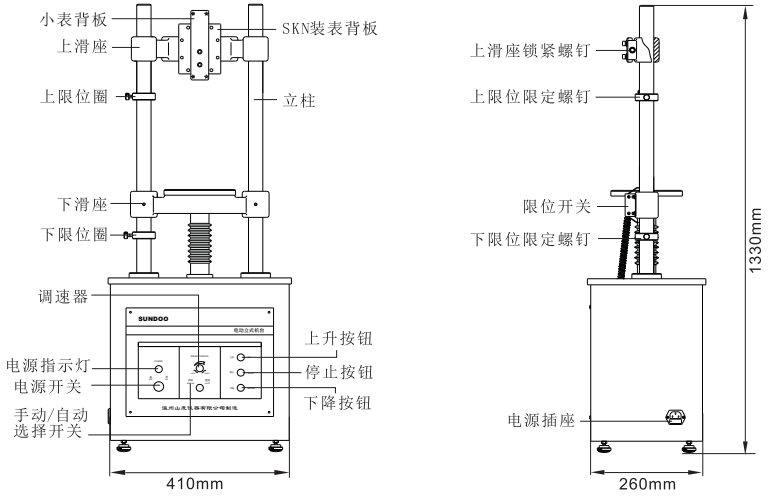

SJV-10K电动立式机台

机架安装方法

SJH-500电动卧式机台

推拉力计安装方法：

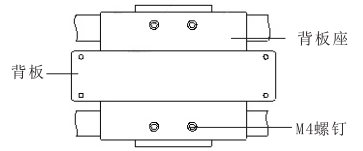

背板正面图

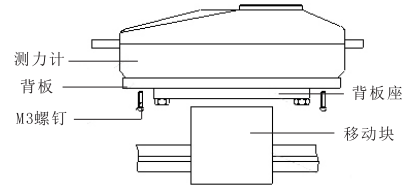

测力计安装示意图

A、用M4扳手将背板座上的4个M4螺钉松开，卸下背板座和背板组成的组件；

B、安装SN指针式推拉力计时，先卸去指针推拉力计后盖上的4枚M3×8螺钉，利用M3×14螺钉将推拉力计固定在背板上；安装数显式推拉力计时，用M3×8螺钉将推拉力计固定在背板上；

C、用M4螺钉将装好测力计的背板重新装回到机台的移动块上并锁紧稳固；安装时注意SN指针式推拉力计的推拉方向。

测试前检查：

A、测力计背板固定无松动；

B、接上电源，打开电源开关，电源指示灯亮；

C、空载运行，检查机台是否有异常声音。

手动（点动）测试：

将手动/自动选择开关切换到手动位置；按住左移按钮或右移按钮，机台工作，测试进行，松开左移按钮或右移按钮，机台停止工作，测试终止。

自动测试：

将手动/自动选择开关切换到自动位置；按一下左移按钮或右移按钮，机台工作，测试进行，按停止按钮，机台停止工作，测试终止。

测试速度调节：

在测试进行中或测试前均可改变测试速度，以达到理想的测试速度。旋转调速旋钮，调到测试需要的速度。