SANYO

多媒體投影機

MODEL PLC-XF47

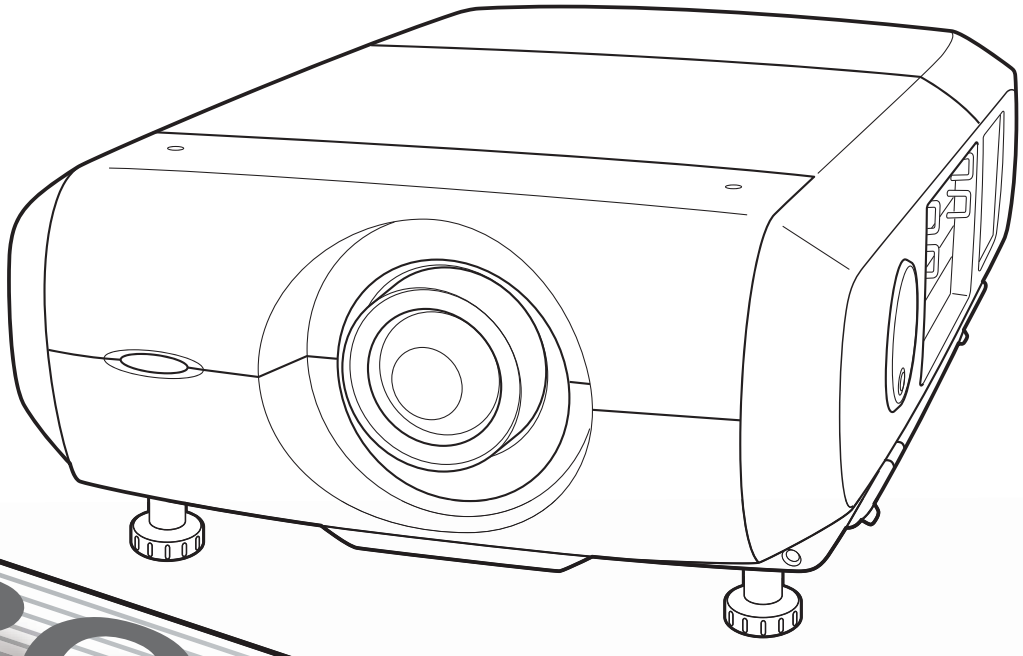

＊投影鏡頭為選配項目

PROJECTOR

使用者手冊

性能和设计

本多媒体投影机由众多的先进技术设计而成，具有携带方便，经久耐用以及使用简单等特点。
该投影机利用内置多媒体性能，一个10.7亿色彩的调色板以及矩阵液晶显示(LCD)技术。

◆ 功能丰富

T本投影机具有许多有用的功能如：镜头移动，吊顶或和背投，多种镜头可选配等。

◆ 简单的电脑系统设置

本投影机具有多扫描系统，可快速符合几乎所有电脑信号（33页）。可接受直到UXGA分辨率。

◆ 投影的有用功能

数码变焦功能可使您在投影过程中将焦点集中到投影图像的关键部位。（14，39页）

◆ 安全功能

通过“按键锁定”功能。可确保投影机安全。您可以锁定投影机侧面控制面板或遥控器的操作（53页），从而避免给没有权限的人操作投影机。（52-53页）

◆ 灯泡控制

可选择投影灯泡的亮度。（50页）

◆ 电源控制

电源控制功能可减少耗电量并维护灯泡的使用寿命。（51页）

◆ 多语言菜单显示

提供 12 种语言的操作菜单：英语、德语、法语、意大利语、西班牙语、葡萄牙语、荷兰语、瑞典语、俄语、中文、韩语和日语。（47 页）

◆ 开机画面功能

利用开机画面功能可以预置屏幕开机画面。（48-49页）

您可以捕捉任意图像作为屏幕开机画面，也可以在提供或已捕捉的开机画面中选择一个。

◆ 电动镜头移动

投影机镜头可用电动镜头移动功能，上下左右移动功能便于个性化投影图像。变焦和聚焦功能可也用电动操作来实现。（27页）

◆ 多功能机芯

本投影机具有多种输入/输出端口及四个扩展端口插槽，以适配来自计算机及视频设备的多种信号（19页）。有关端子板，请联系购机地的经销商。

◆ 网络面板（可选）

网络面板是用来通过网络电缆操控投影机的可选设备。通过您电脑上的网络浏览器可对已连接的投影机进行操作。它可远程操控投影机。购买可选部件，请联系购机地的经销商。

✔注意:

- 本手册中的屏幕菜单或图片与产品可能有细微的差别。
- 本手册中的内容如有变动，恕不另行通知。

目录

性能和设计 3
目录 4
致用户. 5
安全指南. 6
空气流通 7
正确放置投影机 8
移动投影机 9
各部分名称和功能 10
前面 10
后面 10
底部 10
输入/输出端子与插口 11
侧面控制面板和指示灯 12
侧面控制面板 12
指示灯 13
遥控器 14
遥控器电池的安装 15
遥控器操作范围 15
有线遥控器 15
遥控器代码 16
安装 17
镜头的安装 17
放置投影机 17
镜头移动调节 18
画面水平及倾斜调整 18
投影机端子 19
连接至电脑 20
连接至视频设备 21
连接至交流电源 22
基本操作. 23
开启投影机 23
关闭投影机 24
如何操作屏幕屏幕菜单 25
菜单栏 26
投影机控制面板操作 27
遥控器的操作 28
输入源选择 30
输入 30
电脑输入源选择 31
视频输入系统选择 32
电脑输入. 33
电脑系统选择 33
PC自动调节 34
手动电脑调整 35
图像模式选择 37
屏幕尺寸调整 38
扩大和压缩图像 39
视频输入. 40
视频系统选择 40
图像模式选择 41
屏幕尺寸调整 42
图像调整. 44
图像调整 44
设置 47
设置 47
维护和保养 55
清洁滤网 55
灯泡控制 56
灯泡更换 57
重新设定灯泡计数 58
清洁投影机镜头 60
清洁投影机机壳 60
警告指示灯 61
附录 62
故障检测 62
菜单构成 65
指示灯和投影机状态 68
兼容电脑规格 70
技术规格 72
选配件 73
端子配置 74
密码备忘录 75
外形尺寸 76
产品中有毒有害物质或元素及含量标注 76
串口控制端子 77

商标声明

本手册中提及的每一个公司或产品的名称均为注册商标或相应公司的注册商标。

使用本投影机前，请完整阅读本手册，以便对投影机进行正确的操作。
本投影机为您提供多种方便的特性和功能。正确操作可使您充分利用这些特性，并使本机长期处于良好的状态之中。
不正确操作不仅会缩短投影机使用寿命，而且会导致故障、火情或其他事故。
如用户的投影机不能正常工作，请再次阅读本手册，检查操作与电缆连接，并按本手册的“故障检测”一节试着加以解决。如果问题依然存在，请与销售商或服务中心联系。

注 意

电击危险，请勿打开

注意：为了减少电击危险，请勿拆下机壳（或后盖）。除了更换灯泡之外，用户不可对任何其他内部部件进行自行维修。如需维修，可求助于有资格的维修人员。

此符号表示此部件内有危险高压，有电击危险。

此符号表示在用户手册中有关本部件的重要操作和维护指示

环保使用条件；产品主机和遥控器的环保使用期限为 10 年，灯泡（消耗品）环保使用期限为 5 年，附送电池（消耗品）环保使用期限为 5 年。环保使用期限的使用条件与产品使用条件相同，请按说明书要求正确使用和有效维护。产品到环保使用期要废弃时，必须按国家相关法律法规进行合理处理。

声 明

此为A级产品，在生活环境中，该产品可能会造成无线电干扰。在这种情况下，可能需要用户对其干扰采取切实可行的措施。

安全预告

警告：为了减少火灾或电击危险，请勿将本机暴露于雨中或置于潮湿的地方。

- 投影机的投影镜头发出很强的光，尽量不要盯着镜头看，以免损伤眼睛。特别要注意不能让儿童盯着光束看。
- 将投影机安装在合适的地方，否则，可能引起火灾。
- 机壳的顶部、侧面和背面请务必留出适当的空间，以供通风和冷却投影机。请保留最小的距离。如把投影机放置于柜子或类似的密封环境中，请确保至少满足最小空间的要求。
- 勿盖住投影机的通风口，散热不良将缩短投影机的使用寿命，并导致危险。
- 如果长时间不使用投影机，请拔下交流电源插头。

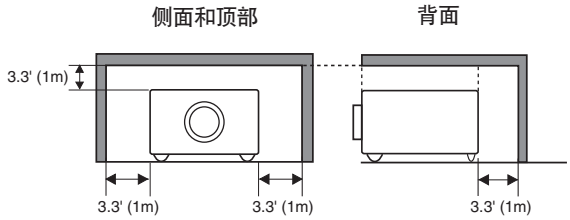

吊顶安装注意事项

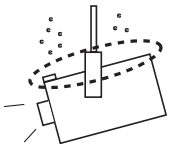

吊顶安装投影机后，请定期用吸尘器清洁通风口、空气过滤装置和投影机顶部。如果长期不清洁投影机，灰尘将阻碍冷却风扇的工作，导致故障或事故。

不要把投影机放置于油烟、潮湿或烟雾环境中（例如厨房），以免导致故障或者事故。如果投影机接触到油或化学品，将会导致损坏。

请妥善保管好此手册，以备后用。

在操作本投影机前，请仔细阅读所有安全和操作指南。

阅读并保留所有的操作指南，以便今后使用。在清洁本投影机前，请拔下电源插头。勿用液体或喷雾剂等清洁剂，请用湿布清洁。

遵守投影机上标识的所有警告和说明。

为了保护投影机，在雷电天气、无人管理或长期不使用时，请拔下电源插头，以防止由于雷电和电压波动损坏投影机。

勿将投影机置于雨中或在靠近水的地方使用。例如：在潮湿的房间或靠近游泳池的地方等。

请不要使用未经制造商推荐的附件，以免造成危险。

勿将投影机放置于不平稳的地方，以免其掉落对儿童或成人造成伤害，以及对本机的严重损坏。请使用制造商推荐或与本机一同出售的货车或架子。墙装或架装时，请按照所附的说明书的指示进行操作。请使用制造商认可的安装组件。

与货车一起移动时要小心。急停、用力过度及不平坦的表面，都有可能导致投影机与货车一同翻转。

底面和后部的孔和开口是用于通风的，避免设备过热，以确保投影机稳定工作。

不要用布和其他物体盖住通风口，勿将投影机放置于床、沙发、地毯或类似物体的表面，以免底部的通风口被堵。勿将投影机置于散热器或暖气管附近。

勿将投影机放置于像书柜这样的内置环境中，除非具备良好的通风性。

勿将任何物体经过机壳通风口落入投影机，以免由于触及危险电压点或短路造成的火灾或电击。勿将液体溅到投影机上。

不要将投影机放置于排气管或空调设备的附近。

本投影机只能工作于标识上所标注的电源类型。如用户不能确定电源的类型，请咨询销售商或当地电力公司。

勿使插座或电源线过载，以免引起火灾或触电。勿在电源线上放置物体。避免电源线被人踩到而造成破损。

勿自行打开或拆下机壳进行维修，以免引起电击或其他伤害。如需维修，请咨询有资格的维修人员。
如出现以下情况，请拔下电源插头并请有资格的维修人员进行维修：

a. 电源线或插头被损坏或有破损。
b. 液体溅入投影机内。
c. 本机暴露于雨中或者浸泡在水中。
d. 遵循操作指示，投影机仍不能正常工作时，只可以进行操作指示中提到的调整。其他不正确的操作将导致本机受损，以致专业的技师要付出更多的工作来使其恢复到正常状态。
e. 投影机跌落或机壳损坏。
f. 投影机工作中，有明显的不良变化表明有维修的必要。

如需要更换部件，要确保维修人员使用的是制造商认可的、与原有部件有着相同特性的更换件。未经认可的更换件，有可能引起火灾、电击或人身伤害。

在完成了所有维护或修理之后，请维修人员实行例行的安全检查，以确保投影机处于安全的操作状态。

空气流通

机壳上的孔用于通风，避免过热，以确保投影机正常工作，请不要堵塞或盖住这些孔。

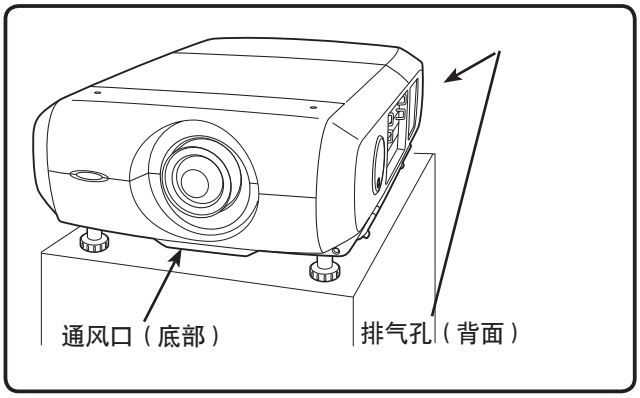

注意

排气孔排出热气。使用或安装投影机时，请注意以下几点:

– 不要在投影机附近放置易燃物或喷雾器。
– 确保排气孔距其他物体至少1米。
– 不要触摸排气孔周围，尤其是螺丝等金属部分。一旦投影机开始工作，此处会很热。
– 不要在机壳上放置任何东西。放在机壳上的东西不仅会受损，而且由于受热，可能引起火灾。
– 不要用纸或者其他物体遮住通风口。
– 确保投影机下面没有放置物体。投影机下面的物体会阻止底部通风口的空气流通。

冷却风扇用于冷却投影机。本投影机能检测到内部温度并控制冷却风扇的转速。

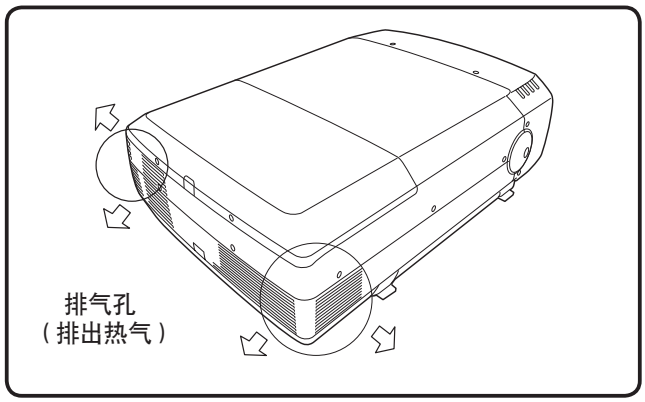

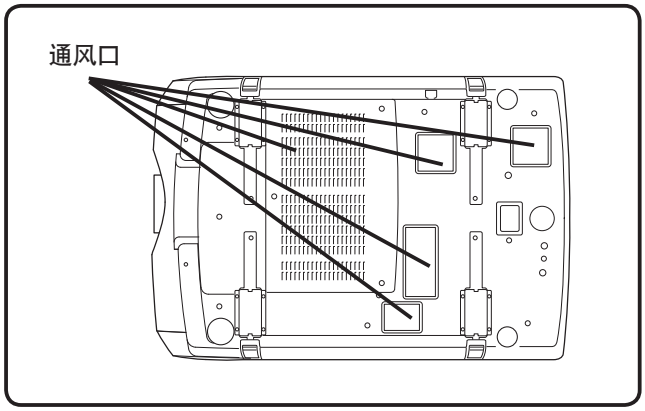

重要提示！
请定期清洁滤网！！

投影机所使用的灯泡会产生大量的热量。冷却风扇将空气吸入投影机内驱散热量滤网位于通风口处，阻挡灰尘进入投影机。

为适当保护投影机，需要对其进行定期清洁，去除堆积在投影机和滤网上的污物和灰尘。

当投影机达到在计时器中设置的时间时，屏幕上会出现滤网警告图标。（图1）

通风口堵塞、长期不清洁投影机不仅会损害投影机，需要昂贵的费用进行维修，并且可能导致事故或火灾。

滤网的维护和保养请参看54页“滤网计数”和55页“维护和保养”。

因使用不干净的滤网或不正确保养滤网导致的投影机损坏，不在本投影机保修范围之内。

图1　滤网警告图标

正确放置投影机

请务必正确放置投影机。放置不正确可能缩短灯泡的使用寿命，甚至导致火灾。

放置投影机

请不要像下图所示那样放置投影机。

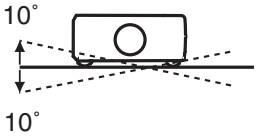

请不要倾斜投影机超过10度。

禁止朝上

请不要朝上投影图像。

禁止朝下

请不要朝下投影图像。

禁止竖放

请不要将投影机竖立投影图像。

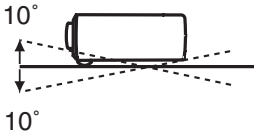

请不要让投影机向前或向后10度投影。

吊顶安装注意事项:

吊顶安装时，您需要使用为本投影机设计的吊顶安装组件。如果安装不正确，投影机可能掉落，对人造成伤害。详情请向销售商咨询。对因使用任何非建议的吊顶安装组件或将吊顶安装组件安装在不正确的位置所造成的伤害，本投影机不负任何责任。

移动投影机

出于安全考虑，移动投影机时应确保二人或更多人提握机身两侧的手柄。不适当的移动可能导致机身的损坏或人身伤害。
盖上镜头盖并收起支脚以防止镜头及机身受损。

1 拉起手柄两端的锁扣，开启锁扣。

2 将手柄部分拉出直至锁定（发出咔嚓声）。由二人或更多人提握手柄移动投影机。

3 收回手柄时，拉起锁扣解开手柄锁，将手柄部分按入直到锁定。

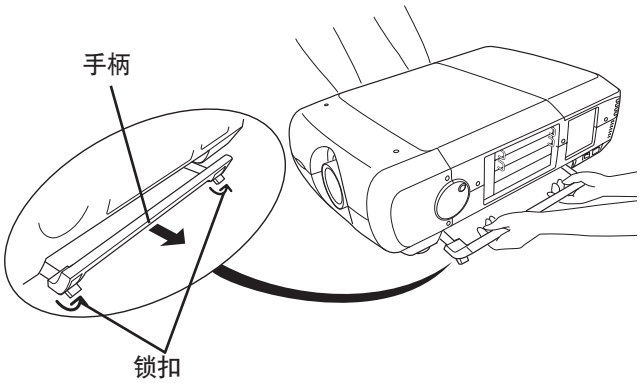

拉起锁扣开锁。

搬运或运输投影机请注意:

- 不要掉落或碰撞投影机，否则会使其受损或引起故障。
- 运输时，请使用合适的运输箱。
- 不要让速递人员或运输公司使用不合适的运输箱，这可能对投影机造成损害。若通过速递人员或运输公司运送投影机，请咨询销售商以获得最佳方法。
- 投影机完全冷却后才能放入运输箱。

前面

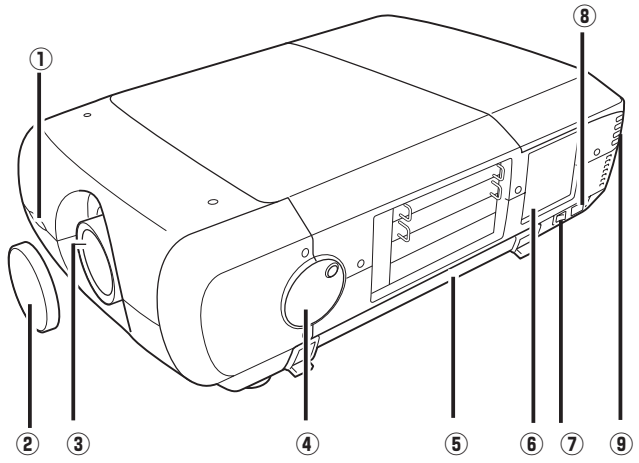

① 红外遥控接收器（前面）
② 镜头盖（可选）
③ 投影镜头（可选）
④ 水平、倾斜调节手柄
⑤ 手柄
⑥ 侧面控制面板
⑦ 主机电源开/关键
⑧ 电源线接口
⑨ 指示灯（后面）

后面

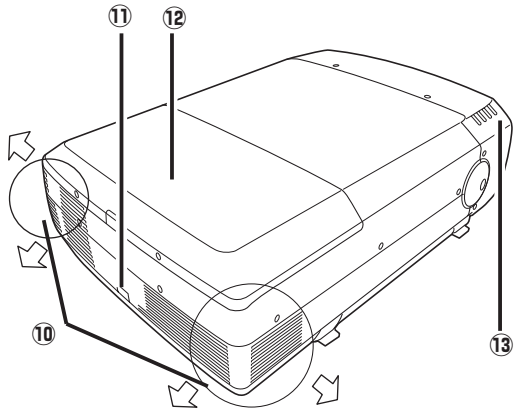

注意

热气从排气孔排出，请不要在排气孔附近放置热敏物体。

⑩ 排气孔
⑪ 红外遥控接收器（后面）
⑫ 灯泡盖
⑬ 指示灯（前面）
⑭ 通风口
⑮ 可调节支脚
⑯ 空气过滤网

底部

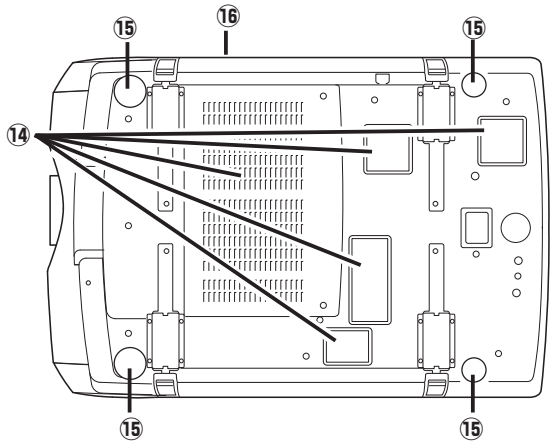

输入/输出端子与插口

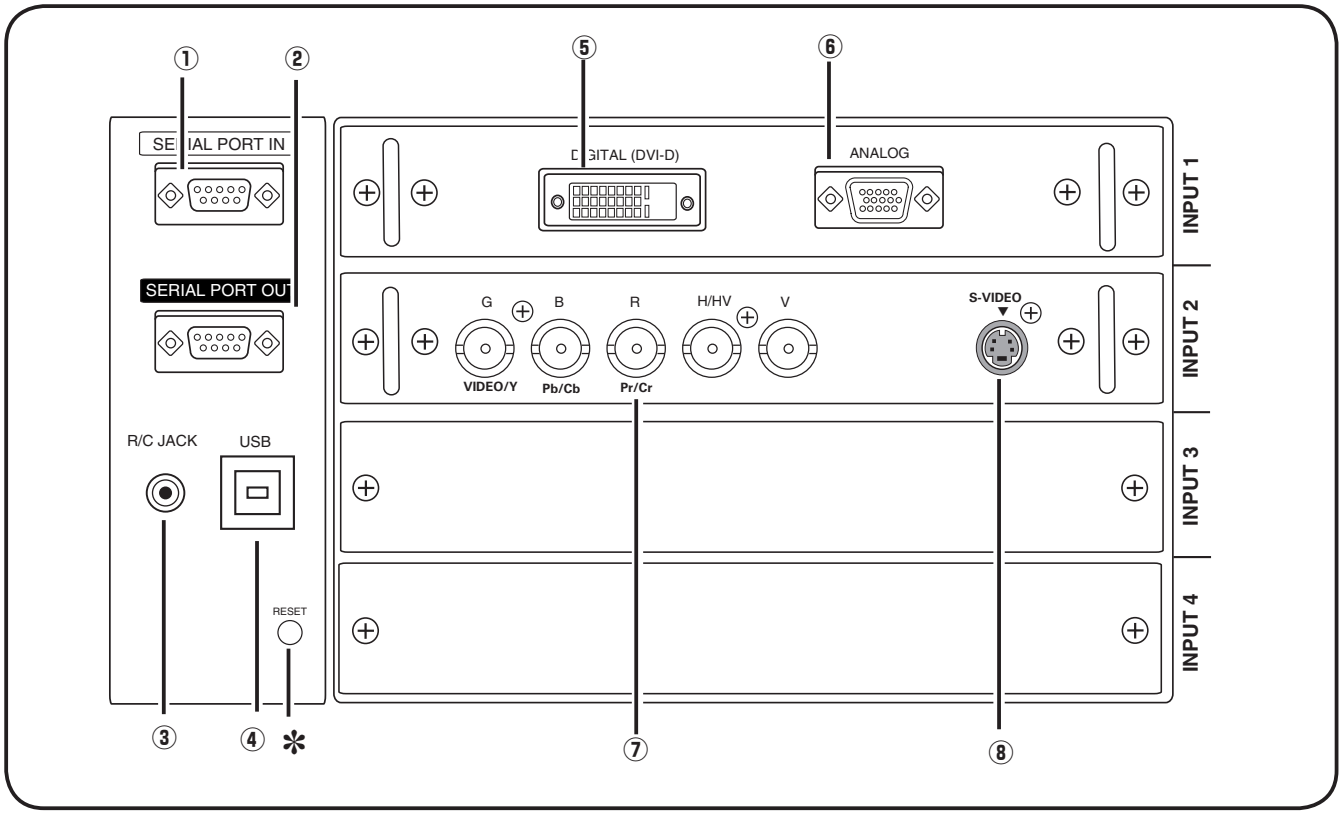

① 串口输入端子
如过您通过计算机控制一台投影机，您必须从您的计算机连接一根电缆（未提供）至此端子。

② 串口输出端子
此端子输出来自串口输入端子的信号。通过将另一台投影机的串口输入端子连接至此端子，一台电脑可控制两台以上投影机。

③ R/C插口
当使用有线遥控器时，将遥控器控制电缆（提供）连接至此插口。

④ USB（串口 B）
当使用投影机遥控器控制电脑时，用USB电缆（未提供）将电脑的USB端口连接至此端子。

✻ 复位键
本机由内置的微处理器控制。此微处理器偶尔也会因为故障出现误操作而需要复位，这时可用一个笔状物按下复位键，关闭并重新启动本机。不要过多的使用此复位键。

⑤ DVI输入端子
将电脑输出(数字/DVI-D型)连接至此端子。（20页）
也可以连接HD（HDCP兼容)信号至此端子。（21页）

⑥ D-sub 15针输入端子
将电脑输出（模拟D-sub 15针型）连接至此端子。(20页）

⑦ 5个BNC 输入端子
把视频设备的分量或复合视频输出信号连接至视频/Y，Pb/Cb和Pr/Cr端子。或把电脑输出的信号(5 BNC类型 ［绿, 蓝, 红, 水平同步和垂直同步]）到G, B, R, H/V和V端子。（20–21页）

⑧ S-端子输入
把视频设备的S-端子输出信号连接至此端子。(21页）

侧面控制面板和指示灯

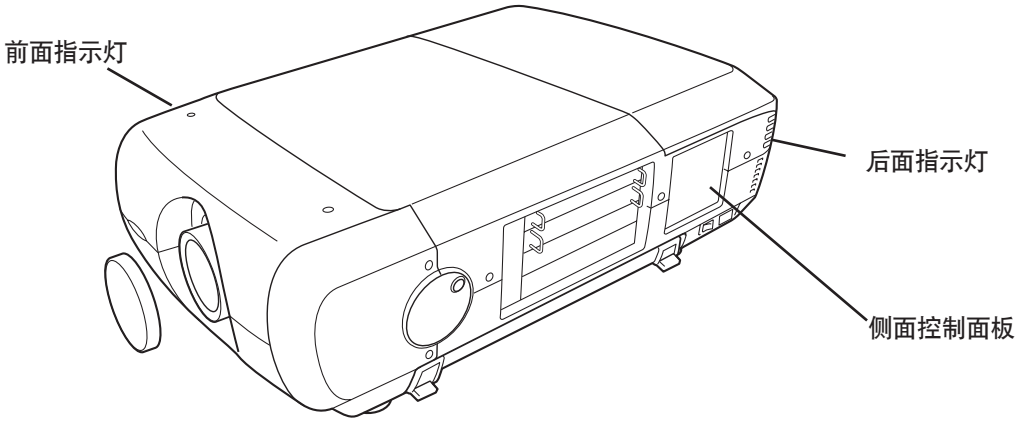

侧面控制面板

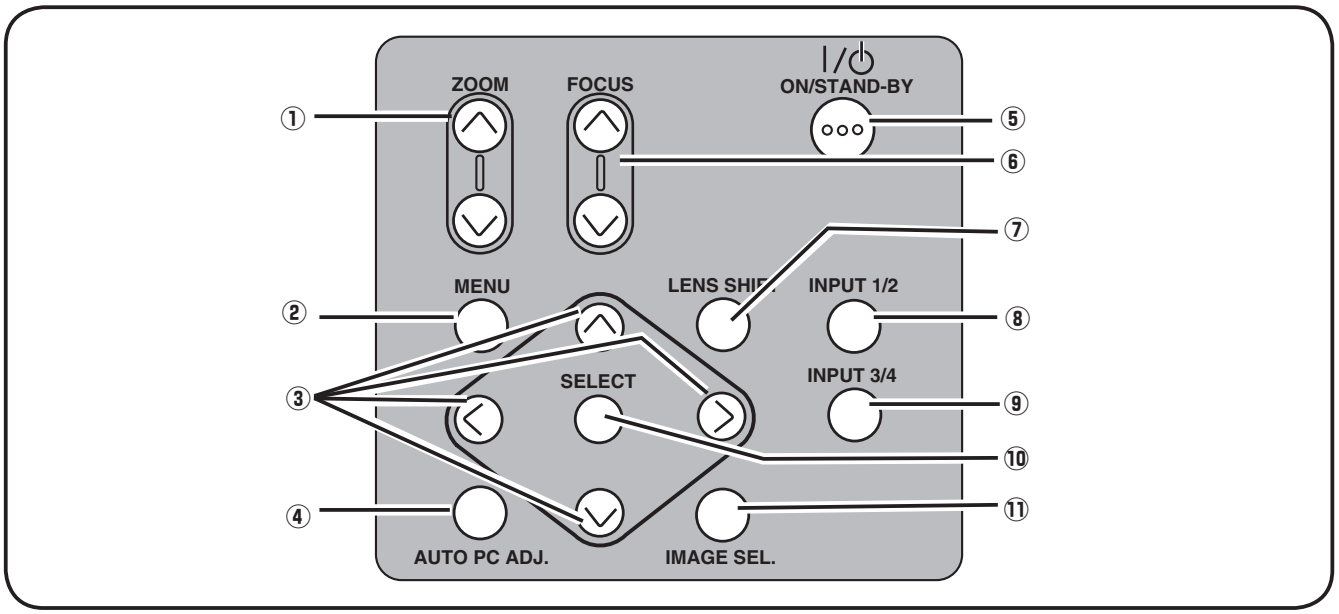

① 变焦键
放大或缩小图像（27页）

② 菜单键
打开或关闭屏幕菜单。（25, 26页）

③ 指示键
- 在屏幕菜单中选择一个项目或调整数据。
- 在数码变焦+模式下选取图像的显示区域。（39页）

④ PC自动调节键
自动调整电脑图像到最佳设置。（27页）

⑤ 电源开/待机键
开启或关闭投影机。（24页）

⑥ 聚焦键
调整焦点。（27页）

⑦ 镜头移动键
选择镜头移动功能。（27页）

⑧ 输入1/2键
选择输入1或者输入2为输入源。（30-32页）

⑨ 输入3/4键
选择输入3或者输入4为输入源。（30页）

⑩ 选择键
执行选中的项目。在数码调焦模式下扩展或压缩图像。（39页）

⑪ 图像模式选择键
选择图像模式。（37, 41页）

指示灯

前面指示灯

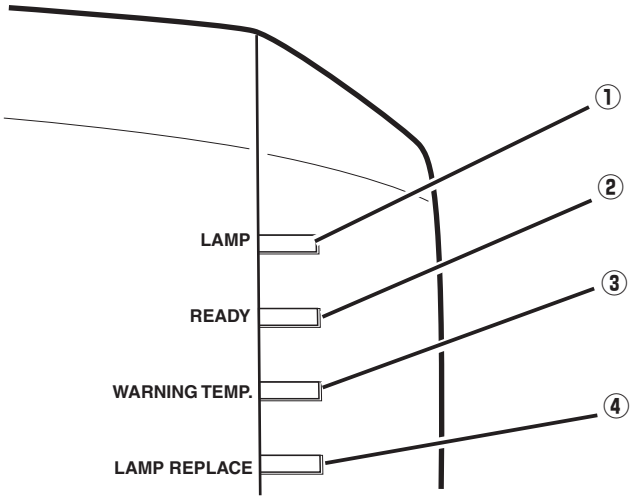

① 灯泡指示灯
当打开投影机时，此指示灯变暗。当投影机处于待机状态时，指示灯变亮。(68-69页)

② 待机指示灯
当投影机处于准备打开的状态时，此指示灯呈绿色亮。当投影机处于电源控制模式时，此指示灯绿色闪烁。(51, 68-69页)

③ 温度警告指示灯
当投影机内部温度过高时，此指示灯呈色闪烁。(61, 68-69页)

④ 灯泡更换指示灯
当投影机任何一个灯泡使用寿命将尽时，此指示灯呈橙色亮。当投影机灯泡寿命耗尽时，此指示灯闪烁。根据灯泡状态显示确认需要更换的灯泡。(56, 68-69页)

后面指示灯

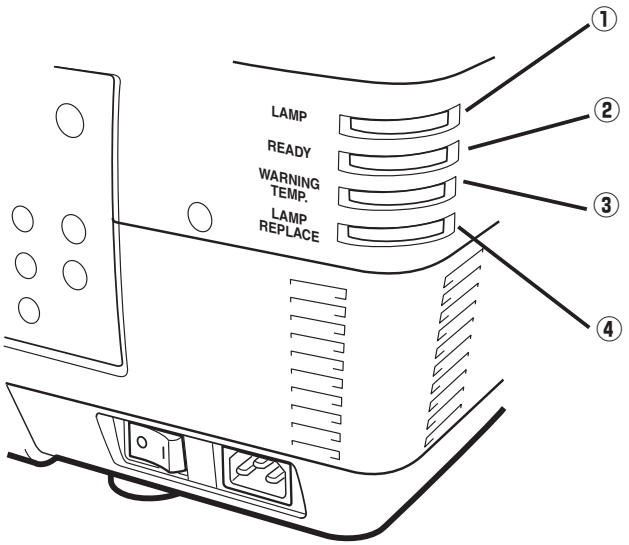

遥控器

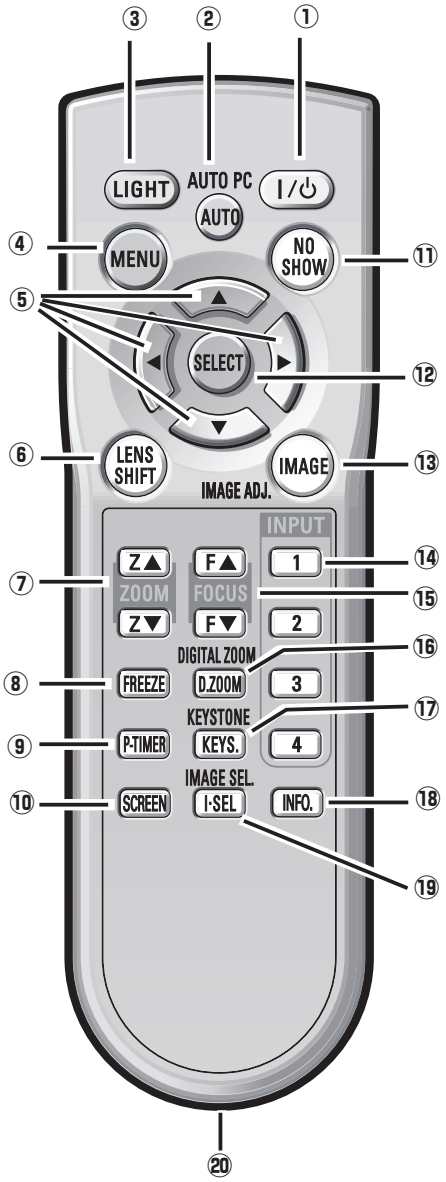

✔注意:

为确保安全操作，请遵守以下预防措施:

- 不要弯曲、跌落遥控器，或使其置于潮湿、热的环境中。
- 清洁时，使用软的干布。不要使用苯溶剂或挥发性清洁剂等化学用品。

① 电源开/待机键
开启或关闭投影机。（23页）

② 自动电脑调整键
自动调整电脑图像至最佳设置。（28, 34页）

③ 发光键
使遥控器上的按键持续发光约10秒钟。

④ 菜单键
打开或关闭屏幕菜单。（25-26页）

⑤ 指示 ▲▼ ◀▶ 键
–在屏幕菜单中选择一个项目或调整数值。
–在数码调焦+/- 模式中选取图像的显示区域。（39页）

⑥ 镜头移动键
用于选择镜头移动功能。（27页）

⑦ 数码调焦键
放大或缩小图像。

⑧ 静止键
使投影图像静止。（28页）

⑨ P-计时键
用于P-计时器功能。（29页）

⑩ 屏幕键
选择屏幕尺寸。（38-39页）

⑪ 无显示键
暂时关闭屏幕上的图像。（29页）

⑫ 选择键
–执行所选的项目
–在数码调焦模式时扩展或压缩图像。（39页）

⑬ 图像调节键
进入图像调整模式。（44-46页）

⑭ 输入1, 2, 3, 4键
用于选择输入源。（30-32页）

⑮ 聚焦键
调整焦点。（28页）

⑯ 数码调焦键
选择数码调焦模式，改变图像大小。（39 页 ）

⑰ 梯形校正键
校正梯形失真。（29， 39， 43页）

⑱ 信息键
显示输入源信息。（28 页 ）

⑲ 图像模式选择键
用于选择图像模式。（37, 41页）

⑳ 有线遥控器插口
使用有线遥控器时，将遥控器电缆（提供）连接到此插口。

遥控器电池的安装

1 打开电池盒盖。

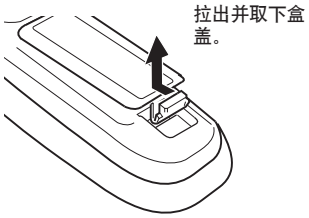

2 将新电池装入盒内。

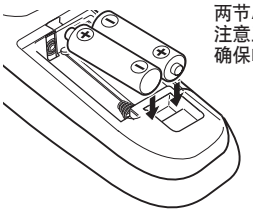

3 重新装上盒盖。

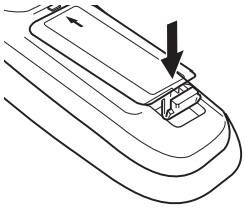

为确保安全操作，请遵守以下注意事项:

- 请使用2节AA或LR6型的碱性电池。
- 请同时更换两节电池。
- 不要同时使用一节新电池和一节旧电池。
- 避免接触水或其他液体。
- 不要将遥控器置于潮湿或高温环境中。
- 不要跌落遥控器。
- 如果电池液体泄露在遥控器中，请仔细清洁遥控器，然后装入新电池。
- 如果更换不同类型的电池，会有爆炸的危险。
- 请按照电池上的说明处理用过的电池。

遥控器操作范围

操作时，请将遥控器对准投影机（红外遥控接收器）。
遥控器的最大操作范围为投影机前后 5 米和 60°。

投影机的前面和后面都有红外遥控接收器，您可以方便使用这两个接收器。（10，51 页）

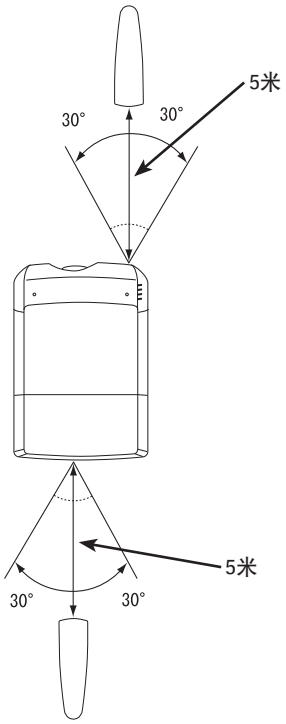

有线遥控器

遥控器可用作有线遥控器，有利于在操作范围(5米)之外操作遥控器。用遥控器控制电缆（配备）将遥控器和投影机连接起来。连接了遥控器控制电缆后，遥控器不能发出无线信号。

遥控器代码

本投影机有8个不同的遥控器代码（代码1-代码8）。当同时有多台投影机在使用或有视频设备在附近使用时，切换遥控器代码可阻止其他遥控器的干扰。更改遥控器代码之前，请首先更改投影机代码。见50页设置菜单中的“遥控器”。

1 检查遥控器后面盒盖里面的复位开关是否处于“使用方向”的位置上。

2 按下菜单键的同时，根据投影机遥控器代码对应按图像调节键的次数，按下图像调节键。

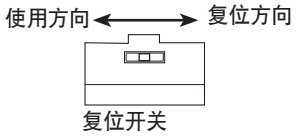

遥控器代码	按图像调节键的次数
代码 1	1
代码 2	2
代码 3	3
代码 4	4
代码 5	5
代码 6	6
代码 7	7
代码 8	8

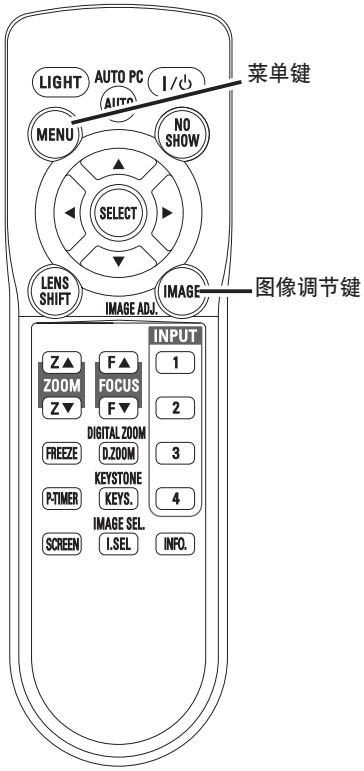

镜头的安装

设置投影机前，请给投影机安装上投影镜头。
1. 安装前，请检查投影机的使用环境并准备合适的镜头。投影镜头的规格，请与购机地经销商联系。
2. 镜头安装和更换必须由专业的服务人员进行操作。

镜头安装好后，如果要设置投影机，请务必盖上镜头盖以保护镜头表面。当移动或搬运投影机时，请不要用手握镜头部分，否则会损坏镜头，机壳或机械部件。

放置投影机

本投影机仅限于平面投影。

✔注意:

•室内光线亮度对图像质量影响很大。为得到最佳图像，建议限制室内光线。

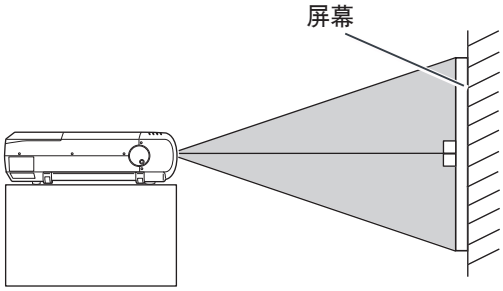

镜头移动调节

投影镜头可用电动镜头移动功能上/下/左/右移动。 此功能便于将图像投影到您所需的位置。（27页）

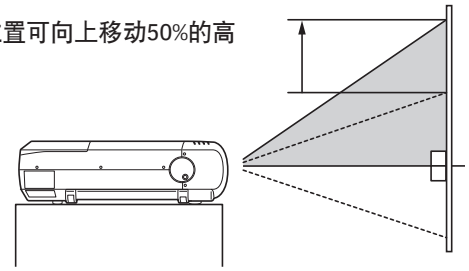

镜头向上移动

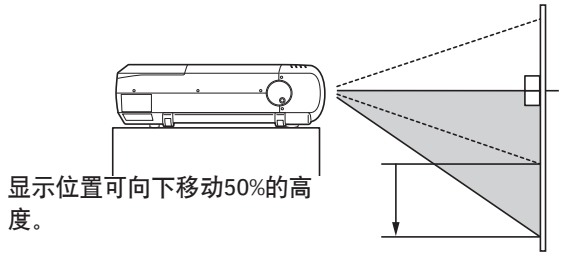

镜头向下移动

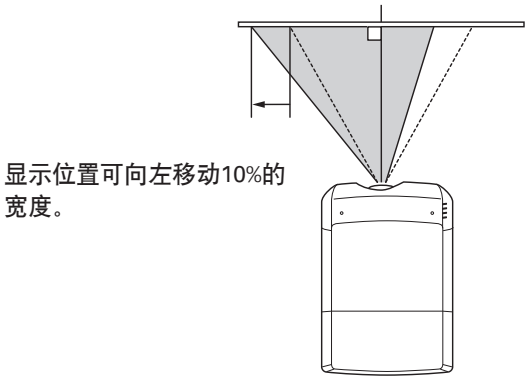

镜头向最左边移动

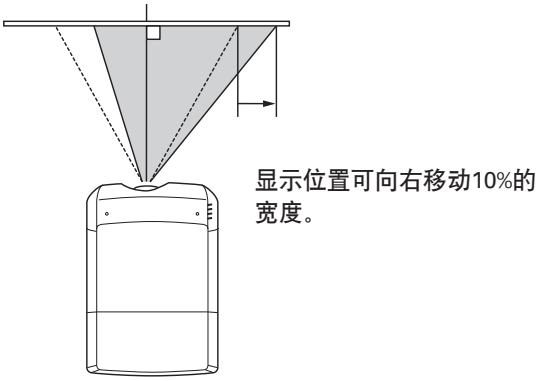

镜头向最右边移动

画面水平及倾斜调整

画面倾斜与投影就角度可通过投影机两侧的手柄进行调节。投影角度可上调5.7度。

1 按下手柄上的旋钮，手柄弹开。

2 转动手柄（左和右）直到图像投影到最佳位置。转动投影机后部的可调节支脚，将投影机稳定在桌面上。

3 按手柄上的旋钮，收回手柄。

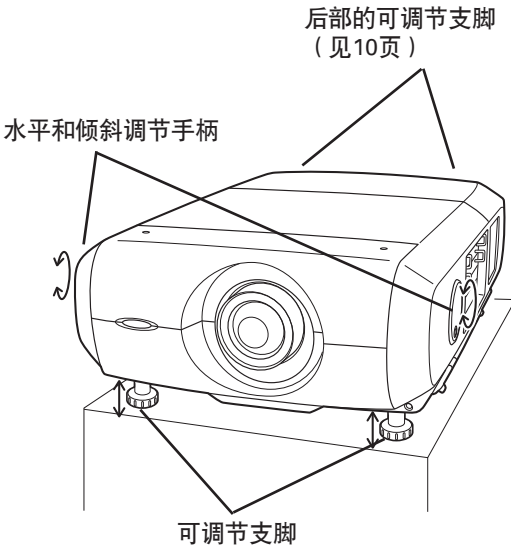

转动手柄，可调整投影机前部的可调节支脚的高度。

投影机端子

本投影机配备各种输入/输出端子和四个可扩展插槽，以匹配来自计算机和视频设备的多种信号。您只需要更换端子板，便可匹配想要的输入源组合。端子板的选购，请联系当地经销商。

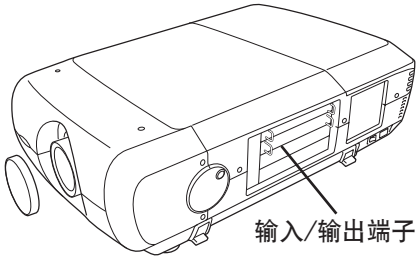

4个端子插槽（出厂设置）

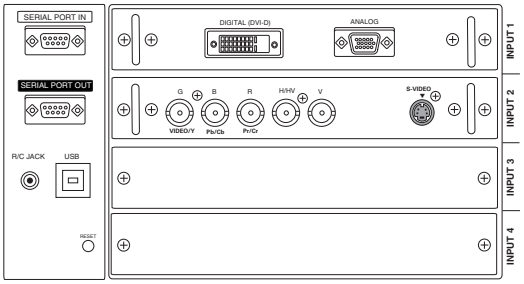

DVI/D-sub 15针端子

5-BNC/视频端子

更换端子板

✔注意:

- 更换端子板之前，请确认主机电源开关处于关闭状态。

1 卸下端子板上的两颗螺钉。

2 握住手柄，拉出端子板。

3 更换端子板。沿着导轨将新端子板的插头插入插槽中。

4 旋紧螺钉，固定端子板。

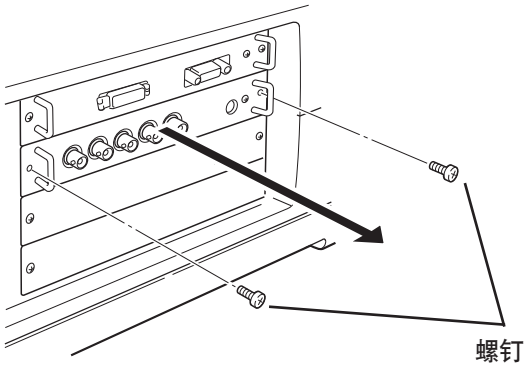

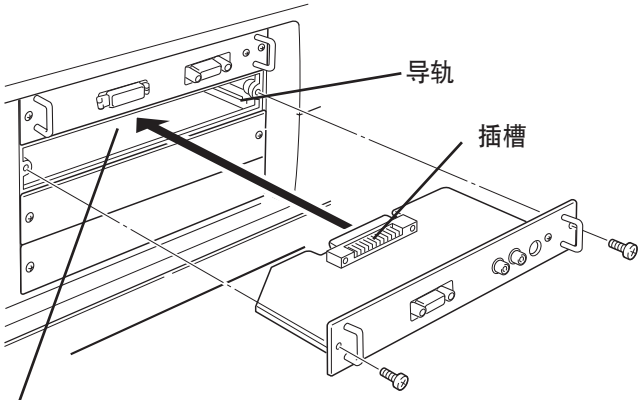

图片显示D-sub 15针端子

订购或使用选配端子板的注意事项

订购或使用选配的端子板，请联系经销商，告知选配件的控制编号（Op.cont.No.），该编号位于信息菜单下。（28页）

连接至电脑

用于连接的电缆

- VGA电缆（D-sub 15针）*
- DVI电缆
- BNC电缆（BNC x 5）

（ *仅配备一根电缆；其他电缆不随机配备。）

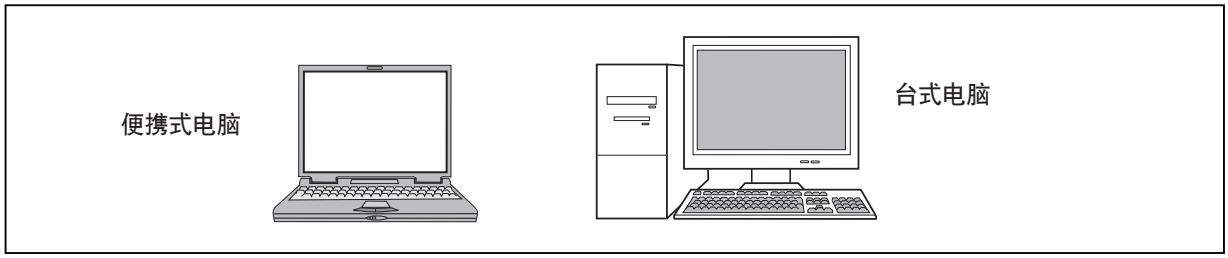

显示器输出　显示器输出　显示器输出

BNC 电缆　DVI电缆　VGA电缆

G　B　R　H/HV　V　数字　模拟

投影机端子

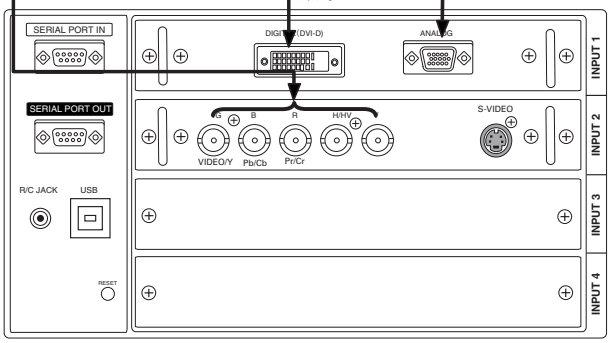

连接电缆之前，请断开投影机和外围设备的电源线从插座中拔出。

连接至视频设备

用于连接电缆

- Video电缆(BNC x 3, BNC x 1)
- SCART-VGA电缆
- DVI电缆
- S-端子电缆

(不随机配备电缆。)

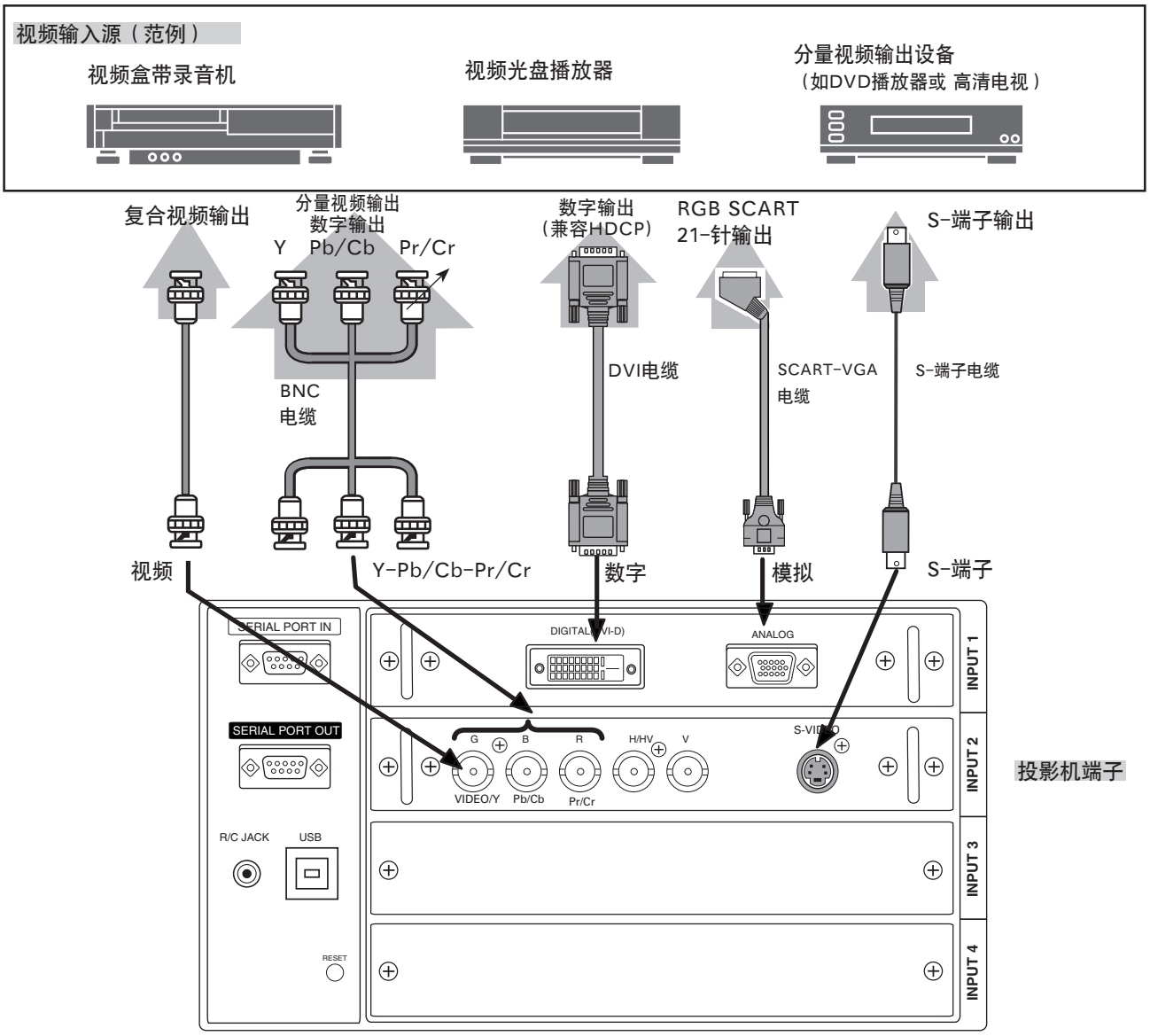

连接电缆之前，请断开投影机和外围设备的电源线从插座中拔出。

连接至交流电源

本投影机使用标准电压为的200-240V的交流电源。它可自动选择正确的输入电压。本机使用带中性接地导线的单相电源系统。为了减小触电危险，不要使用任何其它类型的电源系统
如果您不能确定正在使用的电源类型，请咨询已获授权的销售商或维修站。
开启投影机前，请先连接好所有外围设备。

注意

交流电源插座必须靠近投影机以便连接。

✔注意:
- 投影机未使用时，请将交流电源线拔掉。用交流电源线将投影机连接至插座时，投影机处于待机模式并消耗少许电量。

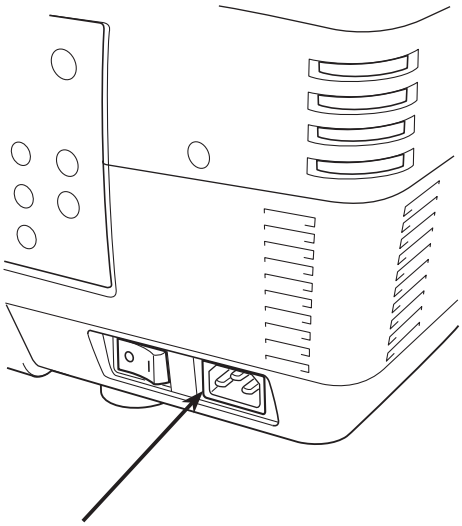

将交流电源线（配备）连接至投影机。

电源线注意事项

交流电源线必须满足使用本投影机所在国家的要求。
请确定交流电源插头类型与下图一致，并且必须使用正确的交流电源线。
如果配备的交流电源线与您使用的交流电源插座不匹配，请联系销售商。

接投影机端	接交流电源插座端
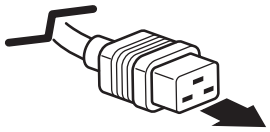 连接到投影机的电源线接口。	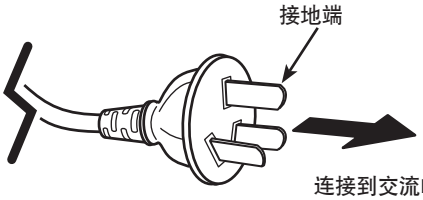 连接到交流电源插座（200 – 240 V AC）

开启投影机

1 开启投影机前，先完成外部设备的连接（与电脑、录像机等）。

2 将投影机的交流电源线连接至电源插座，打开主机开/关键。电源指示灯呈红色亮，待机指示灯呈绿色亮。

3 按侧面控制面板或遥控器上的电源开/待机键，灯泡指示灯红色变暗，冷却风扇开始工作。屏幕上出现预备显示，开始倒计时。

4 倒计时结束后，上次选择的输入源和灯泡模式图标将出现在屏幕上。（56页）

如果投影机被密码锁住，密码对话框将出现。请按以下步骤输入密码。

20秒钟以后消失。

预备显示

所选的输入源和灯泡模式。

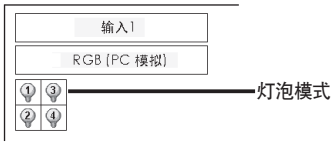

参看56页“灯泡控制状态”。

✔ 注意:
- 根据投影机的使用状态，灯泡更换图标和滤网更换图标可能出现在屏幕上。

输入密码

使用侧面控制面板或遥控器上的指示 ▲▼ 键输入密码。按指示 ▶ 键输入此数字并移动光标。数字变成“✳”。重复此步骤，输入一个四位数号码。输入完成后，移动光标至“确定”。按选择键，您就可以开始操作投影机了。

如果您输入了一个错误的数字，请按指示◀键，移动光标到需要修改的数字处，重新输入正确的数字。

如果你输入的是错误密码，“密码”和数字（✳✳✳✳）将变成红色。请重新输入正确的密码。

密码输入对话框

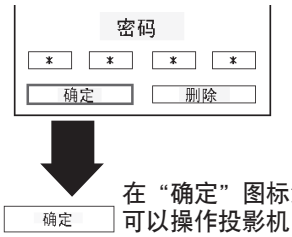

在“确定”图标消失后，可以操作投影机。

✔ 注意:
- 当“标识选择”功能设为“关”时，屏幕上不显示标识。（48 页）
- 当在显示功能中选择“关闭倒数计秒”或“关”时，屏幕上不显示倒数计秒。（47 页）
- 倒数计秒期间，所有的操作都不起作用。
- 密码对话框显示 3 分钟，必须输入正确密码，否则投影机将自动关闭。
- 出厂设置的初始密码为“1234”。

什么是密码?

密码是用于识别个人身份的安全号码，允许知道它的人操作投影机。设置密码可防止除特殊用户以外的人操作投影机。

密码由一个四位数的号码构成。如何用密码锁定投影机的操作，请参看 52-53 页“设置”里面的“密码锁定”功能。

密码操作注意事项
如果您忘记密码，将不能打开投影机。小心设置一个新的密码，把它记在第 75 页的表中，并把手册保存好。一旦丢失或忘记密码，请咨询销售商或维修中心。

关闭投影机

1 按侧面控制面板上或遥控器上的“电源开/待机键”，屏幕上出现“电源关闭？”信息。

2 再按一次侧面控制面板上或遥控器上的“电源开/待机键”，关闭投影机。灯泡指示灯亮，待机指示灯熄灭。关闭投影机后，冷却风扇继续运行大约90秒钟。风扇冷却过程中不能开启投影机。

3 投影机充分冷却后，待机指示灯呈绿色亮，此时您可以再次开启投影机。待投影机完全冷却后，关闭主机开/关键或再拔掉交流电源线。

“电源关闭？”显示 4 秒钟。

为了维护灯泡的使用寿命，投影机一旦打开，至少 5 分钟后才可关闭。
冷却风扇运行时或待机指示灯停止闪烁前，请勿拔下交流电源线。否则会缩短灯泡的使用寿命。

不要连续使用投影机，连续使用将缩短灯泡的使用寿命。在 24 小时内一定要关机一次，让它休息大约一个小时。

✔注意:

- 当“开启”功能设置为“开”时，连接交流电源线至电源插座，投影机将自动开启。（51页）
- 冷却风扇的转速取决于投影机内部的温度。
- 投影机未充分冷却之前，不能将其放到箱子里面。
- 如果温度警告指示灯呈红色闪烁，请参看69页“警告指示灯”。
- 冷却期间，待机指示灯熄灭时，不能开启投影机。直到待机指示灯变为绿色后才能开启投影机。

如何操作屏幕屏幕菜单

您可以通过屏幕菜单调整或设置投影机。各项调整和设置的步骤请参考本手册中相关章节的内容。

1 按侧面控制面板或遥控器上的菜单键，显示屏幕菜单。

2 按指示 ◀▶ 键选择菜单图标。按指示 ▲▼ 键选择要调整的项目。

3 按选择键显示项目数据。按指示 ◀▶ 键调整数据。

再次按菜单键，关闭屏幕菜单。

✔注意:
- 按下选择键后，被选中的项目才有效。

侧面控制面板

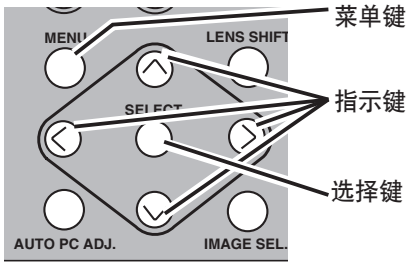

遥控器

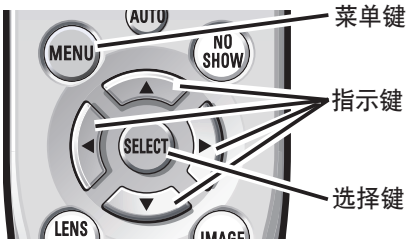

屏幕菜单

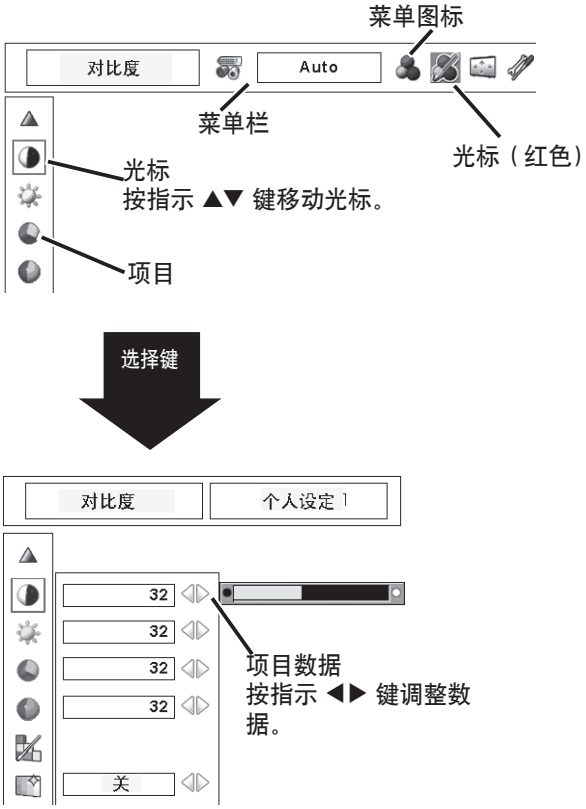

菜单栏

详细功能的描述请参看65-67页“菜单构成”。

电脑输入源

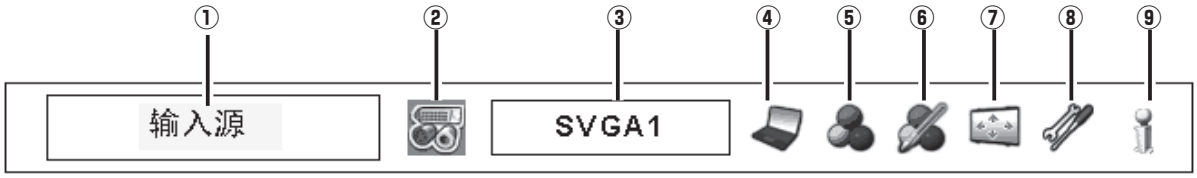

① 引导窗口

显示在屏幕菜单中被选中的菜单。

② 输入菜单

用于选择电脑或视频输入源。（30-32页）

③ 电脑系统菜单

用于选择电脑系统。（33页）

④ 电脑调整菜单

用于调整参数，使之与输入信号格式匹配。（34–36页）

⑤ 图像模式选择键菜单

用于从标准，真实和个人设定1-10中选择图像模式。（37页）

⑥ 图像调整菜单

用于调整电脑图像。[对比度/ 亮度/色处理/自动画面控制/色温/白平衡(红/绿/蓝)/过亮补偿（红/绿/蓝)/锐度/灰度/重新设定/储存/退出]（44–46页）

⑦ 屏幕菜单

用于调整图像的尺寸 [常态/真实/宽屏/全屏/用户自定义/梯形校正/吊顶/背投/重新设定/数码调焦 +/–]（38-39页）

⑧ 设置菜单

用于设置投影机的操作状态。（47–54页）

⑨ 信息菜单

用于显示输入源的信息。（28页）

视频源

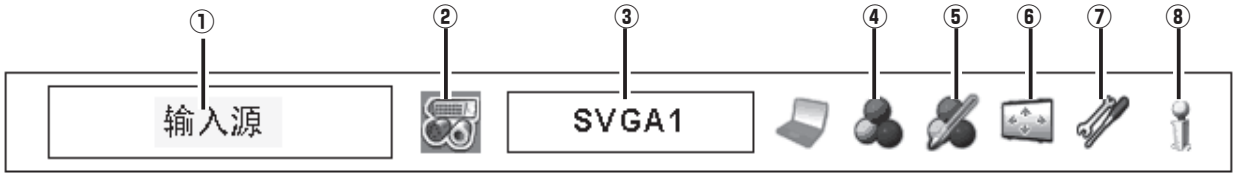

① 引导窗口

显示在屏幕菜单中被选中的菜单。

② 输入菜单

用于选择电脑或视频输入源。（30-32页）

③ 视频系统菜单

用于选择视频系统。（40页）

④ 图像模式选择

用于从标准，影院和个人设定1–10中选择图像模式。（41页）

⑤ 图像调整菜单

用于调整图像[对比度/亮度/色饱和度/色调/色处理/自动画面控制/色温/白平衡（红/绿/蓝)/过亮补偿（红/绿/蓝)/锐度/灰度/降噪/逐行扫描/重新设定/储存/退出]（44–46页）

⑥ 屏幕菜单

用于调整图像尺寸。[常态/宽屏/用户自定义/梯形校正/吊顶/背投/重新设定]（42-43页）

⑦ 设置菜单

用于设置投影机的操作状态。（47–54页）

⑧ 信息菜单

用于显示输入源的信息。（28页）

投影机控制面板操作

变焦调整

屏幕上显示“变焦”信息。按变焦 ▲▼ 键扩展或压缩图像。

聚焦调整

屏幕上显示“聚焦”信息。 按聚焦 ▲▼ 键调整图像的焦点。

镜头移动调整

屏幕上显示“镜头移动”信息。按指示 ▲▼◀▶ 键，在保证图像不失真的情况下，将屏幕定位在您想要的位置。以镜头移动的中轴为基准，屏幕可上下移动50%，或者左右移动10％。

PC自动调节

操作PC自动调节功能。按下此键可轻松调整电脑屏幕。详见34页。

图像模式选择

按IMAGE SEL.键，选择想要的屏幕图像模式。详见37，41页。

✔注意:
- 当在各个方向上镜头移动到最大位置时，箭头消失。
- 当镜头移动到屏幕的中心位置时，箭头变为红色。

侧面控制面板

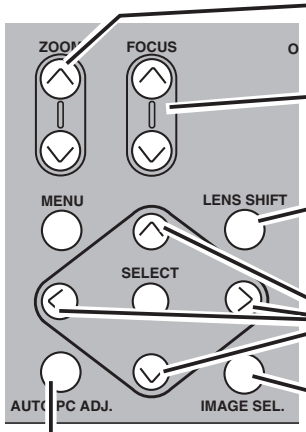

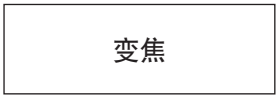

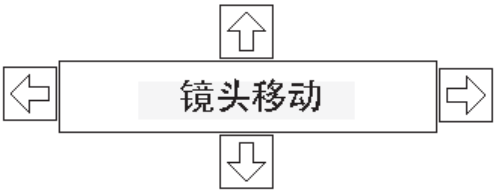

遥控器的操作

一些常用的操作，建议使用遥控器。
您仅需按一个按键就可以完成操作，无需呼出屏幕菜单。

PC自动调节键

按遥控器上的PC自动调节键，执行PC自动调节功能。按此键还可轻松地对电脑屏幕进行调整。详见34页。

镜头移动键

详见27页。

变焦键

按遥控器上的变焦键放大或缩小投影图像。

聚焦键

按遥控器上的聚焦键调整图像的焦点。

静止键

按遥控器上的静止键，屏幕上的图像静止。再按静止键或其他任意键，解除此功能。

屏幕键

按遥控器上的屏幕键选择合适的屏幕尺寸，屏幕尺寸图标将在屏幕上显示4秒钟，详见38-39和42-43页。
按住屏幕键5秒钟以上，可将所有调整过的屏幕尺寸返回到出厂设置的屏幕尺寸。

数码调焦键

按遥控器上的数码调焦键进入数码调焦 +/– 模式。详见39页。

信息键

信息显示用于确认投影机以及投影机投影信号当前的状态。

按遥控器上的信息键，屏幕上显示信息窗口。再次按信息键或按指示 ◀▶ 键，隐藏信息窗口。

信息窗口可以通过菜单来选择。

遥控器

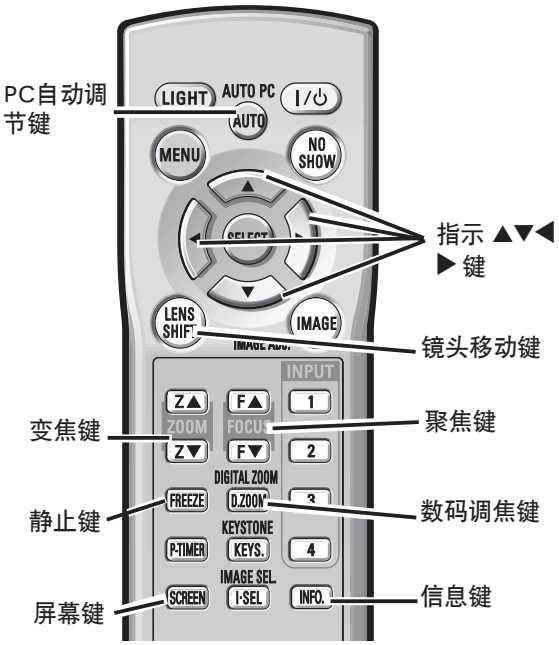

✔注意:
• 其他键的描述请参看下一页。

信息菜单

输入	输入1	
	RGB (PC 模拟)	
水平频率	0.0 KHz	
垂直频率	0.0 Hz	
屏幕	常态	
语言	中文	
灯泡模式		
灯泡控制		
电源控制	待机	5
安全	按键锁定	
	密码锁定	关
遥控器代码	代码1	
Option control No. 9		

* 本图中的水平和垂直频率可能和实际值有差异。

无显示键

按遥控器上的无显示键，图像消失，出现黑屏。再按无显示键或其他任意键，恢复正常。

“无显示”信息4秒后消失。

遥控器

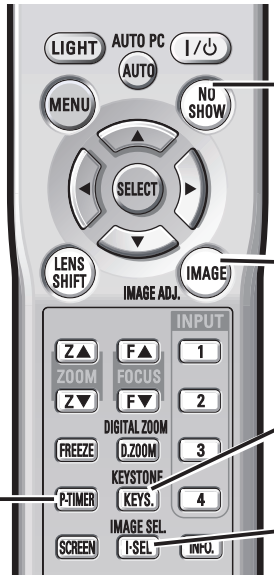

图像调节键

按遥控器上的IMAGE ADJ. 键，调整屏幕图像模式。
详见44-46页。

图像模式选择键

按遥控器上的IMAGE SEL. 键，选择想要的屏幕图像模式。
详见37，41页。

✔注意:
- 其他按键请参看上一页。

P-计时键

按遥控器上的 P- 计时键, 计时显示“00:00”出现在屏幕上，并开始计时（00:00-59:59）。
按 P- 计时键，停止计时。再按一次 P- 计时键，计时显示消失。

P计时显示

梯形校正键

按遥控器上的梯形校正键，“梯形校正”出现在屏幕上。

按指示 ◀▶▲▼ 键校正梯形失真扭曲。梯形校正调整可被储存。（39，43 页）

- 当没有校正时，箭头呈白色。
- 红色箭头显示正在校正的那个方向。
- 当做最大校正时，箭头会消失一个。
- 当正在显示梯形校正对话框时，再次按下遥控器上的梯形校正键，梯形校正调整被取消。
- “梯形校正”将在 10 秒后消失。

按指示 ▲ 键减小上部的宽度。

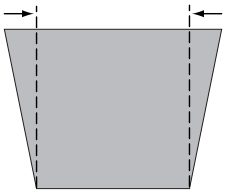

按指示 ▼ 键减小下部的宽度。

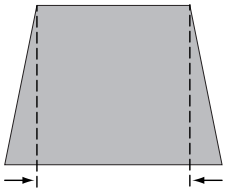

按指示◀ 键减小左部的宽度。

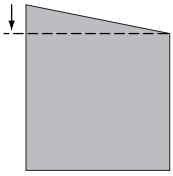

按指示 ▶ 键减小右部的宽度。

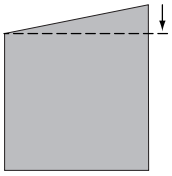

输入

侧面控制面板

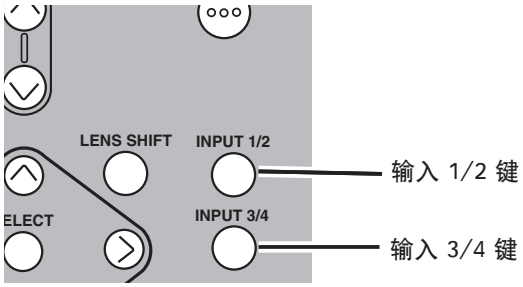

侧面控制面板操作

按侧面控制面板上的INPUT1/2键或INPUT3/4 键，输入源可在INPUT1和INPUT2，或INPUT3和INPUT4之间切换。

使用侧面控制面板上的输入键前，必须在屏幕菜单中选择正确的输入源，上次选择的输入源将显示。

侧面控制面板操作

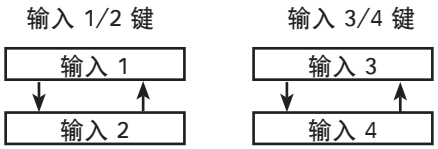

遥控器

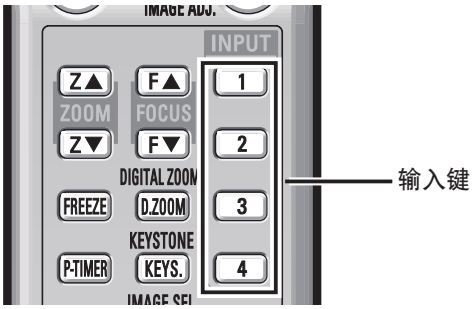

遥控器操作

按遥控器上的输入键，在INPUT1，INPUT2，INPUT3或INPUT4间进行切换。

使用遥控器上的输入键之前，必须在屏幕菜单中选择正确的输入源，最后一次使用的输入源将消失。

遥控器按键操作

✔注意:
- 空的插槽不能被选中。
- 如果插槽是空的，那输入源显示为灰色。

电脑输入源选择

菜单操作

当选择输入1（DVI/D-sub 15板）时

1 按菜单键，显示屏幕菜单。按指示 ◀▶ 键，移动光标至输入菜单图标。

2 按指示 ▲▼ 键，移动光标至想要的输入项，按选择键，输入源可在输入 1－4 之间切换。

3 再按选择键，显示输入源选择菜单。

4 按指示 ▲▼ 键，移动光标想要的输入源，然后按选择键。

输入菜单

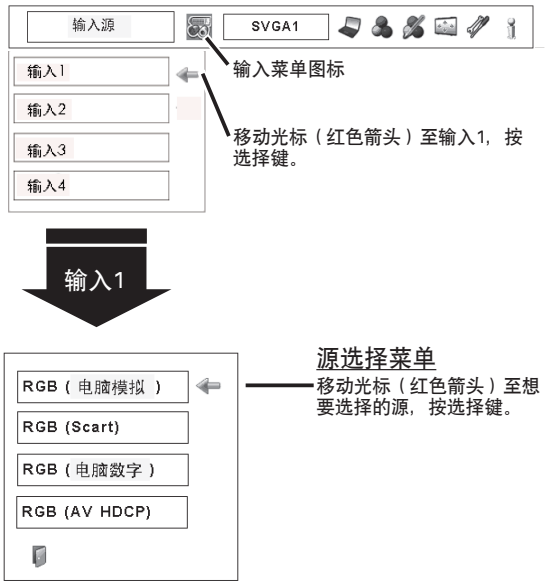

RGB（电脑模拟）

当您的电脑连接在输入1(模拟）端子时，请选择RGB（电脑模拟)。

RGB(电脑数字)

当您的电脑连接在输入1(数字）端子时，请选择RGB（电脑数字)。

✔注意:

- HDCP(High-bandwidth Digital Content Protection)保护通过DVI接口传递的数字信号不被非法复制。HDCP的规格取决并受控于数字内容保护责任公司（Digital Content Protection, LLC）。规格改变，投影机将不显示被HDCP保护的数字内容。

当选择输入2 （5-BNC/视频板）时

当从电脑到G, B, R, H/HV和V端子连接到电脑输出端子［5 BNC型（绿，蓝，红，水平同步和垂直同步）］时:

输入菜单

RGB

当您的电脑连接在输入2(5 BNC输入插槽）端子时，选择RGB。

视频输入系统选择

菜单操作

当选择输入1（DVI/D-sub 15针端子）

当连接视频信号时，在源选择菜单里选择视频源。

输入菜单

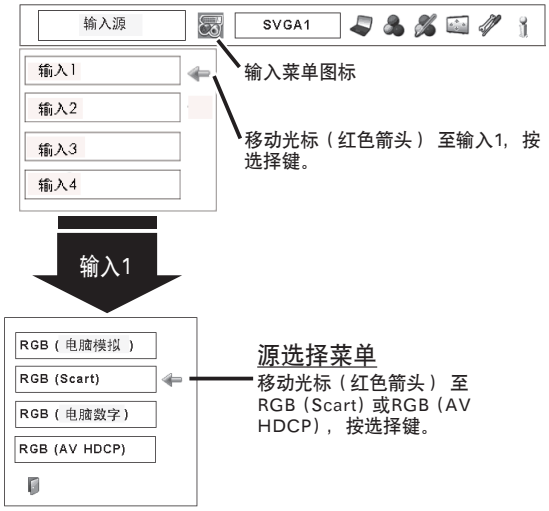

RGB（Scart）

当连接Scart视频设备到输入1（模拟）端子时，选择RGB（Scart）。

RGB（AV HDCP）

当HDCP-兼容信号源连接到输入1（数字）端子时，请选择RGB（AV HDCP）。

选择输入2(5-BNC/视频端子)

当连接视频设备时，请在源选择菜单中选择视频源的类型。

输入菜单

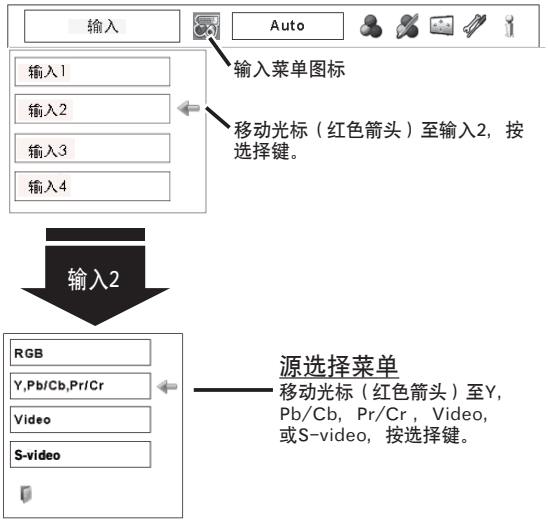

Y, Pb/Cb, Pr/Cr

当连接视频输入信号到Y-Pb/Cb-Pr/Cr端子时，选择Y, Pb/Cb, Pr/Cr。

Video

当连接视频输入信号到VIDEO端子时，选择Video。

S-Video

当连接视频输入信号到S-VIDEO端子时，选择S-Video。

电脑系统选择

自动多扫描系统

本投影机的多扫描系统和自动电脑调整功能可以自动检测到基于 VGA, SVGA，XGA，SXGA，SXGA+, WXGA 或 UXGA 的众多电脑系统（本投影机所提供的信号格式请参看 70-71 页）。如果电脑被选中作为一个信号源，本投影机将自动检测其信号格式，并自动调整，无需附加的设置，就可以投影出完美的图像。（对某一些电脑，需手动调整。）

本投影机将显示以下一种信息:

Auto	投影机不能识别由电脑系统所提供的连接信号时，“AUTO”信息将出现在电脑系统菜单图标上。自动电脑调整功能将对投影机进行调整并投影出正确的图像。当图像不能正确显示时，需进行手动调整。（36-37 页）
-----	无来自电脑的信号输入。请检查电脑和投影机的连接。（参看 64 页“故障检测”。）
Mode 1	用户在电脑调整菜单中手动预置的系统。调整数据可储存在模式 1-10 中。（36-37 页）
SVGA 1	本投影机提供的电脑系统。投影机选择合适的系统并把它显示出来。

电脑系统菜单

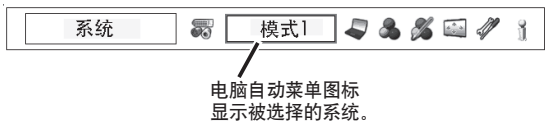

* 模式 1 和 SVGA 1 仅为例子。

手动选择电脑系统

电脑系统也可以通过手动选择。

1 按菜单键，显示屏幕菜单。按指示 ◀▶ 键，移动光标至电脑系统菜单图标。

2 按指示 ▲▼ 键，移动光标至想设定的系统，然后按选择键。

电脑系统菜单

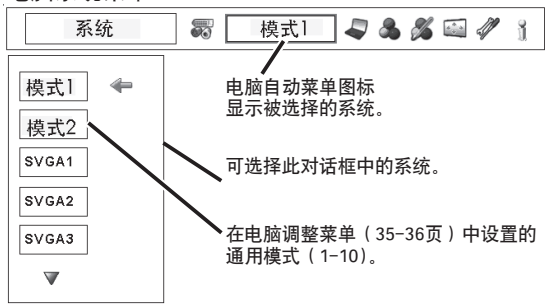

PC自动调节

PC 自动调节功能可以自动调整“细微同步”、“总点数”、“水平”和“垂直”，使其与电脑一致。

直接操作

按遥控器或侧面控制面板上的 PC 自动调节键，直接执行 PC 自动调节功能。

遥控器

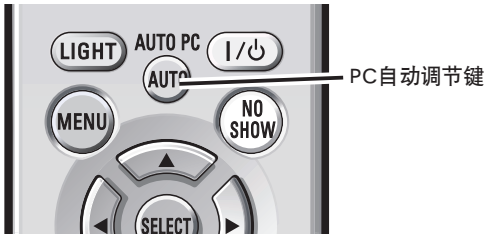

侧面控制面板

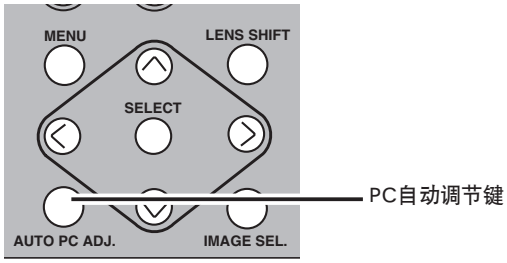

菜单操作

自动电脑调整

1 按菜单键，显示屏幕菜单。按指示 ◀▶ 键，移动光标至电脑调整菜单图标。

2 按指示 ▲▼ 键，移动光标至“自动电脑调整”图标，然后按两次选择键。

电脑调整菜单

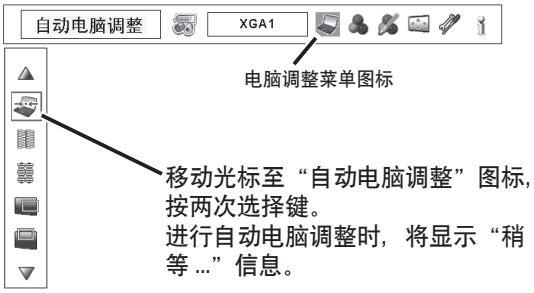

储存调整参数
本投影机可储存来自自动电脑调整的参数。一旦参数被储存，通过在电脑系统菜单里选择模式（1-10）（34 页）就可完成设置。参看 35-36 页“手动电脑调整”。

✔ 注意:
- 一些电脑的“细微同步”、“总点数”、“水平”和“垂直”不能完全通过自动电脑调整功能进行调整。如果利用此功能不能投影出合适的图像，请进行手动调整。（35-36 页）
- 当在电脑系统菜单中选择“480i”、“575i”、“480p”、“575p”、“720p”、“1035i”或“1080i”时，或当信号来自DVI端子时，“自动电脑调整”不能被操作。
- 根据信号的状态以及电缆的类型和长度，有些信号可能无法正确地显示。

手动电脑调整

某些电脑使用的是本投影机的多扫描系统不能自动检测的特殊信号格式。本投影机具有手动电脑调整功能，使用户能够精确地调整各种参数，使之与那些特殊的信号格式相匹配。本投影机有 10 个独立的储存区域用来储存那些手动调整的参数。对于某一特定的电脑，用户随时可根据需要将设置调出。

✔注意：当在电脑系统菜单中选择DVI端子上的数字信号输入时，不能操作电脑调整菜单。

1 按菜单键，显示屏幕菜单。按指示 ◀▶ 键，移动光标至电脑调整菜单图标。

2 按指示 ▲▼ 键，移动光标至想调整的项目，然后按选择键，调整对话框出现，按指示 ◀▶ 键调整数值。

电脑调整菜单

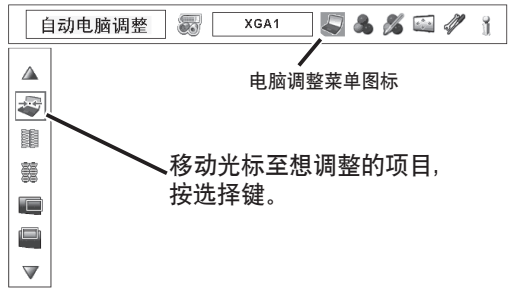

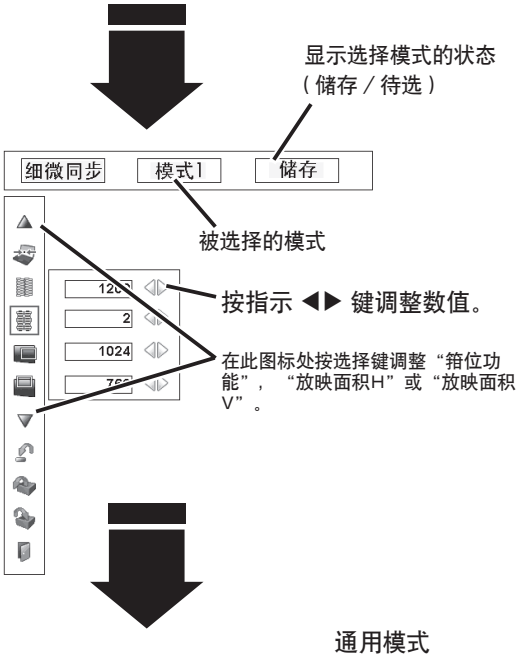

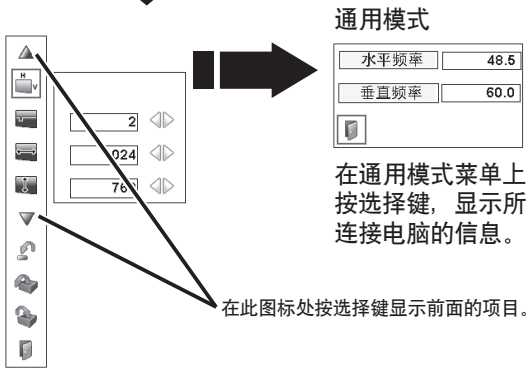

细微同步

消除图像的闪烁现象。按指示 ◀▶ 键调整数据。（0–31）

总点数

调整一个水平周期的总点数数目。按指示 ◀▶ 键调整数目，使其与电脑图像相匹配。

位置 H

调整水平的图像位置。按指示 ◀▶ 键调整位置。

位置 V

调整垂直的图像位置。按指示 ◀▶ 键调整位置。

通用模式

按选择键，显示所连接的电脑的水平频率和垂直频率。

箝位功能

按指示 ◀▶ 键调整箝位。当图像出现黑条时，可尝试此操作。

放映面积 H

调整投影图像的水平放映面积。按指示 ◀▶ 键进行调整。

放映面积 V

调整投影图像的垂直放映面积。按指示 ◀▶ 键进行调整。

重新设定

用于重新设置调整过的数据。选择“重新设定”，然后按选择键，显示确认对话框。选择［是］，把所有调整恢复到初始状态。

待选模式

清除以前储存的数据。移动光标至“待选模式”图标，按选择键。移动光标至想清除的模式，按选择键。

储存

储存调整数据。移动光标至“储存”图标，按选择键。移动光标，从模式 1-10 中选择想要储存的一个模式，然后按选择键。

退出

退出电脑调整菜单。

清除调整过的数据

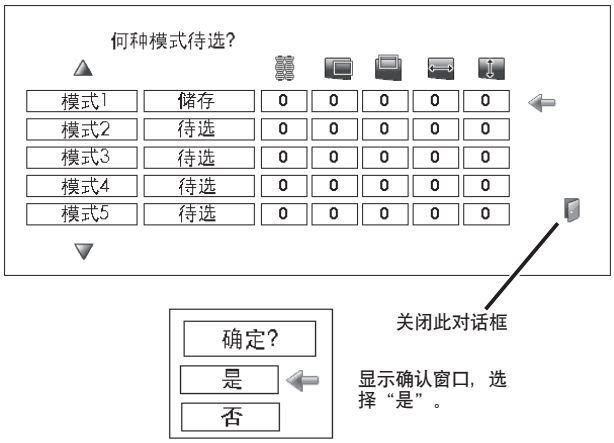

储存调整过的数据

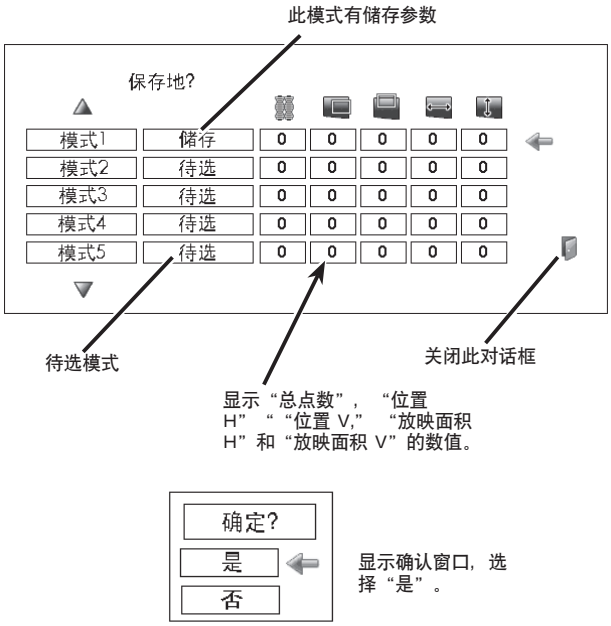

图像模式选择

直接操作

按遥控器或者侧面控制面板上的图像模式选择键，选择想要的确图像模式。

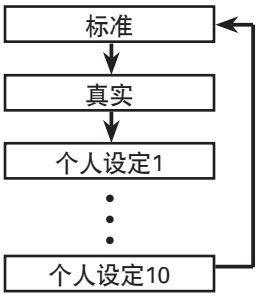

侧面控制面板

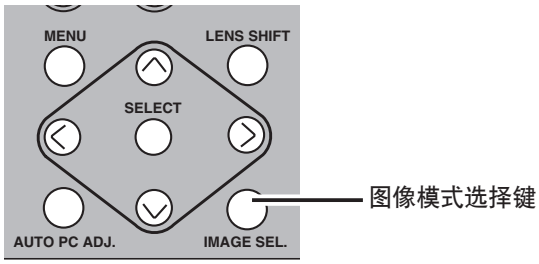

遥控器

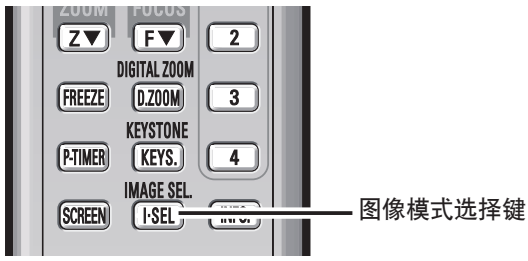

菜单操作

1 按菜单键，显示屏幕菜单。按指示 ◀▶ 键，移动光标至图像模式选择菜单图标。

2 按指示 ▲▼ 键，移动光标至想设定的图像模式，然后按选择键。

标准

本投影机预置好的正常图像模式。

真实

已改进半色调的生动图像模式。

个人设定 1–10

用户在图像调整菜单中预设的图像模式。（46页）

图像模式菜单

屏幕尺寸调整

此功能用于选择适合输入信号源的屏幕尺寸。

1 按菜单键，显示屏幕菜单。按指示 ◀▶ 键，移动光标至屏幕菜单图标。

2 按指示 ▲▼ 键，移动光标至想要设置的功能，然后按选择键。

屏幕菜单

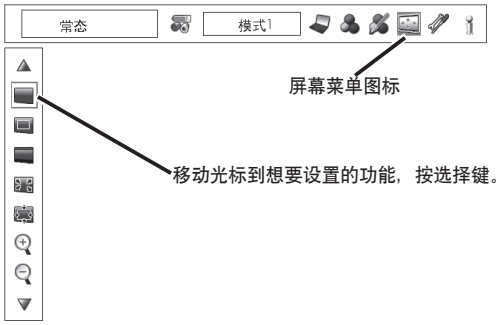

常态

提供适合电脑宽高比4:3的图像。

真实

提供图像的原始尺寸。当原始的图像尺寸大于屏幕尺寸（1024 x 768）时，本机会自动进入图像显示区域模式。按指示 ▲▼◀▶ 键选择图像的显示区域。调整时，箭头变为红色。到达调整的限度时，箭头消失。

宽屏

通过均匀扩大图像宽度提供适合视频宽高比为（16:9）的图像。此功能可以把压缩的视频信号扩展为16:9。

满屏

提供一个满屏图像。

用户自定义

此功能用于手动调整屏幕的范围和位置。
在用户自定义菜单上按选择键，“用户自定义”将在屏幕上显示几秒钟。再在用户自定义菜单上按选择键，显示投影机屏幕调整对话框。

范围 水平/垂直..... 调整屏幕的水平/垂直范围。
水平和垂直..... 选择“开”时，屏幕比例被锁定。“范围 垂直”变为灰色，不能使用。屏幕范围将根据调整比例自动修改。
位置 水平/垂直..... 调整图像的水平/垂直起始位置以显示因调整屏幕水平/垂直范围而超出屏幕显示范围的图像。
通用..... 保存对所有输入进行调整过的范围。在通用菜单上按选择键，出现对话框。在“是”处按选择键，保存该范围。当选择“用户自定义”时，使用被保存的范围。
初始状态..... 重新设定调整过的数值。在“初始状态”菜单上按选择键，显示对话框。在“是”处按选择键，进行重新设定。

✔注意:

- 当电脑系统菜单中没有检测到信号时，不能选择“真实”，“满屏”和“数码调焦 +/– ”（33页）
- 当分辨率高于1600 x 1200，本机不能显示。假如您的电脑分辨率高于1600 x 1200，在连接本机前请重新设置为较低的分辨率。
- XGA（1024 x 768）以外的其他图像数据将被修改至初始模式中的屏幕尺寸。
- 如果使用电脑调整菜单中的储存模式，选取图像显示区域的功能不能正确操作。（36页）

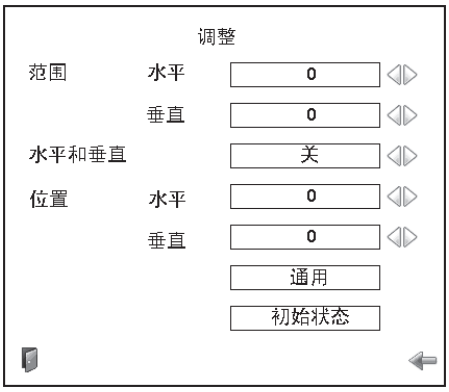

在“通用”或“初始状态”菜单上按选择键，显示确认对话框。

✔注意:

- 当没有检测到信号时，自动设置为“常态”，屏幕比例对话框消失。
- 水平/垂直比例和水平/垂直位置可调整范围受输入信号的限制。

梯形校正

当拔掉交流电源线后，此功能可储存或重新设定梯形校正。按指示 ◀▶ 键，切换以下选项:

储存.....保持梯形校正，即使是在拔掉交流电源线的情况下。

重新设定.....拔掉交流电源线时重新设定梯形校正。

按选择键进行梯形校正，“梯形校正”出现在屏幕上。按指示 ▲▼◀▶ 键，校正梯形失真。（29页）

屏幕菜单

吊顶

此功能设为“开”时，可以使图像上／下和左／右翻转。此功能用于从吊顶安装的投影机投影图像。

吊顶

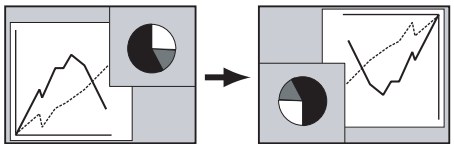

背投

此功能设为“开”时，可以使图像左/右翻转。此功能用于把图像投影到背后的投影屏幕上。

背投

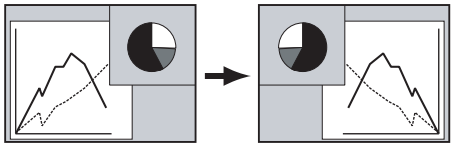

重新设定

此功能可以将所有调整过的值恢复到出厂设置。在“重新设定”菜单上按选择键，显示确认对话框，在“是”处按选择键，恢复到初始状态。

退出

退出屏幕尺寸调整菜单。

扩大和压缩图像

数码调焦 +

当选择“数码调焦+”时，屏幕菜单消失，显示“数码调焦+”信息。按选择键扩大图像尺寸，按指示 ▲▼◀▶ 键选取图像的显示区域。此显示区域选取功能只能在图像大于屏幕尺寸时使用。
您也可以按遥控器上数码调焦键进入数码调焦 + 模式。。

数码调焦 –

当选择“数码调焦-”时，屏幕菜单消失，显示“数码调焦-”信息。按选择键压缩图像尺寸。
您也可以按遥控器上数码调焦键进入数码调焦 - 模式。

除数码调焦键、选择键和指示键以外，按任意键，退出“数码调焦+/-”模式。

✔注意:

- 如果电脑调整菜单中储存的模式已被使用，则显示区域功能不能正常工作。（36页）
- 根据输入信号，或当梯形校正功能正工作时，可限制最小的压缩比率。
- 如果选择“满屏”或“真实”，则不能选择“数码调焦+/-”。

视频系统选择

1 按菜单键，显示屏幕菜单。按指示 ◀▶ 键，移动光标至视频系统菜单图标。

2 按指示 ▲▼ 键，移动光标至想设置的功能，按选择键。

Video端子或S-Video端子

Auto
投影机自动检测输入的视频系统，并自动调整至最佳状态。

PAL/SECAM/NTSC/NTSC4.43/PAL-M/PAL-N
如果投影机不能再现适当的图像，则需要在“PAL”、“SECAM”、“NTSC”、“NTSC 4.43”、“PAL-M”和“PAL-N”之中选择一个特定的播放信号格式。

视频系统菜单（VIDEO或S-VIDEO）

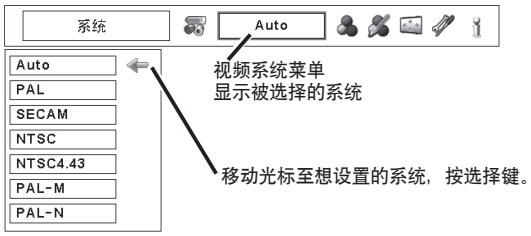

Y, Pb/Cb, Pr/Cr端子

Auto
投影机能自动检测到输入的视频信号，并自我调整至最佳状态。
当视频系统是1035i或1080i时，请手动选择系统。

分量视频信号格式
如果投影机不能再现适当的图像，则需要在“480i”、“575i”、“480p”、“575p”、“720p”、“1035i”和“1080i”之中选择一个特定的分量视频信号格式。

视频系统菜单（分量视频）

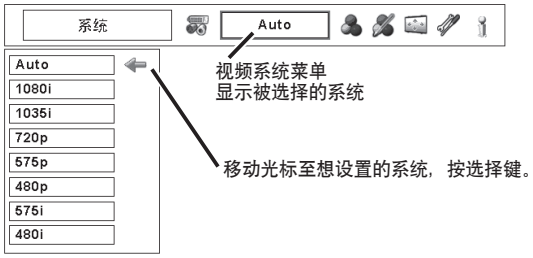

✔注意:
- 当选择RGB(Scart)时，不能选中视频系统菜单。

图像模式选择

直接操作

按遥控器或侧面控制面板上的图像模式选择键，选择想要的图像模式。

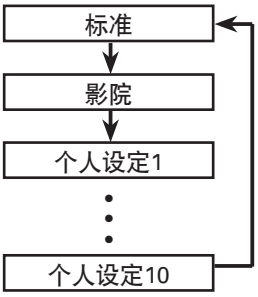

侧面控制面板

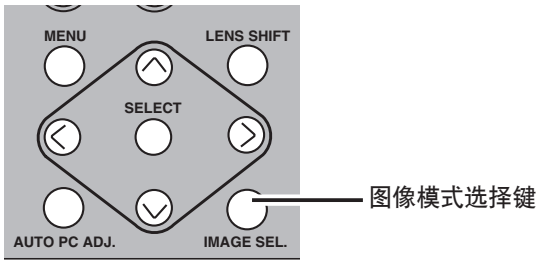

遥控器

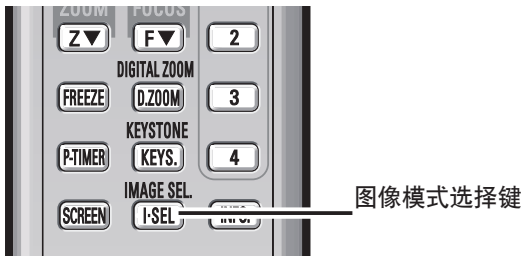

菜单操作

1 按菜单键，显示屏幕菜单。按指示 ◀▶ 键，移动光标至图像模式选择菜单图标。

2 按指示 ▲▼ 键，移动光标至想要选择的图像模式，然后按选择键。

图像模式选择菜单

标准

本投影机预设的正常图像模式。

影院

通过微调得到的图像模式。

个人设定 1-10

用户在图像调整菜单中预设的图像模式。（46页）

屏幕尺寸调整

1 按菜单键，显示屏幕菜单。按指示 ◀▶ 键，移动光标至屏幕菜单图标。

2 按指示 ▲▼ 键，移动光标至想设置的功能，按选择键。

屏幕菜单

✔ 注意:

- 当在视频系统菜单中选择“720p,”“1035i”或“1080i”时，不能操作“宽屏”。(40页)

常态

提供一个宽高比为4:3的正常视频图像。

宽屏

提供一个宽高比为16:9的正常视频图像。

用户自定义

此功能用于手动调整屏幕的范围和位置。
在用户自定义菜单上按选择键，“用户自定义”将在屏幕上显示几秒钟。再在用户自定义菜单上按选择键，显示投影机屏幕调整对话框。

范围 水平/垂直..... 调整屏幕的水平/垂直范围。
水平和垂直..... 选择“开”时，屏幕比例被锁定。“范围 垂直”变为灰色，不能使用。屏幕范围将根据调整比例自动修改。
位置 水平/垂直..... 调整图像的水平/垂直起始位置以显示因调整屏幕水平/垂直范围而超出屏幕显示范围的图像。
通用..... 保存对所有输入进行调整过的范围。在通用菜单上按选择键，出现对话框。在“是”处按选择键，保存该范围。当选择“用户自定义”时，使用被保存的范围。
初始状态..... 重新设定调整过的数值。在“初始状态”菜单上按选择键，显示对话框。在“是”处按选择键，进行重新设定。

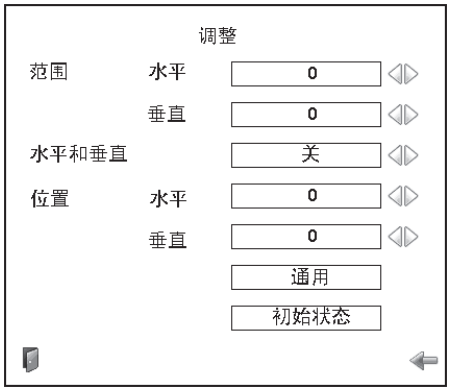

在“通用”或“初始状态”菜单上按选择键，显示确认对话框。

✔注意:

- 当没有检测到信号时，自动设置为“常态”，屏幕比例对话框消失。
- 水平/垂直比例和水平/垂直位置可调整范围受输入信号的限制。

梯形校正

当拔掉交流电源线后，此功能可储存或重新设定梯形校正。按指示 ◀▶ 键。切换以下选项:

储存.....保持梯形校正，即使是在拔掉交流电源线的情况下。

重新设定.....拔掉交流电源线时重新设定梯形校正。

按选择键进行梯形校正，“梯形校正”出现在屏幕上。按指示 ▲▼◀▶ 键，校正梯形失真。（29页）

屏幕菜单

移动光标至想设置的功能，按选择键。

吊顶

此功能设为“开”时，可以使图像上／下和左／右翻转。此功能用于从吊顶安装的投影机投影图像。

吊顶

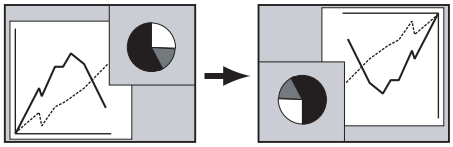

背投

此功能设为“开”时，可以使图像左/右翻转。此功能用于把图像投影到背后的投影屏幕上。

背投

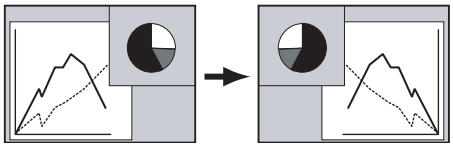

重新设定

此功能可以将所有调整过的值恢复到出厂设置。在“初始状态”菜单上按选择键，显示确认对话框，在“是”处按选择键，恢复到初始状态。

退出

退出屏幕尺寸调整菜单。

图像调整

1 按菜单键，显示屏幕菜单。按指示 ◀▶ 键，移动光标至图像调整菜单图标。

2 按指示 ▲▼ 键，移动光标至想要调整的项目，按选择键。各项目的数据会被显示出来，按指示 ◀▶ 键调整各数据。

图像调整菜单

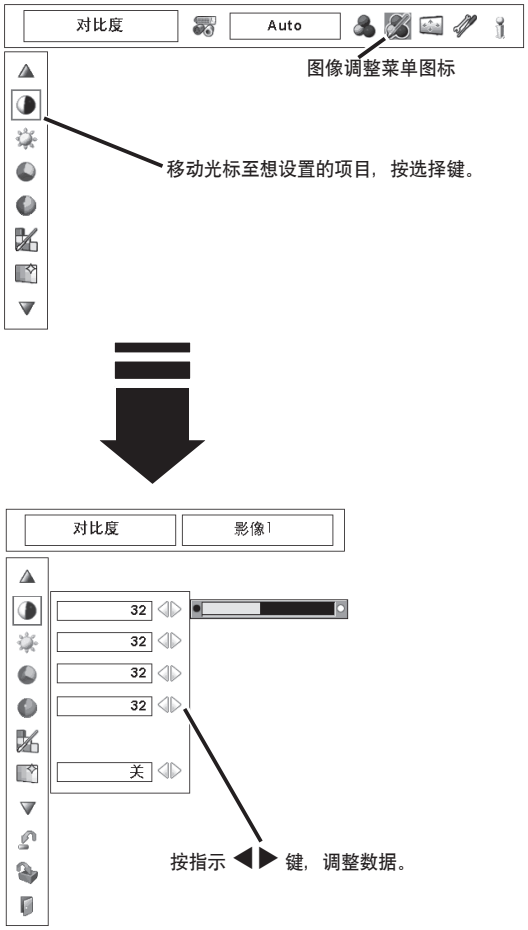

对比度

按指示◀ 键减小对比度，按指示 ▶ 键增加对比度。（ 0 ~ 63 ）

亮度

按指示 ◀ 键调整图像变暗，按指示 ▶ 键调整图像变亮。（0~63 ）

色饱和度 ✻

按指示 ◀ 键使色彩变暗，按指示 ▶ 键使色彩变亮。（ 0~63 ）

色调 ✻

按指示 ◀▶ 键调整图像至合适的色调。（ 0~63 ）

色处理

色处理功能用于调整在屏幕上被选的显示颜色（黑，白和灰除外）的LEVEL，PHASE和GAMMA，并且可以用需要的颜色来替换这些颜色。
您可以储存8种色处理数据。

1 按指示 ▲▼ 键，移动光标至“色处理”，按选择键。投影的图像静止，显示色处理指示器。

2 按指示 ▲▼◀▶ 键，移动光标至您想调整的颜色，按选择键。出现颜色选择窗口，指示器中心的颜色被选中，您可以调整颜色。

3 按指示 ▲▼◀▶ 键，调整颜色的LEVEL和PHASE，按选择键确认设置。按指示 ▲▼ 键，调整颜色的GAMMA，按选择键，接受设置。设置好以后，按选择键至COLOR MANAGEMENT LIST.

指示器模式

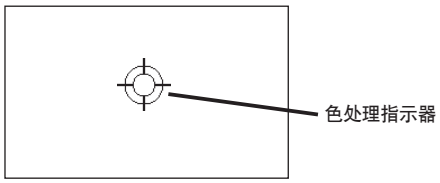

✔注意:

- ✻ 只在视频输入时才显示。
- 视频系统为PAL，SECAM，PAL-M或PAL-N时，不能选择“色度”。（40页）

COLOR SELECTION MODE

LIST

至COLOR MANAGEMENT LIST。

COLOR SELECTION MODE（接上页）

COLOR M.

返回COLOR MANAGEMENT POINTER.。（按侧面控制面板或遥控器上的菜单键，返回COLOR MANAGEMENT POINTER，请重新选择和调整色彩。）

MENU

返回IMAGE ADJUST菜单。任何调整过的设置都不会被保存。要保存修改过的设置，请确保选择“LIST”到 COLOR MANAGEMENT LIST.

4 在COLOR MANAGEMENT LIST中，调整过的色彩数据被打上“✔”。您可以决定是否将调整过的色彩数据应用到投影图像中。（见以下部分）

LIST MODE

✓

如果您不想应用调整过的色彩数据，取消“✔”。选择“✔”并按选择键，“✔”消失。

COLOR PALETTE

返回COLOR SELECTION模式，在此行中重新设定色彩。（如果取消“✔”了，那么此选项不可用。）

DEL

如果您想删除调整过的数据，请选择DEL对话框。按选择键出现确认对话框，选择［Yes］。

ALL DEL

删除表格中的所有数据。按选择键出现确认对话框，选择［Yes］。

MENU

功能同上面描述的一样。

COLOR M.

功能同上面描述的一样。

自动画面控制

按指示◀▶键选择想设置的自动画面控制位置（关，L1或L2）。
关 . . . . . 自动画面控制关位置。
L1 . . . . . 自动画面控制LEVEL 1位置。
L2 . . . . . 自动画面控制LEVEL 2位置。

色温

按指示◀▶键，选择想要设置的色温。（高，中，低或超低）

COLOR SELECTION MODE

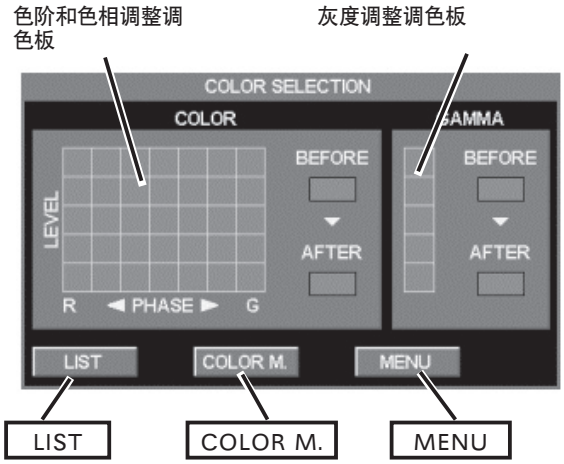

LIST MODE

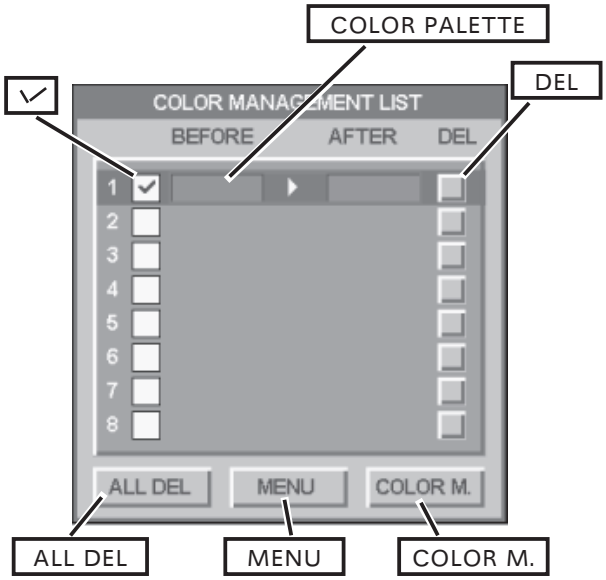

白平衡（红/绿/蓝）

按指示 ◀ 键使红/绿/蓝色调变浅。 按指示 ▶ 键使红/绿/蓝色调变深。（0-63）

过亮补偿（红/绿/蓝）

按指示 ◀ 键，使图像红/绿/蓝色调的暗度变浅。 按指示 ▶ 键，使图像红/绿/蓝色调的暗度变深。（0-63）

锐度

按指示 ◀ 键柔化图像，按指示 ▶ 键锐化图像。（0-31）

灰度

按指示 ◀▶ 键，调整灰度以获得更好的对比度平衡。（0-15）

降噪 *

减少屏幕的噪音干扰。按指示. ◀▶ 键，改变降噪模式。
关 . . . . . 降噪模式为“关”
开 . . . . . 降噪模式为“开”

逐行扫描 *

隔行视频信号可以显示为逐行扫描图像。您可以根据下列信号选择其一。
开.....逐行扫描模式为“关”
开.....逐行扫描模式为“开”
优质影像.....此功能用于观看电影。利用此功能，投影机能对图象进行高质量还原，减少图像的失真。

✔注意:
•在开/关/优质影像切换的一瞬间，图像会失真。

重新设定

用于重新设定数据。选择“重新设定”。按选择键，确认对话框出现。选择［是］，把所有调整恢复到初始状态。

储存

储存调整过的数据。选择“储存”，然后按选择键。按指示 ▲▼ 键至“个人设定1~10”中想要选择的一个，然后按选择键。出现一个确认对话框，选择［是］。
在图像模式选择菜单中，选择“个人设定”，可以呼出储存的数据。

退出

关闭图像调整菜单。

✔ 注意:
- * 视频输入时才显示。
- 调整白平衡（红/绿/蓝）时，“色温”将自动变为“调整中”。
- 当在视频信号格式为1080i或1035i的时候，不能选择逐行扫描功能中的优质影像功能。
- 当选择“480p”，“575p” 或“720p”时，不能选择逐行显示（40页）。

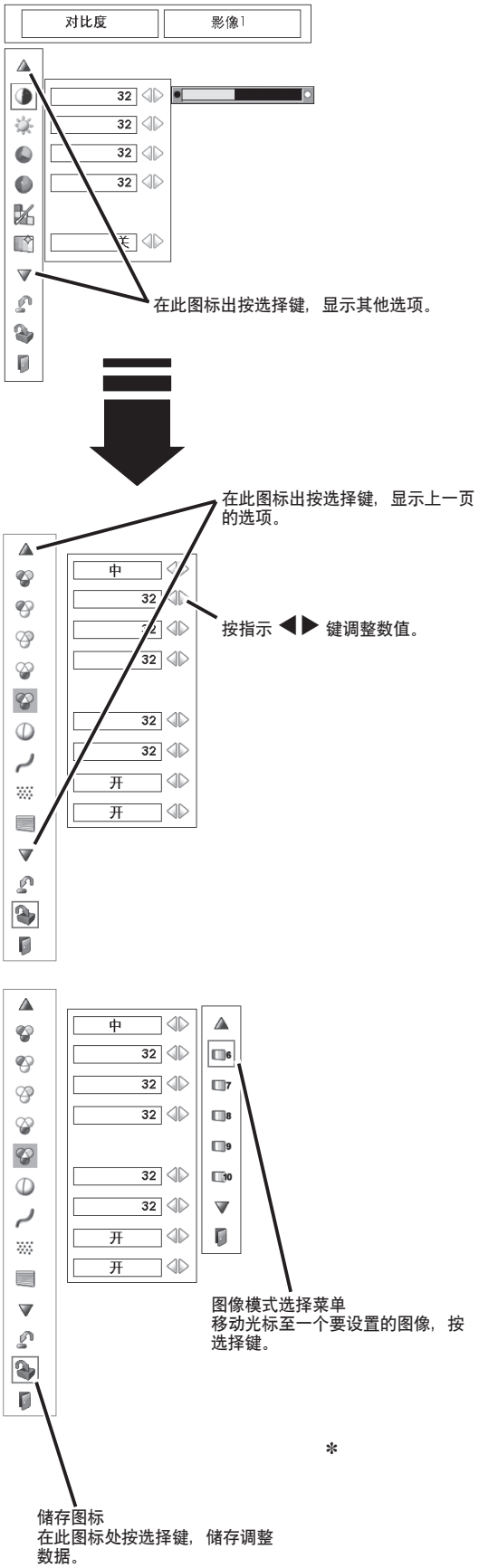

*

设置

本投影机具备“设置”菜单，您可以按以下描述设置其他多种功能。

1 按菜单键，显示屏幕菜单。按指示◀▶键移动光标至设置菜单图标。

2 按指示 ▲▼ 键，移动光标至想要设置的项目，按选择键。显示设置对话框。

设置菜单（语言）

语言

屏幕菜单使用的语言有：英语、德语、法语、意大利语、西班牙语、葡萄牙语、荷兰语、瑞典语、俄语、中文、韩语和日语。

菜单

用于调整屏幕菜单的位置以及图像调整菜单中的数值。

位置

用于调整屏幕菜单的显示位置。按选择键，显示调整屏幕（或箭头）。按指示 ▲▼◀▶ 键调整位置。调整好以后，按选择键返回屏幕菜单。

简易菜单

当此功能设置为“开”时，图像调整菜单中的数值调整栏将显示在屏幕上。

在语言菜单图标处按选择键，显示语言菜单。

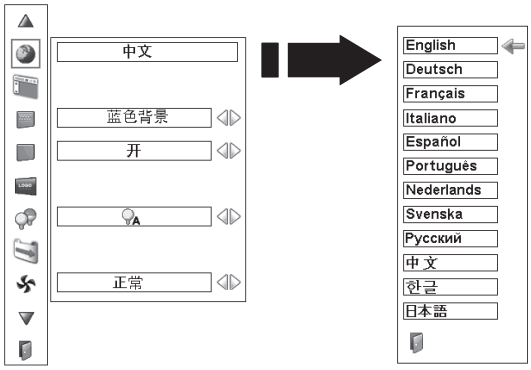

显示

此功能决定是否显示屏幕菜单。

开 . . . . . 显示所有的屏幕显示。当您想在灯泡足够亮后投影图像时，请使用此功能。出厂设置采用此模式。

关闭倒数计秒 . . . . 开启本机时，立即显示输入图像，而不是显示倒数计秒。当灯泡亮度未达到正常亮度时，利用此功能可在尽可能短的时间内投影图像。

关 . . . . . 只显示以下屏幕显示：
- 屏幕菜单
- “电源关闭?”（24页）
- 色处理操作屏幕。（44-47页）
- 针对电源管理项目，显示“无信号”（51页）
- P-计时（29页）
- “请稍等....”信息
- 在屏幕菜单中箭头指向“真实”（38页）

菜单

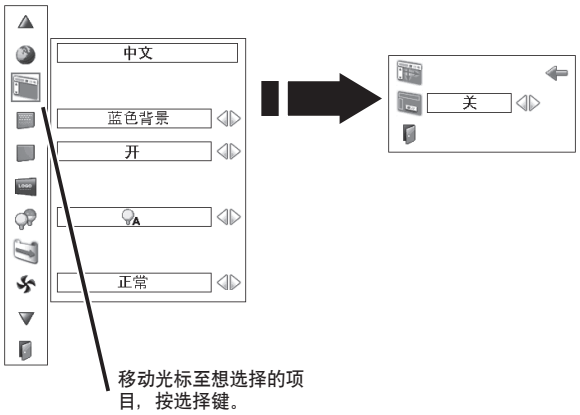

背景

当检测不到输入信号时，屏幕上显示被选择的背景。

蓝 . . . . . 投影机显示蓝色背景。
用户 . . . 投影机显示在开机画面中所选的图像。
黑 . . . . . 投影机显示黑色背景。

✔注意：
- 如果没有捕捉的图像，则不能选择“用户”。

开机画面

此功能允许用户通过“开机画面选择”，“标识选定”和“锁定开机画面密码”功能，自定义屏幕开机画面。

✔注意:

- 当“锁定开机画面密码“功能被设置为”开“时，“开机画面选择”和“开标识选定”菜单不能被选择。

开机画面选择

此功能决定开机时显示的画面:
用户 . . . 显示您选定的图像。
标准 . . . 出厂设置的开机画面。
关 . . . . . 只显示倒数计秒。

标识选定

此功能用于选定投影的图像，并将其用做开机时或投影间隔时的画面。

选择“标识选定”，按选择键。显示确认对话框，选择［是］，选定投影的图像。

选定投影图像后，进行开机画面选择功能，将其设置为“用户”。
这样，在下次开机的时候，选定的图像就会显示在屏幕上。

要解除此功能，选择［否］。

✔注意:

- 在选定标识图像之前，在图像模式选择菜单中选择“标准”，再选定一个合适的图像。(37， 41页)
- 来自电脑的信号可被选定为直到 XGA（1024 X 768)。
- 某些特定信号不能被正确地选定。
- 当被选定的是用梯形校正功能调整过的图像时，调整数据将自动复位，投影机选定的是没有被梯形校正功能调整过的图像。
- 当开始选定新的图像时，上次保存的图像将被删除，即使您取消选定图像。
- 将锁定开机密码设置为“开”后，一旦退出开机画面菜单，想要改变开机画面设置的话，必须输入密码。
- 如果没有选定标识图像，就不能选择“用户”。

开机画面

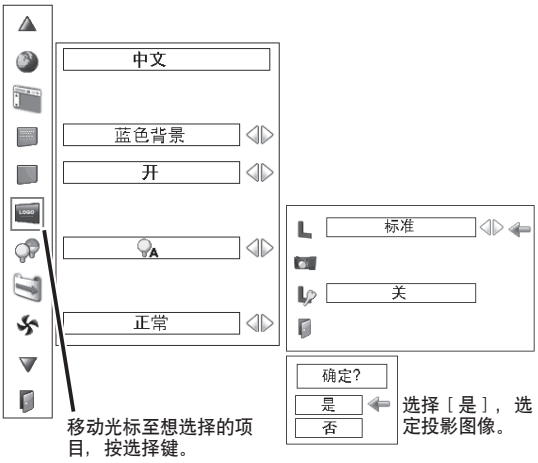

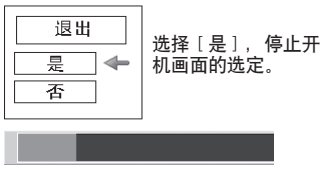

标识选定

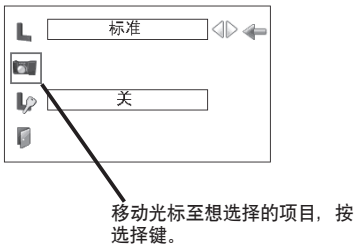

锁定开机画面密码

此功能用于防止指定用户以外的人更改屏幕开机画面。

关 . . . . 屏幕开机画面可以通过开机画面菜单自由更改。
开 . . . . 若不知道开机画面密码，则不能对屏幕开始画面进行更改。

假如您想更改“开机画面密码”的设置，按照以下步骤输入一个开机画面密码，出厂设置的开机画面密码是“4321”。

输入开机画面密码

按侧面控制面板或遥控器上的指示 ▲▼ 键，选择输入数字。按指示 ▶ 键，输入数字并移动光标。数字变成“✳”。重复此步骤，输入一个四位数，然后移动光标至“确定”，按选择键。这样您就可以更改开机画面密码锁定设置了。

假如你输入了一个错误的数字，按指示 ◀ 键到需要修改的数字处，重新输入一个正确数字。

假如您输入一个错误的开机画面密码，“开机画面密码”和数字（✳✳✳✳）将变成红色。重新输入一个正确的开机画面密码。

变更开机画面密码锁定设置

按指示 ◀▶ 键切换开/关，然后按指示 ▼ 键，移动光标至“退出”。按选择键退出对话框。

变更开机画面密码

开机画面密码可以更改为您想要的四位数。按指示 ▼键，选择“变更开机画面密码”，然后按选择键。设置一个新的开机画面密码。

务必记住新的开机画面密码并保存好。假如您忘记数字，您将再也不能变更开机画面密码设置。关于开机画面密码设置的详细情况，请参看52-53页“密码锁定”功能的相关说明。

锁定开机画面密码

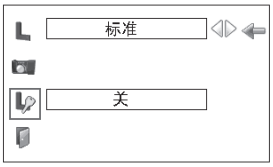

输入开机画面密码

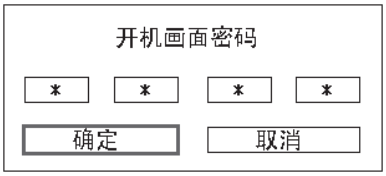

输入正确的开机画面密码后，显示以下对话框。

变更开机画面密码锁定设置

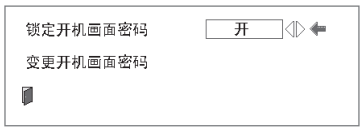

按指示 ◀▶ 键，切换开/关。

变更开机画面密码

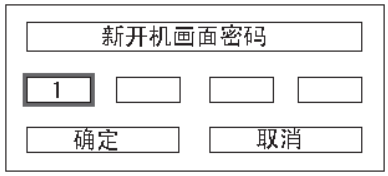

注意:

当完成了开机画面密码的变更后，请在本手册75页“密码备忘录”中的“锁定开机画面密码”一栏记下新的开机画面密码，并妥善保管。一旦丢失或忘记该密码，将不能改变开机画面密码。

灯泡模式

本投影机有4个投影灯泡，使用的灯泡数量可以切换为4个或者2个。使用2个灯泡可延长投影灯泡的使用寿命。

变更灯泡模式

按指示 ▲▼ 键，移动光标至“灯泡模式”，按指示 ◀ ▶ 键，设置为“4个灯泡”或“2个灯泡”。当灯泡模式由“4个灯泡”变为“2个灯泡”时，图像会变暗一些。当灯泡模式由“2个灯泡”变为“4个灯泡”时，图像会慢慢地变亮。

✔注意:

- 变更灯泡模式后，90秒之内不能再次切换。

灯泡控制

此功能用于改变屏幕的亮度。

自动 . . . . . 根据输入信号控制亮度。
正常亮度 . . 指出能够厂亮度
Eco . . . . . 低亮度。减少灯泡功率损耗，延长灯泡使用寿命。

风扇控制

从以下选项中选择冷却风扇的运行速度。
正常 ..... 正常情况下的运行速度。
最大 ..... 比正常速度快一些的运行速度。

遥控器

本投影机有8个遥控器代码（代码1-代码8）。出厂设置的初始代码为“代码1”和其他七个代码“代码2”-“代码8”。

投影机和遥控所设置的代码是必须一致的。例如：当用“代码 7”操作投影机时，遥控器的代码也必须切换为“代码 7”。

改变投影机代码:
在“设置菜单”中选择一个遥控器代码。

改变遥控器代码:
按下菜单键的同时，根据投影机遥控器代码对应按图像调节键的次数，切换代码。（详见 16 页。）

重新设置遥控器代码:
将遥控器后面盒盖里的复位开关滑动到“复位位置”。

遥控器

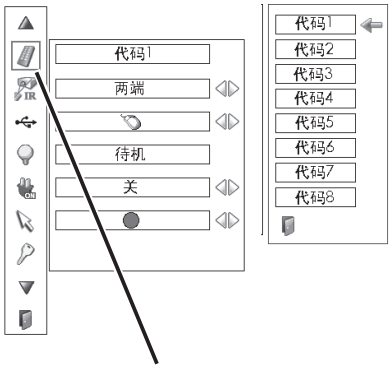

在遥控器菜单上按选择键，显示遥控器代码菜单。

遥控传感器

用于选择遥控器的红外遥控接收器的位置。详见 15 页“遥控器操作范围”。

两端 ..... 激活投影机前面和后面的接收器。
前面 ..... 只激活投影机前面的接收器。
后面 ..... 只激活投影机后面的接收器。

电源控制

为减小电量消耗，同时维持灯泡的使用寿命，当在一定时间内不使用投影机时，电源控制功能会关闭投影灯泡。

当输入信号中断并且 30 秒钟以上不按任何键时，显示计时器和“无信号”信息。倒计时开始，直到灯泡熄灭。倒数计时时间可设置为 1-30 分钟。按指示 ◀▶ 键设置时间。

选择以下任一项目:

待机 ..... 灯泡充分冷却后，电源指示灯快速闪烁。在此期间，如果重新连接输入信号或按侧面控制面板或遥控器上的任意键，投影机灯泡将重新点亮。
闭合 ..... 当灯泡完全冷却后，电源将关闭。
关 ..... 解除电源控制功能。

✔注意:

- 出厂初始设定为“待机: 5分钟”。

开启

当此功能设置为“开”时，只要连接交流电源线至电源插座，投影机将自动开启。

✔注意:

- 确保主机开关处于“开”状态，否则，开启功能无法工作。
- 确保正确关闭投影机（参看 24 页“关闭投影机”）。如果关闭投影机步骤错误，则开启功能将不能正常工作。

电源控制

灯泡熄灭前剩余时间。

在电源控制图标上按选择键，此对话框出现。按指示 ◀▶ 键选择三种设置中的一种，按指示 ▼ 键选择计时器，按指示 ◀▶ 键设置时间。

安全

按键锁定

此功能用于锁定侧面控制面板或遥控器，确保投影机不被未授权的人使用。

..... 不锁定按键。

..... 锁定侧面控制面板。
不锁定，使用遥控器。

..... 锁定遥控器按键。
不锁定，使用侧面控制面板。

如果侧面控制面板意外被锁住，而遥控器又不在您身边或遥控器有故障时，请与销售商或维修中心联系。

密码锁定

此功能可保护本机不被未授权的人使用，并提供以下安全项目设置。

此功能可保护本机不被未经授权的人使用，并提供以下安全项目设置。

关..... 本机没有使用密码锁定。
开 1..... 每次开机时，都要输入密码。
开 2..... 每次断开电源口，都要输入密码才能打开本机；如果电源一直是连接好的，则不用输入密码就可以打开本机。

如果您想要改变密码锁定或密码（四位数），必须输入密码。出厂设置的密码是“1234”。

如果您想改变密码锁定设置，按选择键，出现密码对话框，按下列步骤输入密码。请按照下一页介绍的步骤输入密码。

安全

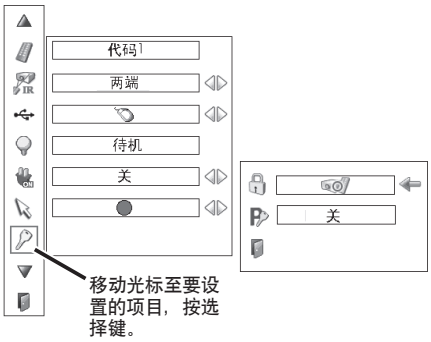

按键锁定

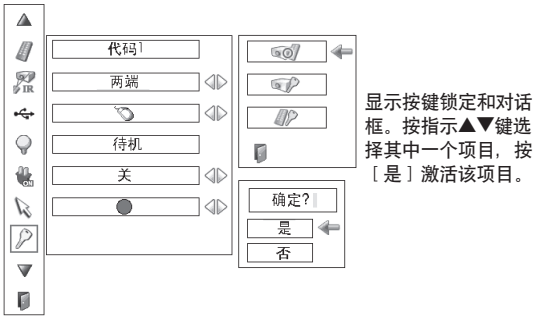

密码锁定

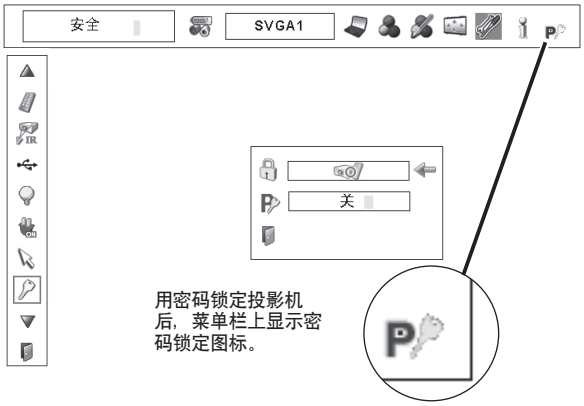

输入密码

按侧面控制面板或遥控器上的指示 ▲▼ 键，输入数字。

按指示 ▶ 键输入数字并移动光标。数字变成“✳”。重复此步骤，输入一个四位数的号码。然后移动光标至“确定”，按选择键。这样您就可以变更密码锁定设置了。

假如您输入了一个错误的数字，按指示 ◀ 键到需要修改的数字处，重新输入一个正确数字。

假如您输入一个错误的密码，“密码”和数字（✳✳✳✳）将变成红色。重新输入一个正确的密码。

变更密码锁定设置
按指示 ◀▶ 键，选择“关”，“开 1”或“开 2”，按指示 ▼ 键移动光标至“退出”。按选择键，关闭此对话框。

密码变更
您可以把密码改为您想要的四个数字。
按指示 ▼ 键选择“变更密码”，按选择键。新密码输入对话框出现。设置一个新密码。

注意:
如果您更改了密码，请在本手册 75 页的“密码备忘录”中的“锁定密码”一栏记下新的密码，并妥善保管。一旦丢失或忘记密码，您将不能开启投影机。

输入密码

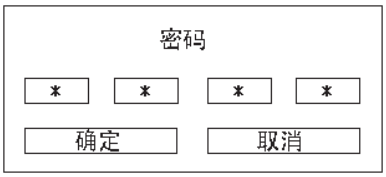

输入正确的密码后，显示以下对话框。

变更密码锁定设置

按指示 ◀▶ 键，切换选项。

密码变更

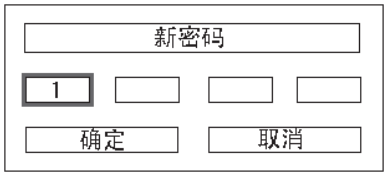

投影机ID

当多台投影机通过RS-232串口端子连接在一起时，此特性允许用户设置通讯配置（投影机ID）。

按指示 ◀▶ 键，调整投影机ID。
● 投影机ID ... 1 – 999.（出厂设置：投影机ID 1）

灯泡使用时间

此功能用于重新设定灯泡使用时间。

当灯泡寿命达到灯泡使用时间时，对话框中的时间变为红色，屏幕上显示灯泡更换图标，表明灯泡的使用寿命将尽。

更换投影灯泡时，请重新设置灯泡使用时间。参看58页的“重新设置灯泡使用时间”。

✔注意:
- 显示功能设置为“关”（47页），“静止（28页）或“无显示”（29页）时，将不会显示灯泡更换图标。

滤网计数

此功能用于设置滤网的清洁周期。

当投影机达到一定的清洁周期时，屏幕上出现滤网警告图标，提示此时需要清洁滤网。滤网清洁后，请按重新设置并设置计时器。滤网计数重新设置后，滤网警告图标消失。

重新设置计时器，请参看55页“重新设定滤网计数”。

测试方式

在设置投影机时，有多种测试方式可用。

出厂设置

此功能可将除用户自定义的开机画面，密码锁定，开机画面密码锁定，灯泡计数和滤网计数以外的所有设定值恢复到出厂设置。

退出

退出设置菜单。

灯泡使用寿命将尽时，屏幕上显示此图标。

✔注意:
- 开机和选择输入源的时候，也会显示此图标。

滤网计数

移动光标至该选项，按选择键。

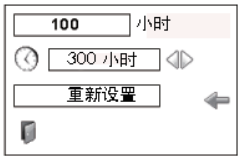

按指示◀▶ 键设置时间。根据使用环境，在（关/ 100小时/300小时/500小时）中选择一个。

图1　滤网警告图标

达到设置时间时，显示更换滤网图标。

✔注意:
- 图1在开机和选择输入源时会出现。
- 显示功能设置为“关”（47页），“静止（28页）或“无显示”（29页）时，将不会显示图1。

出厂设置

移动光标至此选项，按选择键。

选择”出厂设置“，显示此对话框。选择［是］，显示下一个对话框。

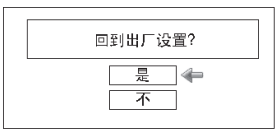

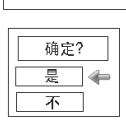

选择［是］，激活该项目。

清洁滤网

滤网可阻止灰尘堆积在投影机内部的光学部件上。如果滤网被灰尘堵塞，将会降低冷却风扇的效率并导致内部热量聚集，影响投影机的使用寿命。当屏幕上出现“滤网警告”图标时，请立即清洁滤网。清洁滤网步骤如下:

1 关闭投影机，从电源插座上拔掉交流电源线。

2 从投影机上取下滤网。

3 用刷子轻轻地清洁滤网。

4 将滤网重新安装到投影机上。

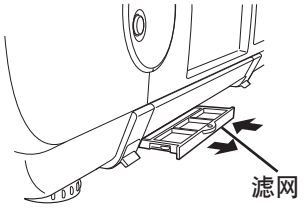

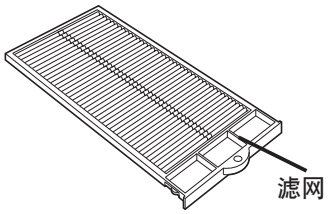

注意

取下滤网后请不要操作投影机。灰尘会堆积在光学部件上，从而降低图像质量。
请不要将任何物体置入通风口，否则会导致投影机故障。
不正确清洁滤网（按照投影机操作说明书，过多地在灰尘或烟雾环境中使用）将导致投影机过热，维修将不被受理。

✔注意:
- 如果滤网堵塞严重，无法清洁，请更换新的滤网。详情请咨询销售商。
- 请不要用水和其他液体清洁滤网。

滤网部品号: 610 334 1057

重新设定滤网计数

请确定在清洁或更换滤网后，重新设定滤网计数。

1 按菜单键，显示屏幕菜单。按指示 ◀▶ 键，移动光标至设置菜单图标。

2 按指示 ▲▼ 键，移动光标至滤网计数，按选择键。出现一个对话框，显示滤网使用时间选项。按指示 ▲▼ 键选择“使用时间”。

3 使用时间显示滤网累积使用时间，计时器设置和重新设定选项。选择“重新设定”，显示“滤网计数重新设定？”。选择［是］继续下一步操作。

4 出现另一个对话框，选择［是］，重新设定滤网计数。

滤网计数

选择“重新设定”，显示“滤网计数重新设定？”

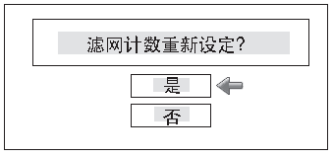

选择［是］，出现下一个确认对话框。

再选择［是］，重新设定滤网计数。

灯泡控制

本投影机安装了四个投影灯泡，使投影图像更亮。这些灯泡由灯泡控制功能进行控制。灯泡控制功能检测灯泡的状态并在屏幕上或灯泡更换指示灯上显示该状态。当其中任一灯泡达到使用寿命或有故障时，此功能可以自动控制灯泡模式。

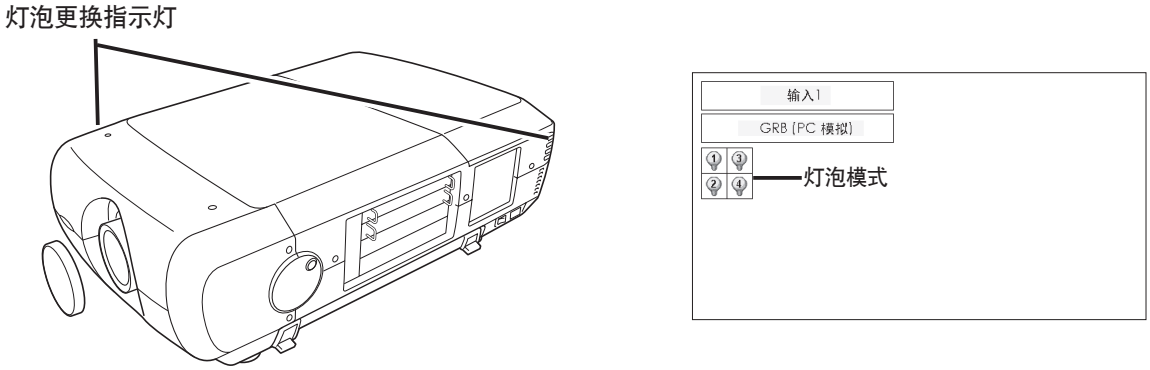

灯泡更换指示灯

当任一投影灯泡使用寿命将尽时，灯泡更换指示灯呈橙色亮。当任一投影灯泡熄灭时，灯泡更换指示灯闪烁。 在灯泡状态显示处检查灯泡数目并更换灯泡。

灯泡状态显示

当电源开关处于“开”状态或输入位置（输入1，输入2，输入3或输入4）发生改变时，屏幕上出现灯泡状态显示，表明每个灯泡状态为: ON, OFF, NEAR END或OUT。每种状态请见下:

灯泡状态显示

灯泡黄色 ------- 投影灯泡正常发亮。

灯泡 暗 -------- 投影灯泡熄灭。

灯泡红色 --------- 投影灯泡寿命将尽。当图像变暗或颜色不自然时，请更换灯泡。(灯泡更换指示灯呈橙色亮）

灯泡上出现“X”标记 ----- (灯泡更换指示灯呈橙色闪烁）
投影灯泡无法点亮。重新启动投影机，确保灯泡亮。如果还出现“X”标记，请更换相应的灯泡。

改变灯泡模式

灯泡控制功能通过检测灯泡状态，自动改变发亮灯泡的组合（灯泡模式）。当4个灯泡中有1个灯泡熄灭时，灯泡模式将从4个灯泡变为2个灯泡。当2个灯泡中有时个灯泡熄灭时，只能用1个灯泡进行投影。灯泡模式可以手动切换为4个灯泡或2个灯泡。请参看50页“设置”。

4个灯泡模式

2个灯泡模式
（示例）

1个灯泡模式
（示例）

灯泡更换

当投影机灯泡使用寿命将尽时，屏幕上显示灯泡更换图标，灯泡更换指示灯呈橙色亮。请立即更换新灯泡。灯泡模式决定灯泡更换指示灯亮的时间。

指示灯

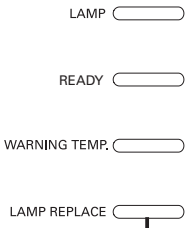

灯泡更换指示灯

灯泡更换图标

✔注意:
- 显示功能设置为“关”（47页），“静止”（28页）或“无显示”（29页）时，将不会显示灯泡更换图标。

警告:
打开灯泡盖之前请关闭UV灯。

由于投影机内部温度较高，因此，在打开灯泡盖之前至少让投影机冷却 45 分钟。

警告

为保证安全，请更换相同类型的灯泡。不要触摸或跌落玻璃灯泡，以免玻璃破碎造成伤害。

请按以下步骤更换灯泡:

1 根据灯泡状态显示检查需要更换的灯泡的编号。

2 关闭投影机，拔掉交流电源线。让投影机至少冷却45分钟。

3 取下灯泡盖上的两颗螺钉，按按钮打开灯泡盖。（见右图）

4 松开两颗螺钉，提住把手，取出需要更换的灯泡。

5 更换新灯泡，拧紧两颗螺钉。确保灯泡安装正确。

6 关闭灯泡盖，拧紧螺钉。

7 连接交流电源线，开启投影机。

8 重新设置灯泡计数。（参看58页“重新设定灯泡计数”）

注意: 没有更换灯泡时，请不要重新设置灯泡计数。

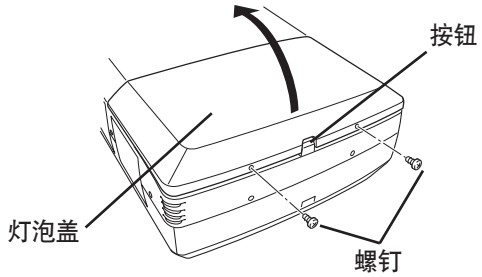

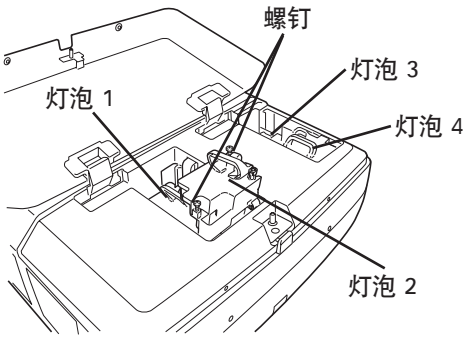

请根据灯泡状态显示确认需要更换的灯泡编号。图示为更换灯泡2示例。

警告: 当取下任一灯泡时，请不要操作投影机，否则导致故障，火灾或其他事故。

灯泡更换注意:

为保证图像质量（整个屏幕上更佳的颜色平衡和亮度），建议同时更换4个灯泡。

重新设定灯泡计数

更换灯泡后，一定要重新设定灯泡计数。重新设定灯泡计数后，灯泡更换指示灯停止发亮，灯泡更换图标消失。

1 按菜单键，显示屏幕菜单。按指示 ◀▶ 键，移动光标至设置菜单图标。

2 按指示 ▲▼ 键，移动光标至灯泡计数，按选择键。显示对话框。选择一个灯泡，出现“更换灯泡计数重新设定？”，选择［是］，继续下一步操作。

3 另一个确认对话框出现，选择［是］，重新设定灯泡更换计数。

✔注意:

- 若没有更换灯泡，则不要重新设定更换计数。确保只有在更换灯泡后，才重新设置灯泡更换计数。

灯泡计数

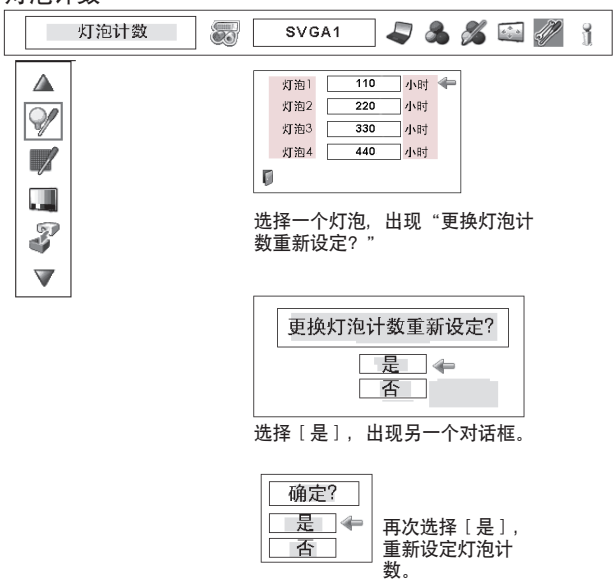

订购更换灯泡

您可以通过销售商订购更换灯泡。订购投影灯泡时，请告知销售商:

- 投影机型号 ：LC-XT5
- 更换灯泡型号 ：POA-LMP109

（维修部品号 610 334 6267）

灯泡操作注意事项

本投影机使用高压灯泡，必须小心、正确地操作。
不正确的操作可能导致事故、伤害或发生火灾。

- 灯泡的使用寿命因使用环境而不同。因此，有时某只灯泡的寿命会比其他灯泡短。
- 如果投影机指示需要更换灯泡，即如果灯泡更换指示灯亮时，请在投影机关闭并充分冷却后立即更换新灯泡（请按照本手册中“灯泡更换”一节更换灯泡）。在灯泡更换指示灯亮以后还继续使用灯泡，将会增加灯泡爆裂的危险。
- 灯泡由于受到外界冲击、震动，可能发生爆裂，由于使用寿命将至，会引起亮度降低。爆裂的危险程度因投影机和灯泡使用的环境和状态而不同。

如果灯泡发生爆裂，请采取以下安全措施。

如果灯泡爆裂，立即断开电源。联系已获授的维修中心来检测投影机，并更换灯泡。另外，必须仔细检查。确保碎片清除干净。除了已获授权并培训过技术人员和熟悉投影机维修的人员，其他任何人不得检测投影机的内部，否则，我们不对由此造成的后果负责。

清洁投影机镜头

清洁投影镜头前请拔掉交流电源线。

将非研磨性的照相机镜头清洁剂涂于一块干净的布上轻轻擦拭镜头，或用镜头清洁纸或商用吹风机清洁镜头。

避免使用过多的清洁剂。研磨性清洁剂、溶剂或其他粗糙的化学制品会划伤镜头。

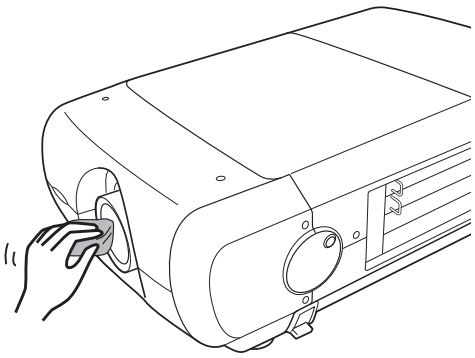

清洁投影机机壳

清洁之前请拔掉交流电源线。

用柔软干净的布轻轻擦拭投影机表面。当污损严重时，用少量的中性清洁剂涂于一块柔软干净的布上，轻轻擦拭。避免使用过多的清洁剂。研磨性清洁剂、溶剂或其他粗糙的化学制品会划伤机壳表面。

当不使用投影机时，将其放进合适的箱子中，以免灰尘堆积或被划伤。

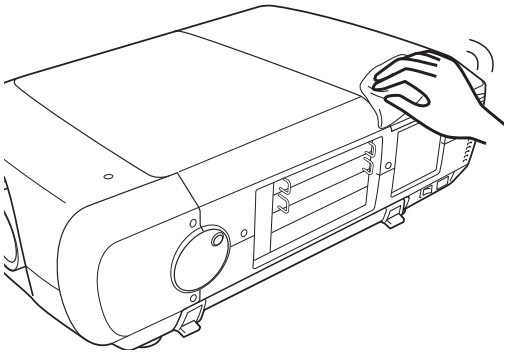

警告指示灯

警告指示灯用于显示投影机的保护功能状态。检查警告指示灯和待机指示灯的状态，给予良好的保养。

投影机关闭，温度警告指示灯红色闪烁

当投影机内部温度超过正常温度时，为保护内部部件，投影机会自动关闭。当投影机处于冷却状态时，灯泡指示灯变红，温度警告指示灯闪烁。当投影机充分冷却后（恢复到正常操作温度），按电源开/待机键打开投影机。

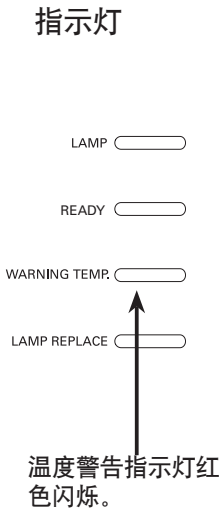

✔注意:

- 投影机内部温度恢复到正常后，温度警告指示灯仍然闪烁。重新开启投影机后，温度警告指示灯才会停止闪烁。

请检查以下项目:

– 您为投影机提供了适当的通风空间吗？检查安装状况，看通风口是否堵塞。
– 投影机是否安装在空调/导热设备的通风口附件？投影机应安装在远离导热设备通风口的地方。
– 滤网是否清洁？请定期清洁滤网或更换新的滤网。

投影机关闭；灯泡指示灯亮，其他指示灯闪烁。

当检测到异常情况时，投影机会自动关闭以保护其内部部件，灯泡指示灯亮，其他指示灯闪烁。在这种情况下，请拔掉交流电源线，再次连接后重新开启投影机进行检查。如果投影机不能开启，指示灯仍然亮和闪烁，请拔掉交流电源线，并联系维修中心。

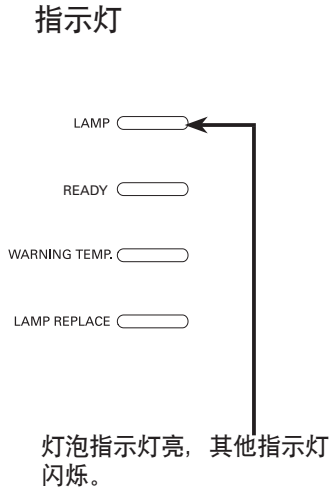

注意:
在异常状态下，请切断交流电源，否则可能导致火灾或电击。

故障检测

在请求销售商或维修中心帮助之前，请再次检查下列各项:

1. 确保已按20-21页的描述把投影机正确连接至外围设备。
2. 检查电缆连接。确保所有电脑，视频设备和电源线都已正确连接。
3. 确保所有的电源都已打开。
4. 如果投影机还是不能投影图像，请重启您的电脑。
5. 如果还是没有出现图像，请将投影机从电脑上拔掉，检查电脑的显示器的显示。值得注意的是您的图像控制器而不是投影机。（当重新连接投影机时，请确定在开启投影机之前，电脑和及其显示器是关闭的。开启设备的请按照“投影机” ->“电脑”的顺序。）
6. 如果故障还存在，请根据下面的方法进行检查。

故障	解决方法
无电源	– 将投影机电源插头插入交流电源插座。 – 将主机开关置于“开”状态。 – 按电源开/待机键。 – 确认待机指示灯亮。 – 检查温度警告指示灯和待机指示灯。如果温度警告指示灯和待机指示灯闪烁，则不能开启投影机。（见23-24页“开启/关闭投影机”。） – 检查投影灯泡。（57页）
图像不清晰	– 调整投影机焦距。 – 检查投影镜头，看看是否需要清洁。 ✔注意: 将投影机从较冷的温度环境移至较热的温度环境是，可能会导致投影镜头出现湿气凝结，如发生此情况，要等到凝结消失后才可开启投影机。
图像左右翻转	– 检查吊顶／背投功能。（43页）
图像上下翻转	– 检查吊顶功能。（43页）
操作时一些显示看不见	– 检查显示功能。（47页“设置”）
无图像	– 检查投影机和电脑或视频设备的连接。 – 开启投影机后大约20秒才能显示图像。 – 检查所选的系统是否和您的电脑或视频设备一致。 – 确认温度没有超过操作温度。(5˚C–35˚C)
无初始显示	– 确认在显示功能中没有选择“关”或“关闭倒计时”。(47页“设置”)
初始显示不是出厂设置	– 确认在开机画面功能没有选择“用户”或“关”。（48页“设置”）
屏幕上显示此图标	– 灯泡使用寿命将尽。请立即更换新灯泡。（57页）

图像亮度不够	–检查“对比度”或“亮度”是否设置正确。（44页） –检查“图像模式”是否选择正确。（37，41页） –检查灯泡控制功能。（50页“设置”） –检查灯泡更换指示灯。如果亮，说明灯泡使用寿命将尽，请立即更换新灯泡。（57页） –当选择2个灯泡模式时，图像比4个灯泡模式时暗。请在50页“设置”中检查灯泡模式。
颜色异常	–检查输入信号，色彩系统，视频系统或电脑系统模式。
图像失真或显示不正确	–检查“电脑调整”菜单或“屏幕”菜单并进行调整。
自动电脑调整功能不工作	–检查输入信号。当选择 480p, 575p, 720p, 480i, 575i, 1035i或1080i或当数字信号输入到DVI端子时，自动电脑调整功能不工作。（34页）
关机后设置无法保存	–确认调整设置后选择了“储存”。如果没有选择“储存”，某些设置不能被保存。
电源控制功能不工作	–当执行“静止”或“无显示“功能时，电源控制功能无法工作。
开机画面捕捉功能不工作	–检查连接，看看是否有信号输入。
某些菜单无法选择	–每种视频输入或电脑输入都会限制一些可选的菜单。
电源自动关闭	–电源控制功能以初始设置运行。检查51页“设置”。
侧面控制面板不工作	–如果在安全设置中选择了“按键锁定”，侧面控制面板将不能操作。见52页“设置”。
指示灯闪烁和亮	–参看68-69页“指示灯和投影机状态”，检查投影机状态。
遥控器不工作	–检查遥控器电池。 –检查遥控器传感器是否安装正确。（51页） –确保投影机和遥控器之间没有障碍物。 –确保使用遥控器时不会离投影机太远。遥控器的最大操作范围是5米。 –确保遥控器代码和投影机代码一致。（50页） –确保遥控器后面盒盖里面的复位开关处于使用位置。 –在设置菜单中解除遥控器按键锁定。（52页） –当遥控器电缆连接到投影机上时，无线遥控器不能工作。（15页）
无法解除开机密码锁定，安全按键锁定或安全密码锁定	–请联系销售商或维修点。
忘记开机密码或安全密码	–请联系销售商或维修点。
屏幕上显示此图标	–您的操作无效，请正确操作。

警告:
本投影机操作时采用高压，请不要打开机壳。

如遵循以上的方法操作后，故障仍然存在，请联系销售商或维修中心，告知型号并说明故障，我们会告知您如何获得维修。

菜单构成

电脑输入/视频输入

- 输入源
  - 输入1
    - RGB（PC模拟） → 至系统（1）
    - RGB（Scart）
    - RGB（PC数码） → 至系统(1)
    - RGB（AV HDCP）
  - 输入2
    - RGB → 至系统（1）
    - Y, Pb/Cb,Pr/Cr → 至系统（3）
    - Video → 至系统（2）
    - S-video → 至系统（2）
  - 网络

信息

- 信息
  - 输入
  - 水平频率
  - 垂直频率
  - 屏幕
  - 语言
  - 灯泡模式
  - 灯泡控制
  - 电源控制
  - 安全
    - 按键锁定
    - 密码锁定
  - 遥控器代码

画面调整

- 画面调整
  - 对比度 — 0–63
  - 亮度 — 0–63
  - 色饱和度* — 0–63
  - 色调 * — 0–63
  - 色处理
    - Color
    - GAMMA
    - List
    - Color M.
      - All Del
      - Menu
      - Color M.
    - Menu
  - 自动画面控制 — 关/L1/L2
  - 色温
    - 高
    - 中
    - 低
    - 超低
    - 调整中
  - 红 — 0–63
  - 绿 — 0–63
  - 蓝 — 0–63
  - 过亮补偿 — 红/绿/蓝
  - 锐度 — 0–31
  - 灰度 — 0–15
  - 降噪 — 关/开
  - 逐行显示 — 关/开/优质影像
  - 重新设定 — 是 / 否
  - 储存
    - 个人设定1
    - 个人设定10
    - 退出
  - 退出

* 只在视频输入时显示。

✔注意:

- 菜单显示取决于输入信号。

电脑输入

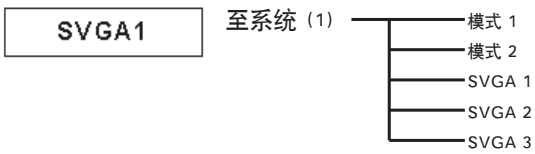

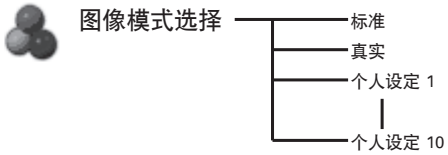

* 菜单显示取决于输入信号。

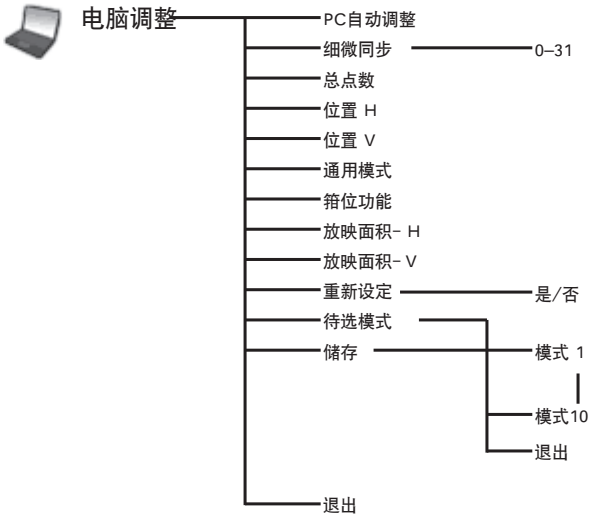

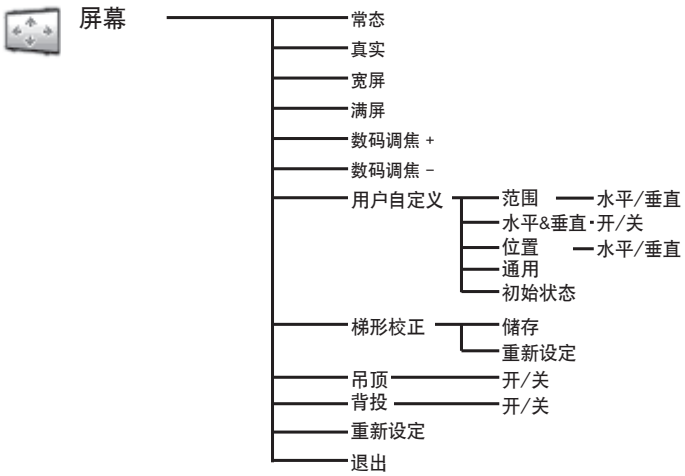

视频输入

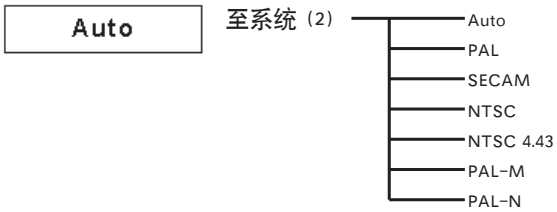

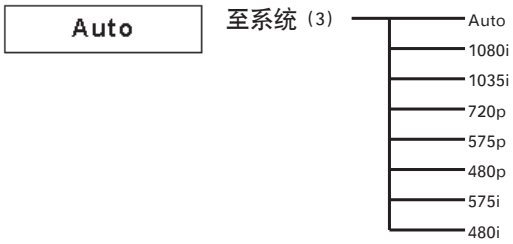

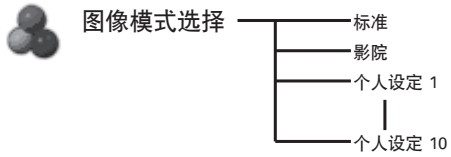

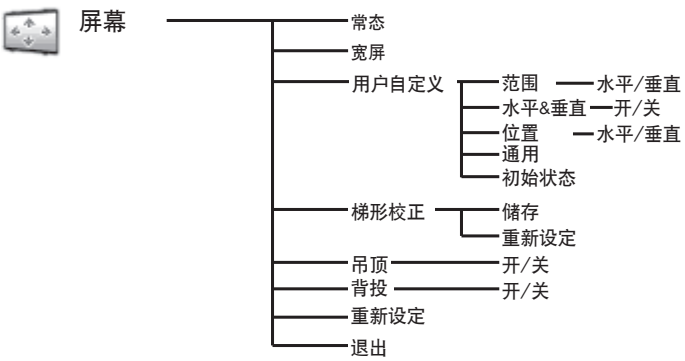

✔注意:

- 菜单显示取决于输入信号。

电脑输入/视频输入

设置

- 语言
  - 提供12种语言
  - 退出
- 菜单
  - 位置/简易菜单
- 显示
  - 开/关闭倒数计秒/关闭
- 背景
  - 蓝/用户/黑
- 开机画面
  - 开机画面选择
    - 用户/标准/关
  - 标识选定
    - 是/否
  - 锁定开机画面密码
    - 开/关
    - 变更开机画面密码
    - 退出
  - 退出
- 灯泡模式
  - 4个灯泡模式/ 2个灯泡模式
  - 退出
- 灯泡控制
  - 自动/正常/待机表示
- 风扇控制
  - 正常/最大
- 遥控器代码
  - 代码 1
  - 代码 8
  - 退出
- 遥控传感器
  - 两端/前方/后方
- 电源控制
  - 关
  - 待机
  - 关机
  - 1–30 分钟
  - 退出
- 自动开机
  - 开/关
- 安全
  - 按键锁定
    - 关
    - 投影机
    - 遥控器
  - 密码锁定
    - 关/开1/开2
    - 变更密码
  - 退出
- 投影机 ID
- 灯泡计数
  - 小时
    - 重新设定
      - 是/否
  - 退出
- 滤网计数
  - 使用时间
    - 关/100小时/300小时/500小时
    - 重新设定
      - 是/否
    - 退出
- 测试方式
  - 提供8种测试方式
  - 退出
- 出厂设置
  - 是/否
- 退出

指示灯和投影机状态

检查指示灯和投影机状态

投影机处于正常状态。

指示灯				投影机状态
灯泡 红	待机 绿	温度警告 红	灯泡更换 橙	
●	●	●	●	投影机处于关闭状态。（主机开关处于“关”位置或交流电源线已经拔掉。
○	○	●	*	投影机处于待机状态。按电源开/待机键开启投影机。
◐	○	●	*	投影机处于正常状态。
○	●	●	*	投影机进入待机状态或正在冷却投影机灯泡。等投影机完全冷却，待机指示灯呈绿色亮时才能开启投影机。
◐	⊘	●	*	投影机处于电源控制状态

○ • • • 亮

◐ • • • 暗淡

● • • • 熄灭

○ • • • 正常速度闪烁（大约1 秒亮，1秒熄灭。）

⊘ • • • 快速闪烁（大约0.5秒亮，0.5秒熄灭。）

◎ • • • 慢慢闪烁（大约2秒亮，2秒熄灭。）

* 当投影灯泡使用寿命将尽是，灯泡更换指示灯呈橙色亮。此时，请立即更换新灯泡，并重新设定灯泡计数。（57页）

投影机检测到异常情况

指示灯				投影机状态
灯泡 红	待机 绿	温度警告 红	灯泡更换 橙色	
○/●	✻	◎	✻	投影机内部温度接近异常高。
○	●	⊘	✻	投影机内部温度异常高，不能开启投影机。当投影机充分冷却，温度恢复正常后，待机指示灯呈绿色亮时可开启投影机。（温度警告指示灯闪烁）检查并清洁滤网。
○	○	⊘	✻	投影机已经充分冷却，温度恢复正常。当开启投影机时，温度警告指示灯停止闪烁。检查并清洁滤网。
●	○	✻	○	4个灯泡中有灯泡寿命已尽。灯泡模式由4个灯泡变为2个灯泡。当2个灯泡中有1个灯泡寿命已尽时，投影机只有1个灯泡可用。
✻	✻	✻	○	灯泡已经使用过期，请立即更换灯泡并重新设定灯泡计数。重新设定灯泡计数后，指示灯熄灭。
○	⊘	⊘	⊘	投影机检测到异常情况，不能开启。拔掉交流电源线，重新连接后再开启投影机。如果投影机再次关闭，请拔掉交流电源线并联系销售商或维修中心。不要放任不理，否则可能导致电击或火灾。

兼容电脑规格

本投影机基本上能接收来自所有电脑的信号，包括下表中列出的垂直、水平频率以及低于230MHz的点始终信号。

▭ 如果选择这些格式，电脑调整会受到限制。

屏幕显示	分辨率	水平频率 (kHz)	垂直频率 (Hz)
VGA 1	640x480	31.470	59.880
VGA 2	720x400	31.470	70.090
VGA 3	640x400	31.470	70.090
VGA 4	640x480	37.860	74.380
VGA 5	640x480	37.860	72.810
VGA 6	640x480	37.500	75.000
VGA 7	640x480	43.269	85.000
MAC LC13	640x480	34.970	66.600
MAC 13	640x480	35.000	66.670
480p	640x480	31.470	59.880
575p	768x575	31.250	50.000
575i	768x576 (隔行)	15.625	50.000
480i	640x480 (隔行)	15.734	60.000
SVGA 1	800x600	35.156	56.250
SVGA 2	800x600	37.880	60.320
SVGA 3	800x600	46.875	75.000
SVGA 4	800x600	53.674	85.060
SVGA 5	800x600	48.080	72.190
SVGA 6	800x600	37.900	61.030
SVGA 7	800x600	34.500	55.380
SVGA 8	800x600	38.000	60.510
SVGA 9	800x600	38.600	60.310
SVGA 10	800x600	32.700	51.090
SVGA 11	800x600	38.000	60.510
MAC 16	832x624	49.720	74.550
XGA 1	1024x768	48.360	60.000
XGA 2	1024x768	68.677	84.997
XGA 3	1024x768	60.023	75.030
XGA 4	1024x768	56.476	70.070
XGA 5	1024x768	60.310	74.920
XGA 6	1024x768	48.500	60.020
XGA 7	1024x768	44.000	54.580
XGA 8	1024x768	63.480	79.350
XGA 9	1024x768 (隔行)	36.000	87.170
XGA 10	1024x768	62.040	77.070
XGA 11	1024x768	61.000	75.700
XGA 12	1024x768 (隔行)	35.522	86.960
XGA 13	1024x768	46.900	58.200
XGA 14	1024x768	47.000	58.300
XGA 15	1024x768	58.030	72.000
MAC 19	1024x768	60.240	75.080
SXGA 1	1152x864	64.200	70.400
SXGA 2	1280x1024	62.500	58.600
SXGA 3	1280x1024	63.900	60.000
SXGA 4	1280x1024	63.340	59.980
SXGA 5	1280x1024	63.740	60.010
SXGA 6	1280x1024	71.690	67.190
SXGA 7	1280x1024	81.130	76.107
SXGA 8	1280x1024	63.980	60.020

屏幕显示	分辨率	水平频率 (kHz)	垂直频率 (Hz)	
SXGA 9	1280x1024	79.976	75.025	
SXGA 10	1280x960	60.000	60.000	
SXGA 11	1152x900	61.200	65.200	
SXGA 12	1152x900	71.400	75.600	
SXGA 13	1280x1024 (隔行)	50.000	86.000	
SXGA 14	1280x1024 (隔行)	50.000	94.000	
SXGA 15	1280x1024	63.370	60.010	
SXGA 16	1280x1024	76.970	72.000	
SXGA 17	1152x900	61.850	66.000	
SXGA 18	1280x1024 (隔行)	46.430	86.700	
SXGA 19	1280x1024	63.790	60.180	
SXGA 20	1280x1024	91.146	85.024	
SXGA+ 1	1400x1050	63.970	60.190	
SXGA+ 2	1400x1050	65.350	60.120	
SXGA+ 3	1400x1050	65.120	59.900	
SXGA+ 4	1400x1050	64.030	60.010	
SXGA+ 5	1400x1050	62.500	58.600	
MAC 21	1152x870	68.680	75.060	
MAC	1280x960	75.000	75.080	
MAC	1280x1024	80.000	75.080	
WXGA 1	1366x768	48.360	60.000	
WXGA 2	1360x768	47.700	60.000	
WXGA 3	1376x768	48.360	60.000	
WXGA 4	1360x768	56.160	72.000	
WXGA 6	1280x768	47.776	59.870	
WXGA 7	1280x768	60.289	74.893	
WXGA 8	1280x768	68.633	84.837	
WXGA 9	1280x800	49.600	60.050	
WXGA 10	1280x800	41.200	50.000	
UXGA 1	1600x1200	75.000	60.000	
UXGA 2	1600x1200	81.250	65.000	*
UXGA 3	1600x1200	87.500	70.000	*
UXGA 4	1600x1200	93.750	75.000	*
UXGA 5	1600x1200	106.250	85.000	*
720p	1280x720	45.000	60.000	
720p	1280x720	37.495	50.000	
1035i	1920x1035 (隔行)	33.750	60.000	
1080i	1920x1080 (隔行)	33.750	60.000	
	1920x1080 (隔行)	28.125	50.000	

* 当选择UXGA2, UXGA3, UXGA4和UXGA5时，不能选中“真实”。（38页）

当输入信号是来自 DVI 端子的数字信号时，请参考下表。

屏幕显示	分辨率	水平频率 (kHz)	垂直频率 (Hz)
D-VGA	640x480	31.470	59.940
D-480p	720x480	31.470	59.880
D-575p	720x575	31.250	50.000
D-SVGA	800x600	37.879	60.320
D-XGA	1024x768	43.363	60.000
D-WXGA 1	1366x768	48.360	60.000
D-WXGA 2	1360x768	47.700	60.000
D-WXGA 3	1376x768	48.360	60.000
D-WXGA 4	1360x768	56.160	72.000
D-WXGA 5	1366x768	46.500	50.000
D-WXGA 6	1280x768	47.776	59.870
D-WXGA 7	1280x768	60.289	74.893
D-WXGA 8	1280x768	68.633	84.837
D-WXGA 9	1280x800	49.600	60.050
D-WXGA 10	1280x800	41.200	50.000

屏幕显示	分辨率	水平频率 (kHz)	垂直频率 (Hz)
D-SXGA 1	1280x1024	63.980	60.020
D-SXGA 2	1280x1024	60.276	58.069
D-SXGA+ 1	1400x1050	63.970	60.190
D-SXGA+ 2	1400x1050	65.350	60.120
D-SXGA+ 3	1400x1050	65.120	59.900
D-720p	1280x720	45.000	60.000
D-720p	1280x720	37.500	50.000
D-1035i	1920x1035 (隔行)	33.750	60.000
D-1080i	1920x1080 (隔行)	33.750	60.000
	1920x1080 (隔行)	28.125	50.000
D-1080psf/30	1920x1080	33.750	60.000
D-1080psf/25	1920x1080	28.125	50.000
D-1080psf/24	1920x1080	27.000	48.000

✔注意:

- 根据信号的状态以及电缆的类型和长度，这些信号可能不能正常浏览。
- 规格变动，恕不另行通知。

技术规格

机械信息

投影机类型	多媒体投影机
外形尺寸（W x H x D）	581 mm x 251.5 mm x 815.5 mm （不包括可调节支脚）
净重	36.5 kg
支脚调整角度	0˚ – 5.7˚

显示器分辨率

液晶显示系统	1.8” TFT 有源矩阵, 3板
显示器分辨率	1,024 x 768
像素值	2,359,296（1,024 x 768 x 3板）

兼容信号

彩色制式	PAL, SECAM, NTSC, NTSC4.43, PAL-M和PAL-N
高清电视信号	480i, 480p, 575i, 575p, 720p, 1035i和1080i
扫描频率	水平频率15 kHz–120 kHz, 垂直频率48 Hz–120 Hz

光学信息

投影灯泡	330 W NSHA 灯泡 x 4

端子

输入 1	DVI-D端子（数字), D-Sub 15-针端子（模拟）
输入 2	BNC 型 x 5（R/Pr, G/Y, B/Pb, H/HV and V), S-Video
其他端子	串口输入（D-sub 9), 串口输出（D-sub 9), USB端子和有线遥控器端子

电源

电压及功率损耗	AC 200–240 V（9.7A最大安培), 50/60 Hz

操作环境

操作温度	41˚F–95˚F（5˚C–35˚C）
储存温度	14˚F–140˚F（-10˚C–60˚C）

遥控器

电池	AA 或LR6型 x 2
操作范围	16.4’ （5米/ ± 30˚）
外形尺寸	50 mm x 27 mm x 168 mm
净重	129 g（含电池）

附件

用户手册
交流电源线
遥控器及电池
VGA电缆
遥控电缆
密码标签
镜头附件（2 types）（选配镜头）
遮光板（3 types）（选配镜头）
镜头垫圈（选配镜头）
Real Color Manager Pro（CD-ROM）

- 规格如有变动，恕不另行通知。
- 液晶面板是以最高标准制作的。99.99％的像素是有效的。但由于液晶面板性能的原因，有极小一部分像素（0.01% 或更少）可能是无效的。
- 每台投影机都有自己的特性。当用多台投影向同一个屏幕或并排的屏幕投影时，您可以识别每台投影机不同的白平衡和色彩均度。

选配件

下表列出了您可选配的部件。当您决定订购时，请无比将其名称和型号提供给销售商。

	型号
可选插槽板（DVI）	: AH-72003
可选插槽板（5-BNC）	: AH-72015
可选插槽板（D-sub 15）	: AH-72031
可选插槽板（Dual-SDI）	: AH-72162
可选插槽板（网络板）	: AH-72142

端子配置

模拟 （模拟 D-sub 15 针）

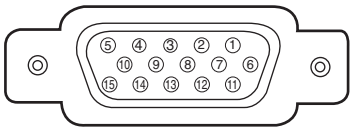

1	Red Input	9	+5V Power
2	Green Input	10	Ground (Vert. sync.)
3	Blue Input	11	Sense 0
4	Sense 2	12	DDC Data
5	Ground (Horiz.sync.)	13	Horiz. sync.
6	Ground (Red)	14	Vert. sync.
7	Ground (Green)	15	DDC Clock
8	Ground (Blue)		

数字 DVI-D（DVI 24 针）

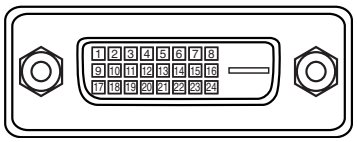

1	T.M.D.S. Data2–	9	T.M.D.S. Data1–	17	T.M.D.S. Data0–
2	T.M.D.S. Data2+	10	T.M.D.S. Data1+	18	T.M.D.S. Data0+
3	T.M.D.S. Data2 Shield	11	T.M.D.S. Data1 Shield	19	T.M.D.S. Data0 Shield
4	No Connect	12	No Connect	20	No Connect
5	No Connect	13	No Connect	21	No Connect
6	DDC Clock	14	+5V Power	22	T.M.D.S. Clock Shield
7	DDC Data	15	Ground (for +5V)	23	T.M.D.S. Clock+
8	No Connect	16	Hot Plug Detect	24	T.M.D.S. Clock–

USB端子(串口B)

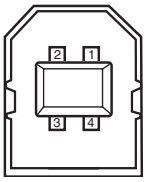

1	Vcc
2	– Data
3	+ Data
4	Ground

控制端子（D-sub 9针）

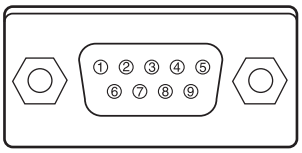

	Serial
1	-----
2	R X D
3	T X D
4	-----
5	SG
6	-----
7	RTS
8	CTS
9	-----

密码备忘录

把密码记在下表中，并将起和本手册一起保存好。假如您忘记或丢失该密码而不能操作投影机，请与维修中心联系。

锁定密码	出厂设置号码: 1 2 3 4*
锁定开机密码	出厂设置号码: 4 3 2 1*

* 一旦更改此四位数，出厂设置号码将无效。

如果投影机被密码锁定.....

当用密码锁定投影机时，请在机身的明显位置贴上如下标签（配备）。

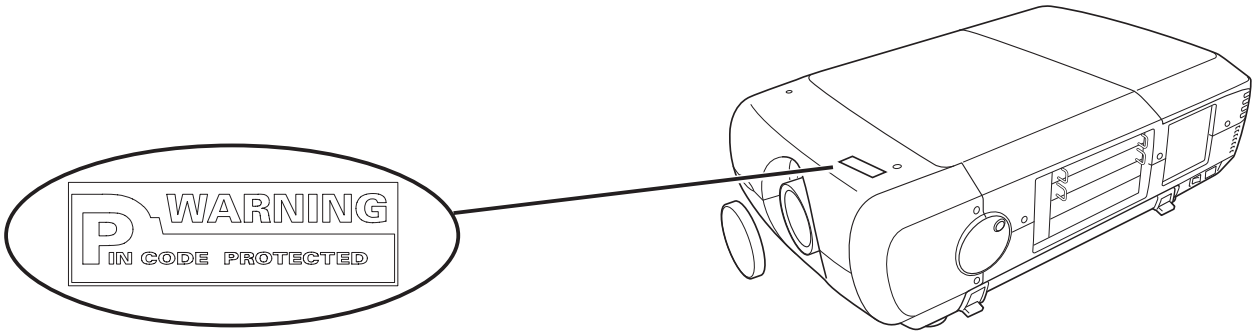

外形尺寸

单位：毫米

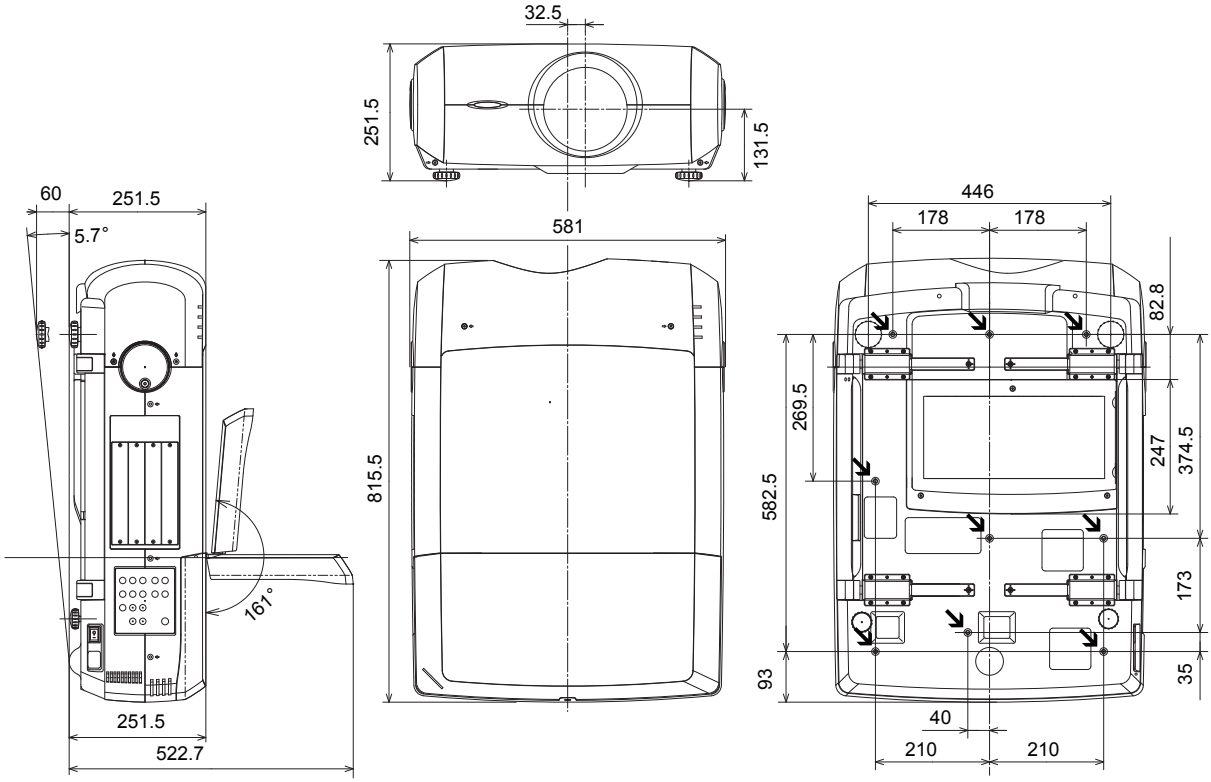

产品中有毒有害物质或元素及含量标注

零部件名称		有毒有害物质元素					
		铅（Pb）	汞（Hg）	镉（Cd）	六价铬（Cr6+）	多溴联苯（PBB）	多溴二苯醚（PBDE）
本体	塑料零部件	×	○	○	○	○	○
	金属零部件	○	○	○	○	○	○
	光学零部件	×	×	○	○	○	○
	印刷线路板组件	×	○	○	○	○	○
	其它零部件	×	○	○	○	○	○
附属品	遥控器	×	○	○	○	○	○
	电缆	×	○	○	○	○	○

○：表示该零部件所有均质材料中的有毒有害物质含量未超过 SJ/T11363-2006 标准中规定的《限量要求》。
×：表示该零部件中至少一种均质材料中的有毒有害物质含量超过 SJ/T11363-2006 标准中规定的《限量要求》。

串口控制端子

本投影机具有通过RS-232C串口来控制和监视投影机操作的功能。

操作

1 将RS-232C交叉串口电缆连接到投影机的控制接口和电脑的串口。

2 启动电脑随机提供的通信软件，按以下要求设置通信条件:

波特率	: 9600 / 19200 bps
校验	: 无
停止位	: 1
流量控制	: 无
数据位	: 8

3 输入控制投影机的命令，然后按“回车”键。

例如: 当您想将输入源变为“输入2”时，请输入 ′C′ ′0′ ′6′ ′回车′。

✔注意:

- 默认将波特率设置为19200bps。如果通信过程中出现错误，请改变串口和通信速度（波特率）。
- 输入ASCII 64字节大写字符和一字节字符

功能执行命令

格式

由电脑发送到投影机的命令格式如下:

′C′ [命令] ′CR′

命令: 2字节（参看下表中的命令）

-投影机对命令进行解码，并按以下格式返回: ′ACK′ ′CR′

-当投影机无法对命令进行解码时，按以下格式返回: ‘?’ ‘CR’

命令	功能
C00	开启投影机
C01	关闭投影机（立即关闭）
C05	选择输入 1
C06	选择输入 2
C07	选择输入 3
C08	选择输入 4
C0D	开启视频无显示功能
C0E	关闭视频无显示功能
C0F	宽高比 4:3
C10	宽高比 16:9
C1C	开启菜单
C1D	关闭菜单
C3A	指示 ▶ 键
C3B	指示 ◀ 键
C3C	指示 ▲ 键
C3D	指示 ▼ 键

命令	功能
C3F	回车键
C46	变焦 ▼
C47	变焦 ▲
C4A	聚焦 ▼
C4B	聚焦 ▲
C5D	镜头移动 ▲
C5E	镜头移动 ▼
C5F	镜头移动 ◀
C60	镜头移动 ▶
C89	自动电脑调整
C8E	梯形校正 ▲
C8F	梯形校正 ▼
C90	梯形校正 ▶
C91	梯形校正 ◀

状态读命令

格式

从电脑发送到投影机的命令格式如下:
'CR' [命令] 'CR'
命令: 一个字符（参看下表中的命令）。
投影机将对命令进行解码，并返回以下格式的“字符串”。

命令	功能	投影机返回字符串	投影机状态
CR0	状态读	00	电源开
		80	待机模式
		40	倒数计秒
		20	冷却
		10	电源故障
		28	温度异常时的冷却
		24	电源控制模式时的冷却
		04	冷却后的电源控制模式
		21	灯泡熄灭，关闭投影机后的冷却。
		81	灯泡熄灭，投影机冷却后的待机模式。
		88	温度异常时，冷却后的待机模式。
CR6	温度读	S1 S2 S3	S1 = 传感器1的温度（˚C） S2 = 传感器2的温度（˚C） S3 = 传感器3的温度（˚C） （例如）S1 = 12.3˚C，S2 = 23.4˚C, S3 = 34.5˚C --> 在投影机上显示为: “12.3 23.4 34.5”。 （每个传感器的温度由两位数和一位小数表示。两个温度之间由一个空格分开。）
		?	通信故障

第77-78页的表格中列出的只是控制投影机的典型的命令。更多其他命令请在当地经销商咨询。

备忘录

總經銷商

恒崴企業有限公司

HERNG WEI ENTERPRISE CO., LTD

詳細產品資料請上恒崴網站：

www.herngwei.com

SANYO

SANYO Electric Co., Ltd.