HONDA

汽油机水泵

QGZ50-25.2-22.8(WL20XH1)
QGZ80-39.6-15.8A(WL30XH1)

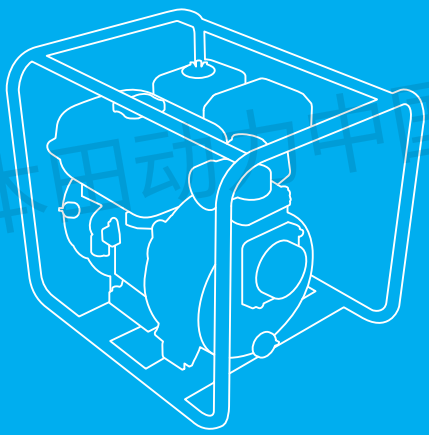

本田动力中国

使用产品前请阅读使用说明书

保留备用

使 用 说 明 书

本田动力中国

前　言

感谢您选择本田动力（中国）有限公司（以下简称本公司）水泵。作为市场上最好的水泵之一，我们相信您会感到十分满意。

请将本使用说明书放在便于拿取的地方，以便您能随时阅读。本说明书是水泵的一部分，如果转卖水泵时，应一并移交。

本使用说明书中的信息和技术规格是根据印刷时所具有的最新资料完成的。未经书面同意，此说明书中的任何部分都不得复制。

我们希望能帮助您更好更安全地使用水泵。本说明书包含了怎样更好更安全地使用水泵的说明，请仔细阅读。

在您阅读本说明书时，您会看到一些内容前有“**重要事项**”提示语。该信息希望有助于您避免损坏水泵或对财产和对环境的损害。

我们建议您仔细阅读保修手册并完全理解其内容和您所拥有的责任。保修手册是一份单独的文件，应由经销商交予您。

当您需要对水泵做定期保养时，请记住本公司服务店的人员受过专业的水泵维修培训。我们的服务店致力于满足您的需要并乐意回答您提出的问题与担心的事情。

送上最好的祝福

本田动力（中国）有限公司

本田动力中国

前　言

安全启示

您和他人的安全是非常重要的。安全使用本水泵是一项重要的责任。

为了帮助您对是否安全作出决定，我们在标签上和说明书中提供了操作步骤和其他信息。这些信息能警示您可能存在的给您和他人造成伤害的潜在隐患。

当然，要做到给您提醒所有的关于操作和维护水泵时存在的隐患是不现实的或是不可能的。您自己必须有很好的判断能力。

您能看到不同的安全警示信息，包括：

- **安全警示标签**——贴附在水泵上
- **警示信息**——前面由警示符号⚠后面紧跟“**危险**”、“**警告**”、“**注意**”三种警示语中的一种警示语。

这些警示语的含义是：

⚠ 危 险　如果不遵守指示，将造成死亡或严重人身伤害。

⚠ 警 告　如果不遵守指示，可能造成死亡或严重人身伤害。

⚠ 注 意　如果不遵守指示，可能造成人身伤害。

重要事项　如果不遵守指示，水泵或其它财物可能受损。

- **安全标题**——如“**重要安全注意事项**”
- **安全章节**——如“**水泵安全事项**”
- **说明**——如何正确并安全地使用水泵

整本使用说明书都包含了重要的安全信息—请仔细阅读。

本田动力中国

目录

水泵安全事项 …… 5
重要安全注意事项 …… 5
警示标签位置 …… 6
操控装置及特性 …… 7
零部件及操控装置位置 …… 7
操控装置 …… 9
燃油开关 …… 9
发动机开关 …… 9
阻风门手柄 …… 9
节气门手柄 …… 10
起动手柄 …… 10
特性 …… 10
机油报警系统 …… 10
操作前检查 …… 11
准备好起动了吗？ …… 11
水泵准备好工作了吗？ …… 11
水泵常规检查 …… 12
检查进水管和出水管 …… 12
检查发动机 …… 12
操作 …… 13
安全操作预警 …… 13
水泵的安放 …… 14
进水管的安装 …… 15
出水管的安装 …… 16
预注水 …… 16
起动发动机 …… 17
设置发动机转速 …… 19
关停发动机 …… 20
水泵的保养 …… 22
保养的重要性 …… 22
保养安全事项 …… 23
保养日程表 …… 24

本田动力中国

目　录

加注燃油 …… 25
推荐燃油 …… 26
检查机油油位 …… 27
更换机油 …… 28
推荐机油 …… 29
检查空滤器 …… 30
清洁空滤器 …… 31
火花塞保养 …… 33
贮存 …… 35
贮存准备 …… 35
清洁 …… 35
燃油 …… 36
机油 …… 38
贮存安全事项 …… 38
贮存后使用 …… 39
搬运 …… 40
意外问题的处理 …… 41
发动机 …… 41
发动机不起动 …… 41
发动机马力不足 …… 41
水泵 …… 42
水泵不出水 …… 42
水泵出水量小 …… 42
技术信息 …… 43
序列号位置 …… 43
高海拔地区化油器的调整 …… 44
主要技术参数 …… 45
易损件一览表 …… 46
附件清单 …… 46
产品执行标准 …… 47
产品执行标准 …… 47
索引 …… 48

本田动力中国

水泵安全事项

重要安全注意事项

本公司WL20XH1和WL30XH1水泵只用于抽吸清水，禁止抽吸生活废水以及其它物质，否则，可能造成人身伤害和设备损坏。

如果您按照本说明书和水泵上的说明进行使用，能防止大多数事故的发生。以下为常见问题以及最佳保护措施。

操作者责任

操作者必须保证自身和他人的人身安全和财产安全。知道在紧急状况下如何迅速关停水泵。操作者必须先关停水泵，才能离开。知道水泵所有操控装置和连接器的用途。启动水泵前应确认机器旁边没有无关人员，水泵工作时不应搬动，发动机排气口方向不得有人。

确保使用水泵的操作人员受过适当的操作指导。让儿童和宠物远离水泵操作区域。禁止未成年人、老年人、病残体弱的人、酒后或服用兴奋剂、麻醉剂等其它不适合操作的人群操作水泵。

本田动力中国

水泵的用途

水泵用于抽吸常温清水，禁止抽吸生活废水、泥浆水、废弃机油、酒类等物质。禁止抽吸易燃、易爆液体，如汽油或燃料油这些能导致火灾或爆炸引起严重人员伤害事故的易燃物质。禁止抽吸海水、饮料、酸、化学溶液等其它能加速腐蚀造成水泵损坏的液体物质。

小心加注燃油

汽油易燃，并在一定条件下会发生爆炸。待发动机熄火冷却后置于平地上，在通风良好的地方加注汽油。请勿将燃油箱加满。最好加注到燃油箱顶部下大约25mm处。在加油地或贮油地严禁吸烟，严禁有明火或火花的存在。将燃油储存在适当容器中。起动发动机前，擦净溅出的燃油。

水泵安全事项

高温排气系统

发动机在运转时消音器会非常烫，停止运转后温度还很高，为避免烫伤，请勿用手触摸。待发动机冷却后再将水泵放入室内。

为避免发生火灾，在操作水泵时应使水泵离建筑物墙壁或其它装置至少1米的距离。不要让易燃物靠近水泵。

一氧化碳的危害

发动机排出的废气中含有有毒的一氧化碳，避免吸入。禁止在密闭或不通风的地方运行发动机。

警示标签位置

这些警示标签提示你可能导致严重受伤的潜在危险，请仔细阅读。如果标签脱落或模糊不清，请与服务店联系，购买新的标签加以更换。

本田动力中国

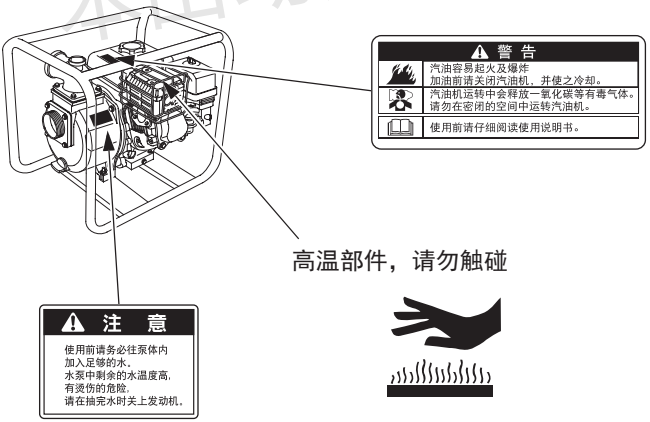

操控装置及特性

零部件及操控装置位置

<WL20XH1>

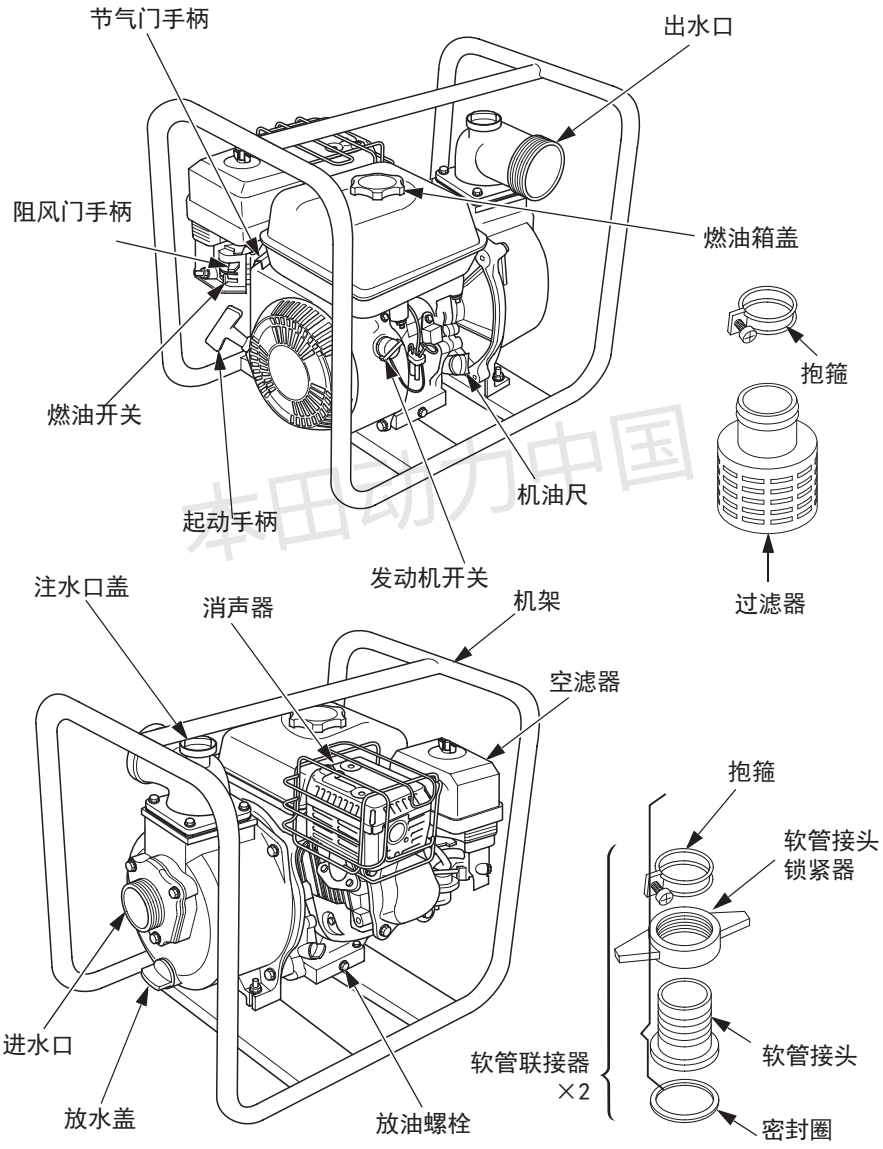

本田动力中国

操控装置及特性

<WL30XH1>

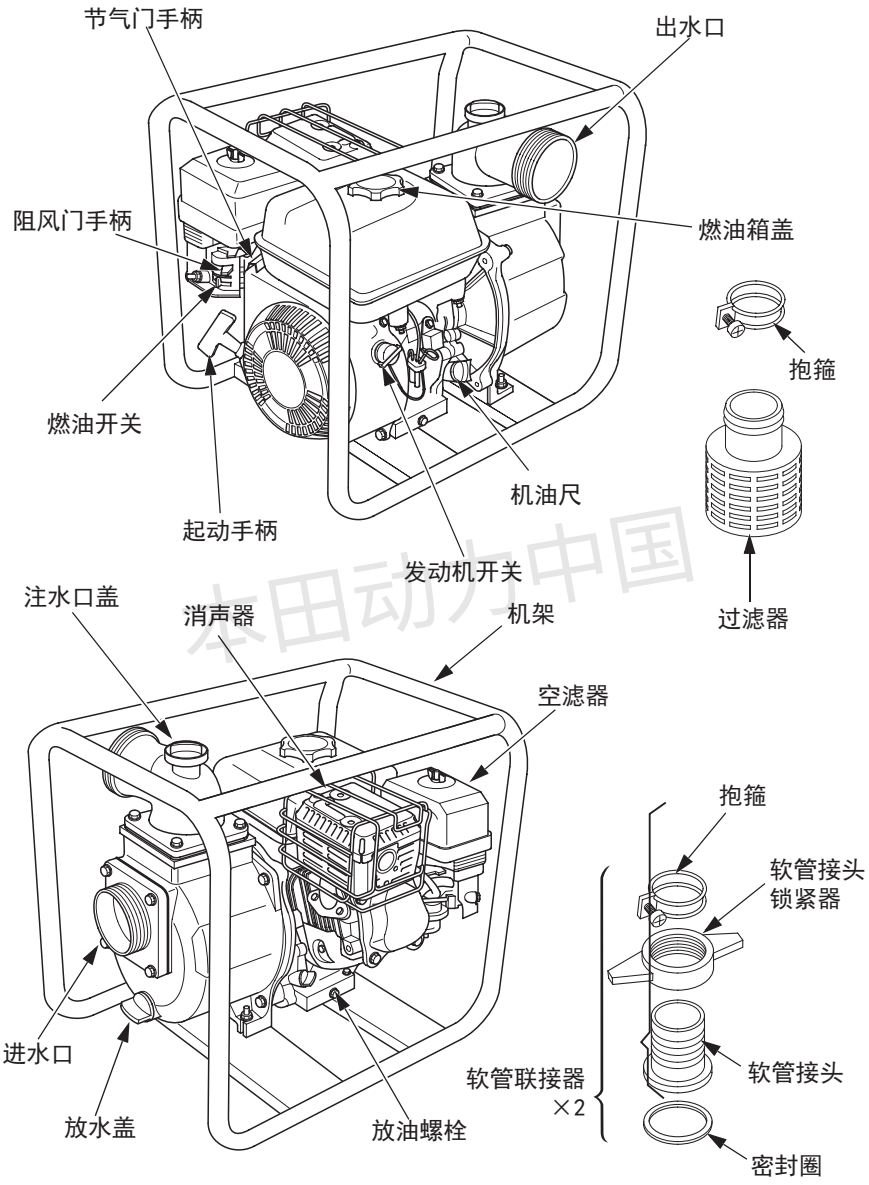

本田动力中国

操控装置

燃油开关

燃油开关控制油箱到化油器间的油路通断。

起动发动机时必须将燃油开关置于开(ON)位置。

不使用发动机时，将燃油开关置于关(OFF)位置，能防止化油器溢油并减少漏油的可能。

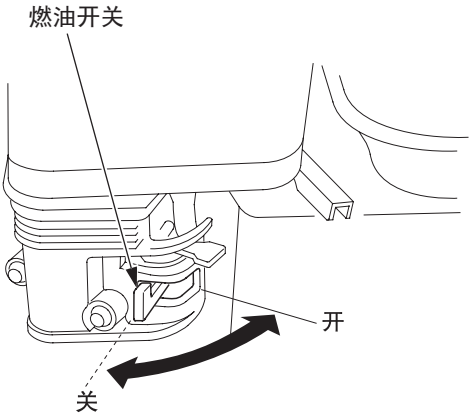

发动机开关

发动机开关控制点火系统。

运行发动机时，发动机开关必须置于开(ON)位置。

关停发动机时，将发动机开关置于关(OFF)位置。

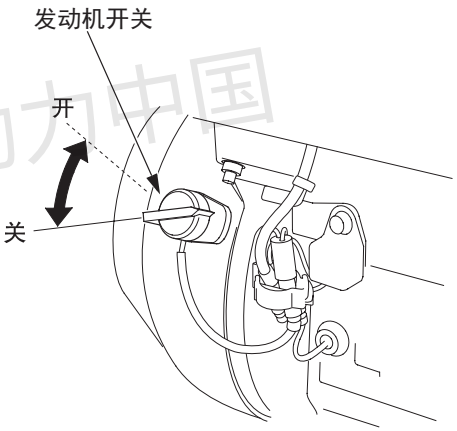

本田动力中国

阻风门手柄

阻风门手柄控制化油器内阻风门的打开及关闭。

阻风门手柄置于“关”位置，起到燃油混合气加浓作用，用于冷机起动时。

阻风门手柄置于“开”位置，能提供正确的燃油混合气，用于发动机起动后正常运行状态，或者热机起动时。

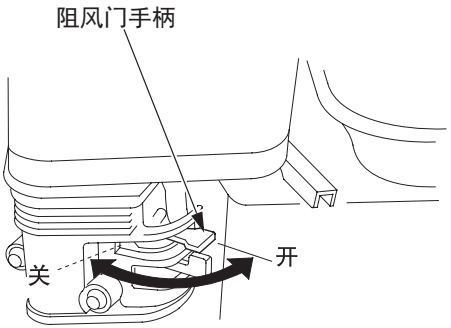

节气门手柄

节气门手柄控制发动机转速。

将节气门手柄照如图所示方向移动，以调节发动机转速快或慢。

调节节气门手柄能控制水泵出水量。节气门手柄移至“高速”最大位置，水泵出水量最大。将节气门手柄朝“低速”位置移动，会降低水泵出水量。

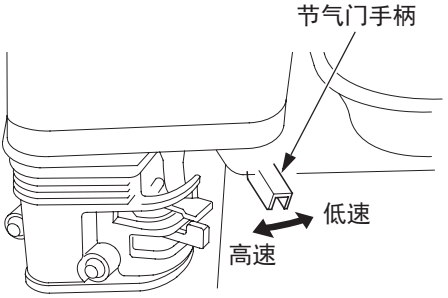

起动手柄

拉动起动手柄，通过反冲起动器起动发动机。

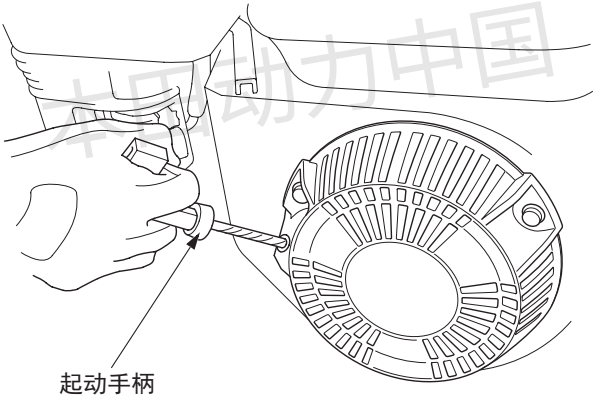

中国动力中国

特性

机油报警系统

水泵配有机油报警系统（配备型），可防止由于曲轴箱内机油不足而损伤发动机。在油位下降至安全警戒线以下前，机油报警系统会自动将发动机熄火（发动机开关仍处于开启位置）。

如果发动机停机后不能再起动，在排除其它故障前应先检查机油油位（见P.27）。

操作前检查

准备好起动了吗？

注意安全是您的责任。花费一定时间做准备，能降低您受伤的风险。

操作知识

阅读并理解本说明书。知道各个操作装置的功能及其使用方法。

使用前，熟悉水泵及其操作方法。知道如何迅速关停水泵（如紧急情况下）。

请注意水泵抽吸的对象。该水泵只适用于抽吸清水，禁止抽吸生活废水、泥浆水、废弃机油、酒类等物质。水源应能满足水泵连续运转。

水泵准备好工作了吗？

为了您的安全并让您的设备使用寿命更长，请在操作前花点时间检查水泵的状况。操作前，确认已解决您发现的问题，或者让服务店维修人员进行排除。

本田动力中国

⚠ 警 告

维护不当或者在操作前没有解决发现的问题，可能导致水泵出现故障，同时造成严重伤害事故。
操作前必须进行操作前检查，并解决所有出现的问题。

废气中含有有毒的一氧化碳气体，能使人丧失意识，甚至导致死亡，避免吸入。严禁在封闭或通风不良的地方运行发动机。

为避免发生火灾，在操作水泵时应使水泵离建筑物墙壁或其它装置至少1米。请勿将易燃物靠近水泵。

开始检查前，确认水泵水平放置，燃油开关置于关闭位置。

操作前检查

水泵常规检查

- 每次使用前，检查发动机外观和底部，看是否漏机油或燃油。
- 清除过多的污垢和碎屑，特别是消声器和反冲起动器周围。
- 查看有无外伤痕迹。
- 检查所有螺母、螺栓、螺钉、软管联接器和抱箍等是否拧紧。

检查进水管和出水管

- 检查进水管和出水管的常规状况。在连接水泵前，确认水管是完好无损。

  记住：进水管必须是带加固结构的，以防出现爆管现象。
- 检查进水管联接器上的密封圈是否完好(见P.15)。
- 检查进水管联接器和抱箍紧固情况(见P.15)。
- 检查过滤器是否完好，并将其安装在进水管末端上(见P.15)。

本田动力中国

检查发动机

- 检查发动机机油量(见P.27)。低油量运转会导致发动机损坏。水泵工作时不得给发动机补充润滑油。
- 检查空滤器(见P.30)。空滤芯过脏会阻碍空气流向化油器，从而降低发动机和水泵的性能。
- 检查燃油油位(见P.25)。油箱中装够燃油，能避免或减少因燃油不足需重新加油带来的运行中断情形。水泵工作时禁止给发动机补充燃油。

重要事项

不得在润滑油和燃油不正确的情况下启动和运行发动机。

操作

安全操作预警

为了充分把握水泵的潜能，您需要完全掌握水泵各个操控装置的作用，并具有一定的操作经验。

第一次使用水泵前，请阅读“**重要安全注意事项**”(见P.5)和“**操作前检查**”章节(见P.11)内容。

为了您的安全，禁止在封闭的场所起动或运行发动机，如车库。发动机排出的废气中含有有毒的一氧化碳，在封闭的场所中，一氧化碳聚集迅速，吸入后能致人生病甚至死亡。

本水泵只适用于抽吸清水。禁止抽吸生活废水等。不要用水泵抽吸易燃液体，如汽油等，否则会引起人员伤害。同样不要抽吸腐蚀性的液体，如海水、化学溶剂或碱性液体等，否则会加速水泵的腐蚀，导致水泵的损坏。

本田动力中国

水泵的安放

为了更好地发挥水泵的性能，请将水泵安放在接近水面的地方，软管的长度够用就行，这样，水泵可用最短的自吸时间，输出最大的出水量。

随着扬程（出水高度）的增加，出水量将减少。进水管和出水管的长度、型号和尺寸大小对出水量也有明显的影响。

出水扬程一般比吸水高度更高，因此确保吸水高度是总扬程较短的那一部分很重要。

最小吸水高度（将水泵放置在接近水面位置）对于减少水泵的自吸时间也相当重要。自吸时间是指水泵在初始运行中，将水送过吸水高度所花的时间。

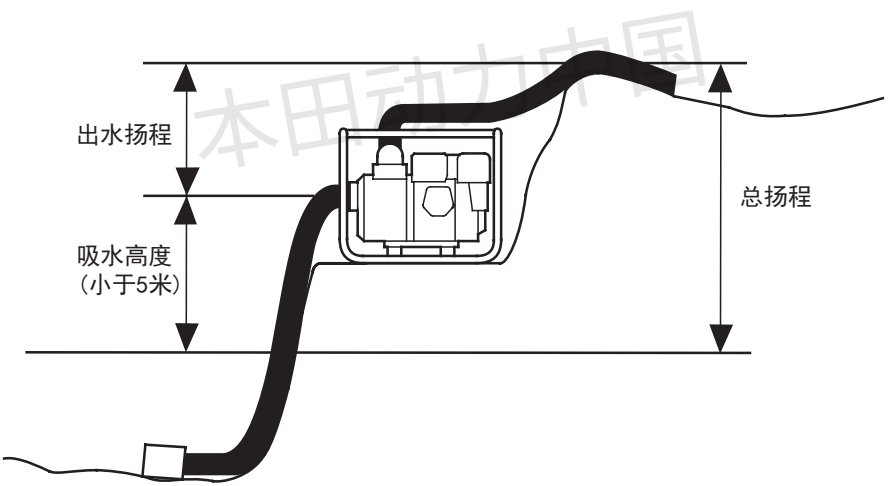

本田动力中国

进水管的安装

需要用到软管(需购买)、带抱箍的软管联接器(随水泵配送)。进水管必须是管壁不可折叠或带有编织加固结构的软管。软管承受压力不小于0.4MPa。

软管的直径不能小于水泵的进水口直径。

软管最小直径：WL20XH1=50 mm

WL30XH1=80 mm

进水管的长度越短越好，够用就行。当水泵离水面越近且进水管越短时，水泵性能越佳。

软管接头锁紧器套在软管接头上，再将进水管联接在软管接头上并用抱箍紧固到位，以防漏气和吸力减少。确认软管接头的密封垫是否完好无损。

将过滤器(随水泵配送)安装到进水管的另一端，用抱箍扎紧。过滤器可以防止水泵因异物造成的堵塞或损坏。

将软管联接器安装到进水口上，用软管接头锁紧器紧固到位。

本田动力中国

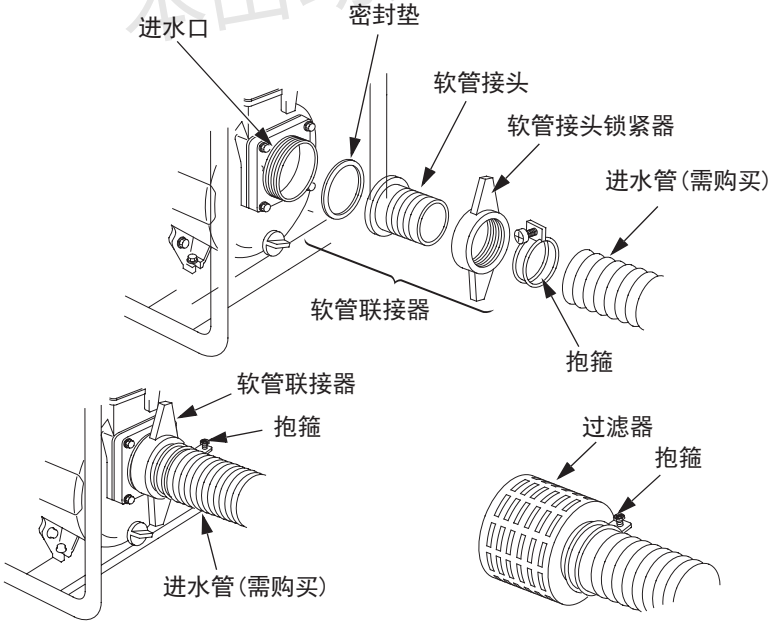

出水管的安装

用软管联接器和抱箍(随水泵配送)，把买来的出水管安装到水泵出水口上。

出水管最好使用较短、直径较大的软管。这样可以减少液体流动摩擦力，提高水泵的出水量。而较长、直径较小的软管则会加大液体流动摩擦力，减少水泵的出水量。

拧紧抱箍，保证出水管在水压下不会松脱或脱落。

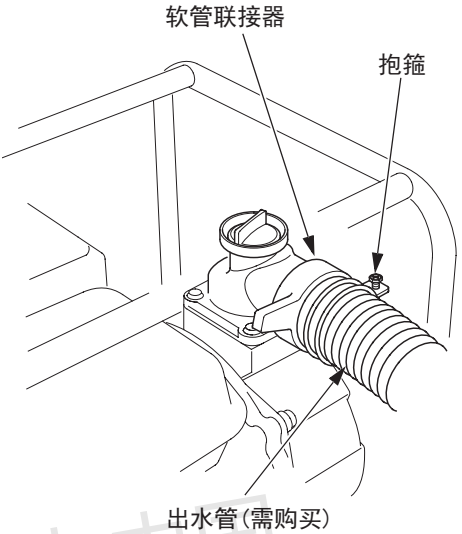

预注水

本田动力中国

发动机起动前，卸下水泵注水口盖，朝水泵泵体中灌水。加满水后，装回注水口盖并拧紧。

重要事项

未加水就起动发动机会损坏水泵的密封零件。一旦发现未注水就运行发动机，立即停机，让水泵冷却后再加水。

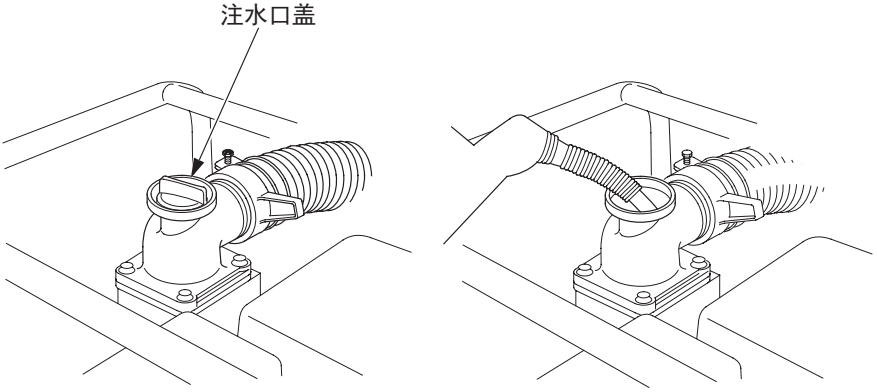

起动发动机

1. 朝水泵泵体中预注水(见P. 16)。

2. 燃油开关置于“开”位置。

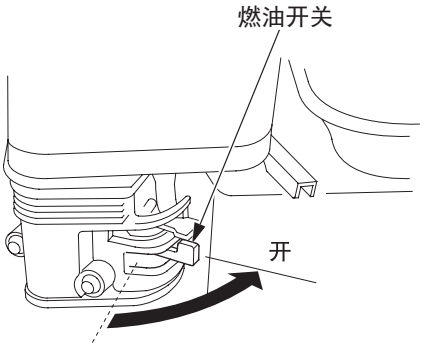

3. 冷机状态：将阻风门开关移至“关”位置。

   热机状态：将阻风门开关移至“开”位置。

本田动力中国

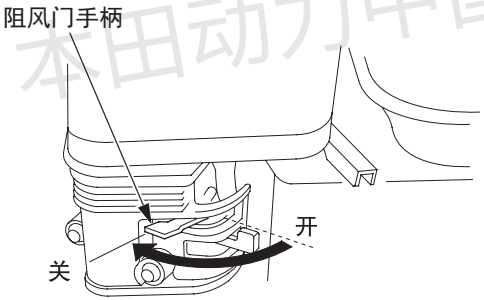

4. 将节气门手柄由“低速”朝“高速”方向移动三分之一位置。

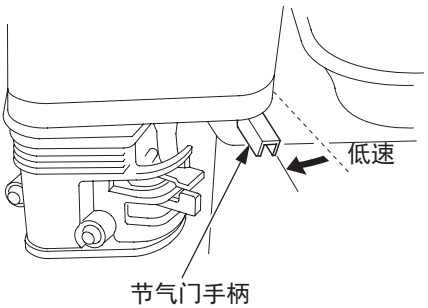

5. 发动机开关移至“开”位置。

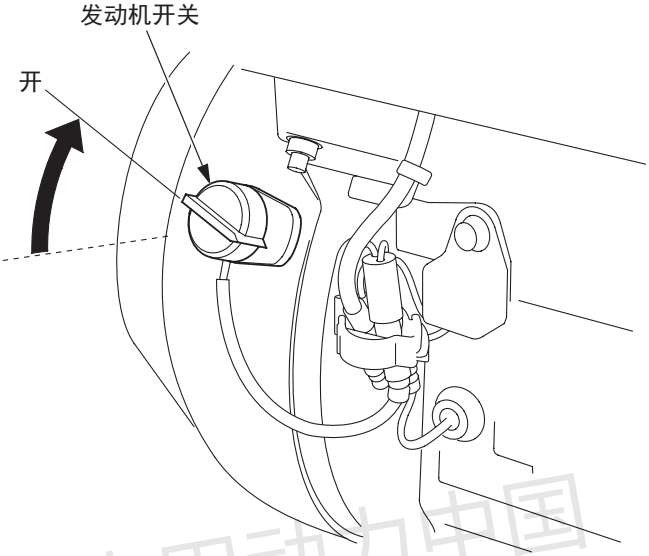

本田动力中国

6. 轻轻拉动起动手柄至有阻力感，然后照下图箭头所示方向快速拉动。
放回起动手柄时请勿击打发动机，应轻轻放回以防损坏起动器。

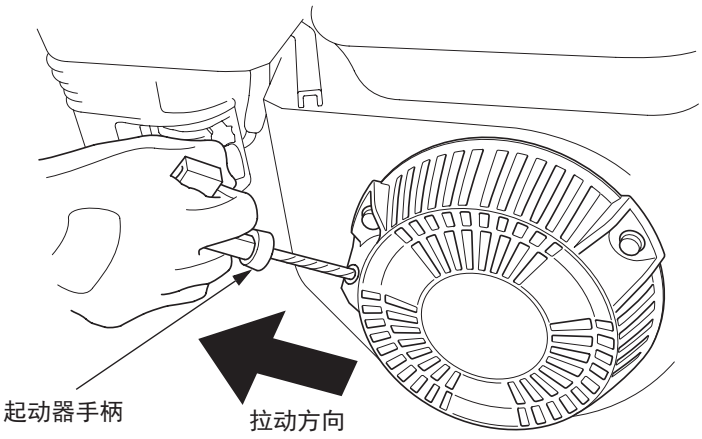

7. 起动时，如果阻风门手柄在“关”位置，随着机器逐渐预热，应将其逐渐移至“开”位置。

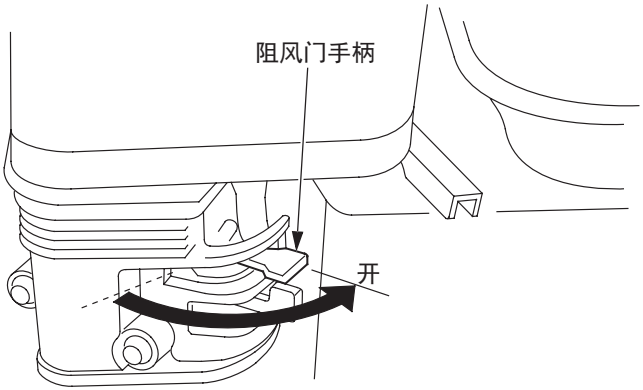

设置发动机转速

本田动力中国

发动机起动之后，将节气门手柄移至“高速”位置，水泵进入自吸阶段，检查水泵是否出水。

水泵出水量的大小取决于发动机的转速。将节气门手柄移至“高速”位置，将会增加出水量；移至“低速”位置将会减少出水量。

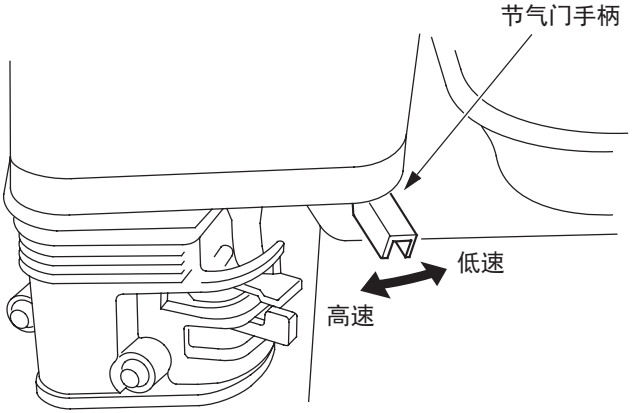

关停发动机

紧急情况下停机，只需将发动机开关置于“关”位置。正常情况下，请照如下步骤进行。

1. 将节气门手柄移至“低速”位置。

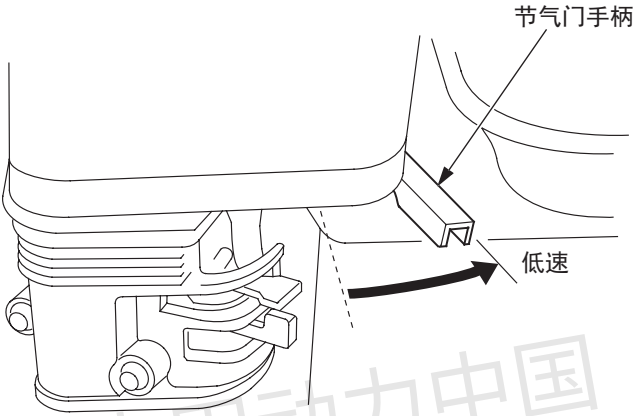

本田动力中国

2. 将发动机开关移至“关”位置

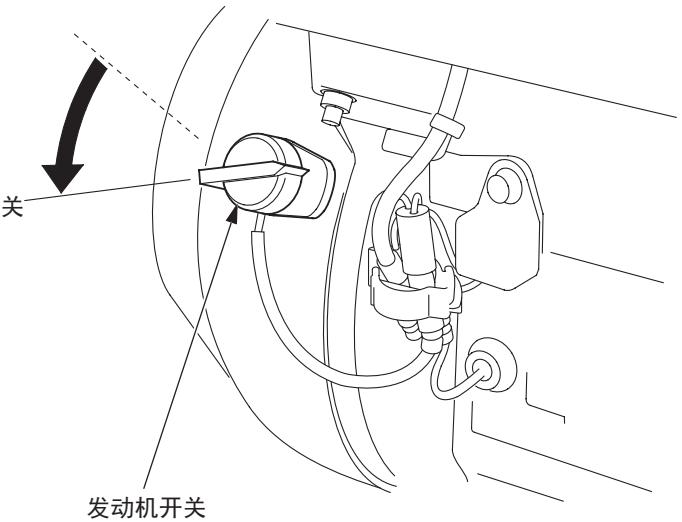

3.将燃油开关移至“关”位置。

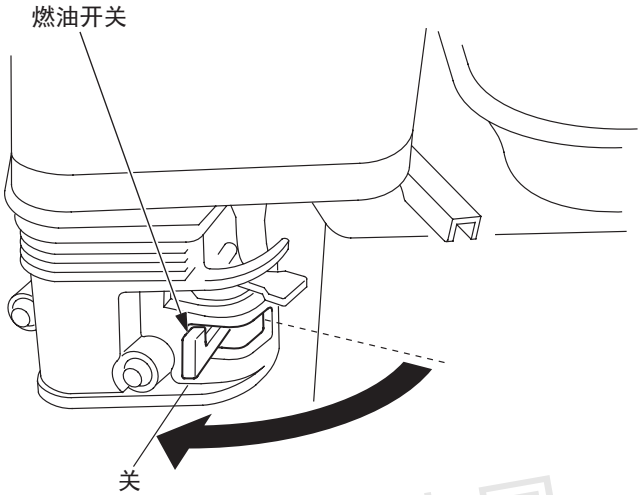

使用后，卸下水泵放水盖(见P.36)，将泵体中的水排尽。卸下注水口盖，用干净、新鲜的水冲洗泵体。泵体中的水排尽后，再装回注水口盖和放水盖。

本田动力中国

水泵的保养

保养的重要性

良好的保养对于安全、经济、正常运行相当重要，同样对减少环境污染也有帮助。

⚠ 警 告

保养不当或未排除水泵故障就运行，可能导致严重的人员伤亡事故。
严格按照使用说明书中推荐的检查、保养方法和保养日程进行检查和保养。

为了帮助你正确保养水泵，以下各页包含了保养日期表、常规检查步骤、使用常规的手动工具进行保养的步骤。在那些维修起来比较困难或者需要专业工具才能维修的情况时，最好由专业人员保养，通常情况下由服务店或其它专业机构进行保养。

保养日期表适用于常规的使用条件，如果在恶劣条件下起动发动机，如超负荷或高温、在潮湿或者灰尘大的情况下使用等，请询问服务店，由其推荐满足个别需求的保养日期表。

请牢记：服务店最了解你的水泵，并且设备齐全、最有能力对它进行保养和维修。

为确保水泵的最好品质和可靠性能，请使用纯正的Honda通用产品零部件进行维修、更换。

本田动力中国

保养安全事项

下面是一些重要的安全预防措施，我们不能都警告你在保养过程中存在的所有潜在危险，只有你自己才能决定是否胜任需做的事项

⚠ 警 告

未按照保养指示和未遵守安全事项进行保养，可能会给你带来严重的人身伤害甚至死亡事故。
请按本使用说明书给出的步骤和安全警示进行。

安全预警

- 在进行任何维修和保养之前，要确保发动机处于停机状态，这样有助于消除潜在的危险。
  - 发动机废气中含有有毒的一氧化碳气体
    确保发动机运行时通风良好。
  - 高温部件会引起烫伤
    发动机和排气系统未冷却前请勿触碰。
  - 运动零部件造成的伤害
    除非另有说明指示，否则不要运行发动机。
- 维修前阅读使用说明书，确保你有维修工具和具备维修的技能。
- 周围有汽油时需特别小心，以减少火灾或爆炸的可能性。用阻燃溶剂(而非汽油)清洗零件。所有沾油零件远离烟头、火花和明火。

本田动力中国

水泵的保养

保养日程表

项目 \ 定期保养周期(3) 按照运行小时或指示月份先到者执行		每次使用	第一个月或20小时	每3个月或50小时	每6个月或100小时	每年或300小时
机油	油位检查	○				
	更换		○		○	
空滤器	检查	○				
	清洁				○(1)	
	更换					○
火花塞	检查-调整				○	
	更换					○
怠速	检查-调整					○(2)
气门间隙	检查-调整					○(2)
燃烧室	清洁	每500小时后(2)				
燃油箱	清洁				○(2)	
燃油管	检查	每2年(必要时更换)(2)				
叶轮	检查					○(2)
叶轮间歇	检查					○(2)
水泵进水阀	检查					○(2)

本图动力中国

注：

(1) 多尘地区使用，保养更勤。

(2) 除非你有适当的工具并具备一定的维修技能，否则这些项目应交给服务店来完成。保养步骤见维修手册

(3) 商业使用时，记录下使用小时数，以便确定适当的保养时间。

○：保养事项

加注燃油

停机并水平放置，卸下燃油箱盖，检查燃油油位。如果油位偏低则加注燃油。

⚠ 危 险

汽油易燃、易爆。

加注燃油时可能被烧伤或者严重伤害。

・停机并远离明火、火花或热源。

・只能在室外加油。

・立即擦去溅出的汽油。

・避免反复长期接触汽油或吸入汽油蒸气。

将汽油放在儿童不能接触的地方。

本田动力中国

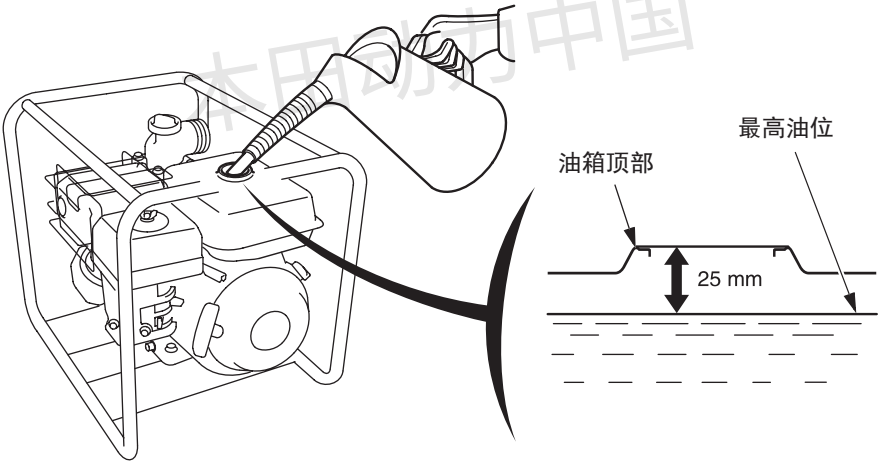

应在通风良好处熄火加油。如果发动机刚使用过，则要等发动机冷却至环境温度。加油时要小心，以免燃油外溅。不要将燃油箱完全加满，作为燃油膨胀空间，燃油加至离燃油箱顶部25mm即可。根据作业环境，燃油油位有时需采用低油位。加油后，将燃油箱盖拧紧。

禁止在室内加注燃油，远离明火或火花。汽油远离工作灯、烤炉、电器、动力设备等能产生明火、火花以及高温的物体。

溅出的燃油不仅有火灾隐患，还会造成环境污染。立即擦净溅出燃油。

重要事项

汽油会损坏油漆和塑料制品。加油时要小心，避免汽油外溅。汽油外溅造成的损坏不在保修范围之内。

推荐燃油

使用89号及以上汽油。

本机推荐使用研究法辛烷值89号及以上的无铅汽油(泵类法辛烷值86号及以上无铅汽油)。

禁止使用陈油、被污染过的汽油或机油/汽油的混合油。避免灰尘和水进入燃油箱。

本田动力中国

你可使用乙醇含量不超过10%或者甲醇含量不超过5%的无铅汽油。而甲醇必须有助溶剂或阻蚀剂。

如果甲醇或乙醇的含量超过以上比例，会造成起动/或运行故障，还可能对燃油系统的金属、橡胶和塑料部件造成损坏。

因燃油中乙醇和甲醇含量超过上述比例而引起的发动机损坏或运行故障不在保修范围内。

如果您的设备不是经常使用，请参考“**贮存**”章节的“**燃油**”小节内容(见P.36)中关于燃油变质的更多信息。

检查机油油位

关停发动机，水平放置，检查机油油位。

1. 卸下并清洁机油尺。
2. 插入机油尺至加油口颈部，请勿拧入。然后取下机油尺，检查油位。
3. 如果油位接近或者低于下限，则加入推荐机油(见P.29)至上限位置。
4. 装上机油尺，拧紧。

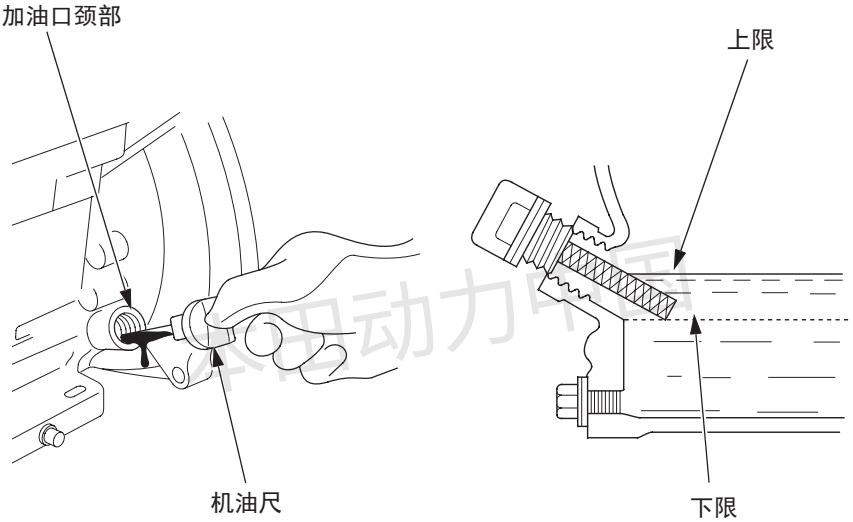

重要事项

因机油油位过低而运行发动机，导致的损坏得不到保修索赔。

更换机油

发动机温热时更换机油，既快又彻底。

1. 将合适的容器放置在发动机下部，卸下机油尺、放油螺栓和密封垫圈。
2. 将废旧机油放入容器内，待其放净，装回密封垫圈及放油螺栓，拧紧。

重要事项

应考虑有利于环境的方式处置废旧机油，建议您将废旧机油置于密封容器内，交于当地回收中心或服务店进行回收处理。禁止倒进垃圾中、倒在地面或排进下水道。

3. 将发动机水平放置，加入推荐机油(见P.29)至上限位置。

机油容量：0.58 L

重要事项

因机油油位过低而运行发动机，所造成的损坏不能三包索赔。

本田动力中国

4. 装回机油尺，拧紧。

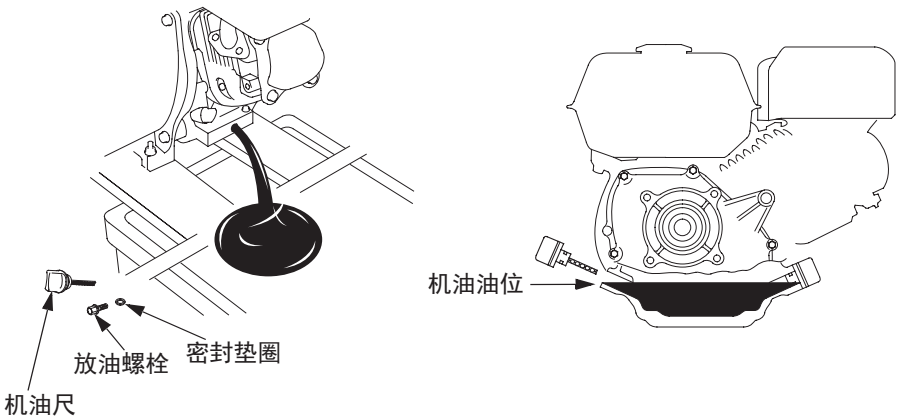

推荐机油

机油是影响性能和使用寿命的重要因素。

通常情况，使用API等级达到或超过SE级的SAE 10W-30四冲程汽车用机油。

如果你所在环境的平均温度在如下图表范围内，也可使用图中相应粘度等级的机油。

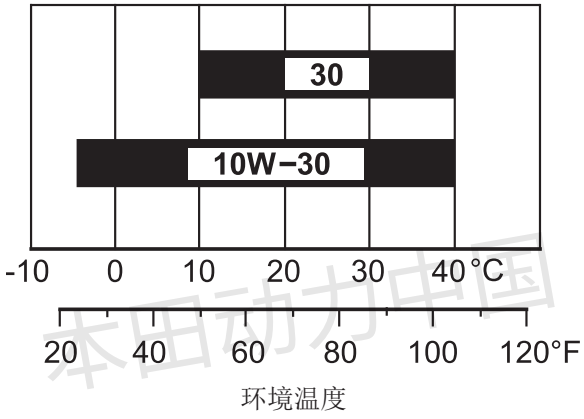

本田动力中国

在机油容器的API标签上有SAE粘度等级和服务等级标识，使用API服务等级达到SE级及以上(或相当)的机油。

推荐使用Honda四冲程汽油机机油 SJ 10W-30。

检查空滤器

卸下蝶形螺母、空滤器盖。检查空滤芯是否干净，有无损坏。

如果空滤芯脏污，按照P.31描述的方法进行清洁；如果空滤芯损坏就更换。

装上空滤芯、空滤器盖。确认所有零件都照如下所示安装到位，拧紧蝶形螺母。

重要事项

无空滤芯，或空滤芯损坏的情况下运行发动机，灰尘会通过化油器而进入发动机，从而导致发动机快速磨损。此类损坏不能三包索赔。

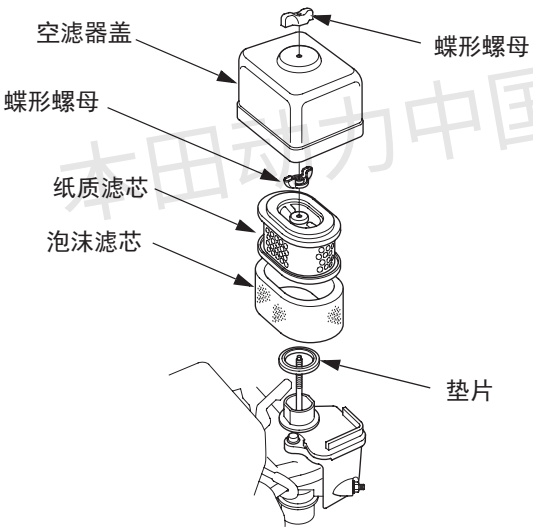

本田动力中国

清洁空滤器

脏的空滤芯会限制空气进入化油器，降低发动机性能。如果在多尘的地方使用水泵，需比保养日程表(见P.24)中规定的清洁频度更高。

1.检查两种空滤芯，如有损坏，更换。按照保养日程表(见P.24)建议的时间间隔更换纸质滤芯。

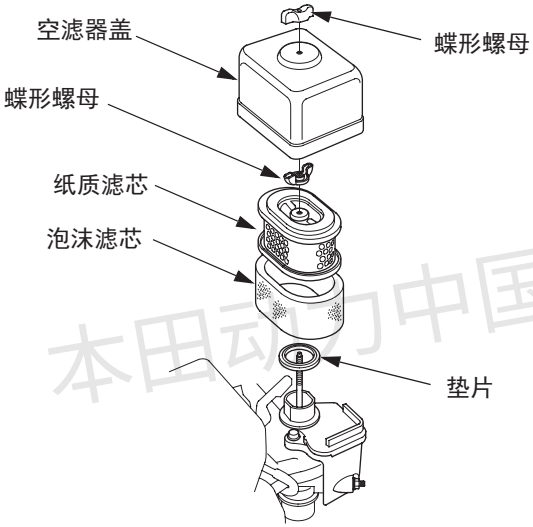

本田动力中国

2.清洁可再用的空滤芯。

纸质滤芯：敲击空滤芯硬表面数次来除去灰尘，或用压缩空气［不超过207 kPa(2.1 kgf/cm²)］，从空滤芯内表面朝外吹。禁止用刷子刷，刷子会将灰尘压进纤维中。

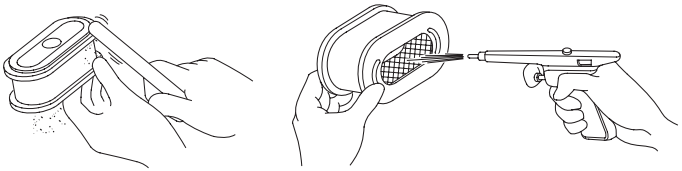

泡沫滤芯：用温热的肥皂水漂洗，待其干透。或用阻燃溶剂清洗，干透。滤芯内浸蘸干净机油，挤掉多余的机油。泡沫内遗留太多机油，发动机起动时会冒烟。

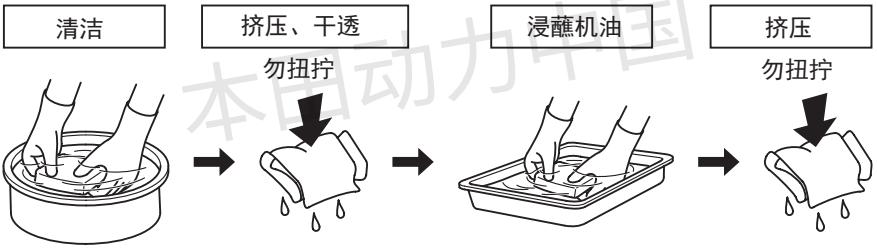

本田动力中国

3.用湿抹布除去空滤器座和空滤器盖上的灰尘，清洁过程中注意避免灰尘进入空气通道(与化油器相连)。

火花塞保养

为确保发动机正常工作，火花塞间隙应大小适中，并且火花塞表面无沉积物。

对火花塞进行保养，需要用到火花塞扳手。

推荐的火花塞：BPR6ES(NGK)

W20EPR-U(DENSO)

⚠ 警 告

如果发动机刚运行过，消音器温度很高，请勿触碰。

重要事项

使用不正确的火花塞会损坏发动机。

1. 取下火花塞帽，清除火花塞周围的沉积物。
2. 用火花塞扳手拆下火花塞。

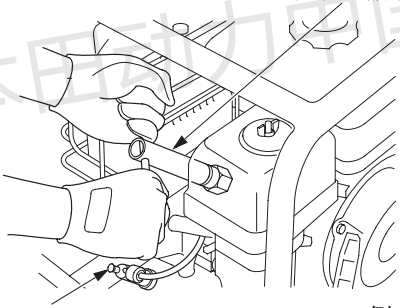

本田动力中国

3. 检查火花塞。如果侧电极破损或者绝缘体破裂，需更换火花塞。

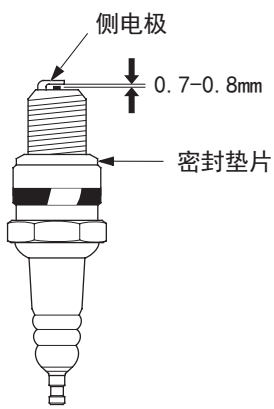

4. 用塞尺检测火花塞侧电极间隙，必要时，通过弯曲侧电极进行调整。

火花塞间隙：0.7-0.8 mm

5. 用手小心安装火花塞，避免螺纹滑牙。

6. 火花塞安装到位后，用火花塞扳手紧固。

安装的火花塞是旧的，在安装到位后需再拧1/8-1/4圈。

安装的火花塞是新的，在安装到位后需再拧1/2圈。

重要事项

火花塞未拧紧会导致过热而损坏发动机，火花塞拧得过紧会损坏缸体中的螺纹。

7. 装上火花塞帽。

本田动力中国

贮存

贮存准备

做好恰当的贮存准备工作，对于确保您的水泵不出故障以及保持良好的外观非常重要。按以下步骤进行有助于您的水泵增强防锈防腐功能和保持良好的外观，也有助于您下次使用时能很容易地起动。

清洁

1. 清洗发动机和泵体。

人工手洗方式清洗发动机，需注意防止水进入空滤器、消声器开口处。操控装置等很难干燥的地方，应避免沾水，因为水会加速生锈。

重要事项

- **用橡胶软管或压力清洗设备能使水进入空滤器或消声器开口处。空滤器中的水会浸泡空滤芯，进入空滤器或消声器的水会进入汽缸，从而导致发动机的损坏。**
- **水接触高温发动机会导致损坏。如果发动机刚运转过，应至少让其冷却半小时以上才能进行清洗。**

本田动力中国

2. 擦干所有能擦到的零件表面。

3. 水泵置于室外，将干净、新鲜的水加入泵体中，起动发动机至正常工作温度，将发动机外部的水蒸发掉。

重要事项

水泵未注水就运行会损坏水泵密封，起动发动机前请确认水泵泵体中已加水。

4.关停发动机，等其冷却。

5.拆下放水盖，用干净、新鲜水冲洗泵体。排净泵体中的水，装上放水盖。

6.待水泵清洁并变干后，在损坏部位涂上漆，要生锈的部位抹上一层防锈油。用硅树脂润滑油润滑操控装置的活动部位。

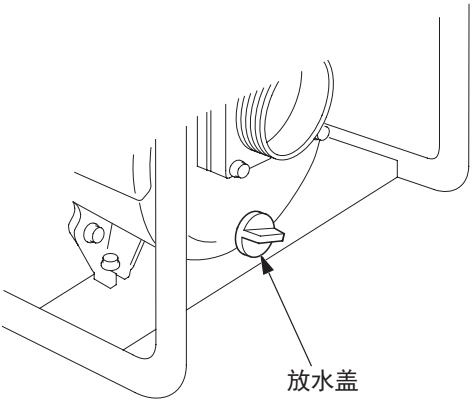

燃油

重要事项

根据您的水泵使用的环境不同，燃油变质和氧化的速度也不同。燃油可能在30天内变质和氧化，并损害化油器和/或燃油系统。请咨询服务店关于当地贮存相关的注意事项。

本田动力中国

汽油长时间放置会氧化和变质，变质的汽油很难起动，而且会生成胶质物堵塞燃油系统。如果贮存期间，发动机内的汽油变质，那么化油器以及其他燃油系统零部件有可能需要维修和更换。

油箱和化油器里的燃油贮存时间的长短，取决于燃油的添加成分、存放的环境温度以及油箱是否加满。未满的油箱里的氧气会加速燃油的变质速度，温度越高，变质速度越快。燃油存放在油箱内，30天内就会发生变质，如果所加的汽油不新鲜，时间会更短。

因用户没能做好贮存准备工作而导致的燃油系统损坏或发动机的性能故障，是不能得到保修的。

排尽燃油箱和化油器里的燃油

⚠ 危险

汽油易燃、易爆。

加注燃油时可能被烧伤或者严重伤害。

- 远离热源、火花和明火。
- 室外处理燃油。
- 立即擦净飞溅燃油。

1. 将燃油开关置于关位置。

2. 卸下燃油箱盖，排净燃油箱中的燃油，将燃油装入专用容器中。建议采用手动泵(需购买)而非电动泵进行排油。

3. 化油器下方放置专用容器，为了防止燃油飞溅，需用漏斗。

4. 逆时针转动1至2圈，拧松放油螺栓后，将燃油开关置于开位置。

本田动力中国

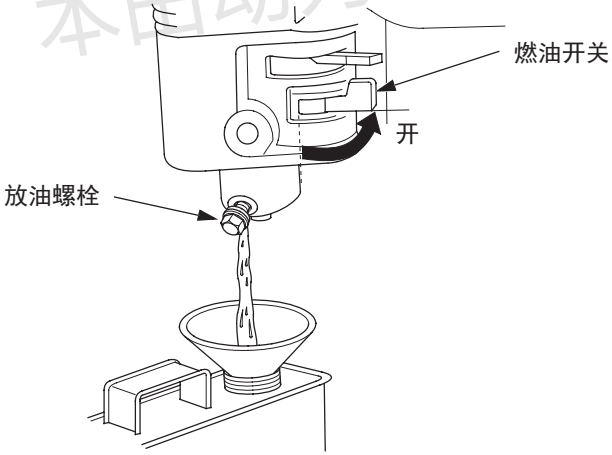

5. 排净燃油后，将燃油开关置于关位置，拧紧放油螺栓。

贮存

机油

1. 更换机油(参见P. 28)。

2. 拆下火花塞(参见P. 33)。

3. 将一勺(5-10毫升)干净机油倒入汽缸中。

4. 拉动反冲启动器数次，将倒入气缸中的机油分散。

5. 装上火花塞。

6. 慢慢拉动反冲启动器至有阻力感，使气门处于关闭状态以防止湿气进入气缸，轻轻放回反冲启动器手柄。

贮存安全事项

如果贮存的水泵的燃油箱和化油器中有燃油，预防汽油燃烧爆炸非常重要。贮存场所应通风，远离运行中带有明火的设备，如熔炉、热水器、干衣机，也应远离电动机或电动工具产生的火星火花区域。

可能的话，贮存区域还应避免高湿环境，因为高湿会加速生锈和腐蚀。

除非燃油箱中的燃油已排净，否则应将燃油开关置于关位置，以降低燃油泄漏的可能性。

本图来自中国

水泵水平放置，倾斜放置会导致燃油或机油的泄漏。

待发动机和排气系统冷却后，盖上水泵防尘。高温状态的发动机和排气系统会点燃或熔化周围物质，请勿使用塑料薄膜作为防尘罩。无孔的防尘罩会聚集湿气在水泵周围，加速锈蚀和腐蚀。

贮存后使用

按照本说明书“**操作前检查**”章节(参见P.11)说明要求，对水泵进行检查。

如果燃油在贮存准备时已经排净了，直接向燃油箱中加注新鲜燃油。如果加注保存在专用容器中的燃油，需确认容器中的燃油还处于新鲜状态。过期氧化变质的燃油会导致起动困难。

如果气缸中在贮存准备时加过机油，发动机在起动阶段会短时冒烟，这是正常的。

本田动力中国

搬运

⚠ 警 告

高温状态的发动机和排气系统会造成烫伤，也会点燃可燃物质。

如果水泵刚使用过，应让发动机冷却至少 15 分钟以上，才能将水泵装上搬运工具。

搬运中，水泵保持水平放置以防燃油泄漏，燃油开关置于关位置，发动机开关置于关位置。

本田动力中国

意外问题的处理

发动机

发动机不起动

可能原因	纠正方法
燃油开关关闭	燃油开关置于开位置
阻风门开启	除非发动机是热机，否则应将阻风门置于关闭状态。
发动机开关关闭	发动机开关开启
燃油用完	添加燃油(P.25)
燃油变质，水泵贮存中未排净燃油或添加了变质的燃油	排净燃油箱及化油器中燃油(P.37)，重新添加新鲜燃油(P.25)
机油油位低导致机油报警装置关停发动机	添加机油(P.27)
火花塞故障，脏污，或间隙不当	清洁，调整间隙，或更换火花塞(P.33)
火花塞潮湿(发动机淹死)	火花塞干燥后装上，节气门置于高速位置，起动发动机
化油器故障，点火系统故障，气门粘住等	将发动机送至服务店，或参考维修手册

发动机马力不足

可能原因	纠正方法
空滤芯堵塞	清洁或更换空滤芯(P.31)
燃油变质，水泵贮存中未排净燃油或添加了变质的燃油	排净燃油箱及化油器中燃油(P.37) 重新添加新鲜燃油(P.25)
节气门手柄位于低速位置	将节气门手柄置于高速位置
化油器故障，点火系统故障，气门粘住等	将发动机送至服务店，或参考维修手册

意外问题的处理

水泵

水泵不出水

可能原因	纠正方法
水泵未预注水	水泵加预注水(P.16)
进水管破损	更换进水管(P.15)
过滤器未完全沉入水中	下沉过滤器至进水管端部全部沉入水中
连接器漏气	更换密封垫片(缺失或损坏)，拧紧水管连接器和管箍(P.15)
过滤器堵塞	清除过滤器中异物
高度过高	调整水泵和/或水管位置以减小高度(P.14)
发动机速度低	将节气门移至高速位置

水泵出水量小

可能原因	纠正方法
水管破损，太长，或直径过小	更换进水管(P.15)
连接器漏气	更换密封垫片(缺失或损坏)，拧紧水管连接器和管箍(P.15)
过滤器堵塞	清除过滤器中异物
水管破损，太长，或直径过小	更换出水管(P.16)
高度太高	调整水泵和/或水管位置以减小高度(P.14)
发动机转速低	将节气门移至高速位置

本田动力中国

技术信息

序列号位置

<WL20XH1>

<WL30XH1>

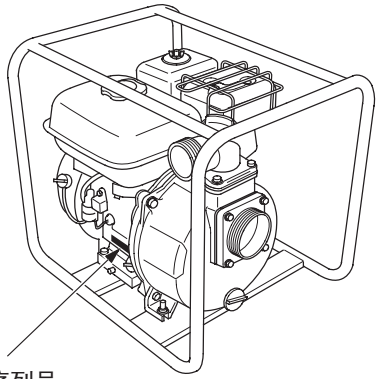

发动机序列号

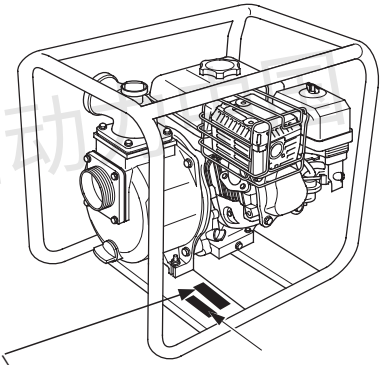

本田动力机

〈例：WL20XH1〉
机械环保代码
标示方式：刻印
例：*644720160H2000001*

机架序列号
（出厂编号）

在下列划线空白处记录发动机序列号、机架序列号和购买日期。在购买零件或进行技术咨询、三包事宜咨询时要提供这些信息。

发动机序列号 _____

机架序列号 _____

购买日期 _____

机械环保代码 _____

高海拔地区化油器的调整

高海拔时，标准的化油器混合气会过浓，且燃油消耗增加。较浓的混合气还会弄污火花塞并造成起动困难。长时间在高海拔地区使用，可能会增加排放。

可以通过对化油器的调整来提高在高海拔地区的性能。如果你总在高于海平面1500米的地区使用，请服务店对化油器进行调整。化油器调整后，在高海拔地区工作的发动机能在其使用寿命中满足排放标准要求。

但即使调整化油器之后，发动机的功率也会有所下降。海拔每升高300米，功率下降约3.5%。而化油器未做调整，功率会降得更多。

重要事项

为适应高海拔而调整了化油器，混合气会过稀。在低于1500米的低海拔地区使用，会导致发动机过热而产生严重损坏。因此，要在低海拔地区使用，需要服务店将化油器重新调回至厂家初始设定值。

本田动力中国

主要技术参数

型　　号	QGZ50-25.2-22.8(WL20XH1)	QGZ80-39.6-15.8A(WL30XH1)
通机名称代码	WAJC	WAKC

尺寸与重量

型　　号	QGZ50-25.2-22.8(WL20XH1)	QGZ80-39.6-15.8A(WL30XH1)
总体长度 总体宽度 总体高度	490±10 mm 405±10 mm 410±10 mm	510±10 mm 405±10 mm 435±10 mm
净重	25±1 kg	27±1 kg

发动机

型　　号	GP160
型　　式	单缸，四冲程，强制空气冷却
排气量 (缸径×行程)	163 mL (68×45mm)
点火系统	晶体管磁体点火
旋转方向	逆时针方向（面向输出轴）
最低空载稳定转速（怠速）	≤1440 r/min
汽油牌号	89号及以上汽油

本田动力中国

水泵

型　　号	QGZ50-25.2-22.8(WL20XH1)	QGZ80-39.6-15.8A(WL30XH1)
进口直径	50mm	80mm
出口直径	50mm	80mm
转速	3600r/min	3600r/min
规定点流量	25.2m³/h	39.6m³/h
规定点扬程	22.8m	15.8m
规定点泵燃油消耗率	830(g/(kW·h))	850(g/(kW·h))
规定点汽蚀余量	3.9m	4.0m
规定自吸高度	5m	5m
自吸时间(自吸高度为5米)	≤110s	≤150s
配套发动机类型	GP160汽油机	
配套发动机功率	3.05kW	
连续工作时间(随着水泵负荷改变而改变)	约2小时6分	约1小时54分

注　类型不同的发动机技术数据可能不同，并且可能会随时改变，不另行通知。

易损件一览表

序号	零件名称	零件部位
1	O型圈	泵体
2	密封圈	
3	抱箍	
4	软管接头	
5	空滤芯	配套动力
6	火花塞	
7	纸质密封垫	

附件清单

序号	零件名称	零件部位
1	抱箍	3
2	软管接头	2
3	密封圈	2
4	过滤网	1
5	火花塞专用治具	1
6	火花塞专用治具扳手	1

本图动力中国

产品执行标准

产品执行标准名称及编号：Q/HPPF 1 汽油机水泵

本田动力中国

索引

A
安全操作预警……13
B
搬运……40
保养安全事项……23
保养的重要性……22
保养日程表……24
C
操控装置……9
操控装置及特性……7
操作……13
操作前检查……11
产品执行标准……47
出水管的安装……16
F
发动机……41
发动机不起动……41
发动机开关……9
发动机马力不足……41
G
高海拔地区化油器的调整……44
更换机油……28
关停发动机……20
H
火花塞保养……33
J
技术信息……43
机油……38
机油报警系统……10
加注燃油……25
检查发动机……12
检查机油油位……27
检查进水管和出水管……12
检查空滤器……30
节气门手柄……10
进水管的安装……15
警示标签位置……6
L
零部件及操控装置位置……7
Q
起动发动机……17
起动手柄……10
清洁……35
清洁空滤器……31
R
燃油……36
燃油开关……9
S
设置发动机转速……19
水泵……42
水泵安全事项……5
水泵不出水……42
水泵常规检查……12
水泵出水量小……42
水泵的安放……14
水泵的保养……22
水泵准备好工作了吗？……11
T
特性……10
推荐机油……29
推荐燃油……26
X
序列号位置……43
Y
易损件一览表……46
意外问题的处理……41
预注水……16
Z
重要安全注意事项……5
贮存……35
贮存安全事项……38
贮存后使用……39
贮存准备……35
准备好起动了吗？……11
阻风门手柄……9
主要技术参数……45

本田动力中国

本田动力中国

HONDA

本田动力中国

扫一扫，了解更多产品信息！

© Honda Motor Co.,Ltd. 2021

本田动力（中国）有限公司
地址：中国重庆市渝北区观月南路1号
制造地址：中国福建省福州市晋安区鼓山镇
后屿路7号1-4#楼
电话：4001800050　(023) 62793221
邮编：401120

4XYG7614
00X4X-YG7-6140

中 JY JY　A 000 0000 00 00
PRINTED IN CHINA