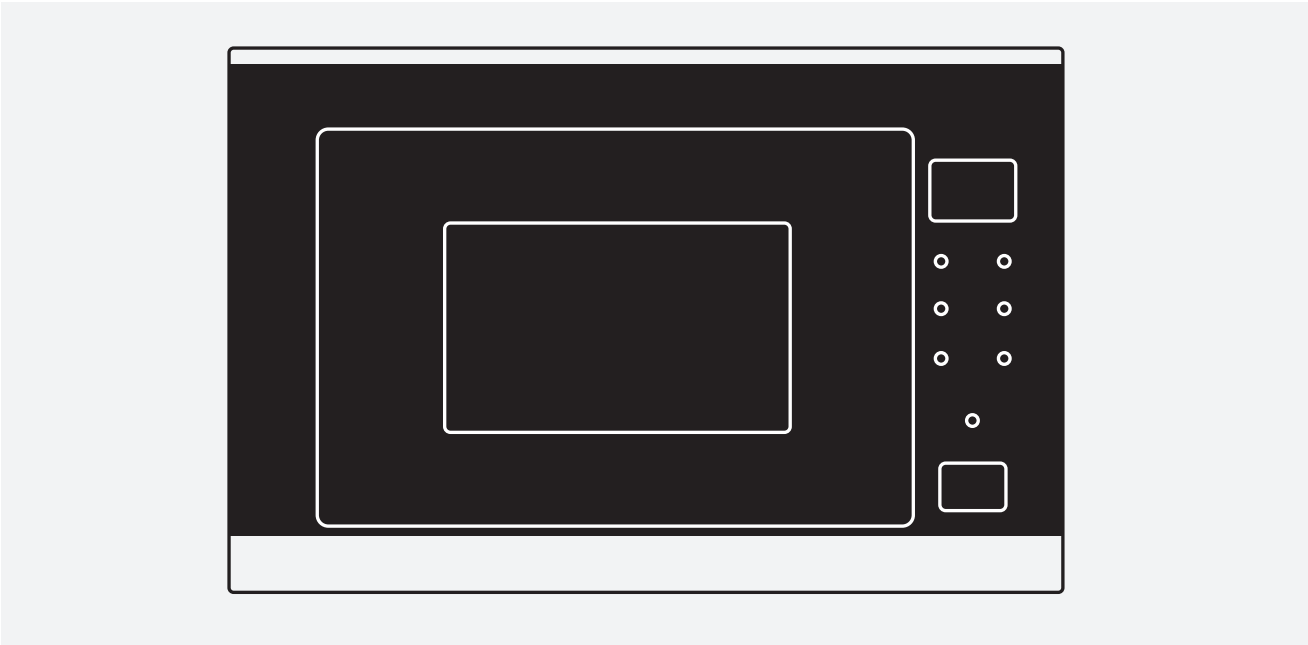

FSM 25 MW XS BR

EN	Installation and user manual	Microwave oven
ES	Manual de instalación y servicio	Horno microondas
PT	Manual de instalação e de assistência	Forno micro-ondas

Make it wonderful

FRANKE

CONTENTS

Safety information	2
Technical specifications	7
Cleaning	9
Cooking utensils - guide to crockery	11
Materials safe for use in microwave ovens	11
Materials not safe for use in microwave ovens	12
Advice for microwave cooking, observe the following recommendations:	12
When cooking in the microwave... Bear the following in mind	13
A close-up view	14
Installing the turntable	14
Installation and connection	15
Dimensions diagram	19
Operating instructions	20
1. Setting the clock	20
2. Microwave cooking	21
3. Grill or combi cooking	23
4. Quick start	25
5. Defrosting on the basis of weight	26
6. Defrosting on the basis of time	26
7. Automatic menu	27
8. Multi-phase cooking	29
9. Displaying information	30
10. Child safety lock function	30
11. Troubleshooting	31
Support	32

Please read these instructions carefully before using the microwave oven, and keep them in a safe place for future reference. Follow the instructions carefully to keep the microwave oven in perfect working order for many years.

KEEP THESE INSTRUCTIONS IN A SAFE PLACE

SAFETY INFORMATION

EN

Read the user manual and the safety information carefully before using the oven.

Keep the manual for future reference.

The manufacturer can not be made liable for possible damage which may occur due to incorrect installation and incorrect, improper or unreasonable use of the device.

The electrical safety of the oven is guaranteed only when it is connected to an earthing system in compliance with the valid regulations.

To ensure safe and efficient operation of this electrical device:
-Only contact authorized service centres.
-Do not modify any features of the device.

This appliance can be used by children aged from 8 years and above and persons with reduced physical, sensory or mental capabilities or lack of experience and knowledge if they have been given supervision or instruction concerning use of the appliance in a safe way and understand the hazards involved. Children shall not play with the appliance. Cleaning and user maintenance shall not be made by children without supervision.

This device is not a toy.
Do not leave children near the device unattended.
Do not allow children to touch the device or its controls during and immediately after using it.

CAUTION: In order to avoid a hazard due to inadvertent resetting of the thermal cut-out, this appliance must not be supplied through an external switching device, such as a timer, or connected to a circuit that is regularly switched on and off by the utility.

Ensure that the device is installed in a way that allows to disconnect it from the power supply, with a contact opening distance that ensures complete disconnection in category III overvoltage conditions. Means for disconnection must be incorporated in the fixed wiring in accordance with the wiring rules.

Only use the temperature probe recommended for this oven.
The appliance shall not be installed behind a decorative door in order to avoid overheating.

WARNING: Risk of burns!
During use the appliance becomes hot. Care should be taken to avoid touching heating elements inside the oven.
Children less than 8 years of age shall be kept away unless continuously supervised.
Risk of burns!
The end of the door handle may be hotter due to hot air being vented.
Always make sure that the control knobs are in the off position when the oven is not in use.

WARNING: Ensure that the appliance is switched off before replacing the lamp to avoid the possibility of electric shock.

Do not use harsh abrasive cleaners or sharp metal scrapers to clean the oven door glass/ the glass of hinged lids of the hob (as appropriate), since they can scratch the surface, which may result in shattering of the glass.
Do not use steam cleaners or direct jets of water.

If the supply cord is damaged, it must be replaced by the manufacturer, its service agent or similarly qualified persons in order to avoid a hazard.

Warning: Liquids and other foods must not be heated in sealed containers since they are liable to explode.

Warning: It is hazardous for anyone other than a competent person to carry out any service or repair operation that involves the removal of a cover which gives protection against exposure to microwave energy.

Keep the appliance and its cord out of reach of children less than 8 years.

Only use utensils that are suitable for use in microwave

The oven should be cleaned regularly and any food deposits should be removed.

When heating food in plastic or paper containers keep an eye on the oven due to the possibility of ignition.

If smoke is emitted, switch off or unplug the appliance and keep the door closed in order to stifle any flames.

Eggs in the shell and whole hard-boiled eggs should not be heated in microwave ovens since they may explode, even after microwave heating has ended.

This appliance is intended to be used in household and similar applications such as:
-staff kitchen areas in shops, offices and other working environments;
-by clients in hotels, motels and other residential type environments;
-farm houses;
-bed and breakfast type environments.

If the supply cord is damaged, it must be replaced by the manufacturer, its service agent or similarly qualified persons in order to avoid a hazard.

Failure to maintain the oven in a clean condition could lead to deterioration of the surface that could adversely affect the life of the appliance and possibly result in a hazardous situation.

The contents of feeding bottles and baby food jars shall be stirred or shaken and the temperature checked before consumption, in order to avoid burns.

Microwave heating of beverages can result in delayed eruptive boiling, therefore care must be taken when handling the container.

The microwave oven must be operated with the decorative door open.

The microwave oven is intended for heating food and beverages. Drying of food or clothing and heating of warming pads, slippers, sponges, damp cloth and similar may lead to risk of injury, ignition or fire.

WARNING: If the door seals are the oven must not be operated until it has been repaired by a trained person.

This appliance is only intended for domestic use.

This oven is intended for built-in use only. It is not intended for counter-top use or for use inside a cupboard.

Technical specifications

Microwave frequency:	2450 MHz
Nominal voltage:	220V 60Hz
Nominal absorbed input voltage (microwave):	1,450 W
Nominal output power (microwave):	900 W
Nominal input power (grill):	1,000 W
Oven capacity:	25 litres
Turntable diameter:	Ø315 mm
External dimensions:	595x401x388mm
Internal dimensions:	368x328x206mm
Net weight:	19.5 kg
Cord length:	1000 mm

- The rear of the appliance must be placed against a wall.

Note: The oven cannot be used if:

- the door is not closed properly;
- the door hinges are damaged;
- the contact surfaces between the door and the front of the oven are damaged;
- the window in the door is damaged;
- electric arcs occur frequently inside the oven, despite the fact that no metal objects are inside;

The oven **may only be used again** after it has been duly repaired by a technician from the Support service.

- Do not switch the oven on **if there is no** turntable support, turntable ring or corresponding plate in place;
- **Never switch the microwave on while it is empty;** if there is no food in the oven, an electric overload may occur, which may damage the oven;
- Do not cover or obstruct the **ventilation openings;**
- Before placing plates and containers in the microwave, make sure they are suitable (refer to the paragraph on plate types);
- **Do not remove the "mica" sheet on the right-hand side of the oven**! This sheet captures grease and food particles which could damage the microwave generator.
- Do not place any **flammable item** inside the oven as, when it is switched on, it may start burning.
- Do not use the oven as a **larder**.
- Do not use the oven to **fry** food, because it is impossible to adjust the temperature of the oil heated in a microwave.
- **To avoid the risk of burns**, always wear oven gloves while holding plates and containers and touching the oven.
- **Do not lean on the open oven door**. The oven may be damaged, around the hinged area in particular.

CLEANING:

- **Note:** Clean the microwave oven regularly.
  Remove any food residue (refer to the paragraph on Cleaning the oven). If the microwave oven is not kept clean, its surface may be damaged **and the oven lifespan shortened as a result, causing a potentially hazardous situation**.
- The door contact surfaces (the front of the cavity and the inside of the door) must be kept extremely clean in order to guarantee correct oven operation.
- Do not use harsh abrasive cleaners or sharp metal scrapers to clean the oven door glass since they can scratch the surface, which may result in shattering of the glass.
- Cleaning Tip – For easier cleaning of the cavity walls that the food cooked can touch:
  Place half a lemon in a bowl, add 300 ml (1/2 pint) water and heat on 100% microwave power for 10 minutes.
  Wipe the oven clean using a soft, dry cloth.

To reduce the risk of accidents, connect the appliance to an earthed socket.

DANGER.
Do not disassemble the appliance.
Risk of electrocution
Contact with some of the components inside the appliance may cause serious personal injury or even death.
WARNING
Risk of injury
It is dangerous for anyone, except qualified individuals, to carry out any maintenance or repair procedures involving the removal of the protective covers which act as a shield against exposure to microwaves.
IMPORTANT
Risk of electrocution
Incorrect use of the earthing system can cause electrocution. Only plug the appliance in after it has been correctly installed, and after making sure an earthing system is fitted.

This appliance is fitted with an earthed power cord and an earthed plug. It must be connected to an earthed socket.
If an electrical short circuit occurs, the earthing system provides a direct path allowing the electric current to be discharged to earth, thus reducing the risk of electrocution.

CLEANING
Make sure the appliance has been disconnected from the electricity supply before carrying out any cleaning procedures.
1. After use, clean the inside of the oven with a slightly damp cloth.
2. Clean the accessories as normal, with soapy water.
3. Use a damp cloth to carefully clean the door and its frame and seals, as well as the surrounding parts, when dirt needs to be removed.

Plug with two round pins

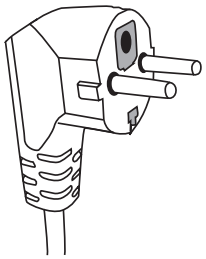

If it is necessary to use a kit with a longer power cord, or an extension cable:
1. Make sure that the cross-section of the long cord provided in the kit or the extension cable is the same or greater than that of the cord supplied.
2. The extension cable must have 3 wires to allow connection to an earthing system.
3. The long cord must be positioned so that it cannot hang from the surface on which the appliance is placed, to prevent the appliance from falling to he ground if the cord is inadvertently knocked or if it is pulled by children.

Cooking UTENSILS
GUIDE TO CROCKERY

Some non-metal utensils may be suitable for use in microwave ovens. If you are not sure, the utensil in question may be tested in line with the procedure below.

Utensil test:

1. Pour 1 cup of cold water (250 ml) into a microwaveable container and place the utensil in question inside.
2. Cook at maximum power for 1 minute.
3. Touch the utensil carefully. If the utensil is hot, it must not be used for microwave cooking.
4. Do not exceed a cooking time of 1 minute.

Materials safe for use in microwave ovens.
Note: for all materials, in any case follow the manufacturer's instructions.

Utensils	Notes
Crisp plate (accessory	The bottom of the crisp plate must be at least 5 mm (3/16 inches) above the turntable. Incorrect use can cause the turntable to break.
Plates and crockery	Only if microwave-safe. Follow the manufacturer's instructions. Do not use cracked or chipped crockery.
Glass jars	Always remove the lid. Only use them to heat food, so that the contents are just hot enough all the way through. Most glass jars or bottles are not heat-resistant and may break.
Glass items	Only heat-resistant glass ovenware. Make sure there are no metal applications. Do not use cracked or chipped crockery.
Oven cooking bags	Do not use metal clips to seal them. Create some slits to allow steam to escape.
Paper plates and cups	Only for short cooking/heating periods. Do not leave the oven unattended during cooking.
Paper napkins	May be used to reheat food and to absorb oil and fat. Only for short cooking periods, supervising the process carefully.
Baking paper	Use as protection to prevent spattering or as a cover when steam cooking.
Plastic materials	Follow the manufacturer's instructions. The “Microwave safe” label must be present. Some plastic containers become soft when the food inside heats up. Make holes, slits or air vents in “boiling bags” and airtight plastic bags, in accordance with the instructions on the packaging.
Plastic film	Use to cover food to prevent residual moisture from being lost during cooking. Make sure the plastic film does not come into contact with the food.
Waxed paper	Use as protection against spattering and to retain moisture.

Materials not safe for use in microwave ovens

Utensils	Notes
Aluminium trays	May cause an electric arc to form. Transfer food to a microwave-safe plate.
Cardboard food containers with metal handles	May cause an electric arc to form. Transfer food to a microwaveable plate.
Metal utensils or metal-finish utensils	Metal protects food against microwaves. Metal finishes can cause an electric arc to form.
Metal sealing clips	They may cause an electric arc to form, which in turn may result in a fire starting inside the oven.
Paper bags	May cause a fire to start inside the oven.
Expanded plastic foam	Expanded plastic foam may melt or contaminate the liquid inside it when exposed to high temperatures.
Wood	As wood dries after it has been used in a microwave oven, it may split or crack.

Advice for microwave cooking, observe the following recommendations:

- Before heating or cooking food with peel or skin (e.g. apples, tomatoes, potatoes, sausages), prick them so they do not burn. Dice food before starting to prepare it.
- Before using a container or plate, make sure it is microwave-safe (see paragraph on cooking utensil types).
- When cooking foods with very little moisture (e.g. defrosting bread, making popcorn, etc.), evaporation takes place extremely quickly.
  The oven then functions as if it is empty, which puts the food at risk of burning. The oven and the container may be damaged. We therefore recommend setting the time for no longer than is strictly necessary, and supervising the cooking process closely.
- The microwave cannot be used to heat large quantities of oil (for frying).
- Remove pre-cooked food from its container, as this type of container is not always heat-resistant. Observe the instructions supplied by the manufacturer.
- If using various containers, e.g. cups, arrange them evenly on top of the turntable.
- Do not seal plastic bags with metal clips. Use plastic clips. Pierce the bags several times so that steam can escape easily.
- Steam may build up on the oven door during cooking and may then begin to drip. This situation is normal and may also not be so evident in low room temperatures. This situation does not influence correct and safe oven operation. On completion of cooking, dry any condensation which has formed.
- When heating liquids, use containers with a wide opening, so that steam can evaporate easily.

Prepare food in accordance with the instructions, and observe the cooking times and power levels in the automatic mode food cooking tables. Bear in mind that the figures provided are purely indicative and may vary depending on the type of food, its initial state, temperature and moisture level. We recommend adjusting the cooking times and power levels in line with each individual situation. Depending on the characteristics of the food, it may be necessary to increase or reduce cooking times or power levels.

When cooking in the microwave... bear the following in mind:

1. The lower the temperature, the longer the cooking time will be.
2. Food containing a lot of liquid will heat up more quickly.
3. Distributing the food evenly on the turntable will produce more uniform cooking results. By placing denser foods around the outside of the plate and less dense foods in the centre, different types of food can be heated at the same time.
4. The oven door may be opened at any time. When it is opened, the oven will switch off automatically. The microwave oven will only resume operation after the door has been closed and the power button pressed.
5. Covered food requires a shorter cooking time and retains more of its properties. Lids must allow microwaves to pass through and have small holes which let steam evaporate.

A CLOSE-UP VIEW

Oven component and accessory names

Remove the oven from the box and and all materials from the oven cavity. The oven comes complete with the following accessories:

Glass tray	D
Turntable ring assembly	C
Instruction manual	

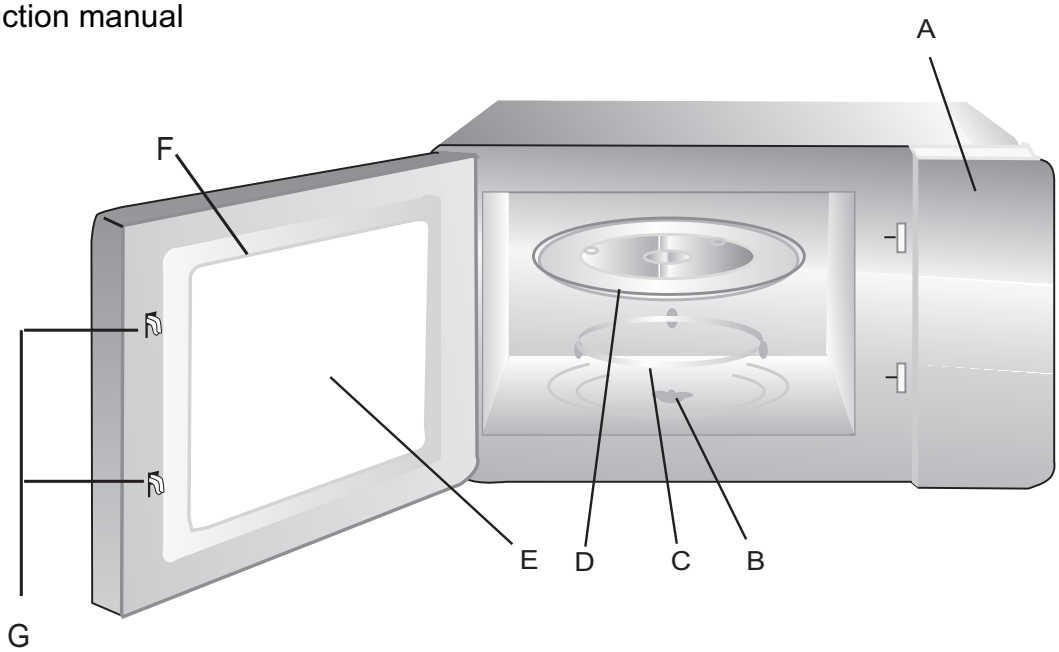

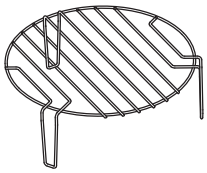

Grill rack

A) Control panel
B) Turntable shaft
C) Turntable ring assembly
D) Glass tray
E) Inspection door
F) Door assembly
G) Safety lock system

Installing the turntable

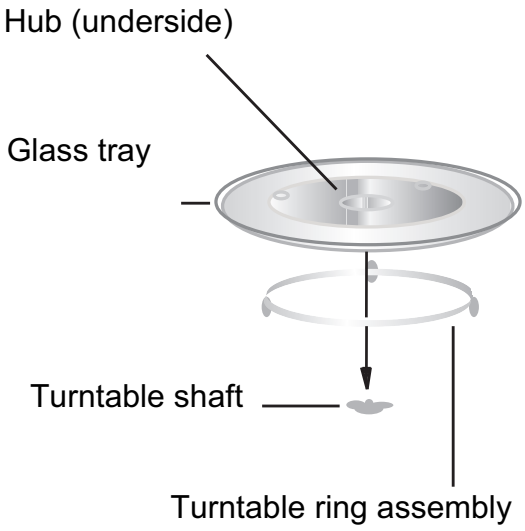

Never position the glass tray upside down. Glass tray movement should never be obstructed.

Always use both the glass tray and turntable ring assembly during cooking.

All food and food containers should always be placed on the glass tray during cooking.

If the glass tray or turntable ring assembly cracks or breaks, contact your local authorised support centre.

Installation and connection

1. This appliance has been designed exclusively for domestic use.
2. The oven in question has been designed as an integrated appliance.
3. Observe the special installation instructions.
4. The appliance can be installed in a wall-mounted cupboard in heat-resistant material, with a width of 60 cm (at least 55 cm deep and at least 85 cm from the floor).
5. The appliance is fitted with a plug and simply needs to be connected to a suitably installed socket, which in turn must be earthed.
6. The mains voltage must correspond to the voltage specified on the appliance rating plate.
7. Socket installation and power cord replacement procedures must be carried out exclusively by a specialised electrician. If, after installation, the plug is no longer accessible, fit an omnipolar disconnect switch with a contact opening gap of at least 3 mm.
8. Use of adapters, multi-socket power strips and extension cables is prohibited. Any current overloads could, in fact, cause a fire.

Accessible surfaces can become very hot during use.

Installation Instruction

Please Read the Manual Carefully Before Installation

Please Note

Electrical connection

The oven is fitted with a plug and must be only connected to a properly installed earthed socket. In accordance with the appropriate regulations, the socket must only be installed and the connecting cable must only be replaced by a qualified electrician.

If the plug is no longer accessible following installation and all-pole isolating switch must be present on the installation side with a contact gap at least 3mm.

The built-in cabinet shall not have a rear wall behind the appliance.

Minimum installation height is 85cm.

Do not cover ventilation slots and air intake points.

A. Built-in furniture

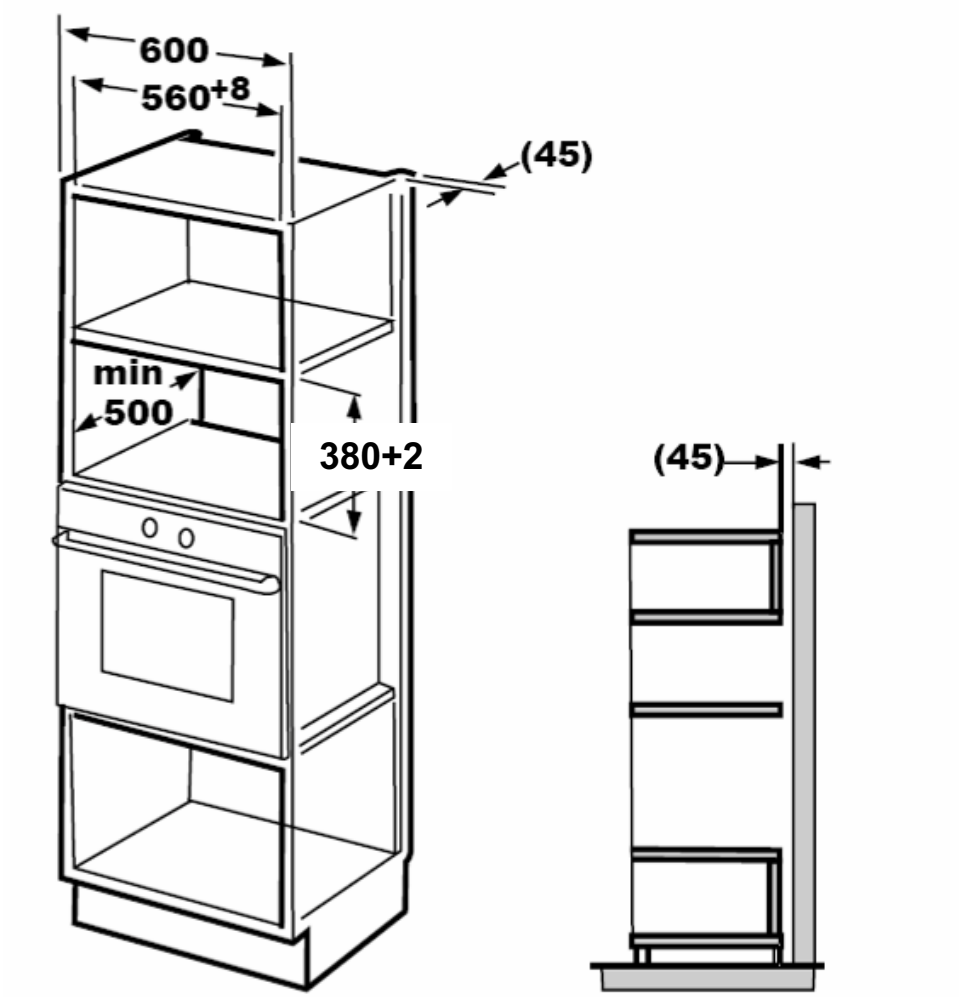

B. **Prepare the Cabinet.**

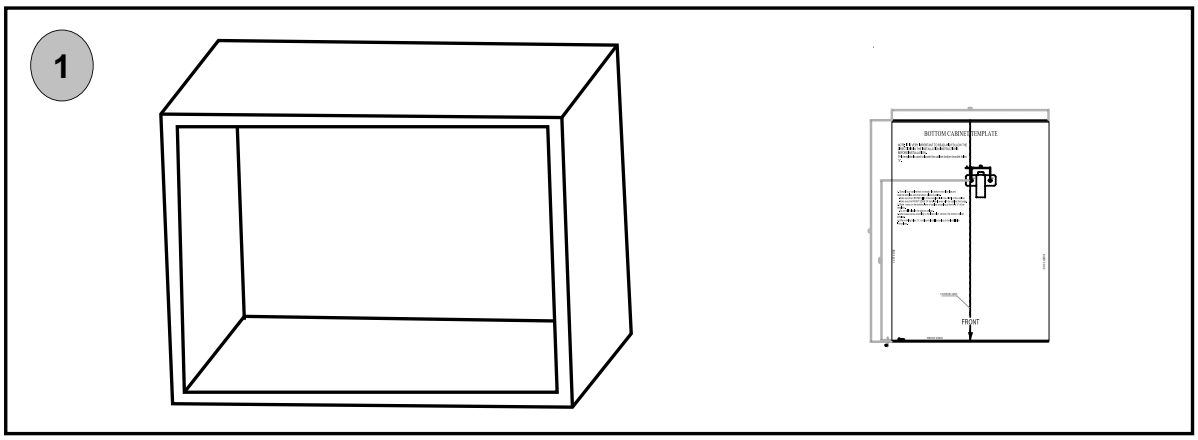

1. Put the BOTTOM CABINET TEMPLATE on the bottom plane of cabinet.
   And make the center line of the template coincides with the bottom of cabinet.

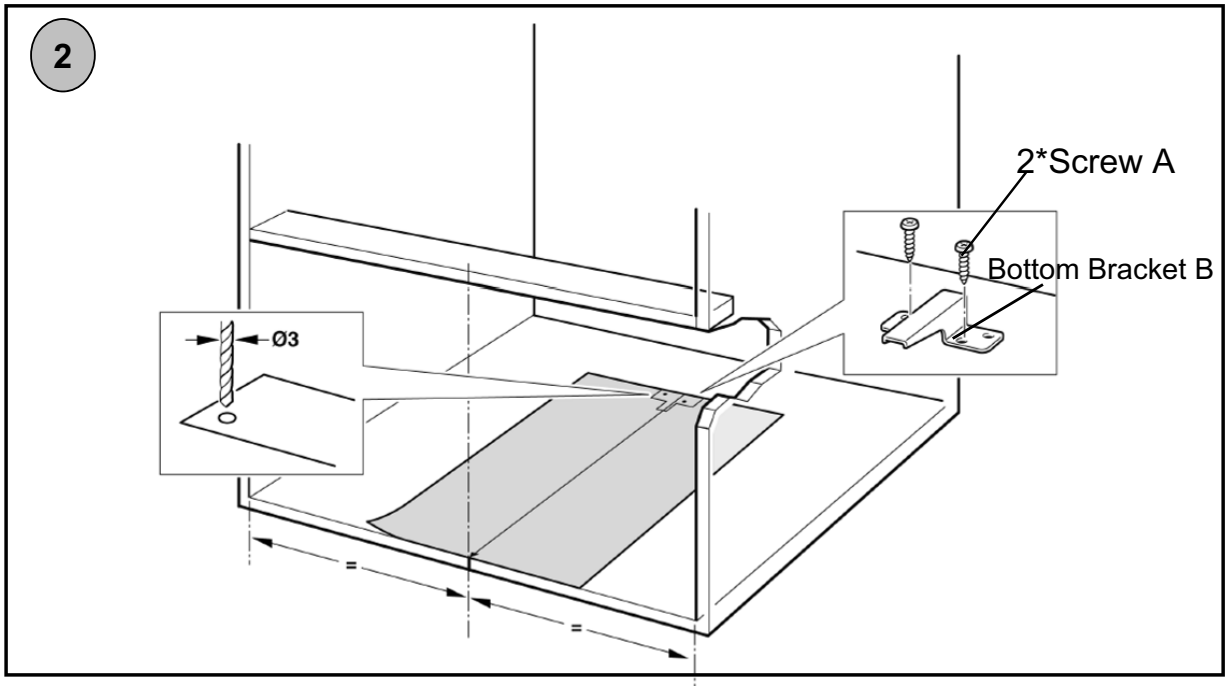

2. Fix the BOTTOM BRACKET B with two SCREW A.
And remove the BOTTOM CABINET TEMPLATE.

C. Install the oven.

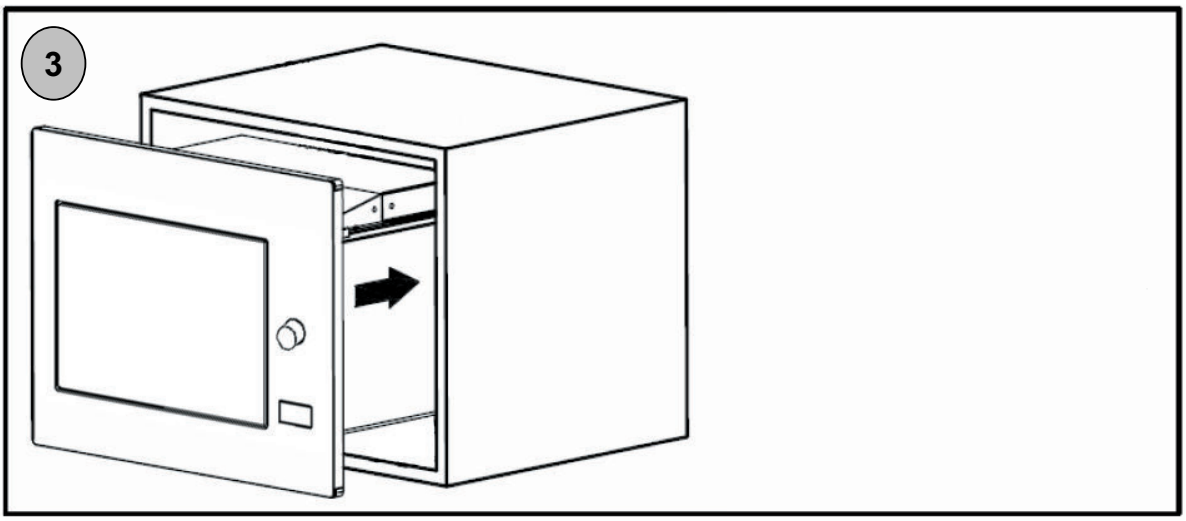

3. Install the oven into the cabinet.

- Do not trap or kink the power cord.

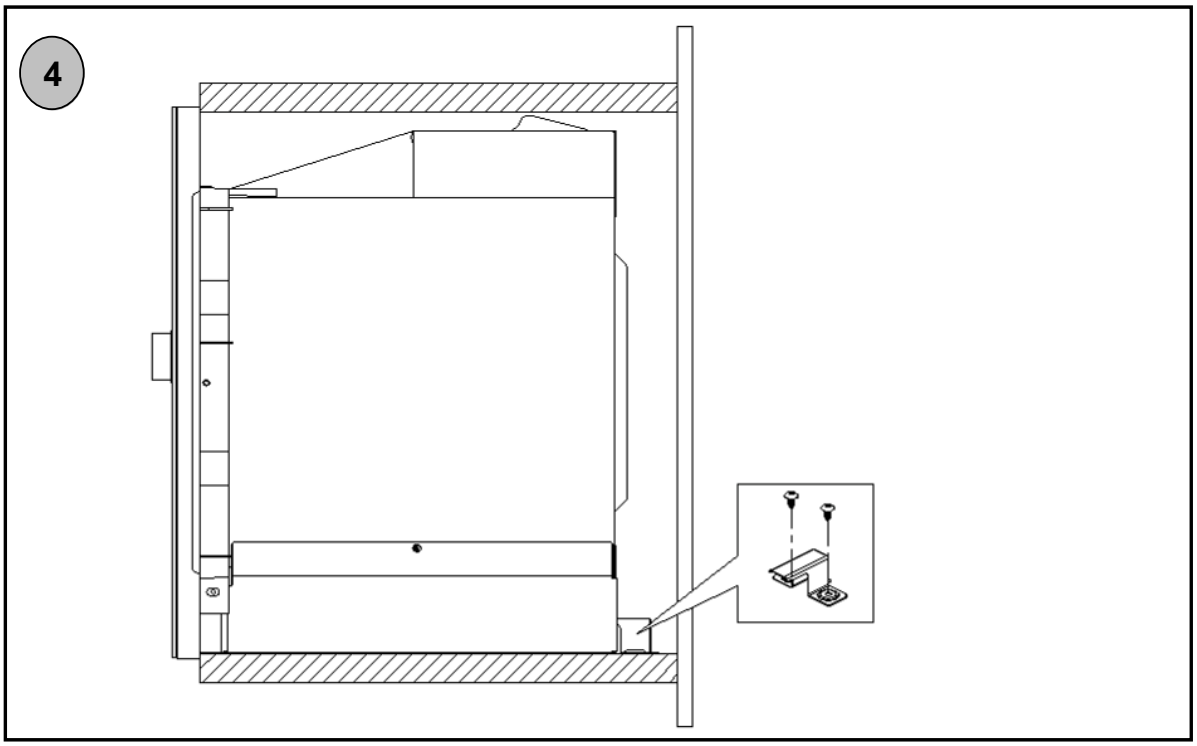

4. Bottom Bracket B is just installed against the back shell of the oven.

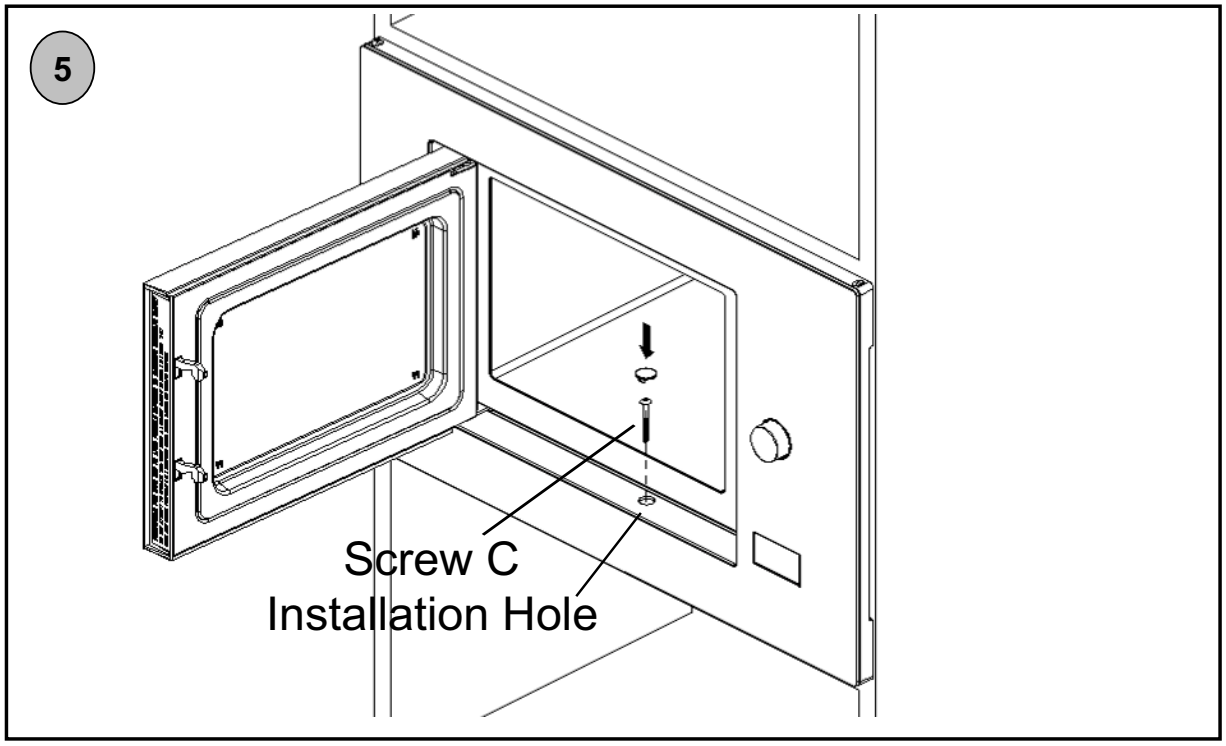

5. Open the door; fix the oven to the cabinet with SCREW C at the INSTALLATION HOLE of TRIM KIT. Then fix the TRIM-KIT PLASTIC COVER to the INSTALLATION HOLE.

DIMENSIONS DIAGRAM

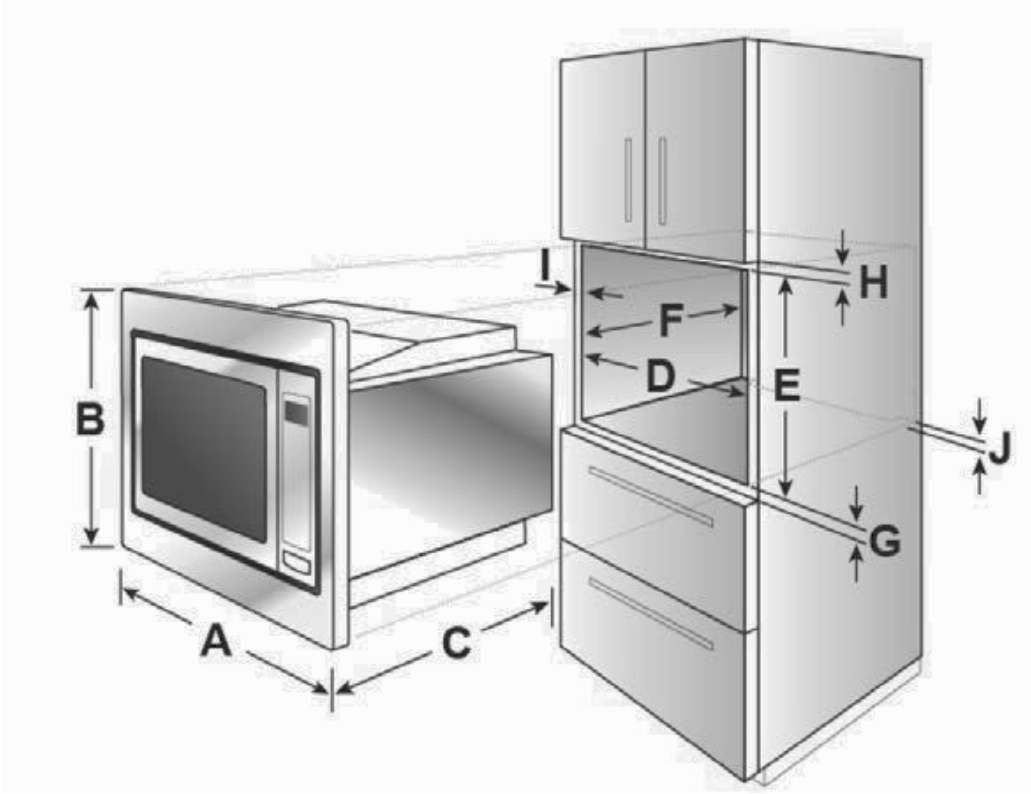

A	595mm
B	388mm
C	401mm
D	560mm
E	380mm
F	Min 500mm
G	10mm
H	10mm
I	20mm
J	45mm

Operating instructions

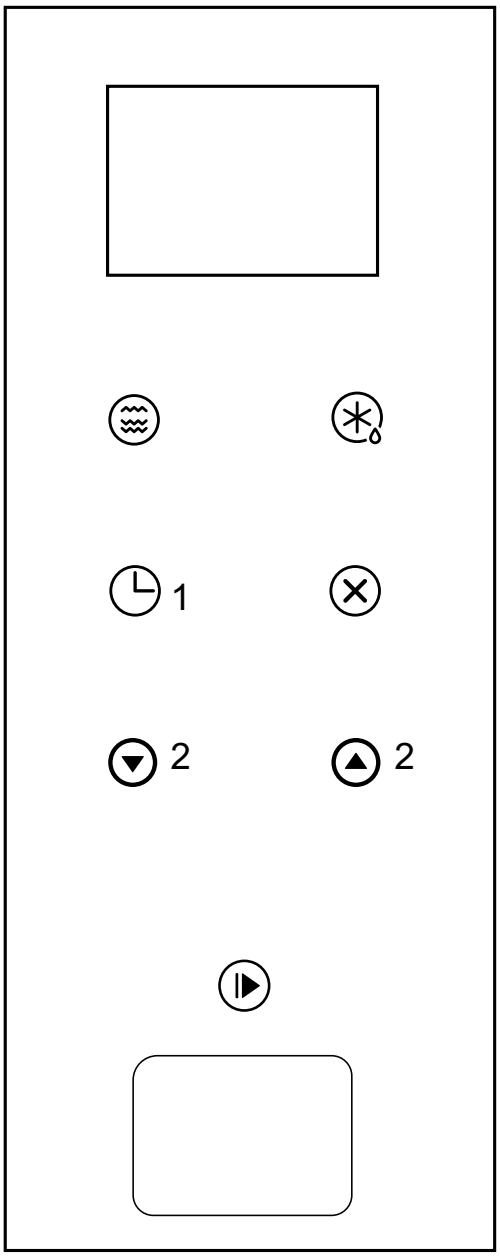

1. Setting the clock

When the microwave oven is connected to the power supply, “0:00” appears on the LED display and the acoustic signal sounds.

1. Press “ ” twice to select the clock setting function; the hour digits on the clock will start to flash.
2. Press one of the 2 buttons to adjust the hour digits, ensuring the numbers selected are between 0-23.
3. Press “ ” once; the minute digits on the clock will start to flash.
4. Press one of the 2 buttons to adjust the minute digits, ensuring the numbers selected are between 0-59.
5. Press “ ” once to finish setting the clock. “:” will start to flash, and the time will light up.

Note:
1. If the clock is not set, the time will not be displayed.
2. During the clock setting procedure, if “ ” is pressed, the oven automatically reverts to its previous status.

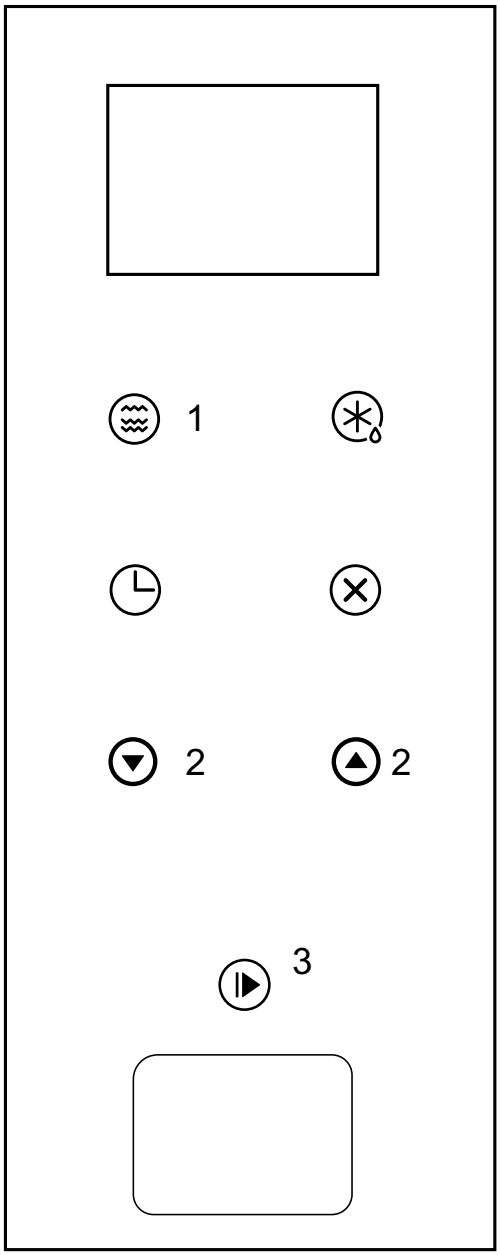

2. MICROWAVE cooking

1. Press “ ”; “P100” will appear on the LED display.
2. Press button 1 once or choose one of the 2 buttons to select the desired power: with each touch of the button, the display changes, showing “P100”, “P80”, “P50”, “P30” and “P10” in sequence.
3. Next, press “ ” 3 to confirm, and use one of the 2 buttons to set a cooking time of between 0:05 and 95:00.
4. Press “ ” 3 to start cooking.

Example: To use the microwave at 80% of its power and cook the food in question for 20 minutes, operate the oven as indicated below.

1. Press “ ” once; “P100” will appear on the display.
2. Press the Microwave button once again to select 80% microwave power.
3. Press “ ” to confirm; “P 80” will appear on the display.
4. Press one of the 2 buttons to adjust the cooking time until “20:00” appears on the display.
5. Press “ ” to start cooking.

“Microwave” BUTTON PERCENTAGE VALUES

Display	Microwave power
P100	100% - 900 WATTS
P80	80% - 720 WATTS
P50	50% - 450 WATTS
P30	30% - 270 W
P10	10% - 90 W

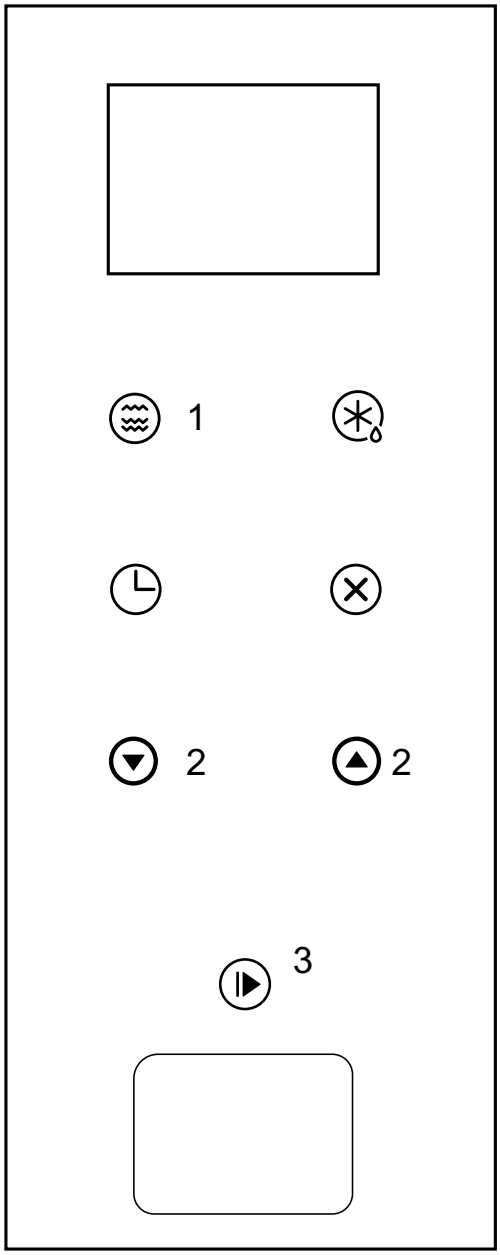

3. Grill or Combi cooking

Press the " " button 1 repeatedly and the LED display will show "G", then "C-1" and then "C-2". To select G (grill) or C-1 and C-2 (combi) you can also press one of the 2 buttons.
After selecting the type of cooking press " " 3 to confirm your choice, to set the cooking time press one of the 2 buttons Time selectable from 0:05 to 95:00.
Press " " 3 again to start cooking.

Example: To use the microwave at 55% power and the grill (C-1) at 45% power, cooking the food in question for 10 minutes, operate the oven as indicated below.

1.	Press button 1 (Micro/Grill/Combi) seven times: the display will show "C-1".
2.	Press " " to confirm: the display will show "C-1".
3.	Press one of the 2 buttons Time selectable from 0:05 to 95:00. To increase cooking time rapidly, long-press the button.
4.	Press " " to start cooking.

Grill/Combi keypad instructions

Display	Microwave power	Grill power
G	0%	100%
C-1	55%	45%
C-2	36%	64%

Note: when the oven reaches the halfway point of the set grill cooking time, the acoustic signal sounds twice. To achieve optimal cooking results with this type of cooking, turn the food half way through cooking, close the door again and press “ ” again to continue cooking. Alternatively, the oven will continue cooking until the set time has elapsed.

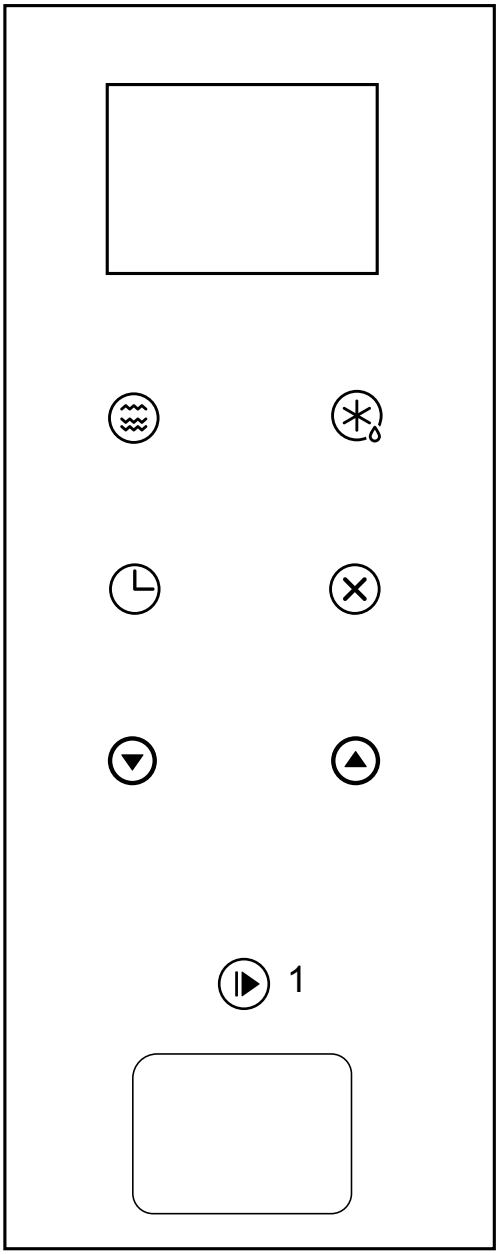

4. Quick start

1. Press “ ” 1 to start cooking at 100% power; press the button repeatedly to increase the cooking time by 30-second intervals, up to a maximum of 95 minutes.

Timer with acoustic signal (does not stop cooking)

1. Press “ ” once: 00:00 appears on the LED display, and the timer indicator lights up.
2. Press one of the “ ” buttons to enter the correct time. (maximum cooking time is 95 minutes).
3. Press “ ” 1 to confirm the setting and the timer indicator lights up and flashes
4. When the previously set time has elapsed, the timer indicator switches off. The acoustic signal sounds 5 times. If the clock has been set (24 hour system), the LED display shows the current time.

Note: the Timer does not display the time in the 24-hour time format, as it is an actual timer.

Stopping the cooking cycle

Cooking can be stopped at any time by pressing the STOP/CLEAR button once or opening the oven door. In both cases:

The emission of microwaves will be stopped immediately.

To restart cooking, close the door again and press the START button.

To cancel the cooking process, press the STOP/CLEAR button again.

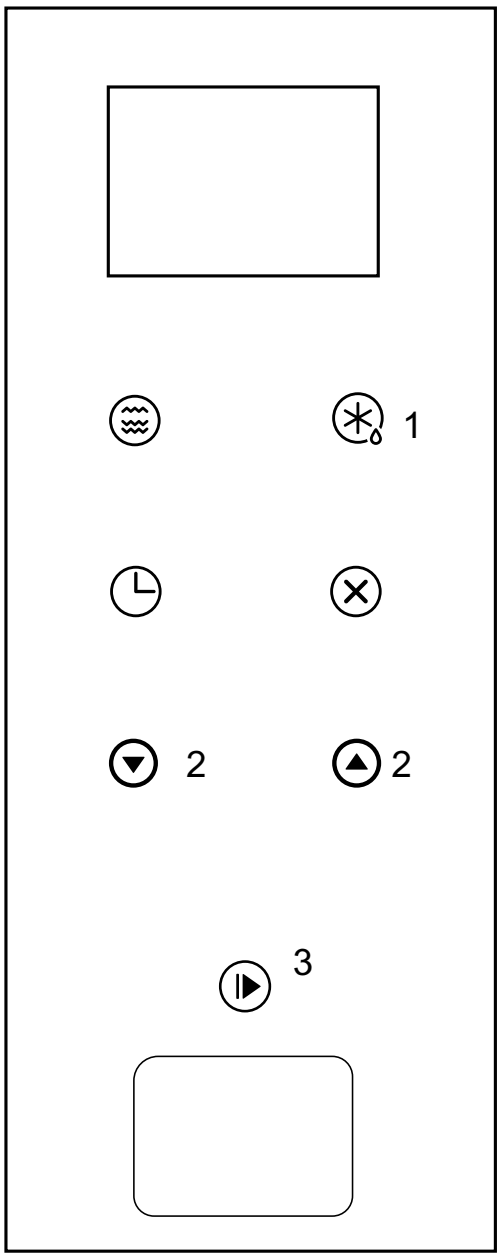

5. Defrosting on the basis of weight

1. Press “ ” 1 once; the LED display will show “dEF1”.
2. Press one of the “ ” 2 buttons to select the weight of the food in question, selecting a weight of between 100 and 2000 g.
3. Press “ ” 3 to start defrosting.

6. Defrosting on the basis of time

1. Press “ ” 1 twice; the LED display will show “dEF2”.
2. Press one of the “ ” 2 buttons to select the defrosting time. The MAX time is 95 minutes.
3. Press “ ” 3 to start defrosting.

7. Automatic menu

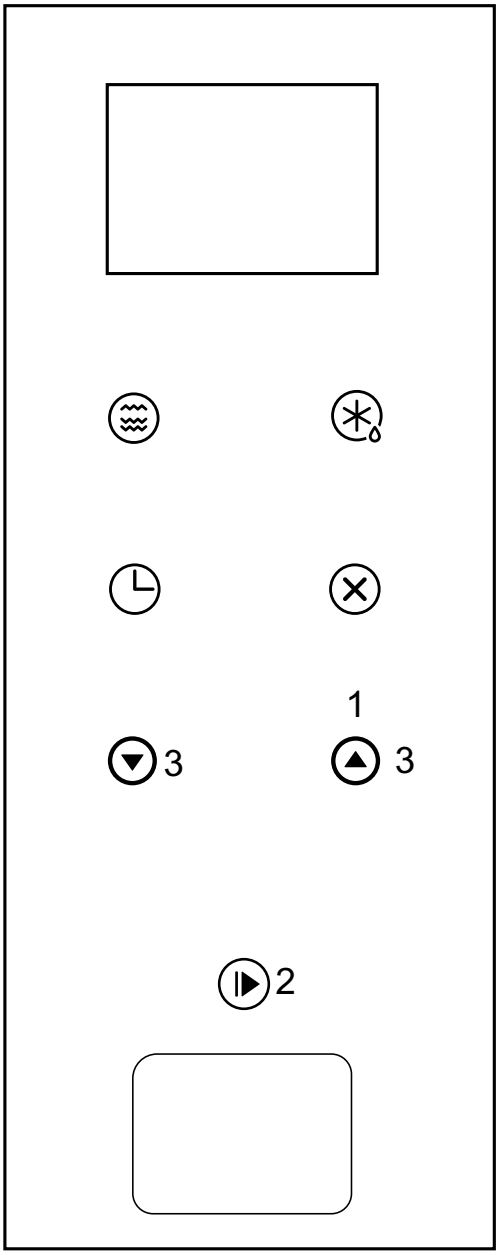

1. Press the button 1 to select the menu: with each touch the display will progress in sequence from “A-1” to “A-8”, indicating pizza, meat, vegetables, pasta, potatoes, fish, beverages and popcorn.
2. Press “ ” 2 to confirm.
3. Press one of the 3 buttons to select the default weight in accordance with the menu table.
4. Press “ ” 2 to start cooking.

Example: If you want to use the “Auto Menu” option to cook 350 g of fish, proceed as follows.

1. Press the 1 button six times until the display shows “A-6”.
2. Press “ ” 2 to confirm.
3. Press the 3 button to select the weight of the fish you wish to cook, so that the display shows “350”.
4. Press “ ” 2 to start cooking.

AUTOMATIC MENU table of foods:

Menu	Weight	Display
A-1 Pizza	200 g	200
	400 g	400
A-2 Meat	250 g	250
	350 g	350
	450 g	450
A-3 Vegetables	200 g	200
	300 g	300
	400 g	400
A-4 Pasta	50 g (with 450 ml cold water)	50
	100 g (with 800 ml cold water)	100
A-5 Potatoes	200 g	200
	400 g	400
	600 g	600
A-6 Fish	250 g	250
	350 g	350
	450 g	450
A-7 Hot beverages	1 cup (120 ml)	1
	2 cups (240 ml)	2
	3 cups (360 ml)	3
A-8 Popcorn	85 g	85
	100 g	100

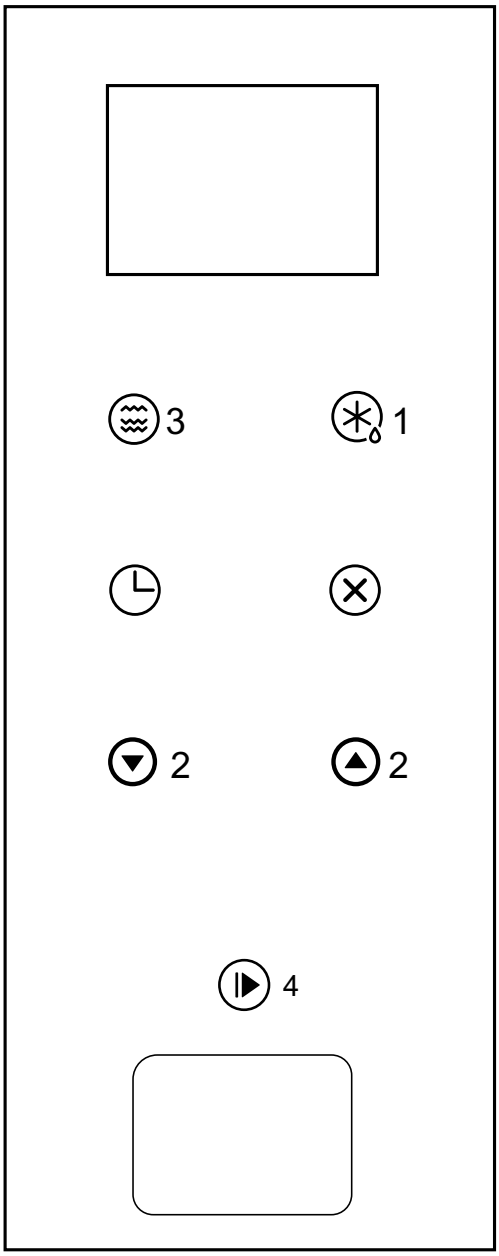

8. Multi-phase cooking

Setting a combination of two different types of cooking

At least 2 cooking phases can be set. When cooking in several phases, if one is defrosting, this process will be carried out as the first phase.

The available programmes are:

MICROWAVE + GRILL/COMBI
GRILL/COMBI+ MICROWAVE
WEIGHT/DEFROST+MICROWAVE
TIME/DEFROST+MICROWAVE
TIME/DEFROST+GRILL/COMBI
AUTO-MENU cannot be selected in multi-stage cooking.

Example: If you want to defrost food for 5 minutes, then cook at 80% microwave power for 7 minutes, proceed as follows:

1. Press “ ” **1** twice and the LED display will show “dEF2”.
2. Press one of the **2** buttons to select the defrost time so that the LED display shows “5:00”.
3. Press “ ” **3** once and the display will show “P100”.
4. Press “ ” **3** again or use the **2** buttons to select 80% microwave power.
5. Press “ ” **4** to confirm and the LED display will show “P 80”.
6. Press one of the **2** buttons to adjust the cooking time until the LED display shows “7:00”.
7. Press “ ” **4** to start cooking: the acoustic signal will sound once to signal the start of the first phase and the defrost time will start counting down; the acoustic signal will sound a second time as soon as the second cooking phase begins. When cooking is complete the acoustic signal will sound five times.

9. Displaying information

1. In microwave cooking, grill cooking and combi cooking, press “ ” to display the current oven power level for 3 seconds. After 3 seconds, the oven returns to its previous status.

2. During cooking, press “ ” to display the current time for 3 seconds.

10. Child Safety Lock Function

Safety lock: In standby mode, press “ ” for 3 seconds and a long beep sounds to indicate that the child safety lock is enabled; at this point the current time is also displayed, as long as the time has been set, otherwise the LED display shows “ [- -] ”.

Cancelling the safety lock: When the safety lock is enabled, press “ ” for 3 seconds; a long “beep” will sound to signal that the lock has been disabled.

11. Troubleshooting

Microwave oven interferes with television reception	Optimal radio and television reception may be affected while the microwave oven is in use. This interference is similar to that caused by small domestic electric appliances, such as blenders, vacuum cleaners and fans. This is an entirely normal occurrence.
Dim oven light	During microwave cooking at low power, the oven light may become dim. This is an entirely normal occurrence.
Build-up of steam on the door, hot air escaping from the air vents	During cooking, food may release steam. In particular, hot air may escape from the ventilation openings. Some steam may also build up on the oven door. This is an entirely normal occurrence.
Accidental oven activation with no food inside.	The oven must not be operated without food inside. This is actually very dangerous.

Malfunction	**Possible cause**
The oven will not start	Power plug not inserted properly. Make sure the oven power supply is enabled.
The oven does not heat up	Door not closed properly. Make sure there is no foreign material trapped between the door and the front of the cavity.
The glass tray makes a noise when the microwave oven is running	Build-up of dirt in the roller seat and on the bottom of the oven.
Sparks and popping noises in the oven (Electric arcs)	Plates used have metallic decorations. A metal fork or cooking utensil has been forgotten inside the oven. Too much aluminium foil is being used. A metal bag clip is being used.

Support

If the problem persists even after the above information is taken into account, contact the Technical Support Centre as per the attached list.

Never engage the services of technicians not authorised by Franke.

Specify:

- the type of fault;
- the appliance model (Art.);
- the serial number (S.N.).

This information is given on the appliance data plate, on the warranty certificate.

The label listing the technical data, serial number and brand is applied in a visible position on the oven door frame.

Never remove the data label.

In compliance with the Directive on waste electrical and electronic equipment (WEEE), this WEEE must be collected and processed separately. If in future it becomes necessary to dispose of this product, DO NOT discard it along with normal household waste. Take the product to a suitable waste electrical and electronic equipment (WEEE) collection point.

INSTRUCTIONS FOR SCRAPPING - OUR ENVIRONMENTAL PROTECTION POLICY

Our products are usually packaged using recyclable non-polluting materials which are not harmful to the environment. We would ask that users do their part by disposing of the packaging in a suitable manner. Contact your dealer or relevant local authority for details of your nearest collection, recycling and disposal centres.

Never dump all or part of the packaging in the environment. Packaging components, in particular plastic bags, present a suffocation hazard for children.

You should also dispose of your old appliance responsibly.

Important: take the appliance to your local organisation authorised to collect appliances for scrapping. Correct disposal allows intelligent recovery of valuable materials.

Before scrapping your appliance, it is important to remove the door and leave any shelves in their normal position, to ensure that children cannot become inadvertently trapped inside while playing.

You should also disable the power supply, removing the cord and plug.

ÍNDICE

Información de seguridad	2
Especificaciones técnicas	5
Limpieza	7
Utensilios de cocina guía sobre la vajilla	9
Materiales aptos para el uso en horno microondas	9
Materiales no aptos para el uso en horno microondas	10
Consejos para la cocción con microondas. Seguir estas recomendaciones	10
Para la cocción con microondas... Tener en cuenta lo siguiente	11
Visto de cerca	12
Instalación del plato giratorio	12
Instalación y conexión	13
Dibujo con medidas	17
Instrucciones de uso	18
1. Ajuste del reloj	18
2. Cocción con microondas microwave	19
3. Cocción grill o combinada	21
4. Inicio rápido	23
5. Descongelación por peso	24
6. Descongelación por tiempo	24
7. Menu automatico	25
8. Cocción en varias fases	27
9. Visualización de información	28
10. Función de bloqueo de seguridad para niños	28
11. Solución de errores	29
Asistencia	30

Se recomienda leer detenidamente estas instrucciones antes de utilizar el horno microondas y conservarlas con cuidado para consultas futuras. Si se siguen atentamente las instrucciones, el horno microondas se conservará en perfectas condiciones de uso durante muchos años.

CONSERVAR ESTAS INSTRUCCIONES CON CUIDADO

INFORMACIÓN DE SEGURIDAD

Lea detenidamente el manual del usuario y la información de seguridad antes de utilizar el horno.

Conserve el manual para poder consultarlo en el futuro.

El fabricante no se hará responsable de ningún daño que pueda producirse como consecuencia de la instalación incorrecta y el uso incorrecto, inadecuado o no razonable del dispositivo.

La seguridad eléctrica del horno solo estará garantizada si se conecta a un sistema de toma a tierra conforme a las regulaciones vigentes en la materia.

Para garantizar un funcionamiento seguro y eficiente de este dispositivo eléctrico:

- Acuda únicamente a centros de servicio técnico autorizados.
- No realice modificaciones al dispositivo.

Este aparato lo pueden utilizar niños a partir de 8 años y personas con capacidad motriz, sensorial o mental reducida o que no poseen la experiencia y los conocimientos necesarios siempre que lo utilicen bajo la supervisión de una persona responsable de su seguridad o reciban instrucciones sobre su uso. Los niños no deben jugar con el aparato. Los niños no deben llevar a cabo las tareas de limpieza y mantenimiento sin supervisión.

Este dispositivo no es un juguete.
No deje a los niños desatendidos cerca del dispositivo.
No deje que los niños toquen el dispositivo o sus controles durante su funcionamiento o inmediatamente después del mismo.

CAUCIÓN: Para evitar los riesgos derivados de un restablecimiento accidental del disyuntor térmico, este aparato no debe recibir alimentación de un dispositivo de conmutación externo como, por ejemplo, un temporizador, ni ser conectado a un circuito que encienda y apague regularmente la empresa de suministro

Compruebe que el dispositivo se instale de manera que permita la desconexión de la alimentación eléctrica con una distancia de apertura de contacto que garantice una desconexión completa en condiciones de sobretensión de categoría III. Los medios de desconexión deben estar incorporados en el cableado fijo de acuerdo con las reglas de cableado.

Use solo la sonda de temperatura recomendada para este horno.
El aparato no debe instalarse detrás de una puerta decorativa para evitar el sobrecalentamiento. Con el objetivo de evitar el sobrecalentamiento, el aparato no deberá instalarse tras una puerta decorativa.

Riesgo de sufrir quemaduras
Durante su uso, el aparato se calienta. Se debe tener precaución para evitar tocar los elementos calefactores dentro del horno. Mantenga alejados a los niños menores 8 años salvo que sean supervisados continuamente.

¡Riesgo de sufrir quemaduras!
Debido al aire caliente que sale del horno, el extremo del asidero de la puerta puede estar más caliente.
Compruebe siempre que los mandos de control estén en su posición de apagado cuando el horno no esté en uso.

ADVERTENCIA: Asegúrese de que el aparato está apagado antes de sustituir la lámpara para evitar la posibilidad de una descarga eléctrica.
No use limpiadores abrasivos ni rascadores metálicos afilados para limpiar el cristal de la puerta del horno/el cristal de la tapa con bisagras de la placa (según proceda), ya que puede rayar la superficie, lo cual podría dar lugar a la rotura del cristal.
No use limpiadores a vapor ni chorros de agua directos.

Si el cable de alimentación está dañado, debe ser reemplazado por el fabricante, su agente de servicio o personas igualmente cualificadas, para evitar cualquier tipo de riesgo.

Especificaciones técnicas

Frecuencia de las microondas:	2450 MHz
Tensión nominal:	220V 60Hz
Potencia de entrada nominal absorbida (microondas):	1.450 W
Potencia de salida nominal (microondas):	900 W
Potencia de entrada nominal (grill):	1.000 W
Capacidad del horno:	25 litros
Diámetro del plato giratorio:	Ø315 mm
Medidas externas:	595x401x388mm
Medidas internas:	368x328x206mm
Peso neto:	19.5 kg
Longitud del cable:	1000 mm

- La superficie posterior del aparato debe estar contra una pared.

Advertencia: No poner el horno en funcionamiento si:
- la puerta no está cerrada correctamente;
- las bisagras de la puerta están dañadas;
- las superficies de contacto entre la puerta y la parte frontal del horno están dañadas;
- la ventanilla de la puerta está dañada;
- dentro del horno se producen con frecuencia arcos eléctricos, aunque el horno no contenga ningún objeto metálico;

El horno **se podrá volver a utilizar** después de la debida reparación realizada por un técnico del servicio de asistencia.

- No encender el horno **en ausencia** del soporte giratorio o del anillo giratorio, o sin el plato en la posición correcta;
- **No encender nunca el horno microondas vacío;** si no contiene ningún alimento, podría producirse una sobrecarga eléctrica que podría dañarlo;
- No cubrir ni obstruir las **aberturas de ventilación;**
- antes de utilizar platos y recipientes en el microondas, comprobar que sean aptos para el uso en horno microondas (consultar el apartado sobre los tipos de platos);
- **No quitar la tapa de mica del lado derecho del horno**. Esta tapa retiene grasas y trozos de alimentos que podrían dañar el generador de microondas.
- No introducir en el horno **objetos inflamables**, ya que podrían arder al encenderse el horno.
- No utilizar el horno como **despensa**.
- No utilizar el horno para **freír**, ya que es imposible regular la temperatura del aceite calentado por el microondas.
- **Para evitar quemaduras**, ponerse guantes antes de asir los platos y recipientes y de tocar el horno.
- **No apoyarse sobre la puerta abierta del horno**. El horno podría dañarse, especialmente en el área abisagrada.

LIMPIEZA:

- **¡Advertencia!** Limpiar el horno microondas regularmente.
  Eliminar los residuos de alimentos (consultar el apartado sobre la limpieza del horno).
  Si el aparato no se mantiene bien limpio, puede ocurrir que se dañe la superficie,
  que se reduzca la duración del aparato y que se originen situaciones de peligro.
- Las superficies de contacto de la puerta (la parte frontal de la cavidad y la parte interna de la puerta) se deben mantener bien limpias para garantizar el funcionamiento correcto del horno.
- No utilice limpiadores abrasivos agresivos ni raspadores metálicos afilados para limpiar el cristal del horno; podrían erosionar la superficie y provocar la ruptura del cristal.
- Consejo para facilitar la limpieza de las paredes de la cavidad que puedan entrar en contacto con los alimentos:
  Coloque medio limón en un cuenco, añada 300 ml (1/3 de litro) de agua y caliente el horno de microondas a máxima potencia durante 10 minutos.
  Limpie el horno con un paño suave y seco.

Para reducir los riesgos de accidente, conectar el aparato a una toma con conexión a tierra.

PELIGRO
No desmontar el aparato.
Peligro de descargas eléctricas
El contacto con algunos componentes internos del aparato puede causar grave lesiones personales e incluso la muerte.
ADVERTENCIA
Peligro de accidente
No realizar mantenimiento ni reparaciones que requieran el desmontaje de revestimientos que protegen contra la exposición a las microondas; estas operaciones son peligrosas y deben ser realizadas por personal competente.

ATENCIÓN
Peligro de descargas eléctricas. El uso incorrecto de la conexión a tierra puede causar descargas eléctricas. Introducir la clavija en la toma sólo después de instalar correctamente el aparato y de comprobar que haya una conexión a tierra eficiente.

Este aparato está dotado de un cable con conductor a tierra y una clavija con conexión a tierra. Conectarlo a una toma dotada de conexión a tierra.
En caso de que se produzca un cortocircuito eléctrico, la conexión a tierra reduce el riesgo de descarga eléctrica proporcionando un escape a la corriente eléctrica.

LIMPIEZA
Cerciorarse de que el aparato esté desconectado de la toma de alimentación antes de comenzar la limpieza.
1. Después del uso, limpiar el interior del horno con un paño apenas humedecido.
2. Limpiar los accesorios como es habitual, con agua y jabón.
3. En caso de suciedad, con un paño húmedo limpiar cuidadosamente la puerta, el bastidor, la junta y las partes circunstantes.

Clavija de dos polos de sección circular

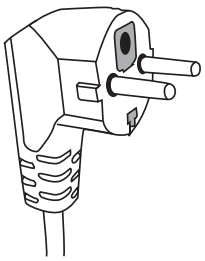

Si es necesario utilizar un kit con un cable de alimentación más largo o un prolongador:
1. Cerciorarse de que la sección del cable largo incluido en el kit o del prolongador sea igual o superior a la del cable en dotación.
2. El prolongador debe tener 3 conductores para permitir la conexión a tierra.
3. El cable largo debe colocarse de modo que no quede colgando de la superficie de apoyo del aparato, para evitar que se enganche y el aparato caiga al suelo.

UTENSILIOS de cocina
GUÍA SOBRE LA VAJILLA

Algunos utensilios no metálicos podrían no ser aptos para el uso en horno microondas. En caso de dudas, probar el utensilio en cuestión siguiendo este procedimiento.

Prueba de utensilios:

1. Verter 1 taza de agua fría (250 ml) en un recipiente apto para el uso en horno microondas e introducir el utensilio en cuestión.
2. Calentar a la máxima potencia durante 1 minuto.
3. Tocar con cuidado el utensilio. Si está caliente, no utilizarlo para la cocción en microondas.
4. No superar 1 minuto de calentamiento.

Materiales aptos para el uso en horno microondas.
Atención: con todos los materiales seguir las instrucciones del fabricante.

Utensilios	Notas
Bandeja doradora (accesorio)	La cara inferior de la bandeja doradora debe quedar al menos a 5 mm (3/16 pulgadas) del plato giratorio. El uso incorrecto puede causar la rotura del plato giratorio.
Platos y vajillas	Sólo si son aptos para la cocción en microondas. Seguir las instrucciones del fabricante. No utilizar vajillas agrietadas o quebradas.
Frascos de vidrio	Quitarles la tapa. Utilizarlos sólo para calentar apenas el contenido. La mayoría de los frascos de vidrio no es resistente al calor y se puede romper.
Artículos de vidrio	Sólo artículos de vidrio para horno, resistentes al calor. Comprobar que no tengan revestimientos metálicos. No utilizar vajillas agrietadas o quebradas.
Bolsas para la cocción en horno	No emplear abrazaderas metálicas para el cierre. Crear fisuras para permitir la salida del vapor.
Platos o tazas de papel	Utilizarlos sólo para cocinar/calentar poco tiempo. No dejar el horno funcionando sin vigilancia.
Servilletas de papel	Pueden utilizarse para calentar alimentos ya cocidos y absorber aceite y grasa. Utilizarlas sólo para calentar poco tiempo, manteniendo el proceso bajo control.
Papel de horno	Utilizarlo como protección para impedir salpicaduras o como cobertura para la cocción con vapor.
Materiales de plástico	Seguir las instrucciones del fabricante. Deben tener la indicación "Apto para microondas". Algunos recipientes de plástico se ablandan al calentarse el contenido. En las "bolsas de ebullición" y en las bolsas de plástico con cierre hermético se deben realizar orificios, fisuras o salidas de ventilación según las instrucciones en el envase.
Película de plástico	Se utiliza para cubrir los alimentos y evitar que la humedad residual se disperse durante la cocción. Evitar que la película de plástico entre en contacto con los alimentos.
Papel de seda	Utilizarlo como protección contra las salpicaduras y para mantener la humedad.

Materiales no aptos para el uso en horno microondas

Utensilios	Notas
Bandeja de aluminio	Puede provocar la formación de arcos eléctricos. Pasar los alimentos a un plato apto para la cocción en microondas.
Cartón para alimentos con asa metálica	Puede provocar la formación de arcos eléctricos. Pasar los alimentos a un plato apto para la cocción en microondas.
Utensilios metálicos o con acabados metálicos	El metal protege los alimentos de las microondas. Los acabados metálicos pueden provocar la formación de arcos eléctricos.
Abrazaderas de cierre metálicas	Pueden causar la formación de arcos eléctricos, con el consiguiente peligro de incendio en el horno.
Bolsas de papel	Pueden originar un incendio en el horno.
Espuma plástica expandida	La espuma plástica expandida puede fundirse o contaminar el líquido en su interior si las temperaturas son elevadas.
Madera	Después del uso en el microondas, al secarse, la madera se puede quebrar o agrietar.

Consejos para la cocción con microondas. Seguir estas recomendaciones:

- Antes de calentar o cocinar alimentos con cáscara o piel (por ej. manzanas, tomates, patatas, chorizos), perforarlos para que no se quemen. Cortar el alimento en trocitos antes de cocinarlo.
- Antes de utilizar un recipiente o un plato, comprobar que sea apto para el uso en horno microondas (ver el apartado sobre los tipos de utensilios de cocina).
- Con los alimentos de bajo porcentaje de humedad (por ejemplo, al descongelar pan, preparar palomitas, etc.), la evaporación es muy rápida.
  El horno funciona casi como si estuviera vacío, por lo que los alimentos podrían quemarse. El horno y el recipiente podrían dañarse. Programar el tiempo estrictamente necesario y mantener la cocción bajo control.
- En el microondas no es posible calentar grandes cantidades de aceite (para fritura).
- Retirar los alimentos precocidos de los recipientes, ya que éstos no siempre son resistentes al calor. Atenerse a las instrucciones del fabricante.
- Si para la cocción se van a emplear varios recipientes (por ejemplo, tazas), distribuirlos de manera uniforme sobre el plato giratorio.
- No cerrar las bolsas de plástico con clips metálicos. Utilizar clips de plástico. Perforar las bolsas en varios puntos para facilitar la salida del vapor.
- Durante la cocción, en la ventanilla de la puerta del horno podría formarse vapor que podría gotear. Esta situación es normal y podría incluso no notarse en caso de baja temperatura ambiente. Además, no afecta el funcionamiento correcto y seguro del horno. Al concluirse la cocción, eliminar el agua formada por la condensación.
- Al calentar líquidos, utilizar recipientes con una abertura ancha para facilitar la salida del vapor.

Preparar los alimentos siguiendo las instrucciones y respetar los tiempos de cocción y los niveles de potencia indicados en las tablas de cocción de los alimentos en modo automático. Los números son sólo indicativos y dependen del estado inicial, la temperatura, la humedad y el tipo de alimento. Se recomienda regular los tiempos de cocción y los niveles de potencia según cada situación. En base a las características del alimento, podía ser necesario aumentar o reducir los tiempos de cocción o los niveles de potencia.

Para la cocción con microondas... tener en cuenta lo siguiente:

1. Cuanto más baja sea la temperatura, más largo será el tiempo de cocción.
2. Cuanto más líquidos sean los alimentos, más rápidamente se calentarán.
3. La cocción resultará más uniforme si el alimento se distribuye de manera uniforme sobre el plato giratorio. Si se apoyan alimentos densos en la parte externa del plato y alimentos menos densos en el centro del plato, se podrán calentar distintos tipos de alimentos simultáneamente.
4. La puerta del horno se puede abrir en cualquier momento. Al abrirla, el horno se apagará automáticamente. El funcionamiento se reanudará al cerrar la puerta y pulsar la tecla de encendido.
5. Los alimentos cubiertos necesitan menos tiempo de cocción y conservan mejor sus propiedades. Las tapas deben permitir el paso de las microondas y deben tener pequeños orificios para facilitar la salida del vapor.

VISTO DE CERCA

Nombres de los componentes del horno y sus accesorios

Sacar el horno y todos los materiales contenidos en la caja y en el interior del horno. El horno se suministra con los siguientes accesorios:

Plato de cocción	D
Grupo anillo del plato giratorio	C
Manual de instrucciones	

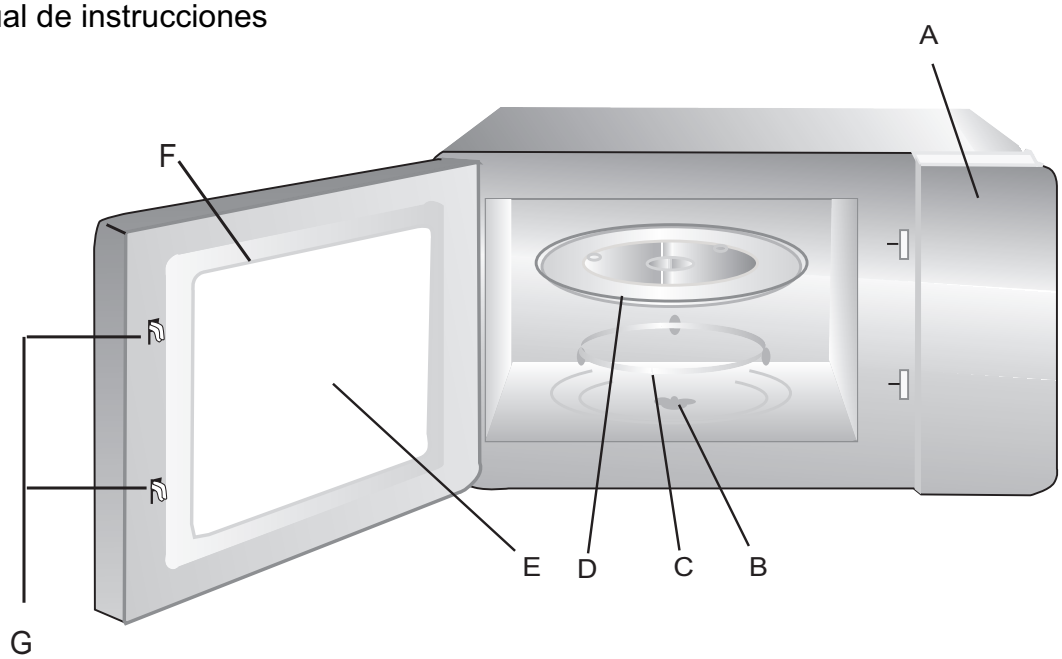

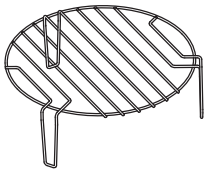

Soporte para grill

A) Panel de mando
B) Eje del plato giratorio
C) Grupo anillo del plato giratorio
D) Plato de cocción
E) Puerta de control
F) Grupo puerta
G) Sistema de bloqueo de seguridad

Instalación del plato giratorio

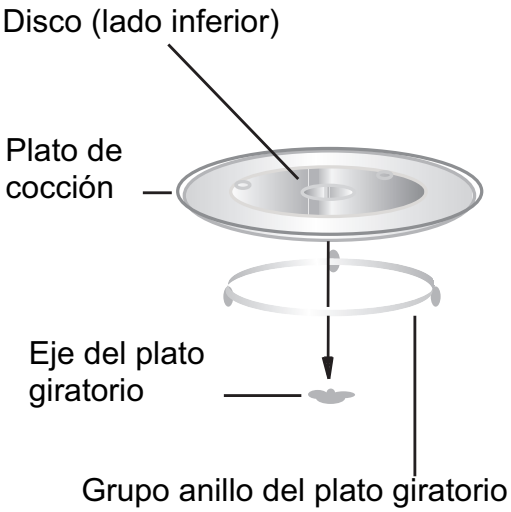

No colocar el plato de cocción en sentido contrario. El movimiento del plato de cocción no debe ser obstaculizado.
Para la cocción siempre hay que utilizar tanto el plato de cocción como el grupo anillo del plato giratorio.
Todos los alimentos y los recipientes para alimentos se deben colocar sobre el plato de cocción.
Si el plato de cocción o el grupo anillo del plato giratorio se agrieta o se rompe, contactar con el centro de asistencia autorizado más cercano.

Instalación y conexión

1. Este aparato ha sido diseñado exclusivamente para el uso como electrodoméstico.
2. El horno en cuestión ha sido diseñado como aparato de empotrar.
3. Seguir las instrucciones de instalación.
4. El aparato se puede instalar en un armario de material resistente al calor montado sobre la pared, de 60 cm de ancho (de 55 cm de profundidad como mínimo, y al menos a 85 cm del suelo).
5. El aparato está dotado de clavija y simplemente se debe conectar a una toma correctamente instalada, dotada de conexión a tierra.
6. La tensión de red tiene que coincidir con la tensión indicada en la etiqueta de datos nominales del aparato.
7. Las operaciones de instalación de la toma y de sustitución del cable de alimentación deben ser efectuadas exclusivamente por un electricista especializado. Si después de la instalación la clavija no está accesible, es necesario instalar un dispositivo de desconexión omnipolar del lado de la instalación del aparato que garantice un espacio libre de al menos 3 mm para los contactos.
8. Está prohibido utilizar adaptadores, zapatillas de varias tomas y prolongadores. Las sobrecargas de corriente podrían causar incendios.

La superficie accesible puede recalentarse durante el uso.

Instrucciones de Instalación

Leer detenidamente el Manual antes de la Instalación

Atención

Conexión Eléctrica

El honro dispone de una clavija que sólo puede conectarse a un enchufe con la toma de tierra adecuada. De acuerdo con las regulaciones pertinentes, sólo un electricista cualificado podrá instalar el enchufe y, si fuese necesario, cambiar el cable de conexión.

Si no hay enchufe ha de instalarse uno con un interruptor de varias clavijas y un hueco de contacto de al menos 3 mm.

La cavidad de encastre no puede tener pared delante del electrodoméstico.

La altura mínima de instalación es 85 cm.

No cubrir las salidas de ventilación ni los puntos de absorción de aire.

A. Mueble encastrado

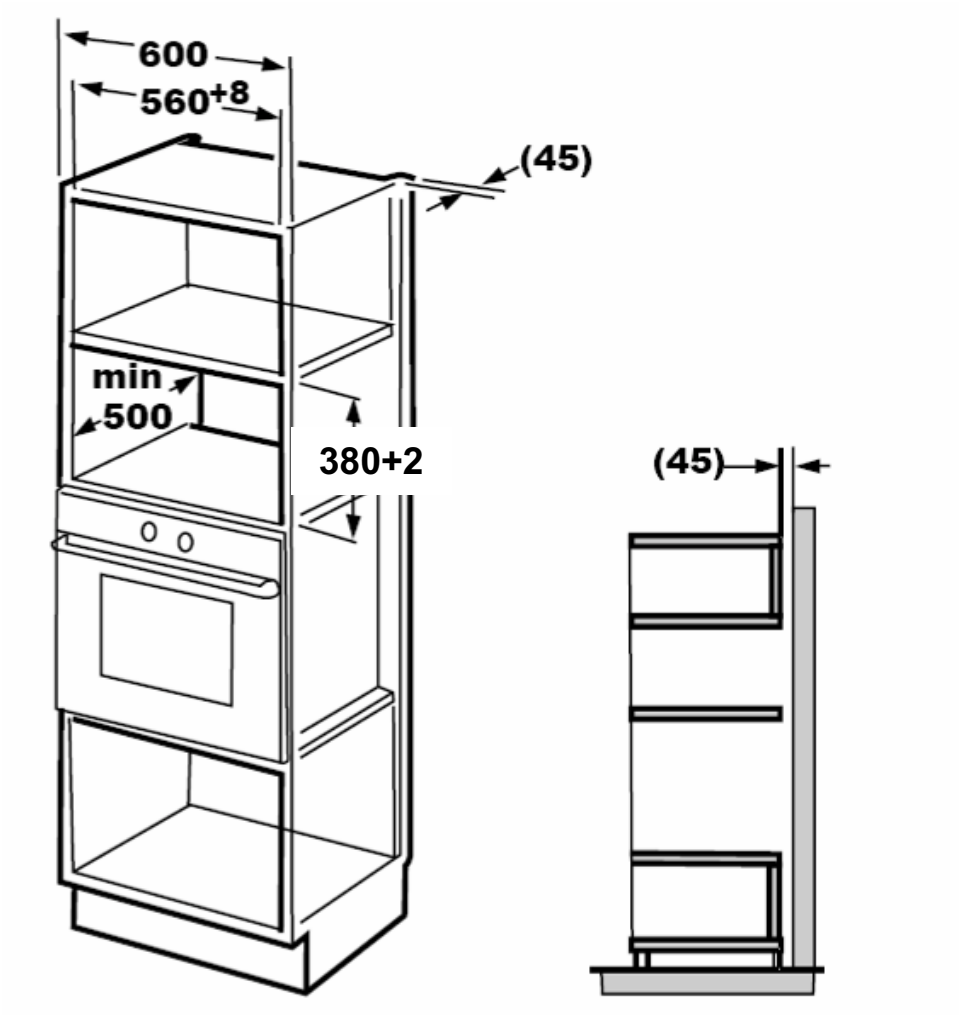

B. Preparación de la cavidad

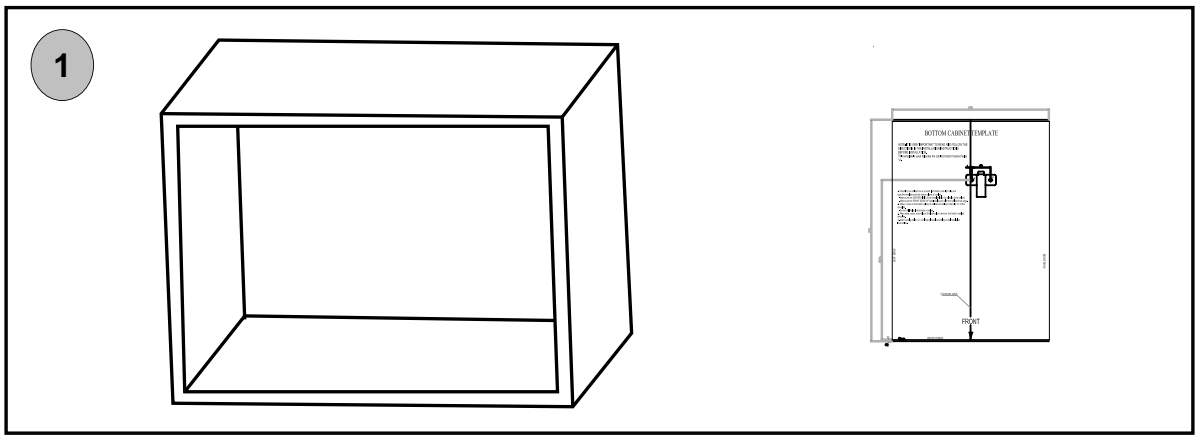

1. Poner la PLANTILLA DEL FONDO DE LA CAVIDAD en el fondo de la cavidad. Hacer coincidir la línea central de la plantilla con el fondo de la cavidad.

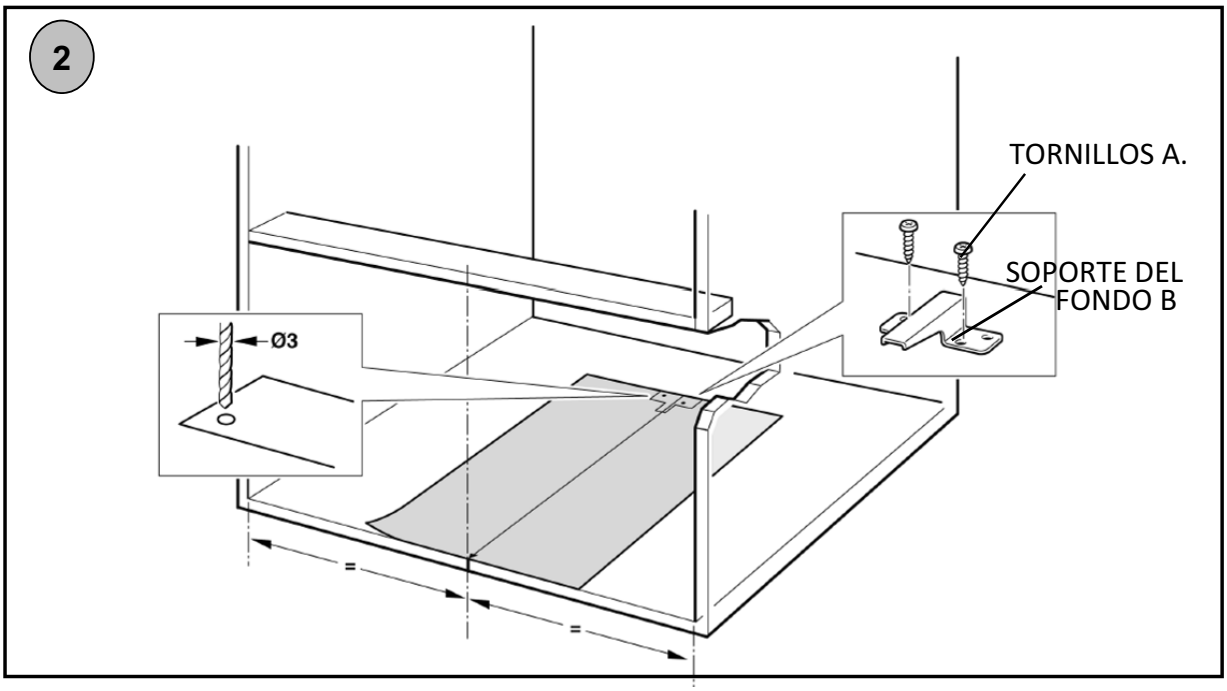

2. Fijar el SOPORTE DEL FONDO B con dos TORNILLOS A.
Retirar la PLANTILLA DEL FONDO DE LA CAVIDAD.

C. Instalación del horno

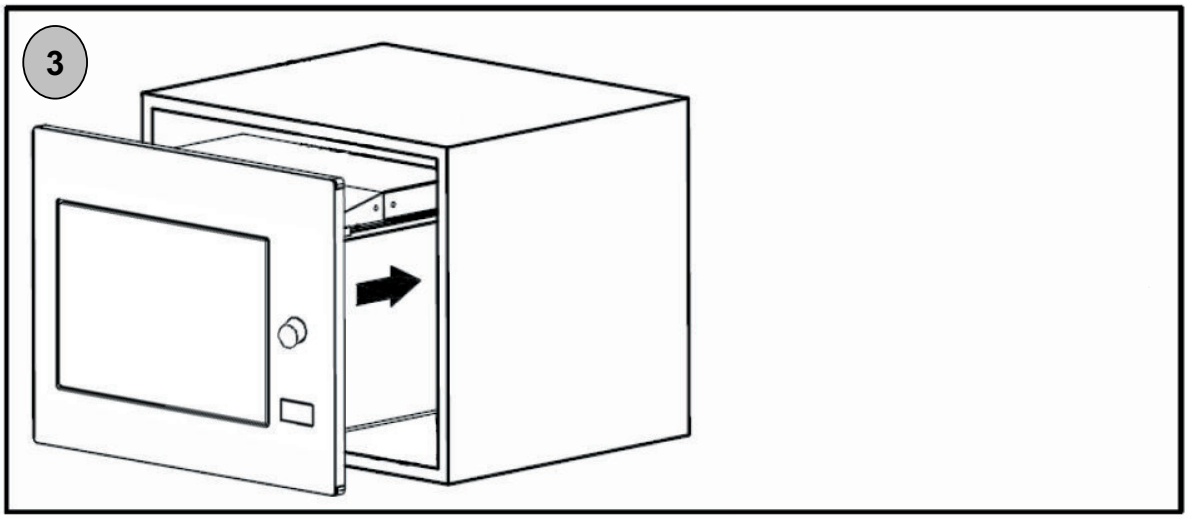

3. Instalar el horno en la cavidad.

* No machacar ni doblar el cable eléctrico.

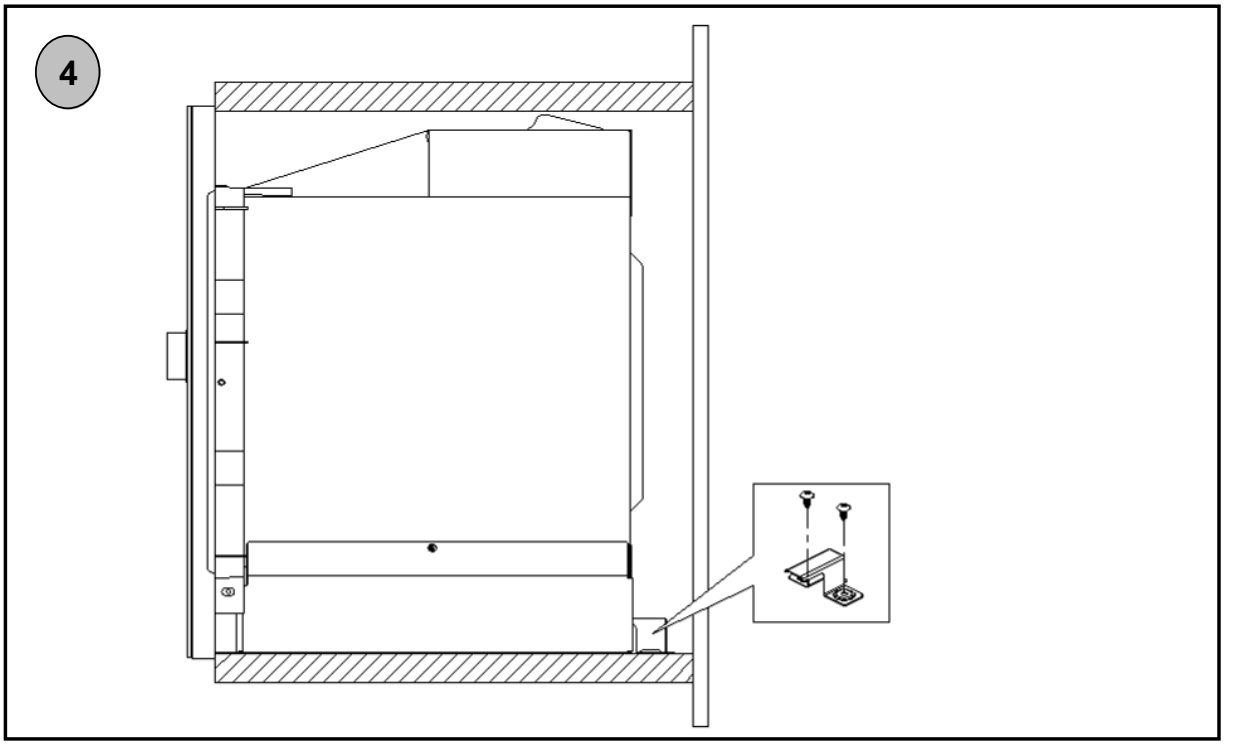

4. El Soporte del Fondo B se coloca contra la rejilla posterior del horno.

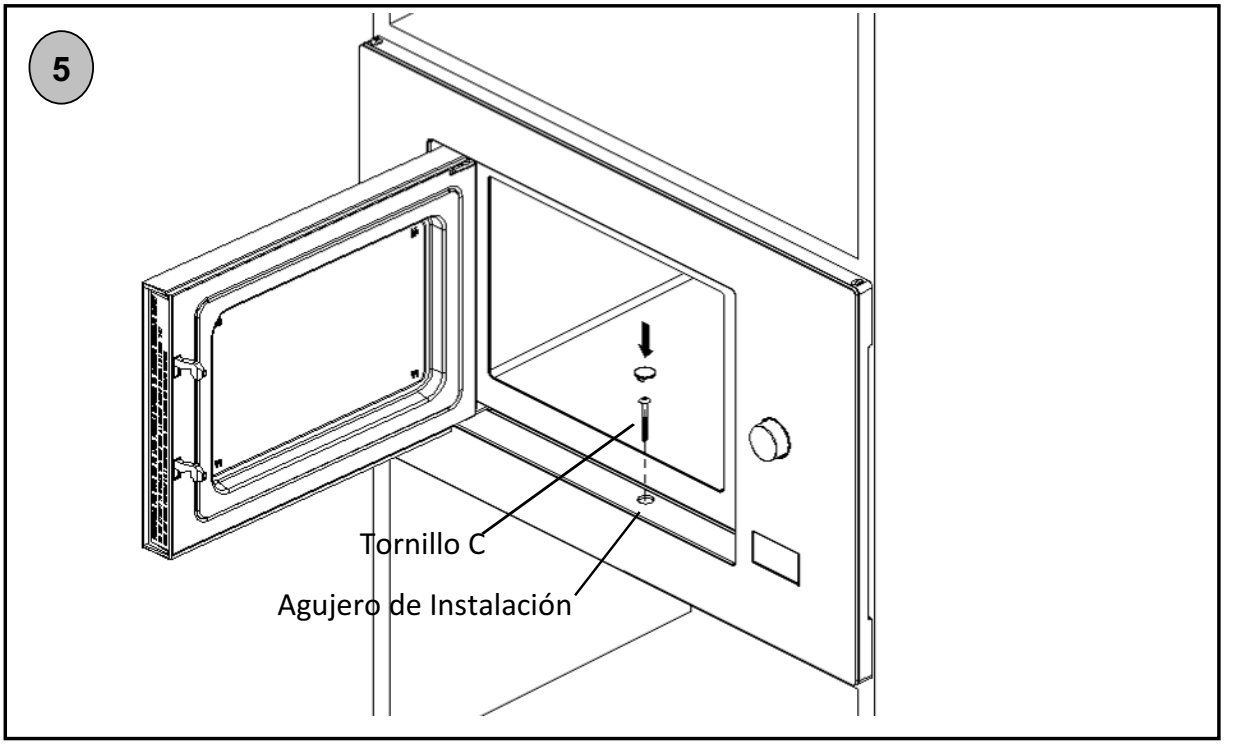

5. Abrir la puerta, fijar el horno a la cavidad con el TORNILLO C en el AGUJERO DE INSTALACIÓN del TRIM-KIT. A continuación fijar la COBERTURA DE PLÁSTICO TRIM-KIT al AGUJERO DE INSTALACIÓN.

DIBUJO CON MEDIDAS

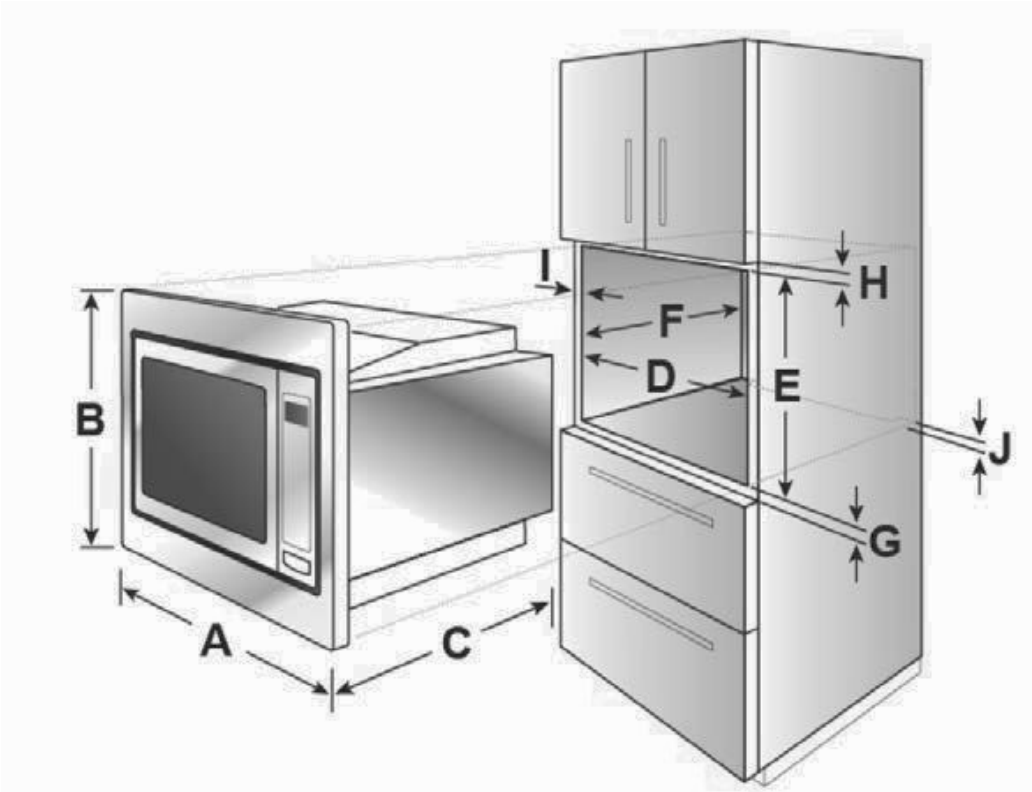

A	595mm
B	388mm
C	401mm
D	560mm
E	380mm
F	Min 500mm
G	10mm
H	10mm
I	20mm
J	45mm

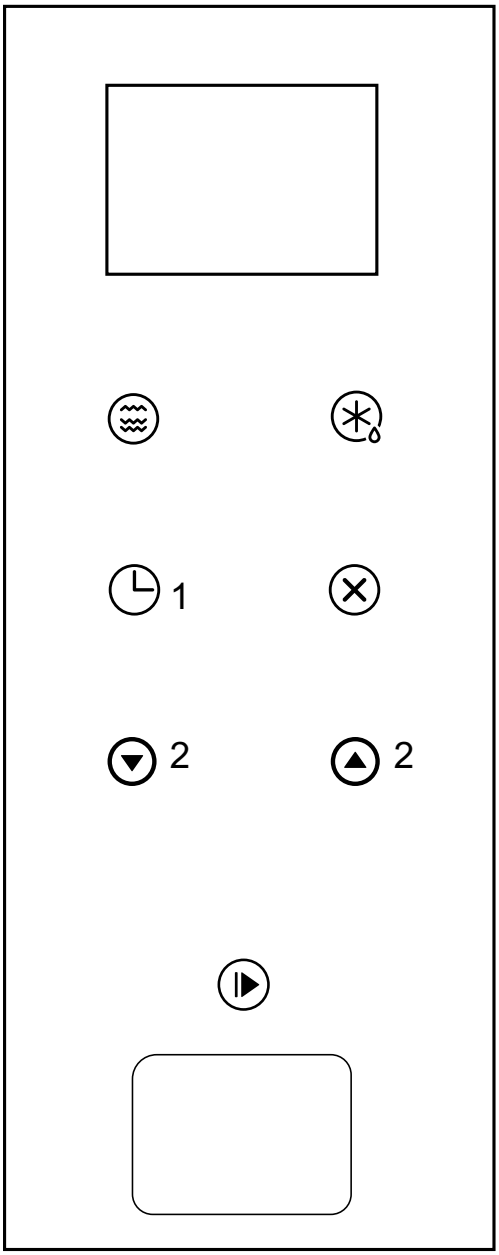

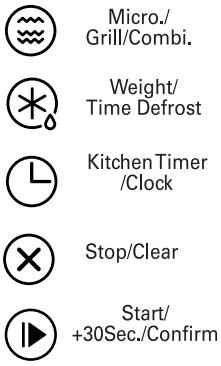

1. Ajuste del reloj

Cuando el horno microondas se conecta a la alimentación eléctrica, emite una señal acústica y en el display aparece "0:00".

1. Pulsar " " (Timer cocción/reloj) dos veces para seleccionar el ajuste del reloj; las cifras de las horas comienzan a parpadear.
2. Pulsar una de las teclas **2** para ajustar las cifras de las horas entre 0 y 23.
3. Pulsar " " (Timer cocción/reloj) una vez; las cifras de los minutos comienzan a parpadear.
4. Pulsar una de las teclas **2** para ajustar las cifras de los minutos entre 0 y 59.
5. Pulsar una vez " " (Timer cocción/reloj) para finalizar el ajuste del reloj. ":" comienza a parpadear; se visualiza la hora.

Nota:
1. Si el reloj no está ajustado, la hora no se visualiza.
2. Durante el procedimiento de ajuste del reloj, si se pulsa " " (Parar/Borrar), el horno vuelve automáticamente al estado anterior.

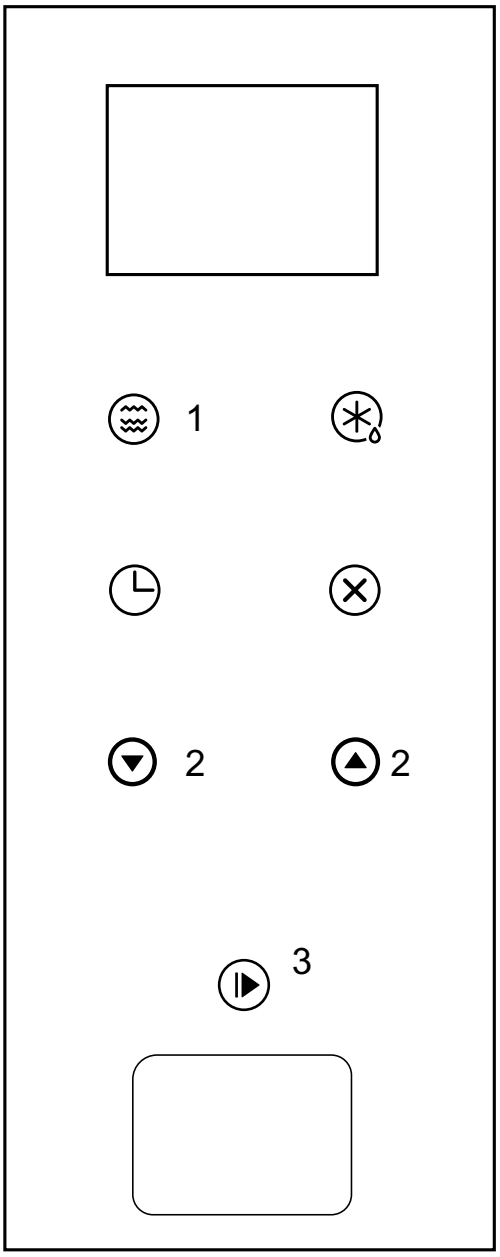

2. Cocción con microondas MICROWAVE

1. Pulsar " " (Microondas); en el display aparece "P100".
2. Pulsar otra vez la tecla **1** o elegir una de las teclas **2** para seleccionar la potencia: cada vez que se pulsa la tecla aparecen en sucesión "P100", "P80", "P50", "P30" y "P10".
3. Luego pulsar " " (Start+30s/confirmar) **3** para confirmar y pulsar una de las teclas **2** para programar los tiempos de cocción en el intervalo de 0:05 a 95:00.
4. Pulsar " " **3** para dar inicio a la cocción.

Ejemplo: Para utilizar el 80% de la potencia del microondas y cocinar el alimento 20 minutos, programar el horno de la siguiente manera.

1. Pulsar una sola vez " " (Microondas); en el display aparece "P100".
2. Pulsar otra vez la tecla Microwave para seleccionar el 80% de la potencia del horno microondas.
3. Pulsar " " (Start+30s/confirmar) para confirmar; en el display aparece "P 80".
4. Pulsar una de las teclas **2** para regular el tiempo de cocción hasta que aparezca "20:00".
5. Pulsar " " (Start+30s/confirmar) para dar inicio a la cocción.

VALORES PORCENTUALES TECLA "Microwave" (Microondas)

Display	Potencia microondas
P100	100% - 900 W
P80	80% - 720 W
P50	50% - 450 W
P30	30% - 270 W
P10	10% - 90 W

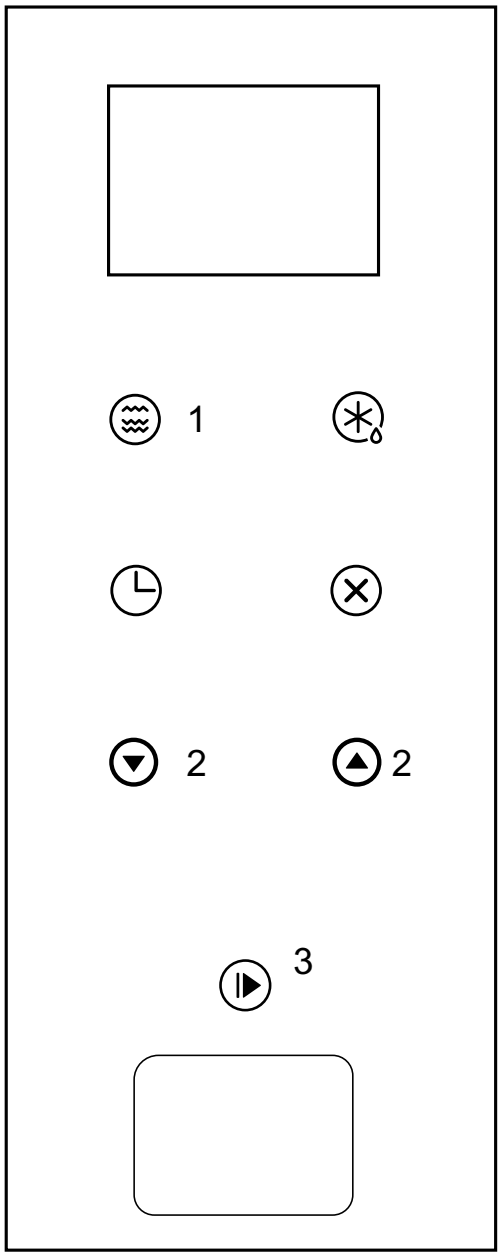

3. Cocción grill o combinada

Al pulsar varias veces la tecla " " . 1, en el display aparece "G" o "C-1" o "C-2". Para seleccionar G (grill) o C-1 o C-2 (combi) también se puede pulsar una de las teclas 2.
Elegido el tipo de cocción, pulsar " " (Start+30s/confirmar) 3 para confirmar; para programar el tiempo de cocción pulsar una de las teclas 2 Tiempo seleccionable de 0:05 a 95:00.
Pulsar " " (Start/+30s/confirmar) 3 de nuevo para dar inicio a la cocción.

Ejemplo: Para utilizar el 55% de la potencia del microondas y el 45% de la potencia del grill (C-1) y cocinar el alimento 10 minutos, programar el horno de la siguiente manera.

1. Pulsar la tecla 1 (Micro/Grill/Combinada) siete veces: en el display aparece "C-1".
2. Pulsar " " (Start+30s/confirmar) para confirmar: en el display aparece "C-1".
3. Pulsar una de las teclas 2 Tiempo seleccionable de 0:05 a 95:00. Para hacer avanzar rápidamente el tiempo de cocción, mantener la tecla pulsada.
4. Pulsar " " (Start+30s/confirmar) para dar inicio a la cocción.

Instrucciones del teclado Grill/Combi (Grill/Combinada)

Display	Potencia microondas	Potencia grill
G	0%	100%
C-1	55%	45%
C-2	36%	64%

Nota: cuando el horno alcanza la mitad del tiempo de cocción previsto con el grill, emite una señal acústica de advertencia dos veces. Para optimizar el resultado de este tipo de cocción, a la mitad del tiempo conviene abrir la puerta e invertir el alimento; cerrar la puerta y pulsar nuevamente " " (Start+30s/confirmar) para continuar con la cocción. En caso contrario, el horno continúa la cocción hasta finalizar el tiempo de cocción programado.

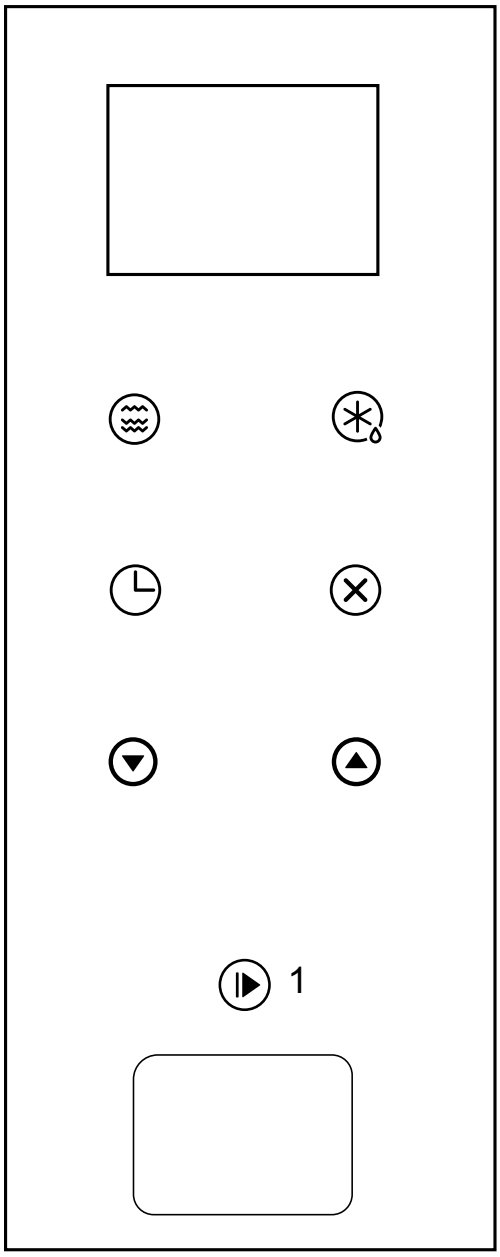

4. Inicio rápido

1. Pulsar " " (Start+30s/confirmar) 1 para dar inicio a la cocción con el 100% de la potencia; si la tecla se pulsa varias veces, el tiempo de cocción aumenta 30 segundos cada vez, hasta un máximo de 95 minutos.

Timer señalizador acústico (no interrumpe la cocción)

1. Pulsar una vez " " (Timer cocción/reloj): en el display aparece 00:00 y el indicador del temporizador se enciende.
2. Pulsar una de las teclas " " para introducir el tiempo correcto. (El tiempo máximo de cocción es 95 minutos.)
3. Pulsar " " (Start+30s/confirmar 1) para confirmar la programación; el indicador del temporizador se enciende y parpadea.
4. Al alcanzar el tiempo preestablecido, el indicador del temporizador se apaga. La señal acústica suena 5 veces. Si en el reloj se ha ajustado la hora (sistema 24 horas), el display muestra la hora actual.

Nota: el tiempo es visualizado por el timer en un formato diferente del formato de las 24 horas, tratándose precisamente de un timer.

Interrupción del ciclo de cocción

El proceso de cocción se puede interrumpir en cualquier momento pulsando una vez la tecla STOP/CLEAR y abriendo la puerta del horno. En ambos casos:

La emisión de microondas se interrumpe de inmediato.

Para reanudar el proceso, cerrar la puerta y pulsar la tecla START.

Para anular el proceso, pulsar otra vez la tecla STOP/CLEAR.

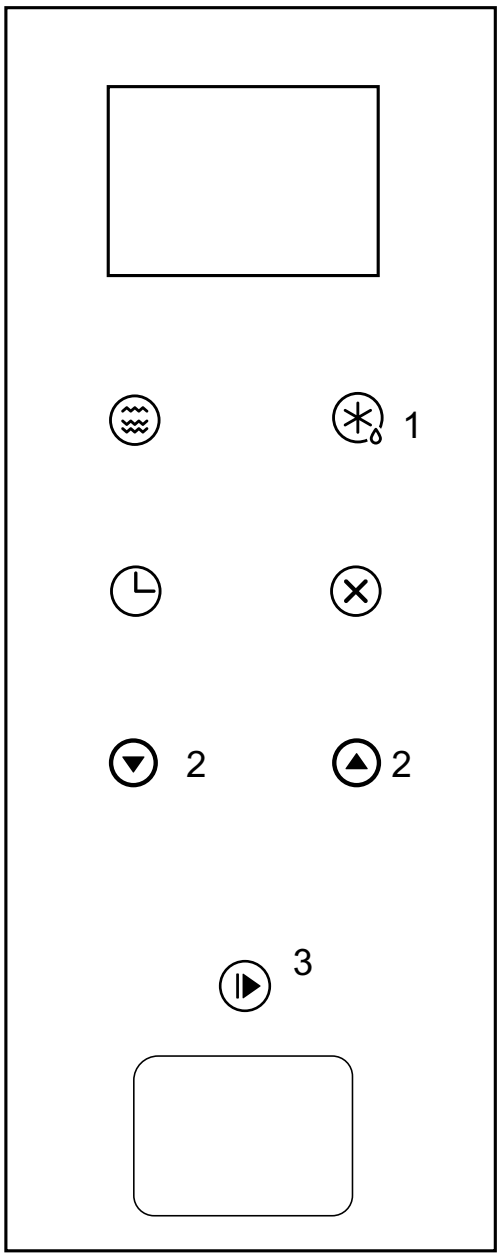

5 Descongelación por peso

1. Pulsar " " (Descongelación por peso 1) una sola vez; en el display aparece "dEF1".
2. Pulsar una de las teclas " " 2 para seleccionar el peso del alimento en cuestión entre 100 y 2000 g.
3. Pulsar " " (Start+30s/confirmar 3) para dar inicio a la descongelación.

6. Descongelación por tiempo

1. Pulsar " " (Descongelación por tiempo 1) dos veces; en el display aparece "dEF2".
2. Pulsar una de las teclas " " 2 para seleccionar el tiempo de descongelación. El tiempo MÁX. es 95 minutos.
3. Pulsar " " (Start+30s/confirmar 3) para dar inicio a la descongelación.

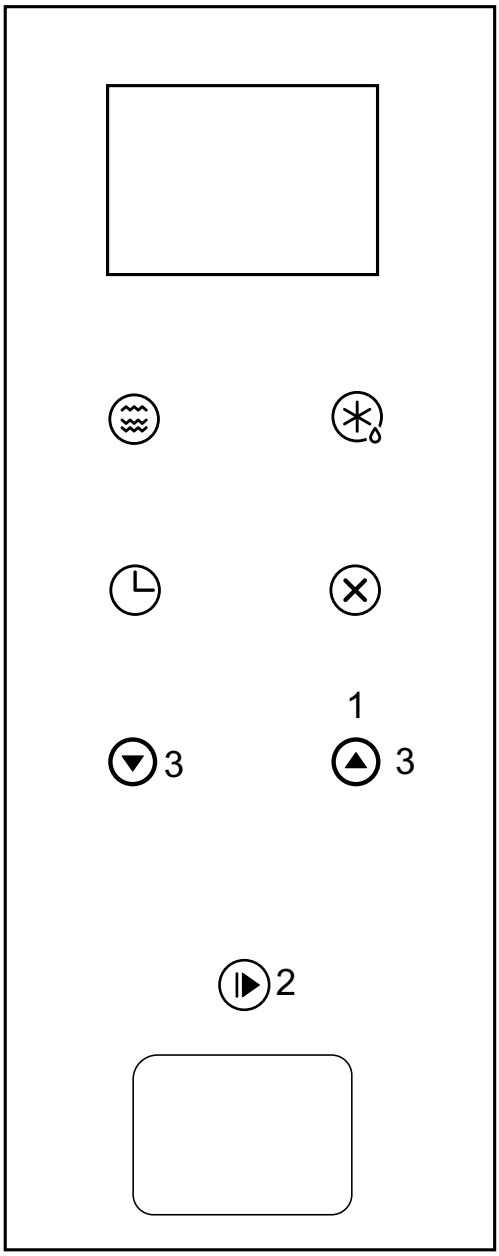

7. Menú Automático

1. Pulsar la tecla **1**, para seleccionar el menú: aparecen de "A-1" a "A-8", que significan pizza, carne, verduras, pasta, patatas, pescado, bebidas y palomitas.
2. Pulsar " " (Start+30s/confirmar **2**) para confirmar.
3. Pulsar una de las teclas **3** para seleccionar el peso predefinido en base a la tabla del menú.
4. Pulsar " " (Start+30s/confirmar **2**) para dar inicio a la cocción.

Ejemplo: Si se desea utilizar la opción "Auto Menu" (Menú Automático) para cocinar 350 g de pescado:

1. Pulsar seis veces la tecla **1**; aparece "A-6".
2. Pulsar " " (Start+30s/confirmar **2**) para confirmar.
3. Pulsar la tecla **3** para seleccionar el peso del pescado a cocinar, hasta que el display indique "350".
4. Pulsar " " (Start+30s/confirmar **2**) para dar inicio a la cocción.

Tabla de alimentos para el MENÚ AUTOMÁTICO:

Menú	Peso	Display
A-1 Pizza	200 g	200
	400 g	400
A-2 Carne	250 g	250
	350 g	350
	450 g	450
A-3 Verduras	200 g	200
	300 g	300
	400 g	400
A-4 Pasta	50 g (con 450 ml de agua fría)	50
	100 g (con 800 ml de agua fría)	100
A-5 Patatas	200 g	200
	400 g	400
	600 g	600
A-6 Pescado	250 g	250
	350 g	350
	450 g	450
A-7 Bebidas calientes	1 taza (120 ml)	1
	2 tazas (240 ml)	2
	3 tazas (360 ml)	3
A-8 Palomitas	85 g	85
	100 g	100

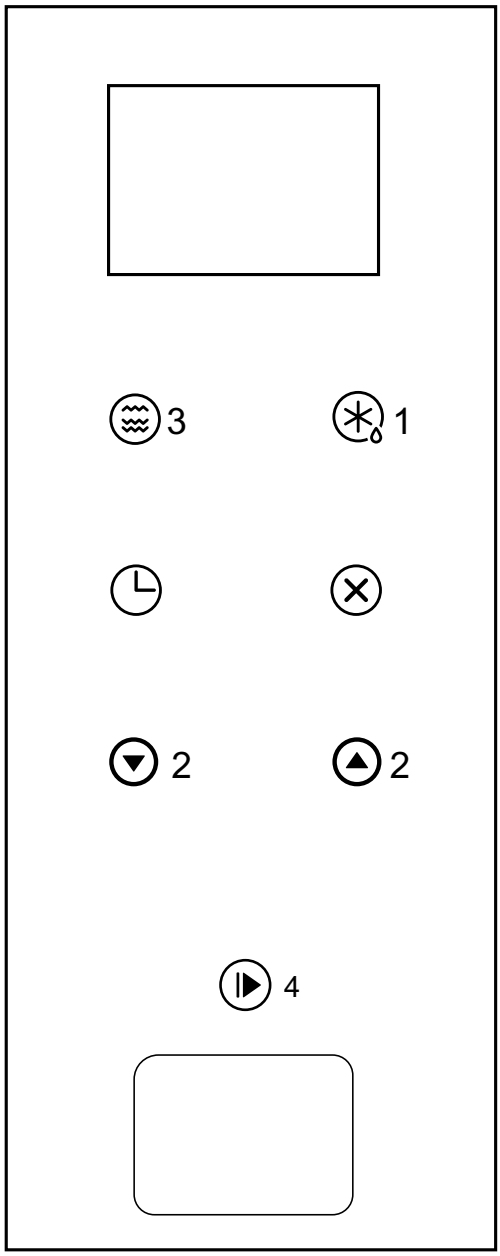

8. Cocción en varias fases

Programación de dos tipos de cocción juntos

Es posible programar 2 o más fases de cocción. La fase de descongelación, si la hay, deberá ser la primera.

Los programas disponibles son:

MICROONDAS + GRILL/COMBI
GRILL/COMBI+ MICROONDAS
DESCONGELACIÓN/PESO+ MICROONDAS
DESCONGELACIÓN/TIEMPO+MICROONDAS
DESCONGELACIÓN/TIEMPO+GRILL/COMBI
AUTO-MENU no se puede seleccionar para la cocción en varias fases.

Ejemplo: Si se desea descongelar un alimento 5 minutos y luego cocinarlo al 80% de la potencia con microondas durante 7 minutos:

1. Pulsar " " (Descongelación por tiempo **1**) dos veces; en el display aparece "dEF2".
2. Pulsar una de las teclas **2** para seleccionar el tiempo de descongelación, de modo que aparezca "5:00".
3. Pulsar una sola vez " " (Microondas **3**); en el display aparece "P100".
4. Pulsar de nuevo " " (Microondas **3**) o con las teclas **2** seleccionar el 80% de la potencia del horno microondas.
5. Pulsar " " (Start+30s/confirmar **4**) para confirmar; en el display aparece "P 80".
6. Pulsar una de las teclas **2** para ajustar el tiempo de cocción, de modo que aparezca "7:00".
7. Al pulsar " " (Start+30s/confirmar **4**) comienza la cocción: al comenzar la primera fase, suena una señal acústica que indica el inicio de la cuenta regresiva del tiempo de descongelación; una segunda señal acústica indica la segunda fase de cocción. Al concluirse la cocción, la señal acústica suena cinco veces.

9. Visualización de información

1. Durante la cocción con microondas, grill y combinada, al pulsar " " durante 3 segundos se visualiza la potencia actual del horno. A los 3 segundos el horno vuelve al estado anterior.

2. Durante la cocción, al pulsar " " (Timer cocción/reloj) durante 3 segundos se visualiza la hora actual.

10. Función de bloqueo de seguridad para niños

Bloqueo de seguridad: En estado de espera, al pulsar " " (Parar/Borrar) 3 segundos suena una larga señal acústica que indica que se ha activado el bloqueo de seguridad; en el display aparece la hora actual, si el reloj se ha ajustado; de lo contrario, aparece la indicación "[- -] ".

Desactivación del bloqueo de seguridad: Con el bloqueo de seguridad activado, pulsar " " (Parar/Borrar) 3 segundos; suena una larga señal acústica que indica que el bloqueo se ha desactivado.

11. Solución de errores

El horno microondas interfiere con la recepción del televisor.	La recepción de la radio y la televisión puede verse afectada durante el uso del horno microondas. La interferencia es similar a la que causan los electrodomésticos pequeños: licuadoras, aspiradoras, ventiladores. Este efecto es totalmente normal.
La luz del horno es débil.	Durante la cocción con microondas a baja potencia, la luz del horno puede debilitarse. Este efecto es totalmente normal.
Cúmulo de vapor sobre la puerta. Salida de aire caliente por las aberturas de ventilación.	Durante la cocción puede producirse la salida de vapor de los alimentos. Es posible que salga aire caliente por las aberturas de ventilación. Es posible que se acumule vapor sobre la puerta del horno. Este efecto es totalmente normal.
Puesta en funcionamiento accidental del horno sin alimentos en su interior.	Está prohibido hacer funcionar el horno sin alimentos en su interior. En efecto, esto es muy peligroso.

Defecto de funcionamiento	**Causa posible**
Imposible poner el horno en funcionamiento.	Clavija de alimentación no conectada correctamente. Comprobar que la alimentación del horno esté activada.
El horno no calienta.	Puerta no cerrada correctamente. Comprobar que no haya ningún objeto entre la puerta y la parte frontal de la cavidad.
El plato de cocción hace ruido durante el funcionamiento del microondas.	Cúmulo de suciedad en la zona de apoyo del rodillo y sobre el fondo del horno.
Chispas y explosiones en el horno (arcos eléctricos)	Se están utilizando platos con decoraciones metálicas. Ha quedado un tenedor o un utensilio metálico dentro del horno. Se están utilizando demasiadas hojas de aluminio. Se está utilizando un cierre con hilo metálico.

Asistencia

En caso de no poder resolver un problema de funcionamiento, llamar al Centro de Asistencia Técnica tras consultar la lista adjunta.

No recurrir nunca a técnicos no autorizados por Franke.

Comunicar:

- el tipo de anomalía;
- el modelo de aparato (Art.);
- el número de serie (S.N.).

Esta información se encuentra en la placa de características reproducida en el certificado de garantía.

La etiqueta que indica los datos técnicos, el número de serie y la marca se encuentra en una posición visible de la estructura de la puerta del horno.

No quitar nunca la etiqueta de datos.

De conformidad con la Directiva RAEE, los desechos de aparatos eléctricos y electrónicos se deben recolectar y procesar por separado. Si en el futuro hubiera que desechar este producto, se ruega NO eliminarlo junto con los desechos domésticos comunes. Entregar el producto en un centro especializado en la recolección de desechos de aparatos eléctricos y electrónicos.

INSTRUCCIONES PARA LA ELIMINACIÓN - NUESTRA POLÍTICA DE PROTECCIÓN

Nuestros productos se embalan sólo con materiales no contaminantes, no perjudiciales para el medio ambiente, reciclables. Rogamos a los usuarios colaborar con la eliminación correcta de los embalajes. Contactar con el revendedor o las organizaciones locales competentes para averiguar la dirección de centros de recolección, reciclado y eliminación.

No abandonar el embalaje total o parcialmente en el medio ambiente. Hay partes del embalaje, especialmente las bolsas de plástico, que implican riesgos de sofocamiento para los niños.

Eliminar los aparatos usados de manera adecuada.

Importante: entregar el aparato a la organización local autorizada para la recolección de aparatos desguazados. La eliminación correcta permite la recuperación inteligente de materiales de valor.

Antes de desguazar el aparato, es importante quitarle las puertas y dejar los estantes en la posición de uso para asegurarse de que los niños no queden atrapados en el interior del horno.

Desactivar la alimentación y quitar el cable y la clavija.

ÍNDICE

Informação sobre segurança	2
Especificações técnicas	5
Limpeza	7
Utensílios de cozinha guia de loiça	9
Materiais adequando à utilização no forno microondas	9
Materiais não adequados à utilização com fornos microondas	10
Sugestões para cozinhar no microondas (seguir as seguintes recomendações)	10
Ao cozinhar no microondas ter presente o que se segue	11
Visto de perto	12
Installazione del piatto girevole	12
Instalação e ligação	13
Dimensões	17
Instruções de utilização	18
1. Programação do relógio	18
2. Cozedura no microondas microwave	19
3. Cozedura grill ou combinada	21
4. Início rápido	23
5. Descongelação com base no peso	24
6. Descongelação com base no tempo	24
7. Menu automático	25
8. Cozedura em várias fases	27
9. Visualização de informações	28
10. Função de bloqueio de segurança para crianças	28
11. Resolução de erros	29
Assistência técnica	30

Recomenda-se a leitura cuidada das presentes instruções antes de utilizar o forno microondas e de conservá-las para futuras consultas. Ao seguir as instruções, o forno microondas conserva-se em perfeitas condições de uso por muitos anos.

CONSERVAR ESTAS INSTRUÇÕES

INFORMAÇÃO SOBRE SEGURANÇA

Leia o manual do utilizador e as informações de segurança cuidadosamente antes de utilizar o forno.

Guarde o manual para consultar futuramente.

O fabricante não pode ser responsabilizado por eventuais danos que possam ocorrer devido a instalação incorreta e utilização incorreta, inadequada ou não razoável do aparelho.

A segurança elétrica do forno é garantida apenas quando está ligado a um sistema de terra de acordo com os regulamentos válidos.

Para garantir a operação segura e eficiente deste aparelho elétrico:

- Contacte apenas centros de assistência autorizados.
- Não modifique nenhuma funcionalidade do aparelho.

Este aparelho pode ser utilizado por crianças a partir dos 8 anos de idade e por pessoas com capacidades físicas, sensoriais ou mentais reduzidas ou com pouca experiência ou conhecimentos desde que tenham supervisão ou tenham recebido instruções relativas à utilização do aparelho de forma segura e compreendam os riscos inerentes. As crianças não devem brincar com o aparelho. A limpeza e a manutenção do utilizador não devem ser efetuadas por crianças sem supervisão.

Este aparelho não é um brinquedo.
Não deixe crianças perto do aparelho sem vigilância.
Não deixe crianças tocarem no aparelho nem nos seus comandos durante e imediatamente após a sua utilização.

CUIDADO: Para evitar o risco de reinicializção inadvertida do corte térmico, este aparelho não deve ser ligado através de um dispositivo de comutação externo, como um temporizador, ou ligado a um circuito que é regularmente manuseado à mão pelo utilizador.

Certifique-se de que o aparelho é instalado de forma a poder ser desligado da fonte de alimentação, com uma distância de abertura de contacto que garanta uma desconexão total em condições de sobretensão de categoria III. A fiação fixa deve ter um meio de desconexão incorporado de acordo com as regras de fiação.

Use apenas a sonda de temperatura recomendada para este forno.
O aparelho não deve ser instalado atrás de uma porta decorativa para evitar sobreaquecimento.

Risco de queimaduras!
O aparelho fica quente durante a utilização. Deve ter cuidado para evitar tocar em elementos de aquecimento no interior do forno. Mantenha as crianças com idade inferior a 8 anos afastadas do aparelho a menos que estejam vigiadas permanentemente.
Risco de queimaduras!
A ponta da pega da porta poderá estar mais quente devido ao ar quente que é ventilado.
Certifique-se sempre de que os botões de controlo estão na posição offquando o forno não está a ser utilizado.

AVISO: certifique-se de que o aparelho está desligado antes de substituir a lâmpada, para evitar a possibilidade de choque elétrico.
Não use produtos de limpeza agressivos nem raspadores de metal afiados para limpar o vidro da porta do forno/o vidro das tampas com dobradiças da placa (conforme aplicável), uma vez que podem riscar a superfície e provocar o estilhaçamento do vidro.
Não use aparelhos de limpeza a vapor nem jatos de água diretos.

Se o cabo de alimentação ficar danificado, tem de ser substituído pelo fabricante, pela assistência técnica ou por outra pessoa qualificada para evitar perigo.

Especificações técnicas

Frequência das microondas:	2450 MHz
Tensão nominal:	220V 60Hz
Potência de entrada nominal absorvida (microondas):	1.450 W
Potência de saída nominal (microondas):	900 W
Potência de entrada nominal (microondas):	1.000 W
Capacidade do forno:	25 litros
Diâmetro do prato rotativo:	Ø315 mm
Dimensões externas:	595x401x388mm
Dimensões internas:	368x328x206mm
Peso líquido:	19.5 kg
Comprimento do cabo:	1000 mm

- A superfície posterior do aparelho deve ser colocada contra uma parede.

Advertência! O forno não pode ser utilizado se:

- a porta não estiver correctamente fechada;
- as dobradiças da porta estiverem danificadas;
- as superfícies de contacto entre a porta e a parte anterior do forno estiverem danificadas;
- o vidro da porta estiver danificado;
- ocorrerem com frequência arcos eléctricos no interior do forno, apesar de não se encontrar nenhum objecto metálico no interior.

O forno **poderá ser utilizado novamente apenas** após a devida reparação por um técnico da assistência técnica.

Nunca ligar o forno **sem o** suporte giratório, o anel giratório e o prato na posição;

- **Nunca ligar o forno microondas vazio;** se não estiverem alimentos no interior do forno, poderá ocorrer uma sobrecarga eléctrica, danificando o forno;
- Não cobrir nem obstruir as **aberturas de ventilação;**
- Antes de utilizar pratos e recipientes no microondas, verificar se são adequados (consultar o parágrafo relativo aos tipos de pratos);
- **Nunca remover a tampa "mica" no lado direito do forno**! Esta tampa evita que gordura e pedaços de alimentos acedam ao gerador de microondas podendo danificá-lo.
- Nunca introduzir **objectos inflamáveis** no forno que, ao acender, poderiam queimar-se.
- Não utilizar o forno como **dispensa**.
- Não utilizar o forno para **fritar**, uma vez que é impossível regular a temperatura do óleo aquecido pelo microondas.
- **Para evitar o risco de queimaduras**, segurar nos pratos e recipientes e tocar no forno utilizando sempre luvas para forno.
- **Não se apoiar na porta aberta do forno**. O forno poderá danificar-se, sobretudo na área das dobradiças.

LIMPEZA:

- **Advertência!** Limpar o forno microondas com frequência.
  Remover eventuais resíduos alimentares (consultar o parágrafo relativo à limpeza do forno). Se o forno microondas não for mantido limpo, a sua superfície poderá danificar-se **com consequente redução da vida útil do forno e o risco de situações perigosas**.
- As superfícies de contacto da porta (parte anterior da cavidade e parte interior da porta) devem ser mantidas extremamente limpas para garantir o funcionamento correcto do forno.
- Para limpar o vidro da porta do forno, não utilizar detergentes abrasivos corrosivos ou raspadeiras de metal, pois podem riscar a superfície da porta, danificando o vidro.
- Sugestão de limpeza: para remover facilmente alimentos das paredes da cavidade:
  Colocar meio limão numa tigela, adicionar 300 ml de água e aquecer a 100% por 10 minutos.
  Limpar o forno utilizando um pano suave e seco.

Para reduzir o risco de acidentes, ligar o aparelho a uma tomada devidamente ligada à terra.

PERIGO
Não desmontar o aparelho.
Perigo de electrocussão
O contacto com alguns componentes interiores do aparelho pode causar graves lesões a pessoas ou até a morte.
ADVERTÊNCIA
Perigo de lesão
É perigoso para qualquer pessoa, excepto para técnicos qualificados, realizar qualquer tipo de trabalhos de manutenção ou reparação que impliquem a desmontagem das tampas de protecção que protegem contra a exposição às microondas.

ATENÇÃO
Perigo de electrocussão
A utilização incorrecta da ligação à terra pode causar electrocussão. Introduzir a ficha na tomada após instalar correctamente o aparelho e após verificar a presença de um sistema de ligação à terra.

Este aparelho possui cabo com fio de terra e ficha de ligação à terra. Debe ser ligado a uma tomada devidamente ligada à terra. No caso de curto-circuito de natureza eléctrica, a ligação à terra fornece um percurso directo de dispersão da corrente eléctrica à terra, reduzindo o risco de electrocussão.

LIMPEZA
Desligar o aparelho da tomada eléctrica antes de realizar as operações de limpeza.
1. Após a utilização, limpar o interior do forno com um pano ligeiramente húmido.
2. Limpar os acessórios como de habitual, com água e detergente.
3. Quando existir sujidade, limpar com cuidado, com um pano húmido, a porta e a moldura, os vedantes e as partes que circundantes.

Ficha de dois pólos redondos

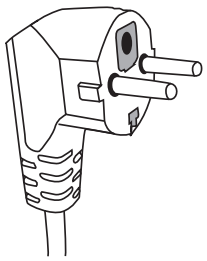

Caso seja necessário utilizar um kit com cabo de alimentação mais longo ou um cabo extensão:
1. Certificar-se de que a secção do cabo longo incluído no kit ou do cabo extensão seja igual ou superior ao do cabo fornecido com o forno.
2. O cabo extensão deve ter 3 fios para permitir a ligação a uma instalação com terra.
3. O cabo longo deve ser colocado de forma a não ficar preso na prateleira onde se encontra o aparelho, para evitar que o aparelho caia ao chão puxando inadvertidamente pelo cabo ou puxado por crianças.

UTENSÍLIOS de cozinha
GUIA DE LOIÇA

Alguns utensílios não metálicos podem ser adequados à utilização no forno microondas. Em caso de dúvida, é possível testar o utensílio em questão, através do seguinte procedimento:

Teste ao utensílio:

1. Despejar uma chávena de água fria (250 ml) num recipiente próprio para o forno microondas e introduzir o utensílio.
2. Cozinhar à potência máxima por 1 minuto.
3. Tocar com cuidado no utensílio. Se o utensílio estiver quente, não o utilizar para cozinhar no microondas.
4. Não superar o tempo de cozedura de 1 minuto.

Materiais adequados à utilização com fornos microondas.
Atenção: não obstante, seguir sempre as instruções do fabricante para todos os materiais.

Utensílios	Notas
Prato crisp (acessório)	O fundo do prato crisp deve estar a uma distância de, pelo menos, 5 mm (3/16 polegadas) sobre o prato rotativo. A utilização incorrecta pode danificar o prato rotativo.
Pratos e loiça	Apenas se adequados para cozinhar no microondas. Seguir as instruções do fabricante. Não utilizar loiça rachada ou partida.
Tubos de vidro	Retirar sempre a tampa. Utilizá-los apenas para aquecer alimentos e apenas até o conteúdo estar quente. A maior parte dos tubos ou boiões de vidro não é resistente ao calor e pode partir-se.
Artigos de vidro	Apenas artigos de vidro para forno, resistentes ao calor. Verificar a não existência de revestimentos metálicos. Não utilizar loiça rachada ou partida.
Sacos para cozinhar no forno	Não utilizar braçadeiras metálicas para o fecho. Criar orifícios para permitir a saída do vapor.
Pratos e chávenas de papel	Utilizá-los apenas para cozinhar/aquecer por breves instantes. Nunca deixar o forno sem vigilância durante a cozedura.
Guardanapos	Podem ser utilizados para aquecer novamente os alimentos e para absorver óleo e gordura. Utilizá-los apenas para cozinhar por breves instantes e vigiar o processo.
Papel de forno	Utilizá-lo como protecção para impedir salpicos ou como tampa para a cozedura a vapor.
Materiais de plástico	Seguir as instruções do fabricante. Devem possuir uma etiqueta “Adequado para microondas”. Alguns recipientes de plástico ficam moles quando os alimentos no interior aquecem. Realizar orifícios ou fissuras de ventilação nos “sacos de ebulição” e sacos de plástico de fecho hermético, segundo as instruções na embalagem.
Película aderente	É utilizada para cobrir os alimentos, evitando que a humidade se disperse durante a cozedura. Colocar a película de modo que não fique em contacto com os alimentos.
Papel vegetal	Utilizar para proteger dos salpicos e conservar a humidade.

Materiais não adequados à utilização com fornos microondas

Utensílios	Notas
Recipientes de alumínio	Podem provocar a formação de arcos eléctricos. Transferir os alimentos para um prato adequado para cozinhar no microondas.
Cartão para alimentos com rebordo metálico	Podem provocar a formação de arcos eléctricos. Transferir os alimentos para um prato adequado para cozinhar no microondas.
Utensílios metálicos ou com acabamentos metálicos	O metal protege os alimentos das microondas. Os acabamentos metálicos podem causar a formação de arcos eléctricos.
Tiras de fecho metálicas	Podem causar a formação de arcos eléctricos com perigo de incêndio no forno.
Sacos de papel	Podem causar um incêndio no forno.
Espuma expansiva de poliuretano	O material em espuma expansiva de poliuretano pode fundir-se ou contaminar líquidos no interior, se exposto a temperaturas elevadas.
Lenha	A lenha secada após a utilização num forno a microondas pode rachar ou partir.

Sugestões para cozinhar no microondas (seguir as seguintes recomendações):

- Antes de aquecer ou cozer alimentos com casca ou pele (maçãs, tomate, batatas, salsichas), realizar orifícios nos mesmos para evitar que se queimem. Cortar os alimentos aos pedaços antes da preparação.
- Antes de utilizar um recipiente ou prato, verificar se é adequado para utilizar no microondas (consultar o parágrafo sobre tipos de utensílios de cozinha).
- Ao cozinhar alimentos com pouca humidade (descongelação de pão, preparação de pipocas, etc.), a evaporação será muito rápida.
  Como tal, o forno funcionará como se estivesse vazio, com o risco de queimar os alimentos. O forno e o recipiente podem danificar-se. Recomenda-se programar apenas o tempo necessário e vigiar o processo de cozedura.
- No microondas não é possível aquecer grandes quantidades de óleo (para fritura).
- Remover alimentos pré-cozidos dos respectivos recipientes uma vez que estes nem sempre são resistentes ao calor. Seguir as instruções do fabricante.
- Sempre que se utilizarem vários recipientes (por exemplo, várias chávenas), apoiá-los de forma uniforme no prato rotativo.
- Não fechar os sacos de plástico com fechos metálicos. Utilizar fechos de plástico. Furar os sacos em vários pontos para permitir a saída do vapor.
- Durante a cozedura, no vidro da porta do forno pode formar-se vapor que poderá formar gotas. Esta situação é normal e poderá não ser notada no caso de temperatura ambiente reduzida. Esta situação não influencia o funcionamento correcto e em segurança do forno. No final da cozedura, eliminar a água formada pela condensação.
- Para aquecer líquidos, utilizar recipientes com abertura grande para que o vapor possa evaporar facilmente.

Preparar os alimentos seguindo as instruções e respeitar os tempos de cozedura e os níveis de potência indicados nas tabelas de cozedura dos alimentos no modo automático. Ter presente que os números indicados são apenas a título indicativo e podem variar consoante o estado inicial, a temperatura, a humidade e o tipo de alimento. Sugere-se regular os tempos de cozedura e os níveis de potência em conformidade com cada situação. Com base nas características do alimento, poderá ser necessário aumentar ou reduzir os tempos de cozedura ou os níveis de potência.

Ao cozinhar no microondas ter presente o que se segue:

1. Quando mais baixa for a temperatura, mais longa será o tempo de cozedura.
2. Alimentos com muito líquido aquecem mais rapidamente.
3. A cozedura será mais uniforme se o alimento estiver distribuído de forma uniforme no prato rotativo. Ao colocar alimentos grossos na parte exterior do prato e alimentos menos grossos no centro do prato, é possível aquecer vários tipos de alimentos em simultâneo.
4. A porta do forno pode ser aberta em qualquer altura. Ao abri-lo, o forno desliga-se automaticamente. O forno microondas recomeçará a funcionar apenas após fechar a porta e premir a tecla de início.
5. Os alimentos tapados requerem um tempo de cozedura inferior e conservam melhor as suas propriedades. As tampas utilizadas devem permitir a passagem das microondas e devem ter pequenos orifícios para permitir a evaporação do vapor.

VISTO DE PERTO

Nome dos componentes do forno e respectivos acessórios

Remover o forno e todos os materiais na embalagem e na cavidade do forno. O forno é fornecido com os seguintes acessórios:

Prato de cozedura	D
Grupo anel do prato rotativo	C
Manual de instruções	

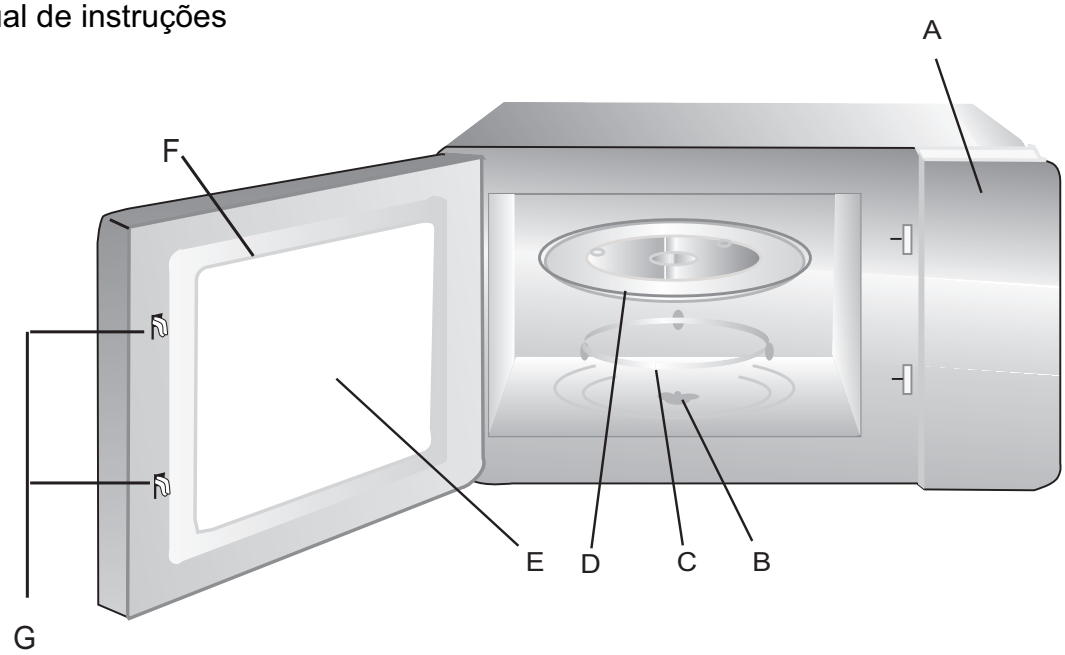

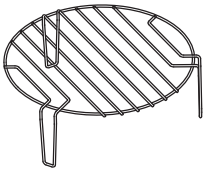

Suporte para grill

A) Painel de comandos
B) Árvore do prato rotativo
C) Grupo anel do prato rotativo
D) Prato de cozedura
E) Porta de controlo
F) Grupo porta
G) Sistema de bloqueio de segurança

Instalação do prato rotativo

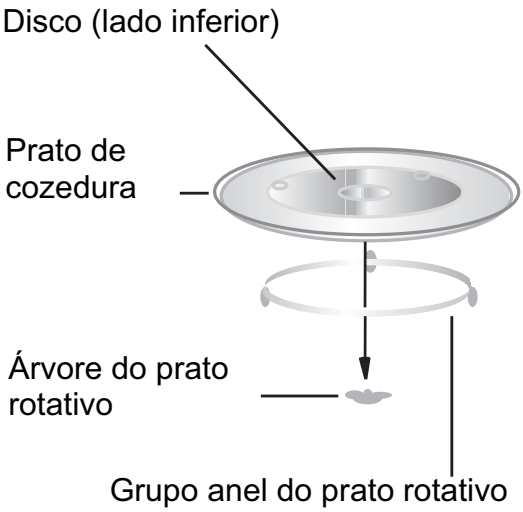

Nunca colocar o prato de cozedura virado ao contrário. O movimento do prato de cozedura nunca deverá ter obstáculos.

Durante a cozedura, utilizar sempre o prato de cozedura e o grupo anel do prato rotativo.

Todos os alimentos e os recipientes para alimentos devem ser colocados no prato de cozedura.

Se o prato de cozedura ou o grupo anel do prato rotativo racharem ou partirem, contactar a assistência técnica mais próxima.

Instalação e ligação

1. Este aparelho foi concebido exclusivamente para utilização como electrodoméstico.
2. O forno em questão foi concebido como aparelho de encaixe.
3. Respeitar as instruções especiais para a instalação.
4. O aparelho deve ser instalado num armário fabricado com material resistente ao calor, montado na parede com uma largura de 60 cm (pelo menos, 55 cm de profundidade e a uma altura do chão de, pelo menos, 85 cm).
5. O aparelho possui uma ficha que deve ser ligada a uma tomada correctamente instalada, com uma ligação à terra.
6. A tensão da rede deve corresponder à tensão especificada na chapa de dados do aparelho.
7. As operações de instalação da tomada e da substituição do cabo de alimentação devem ser realizadas exclusivamente por um electricista especializado. Caso a ficha, após a instalação, não fique acessível, é necessário colocar um dispositivo de desconexão omnipolar no lado da instalação do aparelho, que garanta um espaço livre para os contactos de, pelo menos, 3 mm.
8. É proibido utilizar adaptadores, extensões eléctricas e cabos extensão. Eventuais sobrecargas de corrente podem causar incêndios.

A superfície acessível pode ficar muito quente durante a utilização.

Instruções de instalação

Atenção

Ligação eléctrica

O forno está equipado com uma ficha que só deve ser ligada a uma tomada com terra correctamente instalada. A ligação eléctrica só deve ser feita por um electricista qualificado. Se a ficha deixar de estar acessível após a instalação do forno e todos os pólos de isolamento de mudança devem estar presentes ao lado de instalação com uma abertura de contacto de, pelo menos, 3 milímetros.

O armário onde o forno vai ser encastrado não deve ter parede traseira por trás do aparelho, deve ter o fundo aberto.
A altura mínima de instalação é 85 centímetros.
Não cubra as aberturas de ventilação e os pontos de entrada de ar.

A. Encastrar em móveis

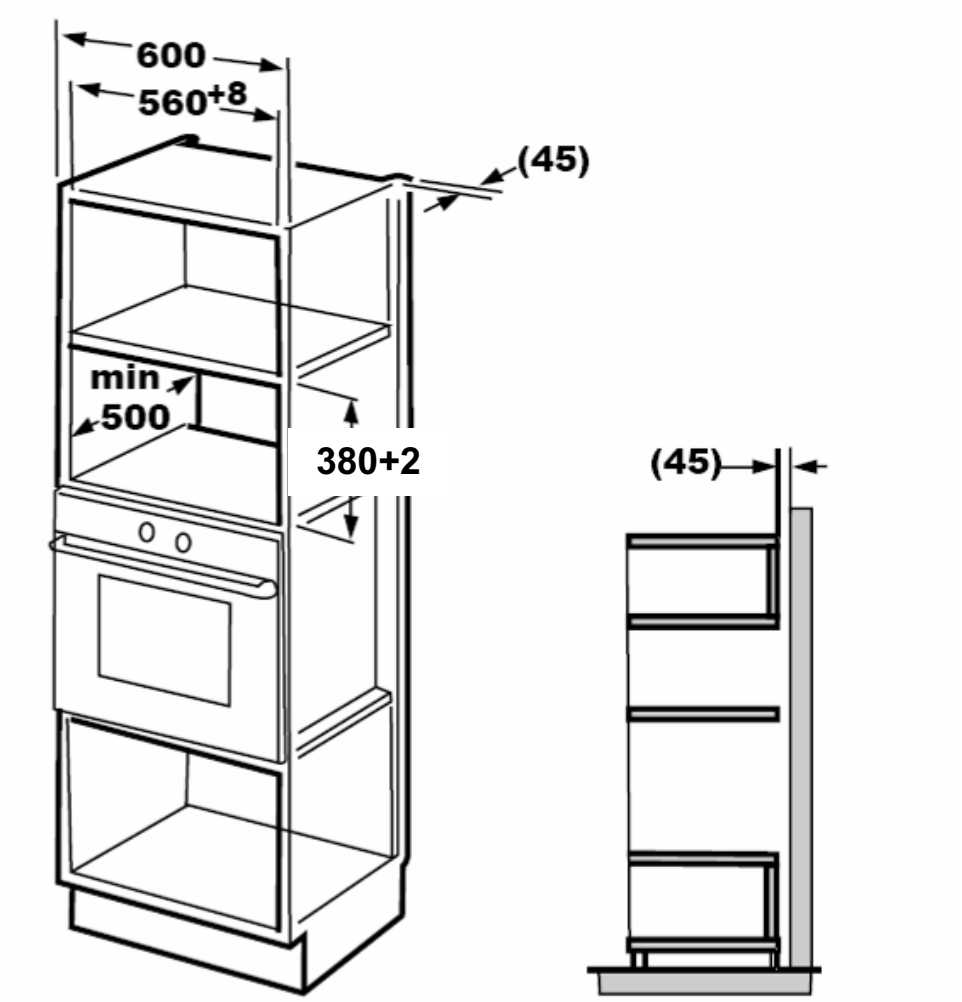

B. Preparar o encastre

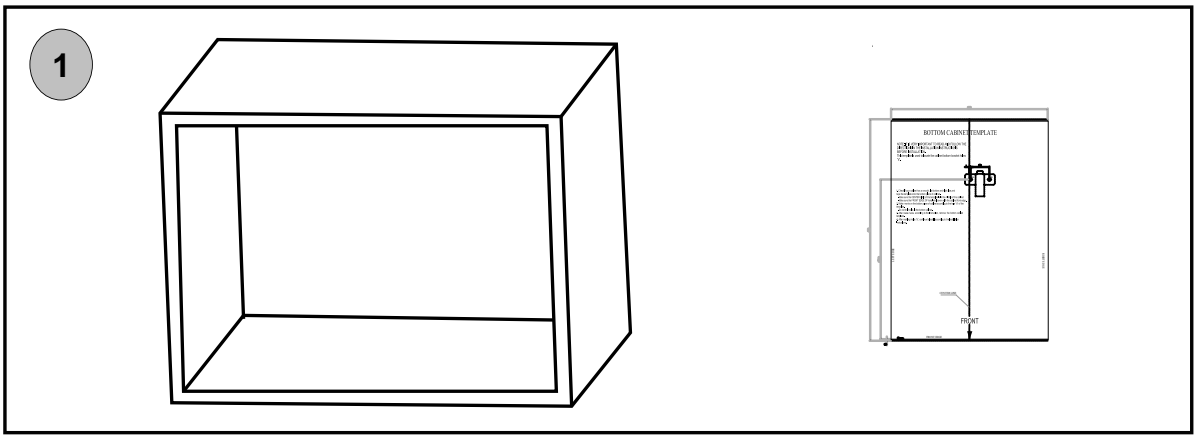

1 - Coloque o aro de encastre no fundo do armário em que o electrodoméstico vai ser encastrado. Depois faça a linha de centro do esquema coincidir com o fundo do armário.

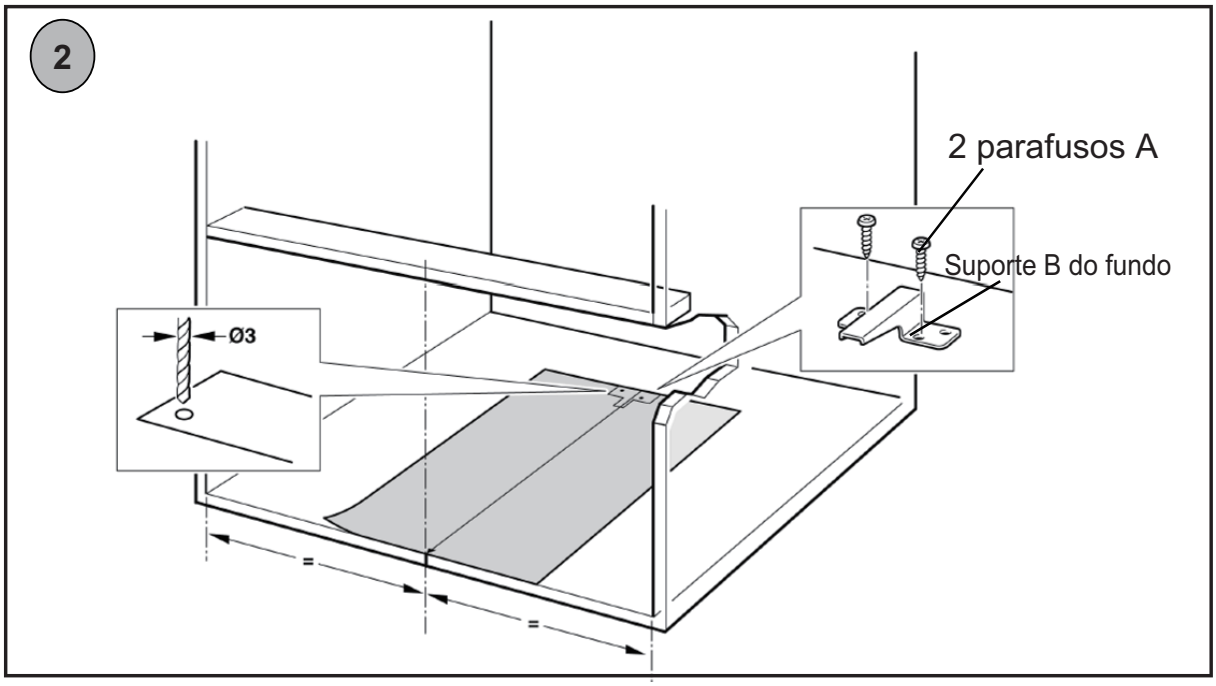

2 - Fixe o suporte do fundo com os 2 parafusos A e depois pode remover o esquema do fundo.

C. Instalar do forno

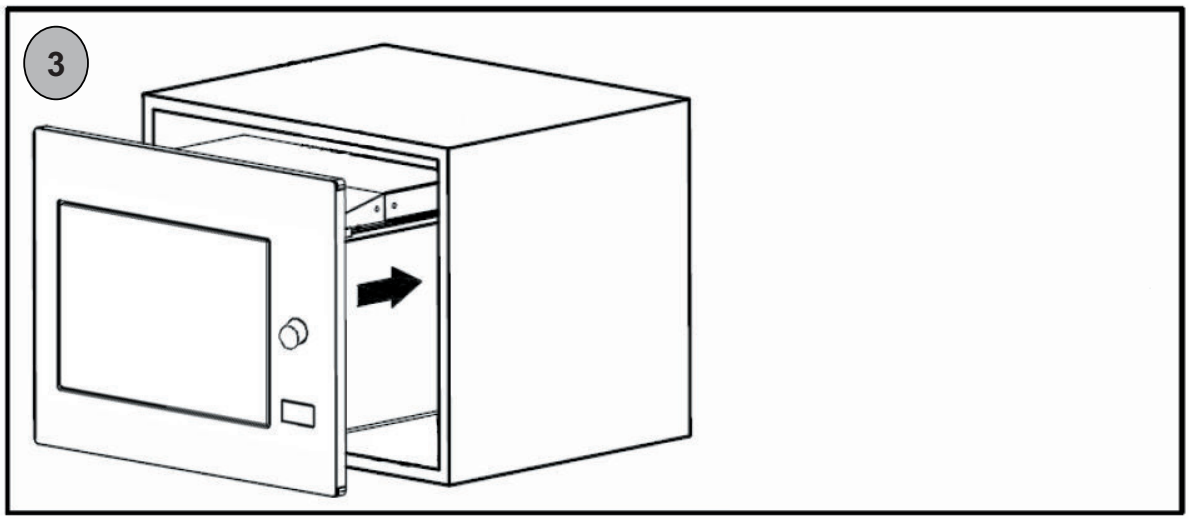

3 - Insira e instale o forno no espaço de encastre já depois do aro colocado.

- Nunca torça nem esforce o cabo de alimentação do aparelho.

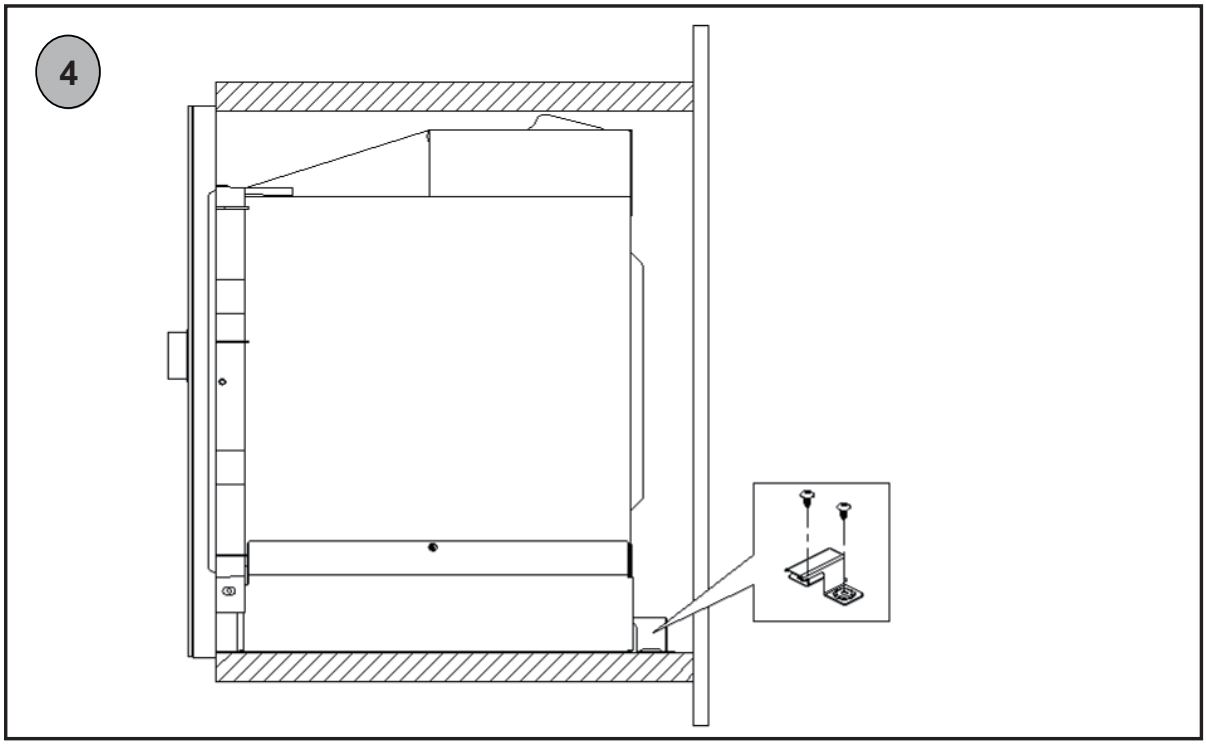

4 - O suporte B do fundo está instalado apenas na parte de trás do aro de encastre do forno.

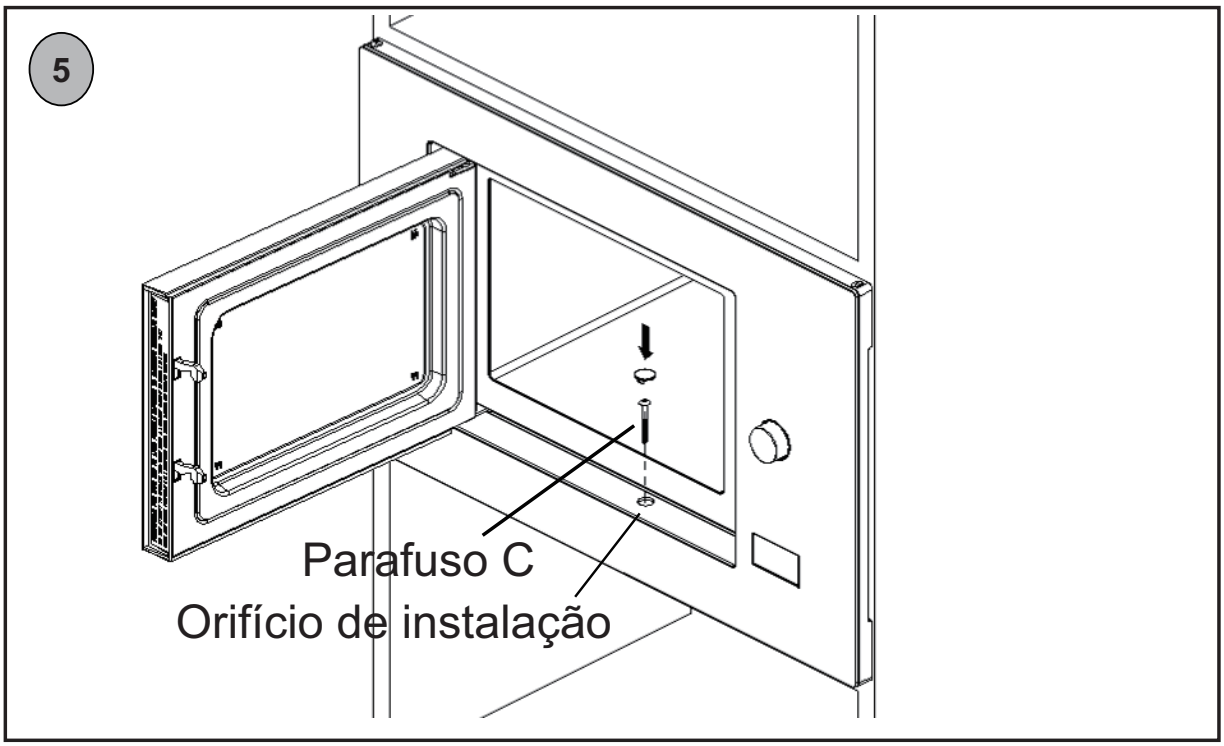

5 – Abra a porta e fixe o forno ao aro de encastre com o parafuso C no orifício do kit da tampa.
Depois coloque a tampa de acabamento por cima do orifício.

DIMENSÕES

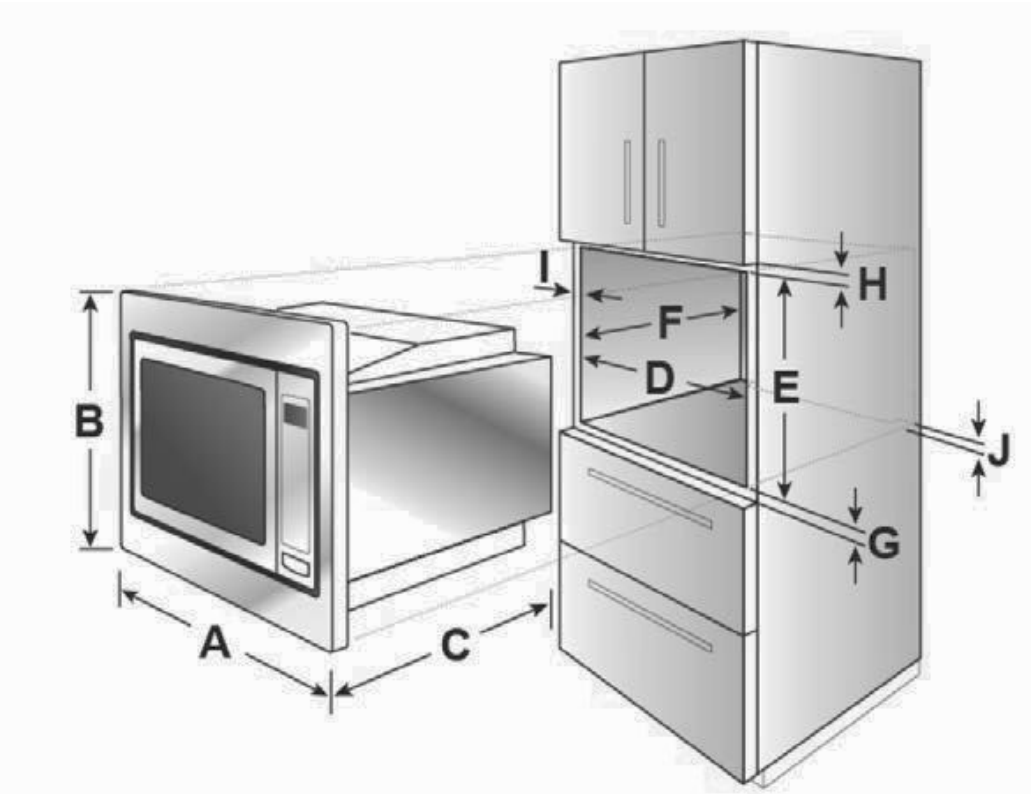

A	595mm
B	388mm
C	401mm
D	560mm
E	380mm
F	Min 500mm
G	10mm
H	10mm
I	20mm
J	45mm

Instruções de utilização

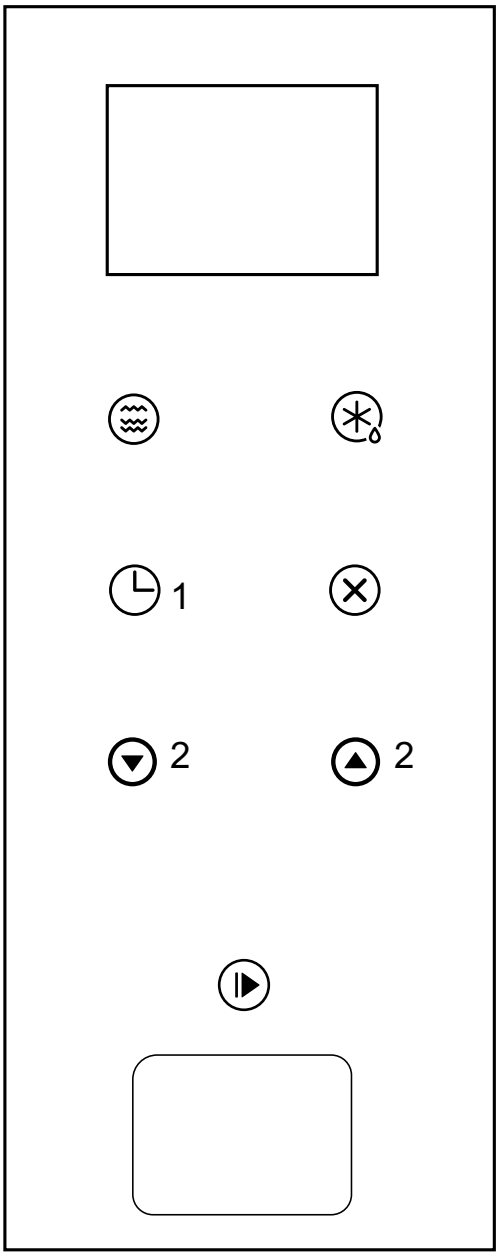

Micro./ Grill/Combi.

Weight/ Time Defrost

Kitchen Timer /Clock

Stop/Clear

Start/ +30Sec./Confirm

1. Programação do relógio

Quando o forno microondas se encontra ligado à electricidade, no LED surge a indicação “0:00”, e o alarme emite um sinal sonoro.

1. Premir duas vezes “ ” (Temporizador cozedura/Relógio) para seleccionar a função de programação do relógio. Os dígitos da hora do relógio começam a piscar.
2. Premir um dos botões **2** para programar a hora, verificando se o número introduzido está entre 0-23.
3. Premir uma vez “ ” (Temporizador cozedura/Relógio) para confirmar. Os dígitos dos minutos do relógio começam a piscar.
4. Premir um dos botões **2** para programar os minutos, verificando se os números introduzidos estão entre 0-59.
5. Premir uma vez “ ” (Temporizador cozedura/Relógio) para terminar a programação do relógio. “:” começa a piscar e ilumina-se a hora.

Nota:
1. A hora não é visualizada se o relógio não for programado.
2. Durante a programação do relógio, premir “ ” (Parar/Repor), faz o forno regressar automaticamente ao estado anterior.

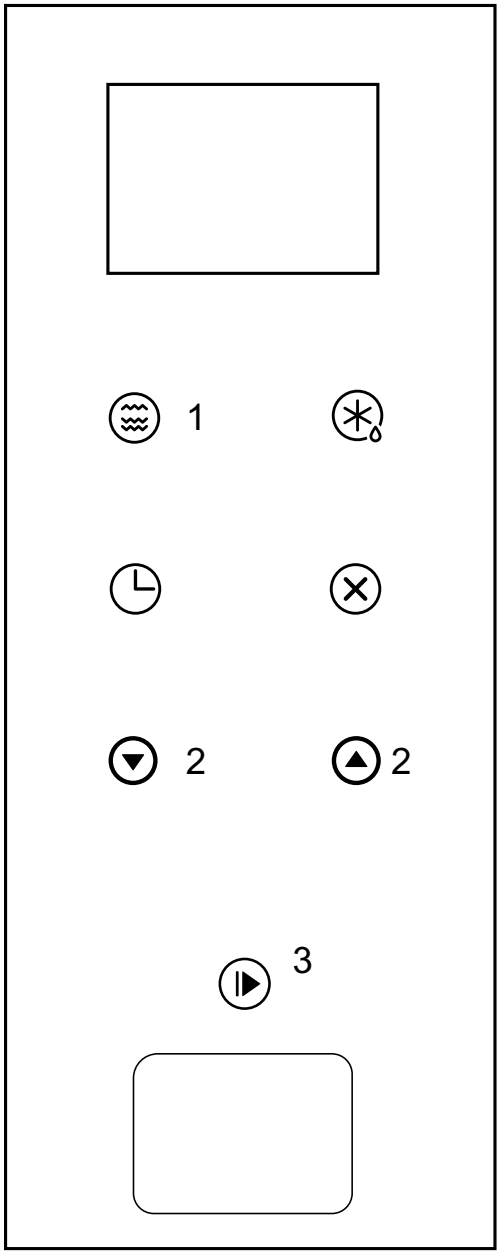

2. Cozedura no microondas MICROWAVE

1. Premir “ ” (Microondas); no LED surge a indicação “P100”.
2. Premir novamente o botão **1** ou seleccionar um dos botões **2** para seleccionar a potência desejada: a cada pressão do botão surgem consecutivamente os valores “P100”, “P80”, “P50”, “P30” ou “P10”.
3. Em seguida, premir “ ” (Iniciar+30Seg./Confirmar) **3** para confirmar e premir um dos botões **2** para programar os tempos de cozedura de 0:05 a 95:00.
4. Premir “ ” **3** para iniciar a cozedura.

Exemplo: Para utilizar 80% da potência do microondas e cozer o alimento em questão por 20 minutos, programar o forno como se segue.

1. Premir uma vez “ ” (Microondas); no visor surge a indicação “P100”.
2. Premir novamente o botão Microwave para seleccionar 80% da potência do forno microondas.
3. Premir “ ” (Iniciar+30 Seg./Confirmar) para confirmar; no visor surge a indicação “P80”.
4. Premir um dos botões **2** para programar os tempos de cozedura até surgir no forno a indicação “20:00”.
5. Premir “ ” (Iniciar+30Seg./Confirmar) para iniciar a cozedura.

VALORES em PERCENTAGEM TECLA "Microwave" (Microondas)

Visor	Potência microondas
P100	100% - 900 WATT
P80	80% - 720 WATT
P50	50% - 450 WATT
P30	30% - 270 W
P10	10% - 90 W

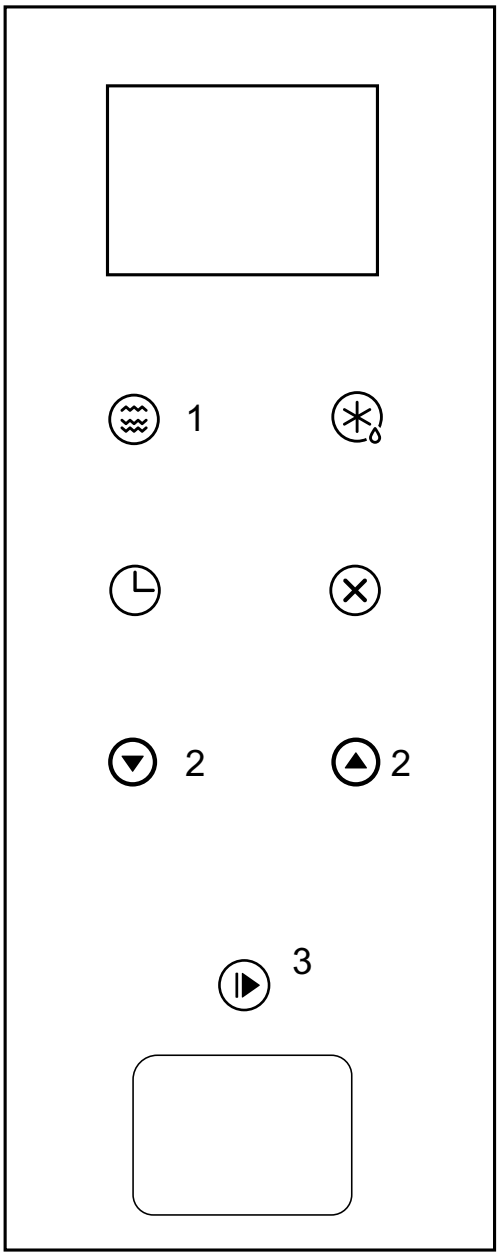

3. Cozedura grill ou combinada

Premindo o botão mais vezes “ ” . **1** no LED surge a indicação “G”, ou “C-1” ou “C-2”. Para seleccionar G (grill) ou C-1 e C-2 (combi), é possível premir também um dos botões **2**.

Após seleccionar o tipo de cozedura, premir “ ” (Iniciar+30Seg./Confirmar) **3** para confirmar; para programar o tempo de cozedura, premir um dos botões **2** Tempo seleccionável de 0:05 a 95:00.

Premir novamente “ ” (Iniciar+30Seg./Confirmar) **3**, para iniciar a cozedura.

Exemplo: Para utilizar 55% da potência do microondas e 45% da potência do grill (C-1), cozinhando o alimento em questão por 10 minutos, programar o forno como se segue.

1. Premir sete vezes o botão **1** (Micro/Grill/Combinada): no visor surge a indicação “C-1”.
2. Premir “ ” (Iniciar+30Seg./Confirmar) para confirmar: no visor surge a indicação “C-1”.
3. Premir um dos botões **2** Tempo seleccionável de 0:05 a 95:00. Para avançar depressa o tempo de cozedura, manter premido o botão.
4. Premir “ ” (Iniciar+30Seg./Confirmar) para iniciar a cozedura.

Instruções teclado Grill/Combi (Grill/Combinada)

Visor	Potência microondas	Potência grill
G	0%	100%
C-1	55%	45%
C-2	36%	64%

Nota: quando o forno chega a metade do tempo de cozedura previsto com o grill, são emitidos dois sinais sonoros de aviso. Para obter um resultado óptimo com este tipo de cozedura, é possível, a meio da cozedura, virar os alimentos, fechar a porta e premir novamente " ⏯ " (Iniciar+30Seg /Confirmar) para continuar a cozedura. Caso contrário, o forno continuará a cozedura até ao fim do tempo programado.

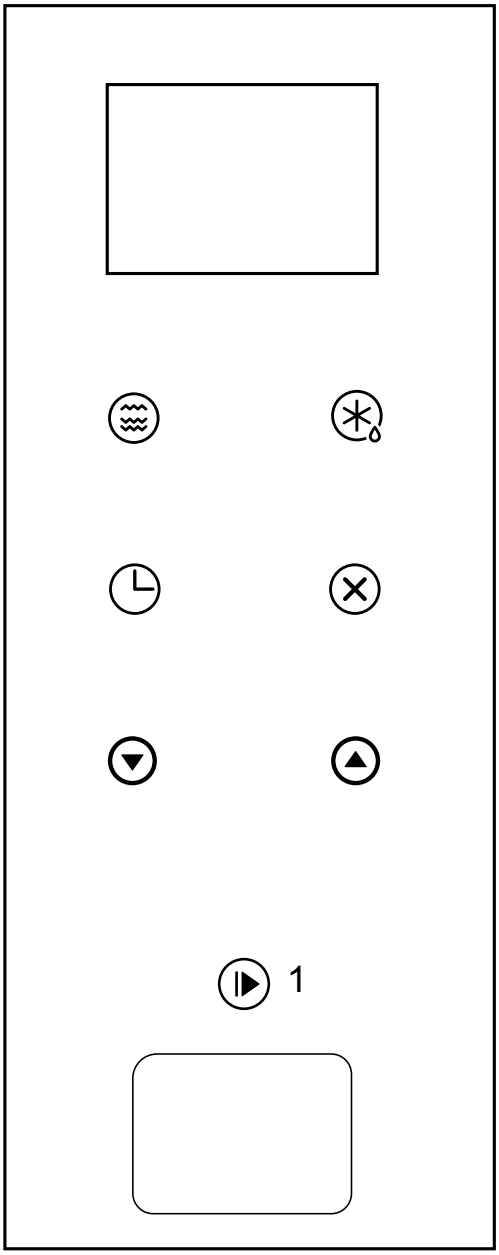

4. Início rápido

1. Premir “ ” (Iniciar+30Seg./Confirmar) 1 para iniciar a cozedura a 100% de potência; premir a tecla mais vezes aumenta o tempo de cozedura em 30 segundos, até ao tempo máximo de 95 minutos.

Temporizador sonoro (não interrompe a cozedura)

1. Premir uma vez “ ” (Temporizador cozedura/Relógio); no LED surgem os dígitos “00:00”, e o indicador do cronômetro ilumina-se.
2. Premir um dos botões “ ” para programar o tempo correcto. (O tempo de cozedura máximo é 95 minutos.)
3. Premir “ ” (Iniciar+30Seg./Confirmar 1) para confirmar a programação; o indicador do cronômetro ilumina-se e pisca
4. Quando o tempo programado for alcançado, o indicador do cronômetro desliga-se. Ouve-se o sinal sonoro 5 vezes. Caso o relógio tenha sido programado (sistema 24 horas), o LED exibe a hora actual.

Nota: o tempo do temporizador é exibido num formato diferente relativamente ao formato de visualização 24 horas.

Interrupção do ciclo de cozedura

O processo de cozedura pode ser interrompido a qualquer momento premindo uma vez a tecla STOP/CLEAR e abrindo a porta do forno. Em ambos os casos:
A emissão das microondas será imediatamente interrompida.
Para reiniciar o processo, fechar a porta e premir a tecla START.
Para cancelar o processo de cozedura, premir novamente a tecla STOP/CLEAR.

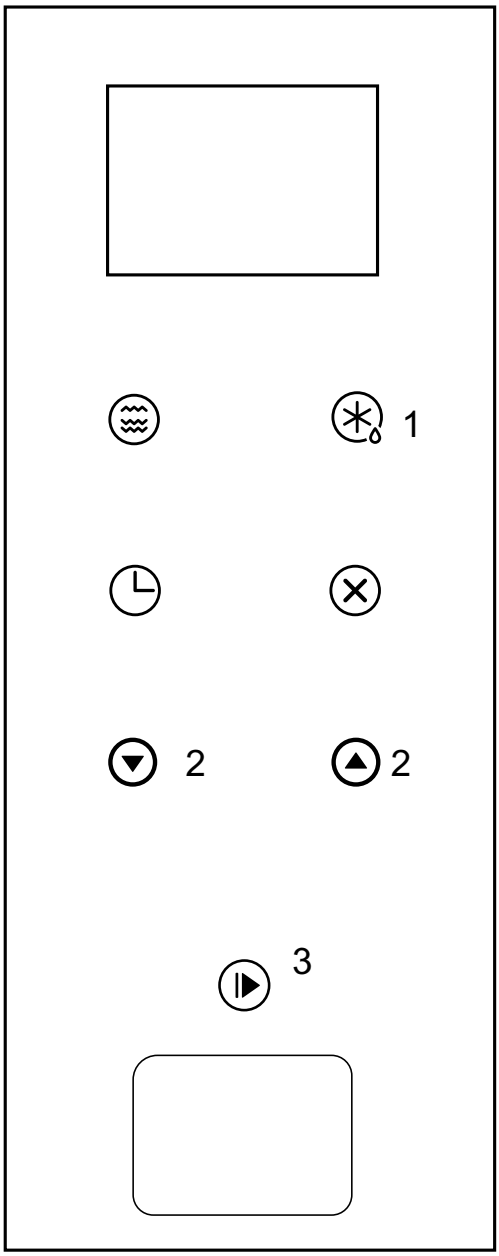

5. Descongelação com base no peso

1. Premir uma vez “ ” (Peso/Tempo descongelação **1**); no forno surge a indicação “dEF1”.
2. Premir um dos botões “ ” **2** para seleccionar o peso do alimento, escolhendo um peso de 100 a 2000 g.
3. Premir “ ” (Iniciar+30Seg./Confirmar **3**) para iniciar a descongelação.

6. Descongelação com base no tempo

1. Premir duas vezes “ ” (Peso/Tempo descongelação **1**); no forno surge a indicação “dEF2”.
2. Premir um dos botões “ ” **2** para seleccionar o tempo de descongelação. O tempo máximo programável é de 95 minutos.
3. Premir “ ” (Iniciar+30Seg./Confirmar **3**) para iniciar a descongelação.

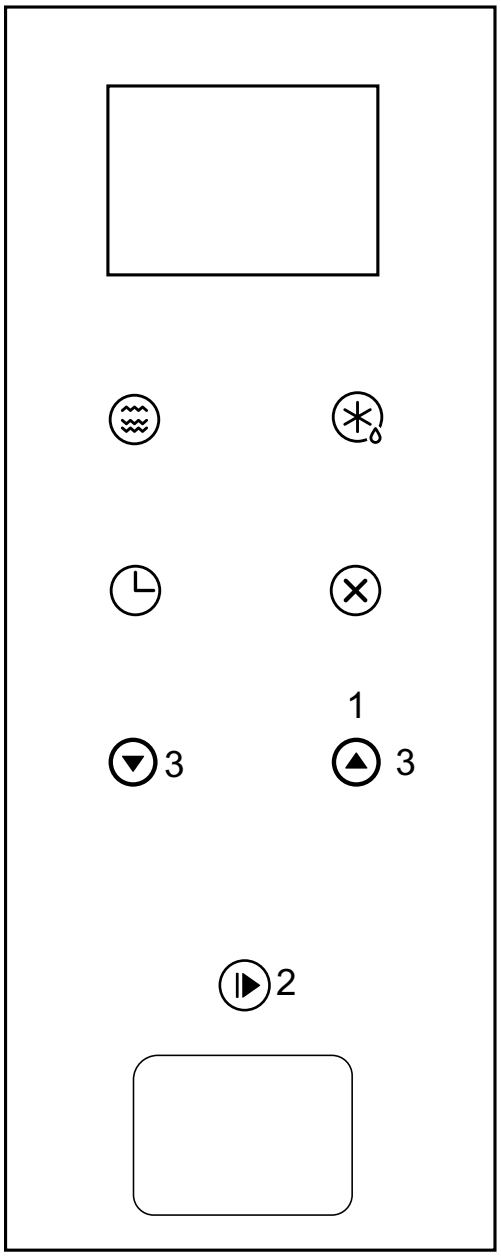

7. Menu Automático

1. Premir o botão 1, para seleccionar o menu: a cada pressão surgem as indicações de “A-1” a “A-8”, que significam pizza, carne, legumes, massa, batatas, peixe, bebidas e pipocas.

2. Premir “ ” (Iniciar+30Seg./Confirmar 2) para confirmar.

3. Premir um dos botões 3 para seleccionar o peso predefinido com base na tabela do menu.

4. Premir “ ” (Iniciar+30Seg./Confirmar 2) para iniciar a cozedura.

Exemplo: Caso se pretenda utilizar a opção “Auto Menu” (Menu Automático) para cozinhar 350 g de peixe, prosseguir como se segue.

1. Premir seis vezes o botão 1 até surgir a indicação “A-6”.

2. Premir “ ” (Iniciar+30Seg./Confirmar 2) para confirmar.

3. Premir o botão 3 para seleccionar o peso do peixe a cozinhar; surge a indicação “350”.

4. Premir “ ” (Iniciar+30Seg./Confirmar 2) para iniciar a cozedura.

Tabela de alimentos para o MENU AUTOMÁTICO:

Menu	Peso	Visor
A-1 Pizza	200 g	200
	400 g	400
A-2 Carne	250 g	250
	350 g	350
	450 g	450
A-3 Legumes	200 g	200
	300 g	300
	400 g	400
A-4 Massa	50 g (com 450 ml de água fria)	50
	100 g (com 800 ml de água fria)	100
A-5 Batatas	200 g	200
	400 g	400
	600 g	600
A-6 Peixe	250 g	250
	350 g	350
	450 g	450
A-7 Bebidas quentes	1 chávena (120 ml)	1
	2 chávenas (240 ml)	2
	3 chávenas (360 ml)	3
A-8 Pipocas	85 g	85
	100 g	100

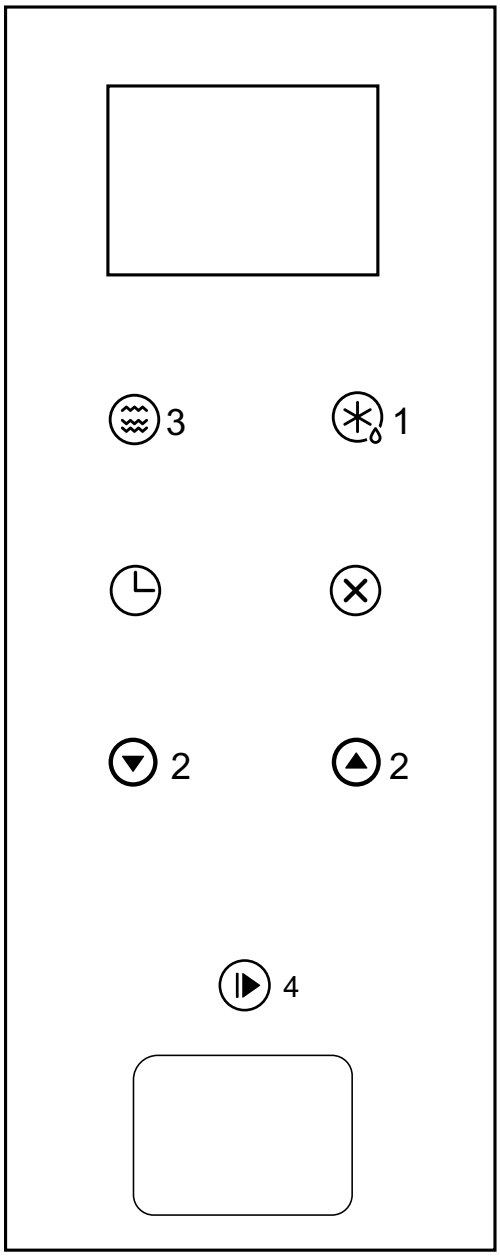

8. Cozedura em várias fases

Programar dois tipos diferentes de cozedura

É possível programar 2 fases para a cozedura. Na cozedura em várias fases, se uma for de descongelação, a descongelação é feita na primeira fase.

Os programas disponíveis são:

MICROONDAS + GRILL/COMBI
GRILL/COMBI+ MICROONDAS
DESCONGELAÇÃO/PESO+ MICROONDAS
DESCONGELAÇÃO/TEMPO+MICROONDAS
DESCONGELAÇÃO/TEMPO+GRILL/COMBI
AUTO-MENU não pode ser seleccionado na cozedura em várias fases.

Exemplo: Caso se pretenda descongelar um alimento por 5 minutos, para depois o cozinhar a 80% de potência do forno microondas por 7 minutos, proceder do seguinte modo:

1. Premir duas vezes “ ” (Peso/Tempo descongelação **1**); no forno surge a indicação “dEF2”.
2. Premir um dos botões **2** para seleccionar o tempo de descongelação até surgir “5:00”.
3. Premir uma vez “ ” (Microondas **3**); no visor surge a indicação “P100”.
4. Premir novamente “ ” (Microondas **3**) ou usar os botões **2** para seleccionar 80% da potência do forno microondas.
5. Premir “ ” (Iniciar+30Seg./Confirmar **4**) para confirmar; no visor surge a indicação “P 80”.
6. Premir um dos botões **2** para regular os tempos de cozedura até surgir no forno a indicação “7:00”.
7. Ao premir “ ” (Iniciar+30Seg /Confirmar **4**) é iniciada a cozedura; o alarme emite um sinal sonoro para a primeira fase, indicando o começo da contagem decrescente do tempo de descongelação; o alarme emite um segundo sinal sonoro quando iniciar a segunda fase de cozedura. No final da cozedura, o alarme emite cinco sinais sonoros.

9. Visualização de informações

1. Nos estados de cozedura a microondas, cozedura com grill e cozedura combinada, premir " ≋ " para visualizar por 3 segundos a potência actual do forno. Após 3 segundos, o forno regressa ao estado anterior.

2. Durante a cozedura, premir " ◷ " (Temporizador/Relógio), para visualizar por 3 segundos a hora actual.

10. Função de bloqueio de segurança para Crianças

Bloqueio de segurança: Com o forno em espera, premir " ⊗ " (Parar/Repor) por 3 segundos emite um sinal sonoro longo (bip) para indicar que o modo de bloqueio de segurança para crianças está activo. Neste momento, surge também a hora actual, caso tenha sido programada, e o LED exibe a indicação " [- -] ".

Cancelar o bloqueio de segurança Com o modo de bloqueio de segurança activado, premir " ⊗ " (Parar/Repor) por 3 segundos; é emitido um sinal sonoro longo (bip) a indicar que o bloqueio foi desactivado.

11. Resolução de erros

O forno microondas interfere com a recepção do televisor.	A recepção óptima do rádio e televisor pode ser prejudicada durante a utilização do forno microondas. A interferência provocada é idêntica à causada por pequenos electrodomésticos eléctricos como batedeiras, aspiradores e ventiladores. Esta situação é normal.
A luz do forno enfraquece	Durante a cozedura a microondas a baixa potência, a luz do microondas pode enfraquecer. Esta situação é normal.
Acumulação de vapor na porta, saída de ar quente pelas aberturas de ventilação	Durante a cozedura, pode sair vapor dos alimentos. Em especial, pode sair ar quente das aberturas de ventilação. Também pode acumular-se algum vapor na porta do forno. Esta situação é normal.
Activação acidental do forno sem alimentos no interior.	É proibido iniciar o forno sem alimentos no interior. Esta situação é muito perigosa.

Avarias	**Possível causa**
Não é possível iniciar o forno.	Ficha de alimentação incorrectamente introduzida. Verificar se a alimentação do forno está ligada.
O forno não aquece.	Porta mal fechada. Verificar se não existem corpos estranhos entre a porta e a parte anterior da cavidade.
O prato de cozedura faz ruído com o forno microondas em funcionamento.	Acumulação de sujidade no apoio do rolo e no fundo do forno.
Faíscas e estalidos no forno (Arcos eléctricos)	Utilização de pratos com decorações metálicas. Foi deixada uma colher ou utensílio em metal no forno. Utilização de demasiadas folhas de alumínio. Utilização de um fecho para saco em metal.

Assistência técnica

Sempre que o problema persistir, contactar a assistência técnica.
Nunca recorrer a pessoal técnico não autorizado pela Franke.
Indicar:
- O tipo de anomalia;
- O modelo do aparelho (Art.);
- O número de série (S.N.).

Estas últimas informações estão indicadas na placa de características presente no certificado de garantia.
A etiqueta com os dados técnicos, o número de série e a marca encontra-se numa posição visível na estrutura da porta do forno.
Nunca remover a etiqueta.

Em conformidade com a Directiva sobre resíduos de equipamentos eléctricos e electrónicos (REEE), os REEE devem ser recolhidos e tratados em separado. Se no futuro for necessário proceder à eliminação deste produto, NÃO eliminá-lo em conjunto com o lixo doméstico normal.
Entregar o produto nos pontos de recolha de resíduos de equipamentos eléctricos e electrónicos (REEE).

INSTRUÇÕES PARA A ELIMINAÇÃO - POLITICA DE PROTECÇÃO

Os nossos produtos são embalados exclusivamente com materiais não poluentes, não prejudiciais para o ambiente e recicláveis. Solicita-se ao utilizador a sua colaboração, eliminando as embalagens de forma adequada. Contactar o revendedor ou organizações locais competentes e solicitar endereços de organismos de recolha, reciclagem e eliminação.
Nunca deitar todo ou parte da embalagem na vizinhança. As partes da embalagem e sobretudo os sacos de plástico representam um risco de asfixia para crianças.
O aparelho antigo também deverá ser eliminado de forma adequada.
Importante: Entregar o aparelho a organismos locais autorizados à recolha de aparelhos de retoma. A eliminação correcta permite a recuperação inteligente de materiais de valor.
Antes de eliminar o aparelho, é importante remover as portas e deixar as prateleiras na posição de utilização, para garantir que as crianças a brincar não possam ficar involuntariamente presas no interior do forno.
Desactivar a alimentação, retirando a ficha da tomada.

Make it wonderful

www.franke.com

FRANKE

EN ES PT