FUJITSU

使用安装说明书

本产品执行标准：GB/T 7725-2004

DC INVERTER

直流变频式热泵型

分体挂壁式房间空调器

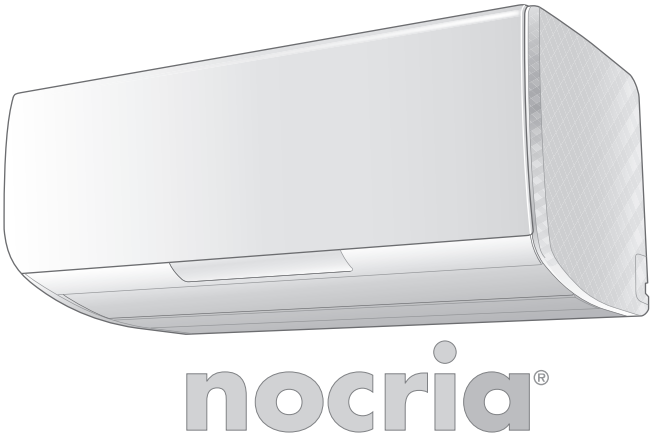

室内机组

ASQG12KZCA

室外机组

AOQG12KZCA

敬告用户

衷心感谢您购买富士通空调，使用前请仔细阅读本说明书以便正确使用本空调器。

请妥善保存本说明书，以备日后参考使用。

富士通将军(上海)有限公司

P/N 9333831008-01

等离子净化

➡25页

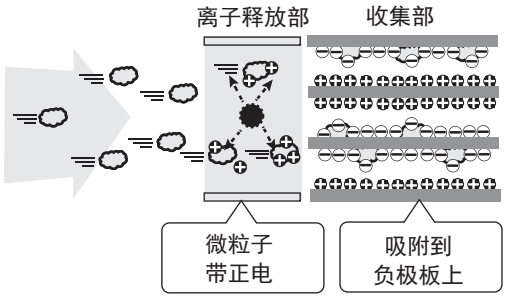

● 利用静电吸附花粉、房间灰尘等微小的污染物质，净化空气。

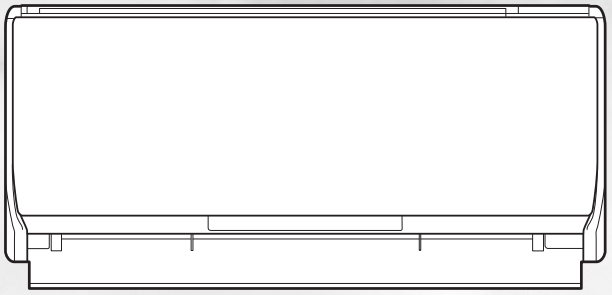

配备大屏幕和背光灯
液晶画面清晰可见

自动滤网清扫

➡26页

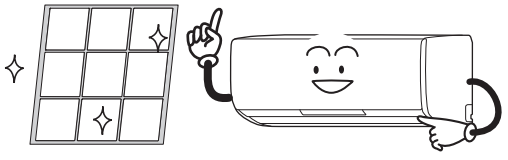

● 费时费力的过滤网清扫由空调器自动完成。清除过滤网上附着的灰尘，防止空调器能力降低。

大而简单的
操作按钮

目录

速热功能

➡20页

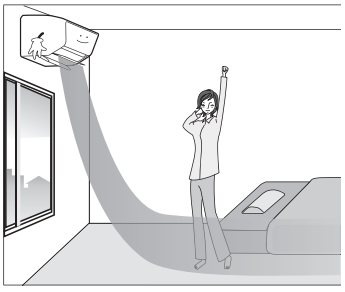

● 在寒冬的早晨，打开制热可立即吹出暖风，让房间变暖。

独自一人 eco™ ひとりでにeco

➡24页

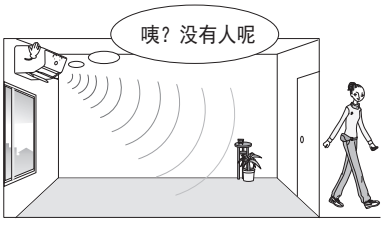

● 房间内持续处于无人状态时，可自动调节设定温度、进行暂停或停止，以省电（“智慧眼”）。

使用前

安全注意事项 …… 4
各部件名称和作用 …… 6
运转前的准备 …… 10

基本用法

基本功能的使用 （制冷、 制热、 除湿、 自动、 送风） …… 12
风向调节、 摇摆 …… 13
调节风量 …… 14
干衣除湿功能 （干衣除湿运转） …… 14
定时功能 …… 15
● 早安、 睡眠定时 …… 15
● 每日多段定时 …… 16

便利功能

快速制冷、 制热 （强劲运转） …… 19
制热时立即出热风 （速热功能） …… 20
控制使用电流的上限 （省电功能） …… 21
根据语音确认操作内容 （语音提示） …… 22
了解房间或空调器的状态 （提示功能） …… 22
提示推荐的节能信息 （节能提示） …… 23
调节音量 （音量） …… 23
减少无人时的运转或停止 （“智慧眼”） …… 24
净化房间内的空气 （等离子净化） …… 25
自动清扫滤网 （滤网清扫） …… 26
抑制空调器内部的霉、 杂菌 （机内干燥） …… 27

功能一览

可通过菜单设定的功能 （菜单一览） …… 28
功能中可设定的项目 （功能一览） …… 30
变更其他设定 （初始设定） …… 32

维护保养

室内机组的维护保养 …… 34
● 集尘盒、 过滤网的维护保养 …… 34
● 等离子净化单元的维护保养 …… 39
● 室内机、 上下风向板、 扩散板的维护保养 …… 44
季节前后的维护保养、 检查整修 …… 45

疑难解答

遥控器无法使用时（应急运转） …… 46
了解详情 …… 47
空调器的有效使用方法 …… 55
其他功能 …… 55
设定智慧眼和安装位置 …… 56
小知识 …… 58
常见问题 …… 59
出现问题 …… 59
委托维修 …… 64
技术参数 …… 65

安装说明

安全注意事项 …… 66
选择安装地点 …… 69
室内机及室外机安装图 …… 70
室内机组的安装程序及要点 …… 71
室外机组的安装程序及要点 …… 76
面板及底板拆卸， 安装方法 …… 78
试运转 …… 78

空调器 使用前的准备

安全注意事项

⚠ 危险

- 请勿自行安装本空调器。
- 本空调器使用的制冷剂为环保的碳氢物 **R32**，该制冷剂为无色无味、且属于可燃性制冷剂，燃烧等级为 **A2**。
- 在安装、使用、维修前请先阅读使用说明书。
- 空调器安装、运行和存放的空间面积需要满足说明书内技术参数页规定的面积。
- 除厂商特别推荐，请勿使用任何方式来加速除霜过程或对结霜部分进行清洗。
- 空调器应安装或储藏在没有持续火源工作的房间内。
- 请勿破坏或点燃空调器。
- 必须采用真空泵进行抽真空作业，严禁采用机身内制冷剂排空方式进行抽真空作业。
- 安装、移机或维修时，请联系本公司授权的专业维修技术人员，禁止非专业人员进行处理。
- 应遵守国家有关气体法规的规定。
- 空调器应贮存在能防止因事故引起的机械损伤的地方。
- 请勿长时间让冷风吹到身上。
- 请勿把手指或物件插入出风口和回风口。
- 请勿自行拆开下面板。
- 请勿损伤电源线。
- 如需更换室内机电源线，必须使用本公司提供的专用线，并由本公司授权的专业维修技术人员更换。
- 空调器出现故障（有燃烧气体等）时，请立即停止运转切断空调器专有回路电源和总电源并与本公司授权的专业维修技术人员联系。

⚠ 注意

- 使用时保持空气流通。
- 请勿让风直接吹向壁炉或取暖装置上。
- 请勿爬在空调器上面，或在上面放置物件。
- 请勿在空调器上悬挂物件。
- 请勿在空调器上放置花瓶或盛水容器。
- 请勿让空调器直接暴露于有水或潮湿环境下。
- 请勿用湿手操作空调器。
- 请勿拉扯电源线。
- 长时间不使用本机时要把电源关棹。
- 检查安装支架确认有没有损坏。
- 请勿让动物或植物位于风直接吹过的通路上。
- 请勿饮用空调器所排出的水。
- 请勿使用于有关贮藏食品，动植物，精密机械或艺术作品等的用途。
- 制热运转期间，联接阀的温度会升高，操作请小心。
- 请勿向热交换器铝片施加压力。
- 必须装上过滤网才进行运转。
- 请勿阻塞或遮盖回风口和出风口。
- 请保持空调器与其他电器用品的距离最少 **1** 米。
- 请避免在壁炉或其他取暖装置附近安装空调器。
- 当安装室内机组和室外机组时，避免孩童接近它。
- 请勿在空调器附近使用可燃性气体。
- 请勿使用本机于普通住房中的房间制冷、制热、除湿和空气循环之外的其他用途。
- 请勿将本机安装在油烟气太重的厨房等场所。

警告：易燃危险

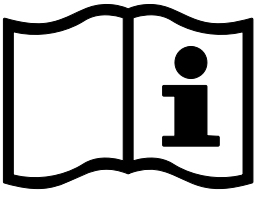
请仔细阅读安装说明书

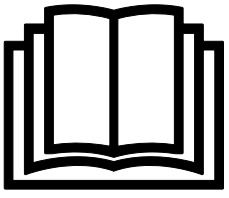
请仔细阅读使用说明书

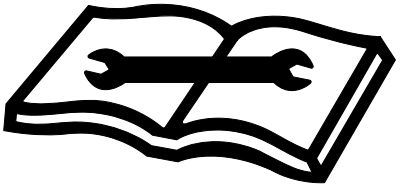
请仔细阅读维修说明书

⚠ 危险	有高度危险性，如不遵守会导致死亡或重大人身伤害和财产损失。
⚠ 警告	有中度危险性，如不遵守会导致死亡或重大人身伤害和财产损失。
⚠ 注意	有潜在危险性，如不遵守会发生人身伤害和财产损失。

必须遵循　　实施接地工程　　禁止

各部件名称和作用

室内、室外机组

为了能正确使用，请先确认各部分的名称及位置。

室内机组

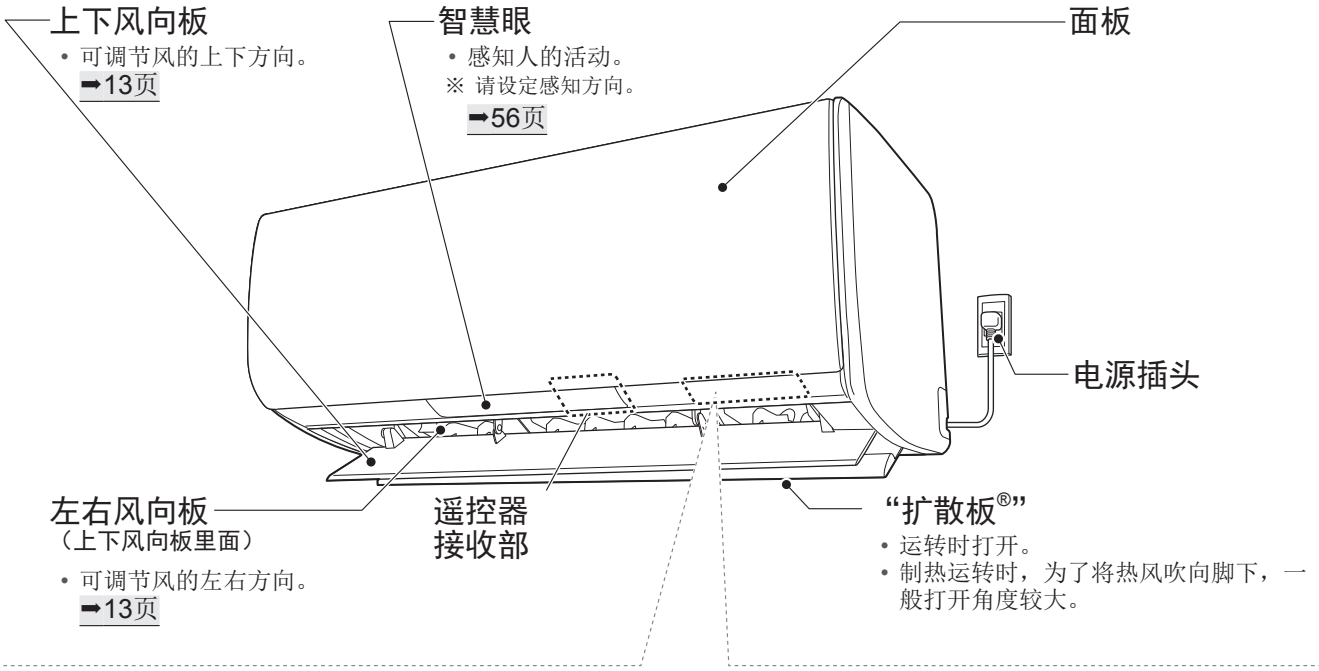

■ 室内机显示部分

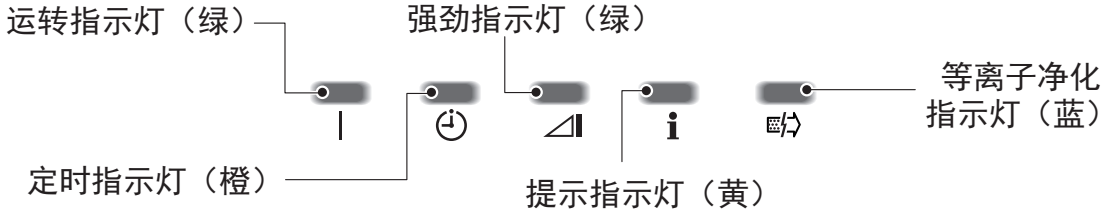

运转指示灯（绿）	亮灯	• 运转中
	慢速闪烁	• 自动除霜运转中➡47页
定时指示灯（橙）	亮灯	• 定时运转中 ➡15・16页
强劲指示灯（绿）	亮灯	• 强劲运转中 ➡19页
提示指示灯（黄）	亮灯	• 用速热功能预热运转中 ➡20页 • 省电提示功能正在提示推荐的省电信息 ➡23页 • 因“智慧眼”（自动开关）功能而停顿时 ➡24页 • 因“智慧眼”（自动关机）功能而停机时 ➡24页 • 机内干燥中 ➡27页 • 滤网清扫中 ➡26页
	慢速闪烁	• 集尘盒、等离子净化单元的的清扫时间 ➡26・34～43页
	快速闪烁	• 过滤网、集尘盒脱落 ➡34～43页
等离子净化指示灯（蓝）	亮灯	• 等离子净化动作中 ➡25页
	闪烁	• 面板处于打开状态 ➡60页 • 等离子净化单元弄湿或弄脏 ➡60页

■ 拆下面板后的状态

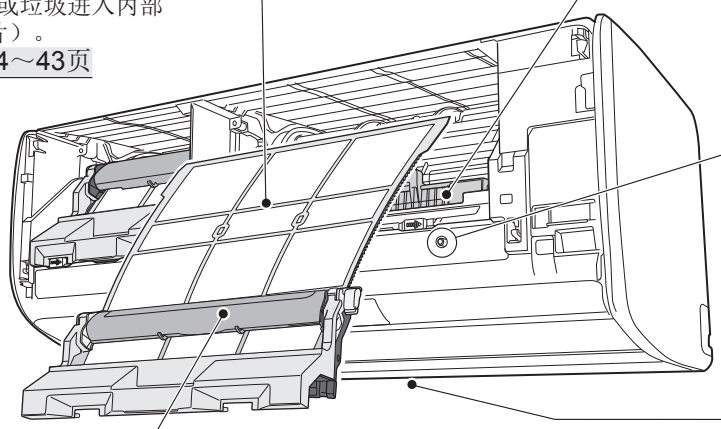

过滤网
- 防止灰尘或垃圾进入内部（左右2片）。
➡26・34～43页

等离子净化单元
- 收集花粉、房间灰尘等微小的污染物质（仅右侧）。
➡25・39・40页

室内机按钮
- 集尘盒、等离子净化单元的维护保养结束时使用。➡43页
- 长按3秒，进行应急运转。
➡46页

铭牌（下侧）
- 记载有型号名称、生产年份、空调功率等。

集尘盒
- 收集过滤网上附着的灰尘。可拆下水洗（左右2个）。➡34～43页

室外机组

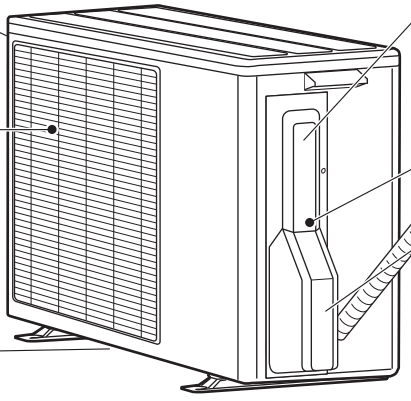

回风口（背面、侧面）

出风口（正面）
- 将根据具体的运转模式，吹出热风或冷风。

排水口（底面）

接地用螺丝（电装盖内侧）

配管和连接电线

电装盖

连接阀（电装盖内侧）

滴水软管
- 排出室内机组除湿产生的水。

（根据型号名称不同，其形状或大小也不同。）

注意

- 请勿接触回风口的热交换器（铝散热片）。
- 请勿站到室外机组上或在其上面放置物品。可能导致室外机组破损。

附件

遥控器（1个）
➡8页

5号碱性干电池（2节）➡10页

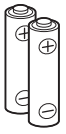

各部件名称和作用

遥控器

运转操作由遥控器执行。请先确认各部分的名称和作用。

■ 正面

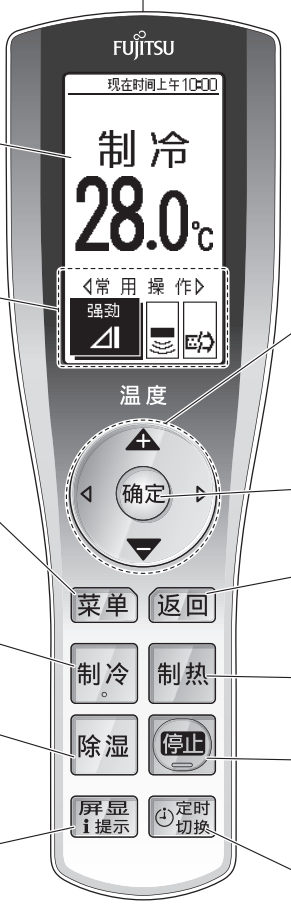

发送部
- 向室内机发送信号。

遥控器显示部

快捷菜单 ➡9页
- 显示自动运转、送风运转、干衣除湿运转。（停止中）
- 显示常用操作。（运转中）

温度设定按钮 ➡12页**/项目选择按钮**
- 根据房间的具体状态，实际室温和设定温度会有差异。

菜单按钮 ➡28页
- 进行各功能的设定。

确定按钮

返回按钮
- 返回到前面的画面或前面的设定项目。

制冷按钮 ➡12页

制热按钮 ➡12页

除湿按钮 ➡12页

停止按钮 ➡12页

画面显示/提示按钮 ➡9・22页
- 在较暗的场所发光。

定时切换按钮 ➡15页
- 设定早安、睡眠定时。

■ 背面

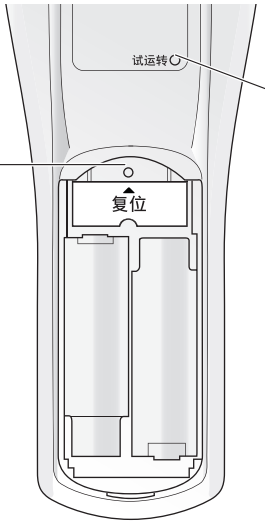

试运转按钮

复位按钮 ➡10页
- 更换遥控器干电池后或遥控器无法正常工作时使用。

（电池槽盖打开的状态）

注意

- 请将遥控器放置在不受直射阳光、暖气设备等热量影响的地方。
- 请勿让遥控器受到强烈冲击或溅水。

操作遥控器时

- 操作遥控器时，请对准接收部。
- 遥控器发出信号后，遥控器显示部上将显示发送标记。
- 室内机正确接收到遥控器的信号时，将发出信号接收音。当未发出信号接收音时，请重新执行遥控器操作。
- 信号的可接收距离：在空调器正面操作时，约为7m。
- 如果遥控器和接收部之间有窗帘、墙壁等，信号将无法到达。
- 如果向接收部照射强光，空调器可能无法正常动作。请遮挡直射阳光，并将照明器具和平板电视的屏幕远离接收部。
- 如果房间内有电子式即时照明方式（变频器方式等）的日光灯，可能无法接收信号。此时，请咨询经销店。
- 在同一房间内安装2台本公司的空调器时，用遥控器切换信号设定，可防止信号混乱。 ➡55页

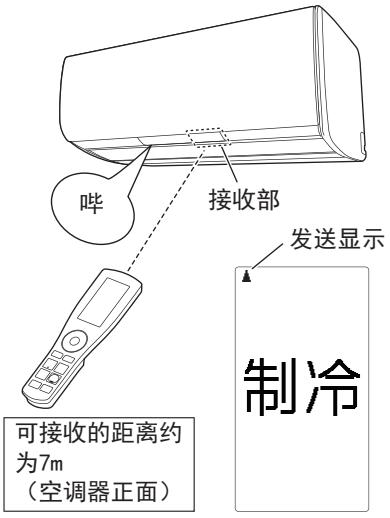

关于遥控器操作和显示

- 关于快捷菜单

  遥控器显示部中显示的快捷菜单可通过◁▷和确定选择。停止中和运转中的项目不同。

停止中		运转中	
	显示自动运转、送风运转、干衣除湿运转。		显示菜单、功能。 显示的项目因使用次数不同而异。项目发生变化后，将显示「常用操作已变更」。

- 执行遥控器的按键操作时，仅显示所操作的内容，其他显示将消失（当前操作内容显示功能）。

  （例）在制冷运转中将设定温度从27.5℃变更为28.0℃时

- 当遥控器在一段时间内未执行任何操作时，所有显示都将消失。按下屏显/提示，将显示运转中或停止中画面。

运转前的准备

室内机组的准备

将电源插头插到插座中

ASQG12KZCA	单相220V　16A

遥控器的准备（干电池的更换方法）

1 打开背面的电池槽盖

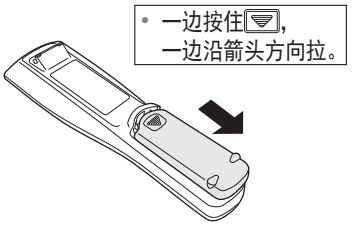

2 装入5号碱性干电池（2节）

3 按复位按钮

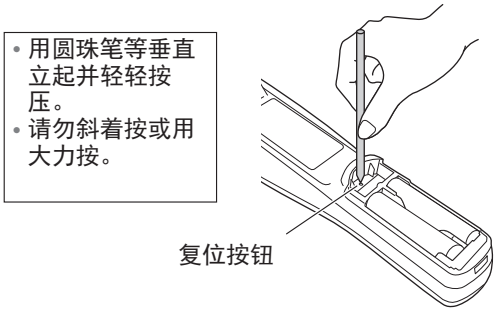

- 遥控器显示部中将显示时间设定画面。
- 当更换干电池后或遥控器无法正常工作时请务必按复位按钮。

4 关闭电池槽盖

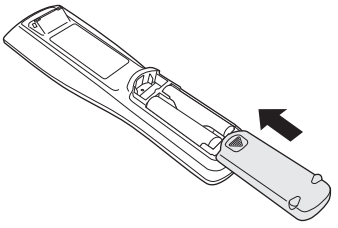

5 用▲▼◀▶和确定设定时间

▲…向前调时间时

▼…向后调时间时

- 按◀▶，可移动设定位置。
- 将设定时间，显示运转停止画面。

提示

▸ 要变更时间时，即使不按复位按钮，也可以设定时间。➡32页

注意

- 请使用**5**号碱性干电池。
- 请勿使用充电电池。否则可能会导致误动作。
- 如果干电池使用不当，可能出现漏液、发热、破裂，因此请遵守以下事项。
  - 请勿混用新旧、不同种类的干电池。
  - 长期不使用时，应从遥控器中取出干电池。
  - 用完的干电池应立即从遥控器中取出。

关于遥控器干电池的更换提示

- 当遥控器电池剩余电量很少时，将显示“ ”。
- 显示“ ”时，虽然还能执行遥控器操作，但请尽早更换干电池。
- 干电池寿命随使用频度不同而变化，一般约为1年。出现如下情况时，请更换干电池并按复位按钮。
  - 当在遥控器上显示“ ”时
  - 当不接近空调器就无法接收到信号时
  - 遥控器无法正常工作时
- 附带的干电池是为最初使用而准备的，可能不满1年就会耗尽。

室内机组的设定（智慧眼和安装位置的设定）

本产品配备智慧眼，可感知是否有人。
要正确使用该功能，需要根据室内机组的安装位置，设定智慧眼。

※ 该设定可能已在空调器施工时进行。如果已设定，则无需本步骤。

「设定智慧眼和安装位置」➡56页

注意

- 安装时，请务必设定。如果不进行该设定，可能无法正确运转。

基本功能的使用

制冷、制热、除湿、自动、送风

开始运转

按 制冷 制热 除湿 中任意
您需要的运转按钮

- 室内机的运转指示灯（绿）亮灯，开始运转。

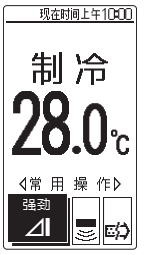

（制冷运转时）

■ 自动运转、送风运转时

停止时，用 ◁ ▷ 选择 自动运转 或 送风运转，再按
确定

- 室内机的运转指示灯（绿）亮灯，开始运转。

（送风运转时）

■ 了解运转的详情 ➡47・48页
■ 切换运转模式时 ➡28页
■ 切换除湿模式时 ➡30页

更改设定温度

用 ▲ ▼ 更改温度

- 每按1次温度变化0.5℃。
  - ▲ 侧按钮…提高温度
  - ▼ 侧按钮…降低温度
- 送风运转中、干衣除湿运转中、机内干燥运转中，无法更改温度。

■ 了解设定温度的详情 ➡48页

停止运转时

按 停止

- 室内机的运转指示灯（绿）熄灭，停止运转。
- 机内干燥运转、滤网清扫功能工作时，室内机的提示指示灯（黄）亮灯。

风向调节、摇摆

提示

▸ 请开始运转，待风向板停止后再操作。

1 运转过程中按菜单

- 将显示菜单画面。

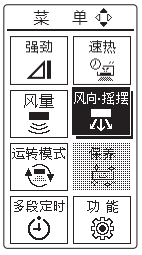

2 用▲▼▶选择风向·摇摆，再按确定

3 ■改变上下风向时

用▲ ▼选择上下风向的位置，再按确定

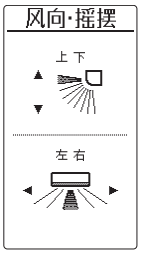

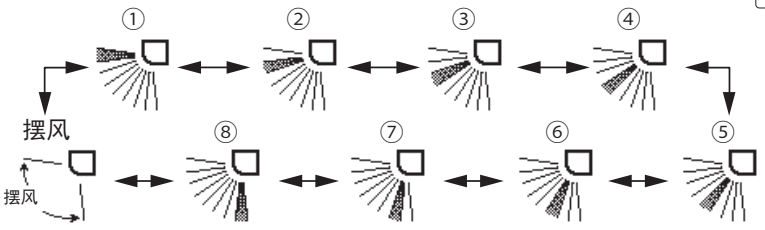

提示

- 为了提高制冷、制热的效果，建议在如下范围内使用。
  - Ⓐ 制冷、除湿运转：①②③④
  - Ⓑ 制热运转：⑤⑥⑦⑧
- 制冷、除湿运转中，当以风向⑤⑥⑦⑧连续运转30分钟以上时，将自动变为风向④。

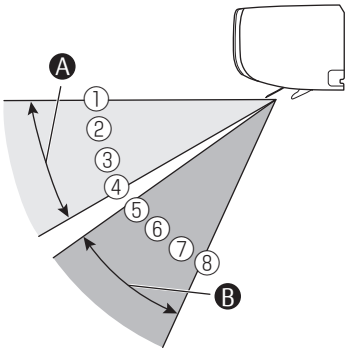

■改变左右风向时

用◀ ▶选择左右风向的位置，再按确定

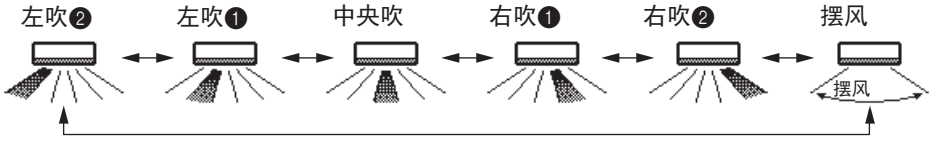

- 制冷、除湿运转中，当以左吹❷（右吹❷）连续运转30分钟以上时，将自动变为左吹❶（右吹❶）。

■ 了解风向、摆风的详情 ➡49页

调节风量

1 运转过程中按菜单

- 将显示菜单画面。

2 用选择风量，再按确定

3 用 选择风量，再按确定

提示

- 除湿运转中、干衣除湿运转中，无法变更风量。
- 如果在自动运转开始时变更了风量，空调器将在选择运转模式后变更风量。➡48页
- 在自动运转中选择了除湿、监视运转（送风）时，会发出语音提示，但无法变更风量。

■ 了解风量自动的详情 ➡49页

干衣除湿功能

干衣除湿运转

以干燥衣物为优先的运转

停止时，用选择干衣除湿或，再按确定

- 室内机的运转指示灯（绿）和定时指示灯（橙）亮灯，开始干衣除湿运转。（购买时设定的运转时间为3小时。）
- 可用变更运转时间。

30分后 ↔ 1小时后 ↔ 2小时后 ↔ 3小时后 ↔ 4小时后 ↔ 5小时后 ↔ 6小时后 ↔ 7小时后 ↔ 8小时后 ↔ 9小时后 ↔ 连续运转 → 30分后

※ 设定为「连续运转」时，定时指示灯（橙）将熄灭。

提示

- 由于优先执行干衣除湿运转，因此室温调节功能将不起作用。请在房间内无人时使用。
- 不能进行温度的设定和风量的变更。

停止干衣除湿运转时

按停止

- 室内机的运转指示灯（绿）和定时指示灯（橙）熄灭，停止干衣除湿运转。

■ 了解干衣除湿运转的详情 ➡54页

定时功能

早安、睡眠定时

- 早安定时…设定早上起床的时间，将自动开始运转，在设定的时间将室温调节至设定温度。
- 睡眠定时…要睡眠时，设定您想要的定时时间（如3小时后），将自动停止运转。睡眠时，自动调节室温，有助于更舒适地进入睡眠。

提示

- 请事先确认遥控器的时间设定是否正确。➡32页
- 定时功能开启时，将显示下一预约时间，不显示当前时间。

设定起床定时

1 按定时切换数次，选择「早安定时」

2 用▲▼设定时间

- 将发送信号，室内机的定时指示灯（橙）亮灯，定时设定完成。
- 定时时间以10分钟为单位设定。
- 如果不变更时间直接设定，请按确定。

提示

- 如果在运转过程中设定早安定时，将停止运转。
- 已设定早安定时时，如果按停止，室内机的定时指示灯（橙）将熄灭，定时取消。
- 已设定早安定时时，即使按制冷 制热 除湿，也不会开始运转。要开始运转时，请取消早安定时。

设定睡眠定时

1 按定时切换数次，选择「睡眠定时」

2 用▲▼设定时间

30分后 ↔ 1小时后 ↔ 2小时后 ↔ 3小时后 ↔ 4小时后
9小时后 ↔ 8小时后 ↔ 7小时后 ↔ 6小时后 ↔ 5小时后

- 将发送信号，室内机的定时指示灯（橙）亮灯，定时设定完成。
- 如果不变更时间直接设定，请按确定。

提示

- 如果在停止过程中设定睡眠定时，将开始运转。
- 已设定睡眠定时时，如果按停止，室内机的定时指示灯（橙）和运转指示灯（绿）将熄灭，停止运转。将取消定时。

取消早安、睡眠定时时

按定时切换数次，选择「早安定时/睡眠定时 设定取消」，再按确定

- 室内机的定时指示灯（橙）熄灭，定时取消。
- 早安定时开启时，室内机的运转指示灯（绿）亮灯，开始运转。

■ 了解早安、睡眠定时的详情 ➡50页

定时功能 每日多段定时

可在设定的时间开始运转（定时开）、停止运转（定时关）。
组合定时开、定时关，最多可设定4次。

定时预约示例

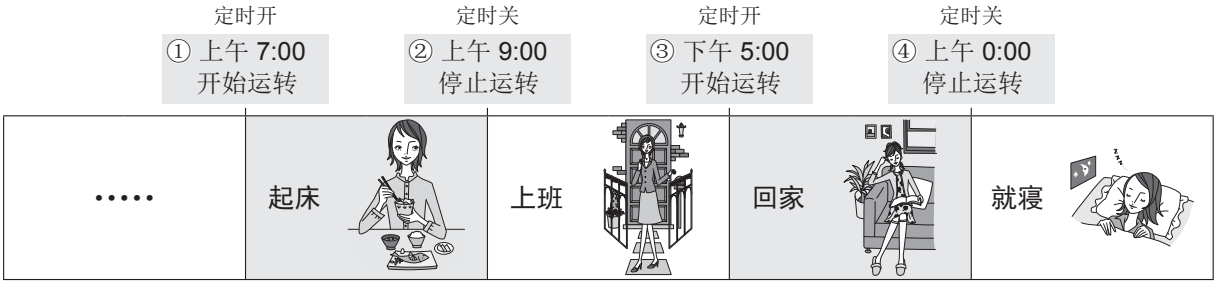

※ 可将设定的定时设定为「仅单次」或「每日重复」（定时模式）。

提示

- 请事先确认遥控器的时间设定是否正确。➡32页
- 定时功能开启时，将显示下一预约时间，不显示当前时间。
- 通过定时开开始运转时，将以上一次运转的模式开始运转。

设定定时

1 按菜单

- 将显示菜单画面。

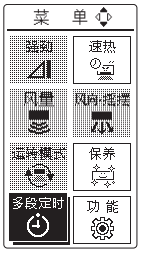

2 用▲▼◀▶选择多段定时，再按确定

- 将显示定时预约画面。

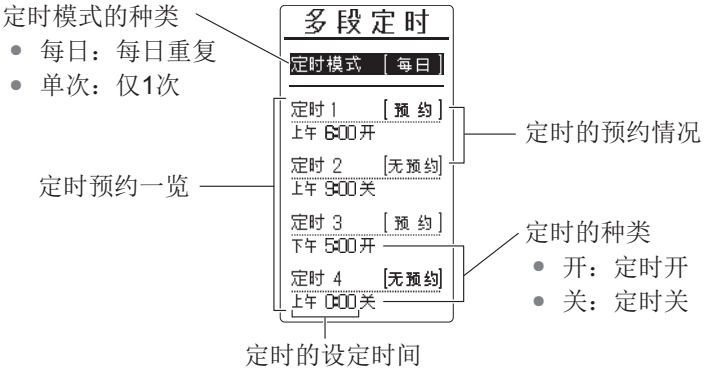

3 用▲▼选择「定时模式」，再按确定

4 用▲▼选择「仅单次」或「每日重复」，再按确定

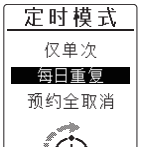

5 用▲▼选择定时1～4中的任意一个，再按确定

6 用▲ ▼选择「预约」，再按确定

7 用▲ ▼和确定 设定定时时间和定时的种类（「开」或「关」），再按确定

确定　确定　确定

时 → 分 → 「开」或「关」 → 设定完成

- 室内机的定时指示灯（橙）亮灯，定时设定完成。
- 定时时间以10分钟为单位设定。
- 按返回，设定位置回退1个。
- 当要组合多个开、关定时时，请重复步骤5～7的操作。

要确认设定的定时时

1 按菜单

- 将显示菜单画面。

2 用◎选择多段定时，再按确定

- 将显示定时预约画面。

要取消定时时

1 按菜单

- 将显示菜单画面。

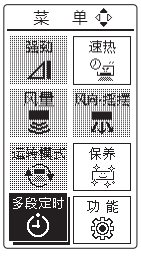

2 用◎选择多段定时，再按确定

- 将显示定时预约画面。

3 用▲ ▼选择要取消的定时（定时1～4），再按确定

4 用▲ ▼选择「不预约」，再按确定

- 将取消定时。

要取消所有定时时

1 按菜单

- 将显示菜单画面。

2 用选择多段定时，再按确定

- 将显示定时预约画面。

3 用 选择「定时模式」，再按确定

4 用 选择「预约全取消」，再按确定

- 设定为「预约」的定时将全部变为「不预约」，室内机的定时指示灯（橙）熄灭。

■ 了解每日多段定时的详情 ➡50页

快速制冷、制热 强劲运转

以最大功率运转。当希望快速制冷或快速制热时使用。

想使用强劲运转时

1 运转过程中按菜单

- 将显示菜单画面。

2 用 选择 强劲，再按确定

- 室内机的强劲指示灯（绿）亮灯，开始强劲运转。
- 强劲运转会根据室温或运转时间而自动解除。

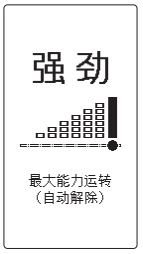

想停止强劲运转时

再按一次菜单，用 选择 强劲，再按确定

- 室内机的强劲指示灯（绿）熄灭，强劲运转解除。

提示

- 干衣除湿运转中、无法设定强劲运转。
- 自动运转的监视运转中➡48页，即使设定为强劲运转，运转状态也不会发生变化。

■ 了解强劲运转的详情 ➡50页

制热时立即出热风 速热功能

在寒冬的早晨，预设设定时间后，打开制热可立即吹出暖风，让房间变暖。

例：设定为上午**6:00**打开速热功能时

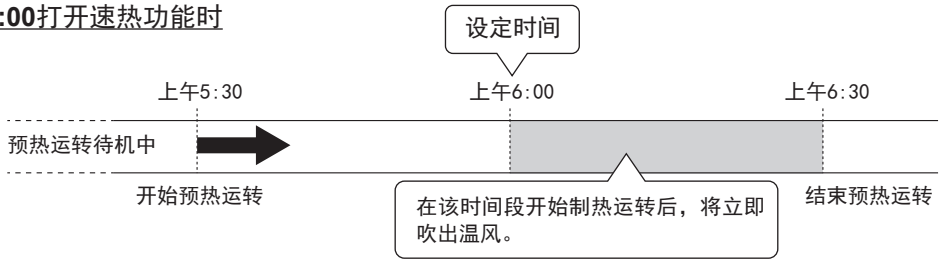

提示

- 请事先确认遥控器的时间设定是否正确。➡32页

设定要使用速热功能的时间段

1 按菜单

- 将显示菜单画面。

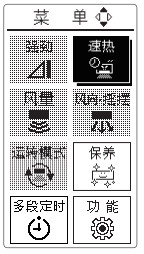

2 用选择速热，再按确定

3 用选择「开」，再按确定

- 不使用速热功能时，请设定为「关」。

4 用设定要使用速热功能的时间，再按确定

- 速热功能设定完成。
- 在设定的时间开始制热运转后，将立即吹出温风。

提示

- 购买时，速热功能的设定为「关」。
- 预热运转过程中，室内机的提示指示灯（黄）亮灯。
- 速热功能是指对制热前的预热运转进行预约的功能，并不会开始制热。要进行制热运转时，请按制热。
- 已设定早安定时时，速热功能不会启动。（在早安定时中，设定时间后，将自动开始运转，在设定的时间将室温调节至设定温度。）
- 室温超过18℃时或室外气温超过10℃时，速热功能不会启动。
- 已设定速热功能时，如果在运转停止的过程中室外气温降至14℃以下，将变为预热运转待机中，会消耗电力。
- 开始预热运转时或保护功能启动时，温风的吹出可能会有延迟。
- 因外出等长时间不使用时，建议将速热功能设定为「关」。（否则外出时速热功能会启动。）
- 如果不设定为「关」，启动速热功能的设定会一直有效。

■ 了解速热功能的详情 ➡50页

控制使用电流的上限

省电功能

可控制使用电流的上限。在经常使用其他电器的时间段等，可防止断路器断开。

1 按 菜单

- 将显示菜单画面。

2 用 选择 功能，再按 确定

3 用 选择「电流控制」，再按 确定

4 用 选择「大」或「小」，再按 确定

- 省电功能设定完成。

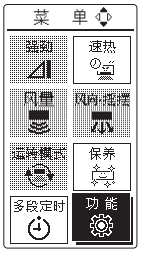

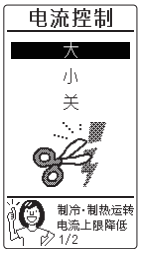

大	制冷、制热运转时，将使用电流的上限下降1/2后运转。
小	制热运转时，将使用电流的上限下降1/4后运转。
关	省电功能不启动。

※ 即使设定为「大」，在自动除霜运转时 ➡47页、室外气温较高时（约40℃以上）或室外机组开始运转后约80秒内的使用电流上限与「小」相同。

提示

- 购买时，省电功能的设定为「关」。
- 如果设定了省电功能，可能会制热（制冷）变慢或无法达到设定温度。发生这种情况时，请将省电功能设为「关」。
- 如果设定了省电功能，下次运转时也按照相同的设定运转。

根据语音确认操作内容 语音提示

通过语音告知遥控器的设定内容和运转状态。

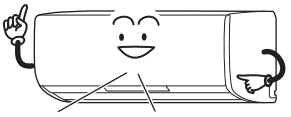

哔哔、制冷、28℃时开始运转

提示

- 购买时，语音提示的设定为「开」。
- 要将语音提示设定为「关」时 ➡30页

了解房间或空调器的状态 提示功能

可根据语音确认室温、湿度、室外温度、今日电费、今日运转时间、昨日电费、提示指示灯的亮灯/闪烁内容。

※ 因具体状况不同，提示的内容可能与实际的温度、湿度有所不同。仅供参考。

1 在遥控器显示部亮灯时按 屏显 i提示

- 将显示提示内容的选择画面。

2 用 ▲ ▼ 选择提示内容，再按 确定

语音提示（例）

“哔哔 室内温度28℃、湿度约50%。”

- 可根据语音确认以下内容。
  - 提示指示灯的亮灯/闪烁内容
  - 室温※、湿度
  - 室外温度
  - 今日电费
  - 今日运转时间
  - 昨日电费

  ※ 温度可以以0.5℃为单位设定，但提示以1℃为单位。
- 停止时或根据具体的运转内容，有时可能不提示室温、湿度、室外温度。

提示

- 选择「提示灯」进行提示的情况如下。（提示指示灯（黄）亮灯/闪烁中）
  - 用速热功能预热运转中
  - 省电提示功能中有推荐的省电信息时
  - 因“智慧眼”（自动关机）功能而停机时
  - 机内干燥中
  - 滤网清扫中
  - 集尘盒的清扫时间
  - 过滤网、集尘盒脱落时
- 遥控器显示部熄灭时，如果按1次 屏显 i提示，将显示停止中或运转中的画面。

■ 了解提示功能的详情 ➡51页

提示推荐的节能信息 节能提示

根据空调器的运转状态或房间的情况，提示与节能相关的信息。

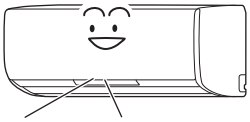

嘭
今日的电费已接近昨日的电费。

语音提示（例）

“嘭　今日的电费已接近昨日的电费。”

- 室内机的提示指示灯（黄）亮灯。

提示

- 购买时，节能提示的设定为「开」。
- 运转停止时，通过语音告知今日的电费。（语音提示为「开」时）
- 要关闭节能提示的语音提示时，请设定为「关」。➡30页
- 有节能提示且室内机的提示指示灯（黄）亮灯时，如果按 屏显 i提示 选择「提示灯」，将再次用语音提示。（提示指示灯（黄）熄灭。）

■ 了解节能提示的详情 ➡53页

调节音量 音量

可调节语音提示和信号接收音的音量。

提示

- 将调节以下音量。
  - 语音提示
  - 提示功能
  - 省电提示
  - 信号接收音
- 如果将音量设定为「自动」，将根据时间段自动调节音量。

时间段	音量
上午6点～下午10点	4
下午10点～上午6点	2

- 设定为「自动」时，请确认遥控器的时间设定是否正确。➡32页
- 购买时，音量设定为「4」。

1 按 菜单

- 将显示菜单画面。

2 用 选择 功能 ，再按 确定

3 用 选择「初始设定」，再按 确定

4 用 选择「音量」，再按 确定

5 用 选择所需要的音量（1～7）或选择「自动」，再按 确定

- 请在设定的同时确认信号接收音。

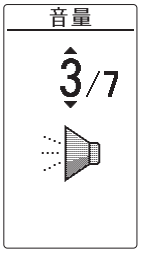

便利功能

减少无人时的运转或停止 “智慧眼”

房间内持续处于无人状态时，可自动控制设定温度、进行暂停或停止，以节省电费。

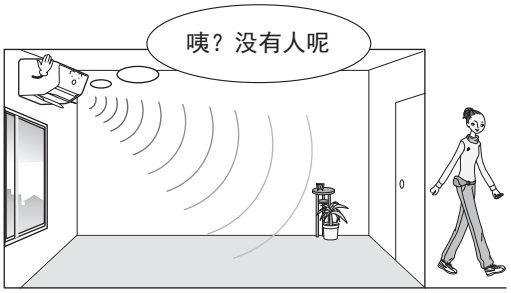

提示

- 购买时，已设定为「自动节能」，当无人状态持续10分钟以上时，会自动控制设定温度。
- 当房间内有婴幼儿或病人时，建议以「自动节能」模式使用（「自动开关」「自动关」在人的活动较少时，可能会判断为无人而让空调器暂停或停止）。

变更“智慧眼”设定

1 按菜单

- 将显示菜单画面。

2 用▲▼◀▶选择功能，再按确定

3 用▲▼◀▶选择「智慧眼」，再按确定

4 用▲▼选择所需要的设定，再按确定

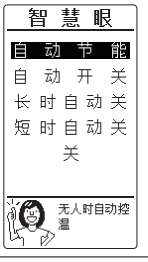

- “智慧眼”的设定。

自动节能	当无人状态持续约10分钟以上时，会自动控制设定温度。
自动开关	当无人状态持续约30分钟以上时，空调器将自动暂停，人一旦回来，将重新开始运转。
长时自动关	无人状态持续约3小时以上时，空调器将自动停止运转。
短时自动关	无人状态持续约1小时以上时，空调器将自动停止运转。
关	“智慧眼”不启动。

- 如果不设定为「关」，启动“智慧眼”的设定会一直有效。
- 因“智慧眼”功能而暂停、停止时，室内机的提示指示灯（黄）亮灯。
- 干衣除湿运转过程中，“智慧眼”不启动。

■ 了解“智慧眼”的详情 ➡52・53页

净化房间内的空气 等离子净化

等离子净化单元可利用静电吸附花粉、房间灰尘等微小的污染物质※，净化空气。

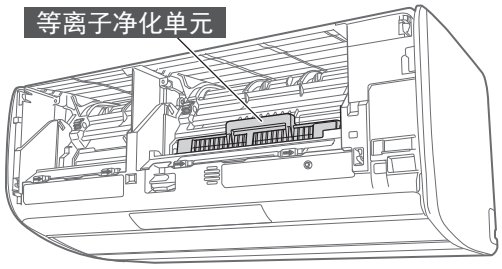

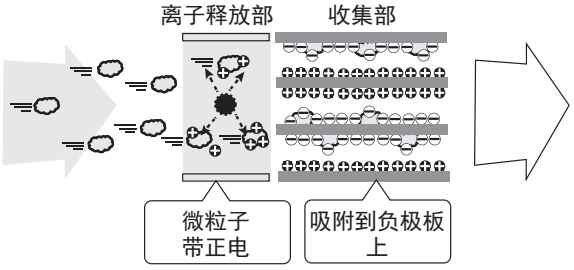

※ 尚未确认可去除小于0.3μm的微小颗粒物。此外，并非可去除空气中所有的有害物质。

注意

- **等离子净化运转必须在安装有过滤网的状态下进行。否则可能导致故障。**

提示

- 购买时，等离子净化的设定为「开」。
- 要将等离子净化设定为「关」时 ➡30页
- 在制冷、制热、除湿、自动、送风、干衣除湿运转中，可启动等离子净化。等离子净化动作过程中，室内机的等离子净化指示灯（蓝）亮灯。
- 等离子净化运转无法去除一氧化碳、酒精等各种气体。为防止缺氧或窒息，运转过程中请时常换气。
- 室内机的等离子净化指示灯（蓝）闪烁时，表示等离子净化单元弄湿或弄脏。此时，请对等离子净化单元进行维护保养，并使其完全干燥。➡39・40页
- 清洗频率因使用环境不同而异，建议每年清洗一次。
- 如果运转过程中面板处于打开状态，为确保安全，等离子净化将不启动。此时，室内机的等离子净化指示灯（蓝）可能会闪烁。➡60页
- 本产品PM2.5去除率（4h）为95%以上。
  ※依据GB/T 18801-2015 规定方法测试结果。

■ 了解等离子净化的详情 ➡54页

自动清扫滤网 滤网清扫

根据空调器的运转时间，在空调器停止运转时自动清扫过滤网。将自动清除堆积的灰尘，回收到集尘盒中。

提示

- 购买时，滤网清扫的设定为自动启动。
- 滤网清扫动作时间约为13分钟。滤网清扫过程中，室内机的提示指示灯（黄）亮灯。
- 可根据环境可使用情况，变更自动滤网清扫的间隔或将滤网清扫设定为不自动启动。（滤网清扫间隔 ➡32页）
- 如果将滤网清扫间隔设定为「关」，将不会自动启动滤网清扫。

要立即启动滤网清扫时

通过遥控器的操作，也可立即清扫过滤网。

1 在停止时按菜单

- 将显示菜单画面。

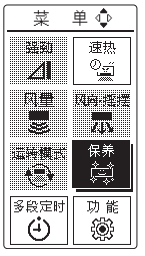

2 用选择保养，再按确定

3 用选择「过滤网清扫」，再按确定

- 室内机的提示指示灯（黄）亮灯，开始滤网清扫。
- 过滤网的清扫结束后，室内机的提示指示灯（黄）熄灭。

要停止正在进行的滤网清扫时

在滤网清扫过程中按停止

- 室内机的提示指示灯（黄）熄灭，滤网清扫停止。
- 过滤网回到原来的位置后停止。

注意

- **正在进行滤网清扫时，在室内机的提示指示灯（黄）熄灭，过滤网回到原来的位置（约4分钟）之前，请勿拔出电源插头或断开断路器。否则可能导致故障。**

重要提示

- **空调器不停止运转、连续使用时，经过64小时后，必定会暂停运转，执行一次滤网清扫动作（滤网清扫间隔为「关」以外时）。滤网清扫结束后，重新开始运转。**
- **室内机的提示指示灯（黄）按以下方式闪烁时，滤网清扫不启动。（通过闪烁的状态提示以下内容。）**

慢速闪烁（约10秒一次）	集尘盒达到清扫时间（空调器的运转时间经过约1万小时后）。请对集尘盒进行维护保养。➡34～43页
快速闪烁（约2秒一次）	集尘盒或过滤网未正确安装。请确认集尘盒或过滤网是否正确安装。➡42・43页

- **因睡眠定时而停止时、滤网清扫间隔设定为「关」时，滤网清扫不会自动启动。以上情况下，建议每周用遥控器执行滤网清扫动作一次，也可视灰尘量执行。**

⚠注意

● **滤网清扫动作过程中，不可接触集尘盒、过滤网**

如果拆下集尘盒・过滤网、用手拉拽或上推过滤网，可能导致故障。此外，如果用手强行拉拽过滤网，可能导致过滤网破损或因摔倒而受伤。

禁止接触

■ 了解滤网清扫的详情 ➡54页

抑制空调器内部的霉、杂菌 机内干燥

制冷、除湿运转停止后，干燥室内机内部（热交换器、送风风扇、风路），抑制霉、杂菌的产生。

提示

- 开始机内干燥运转后，室内机的运转指示灯（绿）熄灭，提示指示灯（黄）亮灯。

要立即启动机内干燥时

通过遥控器的操作，也可立即启动机内干燥运转。

1 在停止时按菜单

- 将显示菜单画面。

2 用▲▼◀▶选择保养，再按确定

3 用▲▼选择「机内干燥」，再按确定

- 室内机的提示指示灯（黄）亮灯，开始机内干燥运转。
- 机内干燥结束后，室内机的提示指示灯（黄）熄灭。

正在执行机内干燥运转过程中要停止时

在机内干燥运转过程中按停止

- 室内机的提示指示灯（黄）熄灭，停止机内干燥运转。

注意

- **正在进行机内干燥运转时，在室内机的提示指示灯（黄）熄灭之前，请勿拔出电源插头或断开断路器。否则可能导致故障。**

提示

- 如果制冷、除湿运转约10分钟以上，室内机内部会结露。机内干燥运转的目的就是为了清除该结露。
- 机内干燥运转在运转约90分钟后将自动停止。
- 机内干燥运转过程中，将执行送风运转和微弱制热运转，因此有时室内温度、湿度会略微上升。
- 机内干燥运转不能除去灰尘以及已经产生的霉。
- 因睡眠定时而停止时，机内干燥不会启动。每次都利用睡眠定时停止时，请定期用遥控器执行机内干燥。

■ 了解机内干燥的详情 ➡54页

可通过菜单设定的功能

菜单一览

1 按菜单

- 将显示菜单画面。

2 用◀▶选择菜单，再按确定

3 用◀▶选择设定项目，再按确定

◇表示仅在运转过程中可以设定，

※表示仅在停止时可以设定。

★表示购买时的设定。

菜单			设定项目
◇ 快速制冷、制热 ➡19页	强劲	强劲	—
制热时立即出温风 ➡20页	速热	速热	开 关★
◇ 改变风量 ➡14页	风量	风量	自动★ 高速 中速 低速 静音
◇ 风向调节、使用摆风 ➡13页	风向·摆摆	风向、摆风	上下8档＋ 摆风 左右5档＋ 摆风
◇ 切换运转模式 ➡12页	运转模式	运转模式	制冷 除湿 制热 自动 送风 干衣除湿
※ 通过遥控器的操作，进行滤网清扫、机内干燥 ➡26页	保养	维护保养	过滤网清扫 机内干燥
设定定时 ➡16页	多段定时	多个定时	—
进行各功能的设定	功 能	功能	—

	说明
	以最大功率运转。当希望快速制冷或快速制热时使用。
	在寒冬的早晨，预设指定时间段后，打开制热可立即吹出暖风，让房间变暖。
	可改变风量。
	可在上下、左右方向改变风向。
	可改变运转模式。
	通过遥控器的操作，可立即进行滤网清扫、机内干燥。
	可在设定的时间开始运转（定时开）、停止运转（定时关）。组合定时开、定时关，最多可设定4次（每日多段定时）。
	进行各功能的设定。➡30页

功能中可设定的项目

功能一览

1 按菜单

- 将显示菜单画面。

2 用选择功能，再按确定

3 用选择要变更设定的功能，再按确定

4 用选择设定项目，再按确定

※表示仅在停止时可以设定。　　★表示购买时的设定。

	功能		设定项目
	净化房间内的空气 ➡25页	等离子清洁	开★
			关
※	自动除霜运转后，进行强风运转	自动强劲	开★
			关
※	切换舒适除湿/普通除湿	除湿模式	舒适除湿★
			普通除湿
	减少无人时的运转或停止 ➡24页	智慧眼	自动节能★
			自动开关
			长时自动关
			短时自动关
			关
	控制使用电流的上限 ➡21页	电流控制	大
			小
			关★
※	达到设定温度后，停止室内风扇	省电风扇	开★
			关
	抑菌防霉 ➡27页	机内干燥	开
			关★
※	控制制热时的能力，降低室外机组的运转噪音	室外机静音	开
			关★
	通过语音告知遥控器的操作内容	语音提示	开★
			关
	用语音提示推荐的省电信息 ➡23页	节能提示	开★
			关
※	将空调器的设定恢复为购买时的状态	空调器设定初始化	—
※	集尘盒、等离子净化单元维护保养后的操作	保养复位	—
	变更其他设定	初始设定	—

	说明
	利用静电吸附花粉、房间灰尘等微小的污染物质，净化空气。
	这是一种在制热运转使用过程中，进入自动除霜运转➡47页后，使房间温度迅速上升到设定温度的功能。 ● 自动除霜运转结束后，将自动提高风量。 ● 室温和设定温度的差较大时，以使房间温度接近设定温度为优先，自动以最大制热能力进行运转。
	除湿运转分为「舒适除湿」和「普通除湿」两种。可根据需要变更运转内容。
	房间内持续处于无人状态时，可自动控制设定温度、进行暂停或停止，以节省电费。
	可控制使用电流的上限。在经常使用其他电器的时间段等，可防止断路器断开。
	室外机组停止时，将停止室内风扇，减少浪费。 ● 不想要停止室内风扇时，请将省电风扇设定为「关」。 ● 风量设定为自动时，为了控制房间湿气回升，省电风扇将一直启动。 ● 省电风扇仅在选择了制冷、除湿及自动运转中的制冷或除湿时启动。
	将制冷、除湿运转停止后自动执行的机内干燥运转设定为开、关。
	控制制暖时的运转能力，降低室外机组的运转噪音。 ● 室外机静音功能设定为「开」时，最大能力会受到控制，房间变暖可能需要一定时间。 ● 室温接近设定温度等时，即使将室外机静音功能设定为「开」，运转噪音也可能不会下降。
	通过语音告知遥控器的设定内容和运转状态。 ● 如果将语音提示设定为「关」，则仅发出信号接收音。不能关闭信号接收音。 ● 当连续收到相同内容的信号时，则仅发出信号接收音，不发出语音提示。 ● 当室内机未能接收到遥控器发出的信号时，有时可能无法正确发出语音提示。此时，请重新操作。
	将自动提示省电信息的语音提示设定为开、关。
	将空调器和遥控器的设定初始化，恢复为购买时的状态。
	集尘盒、等离子净化单元的维护保养后使用。 ● 室内机的提示指示灯（黄）熄灭，作为维护保养时间参考的累计运转时间复位。（与维护保养后按下室内机按钮的操作效果相同。➡43页）
	变更其他各种设定。➡32页

变更其他设定 初始设定

1 按菜单

- 将显示菜单画面。

2 用◎选择功能，再按确定

3 用◎选择「初始设定」，再按确定

4 用◎选择要变更设定的功能，再按确定

5 用◎选择设定项目，再按确定

※表示仅在停止时可以设定。　　★表示购买时的设定。

	功能		设定项目
※	设定当前时间	时间设定	—
※	设定自动清扫过滤网的间隔	自动清扫时间间隔	短
			标准★
			长
			关
	设定音量 ➡23页	音量	1 ～ 7、自动（4 ★）
	设定遥控器画面的亮灯时间	屏显时间	标准★
			长
※	防止遥控器信号混乱 ➡55页	信号切换	A ★
			B
※	设定空调器的安装位置 ➡56页	安装位置	左
			中★
			右
※	变更电费单价 ➡51页	电费单价	0.65 元 /kWh ★

	说明
	校准当前时间。（装入干电池时、按下复位按钮时、执行空调器设定初始化时 ➡30页 将自动显示。） ● 用▲ ▼和确定校准时间。 ● 按◁ ▷，可移动设定位置。
	可根据环境条件或使用情况，变更自动清扫过滤网的间隔。 设定的参考（每天使用8小时左右时） • 标准…大概每5天进行1次过滤网清扫。 • 短…大概每3天进行1次过滤网清扫。 • 长…大概每8天进行1次过滤网清扫。 ● 以下情况下，请变更为「短」「长」。 • 「标准」设定下无法去除灰尘时➡「短」 • 想要经常进行过滤网清扫时➡「短」 • 觉得「标准」设定下运行过于频繁时➡「长」 ● 如果设定为「关」，将不会自动启动滤网清扫。（通过遥控器操作，仍可启动滤网清扫。）
	可调节语音提示、提示功能、省电提示和信号接收音的音量。
	可变更遥控器画面的亮灯时间。 • 标准…进行按钮操作约30秒后关闭画面显示。 • 长…进行按钮操作约60秒后关闭画面显示。 ● 如果设定为「长」，遥控器电池的消耗会加快。
	在同一房间内安装2台本公司的空调器时，切换信号设定，可防止信号混乱。 ● 设定时，请注意不可让另一台室内机接收信号。
	设定空调器的安装位置。 ● 要变更安装位置时，请用操作部对准智慧眼的朝向。
	可设定电费计算中使用的电费单价。

室内机组的维护保养

经常维护保养可以延长空调器的使用寿命。

注意

- 保养前，请务必用遥控器停止空调运转，拔出电源插头。

⚠注意

● **维护保养时，必须停止运转，拔出电源插头** 否则可能因内部风扇高速旋转而受伤。 拔出插头	● **维护保养时，应切实安装集尘盒、过滤网、等离子净化单元** 如果安装错误，可能因集尘盒等掉落而导致受伤。 必须操作
● **进行空调器的操作或维护保养时，不可站在不稳定的垫脚台上** 否则可能因摔倒而受伤。 禁止	● **拆下集尘盒、过滤网、等离子净化单元时，不可接触内部的热交换器（铝散热片）** 否则可能会割伤手。 禁止接触

集尘盒、过滤网的维护保养

※ 进行维护保养时，灰尘可能会掉落，请在下方垫上报纸等进行维护保养。

拆下集尘盒、过滤网

（为方便说明，图为拆下面板的状态。）

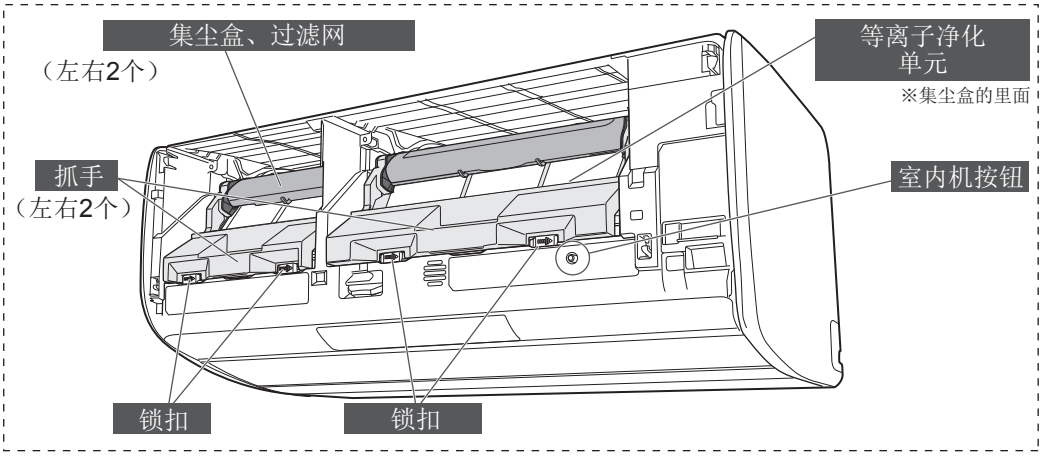

提示

- 进行集尘盒、过滤网的维护保养时，请务必按1～4的顺序拆卸。
- 实际是在面板打开的状态下进行作业的。

1 拔出电源插头

- 停止空调器的运转，拔出电源插头。

注意

- 滤网清扫动作过程中（提示指示灯（黄）亮灯时），请勿拔出电源插头。➡26页

2 打开面板

- 用手扣到面板下方的凹陷处，向外拉并打开，直至中途可以挂住。（手拿开后，面板保持打开状态。）

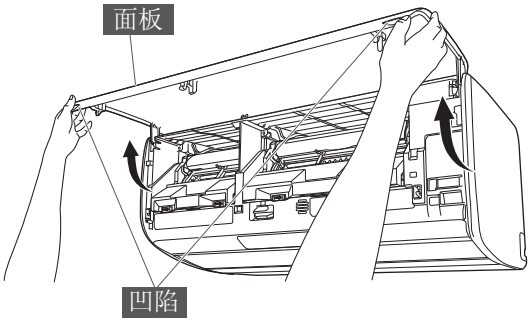

维护保养时间的参考

集尘盒、 等离子净化单元	● 提示指示灯（黄）慢速闪烁（约10秒一次）时，表示已到集尘盒、等离子净化单元的维护保养时间。此时，请务必进行维护保养。 ● 灰尘堆积量因环境条件或使用情况不同而异。即使没有慢速闪烁，仍建议每年进行一次维护保养。
过滤网	● 通常不需要维护保养。 ● 灰尘或油污等明显时，请进行维护保养。
室内机、上下风向板、 “扩散板”	● 发现变脏时，请进行维护保养。➡44页

3 打开抓手（白）（左右2处）

- 将锁扣向右滑动，解除抓手的锁定。

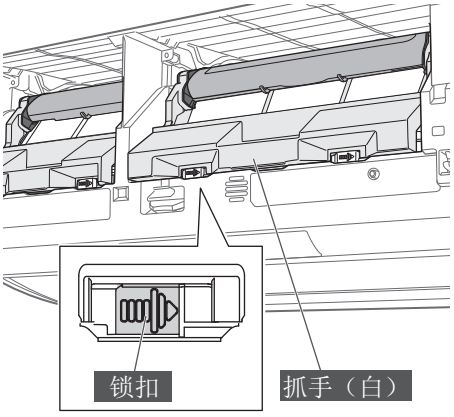

- 抓手将向外打开。

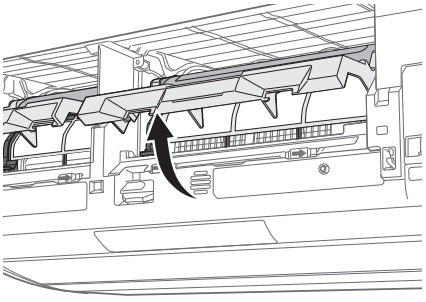

4 拉出集尘盒、过滤网

1 握住抓手（白），将集尘盒向外旋转。

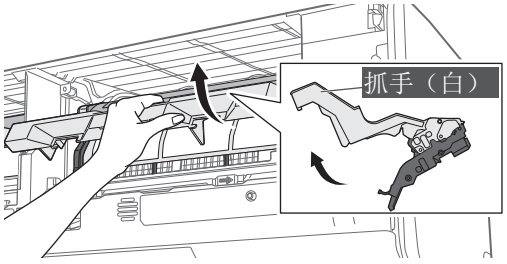

2 拉出集尘盒、过滤网。

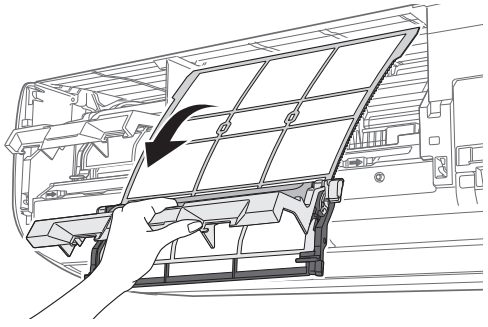

注意

▶ 滤网清扫动作过程中，不小心拔掉电源插头时，集尘盒、过滤网可能会变得较难拉出。请按以下步骤操作，再次拉出集尘盒、过滤网。

①插入电源插头，按住室内机按钮约1秒钟。

（将发出「哔」的声音，过滤网开始移动。）

②等待2分钟左右，确认过滤网已停止后，再拔出电源插头。

室内机组的维护保养（续）

集尘盒、过滤网的维护保养（续）

※ 进行维护保养时，灰尘可能会掉落，请在下方垫上报纸等进行维护保养。

清扫集尘盒

注意

- 打开集尘盒和盖子（透明）时，请勿强行打开。
- 用牙刷等进行维护保养时，请勿用力摩擦。
- 请勿大力拉拽或弯曲过滤网。

1 从集尘盒上拆下过滤网

- 沿箭头方向拉出过滤网。

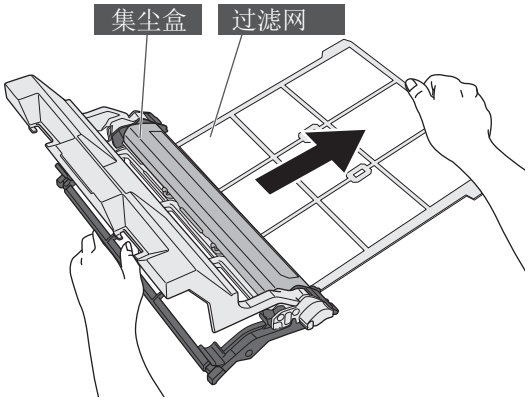

※ 拉出过滤网时，灰尘可能会掉落，敬请注意。

2 清扫集尘盒①

1 拆下盖子（透明）的卡爪，打开盖子。

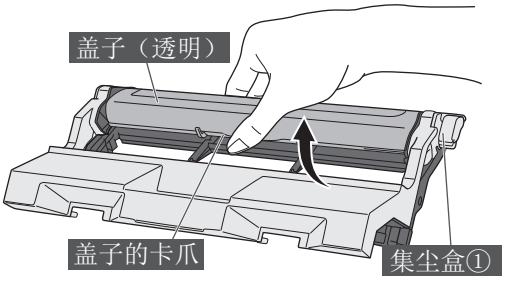

2 用吸尘器清除集尘盒①上附着的灰尘或用牙刷等刷掉。

- 刷子上附着的灰尘请用牙刷等刷掉。

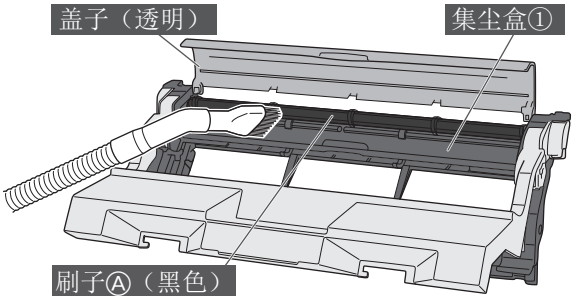

集尘盒、过滤网
（从空调器上拆下的状态）

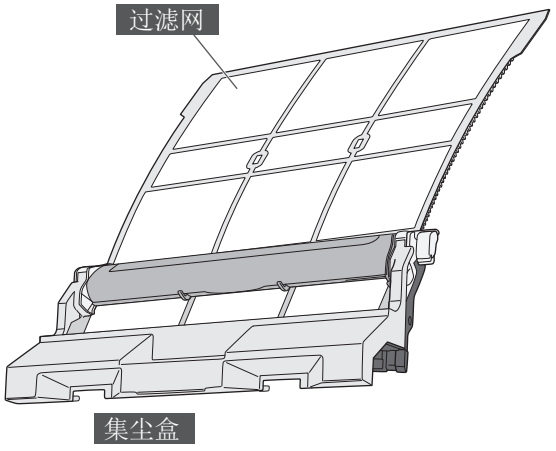

[表面]

盖子打开的状态

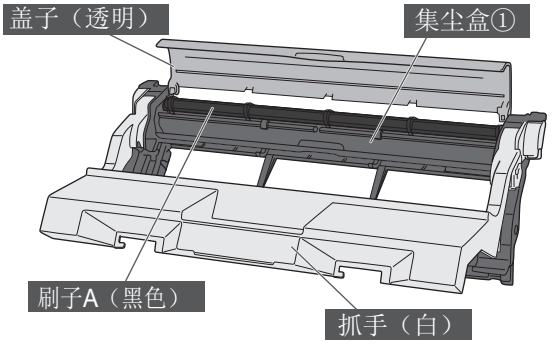

集尘盒
（拆下过滤网后的状态）

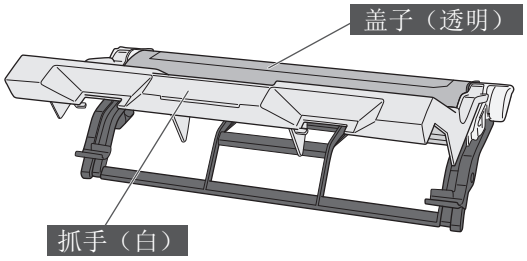

[表面]

集尘盒打开的状态

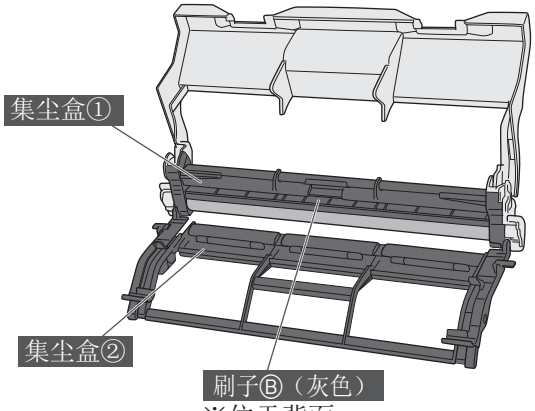

※位于背面。

3 清扫集尘盒②

1 握住抓手（白），打开集尘盒。

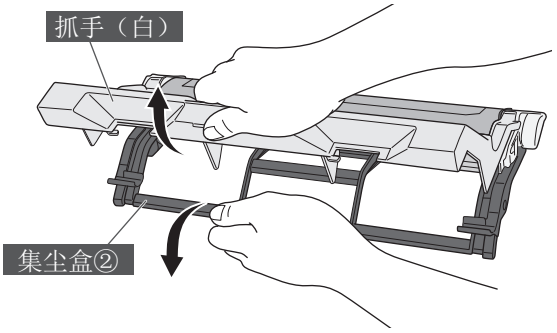

2 用吸尘器清除集尘盒②上附着的灰尘或用牙刷等刷掉。

- 刷子上附着的灰尘请用牙刷等刷掉。

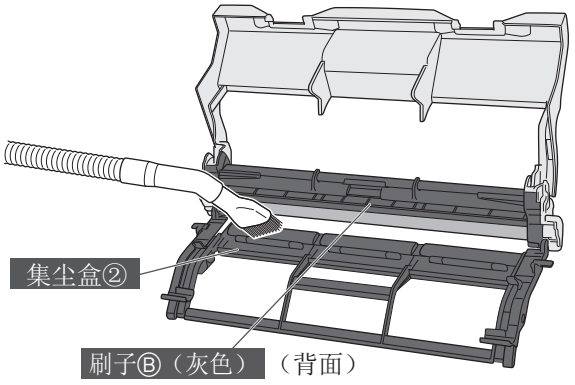

提示

▸ 集尘盒、过滤网的脏污严重时，请参考➡38页。

⚠注意

● **不可用力打开或摇晃集尘盒**
否则集尘盒①可能从集尘盒②上脱落，导致破损或人员受伤。

集尘盒①和集尘盒②的安装方法

如右图所示，在轻轻关闭集尘盒①和②的状态下，将集尘盒①的左右突起嵌入集尘盒②的孔中。

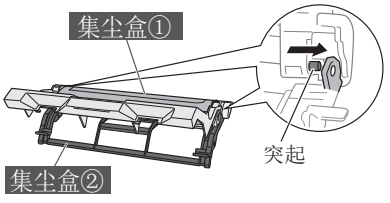

室内机组的维护保养（续）

集尘盒、过滤网的维护保养（续）

集尘盒、过滤网的脏污严重时

注意

- 请勿使用**40**℃以上的热水。
- 请勿使用厨房合成洗涤剂（中性）以外的其他洗涤剂。
- 请勿用硬刷等较硬的工具刮擦。
- 请勿用吹风机等的热风进行干燥。
- 用水或温水清洗后，请将它完全干燥。

■ 集尘盒

脏污严重时，请按以下步骤清扫。

1 水洗

- 脏污无法去除时，请用溶有厨房合成洗涤剂（中性）的温水清洗。
- 内部有2个刷子（刷子Ⓐ・刷子Ⓑ）。刷子上附着的灰尘请用牙刷等刷掉。

2 用流水冲洗

3 控干水分，用软布擦干

4 在阴凉处晾干

- 请将集尘盒充分干燥。如果在弄湿的状态下安装到空调器上，可能导致故障。
- 特别是刷子Ⓐ和刷子Ⓑ，不容易干燥，请确认是否已完全干燥。

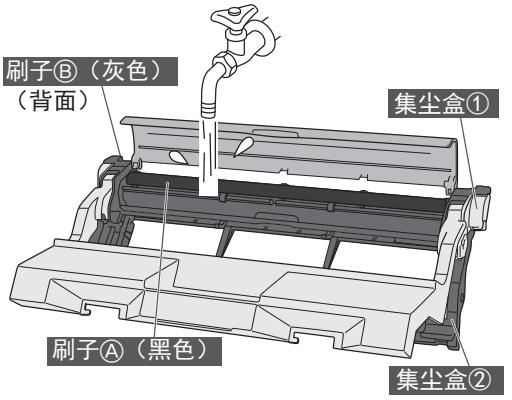

⚠注意

● **不可用力打开或摇晃集尘盒**
否则集尘盒①可能从集尘盒②上脱落，导致破损或人员受伤。特别是不可以用力甩的方式去除集尘盒上的水分。

■ 过滤网

过滤网一般情况下不需要清扫，但有明显的油污等时，请按以下步骤清扫。

1 用吸尘器或水洗方式清除灰尘。

- 脏污无法去除时，请用溶有厨房合成洗涤剂（中性）的温水清洗。

2 水洗后用流水冲洗

3 用软布擦干

4 在阴凉处晾干

- 请将过滤网充分干燥。
  如果在弄湿的状态下安装到空调器上，可能导致故障。

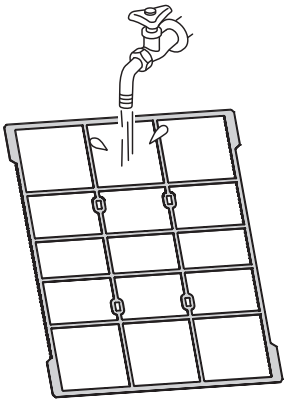

注意

- 请勿弯折过滤网。
  （特别要注意框架处。）
- 水洗后，请勿以用力甩的方式去除过滤网上的水分。

等离子净化单元的维护保养

清扫等离子净化单元

注意

- 请勿拆分等离子净化单元。
- 请勿使用**40**℃以上的热水。
- 请勿使用厨房合成洗涤剂（中性）以外的其他洗涤剂。
- 请勿用硬刷等较硬的工具刮擦。
- 请勿将刷子等伸入等离子净化单元的内部进行清洗。否则可能导致内部排布的细线断线，引起故障。
- 请勿用吹风机等的热风进行干燥。
- 用水或温水清洗后，请将它完全干燥。
- 请勿放在阳光直射的地方。

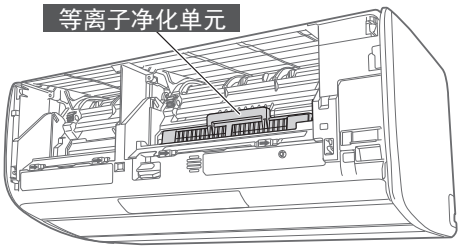

提示

- 请先拆下集尘盒、过滤网，再拆下等离子净化单元。➡34页
- 仅空调器的右侧有等离子净化单元。不可安装到左侧。

1 拆下等离子净化单元

- 将等离子净化单元的抓手向前放倒，沿箭头方向拉出。

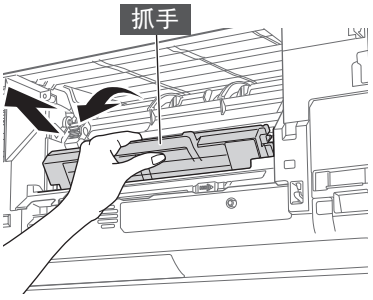

2 在温水中浸泡后再使其干燥

（请勿使用硬刷或刷子等）

1 在温水中浸泡约**10**～**15**分钟。脏污严重时，用加入适量厨房洗涤剂（中性）的温水浸泡。

2 上下、左右漂洗。或用海绵擦拭表面。

3 用流水冲洗。

4 甩动等离子净化单元，控除水分。（脏污不易去除时，请重复**1**～**4**的步骤**2**～**3**次。）

5 在阴凉处充分晾干。

⚠注意

● 不可接触等离子净化单元内部的配线或将棒状物等放入其中
否则可能导致触电或故障。

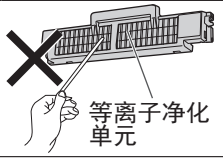

等离子净化单元的维护保养（续）

安装等离子净化单元

1 抓住等离子净化单元的抓手，推入室内机里面

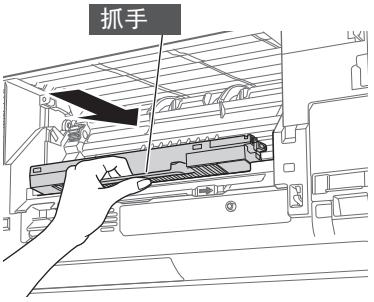

2 沿箭头方向翻起抓手

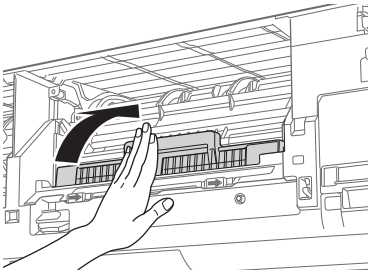

注意

- 安装前，请确认等离子净化单元已完全干燥。如果在弄湿的状态下安装，可能导致故障。
- 清扫等离子净化单元后，进行等离子净化运转时如果室内机的等离子净化指示灯（蓝）闪烁，请确认面板是否已完全关闭。即使面板已完全关闭，等离子净化指示灯（蓝）仍闪烁时，可能等离子净化单元发生故障。此时，需要更换等离子净化单元，请咨询经销店。

将过滤网安装到集尘盒上

1 关闭集尘盒的盖子（透明）

- 扣上盖子的卡爪。

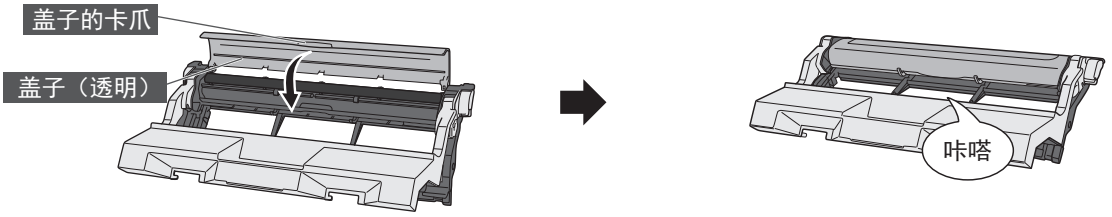

2 关闭集尘盒

- 抓住抓手（白），轻轻关闭集尘盒②。
- 将集尘盒②两端的卡爪嵌入集尘盒①中。

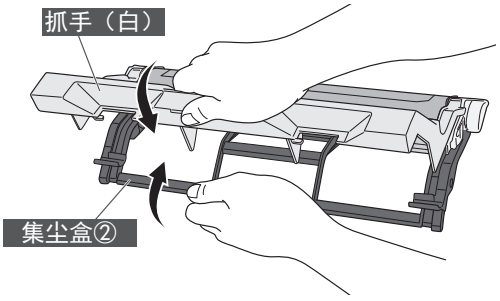

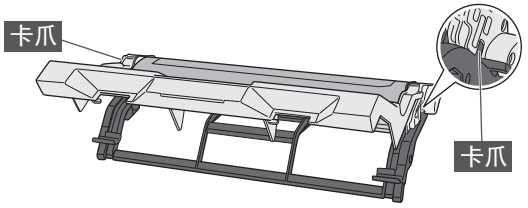

注意

- 关闭集尘盒时，注意不要将手放到集尘盒①和集尘盒②之间，防止夹到。否则可能导致受伤。

3 将过滤网安装到集尘盒上

1 将过滤网的「**FRONT**」面朝上放到集尘盒②两端的导块之间，沿箭头方向插入。

2 用大拇指将过滤网的两端沿箭头方向送入。

- 无法轻松地送入时，请打开集尘盒后再送入。

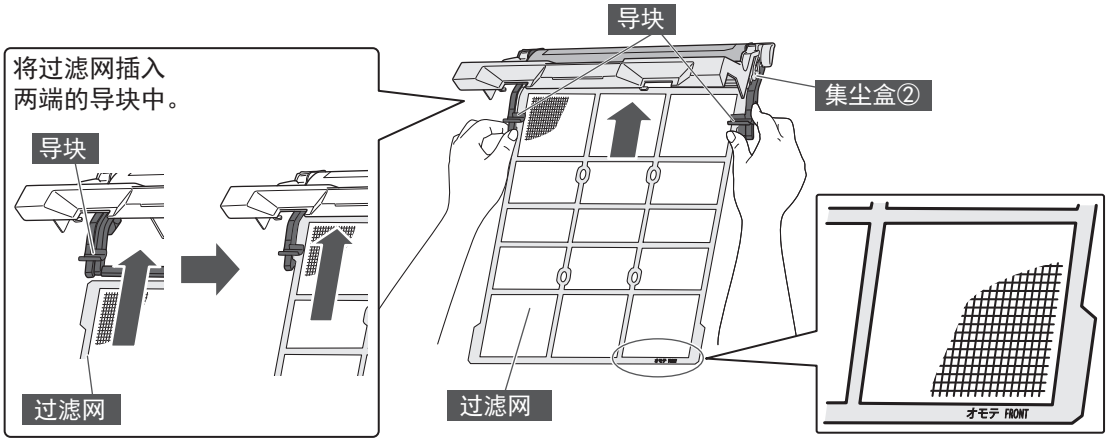

3 将过滤网的下端对准集尘盒②左右的▷ ◁标记。

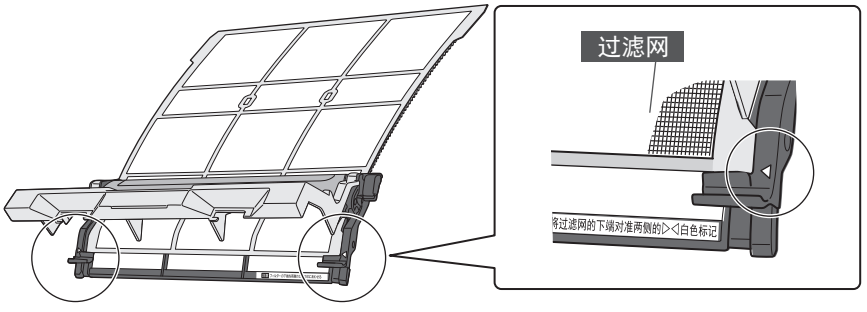

注意

- 请确认过滤网的下端是否与集尘盒②左右的▷ ◁标记对准。如果有倾斜，可能导致故障。

室内机组的维护保养（续）

集尘盒、过滤网的维护保养（续）

将集尘盒、过滤网安装到室内机上

（为方便说明，图为拆下面板的状态。）

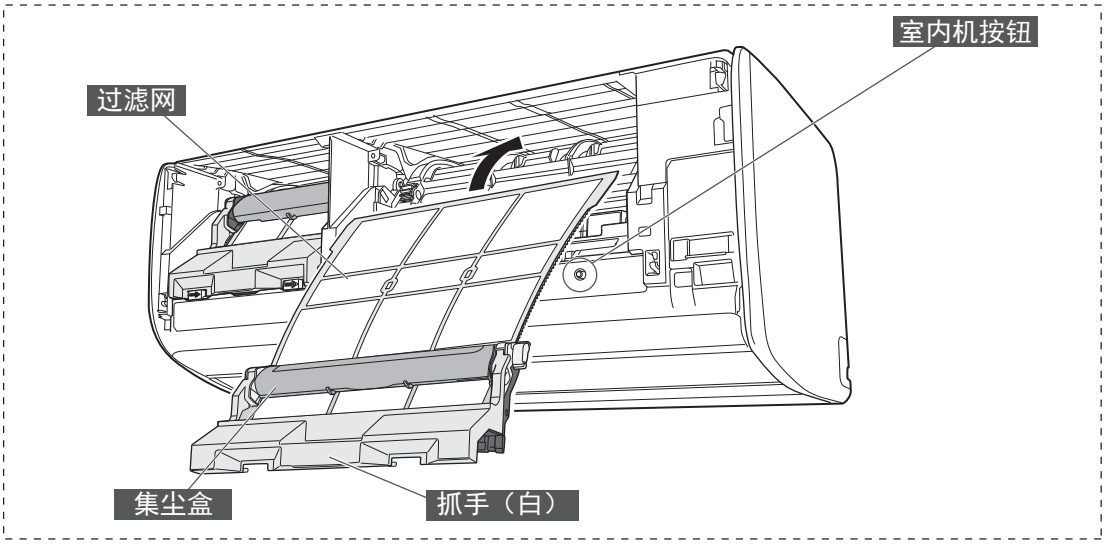

1 插入过滤网

- 沿着室内机的导轨插入。

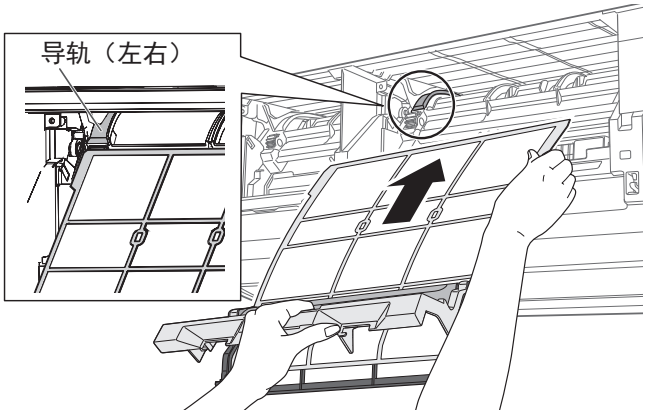

2 装入集尘盒

- 将集尘盒两端完全推入室内机，向下转动以安装集尘盒。

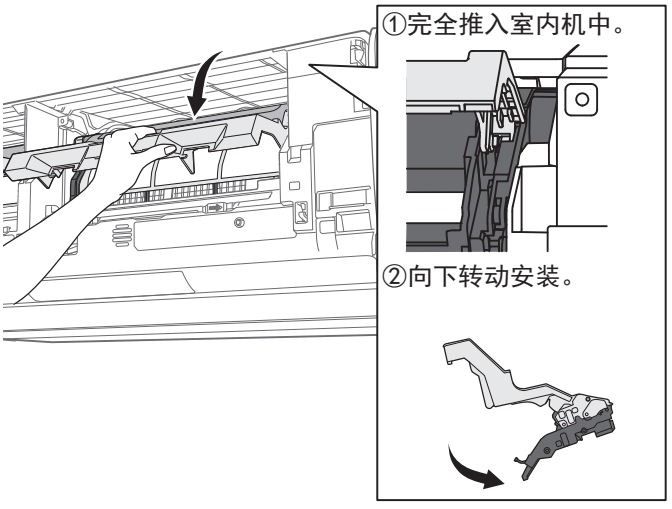

注意

- 将集尘盒嵌入室内机时，过滤网的下端可能会与▷ ◁标记发生错位。
  为了将过滤网的位置进行初始化并调整，请务必在步骤4➡43页中按室内机按钮。

3 关闭抓手（白）（左右2处）

- 放下抓手后，由锁扣锁定。

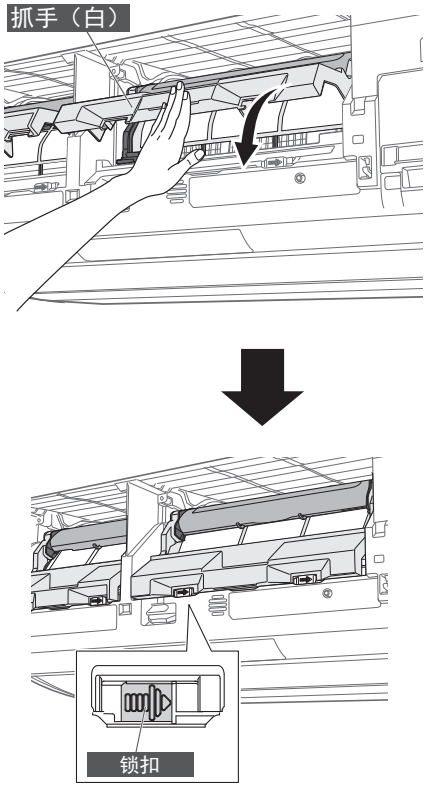

注意

- 安装集尘盒后，请抓住集尘盒的中央部分并向前拉，确认集尘盒不会脱落。如果集尘盒未正确安装，可能导致滤网清扫动作不良。

4 插入电源插头，按住室内机按钮约1秒钟

1 将电源插头插到插座中。

2 按住室内机按钮约1秒钟。

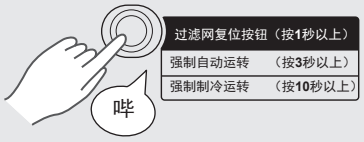

- 室内机的提示指示灯（黄）熄灭，作为维护保养时间参考的累计运转时间复位。
- 过滤网将移动到规定位置上。
- 遥控器上也可进行相同的操作。（“维护保养提示复位”➡30页）

注意

- 室内机的提示指示灯（黄）闪烁时，滤网清扫不启动。请务必按室内机按钮。
- 安装集尘盒、过滤网后，请务必按室内机按钮。如果不按室内机按钮，可能导致故障。
- 安装集尘盒、过滤网前，请勿按室内机按钮。否则可能导致滤网清扫动作不良。

提示

- 如果一直按住室内机按钮，将变为应急运转、强制制冷运转，敬请注意。➡46页

5 关闭面板

- 按面板下部的两端、中央（3处），关闭面板。

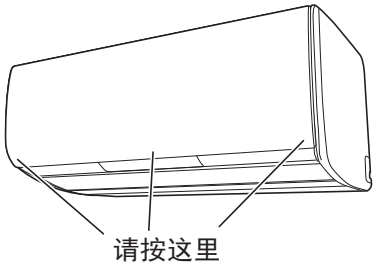

注意

- 请勿在面板打开的状态下运转。否则可能导致故障。此外，还可能导致滤网清扫动作不良，请切实关闭面板。

室内机组的维护保养（续）

室内机、上下风向板、扩散板的维护保养

1 停止运转，拔出电源插头

2 用水或温水浸湿的软布擦

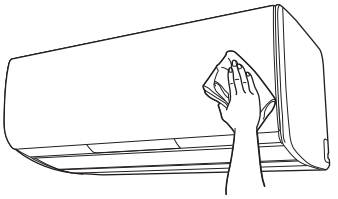

注意

- 请勿使用**40**℃以上的热水。否则可能会导致变形、变色。
- 请勿用酒精、汽油、稀释剂或研磨剂等擦洗。否则可能会导致产品损伤。

3 用软布干擦

■ 上下风向板、“扩散板”的打开方法、关闭方法

《打开方法》

1 拔出电源插头

2 握住“扩散板”、上下风向板的两端，依次用手轻轻打开

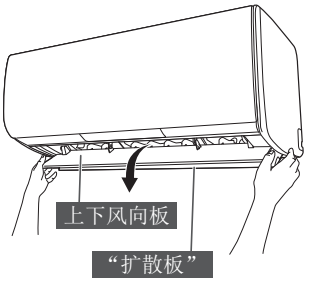

※ 如果强行打开，可能会损坏上下风向板、“扩散板”、引起内部部件故障。

《关闭方法》

维护保养结束后，只要插入电源插头，上下风向板、“扩散板”就会自动关闭。

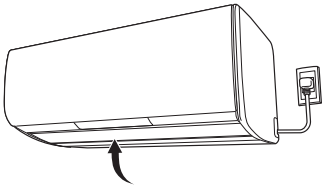

※ 上下风向板、“扩散板”正在运动时，请勿触碰。

⚠警告

● **运转过程中不可向出风口插入手指或棒状物**
内部的风扇处于高速旋转状态，可能导致人员受伤或故障。

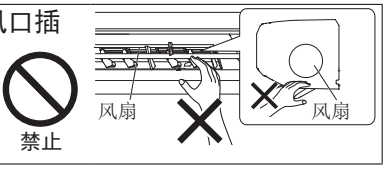

■ 面板的拆卸方法、安装方法

《拆卸方法》

1 用手抓住面板下部两端，向近身方向拉起，可将面板最大打开到水平位置。
（参考➡34页的**2**）

2 将面板左右的安装轴轻轻向外侧 **a** 方向推，向近身 **b** 方向拆下

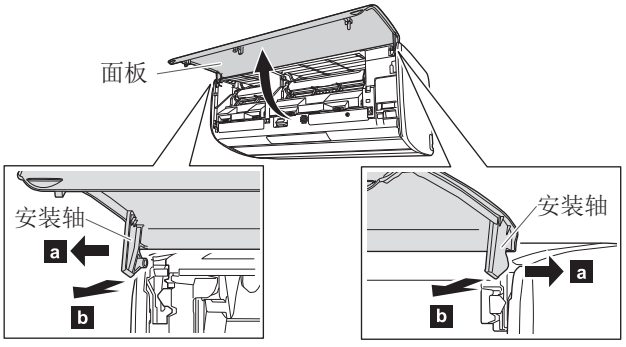

《安装方法》

1 使面板保持水平状态，将左右的安装轴安装到室内机上方的轴承中。
- 请完全嵌入，直至听到咔嗒声。

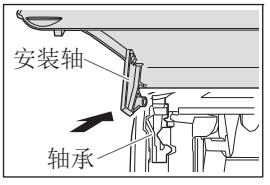

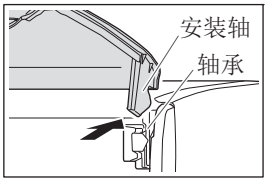

2 关闭面板（参考➡43页的**5**）

⚠注意

● **应牢固地安装面板**
开闭作业中应防止面板掉落！
如果安装错误，可能因面板掉落而导致受伤。

必须操作

季节前后的维护保养、检查整修

季节后的维护保养

1 在晴天执行半天左右送风运转➡12页，让室内机组充分干燥

2 用遥控器停止运转，拔出电源插头

- 请在确认室内机的运转指示灯（绿）、提示指示灯（黄）都熄灯后再拔出电源插头。
- 如果插头上有灰尘堆积，可能导致火灾。

3 取出遥控器中的干电池

季节前的维护保养

1 拔出电源插头

2 确认室内、室外机组的回风口、出风口是否堵塞

3 确认滴水（排水）软管的排水口是否堵塞

4 确认地线是否断线或脱落

- 如果地线未接牢，可能导致触电或火灾。接地施工请委托您购买产品的经销店或专业人员进行。

5 插入电源插头

- 清除电源插头、插座上的灰尘，然后将电源插头的插脚完全插入，并确认不会晃动。

6 将干电池装入遥控器，设定时间➡10页

检查整修

根据实际使用状态，空调器经过几个季度使用后，可能会出现内部变脏、产生气味等。除了平时的维护保养外，建议实施检查整修、清洗（收费服务）。请咨询您购买产品的经销店。

⚠警告

● **用户不可自行清洗室内机组内部，务必咨询您购买产品的经销店或本公司服务中心**

如果采用错误的洗涤剂及使用方法进行清洗，可能会导致树脂部分损坏或漏水等问题。
此外，如果清洗剂滴到电气部件或电动机上，可能导致故障、触电、火灾。

必须操作

⚠注意

● **除了一般的维护保养外，还应进行检查整修**

如果不进行检查整修，可能导致室内机组脏污，除湿水排水路径堵塞、室内机组漏水等问题。如需检查整修（收费服务），请咨询您购买产品的经销店。

必须操作

遥控器无法使用时 应急运转

电池耗尽时或遥控器丢失时，使用空调器室内机的按钮，可进行应急运转。

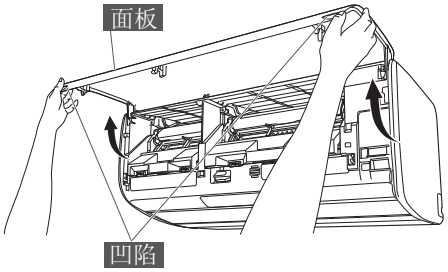

1 打开面板

- 用手扣到面板下方的凹陷处，向外拉并打开，直至中途可以挂住。（手拿开后，面板保持打开状态。）

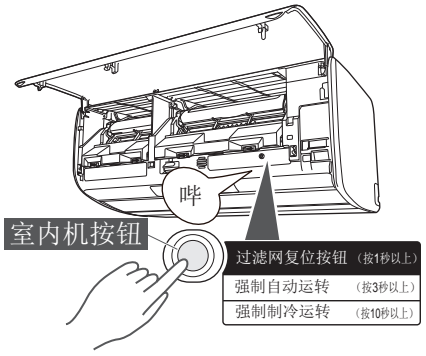

2 按住室内机按钮约3秒钟

- 按下室内机按钮会发出“哔”的声音，请继续按住按钮不放。
- 室内机的运转指示灯（绿）亮灯，开始运转。
- 将进行与「自动运转」相同的运转。

注意

▶ **空调器停止时，请勿连续按住室内机按钮约10秒钟。如果按住约10秒钟，将进入空调器安装或移机时专业人员执行的强制制冷运转，室内机的运转指示灯（绿）和定时指示灯（橙）将同时闪烁。（无论室温高低都执行制冷运转。）平时请勿使用。要停止时，请连续按住室内机按钮约3秒钟。**

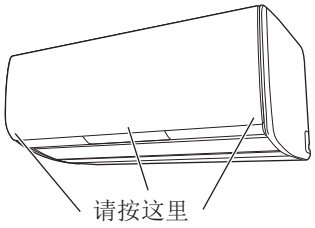

3 关闭面板

- 按面板下部的两端、中央（3处），关闭面板。

注意

▶ **请勿在面板打开的状态下运转。否则可能导致故障。此外，还可能导致滤网清扫动作不良，请切实关闭面板。**

要停止时

再次
按住室内机按钮约3秒钟

- 室内机的运转指示灯（绿）熄灭，停止运转。

了解详情

自动除霜运转

- 当室外气温低、湿度高时，执行制热、除湿（舒适）、干衣除湿运转后，在室外机组上会结霜，导致制热能力下降。此时，将启动除霜运转，并暂停制热、除湿（舒适）、干衣除湿运转。（室内、室外风扇停止。）此时，恢复到原来的运转约需4～15分钟的时间。在此期间，室内机的运转指示灯（绿）会慢速闪烁。
- 保温除霜
  开始除霜运转前，先提高室温，缓和在除霜运转过程中的室温下降。
- OFF时除霜
  制热、除湿（舒适）、干衣除湿运转停止后，当室外机组上积霜时，将自动执行除霜运转。此时，室内机组上的运转指示灯（绿）慢速闪烁，仅室外机组运转数分钟后停止。这是一种可确保下次运转时能在无霜状态下启动的舒适功能。

温度、湿度的范围

- 可使用的温度、湿度范围如下。

制冷运转、除湿（普通）运转	室外气温　约21～43℃ 室内湿度　约80%以下 在高湿度条件中长时间运转后，空调器表面会结露，并有水滴下。
除湿（舒适）运转、干衣除湿运转	室外气温　约1℃以上 室内湿度　约80%以下 在高湿度条件中长时间运转后，空调器表面会结露，并有水滴下。
制热运转	室外气温　约24℃以下

※ 若在比左侧使用范围更高的温度条件下运转，有时自动保护装置会导致运转停止。此外，制冷、除湿、干衣除湿运转时，如果在比左侧使用范围更低的温度条件下运转，可能会导致热交换器结冰、漏水等故障。

※ 请勿将空调器用于房间制冷、制热、除湿以外的目的。

关于运转

制冷运转

- 室温达到设定温度后，为了避免浪费，室内风扇有时会停止（省电风扇）。不想要停止室内风扇时，请将省电风扇设定为「关」后使用。➡30页
- 如果设定温度高于室温，将不会进行制冷运转。

制热运转

- 开始制热运转后约3～5分钟内将以微风运转，之后再变为设定风量。这是为了先让室内机内部先升温再吹出热风。
- 当室外气温低时，如果执行制热运转，由于室外机组结霜会降低制热能力，因此将自动执行除霜运转。除霜运转中室内机的运转指示灯（绿）将慢速闪烁，并暂停制热运转。➡47页
- 在制热运转中开始运转时，运转开始后约1小时内，为了让房间快速暖和起来，自动按照比遥控器的设定温度高约2℃的设定运转（启动功能）。（约1小时后，将恢复到遥控器的设定温度。）
- 如果设定温度低于室温，将不会进行制热运转。
- 空调器采用变频驱动，当室外气温较低时，可提高压缩机转速，防止制热能力下降。即使如此制热能力仍不足时，建议同时使用其他采暖设备。

除湿运转

除湿运转分为「舒适除湿」和「普通除湿」两种。可根据需要变更运转内容。➡30页 购买时，设定为「舒适除湿」。

舒适除湿运转

先在空调器内部将房间的空气剧烈冷却，以除湿。再对冷却的空气重新加热并送风，防止室温下降。这种除湿方法可在除湿的同时让人不感觉冰凉。

- 根据开始运转时室外气温的不同，按以下方式进行运转。

  室外气温较高时
  - 根据设定温度和室温的差距，切换制冷和除湿进行运转。设定温度高于室温时，有时可能会不运转。

  室外气温较低时
  - 根据设定温度和室温的差距，切换制热和除湿进行运转。
- 当室外气温低时，如果切换为制热运转，由于室外机组结霜会降低制热能力，因此将自动执行除霜运转。（室内、室外风扇停止。）此时，恢复到原来的运转约需4～15分钟的时间。在此期间，室内机的运转指示灯（绿）会慢速闪烁。➡47页
- 开始或停止除湿运转后，如果切换除湿阀，室外机组会停止运转5分钟左右。这是为了防止空调器发生故障。
- 因房间的条件、外气的条件、室内人数不同，有时可能无法达到设定温度。特别是在夏天，室温上升时，建议进行制冷运转。

普通除湿运转

这是一种以弱制冷模式进行除湿的方法。室温会微微下降。

- 如果设定温度高于室温，将不会进行弱制冷除湿运转。

自动运转

根据此时的房间状况，自动设定为合适的运转模式进行运转。

- 根据开始运转时的室温，按以下方式选择运转模式和设定温度（标准温度）。

室温	运转模式	设定温度（标准温度）
30℃以上	制冷	27℃
27℃～30℃	制冷	26℃
24℃～27℃	除湿	23℃
22℃～24℃	监视运转（送风）	
低于22℃	制热	23℃

※ 当以自动运转开始运转时，为了选择运转模式，在开始的1分钟内将以微风执行送风运转。

- 如果进入监视运转，将继续以低速送风运转，室温变为22℃以下后，将自动切换为制热运转，变为24℃以上后，自动切换为除湿运转。
- 停止自动运转后，如果在2小时内再次运转，将进行与停止前相同的运转。
- 当自动运转选择的模式不符合要求时，请手动设置运转模式（制冷、制热、除湿、送风运转）。

送风运转

- 当希望让房间的空气循环或希望让风直接吹到身上等时使用。

设定温度

设定温度的范围

- 制冷、除湿运转…18～30℃
- 制热运转……16～30℃
- 自动运转……18～30℃

推荐温度

- 制冷运转……26～28℃
- 制热运转……20～24℃

关于风量

风量自动

- 当设定温度与室温相差较大时，以强风运转，当温差变小后，逐渐以弱风运转。
- 制冷、除湿运转时，室温达到设定温度后，为了避免浪费，室内风扇有时会停止（省电风扇➡30页）。
- 送风运转时，将以中速运转。

关于风向

风向位置

- 刚开始使用或变更了运转模式时，上下风向板将根据制冷、制热等运转模式，自动设定为标准风向。（干衣除湿运转时，将根据室外气温和室温，自动设定为①或⑦。这是为了提高除湿效果。）

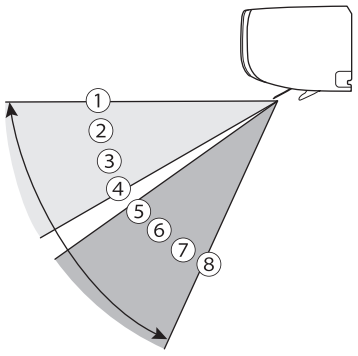

标准风向

- 制冷、除湿、送风、干衣除湿运转：①
- 制热、除湿、干衣除湿运转：⑦

- 因刚开始制热运转，吹出的风温度较低时，或进行自动除霜运转时，为了避免风直接吹到身体，上下风向板会暂时处于风向①。
- 自动运转的监视运转过程中➡48页，上下风向板变为风向①。
- 除湿（舒适）、干衣除湿运转过程中，为了提高除湿效果，可能会自动调整上下、左右风向板。

注意

- **制冷、除湿运转过程中，请勿让上下风向板长时间处于风向⑤⑥⑦⑧。否则可能会在出风口附近凝结水珠或滴水。（以风向⑤⑥⑦⑧连续运转30分钟以上时，将自动变为风向④。此外，如果在舒适除湿运转时切换为制热，可能会变为风向⑦。）**
- **制冷运转过程中，请勿让左右风向板长时间处于左吹位置❷（右吹位置❷）。否则可能会在出风口附近凝结水珠或滴水。（当以左吹❷（右吹❷）连续运转30分钟以上时，将自动变为左吹❶（右吹❶）。）**

- **上下、左右风向板必须用遥控器操作。如果用手强行拨动，可能导致无法正常动作。异常动作时，应先停止运转，拔出电源插头，等待30秒左右后，再次插入电源插头，即可恢复正常。**

摆风风向

- 上下摆风：根据制冷、制热等运转模式，在下图所示范围内摆风。

制冷、除湿（舒适/普通）、干衣除湿、送风运转时

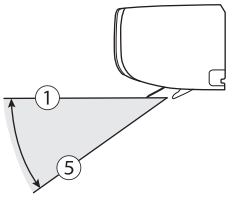

制热、除湿（舒适）、干衣除湿、送风运转时

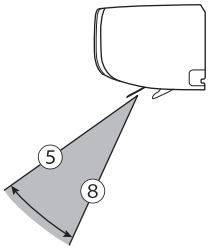

※ 除湿、干衣除湿运转过程中，为了提高除湿效果，根据室外气温或室温，将在约① ⇔ ⑤或约⑤ ⇔ ⑧的范围内摆风。
※ 送风运转过程中， 根据风向设定前的风向位置， 大约在① ⇔ ⑤或约⑤ ⇔ ⑧的范围内摆风。

- 左右摆风：根据室内机的安装位置设定➡57页，在如下范围内摆风。

安装位置的设定	左	中央	右
摆风的范围	左吹❶ ⇔ 右吹❷	左吹❷ ⇔ 右吹❷	左吹❷ ⇔ 右吹❶

- 设定上下摆风和左右摆风后，将组合上下摆风和左右摆风进行摆风。
- 当空调器不出风时或正在以微风运转时，有时摆风可能会暂停。

关于定时

早安定时

- 为了在设定的时间使房间达到舒适的温度，可能会提早（最长45分钟前）开始运转。

睡眠定时

- 在睡眠定时运行中，随着时间经过空调器自动调节设定温度，确保不会太冷或太热。当设定的时间过后，空调器将停止运转。

制冷运转时

设定睡眠定时后，设定温度每30分钟上升0.5℃。当累积上升2℃后，将保持该温度，并在设定时间过后自动停止运转。

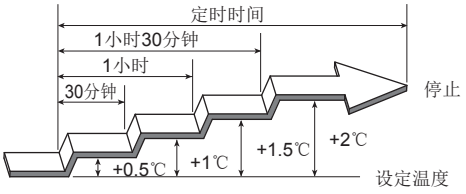

制热运转时

设定睡眠定时后，设定温度每30分钟下降1℃。当累积下降4℃后，将保持该温度，并在设定时间过后自动停止运转。

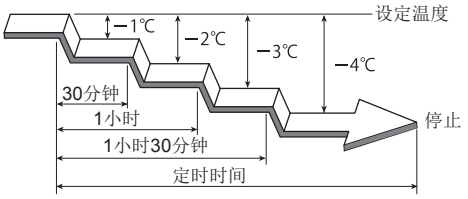

每日多段定时

- 设定了每日多段定时时，如果又设定早安、睡眠定时、干衣除湿运转，将以早安、睡眠定时的定时设定、干衣除湿运转的运转时间为优先，该时间段内设定的每日多段定时将不启动。
- 设定了每日多段定时时，如果因电源插头拔出、停电等原因导致电源断开时，定时会取消。请重新设定。

关于强劲运转

- 强劲运转会根据室温或运转时间而自动解除。

制冷运转时

- 当室温比设定温度低约1℃时或自设定强劲运转起已经过60分钟时，强劲运转将自动解除。但是，自设定强劲运转后6分钟内不会解除。

制热运转时

- 当室温比设定温度高约2℃时或自设定强劲运转起已经过60分钟时，强劲运转将自动解除。但是，自设定强劲运转后15分钟内不会解除。

除湿运转时

- 当室温接近设定温度时或自设定强劲运转起已经过60分钟时，强劲运转将自动解除。但是，自设定强劲运转后6分钟内不会解除。

送风运转时

- 自设定强劲运转起已经过15分钟时，强劲运转将自动解除。

- 强劲运转时的风向和风量将自动设定。不符合需要时，可变更风向。➡13页
- 已设定省电功能➡21页、室外机静音功能➡30页时，将分别以相应功能运转条件范围内最大的功率运转。
- 刚开始运转时，即使设定为强劲运转，运转状态也不会发生变化。

关于速热功能

- 在所设定时间的30分钟前到30分钟后，执行预热运转。预热运转中、预热运转待机中也会消耗电力。
- 用速热功能预热运转的过程中，由于已准备好随时吹出温风，有时上下风向板会打开并吹出风。

关于提示功能

温度、湿度

- 提示的温度为室内、室外机组进气温度，湿度为室内机组回风空气湿度。因此，根据室内•室外机组的安装状态或运转状态等不同，有时实际气温或湿度也会不同。仅供参考。
- 以下情况下，有时提示的室温比遥控器的设定温度高。
  - 制热运转开始后约1小时（为了让房间快速暖和起来，自动按照比遥控器的设定温度高约2℃的设定运转。➡47页）
  - 开始自动除霜运转前（为了通过保温除霜，事先将室温提高。➡47页）
  - 刚通过速热功能开始制热运转时 ➡20页
- 提示温度和湿度的范围如下。
  - 室内温度：0～40℃范围内，以1℃为单位。
    ※ 温度可以以0.5℃为单位设定，但提示以1℃为单位。
  - 室外温度：-10～40℃范围内，以1℃为单位。
  - 室内湿度：35～75%范围内，以1%为单位。
- 如下情况时，不会通过提示功能提示温度和湿度。
  - 开始运转后
  - 自动除霜运转中
  - 停止中
  - 机内干燥运转中
  - 滤网清扫中
  - 因“智慧眼”功能而停止时
  - 设定了早安定时时
  - 用速热功能预热运转中
- 自动除霜运转中➡47页及运转开始后约1～2分钟内，由于室内、室外机组周围的温度及湿度不稳定，因此不提示温度和湿度。
  （语音会提示『哔哔　确认中。』。）

电费、运转时间

- 今日的电费、运转时间会提示1天（上午0时～下午11时59分）内的累计电费和运转时间。
- 今日电费、运转时间会在每天上午0时复位。
- 昨日电费会提示前一天上午0时到下午11时59分之间使用的电费。
- 昨日电费会在次日上午0时复位和更新。（运转过程中也会更新。）
- 上午0时以后第一次使用空调器时，可能提示的电费不是「今日约0元」。这是由于累计了在跨上午0时时间段内执行自动运转（OFF时除霜➡47页、机内干燥运转➡27页）时的电费所致。
- 拔出电源插头后，电费、运转时间将复位。
- 提示的电费最大金额为99元。
  即使电费超过99元，提示的电费也保持99元不变。
- 可设定电费计算中使用的电费单价。（“关于电费单价”➡51页）

关于电费的重要提示

- 1天（上午0时～下午11时59分）的计数以用遥控器设定的时间为准。因此，如果遥控器上的时间与实际时间不一致，将无法正确显示。请调准遥控器上的时间后再使用该功能（“时间设定”➡32页）。
- 昨日、今日的电费是根据各运转模式的使用状况及使用环境计算出来的，因此与实际电费有所差异。（提示的各种电费仅供参考。）
- 由于提示的电费与计量法中规定的计算方法不同，因此不能用于法定交易。

关于电费单价

- 可设定电费计算中使用的电费单价。出厂时，电费设定为「0.65元/kWh」。

电费单价的变更方法

① 在停止时按菜单

②用◎选择 機能 ，再按确定

③用◎选择「初始设定」，再按确定

④用◎选择「电费单价」，再按确定

⑤用▲ ▼设定电费单价，再按确定

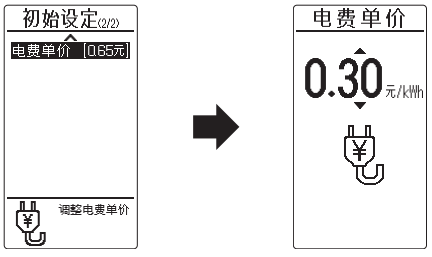

- 可在0.05～5元/kWh的范围内设定电费单价。
- 关于单价请向电力公司咨询。

关于“智慧眼”

关于智慧眼

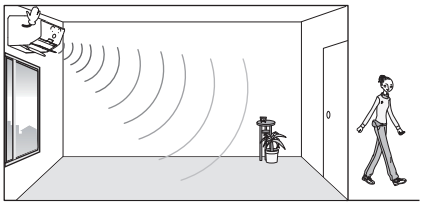

- 智慧眼的感知内容
  - 智慧眼用来感知房间内是否有人。
- 智慧眼的感知范围
  - 感知位于室内机前方的人。想确认感知范围时，请参考「设定安装位置」➡57页。
- 智慧眼主要是通过检测人散发的红外线来感知的，因此在某些使用情况下，可能无法进行正确感知。

如下情况下，有人却可能感知为“无人”

- 室温较高，与人的体温温差较小时。（夏季室温达30℃以上等情况时。）
- 虽然有人，但长时间一动不动时。
- 人被沙发、家具等遮挡住，或人与感应器之间隔着玻璃等情况时。
- 穿着极厚的衣服或背对着感应器。

如下情况下，无人却可能感知为“有人”

- 当房间内有狗、猫在活动时。
- 窗帘或植物叶因风吹而摇动时。
- 当其他电器等在使用时。
- 从运转开始至房间温度稳定下来前的时间段等，短时间内温度出现大幅变化时。

关于“智慧眼”（续）

关于自动节能的运转内容

- 当感知到房间内无人状态持续约10分钟以上时，会自动控制设定温度。（当智慧眼感知到人返回到房间时，将自动恢复到原来的设定温度。）

运转模式	运转内容（无人状态持续时）
制冷运转	将设定温度最多提高约2℃。
制热运转	将设定温度最多降低约4℃。
除湿运转	以低除湿能力运转。
自动运转	针对自动选择的运转模式（制冷、制热、除湿），启动“智慧眼”功能。
送风运转	将设定风量降低1档。

- 与睡眠定时➡15页同时使用时，将以睡眠定时为优先。

＜关于“智慧眼”（自动节能）ON/OFF时1小时内的消耗电力＞

《比较条件》

ASQG12KZCA，本公司环境试验室约23㎡。

- 制热运转稳定时，室外气温7℃、设定温度20℃、风量高速、
  “智慧眼”自动节能ON时114Wh、“智慧眼”自动节能OFF时226Wh。
- 制冷运转稳定时，室外气温35℃、设定温度28℃、风量高速、
  “智慧眼”自动节能ON时193Wh、“智慧眼”自动节能OFF时245Wh。

关于自动开关的运转内容

- 当感知到房间内无人状态持续约10分钟以上时，会自动控制设定温度。
  当判定无人状态继续持续约30分钟以上时，空调器室内机将发出“哔-、哔-、哔-、运转即将停止。” 的语音提示，约1分钟后自动暂停运转。
  （空调器暂停时，室内机的提示指示灯（黄）将亮灯。）
- 空调器暂停过程中，当感知到人返回到房间时，将自动恢复到原来的运转。
- 在自动暂停运转前，如果感知到有人，将恢复到原来的运转，并重新判断房间的状态。
- 当房间内有婴幼儿或病人时，建议以「自动节能」模式使用。（因为人的活动较少，可能会判断为无人而让空调器暂停。）
- 空调器暂停时，上下风向板、“扩散板”保持为打开状态。
- 与睡眠定时➡15页同时使用时，将以睡眠定时为优先。

关于长时自动关（约3小时）/短时自动关（约1小时）的运转内容

- 当感知到房间内无人状态持续约10分钟以上时，会自动控制设定温度。
  当判定无人状态继续持续约3小时以上（或约1小时以上）时，空调器室内机将发出“哔-、哔-、哔-、运转即将停止。”的语音提示，约1分钟后自动停止运转。
  （空调器停止时，室内机的运转指示灯（绿）将熄灭，提示指示灯（黄）亮灯。）
- 在自动停止运转前，如果感知到有人，将恢复到原来的运转，并重新判断房间的状态。
- 空调器停止后，即使人返回房间，空调器也不会自动恢复运转，请用遥控器启动空调器。
- 当房间内有婴幼儿或病人时，建议以「自动节能」模式使用。（因为人的活动较少，可能会判断为无人而让空调器停止。）
- 与睡眠定时➡15页同时使用时，将以睡眠定时为优先。
- 与定时关➡16页同时使用时，将以较早的设定时间为优先。

关于省电提示

- 即使房间的情况满足进行节能提示的条件，但在如下情况时，不会发出语音提示，只有室内机的提示指示灯（黄）亮灯。
  - 节能提示设定为「关」➡30页
  - 21：00～8：00期间
  - 设定了睡眠定时时
- 房间的情况不符合进行节能提示的条件时，室内机的提示指示灯（黄）熄灭。

关于干衣除湿运转

- 干衣除湿运转将自动设定为定时关。（衣物干燥所需的时间因衣物的种类、量、房间的条件不同而异。）要变更定时关的时间时，可用▲▼变更。
- 室外气温较低时，有时窗户上会结露。
- 如果在冬天运转，室温一般为18～30℃，为了加速衣物干燥，有时可能会吹冷风。如果在夏天运转，室温有时可能会降到约18℃。

关于机内干燥运转

- 机内干燥运转结束后，有时可能会执行滤网清扫动作。
- 室外机组的运转时间累积不超过10分钟时，不会启动机内干燥运转。
- 当室内机的热交换器（铝散热片）受灰尘污染时，在执行机内干燥运转时可能会产生气味（“检查整修”➡45页）。

关于滤网清扫

- 因过滤网的脏污情况不同，有时运行一次滤网清扫动作可能无法完全清除灰尘。此时，请用遥控器再次执行滤网清扫动作。
- 为了防止机器发生故障，用遥控器重复操作时，可能滤网清扫不会启动。请等待30分钟左右后再操作。
- 因灰尘的状态不同，如灰尘中含有较多烟草焦油、油，灰尘结块等时，可能无法通过滤网清扫功能清除或无法正常动作。此时，请对集尘盒和过滤网进行维护保养。➡34～43页
- 在微小灰尘或油污较多的环境中使用时，内部可能会有灰尘堆积。除了平时的维护保养外，建议实施检查整修。➡45页
- 室内机可能会发出“咔哒”、“咔嚓”、“沙沙”、“嘭”的声音。这是正在执行滤网清扫时的声音，并非异常。
- 在滤网清扫动作过程中将其停止时，会在过滤网回到原来的位置后再停止，不会立即停止。
- 滤网清扫过程中，过滤网会在空调机内部按如下方式运动。

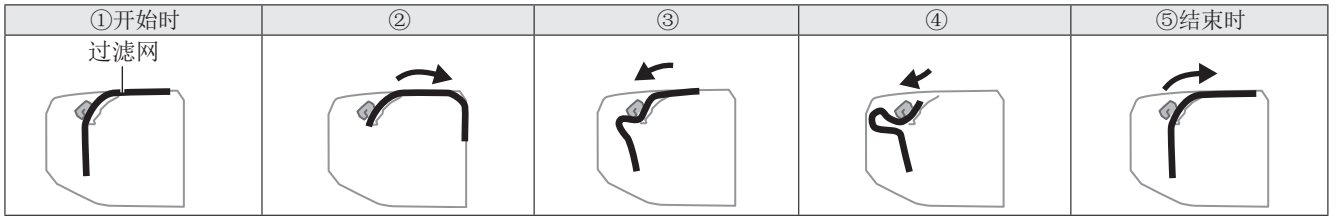

关于等离子净化

- 在等离子净化运转时，可能会闻到类似游泳池消毒剂的气味。如果不喜欢该气味，请将等离子净化设定为「关」，并将房间通风换气。
- 与超声波加湿器同时使用时，受水质的影响，等离子净化单元上可能会附着白色粉末。此时，请提前清扫等离子净化单元。
- 等离子净化运转在风量为高速时的效果最好。
- 智慧眼感知到人的活动较多时，将提高风量，以提高等离子净化的效果。风量为「自动」且“智慧眼”的设定为「关」以外时启动。

关于自动强劲

- 在自动强劲运转过程中，提高运转风量。
  - 遥控器上的风量显示不会发生变化。
  - 提高风量进行运转时，当室温足够温暖时，将恢复为原来设定的风量。但是，自动除霜运转停止后，在约30分钟内，会提高风量进行运转。
  - 感觉风较冷、运转声音较大等，不符合要求时，请将自动强劲设定为「关」。➡30页
- 自动强劲仅在制热运转及自动运转中选择了制热时会启动。

空调器的有效使用方法

● 除非必要， 请关闭窗户和房门 除非必要，请关紧窗户和房门，防止冷气或暖气外逃。	● 减少热量的侵入或发生 制冷运转时，将阳光直射的窗户窗帘拉起来或放下百叶窗。
● 将室温控制在适当温度 温度太低、太高都对身体健康不利。 而且还导致电费浪费。	● 有效利用定时功能 请充分利用定时功能，仅在必要时间内运转。

其他功能

防止遥控器信号混乱（信号切换）

在同一房间内安装2台本公司的空调器时，切换信号设定（“A”、“B”），可防止信号混乱。
购买时，室内机组、遥控器均设定为“A”。

1 在停止时按菜单

- 将显示菜单画面。

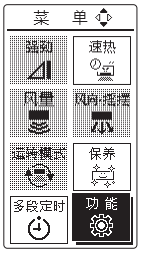

2 用▲▼◀▶选择功能，再按确定

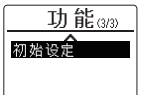

3 用▲▼◀▶选择「初期設定」，再按确定

4 用▲▼◀▶选择「信号切换」，再按确定

5 用▲▼选择“A”或“B”，再按确定

- 请在设定的同时确认室内机的信号接收音。未发出信号接收音时，请重新设定。
- 请注意不可让另一台室内机接收信号。

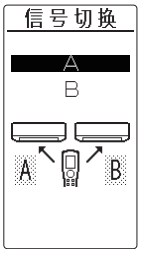

设定智慧眼和安装位置

根据室内机组的安装位置，设定智慧眼和安装位置。

注意

- 安装时，请务必设定。如果不进行该设定，可能无法正确运转。
- 在空调器运转中无法设定。

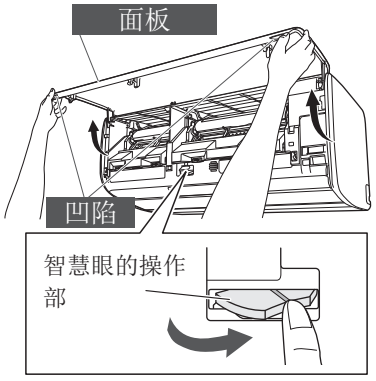

感知方向的选择标准

室内机组的安装位置	智慧眼的朝向（感知方向）
室内机组中心位于墙面左侧附近	朝右
室内机组中心位于墙面中央附近	朝中央
室内机组中心位于墙面右侧附近	朝左
感知范围：约100° 购买时：朝中央	

设定智慧眼

1 打开面板

- 用手扣到面板下方的凹陷处，向外拉并打开，直至中途可以挂住。

  （手拿开后，面板保持打开状态。）

2 用操作部对准智慧眼的朝向

- 根据室内机的安装位置，用手指按操作部，对准感知方向。（感知方向可在左右约30°的范围内调整。）

3 关闭面板

- 按面板下侧的两端、中央部（3处），关闭面板。

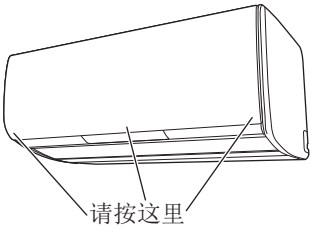

注意

- 请勿在面板打开的状态下运转。否则可能导致故障。此外，还可能导致滤网清扫动作不良，请切实关闭面板。

设定安装位置

用空调器设定室内机的安装位置。

1 在停止时按菜单

2 用选择功能，再按确定

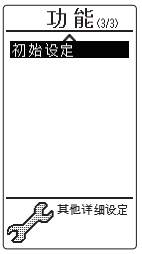

3 用选择「初始设定」，再按确定

4 用选择「安装位置」，再按确定

5 用 选择安装位置，将遥控器对准室内机信号接收部，再按确定

- 室内机收到信号后，将发出信号接收音，并用语音告知。
  （例）将室内机安装在左侧时
  “哔哔　已设定为左侧安装。请将智慧眼朝右。”
  ※ 请确认「设定智慧眼」➡56页中确定的智慧眼朝向与语音告知的朝向是否一致。
- 室内机的运转指示灯（绿）闪烁约1秒钟，进入智慧眼测试模式。

6 确认智慧眼的感知状态

- 当智慧眼感知到人的活动时，提示指示灯（黄）将闪烁。（如果未感知到人的活动，将熄灭。）
  请在室内移动，确认其感知范围。
- 插入电源插头后，到可以确认感知状态为止，约需2分钟。
- 感知距离：室内机正面约7m。
- 当房间温度为30℃以上时，可能智慧眼的感知响应会变得较迟钝。➡52页

7 按停止，退出测试模式

- 室内机收到信号后，将发出信号接收音。
- 室内机的运转指示灯（绿）闪烁约1秒钟，退出测试模式。（变为运转停止状态。）

安装位置的设定

室内机组的安装位置	遥控器的设定
室内机组中心位于墙面左侧附近	安装位置：左 / 中 / 右
室内机组中心位于墙面中央附近	安装位置：左 / 中 / 右
室内机组中心位于墙面右侧附近	安装位置：左 / 中 / 右

■ 关于测试模式中的指示灯显示

感知到人时
提示指示灯（黄）：闪烁

小知识

为预防故障，请务必阅读。

使用时的注意事项

请在装入集尘盒、过滤网后再运转。

如果不装滤网直接运转，会导致机器变脏甚至故障。

请勿堵塞回风口、出风口。

如果有障碍物，可能会导致性能下降、无法正常运转甚至出现故障。

请勿在空调器旁边放置炉子等。

可能因受热而导致室内机组变形。

请勿使用挥发性、可燃性物质。

如果使用酒精、汽油、稀释剂、研磨剂等进行擦拭，或在室内机组附近使用液体杀虫剂、喷雾发胶，可能会导致设备损坏或故障。

请保持室外机组周围干净，不要堆放物品等。

如果有落叶等堆积，会诱使小动物或虫子等侵入，与内部电气部件接触会导致故障。

安装时的注意事项（移机时需要支付实际发生费用。）

请避免在特殊场所安装。

- 海滨地区等富含盐分的场所
- 温泉地带等会发生硫化气体的场所
- 机油较多的场所
- 排出油烟、蒸汽、尘埃、灰尘、腐蚀性气体的场所
- 动物撒尿或产生氨气的场所
- 小动物或虫子等可能做窝的场所
- 因积雪可能会导致室外机组回风口、出风口堵塞的场所（必须进行防雪处理）

要将室内、室外机组安装在排水容易，不会影响邻居的场所。

制热、除湿（舒适）、干衣除湿运转时，室外机组会出水。而制冷、除湿、干衣除湿运转时，连接阀门上可能会附着凝结水，并从室外机组流出。

请将室内机组及遥控器与电视机及收音机保持1m以上的距离。此外，电源请务必采用空调器专用电源插座。

电视机或收音机可能会出现图像变形或噪音。

请将室内机组的出风口与火灾报警器保持1.5m以上的距离。

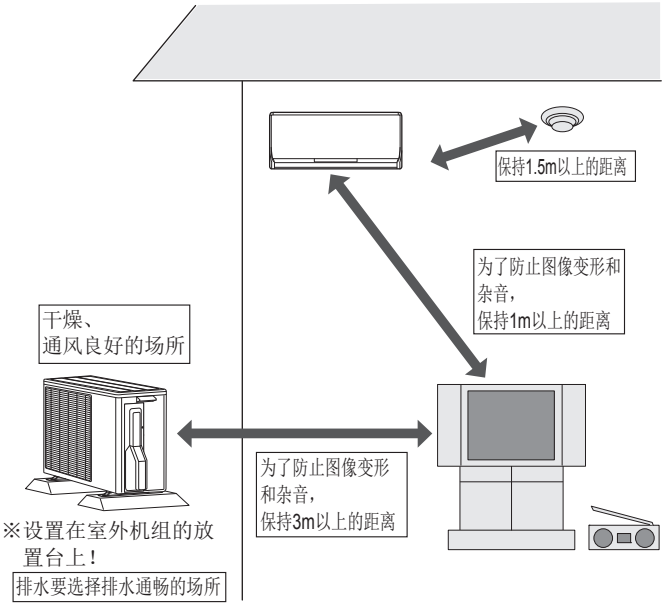

⚠注意

- **将安装板直接安装到墙面上时，如果墙面为石膏板，使用的膨胀套管必须是伞涨式膨胀套管**

  用螺钉式膨胀套管时，如果拧紧过度，可能保持强度会极端下降，请勿使用。

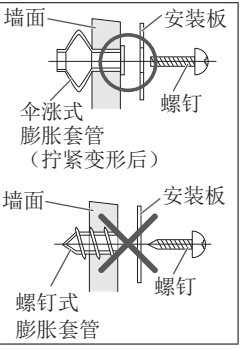

对噪音问题也要充分考虑

- 安装时，请选择能完全承受空调器的重量，不会增加噪音或振动的场所。
- 选择安装场所时，请注意确保室外机组出风口的热风、冷风或噪音不会影响邻居。
- 在室外机组出风口附近堆放物品，可能会降低性能，造成噪音增大，因此请勿在出风口附近堆放障碍物。
- 使用空调器过程中如果出现异常噪音，请咨询您购买产品的经销店。

常见问题

Q 什么是机内干燥？机内干燥时间过长

A 为使空调器内部干燥而进行的运转。

制冷、除湿运转后，空调器内部会结露，可能出现霉、杂菌。运转后使内部干燥，可减少发霉。
根据状况不同，有时需要运转90～100分钟。
要停止机内干燥时 ➡27页

Q 运转中发出“咔哒”的声音

A 这是切换除湿阀时的声音。

除湿（舒适）运转过程中，会根据房间的情况，与制冷运转相互切换运转。此时，会发出除湿阀活动的声音。如果介意这种声音，建议将除湿模式设定为「普通除湿」或执行制冷运转。
➡30页

Q 风向板无故复位

A 制冷、除湿运转过程中，为防止水滴掉落，会自动调节风向板的位置。

制冷、除湿运转过程中，为防止出风口附近凝结的水滴掉落，以固定风向运转超过30分钟时，将自动调节上下、左右风向板。

出现问题

出现问题时，请确认以下项目。

指示灯亮灯、闪烁	指示灯亮灯、闪烁	➡59页
遥控器不正常	遥控器的显示不正常	➡60页
	遥控器失灵	➡60页
空调器运转不正常	无法运转、无法停止	➡61页
	无故开始和停止运转	➡61页
	不制冷、不制热	➡61页
	风较弱或停止	➡62页
	滤网清扫不正常	➡62页
	功能失灵	➡63页
	无故发出语音	➡63页
空调器状态不正常	发出声响	➡63页
	冒出烟雾、热气	➡64页
	有水出来	➡64页
	风有异味	➡64页
	出现误动作	➡64页

指示灯亮灯、闪烁

出现这种情况时		原因和处理方法
运转指示灯（绿）慢速闪烁 （自动除霜运转）	并非故障	制热、除湿（舒适）、干衣除湿运转时，室外气温低、湿度高的情况下，室外机组上会结霜。为了将霜融化，正在自动执行除霜运转。 请等待4～15分钟左右。➡47页
		制热、除湿（舒适）、干衣除湿运转停止后，当室外机组上积霜时，将自动执行除霜运转，然后再停止（OFF时除霜）。 运转几分钟后将自动停止。➡47页
运转指示灯（绿）和定时指示灯（橙）交替闪烁		运转过程中因停电等导致电源暂时断开时，将交替闪烁。 用遥控器开始运转后，将停止交替闪烁。设定了定时时，请重新设定。 ➡15・16页
提示指示灯（黄）亮灯		用速热功能预热运转中、省电提示中、因“智慧眼”（自动开关）而停顿中、因“智慧眼”（自动关）而停止时、机内干燥运转动作中、滤网清扫动作中。 按屏显/i提示，选择「提示灯」，再按确定后，将以语音告知亮灯内容。 ※ 因“智慧眼”（自动开关）功能而停顿时，不会以语音告知。

指示灯亮灯、闪烁

出现这种情况时		原因和处理方法
提示指示灯（黄）慢速闪烁（约**10**秒**1**次）	并非故障	正在提示集尘盒、等离子净化单元的维护保养时间。此时，滤网清扫不启动。 请停止运转，拔出电源插头，然后进行集尘盒、等离子净化单元的维护保养。 ➡34～43页
提示指示灯（黄）快速闪烁（约**2**秒**1**次）		提示集尘盒或过滤网未正确安装。 请停止运转，拔出电源插头，然后确认集尘盒或过滤网是否正确安装。 ➡34～43页
运转指示灯（绿）和定时指示灯（橙）两者均闪烁或定时指示灯（橙）闪烁	需要进行检查和维修	需要进行检查和维修。
等离子净化指示灯（蓝）闪烁	请确认	● 面板是否处于打开状态。➡25页 请停止运转，关闭面板，再重新运转。 ● 等离子净化单元是否弄湿或弄脏。 请对等离子净化单元进行维护保养，并使其完全干燥。➡39～43页　维护保养后，即使面板已完全关闭，室内机的等离子净化指示灯（蓝）仍闪烁时，可能等离子净化单元发生故障。此时，需要更换等离子净化单元，请咨询经销店。

遥控器的显示不正常

出现这种情况时		原因和处理方法
遥控器的显示熄灭	并非故障	当遥控器在一段时间内未执行任何操作时，所有显示都将消失，按屏显 i 提示，将再次显示。此外，进行按钮操作后，将显示操作的内容。 可变更遥控器的亮灯时间。➡32页
	请确认	● 遥控器的干电池是否耗尽。➡10・11页 ● 干电池是否装反。➡10页

遥控器失灵

出现这种情况时		原因和处理方法
运转内容与遥控器的设定不同、无法通过遥控器操作进行运转和切换	并非故障	干衣除湿运转中、无法设定强劲运转。（不向室内机发信号。）
	请确认	● 遥控器的干电池是否耗尽。➡10・11页 ● 干电池是否装反。➡10页
		● 是否设定了防止遥控器信号混乱。➡55页
无法切换风量		● 是否正在执行除湿、自动（选择了除湿时）、干衣除湿运转。这在执行以上运转时，风量将固定为「自动」，无法切换风量。（不向室内机发信号。）➡14页

无法运转、无法停止

出现这种情况时		原因和处理方法
无法立即运转	并非故障	运转停止后立即再次运转时或将电源插头插入插座后，室外机组在约3分钟内不会运转。这是为了防止空调器发生故障。 请等待3分钟左右。
		正在执行滤网清扫时，应在滤网清扫结束后再开始运转。此时，室内机的提示指示灯（黄）亮灯。 请等待13分钟左右。➡26页
		开始或停止除湿（舒适）、干衣除湿运转后，如果切换除湿阀，室外机组会停止运转5分钟左右。这是为了防止空调器发生故障。 请等待5分钟左右。
		将电源插头插入插座后，第一次开始运转时，应确认滤网的安装状态并调整。 请等待1～3分钟左右。
无法运转	请确认	● 电源插头是否从插座上脱落。 ● 配电盘的断路器或保险丝是否断开。 ● 漏电断路器是否启动。 ● 是否停电。
无法停止		● 是否正在进行机内干燥。➡27页
停止运转后，室外机组无法停止	并非故障	制热、除湿（舒适）、干衣除湿运转停止后，当室外机组上积霜时，将自动执行除霜运转，然后再停止。此时，室内机的运转指示灯（绿）会慢速闪烁（OFF时除霜）。 运转几分钟后将自动停止。➡47页

无故开始和停止运转

出现这种情况时		原因和处理方法
无故开始和停止运转	请确认	● 是否设定了速热功能。➡20・30页
中途停止		● 是否启动了定时。➡15・16页
		● 是否设定了“智慧眼”（自动关/自动开关）。➡24・30页

不制冷、不制热

出现这种情况时		原因和处理方法
制冷效果不好、制热效果不好	请确认	● 温度调节的方法是否错误。
		● 过滤网是否变脏。 ● 空调器的回风口、出风口是否被障碍物堵塞。 ● 房间的窗户或房门是否开着。 ● 制冷运转时，阳光是否直射室内、室内是否有热源、室内人数是否太多。
		● 是否进入了除湿、干衣除湿运转。➡12・54页
		● 省电功能的设定是否为「小」或「大」。➡21页
		● 风量的设定是否为「低速」或「静音」。➡14页
		● 室外静音功能的设定是否为「开」。➡30页
		● 房间或室外的温度、湿度是否超出使用范围。➡47页
无法达到设定温度		● 是否设定了“智慧眼”功能。➡24页
高于设定温度	并非故障	开始制热运转时，运转开始后约1小时内，为了让房间快速暖和起来，自动按照比遥控器的设定温度高约2℃的设定运转（启动功能）。 约1小时后，将恢复到遥控器的设定温度。➡47页
		开始自动除霜运转前，为了事先提高温度，可能会比设定温度高（保温除霜）。 ➡47页
湿度无法下降		受室内或室外的情况影响，有时可能湿度不会下降。（室内或室外的湿气较多、室温较低等。） 请将温度设定为低于室温后再使用。➡12・48页

风较弱或停止

出现这种情况时		原因和处理方法
开始制热运转时风较弱	并非故障	在空调内部升温前，将以弱风运转。 请等待3～5分钟左右。➡47页
制热运转时风较弱		当室温比设定温度高时，在室外机组停止运转的同时，室内机组将以微风运转。 当希望房间更暖和时，请将温度设定为高于室温。 ➡47页
制热、除湿（舒适）、干衣除湿运转时风停止		室内机的运转指示灯（绿）慢速闪烁时，表示已停止制热、除湿（舒适）、干衣除湿运转，正在进行自动除霜运转。 请等待4～15分钟左右。➡47页
除湿（舒适）、干衣除湿运转时风较弱		为了调整房间的湿度，有时会以微风运转。
自动运转时风较弱		如果进入监视运转，将以微风运转。➡48页
除湿（舒适）运转时风停止		受室内情况的影响，有时可能会无法运转。➡48页 ● 室外气温较高时…根据设定温度和室温的差距，切换制冷和除湿进行运转。设定温度高于室温时，有时可能会不运转。 ● 室外气温较低时…根据设定温度和室温的差距，切换制热和除湿进行运转。
除湿（普通）运转时风较弱或停止		将以微风运转。为了调整房间的湿度，有时室内风扇会停止。➡48页
制冷运转时风停止		室内风扇开始运转的时间可能会比室外机组晚、室外机组停止时 室内风扇可能会停止。这是因为省电风扇 起了作用。 ⇒不想要停止室内风扇时，请将省电风扇设定为「关」。 （风量为自动时，不可关闭设定。）➡30页

滤网清扫不正常

出现这种情况时		原因和处理方法
即使进行滤网清扫操作，也不执行滤网清扫	并非故障	即使重复进行滤网清扫操作，可能也不会执行滤网清扫。这是为了防止空调器发生故障。 请等待30分钟左右后再操作。➡26页
		空调器运转过程中，滤网清扫不启动。 请停止运转后再操作。➡26页
无法清除过滤网的灰尘		可能集尘盒、过滤网未正确安装。 请确认集尘盒、过滤网是否正确安装。➡34～43页
		可能集尘盒已装满灰尘。 请对集尘盒进行维护保养。➡34～43页
无法清除过滤网的灰尘		受环境条件或使用情况的影响，动作间隔为「长」、「标准」时，可能无法完全清除过滤网的灰尘。 动作的间隔可用遥控器切换。动作间隔设定为「长」、「标准」时，请设定为「短」。➡32页
		因灰尘的状态不同，如灰尘中含有较多烟草焦油、油，灰尘结块等时，可能无法通过滤网清扫功能清除。 请对集尘盒和过滤网进行维护保养。➡34～43页

功能失灵

出现这种情况时		原因和处理方法
无法发出语音提示	请确认	● 是否已将语音告知（语音提示）设定为「关」。➡30页
“智慧眼”功能（自动关机）工作时，无人时也不停机		● 是否已设定为“智慧眼”（自动节能）。➡24页 ● 有时无人却可能感知为“有人”。➡52页 ● 因“智慧眼”功能（自动关机）而停止后，有时机内干燥运转会启动。 ➡27页
想确认智慧眼是否有感应		● 请确认智慧眼的感知状态。 当房间形状和感知范围不匹配时，请将智慧眼对着经常有人活动的区域。 ➡56页

无故发出语音

出现这种情况时		原因和处理方法
空调器无故发出语音	请确认	● 是否已设定为节能提示。➡23・30页

发出声响

出现这种情况时		原因和处理方法
运转中或停止运转后，发出类似水流的声音（“咻-咻-”“哗-哗-”等）	并非故障	空调器内部液体（制冷剂）流动的声音。
刚运转后的声音较大（“咻-咻-”“哗-哗-”等）		空调器内部液体（制冷剂）流动的声音。
发出“哗啪”的声音		这是因温度变化导致树脂部件等出现微量伸缩时的声音。
制热、除湿（舒适）、干衣除湿运转中发出“噗咻-”的声音		这是自动除霜运转时发出的声音。➡47页
发出“嘍叩嘍叩”的声音		这是高层住宅或高气密性住宅等使用换气扇时或外面有强风吹时，排水管内空气流动的声音。 备有应对部件（另售品）可选，请咨询本公司电话服务中心。
除湿（舒适）、干衣除湿运转中发出“咔哒”的声音		除湿阀动作的声音。➡48页
除湿（舒适）、干衣除湿运转中发出“吓-”“咻-咻-”的声音		空调器内部液体（制冷剂）流动的声音。
发出“咔哒”、“咔嚓”、“沙沙”、“嘭”的声音。		这是正在执行滤网清扫时的声音。此时，室内机的提示指示灯（黄）亮灯。 ➡26页
滤网清扫动作过程中，连续大声发出“咔哒 咔哒 咔哒”的声音		集尘盒、过滤网未正确安装时发出的声音。此时，室内机的提示指示灯（黄）亮灯。 请拔出电源插头，拆下两侧的集尘盒和过滤网，再正确地安装集尘盒和过滤网。 ➡34～43页
发出“吓-”“叽-”“啪啪”的声音		等离子净化单元是否弄脏。 请对等离子净化单元进行维护保养。➡39・40页

冒出烟雾、热气		
出现这种情况时		原因和处理方法
制冷、除湿、干衣除湿运转中，从室内机的出风口喷出烟雾（看上去像烟）	并非故障	这是由于室内机组吹出的冷风使室内空气遇冷成雾状而造成的。
制热、除湿（舒适）、干衣除湿运转中，室外机组风扇停止，喷出热气		这是由于自动除霜运转中融化的水或热气喷出的缘故。➡47页

有水出来		
出现这种情况时		原因和处理方法
制热、除湿（舒适）、干衣除湿运转时，室外机组会出水	并非故障	自动除霜运转中融化的水或凝结在冷却的热交换器上的水从外机流出。➡47页
制冷、除湿、干衣除湿运转时，室外机组会出水		水汽凝结在冷却的连接阀上并流出。

风有异味		
出现这种情况时		原因和处理方法
风有异味	并非故障	由于吸附在室内机组内部的房间气味（渗入墙壁、毛毯、家具、衣物等物品上的气味）等散发出来。 并非异常，如果不喜欢该气味，请向您购买产品的经销店或本公司电话服务中心咨询。
		在等离子净化运转时，可能会闻到类似游泳池消毒剂的气味。 如果不喜欢该气味，请将等离子净化设定为「关」，并将房间通风换气。 ➡30页

出现误动作		
出现这种情况时		原因和处理方法
运转中出现误动作	并非故障	有时会因雷击、汽车无线信号等导致误动作。出现误动作时，请先拔出电源插头，然后重新插入电源插头，并用遥控器开始运转。但是，当可能出现打雷时，请用遥控器停止空调器运转，不要接触空调器。

停电时		
出现这种情况时		原因和处理方法
停电时	请确认	● 运转过程中停电时，所有运转都将停止。要重新开始运转时，请用遥控器重新开始运转。设定了定时时，请重新设定。➡15・16页 ● 运转过程中因停电等导致电源暂时断开时，室内机的运转指示灯（绿）和定时指示灯（橙）将反复交替闪烁。用遥控器开始运转后，将停止交替闪烁。

委托维修

“出现问题时”请参考➡59～64页，如果仍未改善，需要进行检查和维修。请停止运转，从插座中拔出电源插头，并与您购买产品的经销店联系。

技术参数

产品型号（型号）		
室内机		ASQG12KZCA
室外机		AOQG12KZCA
额定电压		220V
额定频率		50Hz
制冷运行		
制冷量（W）		3600 (900～5000)
额定输入功率（W）		760 (200～1810)
额定电流（A）		3.5
中间制冷量（W）		1700
中间制冷输入功率（W）		245
噪音值（db/（A））※	室内机	42
	室外机	46
制热运行		
制热量（W）		5000 (900～8800)
额定输入功率（W）		1030 (170～3350)
额定电流（A）		4.8
中间制热量（W）		2400
中间制冷输入功率（W）		380
低温制热量（W）		6400
低温制热输入功率（W）		2700
噪音值（db/（A））※	室内机	42
	室外机	47
制冷剂（R32）注入量（g）		1430
使用房间最小面积（m^2）		4
产品质量（kg）		
室内机		18
室外机		41
外形尺寸（mm）长×宽×高		
室内机		293×798×378
室外机		704×820×315
能源消耗效率（依据国标GB/T7725-2004）		
制冷季节能源消耗效率		7.65
制热季节能源消耗效率		4.50
全年能源消耗效率		5.10
能源消耗效率（依据国标GB21455-2013）		
全年能源消耗效率[W·h/(W·h)]		5.75
制冷季节耗电量（kW·h）		365
制热季节耗电量（kW·h）		260
能率等级		1

※ 表列性能参数为GB/T 7725-2004所规定的额定试验工况条件下的测定值。

安装说明

安全注意事项

本空调使用环保的碳氢物制冷剂R32，该制冷剂无色无味、且属于可燃性制冷剂，燃烧等级为A2
基本安装步骤与使用旧型制冷剂（R410A）的型号相同。 但必须注意如下要点：
① 与使用旧型制冷剂（R22）的机型相比，更需要注意不要让异物（油、水等）进入配管。另外，当存储配管时，请务必用钳夹或胶带等完全密封配管的开口。
② 当充入制冷剂时，考虑到气相和液相两种状态时成分的微小变化，请务必从成分较稳定的液相侧充入。

R32的专用工具

工具名称	改变的内容
测压歧管	由于压力很高，不能用过去的压力表测量。为了防止与其它制冷剂混淆，各个端口直径都被改变。建议将密封压力为-0.1至5.3MPa（-1至53 bar）的压力表用于高压。将压力为-0.1至3.8MPa（-1至38 bar）的压力表用于低压。
充气软管	为了增大抗压强度，软管材料和基础尺寸都被改变。
真空泵	通过安装真空泵转接器，也可使用过去的真空泵。
漏气检测器	HFC制冷剂R32专用的漏气检测器。
纯棉服装	安装人员必须穿指定服装
防静电手套	安装人员必须穿指定服装

铜管

必须使用无缝铜管，而且最后将残油量控制在40mg/10m以下。请勿使用存在塌陷、变形或褪色（特别是内表面）的铜管。否则，脏物可能会影响膨胀阀。
如果使用市售铜管，铜管厚度应满足表列要求。

表1退火铜管的厚度

		厚度（mm）
名义直径	外径（mm)	R32
1/4	6.35	0.60
3/8	9.52	0.70

⚠ 警告
当安装空调器或移机时，请勿将指定气体（R32）以外的气体混入制冷剂循环。 ● 若空气或其它气体进入制冷剂循环，循环内部的压力将异常升高，从而引起损坏或伤害等。

⚠ 注意
禁止与R22的配管和螺母通用
空调的连接管线如果小于3□，室外空调所产生的自转声和其它噪音会传到室内。
可以与R410A的配管和螺母通用

安全注意事项

●施工以前请详阅本“安全注意事项”，方可开始安装作业。
●这里所记载的事项，都是安全上极关重要的，务必切实遵守。
●安装后，务必进行试运转，确认无任何异常，同时，应按照使用说明向顾客介绍此机的正确操作方法和维护方法。

⚠ 警告

① 安装位置应选择便于维护和维修方便、通风的地方，并确保维修保养所需的足够的空间。
●倘若安装位置选择不当，可能会引起维护与检修的不便。

② 室外机在开箱前应先用可燃性制冷剂浓度检测仪检测箱内是否有制冷剂泄漏。
如发现有泄漏现象，在排除属于生产残余少量制冷剂的情况下，应将物品运回维修点进行进一步检查处理。
●倘若存在泄漏现象，可能会引起火灾等事故。

③ 本产品的安装必须满足国家标准GB 17790《家用和类似用途空调器安装规范》。

④ 安装作业只能由指定服务人员进行。
●顾客自行安装会导致漏水、触电或火灾等事故。

⑤ 安装作业必须按照本安装说明的指示切实做好。
●安装作业不按照说明书指示实施就容易出毛病，从而导致漏水、触电或火灾等事故。

⑥ 安装作业必要的部件，一定要使用附属的部件以及指定的部件。
●倘若不使用我公司指定的部件，就可能导致室内、外机掉落、漏水、火灾或触电等事故。

⑦ 在安装工作之前，必须确认空调器周边的环境是否有易燃或者起火的危险。
并检查室内面积是否符合说明书里技术参数规定的最小房间面积的要求。
●倘若安装时周边环境不当或者不符合最小房间面积的要求，可能会引起火灾等事故。

⑧ 作业中倘若R32制冷剂泄漏，必须立即打开所有门窗，保持室内通风，同时应立即关闭室外机阀门，所有人员也应立即离开泄漏地点，待制冷剂泄漏完20分钟之后再进行处理。

⑨ 如发现空调器损坏，必须运回维修点处理，严禁在用户场所进行制冷剂管道焊接等操作。
●R32制冷剂一旦与明火接触，可能引起火灾等事故。

⑩ 作业过程中严禁使用明火操作（例如焊接、吸烟、使用手机等），并应告知用户不可明火煮饭，带辐射的家电也应停止使用（例如电视、微波炉等）。
●倘若有R32制冷剂泄漏并与明火接触，可能引起火灾等事故。

⑪ 安装部位必须十分牢固，足够支撑室内外机的重量方可。
●安装不牢固，万一室内机或室外机掉落了可能因而危害人体。

⑫ 装设或迁移空气调节器时，必须谨防制冷剂（R32）以外的气体混入制冷循环。
●制冷循环一旦混入空气等，内部就会产生异常高压，从而可能导致破裂而危害人体。

⑬ 必须保证插座完好，并将室内机的电源插头彻实插入固定的插座中。

⑭ 室内机与室外机相互间配线时，请使用随机附送的连接电缆，或者使用规定的连接电缆（YZW300/500V 1.5mm²），并且牢靠地固定在端子盘上。
●连接电缆如果固定不完善，可能引起火灾。

⑮ 室内机与室外机相互间配线时，端子盘应避免受连接电缆拉扯而发生过度的外力，为此，连接电缆必须“接线夹”彻底地固定好。
●倘若端子盘受到过度的外力，或者连接电缆固定不完善，可能造成发生火灾或触电等事故。

⑯ 安装作业完毕后，应立即检查气体制冷剂，确认无泄漏现象。
●气体制冷剂泄漏于室内以后，一旦与风扇加热器、暖炉、小炉子等的烟火接触了，可能因而发生毒气，危害人体。

⑰ 请勿切断电源软线，延长或缩短软线或变更插头，也不能使用加长软线。

⑱ 连接配管的最大管长为（15m），最大高低差为（10m），如果室内机和室外机的间距超出这个长度或高度，则不能保证此机器正常工作。

⑲ 必须使用和该产品电源线容量相配的插座或漏电保护开关。
●如果不使用和该产品电源线插头相匹配的插座或漏电保护开关，可能导致火灾事故。

⑳ 禁止擅自拆解、改装、修理或清洁内部器件。
●顾客擅自拆解、改装、修理或清洁内部器件会导致漏水、触电或火灾等事故。

㉑ 若空调器出现制冷剂泄漏情况，请立即关闭电源，打开所有门窗，并远离房间后打电话报修。
●万一制冷剂泄漏，可能会引发火灾等事故。

安全注意事项

⚠ 注意

① 连接电缆的接地线必须确实地固定于室内机与室外机的接地螺丝处。
●接地不完善，可能导致触电事故。

实施接地工程

② 在某些设施场所（譬如水汽多等），必须安装漏电断路器。
●这种地方假如不安装漏电断路器，可能就会导致触电事故。

③ 不可设置在可燃气有泄漏之虞的场所。
●万一有可燃气泄漏以后滞留于空调器的周围，可能因而造成火灾等事故。

禁止

④ 排水工程必须按照安装说明的指示做好配管施工，保证积水顺利排放。
●排水不完善，将造成屋内浸水，弄湿家财。

⑤ 如果10岁以下的小孩可能会接近机器，则须采取预防措施，使得他们无法接近。

选择安装地点

● 必须先征得顾客的同意，方可进行安装作业。

室内机

- 安装板周围应确保第70页左图所示的间距。
- 壁面必须十分牢固，既能支撑室内机重量，又不会产生谐振音。
- 吸入口与排出口附近应无障碍物堵塞，足以保证冷暖气遍达室内每一角落。
- 附近应无热源、蒸汽发生以及可燃气泄漏之虞。
- 安装地点不会受到阳光直射。
- 易于排除排出水的地点。
- 应有装卸空气过滤器时必要的回转空间。
- 必须靠近专用电路的电源插座，保证电源插头顺利插接。
- 与电视机或收音机必须保持1m以上的距离。

⚠ 警告
请安装在具有足够强度支撑室内机组和室外机组重量的地方，并牢固安装以避免机组翻倒或跌落。

⚠ 注意
① 请勿将机组安装在可能泄漏可燃性气体的场所。
② 请勿安装在靠近热源的场所。
③ 若可能有10岁以下的儿童接近机组，要采取措施防止他们接近机组。
④ 将室内机组安装在距地面高度为180cm以上的墙壁上。

室外机

- 室外机周围应确保第70页左图所示的间距。
- 必须尽可能选择不受阳光直射的地方（如果不能避免阳光直射，则应设置在能够安装遮篷的地方）。
- 附近应无热源以及可燃气泄漏之虞。
- 必须远离蒸汽、油烟、尘垢的排气口或者换气口。
- 不受强风直接吹打的地方。
- 排除制热出水也不会产生障碍的地点。
- 室外排出口的排风或噪声不会给邻居导致影响的地方。

遥控器

- 不受窗帘或墙壁等障碍物阻挡。
- 不受阳光直射或制热器具等热能影响的地方。
- 安装在柱或墙壁上时，发出的信号能够被本体接收的地方。
- 装有荧光灯房间，遥控器应当装设在点灯时信号确能为本体接收的位置上。
  （装有电子瞬时点亮式荧光灯的房间，有时会发生不能收信的情况。）

室内机及室外机安装图

室内机

8.2 cm以上
8.4 cm以上
安装板
8.6 cm以上
150 cm以上
180 cm以上
墙孔盖
遥控器

连接电缆
YZW 300/500V 1.5mm² 4芯1条
（室外机附件）

室外机

60cm以上
10cm以上
10cm以上
60cm以上
25cm以上
5cm以上

为了实现高效运转，安装室外机时必须如图在正面、背面、侧面开放3个方向。

室内机配管取向
配管可从后部、 左侧、 右侧以及下面取出。

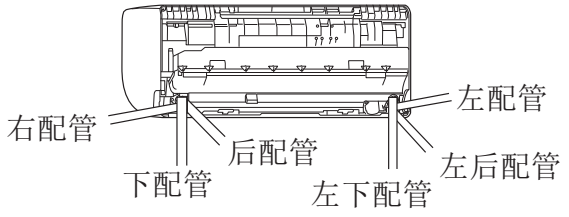

连接配管
无论粗细，连接配管都必须进行绝热处理。而且应当分别进行上述绝热处理。

室外机的排水处理

制热运转时，室外机将发生排水现象。如果不能任其排放，必须进行排水工程。

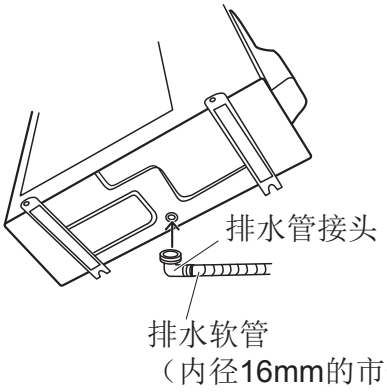

室内机组的安装程序及要点

⚠ 注意

在外气温度降至**0**℃或者更低的地区，不得安装排水管接头和排水软管。
排水管接头和排水软管可以直接安装于室外机排水口底部。
● 安装了排水管接头和排水软管以后，管子里面的水可能冻结阻碍排水，从而导致室外机故障。

1. 选择安装地点

2. 穿开墙孔

在如右图所示位置的墙壁上凿开65mm直径的孔。

3. 装上安装板

① 安装安装板，使之沿水平和垂直方向正确定位。若安装板位置倾斜，水会滴到地板上。

② 安装安装板，使之具有足够的强度支撑一个成年人的体重。

● 用7个或更多螺丝通过支架外边缘孔将安装板固定到墙上。

● 检查安装板没有任何摇晃。

⚠ 警告

室内机的安装位置应选择牢固的墙面，避免安装在石膏墙，以防跌落等意外发生。

⚠ 注意

如果无法避免安装在石膏墙面，必须使用伞涨式膨胀套管、穿套石膏板。

用一般膨胀套管，螺钉拧架时容易被拔出，易造成制品跌落事故。

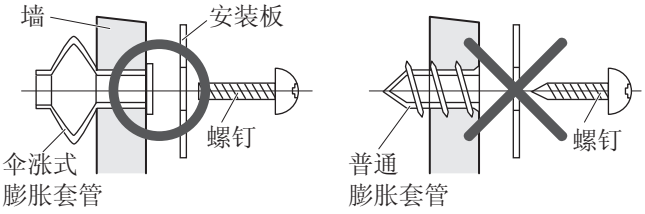

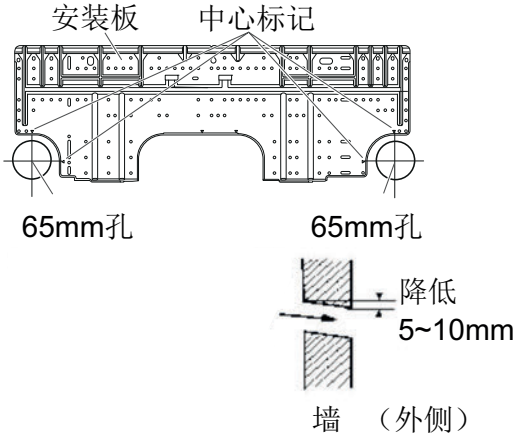

⚠ 注意

开孔时室外侧孔应比室内侧低**5～10mm**，便于室内机凝露水口排放。

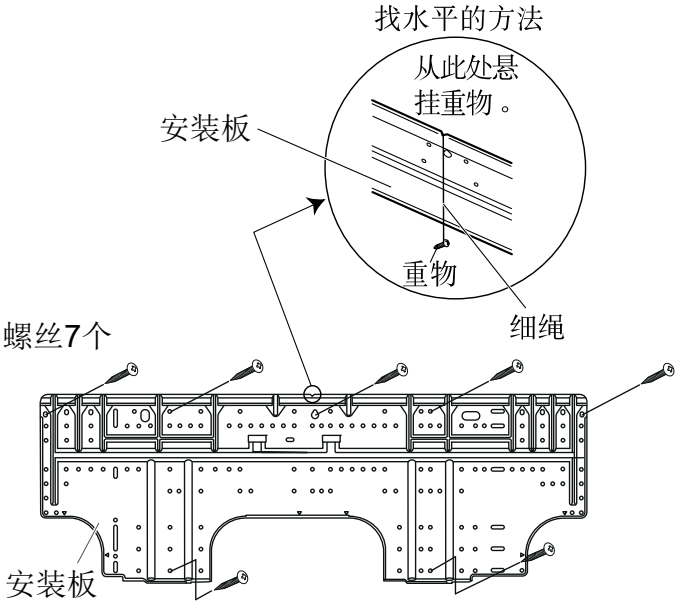

⚠ 注意

安装板应保持水平，否则会造成室内机漏水。

室内机组的安装程序及要点

4. 连接配管分别后出，右出，下出时

配管，排水管的组合成形

●配管右出，后出时，排水管务必放在配管的下侧，然后用胶带捆扎。

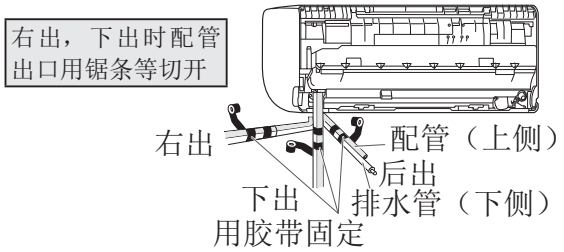

5. 连接配管分别左出，左后出，左下出时

排水管换位

●请务必装配排水管和堵水塞。

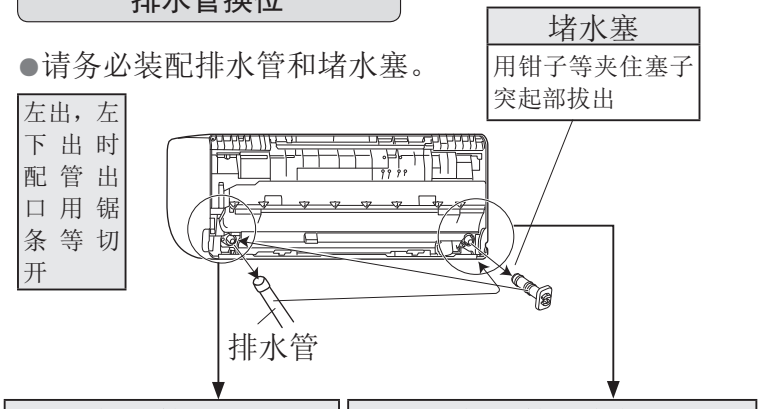

排水管拆卸

●松开排水管左侧螺钉，拔出排水管。

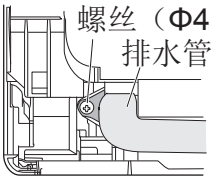

排水管的安装

①松开螺钉，取下固定具。
②排水管和固定具用螺钉固定。
③将排水管插入到排水口上，用螺钉固定。

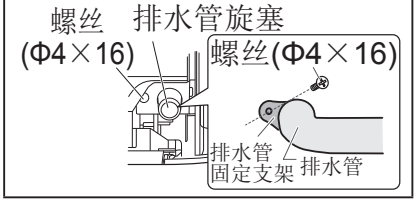

⚠ 注意

●排水管和堵水塞，一定要插入到不能插入为止。
●插入口不能涂水以外的东西，防止劣化漏水。
●排水管拆除后应立即用堵水塞塞上防止遗忘。
●排水管务必在配管下面用胶带固定。

6. 室内机的安装

①将室内机上端挂在安装板上。
②用包装用的泡沫将室内机稍微抬起。

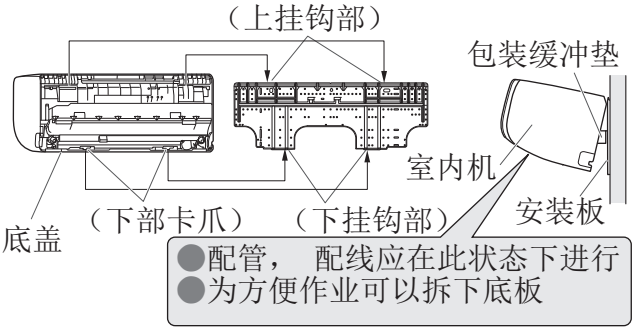

连接配管组合

●事先将配管对准安装板上的刻印。
●连接配管弯曲半径保持在R70mm以上，突起在35mm以内。
●弯曲时注意不要弯扁管子。
●弯管会造成铜管硬化，请控制在3次以内。

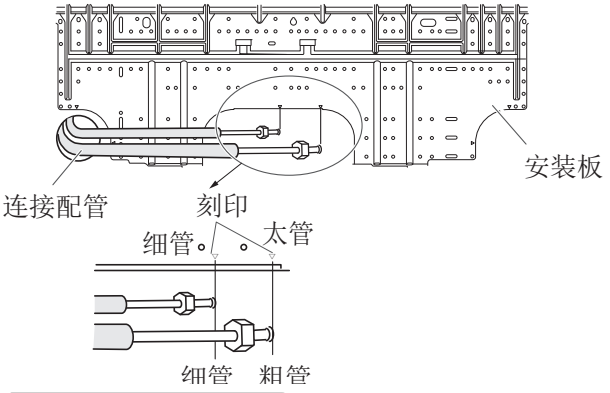

配管出口的加工

●左出，左下出时，如下图将斜线部切除。

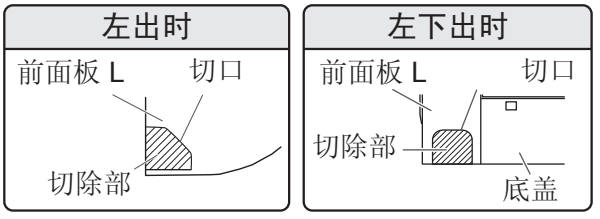

堵水塞的安装

●内六角（对面4mm）如图将堵水塞插入到排水口内。

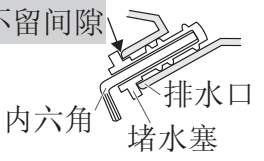

室内机组的安装程序及要点

7. 连接配管

1. 配管的连接

① 将室外机组墙孔盖（附带在选购的安装套件中或现场制作）安装到墙孔上。
② 连接室外机组和室内机组的配管。
③ 对准锥形面的中心，将螺帽柄拧紧，然后用扭矩扳手将螺帽拧紧到规定的扭矩。（表2）（图1）

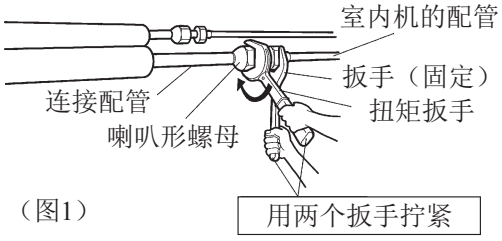

（图1）

表2锥形螺母拧紧扭矩

锥形螺母	拧紧扭矩
6.35mm孔径	15.7至17.6N/m（160 至 180kgf/cm）
9.52mm孔径	29.4至41.1N/m（300 至 420kgf/cm）

2. 防拆帽组的安装

① 将塑料防拆帽※与钣金防拆帽相互扣起来（图2）
② 完成防拆帽组的安装（图3）

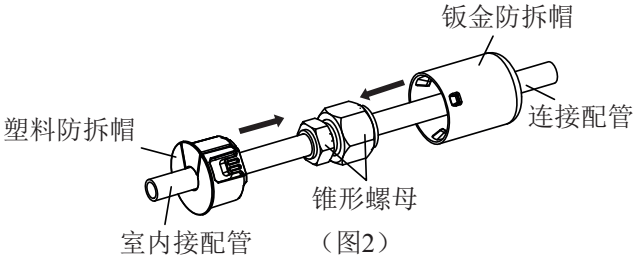

（图2）

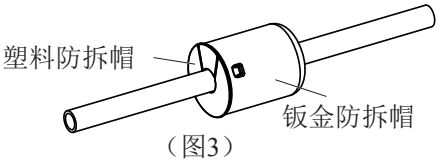

（图3）

⚠ 注意

安装人员请注意

- 必须此端连接室内机

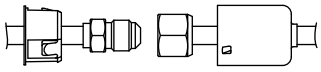

- 室内侧喇叭螺母拧紧后须将保护接头扣紧

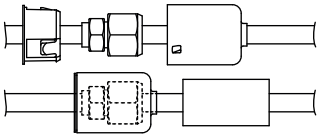

扣紧至无法脱开

- 将结算条码置于接头近旁拍照传至我司售后中心才能结算安装费，否则不予结算

※塑料防拆帽附带在室外机配管组内。

室内机组的安装程序及要点

锥形成形

① 用管钳将连接管切成所需要的长度。

② 向下抓住管子以免切屑落入管内，并清除毛刺。

③ 将锥形螺母插入铜管，用锥形扩管工具将铜管扩成锥形。

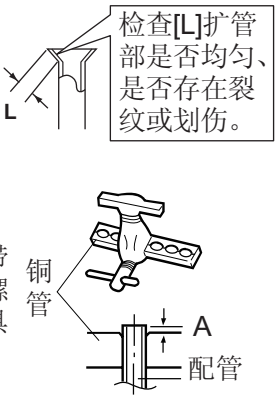

将锥形螺母（请务必使用分别附带在室内机组和室外机组上的锥形螺母）插入铜管，并用锥形扩管工具将铜管扩成锥形。

使用R32锥形扩管工具，保证表3所示的尺寸。

表3管外径

管外径	A（mm）
	R32锥形扩管工具，紧握式
Φ6.35mm	0至0.5
Φ9.52mm	0至0.5

⚠ 注意
（1）请按照指定方法使用扭矩扳手上紧水管螺母。水管螺母不能上的太紧。否则，时间一长容易断裂、引起冷却剂渗漏。
（2）开动压缩机前，请将各连接管线牢固地装配好。不安装连接管线就在二通阀、三通阀处于开放状态下贸然开动压缩机，空气会被吸入，并在冷冻过程中出现异常高压，引发管体破裂、人员受伤等事故发生。

8. 连接配线

⚠ 注意
（1）将端子盘编号和连接电缆颜色与室外机组匹配起来。错误的接线可能会导致电子零部件烧坏。
（2）将连接电缆牢固地连接到端子盘。不正确的安装可能会导致火灾。
（3）请务必用压线夹固定连接电缆的护套。（若擦破绝缘层，可能会导致漏电。）
（4）使电源插头妥善接地。
（5）请勿使用用于外接插头的接地螺丝。只能用于两个机组之间的连接。

① 打开面板。
② 卸下接线盖。
③ 卸下接线夹。
④ 从室内机组后面穿入连接电缆。
⑤ 将连接电缆的端部如图形状尺寸处理牢固地连接到端子盘。
⑥用接线夹固定连接电缆。
⑦用螺丝安装接线盖。
⑧关闭开放面板。

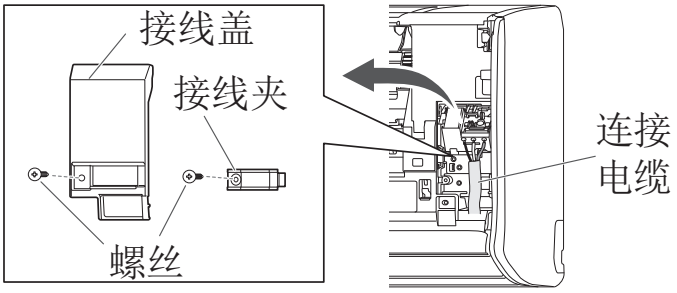

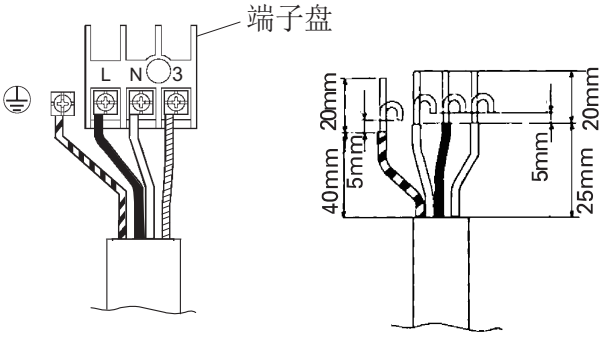

室内机组的安装程序及要点

9. 最后整理

保护套部的隔热材处理

●用隔热材（附属）紧贴成包裹状态，以实现隔热。

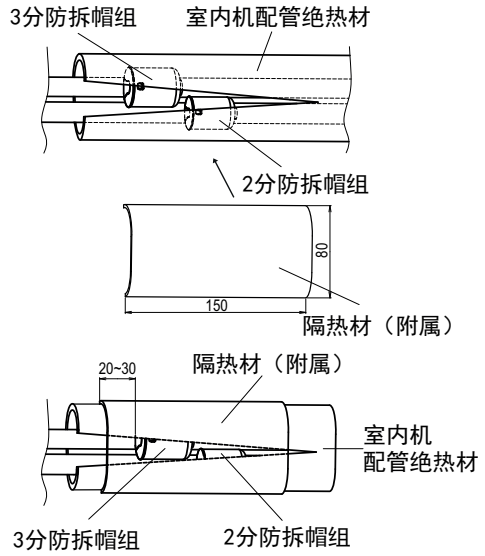

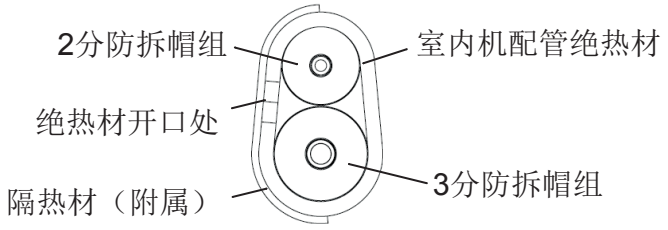

●将连接配管隔热材与室内机配管绝热材紧密靠接，然后用乙烯交代将室内机配管绝热材贴紧成无间隙状态，以实现隔热。

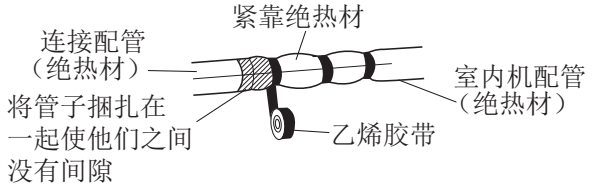

●左出，左后出，左下出管时，配管应收纳在室内机背面，并用附属布带扎紧。

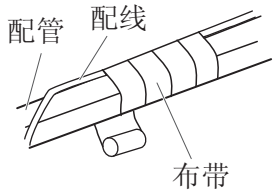

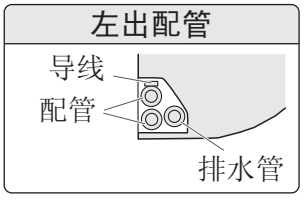

室内机的固定

●按室内机下部，使2个卡爪卡入安装板内。

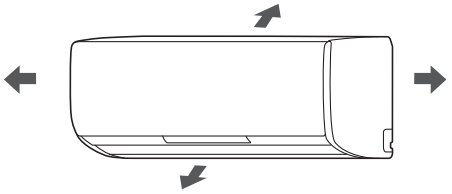

室内机安装水平垂直。

＊室内机取下时，按压本体底面「▽」处，按压同时前拉本体卡爪会脱开。

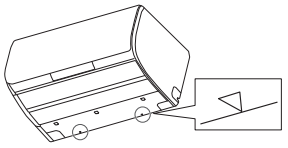

连接配管的固定

●连接配管（室内机以外部分）应用化妆校带缠绕捆扎。
●连接配管尽可能用鞍板固定。

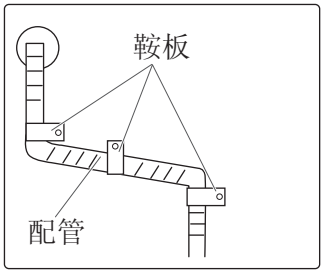

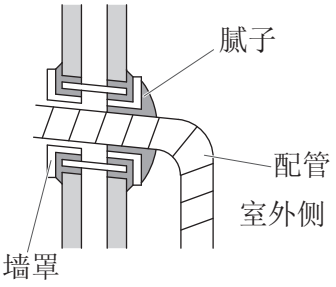

●室内外墙洞和配管之间的缝隙应用腻子封住防止雨水侵入。

⚠ 注意

●**排水管不能处于以下状态。**

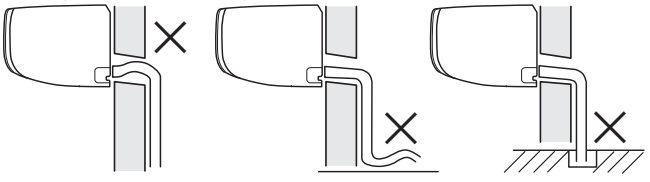

如图样子，容易造成室内漏水，造成财产损失。

室外机组的安装程序及要点

1. 选择安装地点

2. 室外机的安装

① 请安装在牢固的台架上，并用螺栓固定。
② 直接安装在地面将导致故障，应予避免。
③ 室外机运转时会有振动，如果振动传入室内，室外机底下与安装台之间必须放置防振橡胶等防振材。

⚠ 警告

以防移位、倾倒、跌落等事故，室外机必须用螺栓加以固定。

3. 配管、接线前的准备

① 按照图示拆下配管盖。
② 拆下压线夹。

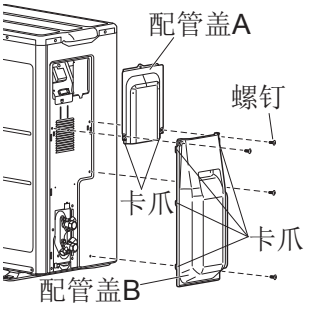

4. 连接配管

① 按照前页，对连接配管进行扩口加工。
② 拆卸室外机的阀盖。
③ 将连接配管对准喇叭形中心，用手初步拧紧后，再使用扭矩扳手扭转到规定紧固扭矩，加以固定。
紧固扭矩与“室内机连接配管”一项所载的规定值相同。

- 配管不可急剧弯曲，同时弯曲半径必须保持100mm以上，以防折断。
- 配管不可在同一个部位反复屈伸多次，这样做可能会折断，应予避免。
- 二通阀和三通阀的喇叭形螺母，直到配管连接以前不可卸下。

详请参照“选择安装地点”和“室内机及室外机安装图”。

室外机安装孔位置

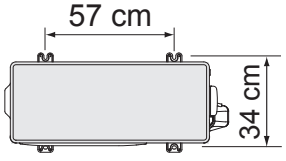

⚠ 注意

室外机安装时，室外机前后左右的倾斜度不得大于5°。

5. 连接配线

① 连接线末端如右图形状形状尺寸处理。
② 导线连接到端子盘，并用螺钉拧紧固定。
③ 连接线用压线夹压住固定。
④ 端子盘盖插入到变频器盒内并用螺钉固定。
⑤ 连接线如图从两配管之间从室外机的后方出线。

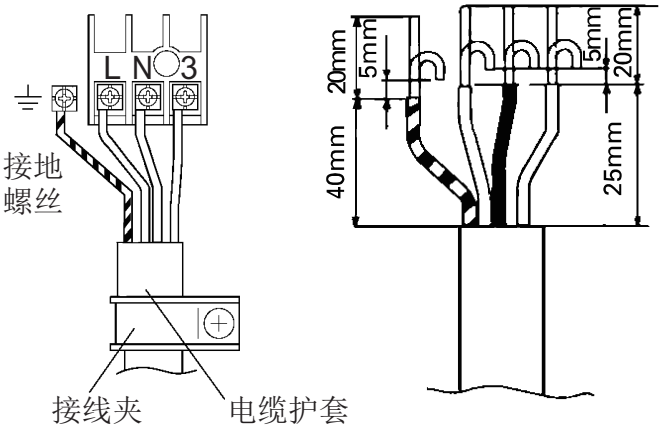

⚠ 警告

① 开始接线之前，请首先确认室内机没有接通电源。
② 必须核实端子盘的编号及连接电缆的颜色是否和室内机上的完全一样。
错误接线可能导致电气零件烧毁及引起火灾。
③ 必须利用压线夹，将连接电缆的护套层固定。（如绝缘层受损，可能导致漏电及引起火灾）
④ 必须连接接地线。

室外机组的安装程序及要点

6. 抽真空

将歧管阀的高压侧阀全闭，在下述作业的过程中不得操作。

- 检查配管是否确实连接好。
- 检查双通阀与三通阀的阀杆是否成为全闭状态。
- 拆卸三通阀的充气口盖，将歧管阀的充气软管（有推人阀芯用的突起部的一边）连接于充气口。
- 将歧管阀的低压侧阀全开。

↓

- 运转真空阀开始抽真空。
- 将三通阀的喇叭形螺母稍微扭松，确认空气已进入，然后扭紧喇叭形螺母。（扭紧喇叭形螺母后，真空泵的运转音发生变化，复合压力表就从负值为0。）
- 抽真空15分钟以上，检查复合压力表是否成为-100kpa(-76cmHg、-1bar)。
- 抽真空完毕后，将歧管阀的低压侧阀全闭，停止真空泵。

↓

- 将三通阀的阀杆稍微扭松，于复合压力表的压值成为1~2kg/cm²时扭紧阀杆，从三通阀的充气口卸下充气软管。（在卸下充气软管以前将三通阀的阀杆全开，则充气软管可能不易拆卸。）

↓

- 将双通阀与三通阀的阀杆完全打开，直到轻轻碰触挡块为止。（不可进一步加力）
- 确实扭紧双通阀与三通阀的堵盖与充气口盖。（有关歧管阀的使用方法，详阅歧管阀使用说明书。）
  若阀杆不完全打开，或盖帽不完全拧紧，则有微漏的可能。

漏气检查

⚠ 注意
① 切勿将制冷剂排到空气中。
② 连接配管后，请用漏气检测器检查各接头是否漏气。

阀杆的启闭，请使用内六角扳手进行操作。

	紧固扭矩
堵盖	19.6 至24.5N/m（200至250kgf/cm）
充气口盖	12.3 至 15.7N/m（125至160kgf/cm）

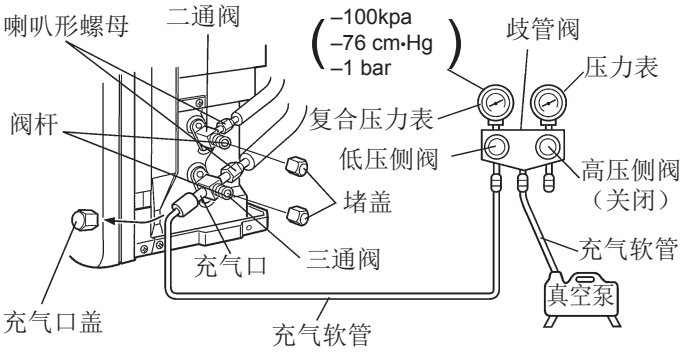

面板及底板拆卸，　安装方法

1. 面板的拆卸，安装

拆卸方法

①用手抓住面板下部两端的凹陷处，向近身方向拉起，将面板打开到最大，略高于水平位置。
②将面板左右的安装轴轻轻向外侧（箭头a的方向）推，按箭头b（近身）的方向拆下面板。

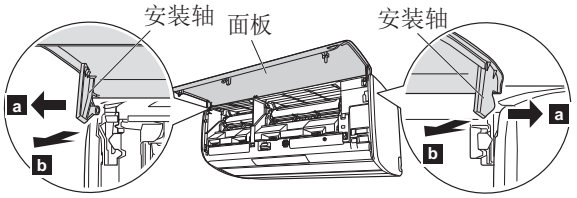

安装方法

①使面板保持水平状态，将左右的安装轴按照箭头方向安装到面板上方的轴承中。
• 向里推直至听到咔嗒声，使所有轴都正确地装上。
②按面板下部的两端、中央（3处），关闭面板。

2. 底板的拆卸，安装方法

拆卸方法

①取下螺丝帽，拆下螺丝（3处）。
②拆下底盖的固定部位（左右2处）。

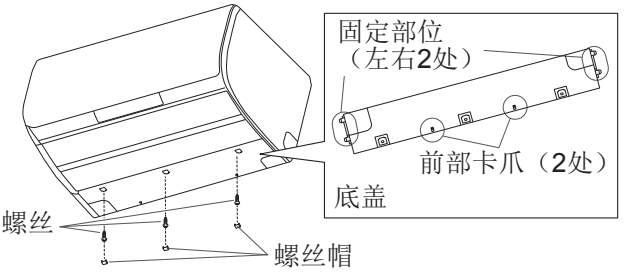

安装方法

①安装底盖的固定部位（左右2处）和前部卡爪（2处）。
②将螺丝装到底盖上。（3处）
③安装螺丝帽。

试运转

试运转前请一定确认以下事项。

有关电源

● 是不是接在专用回路的电源插座上。
● 电压是否正确 220V 50Hz。

有关接线

● 空调室内机，室外机接线是否正确，请再次确认。
● 压线夹是否已装好，并正确压在连接电缆的橡胶护套上。
● 接地线是否已连接。
● 接线螺钉都已拧紧。

检查确认

室内机

① 遥控器各键能否正常动作。
② 各表示部灯是否正常点亮。
③ 各风向板能否正常转动。
④ 制冷，制热时有无冷风，暖风吹出。
⑤ 滑动面板能否正常动作。
⑥ 室内机能否正常排水。

室外机

① 运转时，有无异常振动及噪音。
② 吸入口，吹出口有无障碍物。
③ 连接管处有无漏液等。

试运转

试运行前，请先设置遥控器、日期时间和遥控器信息。
（详情请参阅另附的施工注意事项或使用说明书。）
● 进行制冷（制热）试运行，确认左述检查确认的内容。
● 运行方法请参考使用说明书。
● 根据室温情况不同，有时室外机可能不会运行。此时，请关闭空调器，按住室内机上的“应急运转按钮或遥控器背面的试运转按钮”10秒以上。“运行指示灯”和“定时指示灯”同时闪烁，开始制冷试运行。然后通过遥控器选择“制热”，将在约3分钟后开始制暖试运行。（遥控器的操作请参考使用说明书。）
● 要结束试运行时，请按住室内机上的“应急运转按钮”3秒以上，或按下遥控器上的“停止按键”。

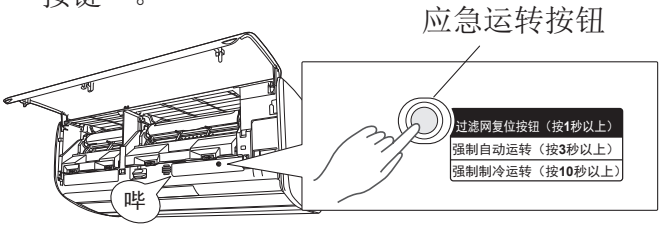

试运转

回收制冷剂操作（强制制冷操作）

（1）为防止制冷剂对环境造成污染，在移动或废弃空调器时，请严格按以下规定实施制冷或强制制冷将制冷剂全部回收到室外机内。将旁支管的充气管连接到三通阀的充气管口上，稍稍打开低压阀，向管内吹入制冷剂气体赶出空气。将双通阀的阀棒全部关闭。

（2）实施制冷或强制制冷。
通过遥控器操作执行制冷运转。
如果室内温度过低，不能通过遥控器操作正常执行制冷运转时，可利用强制制冷操作。按住室内机上的“应急运转按钮”10秒钟以上，空调器执行强制制冷运转。

（3）气压仪显示值达到50~0kPa（0.5~0kg/cm³）时，要将三通阀上的阀棒全部关闭。

（4）停止运行。请按下遥控器上的停止按键，关闭空调器。也可以按室内机上“应急运转按钮”3秒以上，关闭空调器。

⚠ 注意

回收操作过程中，请确定压缩机已关闭再拆下制冷剂管道。
压缩机仍在运转时拆除连接管会吸入空气而导致系统内压力异常升高，造成机器故障和人身伤害事故。

应对顾客说明事项

请按照使用说明，向顾客说明下列各项：
① 运转，停止，转换，温度调节，定时设定，风量转换等的遥控器操作方法。
② 过滤网拆卸，清扫，气流方向调节等的使用方法等。
③ 说明书等应提交顾客保管。

熔断器的额定值

● 室内机基板上的F1熔断器的额定值为4A 250V。

⚠ 警告

⚠ 注意

① 本产品的额定电压为**220V**交流**50Hz**。
② 打开电源之前，先检查电压是否在**220±10%**的范围内。
③ 空调器的电源，应设置一条专用分支电路和一个漏电流保护开关。
④ 要使用符合空调器容量的断路器。
⑤ 不要加长电源软线。
⑥ 必须根据标准进行接线工作，使空调器能安全而有效地运行。
⑦ 必须根据有关法规及电力公司的标准安装断路器。

⚠ 注意

① 电源的电流负载量必须是空调器电流量和其它电器电流量的总和。当电源的电流负载量不足时，必须改换原有电源。
② 当电压过低时，空调器会难以起动，在这种情况下，必须与供电公司联系，提高电压。

装箱清单

箱别	名称	数量
室内机组	室内机	1
	安装板	1
	遥控器	1
	电池（5号）	2
	螺钉（M4×25）	7
	使用安装说明书	1
	保证书	1
	布带	1
	隔热材	1
室外机组	室外机	1
	排水管接头	1
	连接配管组件	1
	连接电线组件	1

FUJITSU

富士通将军(上海)有限公司

中国上海市嘉定区回城南路1720号
电话：21-5916-1476　传真：21-5916-2476
邮政编码：201821

技术服务中心　客服专线
服务热线：400-605-1818　传真：21-5916-6193