(19)中华人民共和国国家知识产权局

(12)实用新型专利

(10)授权公告号 CN 212345703 U
(45)授权公告日 2021.01.15

(21)申请号 202020871824.7

(22)申请日 2020.05.22

(66)本国优先权数据
201922042565.7 2019.11.22 CN

(73)专利权人 史志斌
地址 201206 上海市浦东新区永业路193弄7号301室

(72)发明人 史志斌

(74)专利代理机构 上海翰信知识产权代理事务所(普通合伙) 31270
代理人 张维东

(51)Int.Cl.
A45F 3/04(2006.01)
A45C 13/30(2006.01)
A45C 13/10(2006.01)

权利要求书1页 说明书3页 附图3页

(54)实用新型名称

一种双肩包

(57)摘要

本实用新型提供一种双肩包，所述双肩包具有包体、背包带、背包带调节扣、背包带公锁扣、背包带母锁扣、扩展配件、金属圆环、三角形登山扣、带凸起的金属矩形环和水滴形登山扣，所述扩展配件的两侧分别设有扩展配件母锁扣、扩展配件公锁扣。其优点表现在：通过可拆卸、可活动、带公母锁扣的背包带来达到身体前方交叉锁扣的功能，扩展配件拥有与背包带上公母锁扣相对应的锁扣附件，使得扩展配件可以与背包带直接连接。

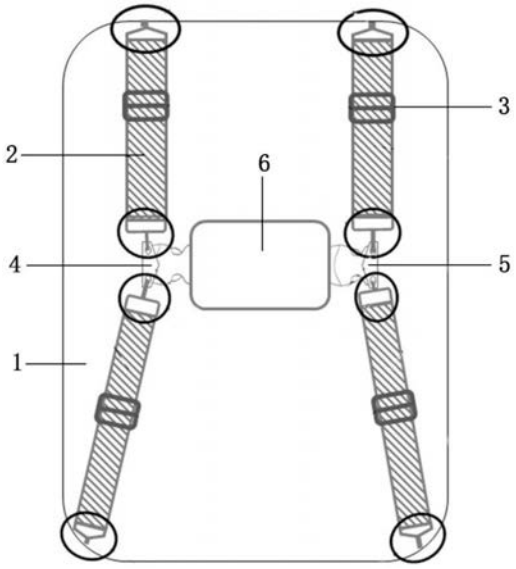

CN 212345703 U

1.一种双肩包,其特征在于,所述双肩包具有包体,所述包体上具有背包带的外表面设置有一扩展配件,所述包体的四个角的分别连接一根背包带,所述背包带的另一端与带凸起的金属矩形环连接,所述带凸起的金属矩形环与水滴形登山扣连接,所述包体左侧的两根背包带的水滴形登山扣与背包带公锁扣连接,所述包体右侧的两根背包带的水滴形登山扣与背包带母锁扣连接,所述扩展配件的两侧分别设有扩展配件母锁扣、扩展配件公锁扣,所述背包带公锁扣与扩展配件母锁扣扣合在一起,所述扩展配件公锁扣与背包带母锁扣扣合在一起。

2.如权利要求1所述的双肩包,其特征在于,所述包体的四个角分别缝制一个金属圆环,四根背包带的一端分别连接一个三角形登山扣,所述三角形登山扣与金属圆环扣合,使得所述包体的四个角分别连接一根背包带。

3.如权利要求1所述的双肩包,其特征在于,所述背包带上设有背包带调节扣。

4.如权利要求1所述的双肩包,其特征在于,所述水滴形登山扣与背包带公锁扣或背包带母锁扣上的圆孔连接。

5.如权利要求1所述的双肩包,其特征在于,所述扩展配件的中间主体部分是收纳袋,所述收纳袋上设有拉链。

6.如权利要求1所述的双肩包,其特征在于,所述扩展配件的中间主体部分是装饰品。

一种双肩包

技术领域

[0001] 本实用新型涉及生活用品技术领域，具体涉及一种双肩包。

背景技术

[0002] 目前，已知的双肩背包的2根背包带都是固定设计，同一种背包无法完全适应所有人的肩部情况。其次，所有物品都放在背包中，如要取用，必须将背包卸下后再拿，很不方便。另外，由于担心背包中手机、钱包、护照等贵重物品被偷，很多人选择将双肩背包放在身体前，从而影响美观。

发明内容

[0003] 本实用新型的目的在于提供一种更贴身，更稳定，且功能性和便利性得到提升的双肩包。

[0004] 为实现上述目的，本实用新型提供一种双肩包，所述双肩包具有包体，所述包体的四个角的分别连接一根背包带，所述背包带的另一端与带凸起的金属矩形环连接，所述带凸起的金属矩形环与水滴形登山扣连接，所述包体左侧的两根背包带的水滴形登山扣与背包带公锁扣连接，所述包体右侧的两根背包带的水滴形登山扣与背包带母锁扣连接，所述扩展配件的两侧分别设有扩展配件母锁扣、扩展配件公锁扣，所述背包带公锁扣与扩展配件母锁扣扣合在一起，所述扩展配件公锁扣与背包带母锁扣扣合在一起。

[0005] 在一个实施方式中，所述包体的四个角分别缝制一个金属圆环，四根背包带的一端分别连接一个三角形登山扣，所述三角形登山扣与金属圆环扣合，使得所述包体的四个角分别连接一根背包带。

[0006] 在一个实施方式中，所述背包带上设有背包带调节扣。

[0007] 在一个实施方式中，所述水滴形登山扣与背包带公锁扣或背包带母锁扣上的圆孔连接。

[0008] 在一个实施方式中，所述扩展配件的中间主体部分是收纳袋，所述收纳袋上设有拉链。

[0009] 在一个实施方式中，所述扩展配件的中间主体部分是装饰品。

[0010] 本实用新型的有益效果如下：

[0011] 可活动的背包带与背包的连接扣可以使得背包带适应不同肩部形状，身体前锁扣设计可以使得背包更贴身、更稳定，背包的配件设计可以扩展背包的功能增加取物便利性、安全性，对于儿童背包可以增加趣味性，对于工程或军用背包可以增加实用功能。同时，可拆卸的背包可以方便搭配不同的背包与背包带，使消费者有更好的体验感。

附图说明

[0012] 此处所说明的附图用来提供对本实用新型的进一步理解，构成本实用新型的一部分，本实用新型的示意性实施例及其说明用于解释本实用新型，并不构成对本实用新型的

不当限定。在附图中：

[0013] 图1是本实用新型的双肩包的结构示意图(不带扩展配件时锁扣合拢的状态)。

[0014] 图2是本实用新型的双肩包的结构示意图(带扩展配件时锁扣合拢的状态)。

[0015] 图3是背包带与包体之间的连接组件的结构示意图。

[0016] 图4是背包带与锁扣之间的连接组件的结构示意图。

[0017] 图5是扩展配件与锁扣之间的连接组件的结构示意图。

[0018] 附图标记说明如下：

[0019] 1、包体，2、背包带，3、背包带调节扣，4、背包带公锁扣，5、背包带母锁扣，6、扩展配件，7、金属圆环，8、三角形登山扣，9、带凸起的金属矩形环，10、水滴形登山扣，11、扩展配件母锁扣，12、扩展配件公锁扣，13、拉链。

具体实施方式

[0020] 下面将结合附图以及具体实施例，对本实用新型提出的技术方案进行更详细的描述。根据下列描述，本实用新型的优点和特征将更清楚。需说明的是，附图均采用非常简化的形式且均使用非精准的比例，仅用以方便、明晰地辅助说明本实用新型实施例的目的。

[0021] 在本实用新型中，术语“上”、“下”、“左”、“右”、“前”、“后”、“顶”、“底”、“内”、“外”、“中”、“竖直”、“水平”、“横向”、“纵向”等指示的方位或位置关系为基于附图所示的方位或位置关系，仅用于说明各部件或组成部分之间的相对位置关系，并不特别限定各部件或组成部分的具体安装方位。

[0022] 并且，上述部分术语除了可以用于表示方位或位置关系以外，还可能用于表示其他含义，例如术语“上”在某些情况下也可能用于表示某种依附关系或连接关系。对于本领域普通技术人员而言，可以根据具体情况理解这些术语在本实用新型中的具体含义。

[0023] 此外，术语“安装”、“设置”、“设有”、“连接”、“相连”应做广义理解。例如，可以是固定连接，可拆卸连接，或整体式构造；可以是机械连接，或电连接；可以是直接相连，或者是通过中间媒介间接相连，又或者是两个装置、元件或组成部分之间内部的连通。对于本领域普通技术人员而言，可以根据具体情况理解上述术语在本实用新型中的具体含义。

[0024] 本实用新型提供一种双肩包，所述双肩包具有包体1、背包带2、背包带调节扣3、背包带公锁扣4、背包带母锁扣5、扩展配件6、金属圆环7、三角形登山扣8、带凸起的金属矩形环9和水滴形登山扣10。所述包体1的四个角各缝制一个金属圆环7，四根背包带2的一端各连接一个三角形登山扣8，所述三角形登山扣8与金属圆环7扣合，使得所述包体1的四个角分别连接一根背包带2。所述背包带2上设有背包带调节扣3以便调节背包带2的长度。

[0025] 所述背包带2的另一端与带凸起的金属矩形环9连接，所述带凸起的金属矩形环9与水滴形登山扣10连接，所述水滴形登山扣10与背包带公锁扣4或背包带母锁扣5上的圆孔连接。所述包体1左侧的两根背包带2的水滴形登山扣10与背包带公锁扣4连接，所述包体1右侧的两根背包带2的水滴形登山扣10与背包带母锁扣5连接。

[0026] 所述扩展配件6的左侧设有扩展配件母锁扣11，所述扩展配件6的右侧设有扩展配件公锁扣12。

[0027] 在一个实施方式中，所述扩展配件6的中间主体部分是收纳袋，所述收纳袋上设有拉链13。在另一个实施方式中，所述扩展配件6的中间主体部分为装饰品。

[0028] 当不需要扩展配件6时，将背包带公锁扣4与背包带母锁扣5扣合在一起即可。当需要扩展配件6时，将背包带公锁扣4与扩展配件母锁扣11扣合在一起，将扩展配件公锁扣12与背包带母锁扣5扣合在一起。

[0029] 上述仅为本实用新型的优选实施例而已，并不对本实用新型起到任何限制作用。任何所属技术领域的技术人员，在不脱离本实用新型的技术方案的范围内，对本实用新型揭露的技术方案和技术内容做任何形式的等同替换或修改等变动，均属未脱离本实用新型的技术方案的内容，仍属于本实用新型的保护范围之内。

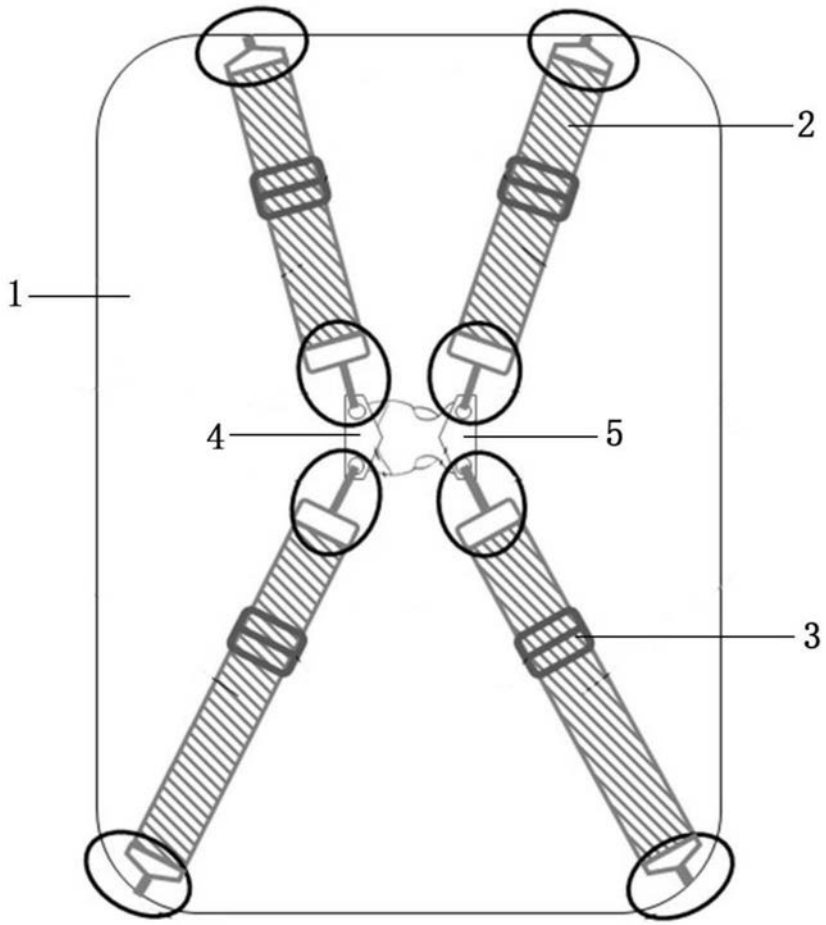

图1

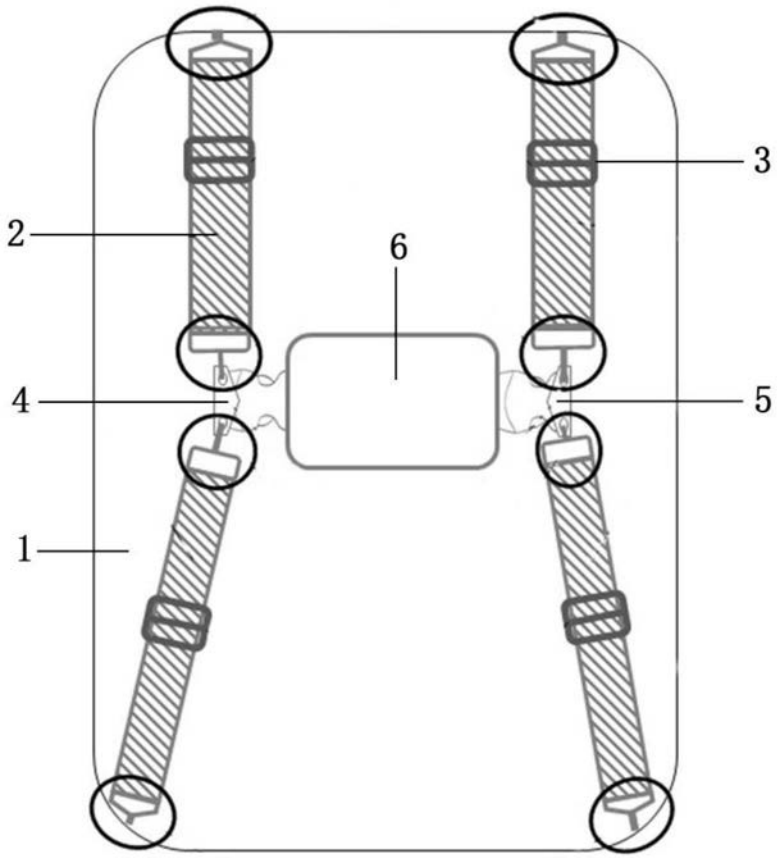

图2

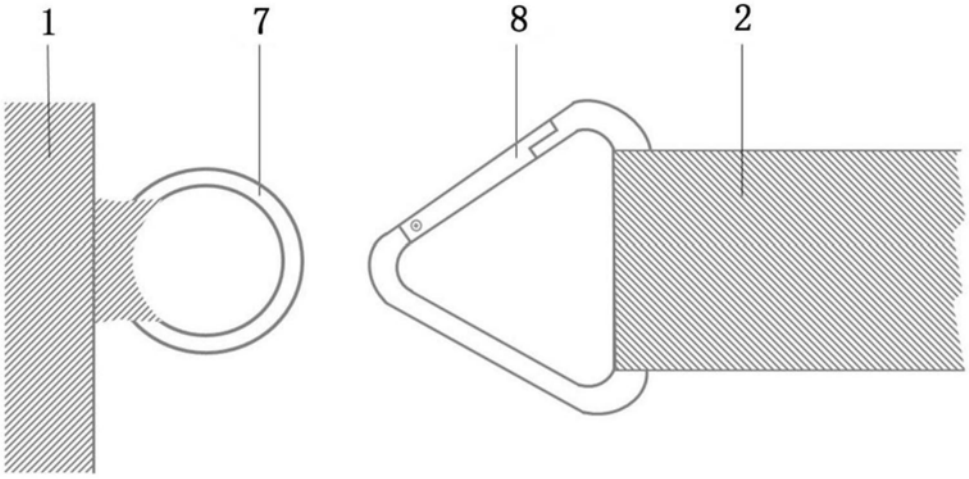

图3

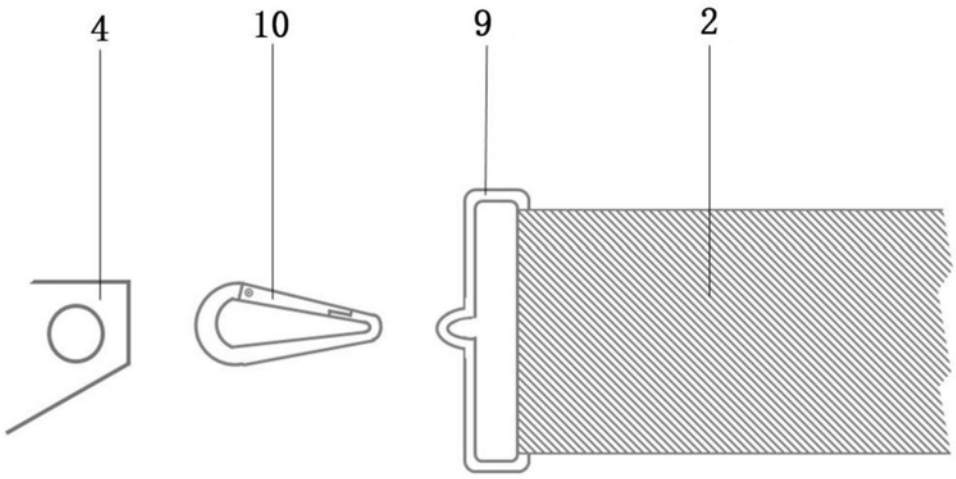

图4

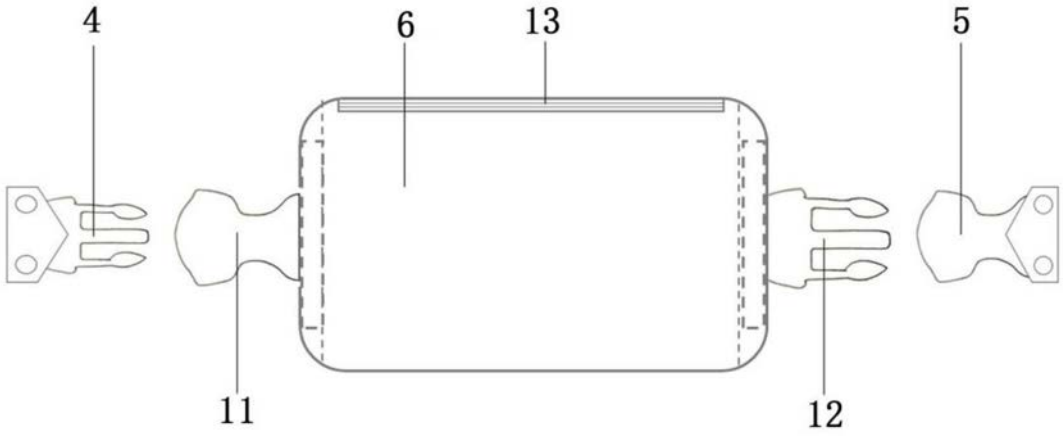

图5