

NJX3 小型电磁继电器

1 适用范围

1Z、2Z 、 3Z三种触点形式；结构小巧，低功耗，承载能力强，可靠性高；广泛用于HVAC行业，用来控制冷凝器、压缩机、空调等设备，是空调行业中的基本元器件；产品采用快速连接端子直接接线，无需底座，灵活方便。

通过UL、CE认证。

2 正常工作条件和安装条件

温度范围	-45℃~+65℃
相对湿度	+25℃达95%
大气压力	86kPa~106kPa
工作位置	任意

3 主要参数及技术性能

3.1 触点参数

触点形式		1Z、2Z、3Z
初始接触电阻		100mΩ
触点材料		银合金
触点负载和电气寿命	15A/277VAC	10万次
	1HP/230VAC	6000次
	6.8A/600VAC	6000次
	10A/28VDC	10万次
机械寿命(次)		$2X10^6$

3.2 性能、特征参数

绝缘电阻		100MΩ(500VDC)
介质耐压	线圈与触点间	2200VAC
	断开触点间	800VAC
动作时间（20℃，额定电压下）		≤15ms
释放时间（20℃，额定电压下）		≤15ms
冲击(稳定性)		加速度100m/s^2，脉冲持续时间11ms
振动		双振幅1mm，(10~55)Hz
引出端形式		快速连接端子
外形尺寸(mm)		64.3×34.5×57.2

3.3 线圈参数

吸合电压	≤85%额定电压
释放电压	≥20%额定电压
最大电压	110%额定电压

3.4 规格参数

额定电压VAC	动作电压VAC(≤)	释放电压VAC(≥)	线圈电阻Ω
24	20.4	4.8	42×（1±10%）

备注：线圈参数、规格参数是线圈温度在20℃时的值。

4 外形及安装尺寸

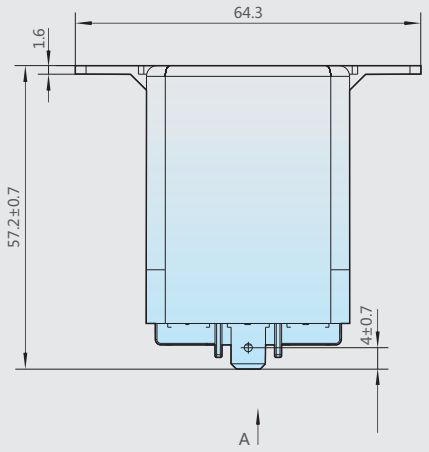

1Z

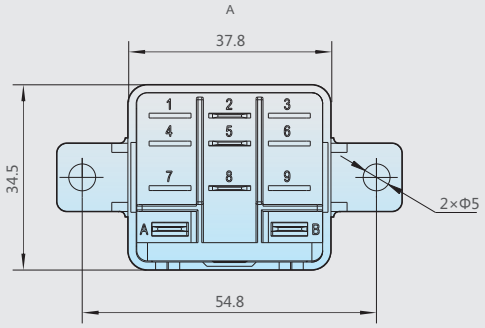

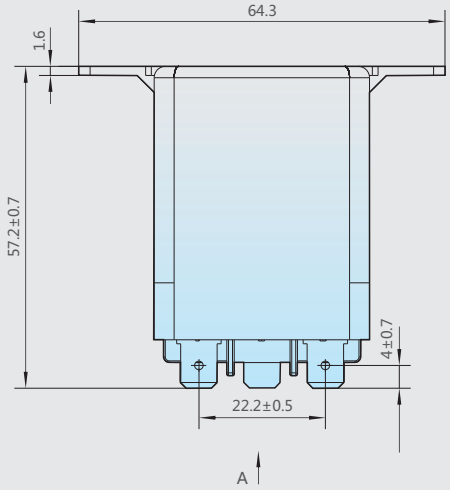

2Z

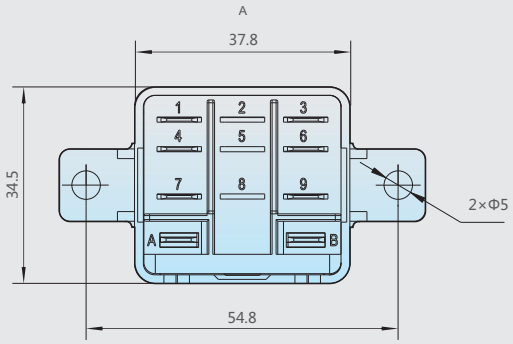

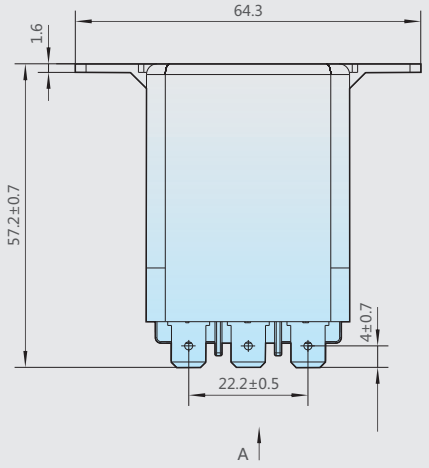

3Z

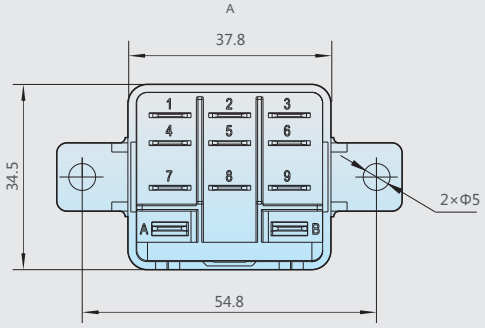

控制电器

5 订货须知

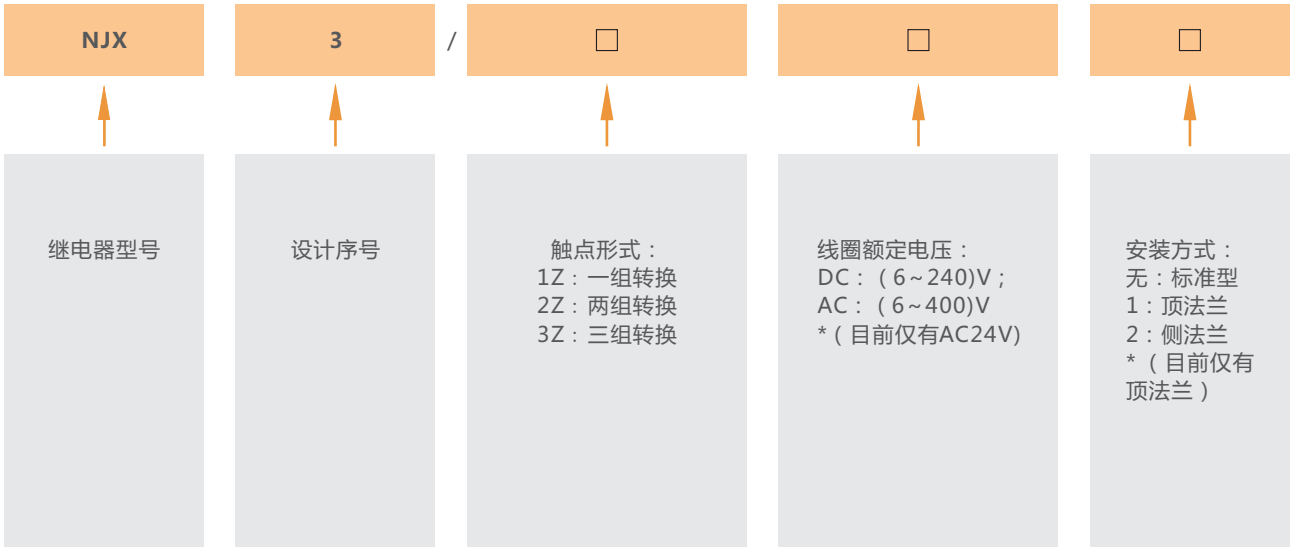

选型举例：NJX3/3Z AC24V 1的含义为订购一只NJX3小型电磁继电器，三组转换触点，线圈额定电压为交流规格24V，顶法兰安装。