外壳型号

STH-300F

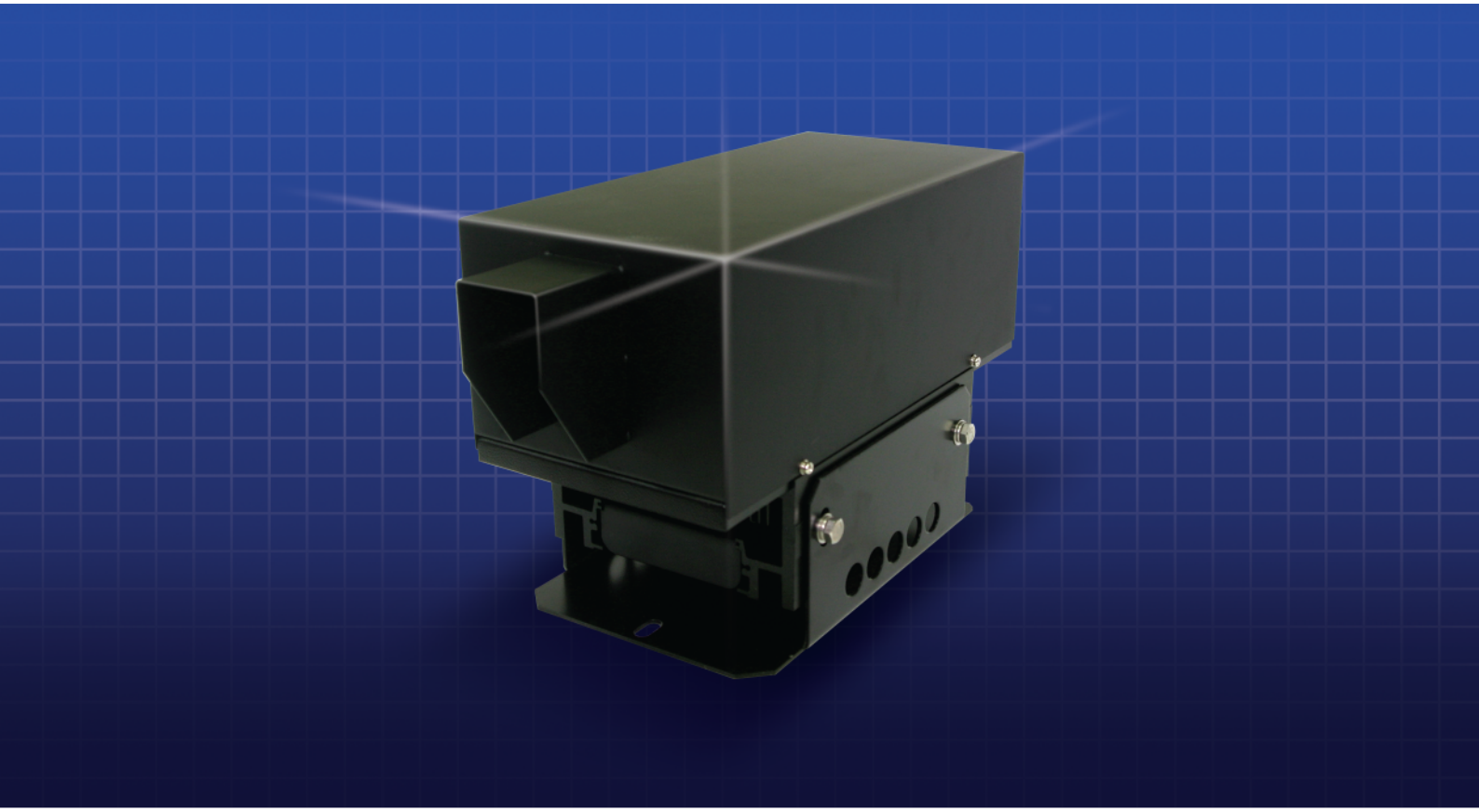

satec

外壳型号 STH-300F

描述

STH-300F是风扇型号。壳里面设有冷却风扇，循环内部空气，降低传感器的温度。

通过控制器和计算机画面可以设置温度和确认内部温度。

室内用(Type A) 是钢材，户外用(Type B,C)是不锈钢材质。



TYPE-A

- 室内用
- 钢材
- 用于SICK DME3000, DML40



TYPE-B

- 户外用
- 不锈钢材质
- 用于SICK DME3000, DML40



TYPE-C

- 户外用
- 不锈钢材质
- 用于微软系统 LDS-4100

外壳型号 STH-300F

介绍

- Cooling Fan 内部空气循环和冷却方式
- 适用于 工厂及现场的坚固设计
- 利用 RS422 通讯设定温度和操作
- 内设 简单的温度设置版
- Housing可上、下、左、右调整



通讯协议

▶Connection specification

- Baud rate : 9600
- 8 data bits
- No parity
- 1 stop bit

▶Data Format

{TEMP=} 〈温度〉 [CR] [LF]
{5byte} 〈2bytes〉 [1byte] [1byte]
〈-------- 9 bytes --------〉
(ex [T] [E] [M] [P] [=] [2] [5] [cr] [lf] --〉温度 25℃) ASCII值

▶温度设定时传递的数据

[STX] 〈设定温度〉 [CR] [LF]
[1byte] 〈2bytes〉 [1byte] [1byte]
〈-------- 5 bytes --------〉
(ex 20℃ 温度设定 : [0x02] [0x32] [0x30] [0x0d] [0x0a]) Hex值
正常设定后收到的数据
[A] [C] [K] [cr] [lf] [S] [E] [T] [=] [2] [0] [cr] [lf] ASCII值

说明书

输入电压	24VDC
耗电量	〈0.5A
Operating Temperature	-10 ℃ ~ 65 ℃
通讯速度	500msec
Type A	屋内用
Type B,C	室外用
产品大小(㎜)-Type A	173(W) X 236(H) X 410(D)
产品大小(㎜)-Type B,C	173(W) X 236(H) X 473(D)

外壳型号 STH-300F

Temperature Manual Setting

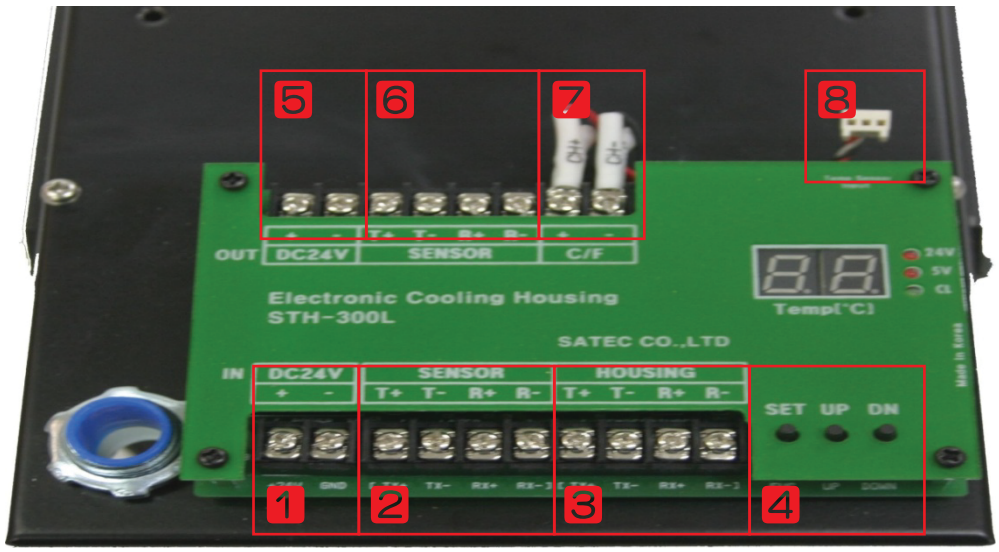

1 电源连接 DC24V(外部线)

2 传感器通讯连接(外部线)

3 温度设定RS422 通讯(外部线)

4 手动温度设定按钮

5 传感器供电电源 DC24V(传感器连接)

6 传感器通讯连接(传感器连接)

7 冷却装置

8 温度传感器

手动设定温度方法:

1) 按SET按钮2~3秒: 变为设置模式后在Segment的温度值会闪烁。

2) 温度值闪烁时，点击UP或者 DOWN按钮来设定温度。

3)设定完温度之后轻轻点击SET按钮就完成设定温度：在Segment上显示当前的温度值。

外壳型号 STH-300F

款式

TYPE-A

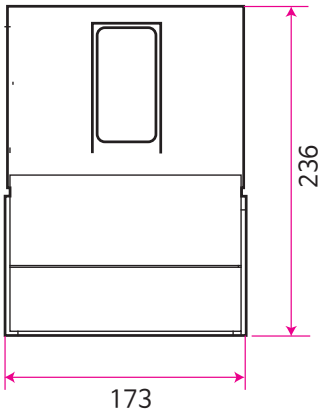

前半部

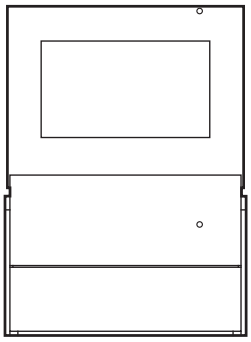

后半部

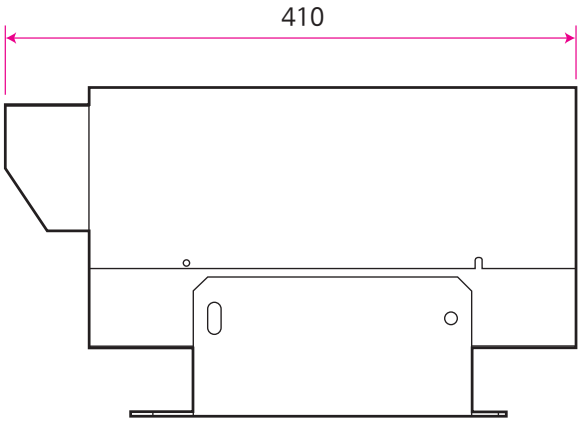

侧面

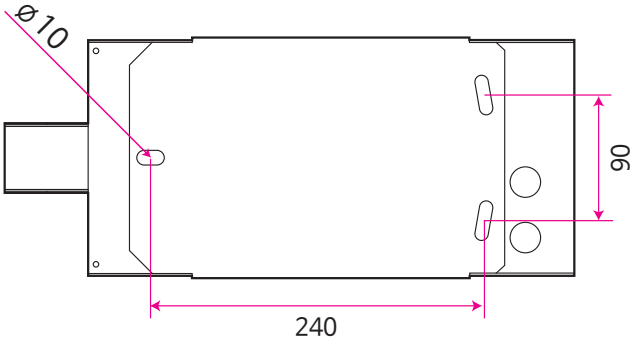

地面

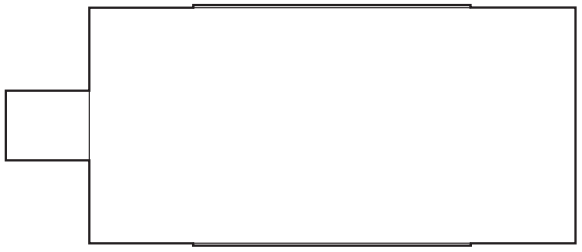

上面

外壳型号 STH-300F

款式

TYPE-B

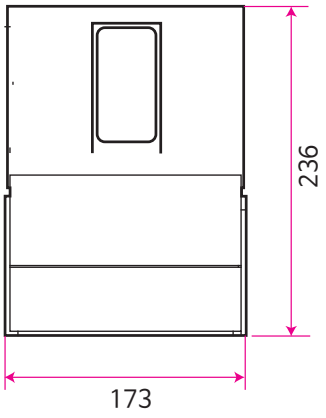

前半部

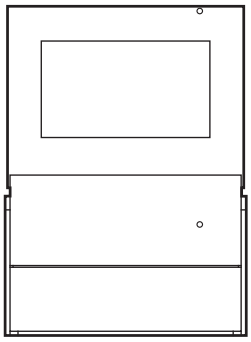

后半部

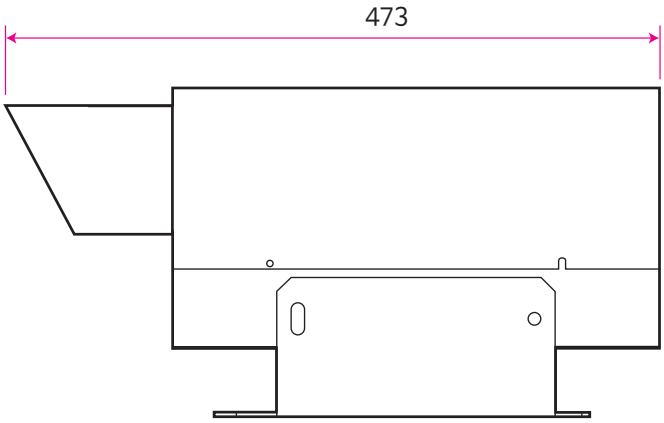

侧面

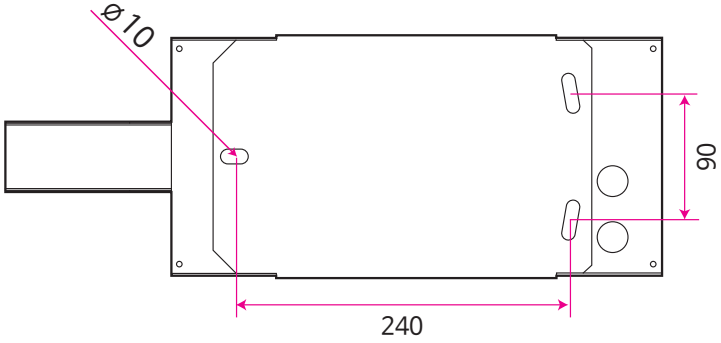

地面

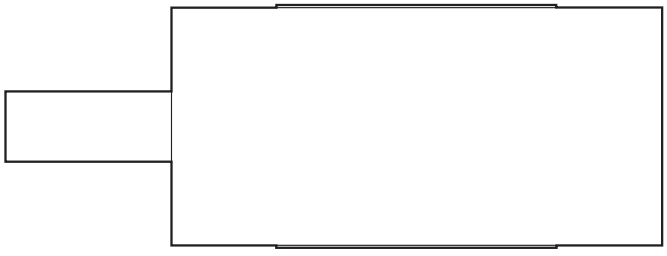

上面

外壳型号 STH-300F

Dimension

TYPE-C

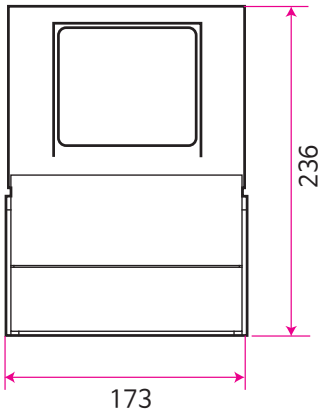

前半部

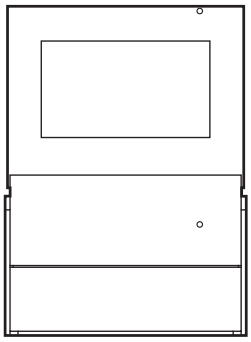

后半部

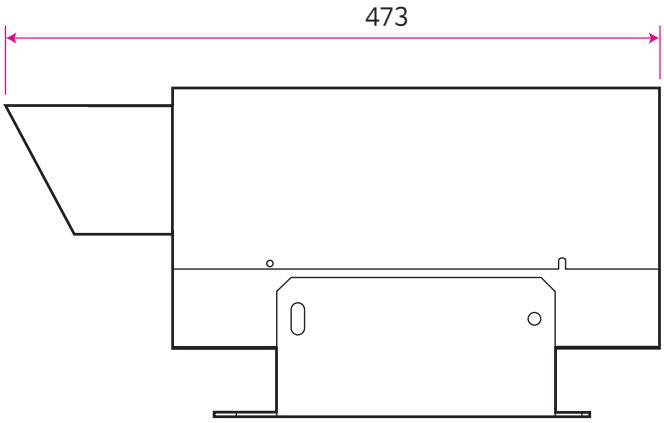

侧面

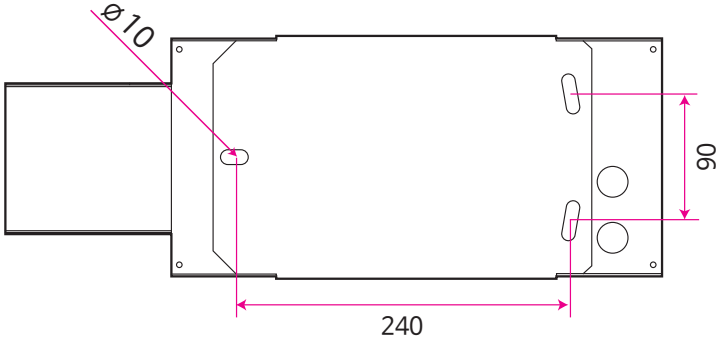

地面

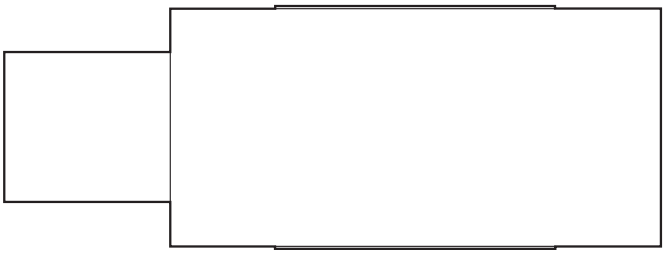

上面



포항본사 경북 포항시 남구 대이로1번길 4 / TEL: 054-274-2240 / Fax: 054-274-2180

광양지점 전남 광양시 금영로 132-1 TEL: 061-793-2240 / FAX: 061-795-2240

기술연구소 4, Daei-ro 1beon-gil, Namgu, Pohang-si, Gyeongsangbuk-do, South Korea
Tel : +82-54-274-2240 / Fax : +82-54-274-2180 / e-mail: satc@satec.co.kr

Copyright©2016 Satec Co.,Ltd. All rights reserved. www.satec.co.kr 이 자료에는 네이버 나눔글꼴이 적용되어 있습니다.

INNOBIZ