SyncMaster 400EX(n), 460EX(n), 550EX(n)

LCD 显示器

用户手册

颜色和外观可能因产品而异，并且出于提高性能而对规格进行的更改，恕不另行通知。

SAMSUNG

安全说明

标记

注

请务必遵守这些安全说明，以确保人身安全和防止财产损失。

请务必仔细阅读这些说明，并以正确的方法使用本产品。

警告/注意

不遵守本符号提示的说明可能会导致身体伤害或设备损坏。

注

禁止

很重要，任何时候都要阅读并了解。

请勿拆卸

将电源插头从插座上拔下

请勿触摸

接地以防止触电

电源

长时间不使用显示器时，请将您的计算机设置为 DPM。

如果使用屏幕保护程序，请将其设置为活动画面模式。

此处提供的图片仅供参考，不适用于所有情况（或国家/地区）。

“消除残影”功能说明的快捷方式

请勿使用破损的电源线或电源插头以及破损或松动的电源插座。

- 否则可能导致触电或起火。

将电源插头拔出或插入电源插座时，请勿用湿手触碰电源插头。

- 否则可能导致触电。

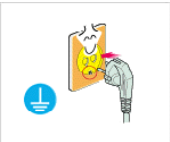

确保将电源线连接到接地的电源插座。

- 否则可能导致触电或人身伤害。

确保电源插头牢固正确地插入电源插座。

- 否则可能导致起火。

请勿强行弯折或拉扯电源插头，也不要将任何重物压在其上。

- 否则可能导致起火。

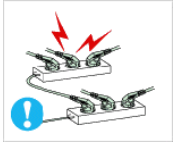

请勿将多台设备连接到同一个电源插座。

- 则可能因过热导致起火。

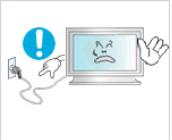

请勿在使用本产品时断开电源线连接。

- 否则可能会由于触电而损坏本产品。

要断开设备的电源，必须将插头从电源插座拔出，因此电源插头应易于操作。

- 否则可能导致电击或火灾。

仅可使用本公司提供的电源线。请勿使用其他产品随附的电源线。

- 否则可能导致起火或触电。

安装

如果要在多尘、高温或低温、湿度高或含化学物质的环境安装显示器，以及在需要 24 小时不间断运行的机场或火车站等地方安装显示器，请务必与授权服务中心联系。

否则，显示器可能会严重损坏。

请确保至少由两个人搬移本产品。

- 否则可能将其跌落，而导致人身伤害甚或损坏本产品。

在将本产品安装到柜子中或架子上时，请确保本产品底部的前端没有突出来。

- 否则，产品可能坠落或造成人身伤害。
- 请使用大小适合本产品的柜子或架子。

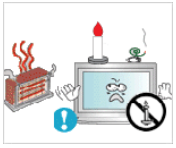

请勿在本产品周围放置蜡烛、蚊香、香烟以及任何加热装置。

- 否则可能导致起火。

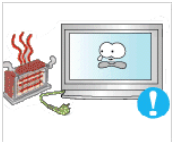

请将加热装置尽量放置在远离电源线或本产品的地方。

- 否则可能导致触电或起火。

请勿将其安装在书柜或壁橱等通风不良的地方。

- 否则可能因产品内部温度升高而导致起火。

放下本产品时，务必小心轻放。

- 否则可能会导致显示器屏幕损坏。

请勿将本产品的正面朝地板放置。

- 否则可能会导致显示器屏幕损坏。

请务必由授权安装公司安装壁挂支架。

- 否则产品可能坠落，从而造成人身伤害。
- 请务必安装指定的壁挂支架。

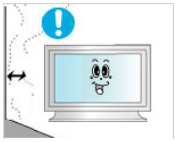

将本产品安装在通风良好的位置。请确保本产品与墙壁间保持 10 厘米（4 英寸）以上的间隙。

- 否则可能因产品内部温度升高而导致起火。

请确保将聚乙烯包装袋放在儿童无法触及之处。

- 否则如果儿童玩耍包装袋，可能造成严重伤害（窒息）。

如果显示器的高度可调节，那么在调低显示器时，不要将任何物品或您身体的任何部位置于显示器支架上。

- 这可能会导致产品损坏或人身伤害。

清洁

当清洁显示器外壳或 TFT-LCD 屏幕表面时，请使用微湿的软布进行擦拭。

请勿将清洁剂直接喷到产品表面上。

- 否则，这可能导致褪色和结构变形，屏幕表面还可能剥落。

清洁电源插头的插脚或除去电源插座的尘土时，请用干布将其擦拭干净。

- 否则可能导致起火。

清洁本产品时，请确保断开电源线的连接。

- 否则可能导致触电或起火。

清洁本产品时，请先断开电源线的连接，再用柔软的干布进行清洁。

- （切勿使用蜡、苯、酒精、稀释剂、驱蚊剂、润滑剂或清洁剂等化学品。）这些化学品可能会改变产品表面外观质量，而且可能会使产品上的指示标签脱落。

由于产品外壳容易被划伤，因此请务必只使用指定的布进行清洁。

清洁本产品时，请勿将水直接喷到产品机身上。

- 确保不让水进入本产品并使产品保持干燥。
- 否则可能导致触电、起火或故障。

其他

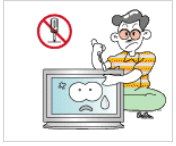

本产品为高压产品。请勿自行拆卸、修理或改装本产品。

- 否则可能导致触电或起火。如果产品需要维修，请联系服务中心。

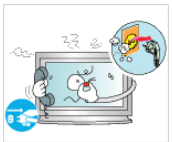

如果产品散发怪味或发出异常声响或冒烟，请立即拔下电源插头并联系服务中心。

- 否则可能导致触电或起火。

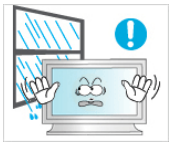

请勿将本产品放置在有湿气、灰尘、烟或水的地方，也不要将其置于汽车内。

- 否则可能导致触电或起火。

当本产品跌落或外壳损坏时，请关闭电源并断开电源线的连接。请与服务中心联系。

- 否则可能导致触电或起火。

如果打雷或闪电，切勿触碰电源线或天线缆线。

- 否则可能导致触电或起火。

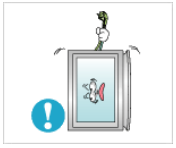

请勿尝试仅通过拉线缆或信号线缆来移动显示器。

- 否则可能由于线缆损坏而导致显示器跌落，从而导致触电、产品损坏或引起火灾。

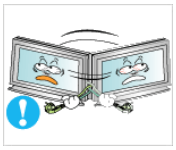

在仅握住电源线或信号缆线时，请勿前后或左右搬移产品。

- 否则可能由于线缆损坏而导致显示器跌落，从而导致触电、产品损坏或引起火灾。

请确保通风孔未被桌子或窗帘阻塞。

- 否则可能因产品内部温度升高而导致起火。

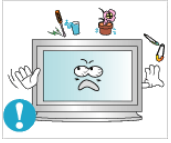

请勿将任何装有水的容器、花瓶、花盆、药剂以及任何金属物品放置在本产品上。

- 如果水或异物进入本产品，请断开电源线的连接并与服务中心联系。
- 否这可能导致产品故障、触电或引起火灾。

请勿在本产品附近使用或放置易燃喷雾或易燃物品。

- 否则可能导致爆炸或起火。

切勿将筷子、硬币、回形针和钢制品等金属物体或火柴、纸张等易燃物体插入本产品内部（塞入通风孔、输入和输出端子等）。

- 如果水或异物进入本产品，请断开电源线的连接并与服务中心联系。
- 否则可能导致触电或起火。

长时间显示同一画面时，可能会出现残影或色斑。

- 长时间不使用本产品时，请将其设为休眠模式或启动动态的屏幕保护程序。

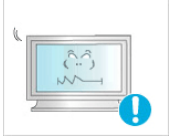

请设置适合本产品的分辨率和频率。

- 否则可能会损害您的视力。

使用耳机或耳塞时，请勿将音量调得太大。

- 音量太大可能会损害您的听力。

为了避免眼疲劳，请勿坐得离显示器太近。

使用显示器时，每小时请至少休息五（5）分钟。

这样可以减轻眼疲劳。

请勿将本产品安装在不稳定的位置，如摇晃的架子、不平整的表面或容易震动的位置。

- 否则产品可能坠落，从而造成人身伤害甚或损坏本产品。
- 将本产品放置于容易震动的位置可能会损坏本产品或引起火灾。

移动本产品时，请关闭电源，并拔下电源插头、天线缆线以及所有连接到本产品的缆线。

- 否则可能导致触电或起火。

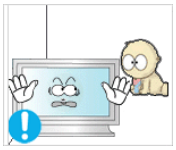

切勿让儿童攀爬本产品。

- 这可能导致产品跌落，从而造成人身伤亡。

如果长时间不使用本产品，请从电源插座拔出电源线。

- 否则可能会因积尘而导致过热或起火，也可能会因触电或漏电而导致起火。

请勿将任何重物、玩具或饼干等甜食放置在本产品上，这可能会吸引儿童对本产品的注意。

- 儿童攀爬本产品可能会导致产品坠落，从而可能会导致人身伤亡。

从遥控器取下电池后，谨防儿童将电池放进嘴里。请将电池放在儿童或幼儿拿不到的地方。

- 如果儿童将电池含到嘴里，请立即与医生联系。

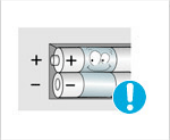

更换电池时，请按正确极性（+、–）放入新电池。

- 否则，可能由于电池内部液体泄漏而导致电池损坏、火灾、人身伤害或产品受损。

仅可使用指定的标准电池，切勿混用新旧电池。

- 否则，可能由于电池内部液体泄漏而导致电池损坏、火灾、人身伤害或产品受损。

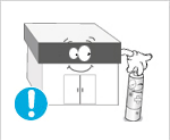

电池（和充电电池）不能当作常规垃圾处理，必须回收利用。客户有责任送回旧电池或充电电池以作回收利用。

- 客户可以将旧电池或充电电池送往到附近的公共回收中心，或送往销售同类电池或充电电池的商店。

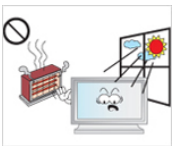

请勿将本产品放置在阳光直射环境下或炉火、散热器等热源附近。

- 这可能会缩短产品的使用寿命，并可能引起火灾。

切勿在产品上扔放任何物品或撞击本产品。

- 否则可能导致触电或起火。

请勿在本产品附近使用加湿器。

- 否则可能导致触电或起火。

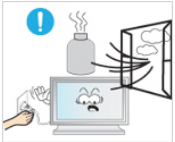

发生煤气泄漏时，切勿触摸本产品或电源插头，而要立即打开门窗通风。

- 如果出现火花，可能会导致爆炸或起火。

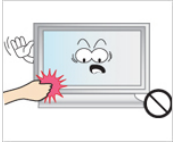

如果本产品长时间打开，则显示屏会变热。请勿触摸。

请将小附件放在儿童触摸不到的地方。

调整产品角度或支架高度时务必小心。

- 这可能导致人身伤害，手或手指可能会被卡住。
- 此外，如果产品倾斜副度过大，可能会坠落并导致人身伤害。

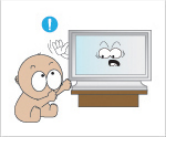

请勿将本产品安装在儿童可以触碰到的较低位置。

- 否则，产品可能坠落，并导致人身伤害。
- 由于本产品前部较重，请将其安装在水平稳固的表面上。

请勿将任何重物放在本产品上。

- 这可能导致人身伤害和/或产品受损。

介绍

包装清单

注

请确保液晶显示器包装箱中随附有下列物品。

如果缺少任何物品，请与您的经销商联系。

请联系本地经销商购买可选件。

注

此支架不适用于落地型。

检查包装清单

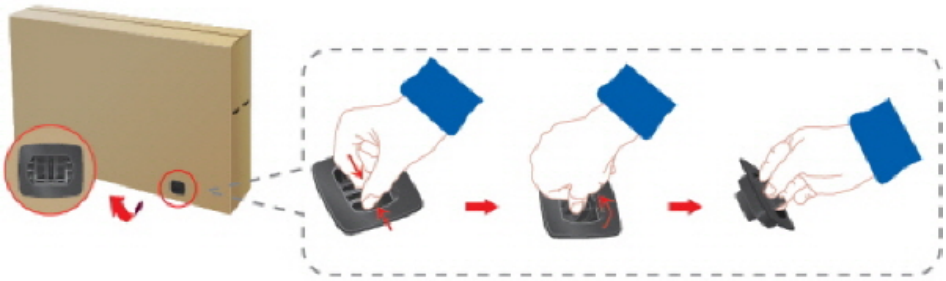

如上图所示，拆下包装箱上的锁扣。

拉住包装箱两侧的凹槽，将包装箱提起。

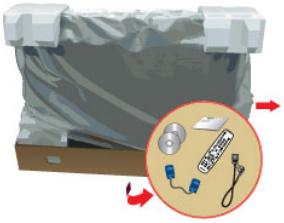

检查包装清单。

拆下泡沫和塑料罩。

注

- 拆开包装后，请务必检查包装清单。
- 请务必保留包装箱，以便日后装运产品。
- 拆除产品包装后，可能需要将包装箱的底部作为产品的临时支架使用，以便进行产品测试和操作检测。

启封

LCD 显示器

手册

快速安装指南

保修卡

（某些地区可能不适用）

用户指南

MagicInfo 软件 CD,

MagicInfo 手册 CD

（仅适用于 EXn 型号）

缆线

电源线

D-Sub 缆线

其他

遥控器

(BP59-00138A)

电池（2 节 7 号电池）。

（某些地区可能不适用）

2EA 导线架

(BN61-05373A)

单独销售

LAN 缆线

USB 缆线

（仅适用于 EXn 型号）

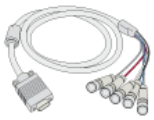

RGB 转 BNC 缆线

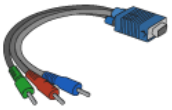

RGB 转分量缆线

RGB 转 AV 缆线

网络盒

（仅适用于 EX 型号）

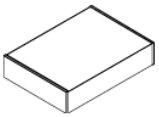

壁挂支架套件。

LCD 显示器

前面

1 SOURCE 按钮

从 PC 模式切换为视频模式。选择外部设备连接的输入源。

[PC] → [AV] → [分量输入] → [HDMI] → [MagicInfo]

注

对于 EX 型号，

- MagicInfo 仅在连接了网络盒后才可以启用。
- 不能同时连接 HDMI 端口和网络盒。

2 ⏻(电源)按钮

使用此按钮打开或关闭液晶显示器。

3 亮度传感器

自动检测周围环境的光线亮度。

4 电源指示灯

呈绿色闪烁表示开启了 PowerSaver（节能模式）

注

有关节能功能的详细信息，请参阅手册中的 PowerSaver 部分。为了节能，在不需要使用或长时间无人操作时，请将液晶显示器关闭。

5 遥控传感器

将遥控器对准液晶显示器上的这个位置。

背面

注

有关线缆连接的详细信息，请参阅“安装”章节下的“连接线缆”部分。根据型号的不同，液晶显示器背面的配置可能略有差异。

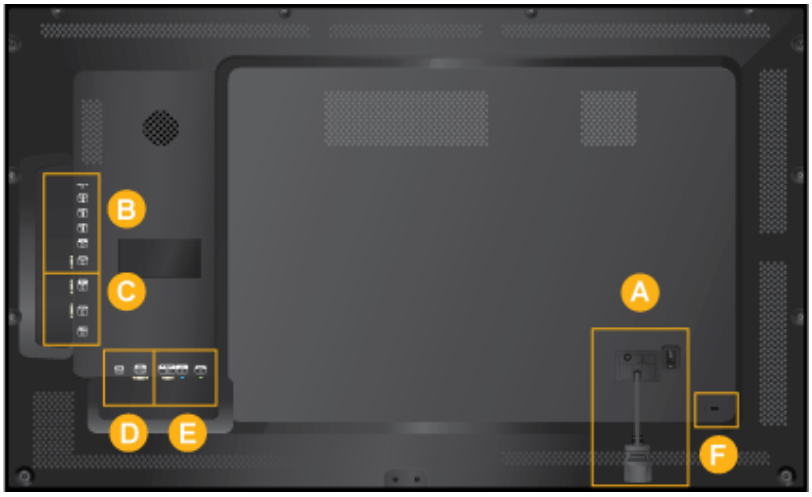

A

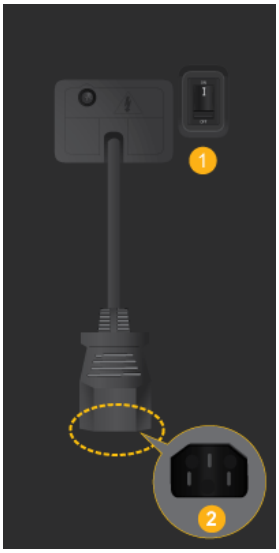

1 *POWER S/W ON [|] / OFF*

开关液晶显示器。

2 *POWER*

将电源线插入液晶显示器和墙壁插座中。

B 注

仅适用于 EXn 型号。

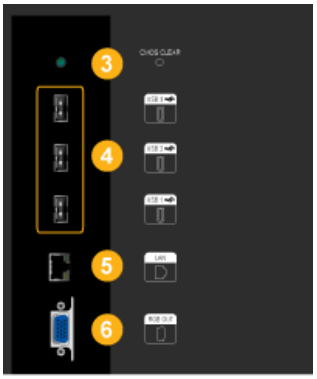

3 *CMOS CLEAR*

重置 MagicInfo。

4 *USB 1 / 2 / 3 (USB 连接端子)*

兼容键盘/鼠标、大容量存储设备。

5 *LAN (LAN 连接端子)*

连接到 LAN 缆线，允许在 MagicInfo 模式下访问互联网或网络。

6 *RGB OUT*

MagicInfo 视频输出端口

C

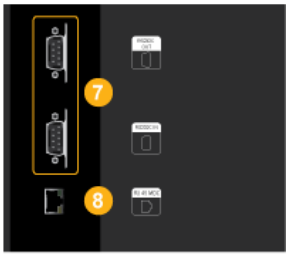

7 *RS232C OUT / IN (RS232C 串行端口)*

MDC(Multiple Display Control) 程序端口

8 *RJ 45 MDC (MDC PORT)*

MDC(Multiple Display Control) 程序端口

D

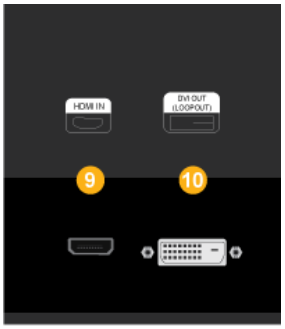

9 *HDMI IN*

- 用 HDMI 缆线连接液晶显示器背面的 HDMI 端子和数字输出设备的 HDMI 端子。
- 最高可支持 HDMI 1.0。

10 *DVI OUT(LOOPOUT)*

- 两个显示器之间可以用 DVI、DVI 转 HDMI 缆线连接。
- 使用 DVI 转 HDMI 缆线连接显示器的 [DVI OUT(LOOPOUT)] 端口和其他显示器的 [HDMI IN] 端口。

- 通过 [DVI OUT(LOOPOUT)] 端口发送的 HDMI 和网络信号将显示在带有 DVI IN 端口的第二个显示器上。

注

最多可将 6 台显示器连接至 DVI 环路输出。但是，视所连设备的缆线类型或信号而定，最多可连接 10 台全高清模式的显示器。

E

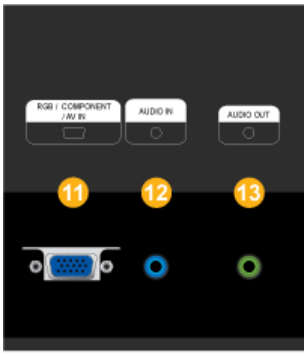

11 *RGB / COMPONENT / AV IN*

- 使用 D-Sub 缆线将产品的 [RGB/COMPONENT/AV IN] 端口连接到 PC 的 RGB 端口。
- 使用 RGB 转分量输入缆线连接显示器的 [RGB / COMPONENT / AV IN] 端口和外部设备的分量输入端口。
- 使用 RGB 转 BNC 缆线连接显示器的 [RGB / COMPONENT / AV IN] 端口和计算机上的 BNC 端口。
- 使用 RGB 转 AV 缆线连接显示器的 [RGB / COMPONENT / AV IN] 端口和外部设备的 AV 端口。

12 *AUDIO IN*

使用音频缆线连接显示器的 [AUDIO IN] 端口和 PC 或外部设备的音频输出端口。

13 *AUDIO OUT*

连接耳机或外部扬声器。

注

仅 460EX(n) 和 550EX(n) 型号支持 [AUDIO OUT] 端口。

F

Kensington Lock

Kensington 防盗锁是一种防盗装置，用户可通过它锁定产品，从而在公共场所安全地使用本产品。由于型号和生产厂商不同，锁定装置的形状和使用方式可能有所不同。有关详细信息，请参阅锁定装置随附的《用户手册》。

注

Kensington 防盗锁需另行购买。

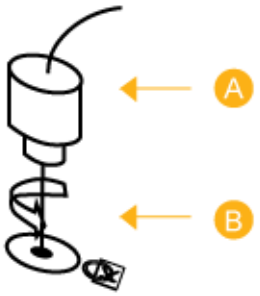

要锁定产品，请执行以下步骤：

1. 将 Kensington 防盗锁缆线绕在椅子或桌子等大件静止物体上。
2. 将装有防盗锁的缆线的一端穿过 Kensington 防盗锁缆线的环形末端。
3. 将锁定装置插入显示器上的 Kensington 锁孔（A）中。
4. 锁定锁定装置（B）。

注

- 这些为一般性说明。相关详细信息，请参考锁定装置随附的《用户手册》。
- 您可以在电子商店、网上商店或我们的服务中心购买锁定装置。

注

请参阅连接缆线了解有关缆线连接的更多信息。

遥控器

注

遥控器的性能可能会受到在液晶显示器附近运行的电视或其他电子设备的影响，进而因频率干扰而发生故障。

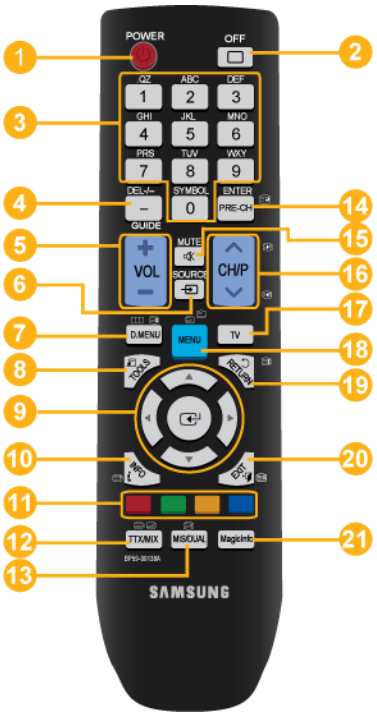

1. POWER
2. OFF
3. 数字按钮
4. DEL -/-- / GUIDE 按钮
5. + VOL -
6. SOURCE
7. D. MENU
8. TOOLS
9. 上下左右按钮
10. INFO
11. 颜色按钮
12. TTX/MIX
13. MTS/DUAL
14. ENTER/PRE-CH
15. MUTE
16. CH/P
17. TV
18. MENU
19. RETURN
20. EXIT
21. MagicInfo

1. POWER	打开本产品电源。
2. OFF	关闭本产品电源。
3. 数字按钮	用于在调整 OSD 时输入密码，或用于使用 MagicInfo。 按此按钮可更改频道。 “-”按钮用于选择数字频道。
4. DEL -/-- / GUIDE 按钮	电子节目指南 (EPG) 显示。 - 此功能不适用于本液晶显示器。
5. + VOL -	调节音频音量。
6. SOURCE	选择已连接的外部输入源或 MagicInfo 模式。 按 SOURCE 按钮改变输入信号源。 只可在当时已连接到 LCD 显示器的外部设备之间更改 SOURCE。
7. D. MENU	数字电视菜单显示

- 此功能不适用于本液晶显示器。

8. TOOLS

用于快速选择常用的功能。

- 此功能不适用于本液晶显示器。

9. 上下左右按钮

可从一个菜单项目水平/垂直移至另一菜单项目，或者调整所选菜单的值。

10. *i* INFO

当前画面信息将显示在屏幕的左上角。

11. 颜色按钮

按此按钮可添加或删除频道，并将频道存储到“频道列表”菜单中的“频道收藏”列表中。

- 此功能不适用于本液晶显示器。

12. TTX/MIX

电视频道通过图文电视提供书面信息服务。

- 图文电视按钮

6, 7, 10, 12, 13, 14, 16, 18, 19, 20,

- 此功能不适用于本液晶显示器。

13. MTS/DUAL

MTS-

您可以选择 MTS（多声道电视立体声）模式。

	音频类型	MTS/S_Mode		默认
调频立体声	单声道	单声道		手动更改
	立体声	单声道	立体声	
	SAP	单声道	SAP	单声道

DUAL-

收看电视时可使用遥控器上的“DUAL”按钮，根据广播类型选择 STEREO/MONO、DUAL 1 / DUAL 11 和 MONO/NICAM MONO/NICAM STEREO。

- 此功能不适用于本液晶显示器。

14. ENTER/PRE-CH

此按钮可用来返回到上一频道

- 此功能不适用于本液晶显示器。

15. MUTE

暂停音频输出（静音）。它将显示在屏幕的左下角。如果在 Mute 模式中按下 MUTE 或 - VOL +，音频将恢复。

16. ∨ CH/P ∧

在 **电视** 模式中，选择电视频道。

- 此功能不适用于本液晶显示器。

17. TV

直接选择电视模式。

- 此功能不适用于本液晶显示器。

18. MENU

打开屏幕菜单、退出屏幕菜单或关闭调整菜单。

19. RETURN

返回到上一级菜单。

20. EXIT　　退出菜单屏幕。

21. MagicInfo　　MagicInfo 快速启动按钮。

注

不支持 **MagicInfo** 的产品会禁用此按钮。

机械布局(400EX(n))

机械布局

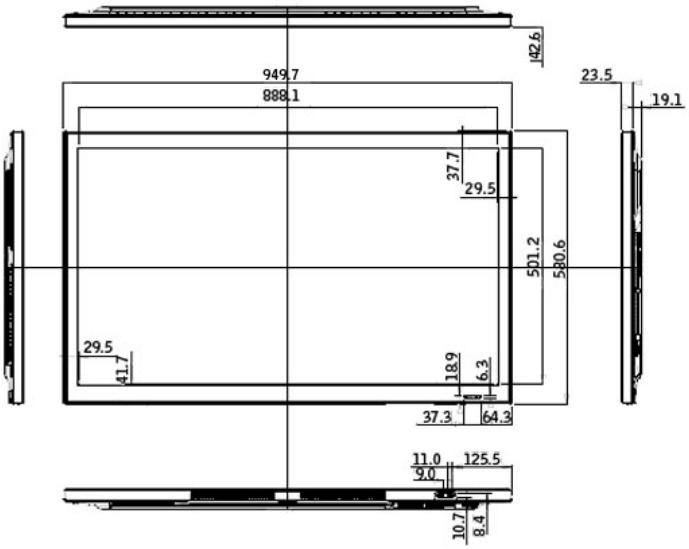

LCD 显示器头部

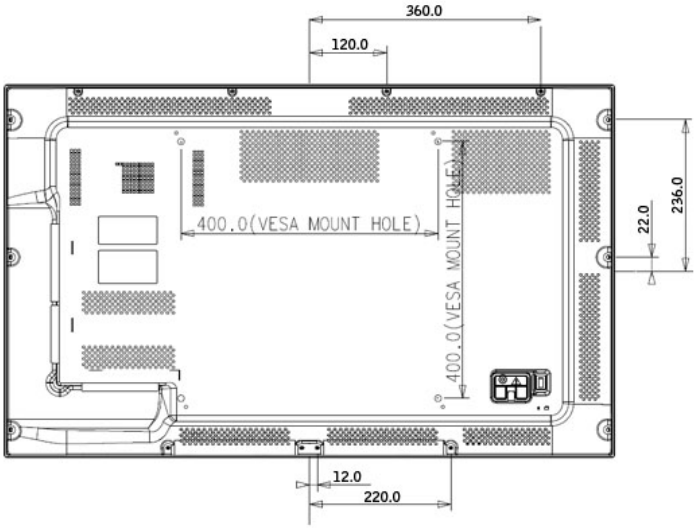

安装 VESA 支架

- 在安装 VESA 支架时，要确保符合国际 VESA 标准。
- 购买 VESA 支架和安装说明：请联系距您最近的 SAMSUNG 代理商进行订购。订购支架后，专业安装人员将上门为您安装。
- 搬动液晶显示器时至少需要 2 个人。

- 安装过程中由于顾客的疏忽所造成的任何产品损坏或任何伤害，SAMSUNG 公司概不负责。

尺寸

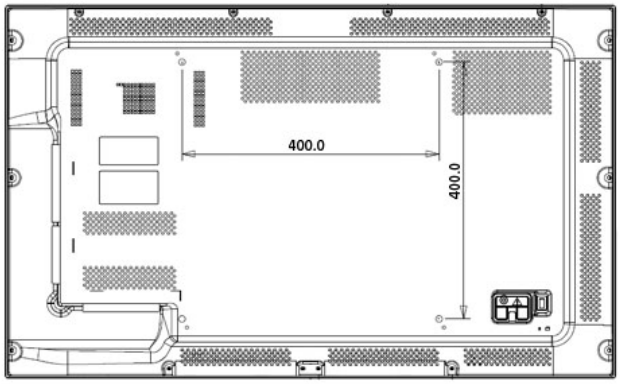

注意

将支架固定到墙上时，只可使用直径 6 毫米，长度 8 至 12 毫米的机器螺钉。

壁挂支架安装

- 要安装壁挂支架，请与技术人员联系。
- 如果由客户自行安装而导致任何产品损坏或客户伤害，SAMSUNG Electronics 概不负责。
- 此产品适合在水泥墙壁上安装。如果安装在灰泥或木质墙面上，本产品可能会脱位。

部件

请仅使用本产品附带的部件和附件。

壁挂支架 (1)	转轴（左右各个）	1 塑料挂件(4)	螺钉(A) (11)	螺钉(B) (4)	锚栓 (11)

壁挂支架组装

注

有两个转轴（左右各 1 个）。使用正确的转轴。

1. 将外加螺丝插入，并按箭头方向加以固定。

   完毕后，将壁挂支架安装到墙上。

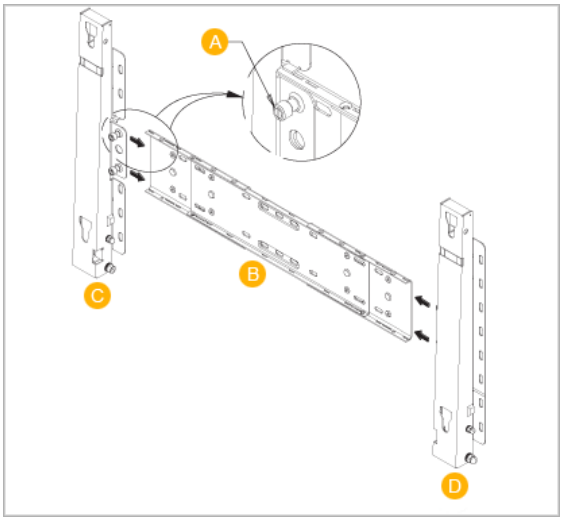

A - 外加螺丝

B - 壁挂支架

C - 转轴（左）

D - 转轴（右）

2. 在墙壁上钻孔之前，请检查支架背面两个锁孔间的长度是否正确。

   如果长度过短或过长，请拧松壁挂支架上的 4 颗螺钉或其中几颗来调整长度。

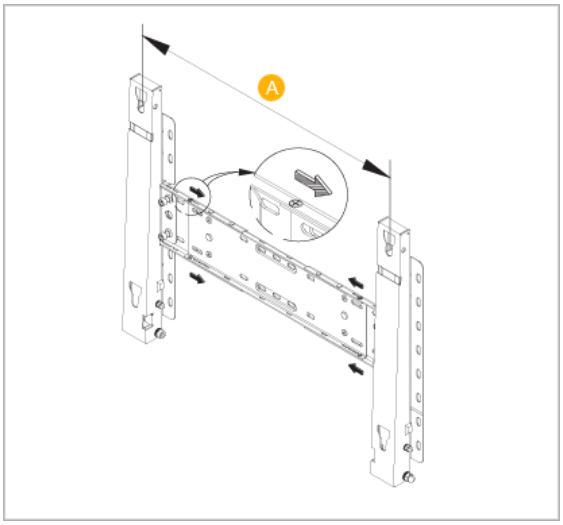

A - 两个锁孔间的长度

3. 检查安装图，并在墙上标记要钻的位置。使用 5.0 mm 钻头钻出深度超过 35 mm 的孔，并将每个锚栓固定在相应的孔中。匹配与每个支架和转轴孔相对应的锚栓孔，插入并固定 11 颗螺钉 A。

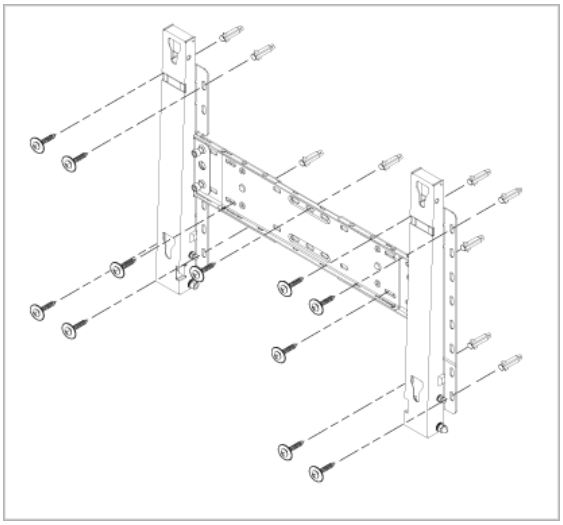

将产品安装在壁挂支架上

产品的形状可能会因型号而异。（塑料挂件和螺钉的组装方法相同）

1. 拧下产品背面的 4 颗螺钉。

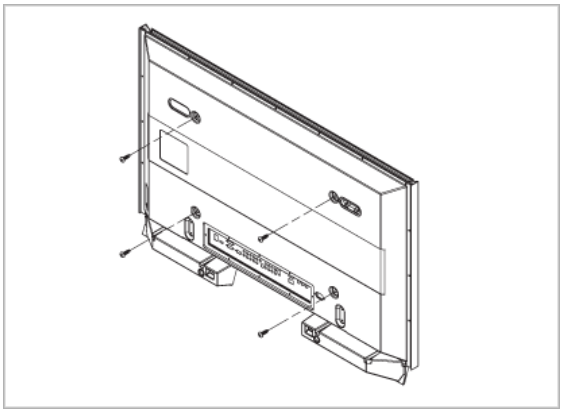

2. 将螺钉 B 插入塑料挂件。

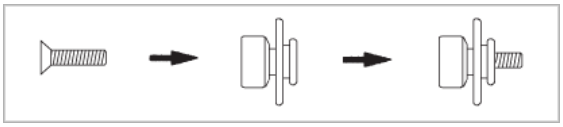

注意

- 将产品安装在壁挂支架上，并确保其已完全固定到左右两个塑料挂件上。
- 在将产品安装到支架上时，小心手指卡在孔里。
- 请确保将壁挂支架牢固地固定到墙上，否则产品在安装后可能会脱位。

3. 将步骤 2 中的 4 颗螺钉（塑料挂件 + 螺钉 B）固定到产品后面的孔中。

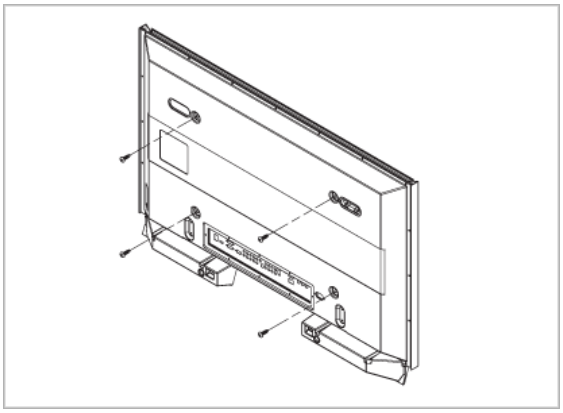

4. 取下安全销 (3)，将 4 个产品固定器分别插入相应的支架孔 (1)。然后放置产品 (2)，将其牢固地固定到支架。请确保重新插入并固定安全销 (3) 以将产品牢固地固定到支架。

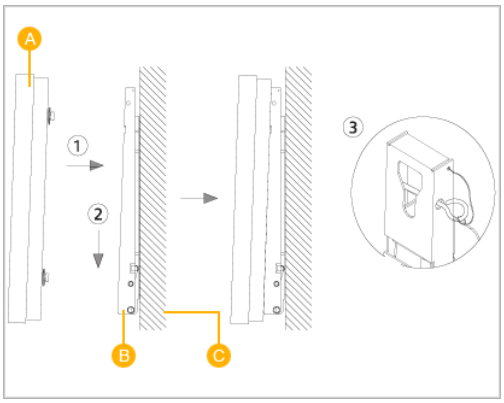

A - LCD 显示器

B - 壁挂支架

C - 墙

调整壁挂支架角度

在将支架安装到墙上前将其角度调整到 -2 。

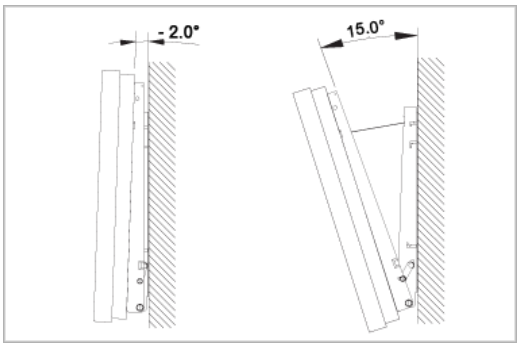

1. 将显示器固定到壁挂支架。

2. 抓住显示器上方的中间位置，并向外拉（按箭头方向）以调整角度。

注

可以在 -2 到 15 之间调整支架角度。

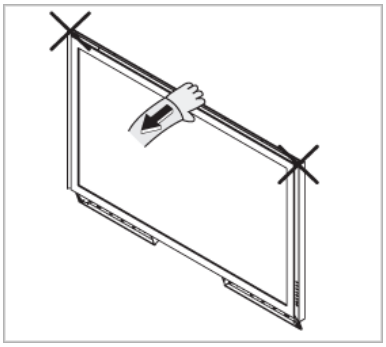

请确保使用显示器的上方中央，而左侧或右侧来调整角度。

机械布局(460EX(n))

机械布局

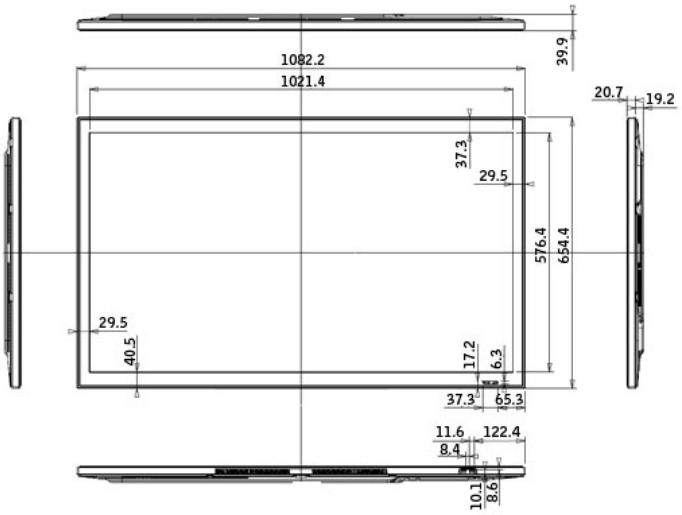

LCD 显示器头部

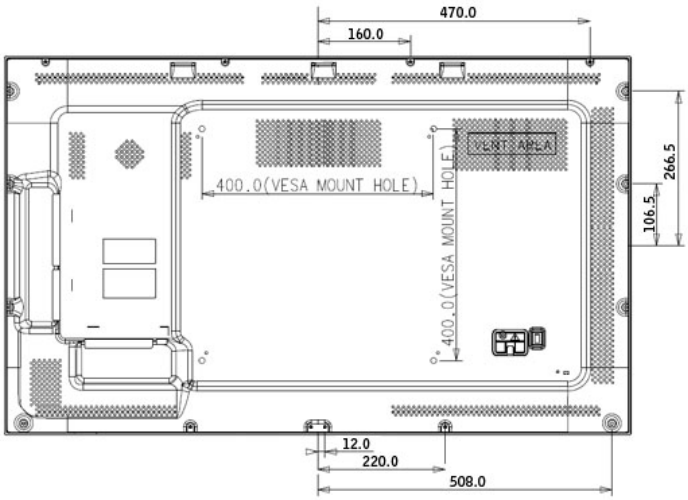

安装 VESA 支架

- 在安装 VESA 支架时，要确保符合国际 VESA 标准。

- 购买 VESA 支架和安装说明：请联系距您最近的 SAMSUNG 代理商进行订购。订购支架后，专业安装人员将上门为您安装。
- 搬动液晶显示器时至少需要 2 个人。
- 安装过程中由于顾客的疏忽所造成的任何产品损坏或任何伤害，SAMSUNG 公司概不负责。

尺寸

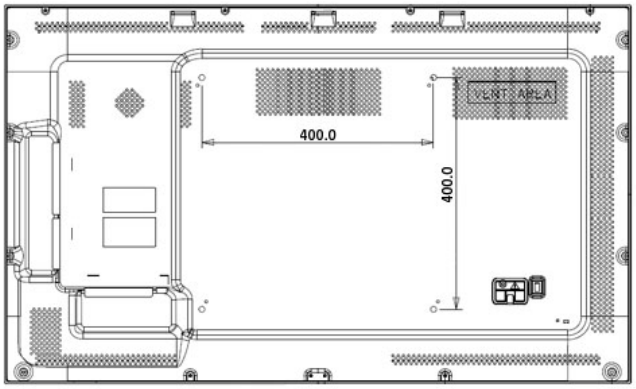

注意

将支架固定到墙上时，只可使用直径 6 毫米，长度 8 至 12 毫米的机器螺钉。

壁挂支架安装

- 要安装壁挂支架，请与技术人员联系。
- 如果由客户自行安装而导致任何产品损坏或客户伤害，SAMSUNG Electronics 概不负责。
- 此产品适合在水泥墙壁上安装。如果安装在灰泥或木质墙面上，本产品可能会脱位。

部件

请仅使用本产品附带的部件和附件。

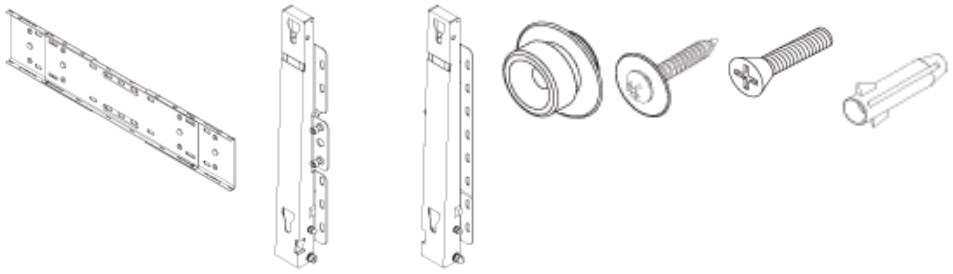

壁挂支架 (1)	转轴（左右各个）	1 塑料挂件(4)	螺钉(A) (11)	螺钉(B) (4)	锚栓 (11)

壁挂支架组装

注

有两个转轴（左右各 1 个）。使用正确的转轴。

1. 将外加螺丝插入，并按箭头方向加以固定。

   完毕后，将壁挂支架安装到墙上。

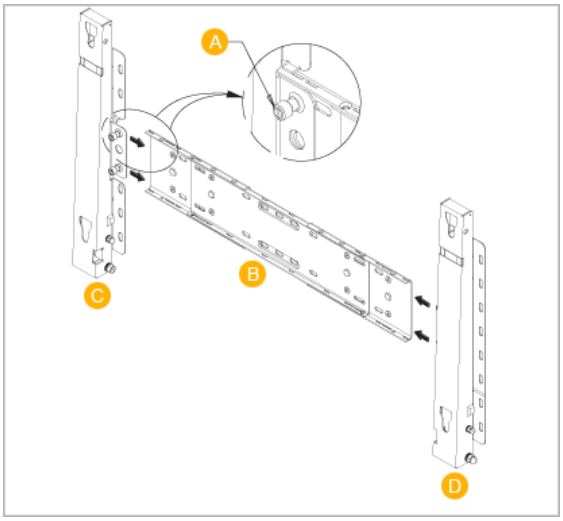

A - 外加螺丝

B - 壁挂支架

C - 转轴（左）

D - 转轴（右）

2. 在墙壁上钻孔之前，请检查支架背面两个锁孔间的长度是否正确。

   如果长度过短或过长，请拧松壁挂支架上的 4 颗螺钉或其中几颗来调整长度。

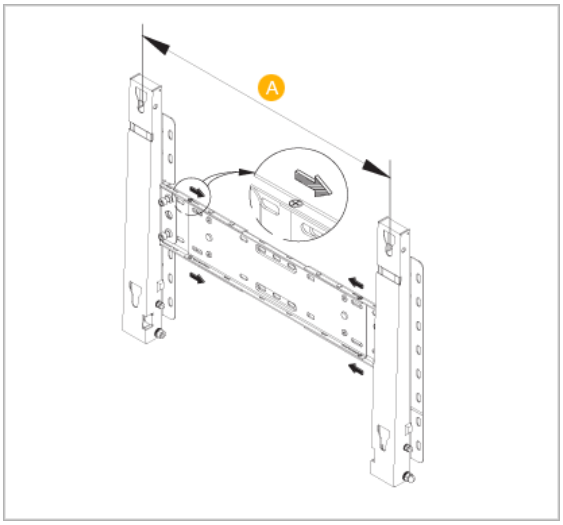

A - 两个锁孔间的长度

3. 检查安装图，并在墙上标记要钻的位置。使用 5.0 mm 钻头钻出深度超过 35 mm 的孔，并将每个锚栓固定在相应的孔中。匹配与每个支架和转轴孔相对应的锚栓孔，插入并固定 11 颗螺钉 A。

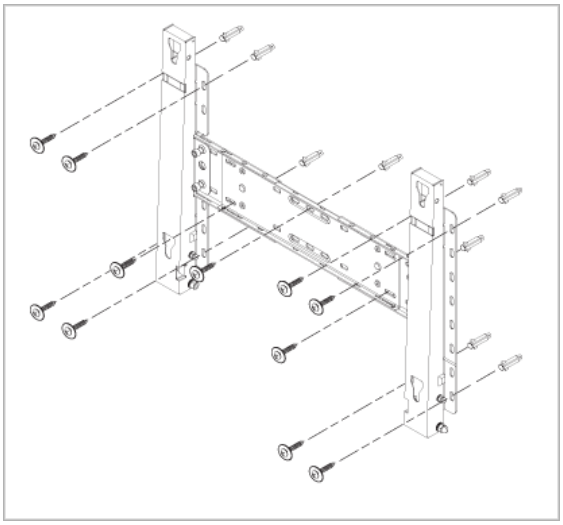

将产品安装在壁挂支架上

产品的形状可能会因型号而异。（塑料挂件和螺钉的组装方法相同）

1. 拧下产品背面的 4 颗螺钉。

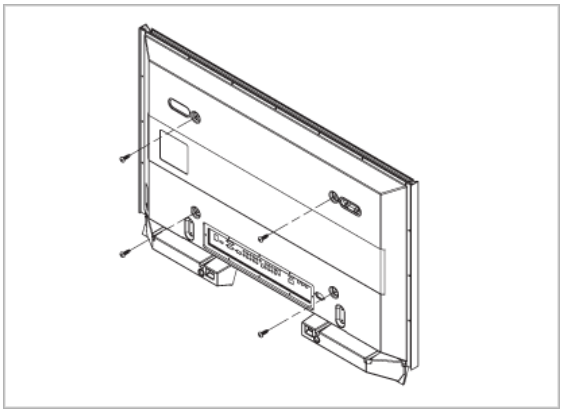

2. 将螺钉 B 插入塑料挂件。

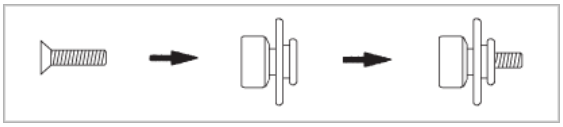

注意

- 将产品安装在壁挂支架上，并确保其已完全固定到左右两个塑料挂件上。
- 在将产品安装到支架上时，小心手指卡在孔里。
- 请确保将壁挂支架牢固地固定到墙上，否则产品在安装后可能会脱位。

3. 将步骤 2 中的 4 颗螺钉（塑料挂件 + 螺钉 B）固定到产品后面的孔中。

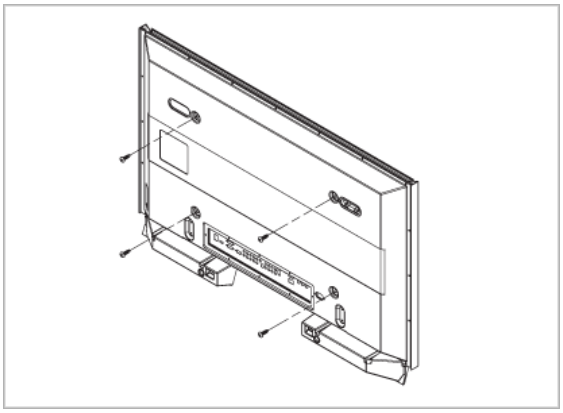

4. 取下安全销 (3)，将 4 个产品固定器分别插入相应的支架孔 (1)。然后放置产品 (2)，将其牢固地固定到支架。请确保重新插入并固定安全销 (3) 以将产品牢固地固定到支架。

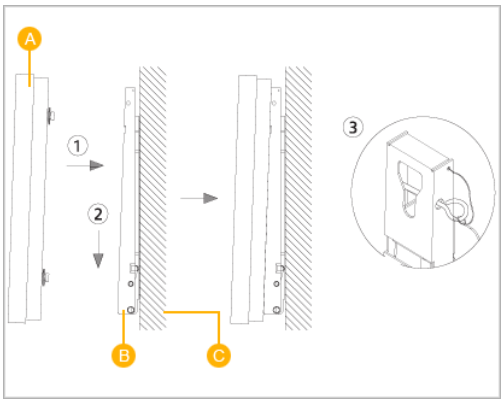

A - LCD 显示器

B - 壁挂支架

C - 墙

调整壁挂支架角度

在将支架安装到墙上前将其角度调整到 -2 。

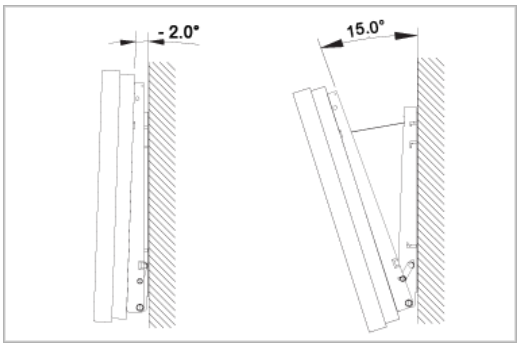

1. 将显示器固定到壁挂支架。

2. 抓住显示器上方的中间位置，并向外拉（按箭头方向）以调整角度。

注

可以在 -2 到 15 之间调整支架角度。

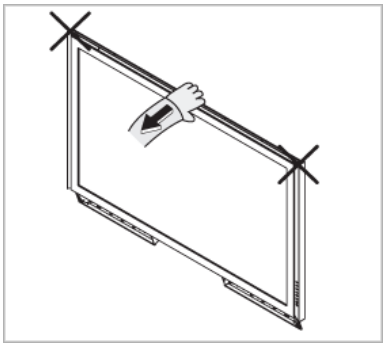

请确保使用显示器的上方中央，而左侧或右侧来调整角度。

机械布局(550EX(n))

机械布局

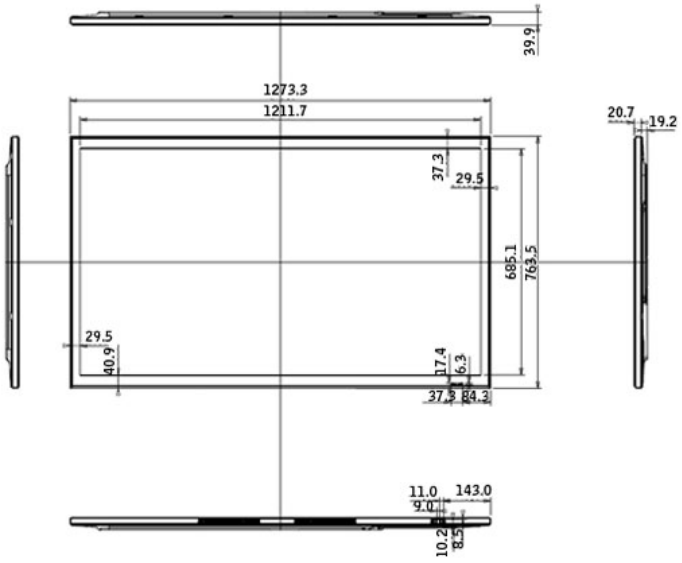

LCD 显示器头部

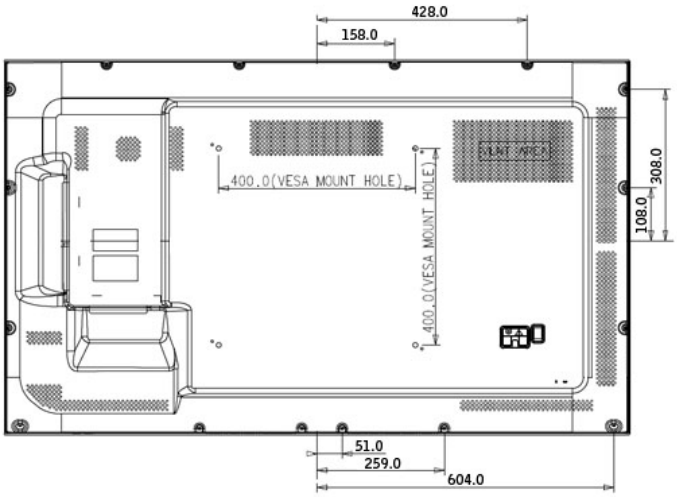

安装 VESA 支架

- 在安装 VESA 支架时，要确保符合国际 VESA 标准。

- 购买 VESA 支架和安装说明：请联系距您最近的 SAMSUNG 代理商进行订购。订购支架后，专业安装人员将上门为您安装。
- 搬动液晶显示器时至少需要 2 个人。
- 安装过程中由于顾客的疏忽所造成的任何产品损坏或任何伤害，SAMSUNG 公司概不负责。

尺寸

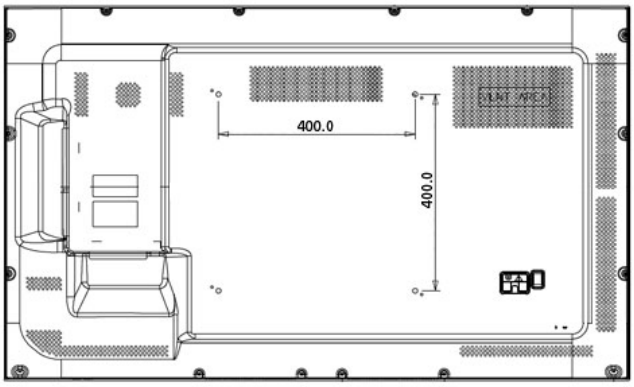

注意

将支架固定到墙上时，只可使用直径 6 毫米，长度 8 至 12 毫米的机器螺钉。

壁挂支架安装

- 要安装壁挂支架，请与技术人员联系。
- 如果由客户自行安装而导致任何产品损坏或客户伤害，SAMSUNG Electronics 概不负责。
- 此产品适合在水泥墙壁上安装。如果安装在灰泥或木质墙面上，本产品可能会脱位。

部件

请仅使用本产品附带的部件和附件。

壁挂支架 (1)	转轴（左右各个）	1 塑料挂件(4)	螺钉(A) (11)	螺钉(B) (4)	锚栓 (11)

壁挂支架组装

注

有两个转轴（左右各 1 个）。使用正确的转轴。

1. 将外加螺丝插入，并按箭头方向加以固定。

   完毕后，将壁挂支架安装到墙上。

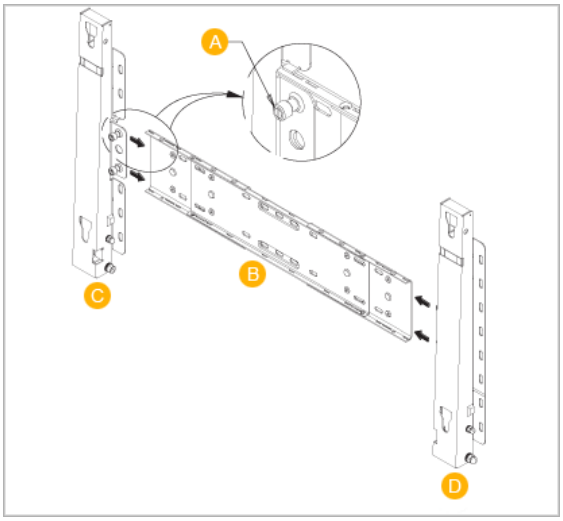

A - 外加螺丝

B - 壁挂支架

C - 转轴（左）

D - 转轴（右）

2. 在墙壁上钻孔之前，请检查支架背面两个锁孔间的长度是否正确。

   如果长度过短或过长，请拧松壁挂支架上的 4 颗螺钉或其中几颗来调整长度。

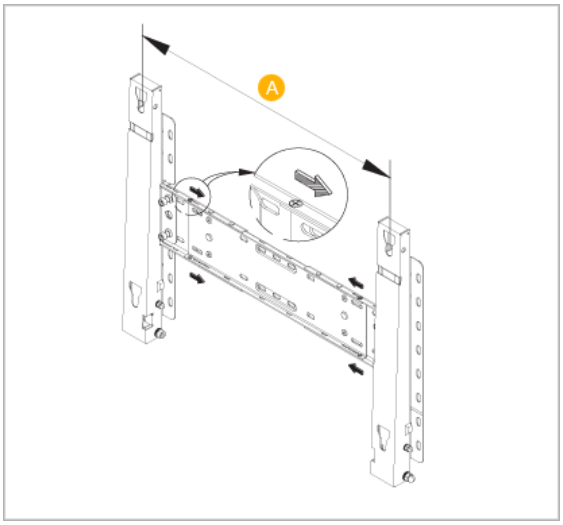

A - 两个锁孔间的长度

3. 检查安装图，并在墙上标记要钻的位置。使用 5.0 mm 钻头钻出深度超过 35 mm 的孔，并将每个锚栓固定在相应的孔中。匹配与每个支架和转轴孔相对应的锚栓孔，插入并固定 11 颗螺钉 A。

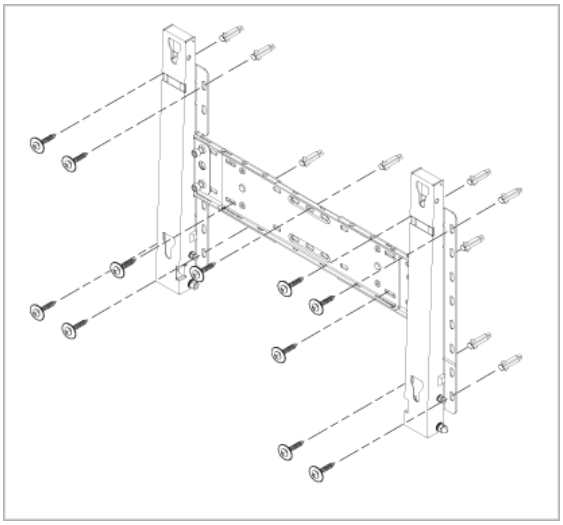

将产品安装在壁挂支架上

产品的形状可能会因型号而异。（塑料挂件和螺钉的组装方法相同）

1. 拧下产品背面的 4 颗螺钉。

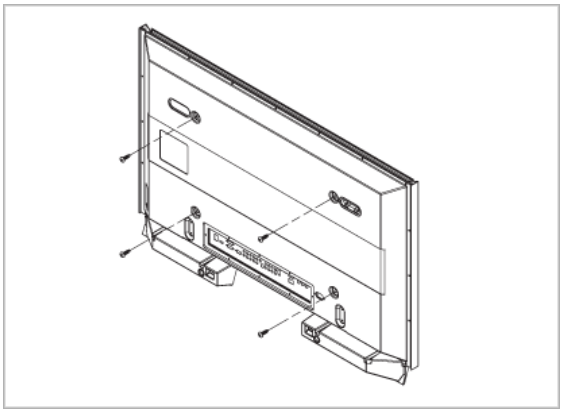

2. 将螺钉 B 插入塑料挂件。

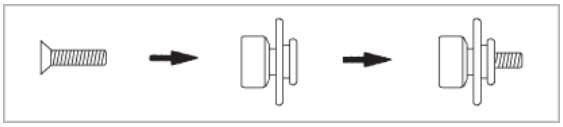

注意

- 将产品安装在壁挂支架上，并确保其已完全固定到左右两个塑料挂件上。
- 在将产品安装到支架上时，小心手指卡在孔里。
- 请确保将壁挂支架牢固地固定到墙上，否则产品在安装后可能会脱位。

3. 将步骤 2 中的 4 颗螺钉（塑料挂件 + 螺钉 B）固定到产品后面的孔中。

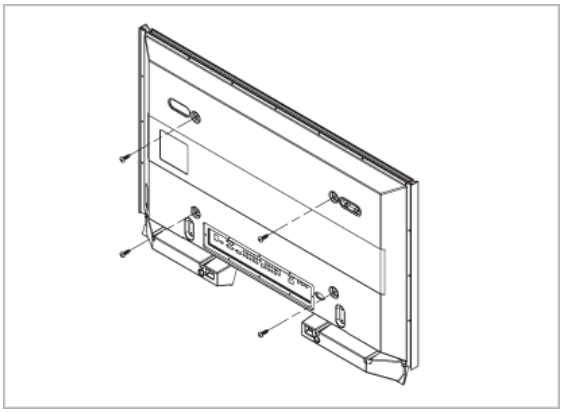

4. 取下安全销 (3)，将 4 个产品固定器分别插入相应的支架孔 (1)。然后放置产品 (2)，将其牢固地固定到支架。请确保重新插入并固定安全销 (3) 以将产品牢固地固定到支架。

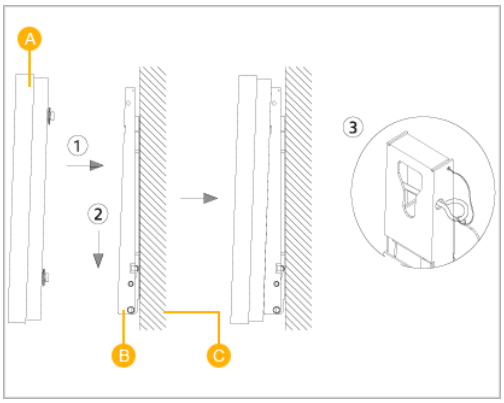

A - LCD 显示器

B - 壁挂支架

C - 墙

调整壁挂支架角度

在将支架安装到墙上前将其角度调整到 -2 。

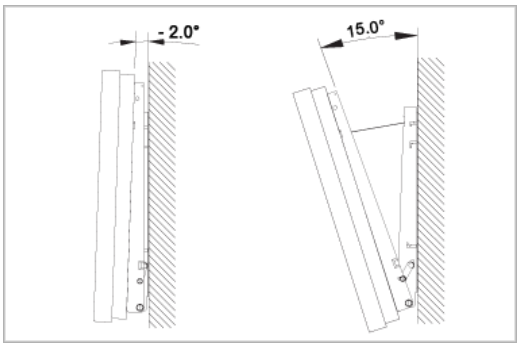

1. 将显示器固定到壁挂支架。

2. 抓住显示器上方的中间位置，并向外拉（按箭头方向）以调整角度。

注

可以在 -2 到 15 之间调整支架角度。

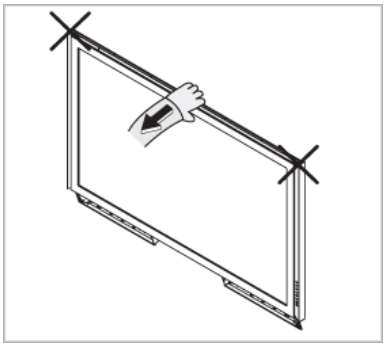

请确保使用显示器的上方中央，而左侧或右侧来调整角度。

连接

连接计算机

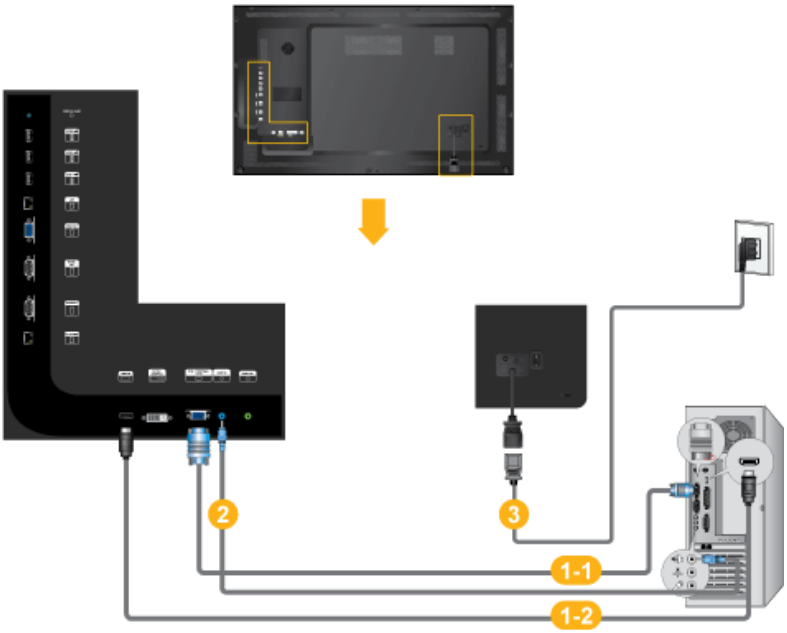

1 连接计算机和显示器的方法有多种。请从以下选项中选择一种。

1-1 使用显卡上的 D-sub（模拟）连接器。

- 用 D-sub 连接液晶显示器背面的 15 针 [RGB / COMPONENT / AV IN] 端口和计算机上的 15 针 D-sub 端口。

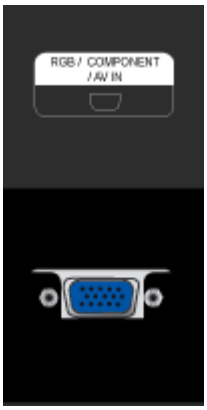

1-2 使用显卡上的 HDMI（数字）输出。

- 使用 HDMI 缆线将 LCD 显示器上的 [HDMI IN] 端口连接到 PC 上的 HDMI 端口。

注

将 HDMI 缆线连接到计算机时，确保在 **节目源** 和 **名称编辑** 中选择 HDMI，然后选择 PC 或 DVI 设备，以便输出正常的计算机画面和声音。请注意，只有按照后面的选项 2 连接时才有声音。

2 将液晶显示器的音频线连接至液晶显示器背面的音频端口。

3 将液晶显示器的电源线连接至液晶显示器背面的电源端口。打开电源开关。

注

- 打开计算机和液晶显示器。
- 请联系当地 SAMSUNG Electronics 服务中心购买选配件。

连接至其他设备

注

- 液晶显示器可连接各种 AV 输入设备，例如 DVD 播放器、VCR、可携式摄像机以及计算机。有关连接 AV 输入设备的详细信息，请参阅“调节液晶显示器”中的内容。
- 根据型号的不同，液晶显示器背面的配置可能略有差异。

连接外部显示器

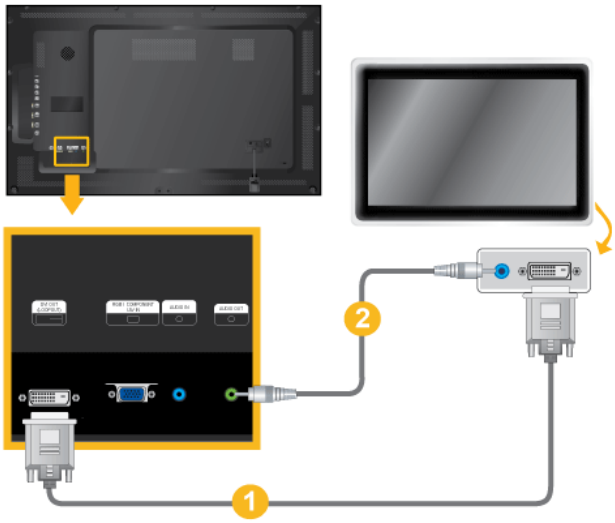

1. 使用 DVI 缆线连接 LCD 显示器的 [DVI OUT(LOOPOUT)] 端口和另一台显示器的输入端口。
2. 使用立体声缆线连接 LCD 显示器的 [AUDIO OUT] 端口和另一个显示器的音频输入端口。
3. 使用液晶显示器前面板或遥控器上的 SOURCE 按钮，选择 DVI。

注

DVI OUT 不支持 HDCP。

用 RGB 转 AV 缆线进行连接

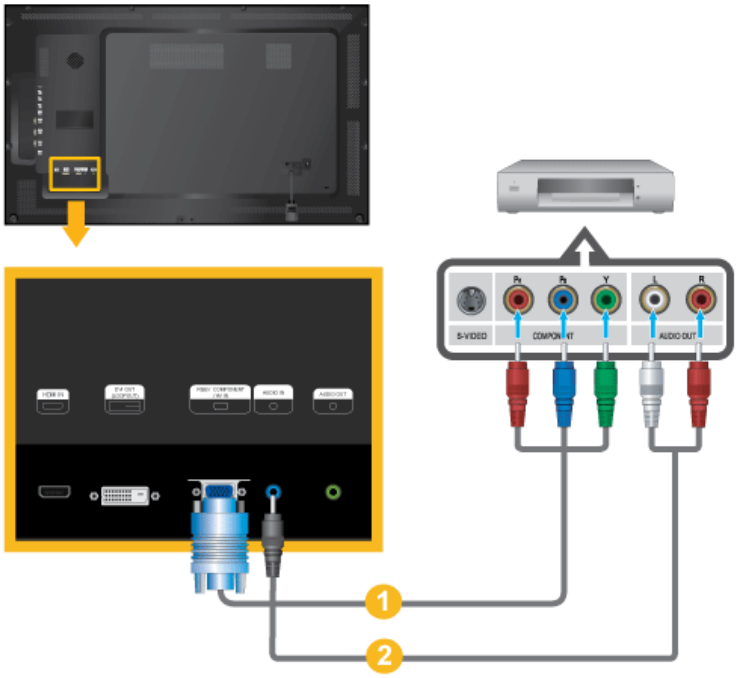

1. 将 RGB 转 AV 缆线连接到显示器的 [RGB/COMPONENT/AV IN] 端口。
2. 用一组音频线连接 LCD 显示器上的 [AUDIO IN] 和 DVD 播放器上的 AUDIO OUT 插孔。

注

- 使用 LCD 显示器正面或遥控器上的 SOURCE 按钮为连接 DVD 播放器选择 **AV**。
- 然后，启动已放有 DVD 光盘的 DVD 播放器。
- RGB 转 AV 缆线为选购件。

使用 HDMI 缆线进行连接

1. 使用 HDMI 缆线，将蓝光/DVD 播放器等输入设备连接到液晶显示器的 [HDMI IN] 端子。
2. 使用液晶显示器前面板或遥控器上的 SOURCE 按钮，选择 **HDMI**。

注

在 **HDMI** 模式下，仅支持 PCM 格式的音频。

使用 DVI 至 HDMI 缆线连接

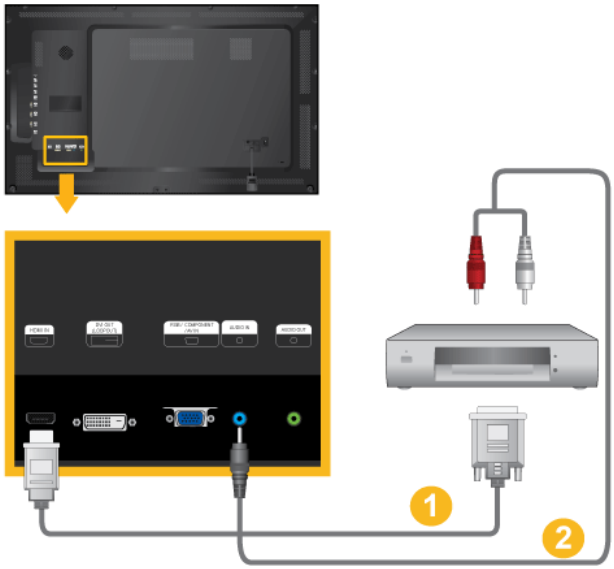

1. 使用 DVI 至 HDMI 缆线将数字输出设备的 DVI 输出端子连接到液晶显示器的 [HDMI IN] 端子。
2. 将 RCA 至立体声（适用于 PC）缆线的红色和白色插孔连接到数字输出设备上相同颜色的音频输出端子，并将另一端插孔连接到液晶显示器的 [AUDIO IN] 端子。
3. 使用液晶显示器前面板或遥控器上的 SOURCE 按钮，选择 **HDMI**。

连接 DVD 播放器

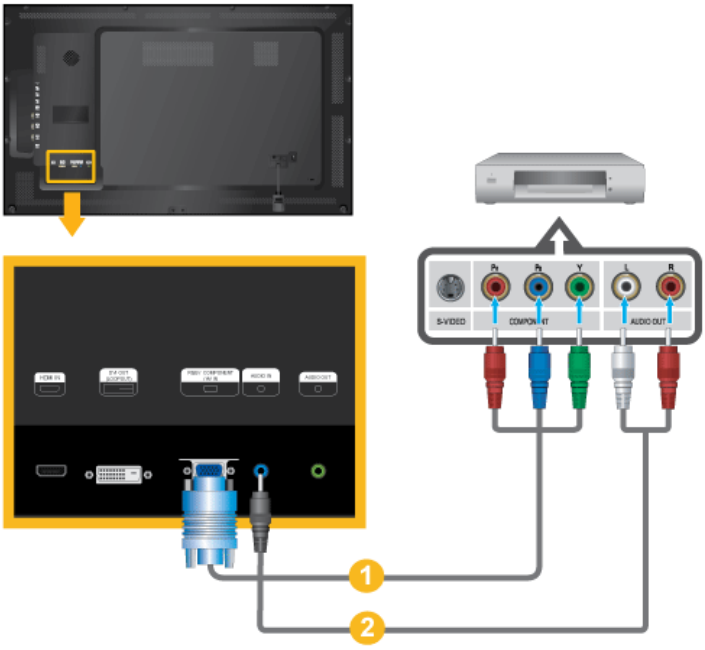

1. 用 RGB 转分量输入缆线连接液晶显示器的 [RGB / COMPONENT / AV IN] 端口和 DVD 播放器的 P_R、Y、P_B 插孔。
2. 用一组音频线连接 LCD 显示器上的 [AUDIO IN] 和 DVD 播放器上的 AUDIO OUT 插孔。

注

- 使用 LCD 显示器正面或遥控器上的 SOURCE 按钮为连接 DVD 播放器选择 **分量输入**。
- 然后，启动已放有 DVD 光盘的 DVD 播放器。
- RGB 转 **分量输入** 缆线为选购件。
- 要了解分量视频的说明，请查阅 DVD 手册。

连接 DTV 机顶盒（有线电视盒/卫星接收器）

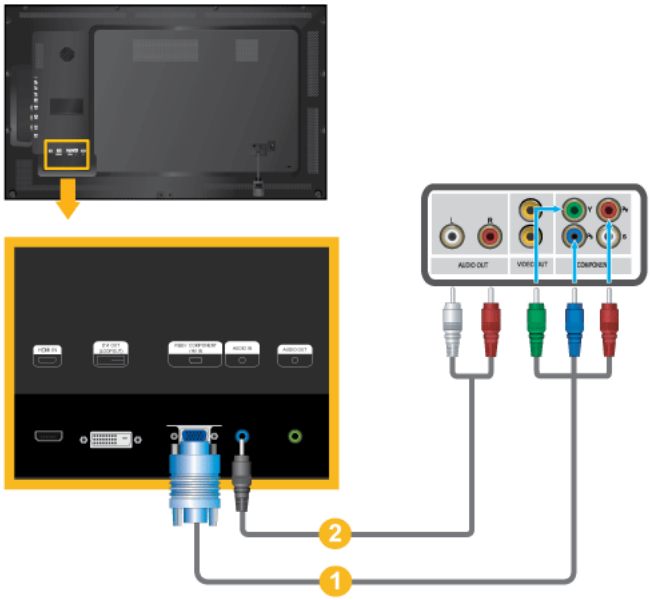

1. 用 RGB 转分量输入缆线连接液晶显示器的 [RGB / COMPONENT / AV IN] 端口和机顶盒的 P_R、Y、P_B 插孔。
2. 用一组音频线连接 LCD 显示器上的 [AUDIO IN] 和机顶盒上的 AUDIO OUT 插孔。

注

- 使用 LCD 显示器正面或遥控器上的 SOURCE 按钮为连接 DTV 机顶盒选择 **分量输入**。
- 要了解分量视频的说明，请查阅机顶盒的用户手册。

连接至音频系统

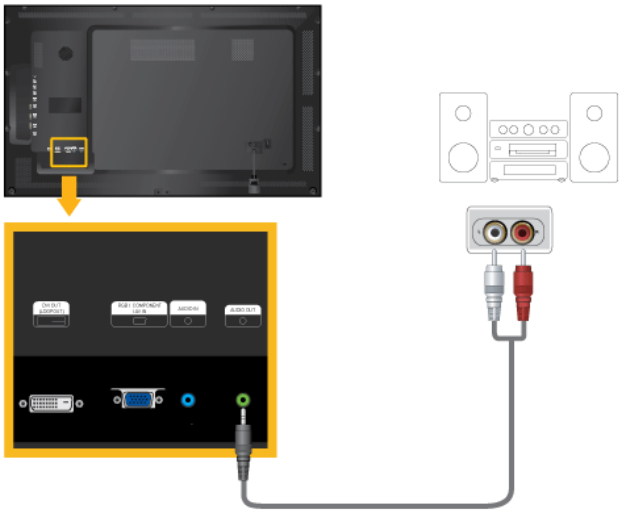

1. 使用一组音频缆线连接音频系统的 AUX L、R 插孔和液晶显示器的 [AUDIO OUT]。

连接 LAN 缆线

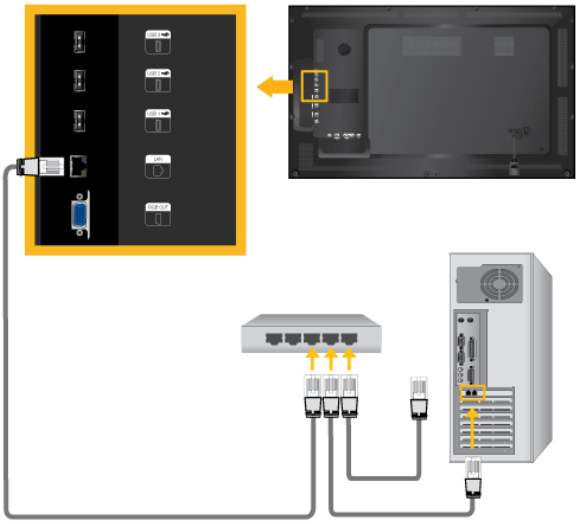

连接 LAN 缆线。

注

仅适用于 EXn 型号。

连接 USB 设备

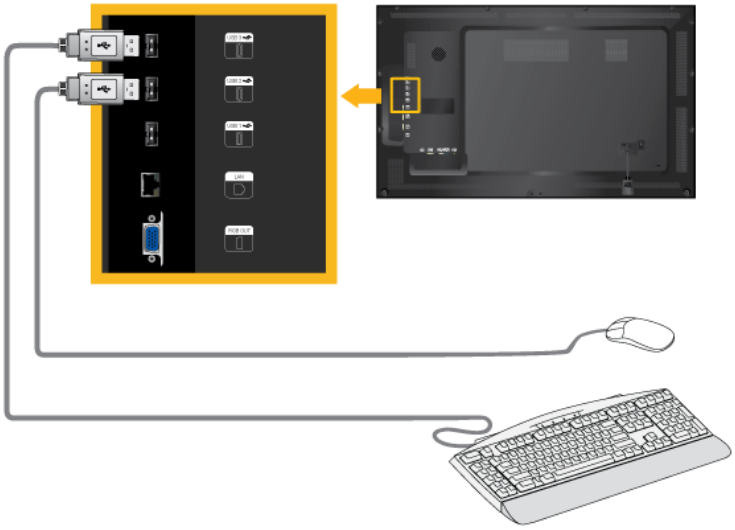

您可以连接 USB 设备（如鼠标或键盘）。

注

仅适用于 EXn 型号。

捆束缆线

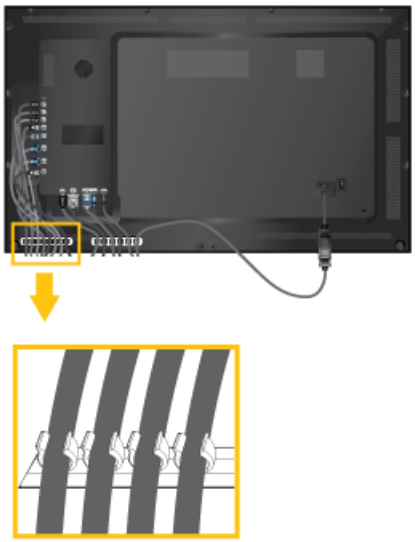

注

整理缆线时不要过分硬拉。否则可能会损坏产品的连接端子。

使用软件

显示器驱动程序

注

当操作系统提示需要显示器驱动程序时，放入显示器附带的 CD-ROM。驱动程序的安装根据操作系统的不同略有差异。根据操作系统的指示进行适当操作。

准备一张空白光盘，从此处所列的互联网网站上下载驱动程序文件。
互联网网站：

http://www.samsung.com/

安装显示器驱动程序（自动）

1. 将驱动程序安装光盘放入 CD-ROM 驱动器中。
2. 单击 “Windows” 。
3. 请按照画面显示的说明完成接下来的安装步骤。
4. 在型号列表中选择产品型号。

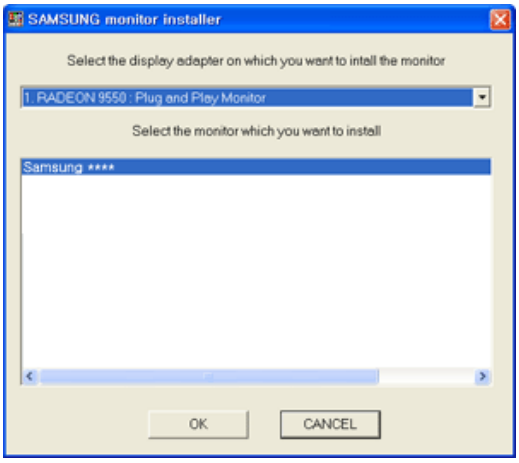

5. 在 “Control Panel (控制面板) 设置中检查分辨率和屏幕刷新率的设置是否正确。” 有关详细信息, 请参阅 Windows 操作系统的文档。

注

本显示器驱动程序已通过微软认证，安装后不会损坏您的系统。

经过认证的此驱动程序可在 Samsung 显示器的主页上找到。

http://www.samsung.com/

安装显示器驱动程序（手动）

Microsoft® Windows Vista, 操作系统

1. 将手册附带的光盘放入 CD-ROM 驱动器。

2. 单击（开始）和“控制面板”。然后双击“Appearance and Personalization”（外观和个性化）。

3. 单击“Personalization”（个性化），然后单击“Display Settings”（显示设置）。

4. 单击“Advanced Settings...”（高级设置...）。

5. 在“Monitor”（监视器）选项卡中单击“Properties”（属性）。如果“Properties”（属性）按钮已停用，则表示您的显示器已配置完毕。显示器已可使用。

   如果出现如下图所示的“Windows needs...”（Windows 需要...）消息，请单击“Continue”（继续）。

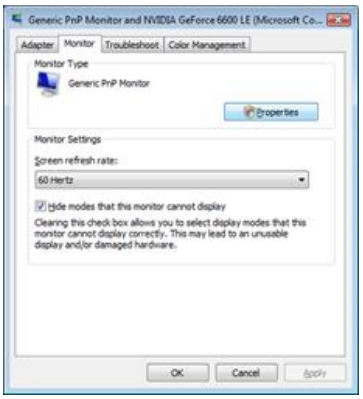

注

此显示器驱动程序已获得 MS 徽标认证，安装它将不会损坏您的系统。

经过认证的此驱动程序可在 Samsung 显示器的主页上找到。

6. 在“Driver”（驱动程序）选项卡中单击“Update Driver...”（更新驱动程序...）。

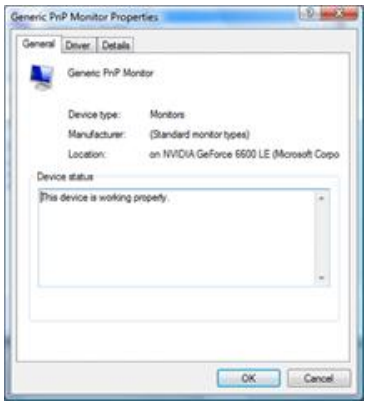

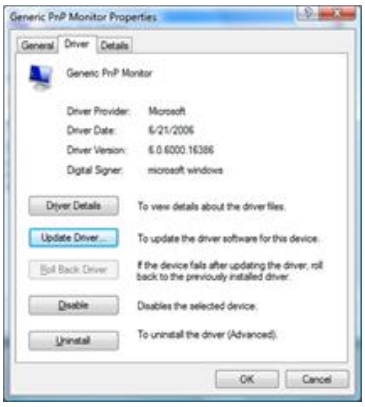

7. 勾选“Browse my computer for driver software”（浏览计算机以查找驱动程序软件）复选框，并单击“Let me pick from a list of device drivers on my computer”（从计算机的设备驱动程序列表中选择）。

8. 单击“Have Disk...”（从磁盘安装…），并选择驱动程序安装文件所在的文件夹（例如 D:\Drive），然后单击“OK”（确定）。

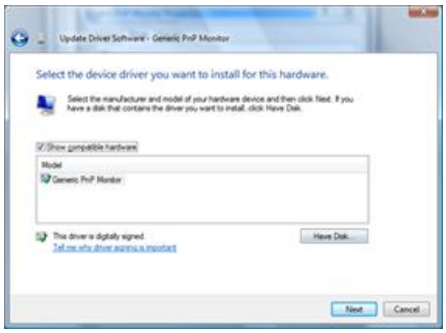

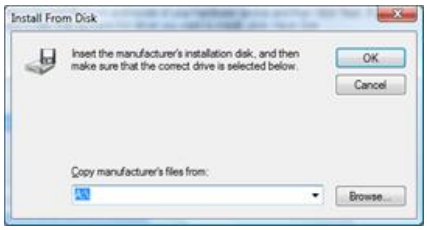

9. 从画面中的显示器型号列表中选择与您的显示器相匹配的型号，然后单击“Next”（下一步）。

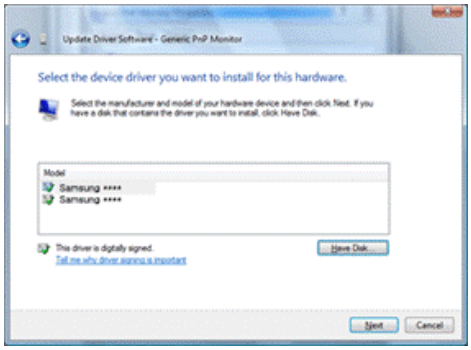

10. 依次单击以下画面中的“Close”（关闭） → “Close”（关闭） → “OK”（确定） → “OK”（确定）按钮。

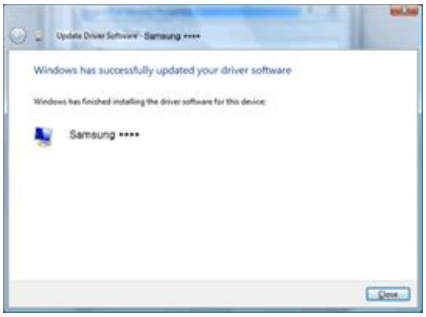

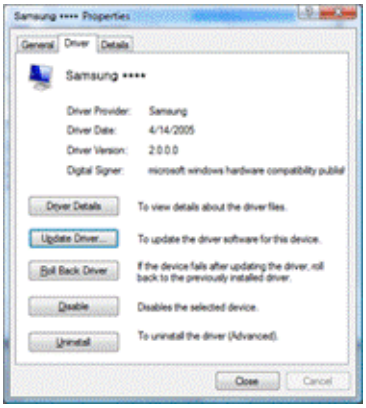

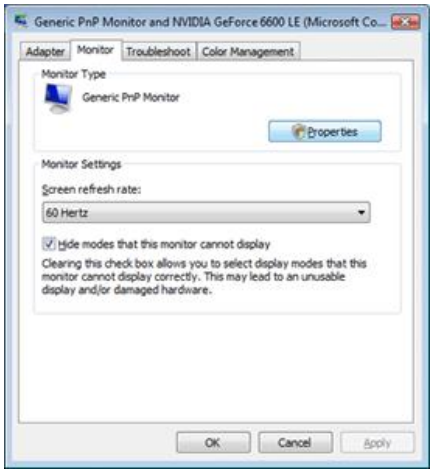

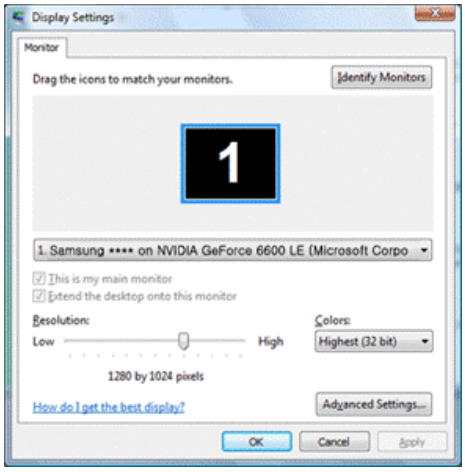

Microsoft® Windows® XP 操作系统

1. 将光盘放入 CD-ROM 驱动器。

2. 单击“Start”（开始） → “Control Panel”（控制面板），然后单击“Appearance and Themes”（外观和主题）图标。

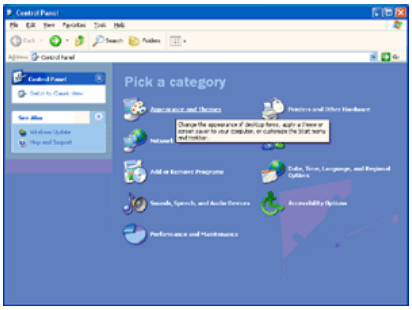

3. 单击“Display”（显示）图标并选择“Settings”（设置）选项卡，然后单击“Advanced...”（高级...）。

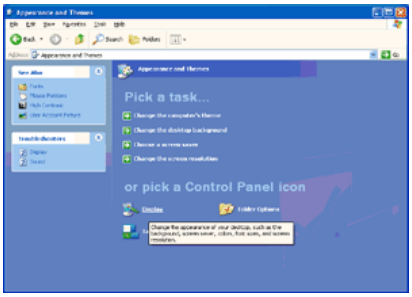

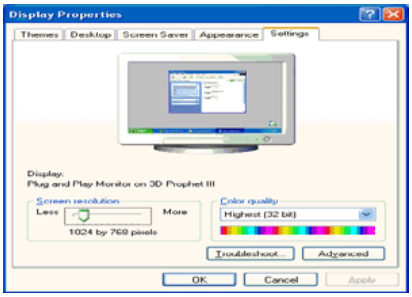

4. 在“Monitor”（监视器）选项卡中单击“Properties”（属性）按钮，并选择“Driver”（驱动程序）选项卡。

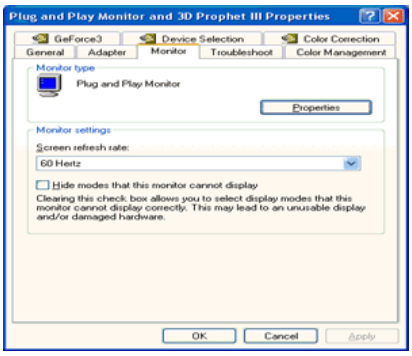

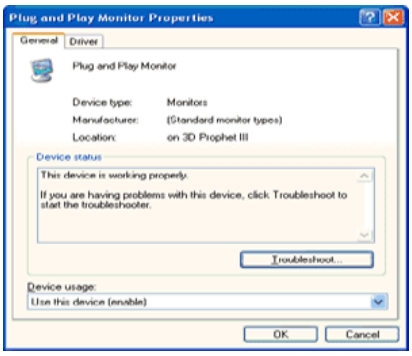

5. 单击“Update Driver...”（更新驱动程序...）并选择“Install from a list or...”（从列表或指定位置安装），然后单击“Next”（下一步）按钮。

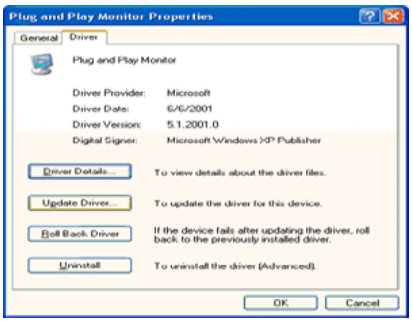

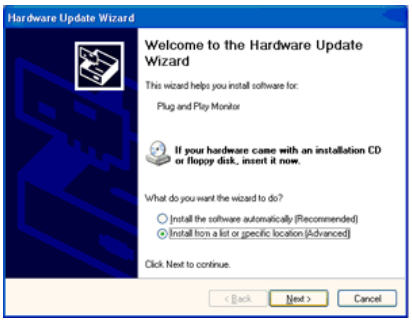

6. 选择“Don't search, I will...”（不要搜索，我要...）并单击“Next”（下一步），然后单击“Have disk”（从磁盘安装）。

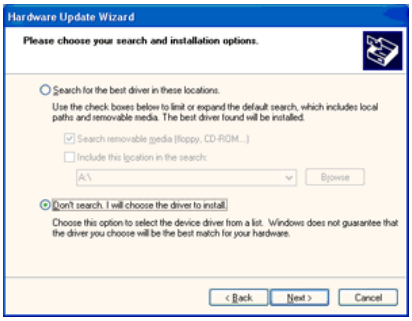

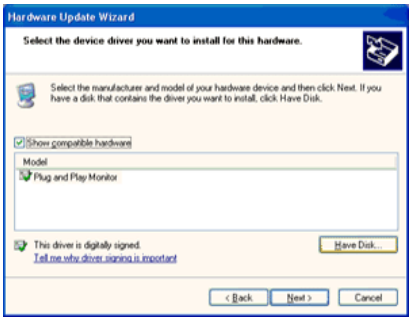

7. 单击“Browse”（浏览）按钮，然后选择 A:(D:\Driver)，在型号列表中选择您的显示器型号并单击“Next”（下一步）按钮。

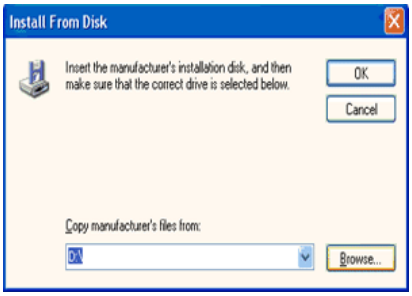

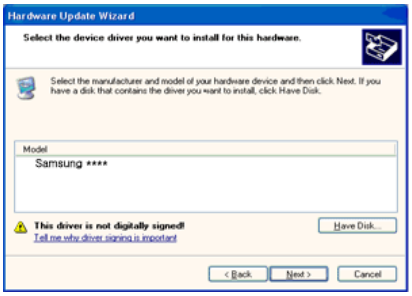

8. 如果您可以看到下列消息窗口，请单击“Continue Anyway”（忽略继续）按钮。然后单击“OK”（确定）按钮。

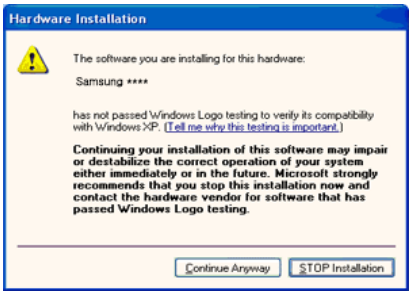

注

本显示器驱动程序已通过微软认证，安装后不会损坏您的系统。

经过认证的此驱动程序可在 Samsung 显示器的主页上找到。

http://www.samsung.com/

9. 单击“Close”（关闭）按钮，然后继续单击“OK”（确定）按钮。

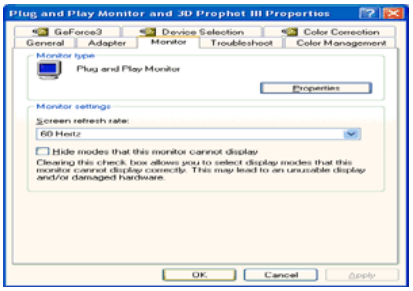

10. 显示器驱动程序现已安装完毕。

Microsoft® Windows® 2000 操作系统

如果显示器上出现“Digital Signature Not Found”（未找到数字签名）窗口，请执行以下步骤。

1. 在“Insert disk”（请插入磁盘）窗口中单击“OK”（确定）按钮。

2. 在“File Needed”（所需文件）窗口中单击“Browse”（浏览）按钮。

3. 选择 A:(D:\Driver) 并单击“Open”（打开）按钮，然后单击“OK”（确定）按钮。

如何安装

1. 单击“Start”（开始），“Setting”（设置），“Control Panel”（控制面板）。

2. 双击“Display”（显示）图标。

3. 选择“Settings”（设置）选项卡，并单击“Advanced Properties”（高级属性）按钮。

4. 选择“Monitor”（监视器）。

   第1种情况：如果“Properties”（属性）按钮不能启用，则表示您的显示器已正确配置。请终止安装。

   第2种情况：如果“Properties”（属性）按钮可以启用，单击“Properties”（属性）按钮，然后继续执行以下步骤。

5. 单击“Driver”（驱动程序），然后单击“Update Driver...”（更新驱动程序...），再单击“Next”（下一步）按钮。

6. 选择“Display a list of the known drivers for this device so that I can choose a specific driver”（显示已知设备驱动程序的列表，从中选择特定驱动程序），并单击“Next”（下一步），然后单击“Have disk”（从磁盘安装）。

7. 单击“Browse”（浏览）按钮，然后选择 A:(D:\Driver)。

8. 单击“Open”（打开）按钮，然后单击“OK”（确定）按钮。

9. 选择您的显示器型号，并单击“Next”（下一步）按钮。然后单击“Next”（下一步）按钮。

10. 单击“Finish”（完成）按钮，然后单击“Close”（关闭）按钮。

    如果您看到“Digital Signature Not Found”（未找到数字签名）窗口，请单击“Yes”（是）按钮。然后单击“Finish”（完成）按钮，再单击“Close”（关闭）按钮。

Microsoft® Windows® Millennium 操作系统

1. 单击“Start”（开始），“Setting”（设置），“Control Panel”（控制面板）。

2. 双击“Display”（显示）图标。

3. 选择“Settings”（设置）选项卡，并单击“Advanced Properties”（高级属性）按钮。

4. 选择“Monitor”（监视器）选项卡。

5. 单击“Monitor Type”（监示器类型）区域中的“Change”（更改）按钮。

6. 选择“Specify the location of the driver”（指定驱动程序位置）。

7. 选择“Display a list of all the driver in a specific location...”（显示特定位置的所有驱动程序的列表...），然后单击“Next”（下一步）按钮。

8. 单击“Have Disk”（从磁盘安装）按钮。

9. 指定 A:\(D:\driver)，然后单击“OK”（确定）按钮。

10. 选择“Show all devices”（显示所有设备），并选择与您计算机相连接的显示器，然后单击“OK”（确定）。

11. 继续选择“Close”（关闭）按钮和“OK”（确定）按钮，直至关闭显示属性对话框。

Microsoft® Windows® NT 操作系统

1. 单击“Start”（开始），“Settings”（设置），“Control Panel”（控制面板），然后双击“Display”（显示）图标。

2. 在“显示注册信息”窗口，单击“设置”选项卡，然后单击“All Display Modes”（所有显示模式）。

3. 选择您要使用的模式（分辨率、颜色数和场频），然后单击“OK”（确定）。

4. 如果在单击“Test”（测试）后屏幕正常工作，请单击“Apply”（应用）按钮。如果屏幕显示不正常，请切换为其他模式（更低的分辨率、颜色数或刷新频率）。

注

如果“所有显示模式”中未列出模式，请参阅用户指南中的预设时钟模式选择分辨率和场频。

Linux 操作系统

要执行 X-Window，您需要创建一个 X86Config 文件，这是一种系统设置文件。

1. 执行 X86Config 文件后，在第一和第二个画面中按“Enter”（回车）键。
2. 第三个画面用于设置鼠标。
3. 为您的计算机设置鼠标。
4. 然后是选择键盘。
5. 为您的计算机设置键盘。
6. 然后是设置显示器。
7. 首先，为显示器设置行频。（可直接输入刷新频率。）
8. 为显示器设置场频。（可直接输入刷新频率。）
9. 输入显示器的型号名称。此信息并不影响 X-Window 的实际执行。
10. 显示器设置完成。设置其他所需硬件后，执行 X-Window。

MDC

安装

1. 将安装光盘放入 CD-ROM 驱动器。
2. 单击 MDC System 安装程序。

   注

   如果未显示软件安装屏幕，请使用 CD-ROM 的 MDC 文件夹中的 MDC System 执行文件来安装该软件。
3. 如果显示了安装向导屏幕，请单击“Next”。
4. 将显示“License Agreement”屏幕。单击“Yes”。
5. 将显示“Customer Information”窗口。注册用户信息并单击“Yes”。
6. 将显示“Choose Destination Location”窗口。指定文件安装位置并单击“Next”。

   注

   如果未指定文件位置，程序将安装到默认的文件位置。
7. 将显示“Start Copying Files”窗口。确认文件位置并单击“Next”。
8. 将显示安装进程屏幕。

9. 将显示“InstallShield Wizard Complete”屏幕。单击“Finish”。

注

选择“Launch MDC System”并单击“Finish”。MDC 程序将立即运行。

10. 如果成功完成安装，桌面上将显示 MDC System 快捷执行图标。

MDC 可执行文件图标可能不显示，这取决于计算机系统或显示器的规格。如果出现这种情况，请按 F5 键。

安装问题

MDC 安装可能受到视频卡、主板和网络环境等因素的影响。

卸载

MDC 程序只能通过 Windows® 控制面板中的“Add or Remove Programs”（添加/删除程序）选项删除。

请按照下列步骤卸载 MDC。

在“Start”（开始）菜单中选择“Setting/Control Panel”（设置/控制面板），然后双击“Add/Delete a program”（添加/删除程序）。

从列表中选择 MDC System 并单击“Add/Delete”（添加/删除）按钮。

■ 使用 Serial MDC

■ 使用 Ethernet MDC

Multiple Display Control
MDC System

介绍

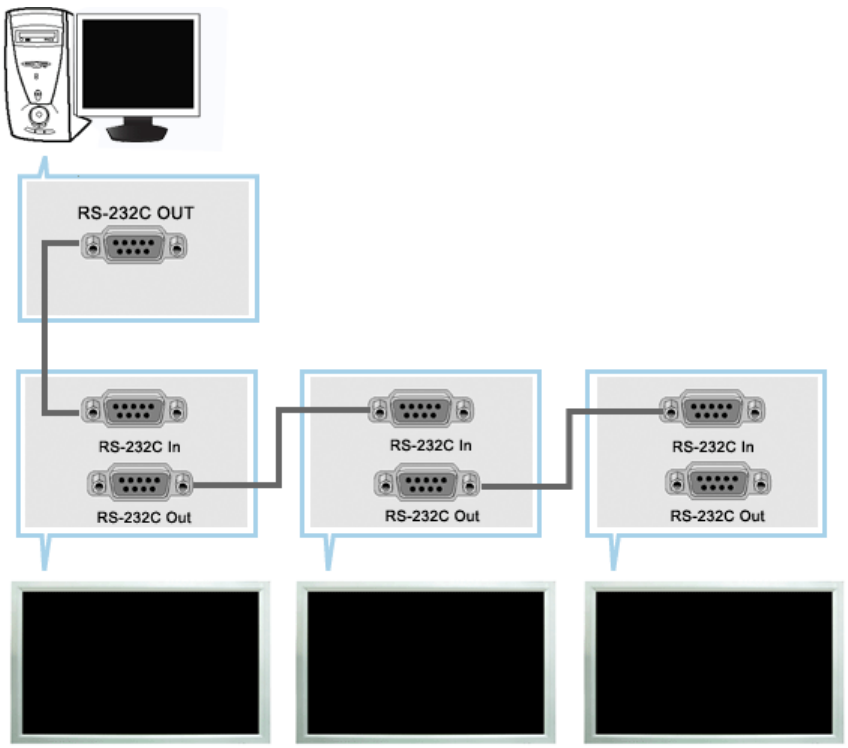

Multiple Display Control (MDC) （ 多显示器控制 ） 是一个允许多个显示器轻松地同时工作于一台计算机上的应用程序。用一个标准串行通信接口 RS-232C 在计算机和显示器之间进行通信。因此，在计算机的串行端口和显示器的串行端口之间应通过一条串行电缆连接。

Main Screen

Click Start > Program > Samsung > MDC System （多显示器控制）以启动程序。

选择一台显示器以便在滚动条内查看选定显示器的音量。

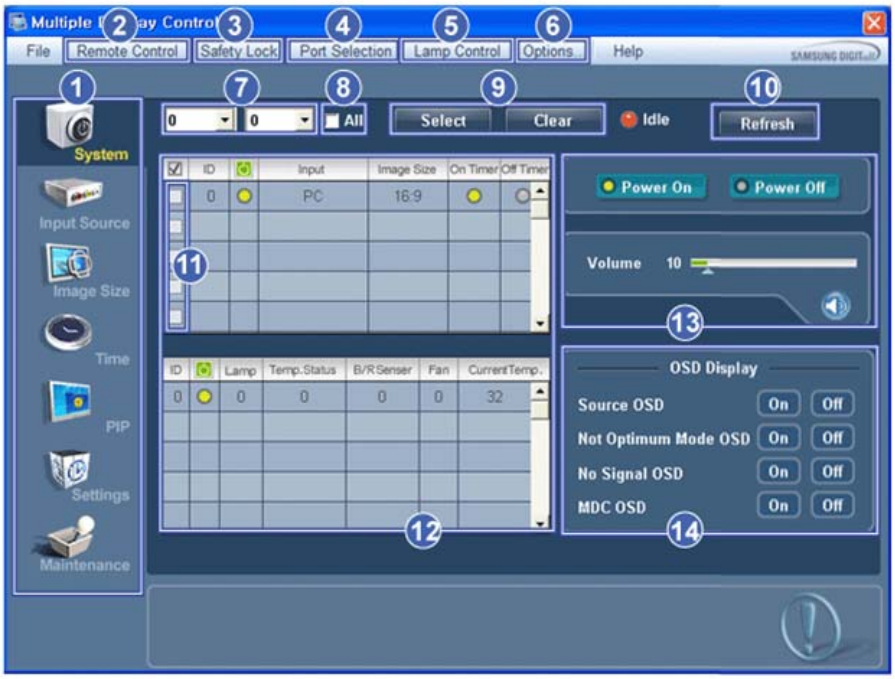

1 控制板
2 Remote Control
3 Safety Lock
4 Port Selection
5 Lamp Control
6 Option...
7 下拉选择器
8 All
9 选择按钮
10 Refresh
11 显示选项
12 信息栅格
13 控制工具
14 OSD Display

---

1. 用控制板切换到各个屏幕。
2. 使您可以启用或禁用显示器的遥控信号接收功能。
3. 设置 Safety Lock（安全锁）功能。
   设置了锁定功能后，您只能操控遥控器和设备上的电源和锁定按钮。
4. PC 串行端口的设置可以更改。 最初的设置值为 COM1。
5. 选择一种 Lamp 调节模式。
6. 调整 LFD ID 数量和重复搜索频率。
7. 定义 LFD ID 的显示范围。您可以使用 Select 或 Clear 按钮选择或取消选择显示的 ID。
8. 可以选择或取消选择所有显示器。
9. 选择 (Select) 或取消选择 (Clear) 经过 7 和 8 配置后所显示的 LFD ID。
10. 该按钮用于搜索显示器。最大数量在 Max LFD Id 字段显示。
11. 从“显示器选择”中选择一个显示器。
12. 使用栅格可查看所选显示器的概要信息。
13. 用“控制工具”控制显示器。
14. 将 OSD 功能切换到 On/Off。
    - 可能不受支持，视具体产品而定。

<注> 遥控启用 / 禁用功能无论是否开机均可操作 ， 并且适用于所有连接到 MDC 的显示器。 但是，不管在 MDC 关闭时所有显示器的遥控信号接收功能状态如何，在 MDC 时关闭时这些功能均被初始化为启用。

Port Selection

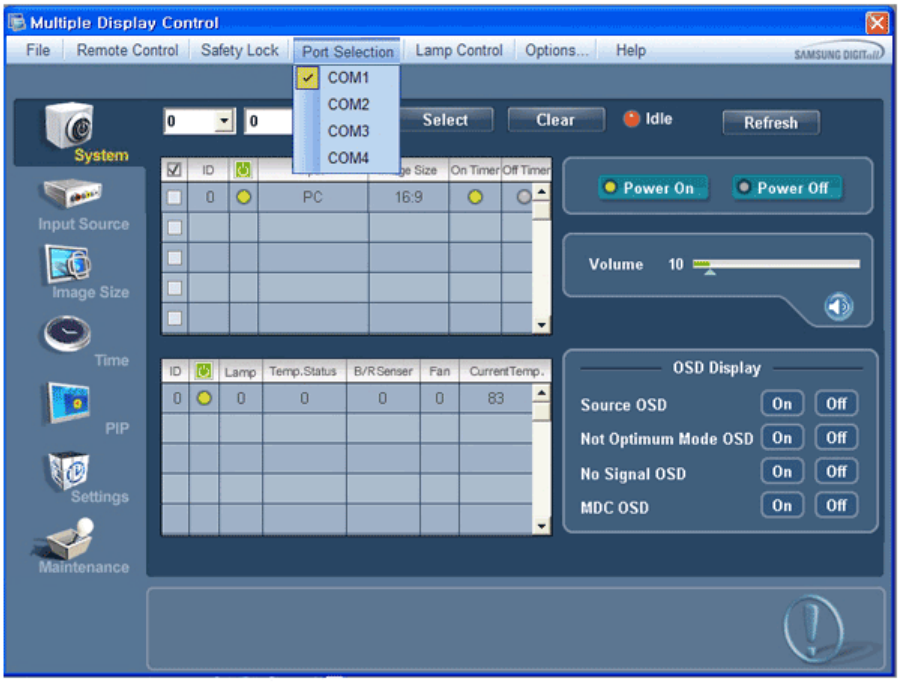

1. Multiple Display Control（多显示器控制）最初的设置值为 COM1。
2. 如果使用 COM1 以外的任何端口，则 COM1 至 COM4 之间的端口可以在 Port Selection Menu（端口选择菜单）上进行选择。
3. 如果没有选择与显示器连接（使用串行电缆）的准确端口名，那么通信将无法进行。
4. 所选择的端口会存储在程序中并可用于下一个程序。

System

1. 单击主菜单中的 <cf colour="0xff">System</cf> 打开系统调整屏幕。

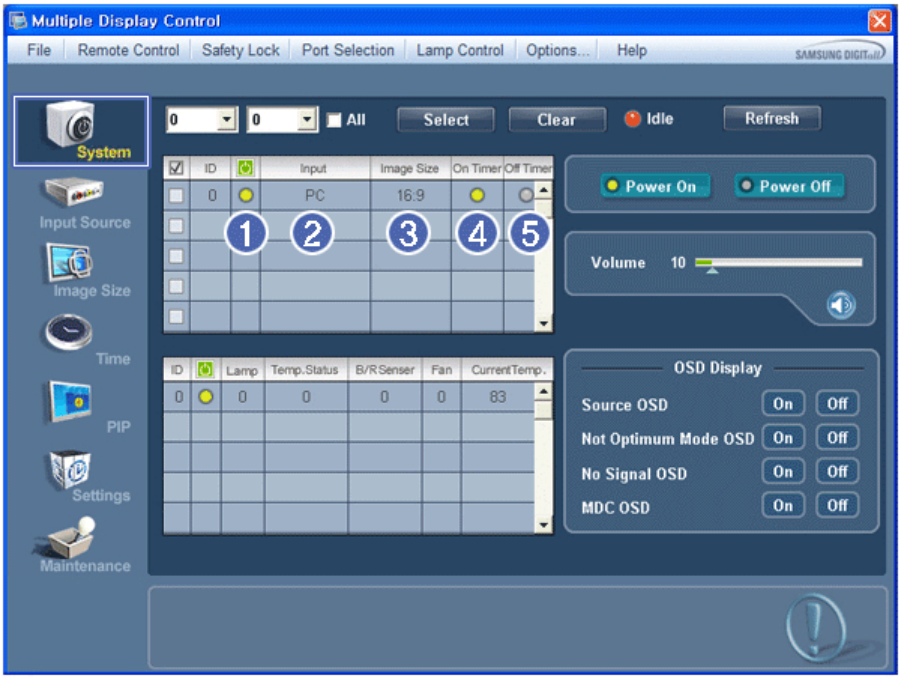

✱ 信息窗格显示System所需的某些基本信息。

1) (Power Status(电源状态))

2) Input

3) Image Size
4) On Timer
5) Off Timer

2. 使用 Select 按钮或复选框选择想要调节的显示器。

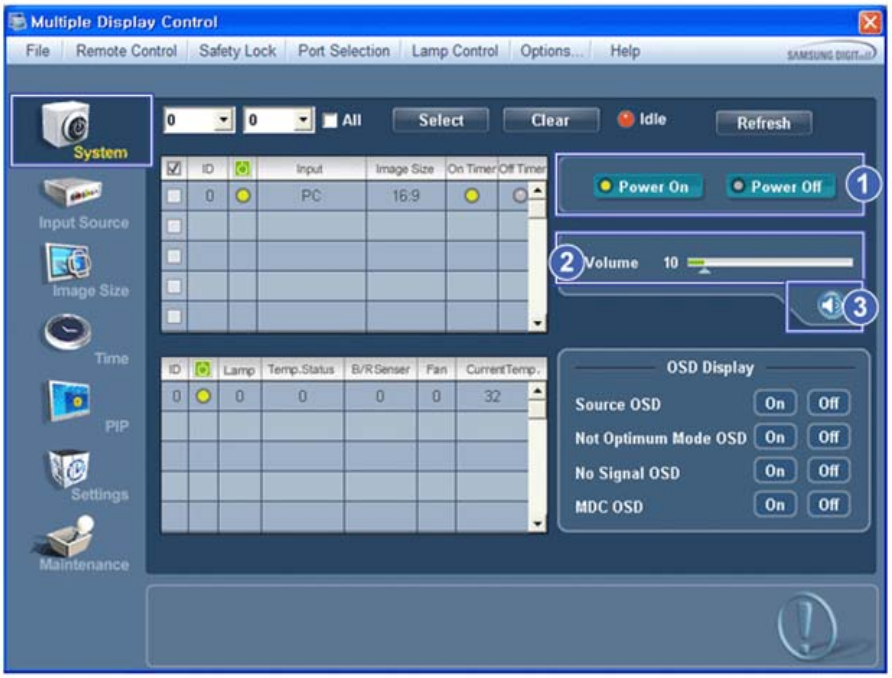

✱ ☑ System使您可以控制选定显示器的某些功能。

1) Power On/Off
- 打开或关闭选定显示器的电源。

2) Volume
- 控制选定显示器的音量级别。
从显示器接收选定显示器的音量级别并将音量级别显示在滚动条内。

（如果您取消选择一个或所有显示器，将恢复默认值 10。 ）

3) Mute On/Off(打开/关闭静音)
- 打开或关闭选定显示器的静音功能。
一次选择一台显示器时 ， 如果选定的显示器已经设置为 MUTE （ 静音 ）， 您必须标记 MUTE （ 静音 ） 显示器。
（取消选择或选择 Select All （全选）时，显示的值返回到默认值）

✱ **音量和静音功能只适合电源状态为 ON （ 开 ） 的显示器。**

3. 使用 Select 按钮或复选框选择想要调节的显示器。

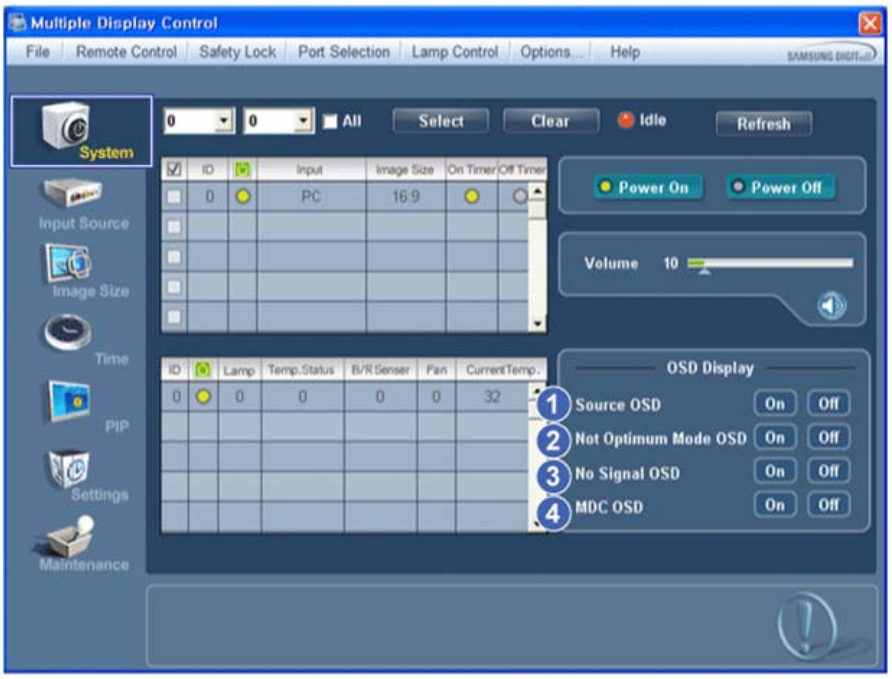

1) Source OSD
   - 设置是否显示 Source OSD，它可指示 Source 的更改。
2) Not Optimum Mode OSD
   - 设置是否显示 Optimum Mode OSD，它可指示当前的模式是否不受支持。
3) No Signal OSD
   - 设置是否显示 No Signal OSD，它可指示无信号状态。
4) MDC OSD
   - 设置是否显示 MDC OSD，它可指示使用 MDC 进行的设置更改。

Input Source

1. 单击控制板中的 Input Source （ 输入源 ）， Input Source （ 输入源 ） 屏幕出现。
   使用 Select 按钮或复选框选择想要调节的显示器。

• TV Mode

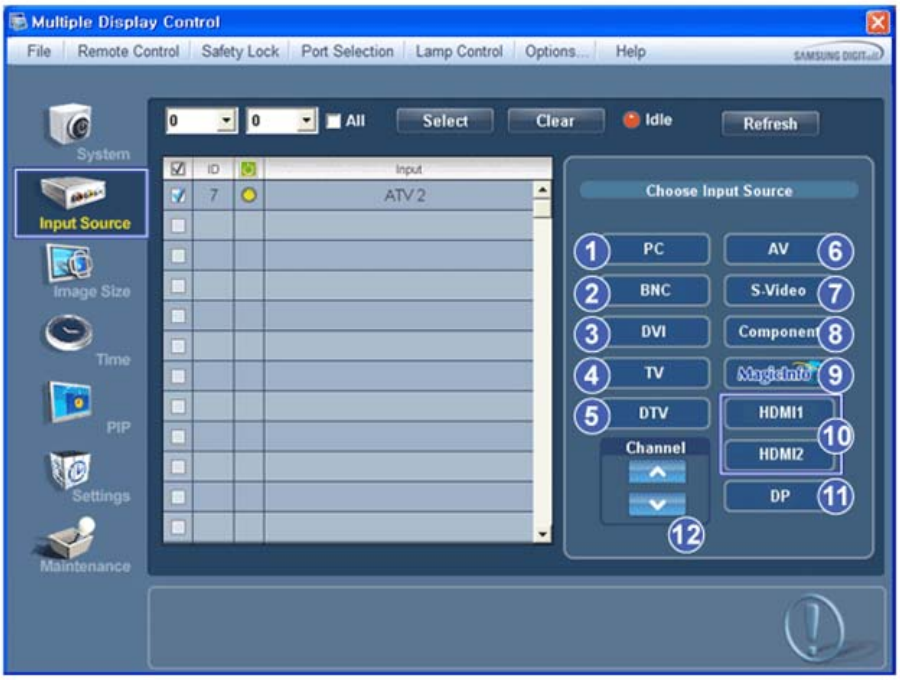

• PC Mode

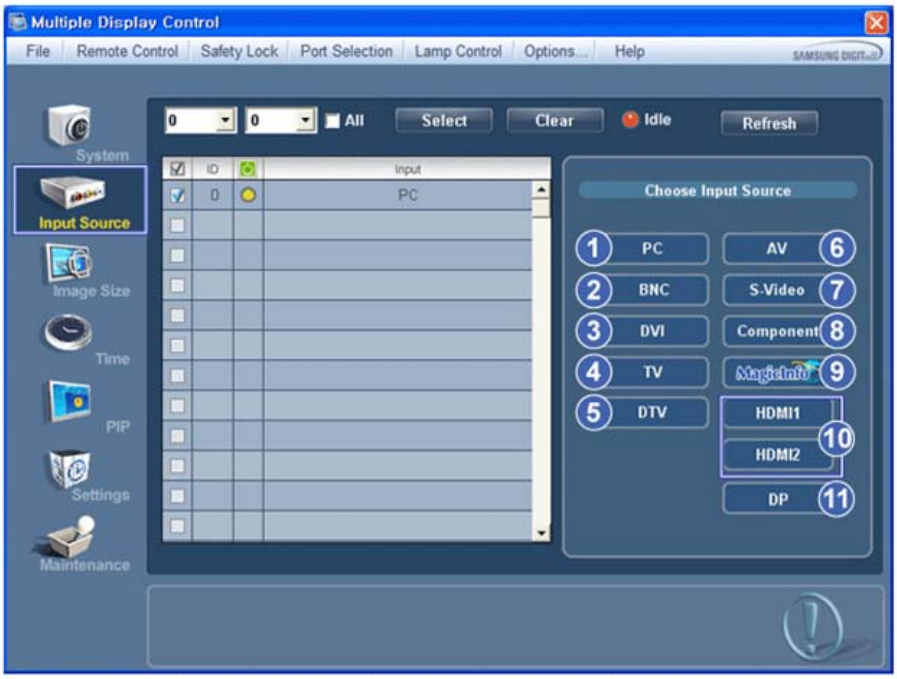

✱ 信息窗格显示输入源控制所需的某些基本信息。

1) PC
   - 将选定显示器的输入源更改为 PC。
2) BNC
   - 将选定显示器的输入源更改为 BNC。
3) DVI
   - 将选定显示器的输入源更改为 DVI。
4) TV
   - 将选定显示器的输入源更改为 TV.
5) DTV
   - 将选定显示器的输入源更改为 DTV.
6) AV
   - 将选定显示器的输入源更改为 AV。
7) S-Video

- 将选定显示器的输入源更改为 S-Video。

8) Component
- 将选定显示器的输入源更改为 Component(分量)。

9) MagicInfo
- MagicInfo 输入来源仅可在 MagicInfo 模式下运行。

10) HDMI1/HDMI2
- 将选定显示器的输入源更改为 HDMI.

11) DP
- 将选定 Display 的输入源切换为 DP。

12) Channel
- 如果 Input Source（输入源）是电视，则会出现频道箭头。

*** HDMI2 可能不受支持，视具体产品而定。**
*** DP 可能不受支持，视具体产品而定。**
*** 电视源仅能在具有电视功能的产品中选择，而且只有在输入源为电视时方可进行频道控制。**
*** 输入源控制只适合电源状态为 ON （ 开 ） 的显示器。**

Image Size

PC, BNC, DVI, DP

1. 单击控制板中的 Image Size （ 画面大小 ）， Image Size （ 画面大小 ） 屏幕出现。

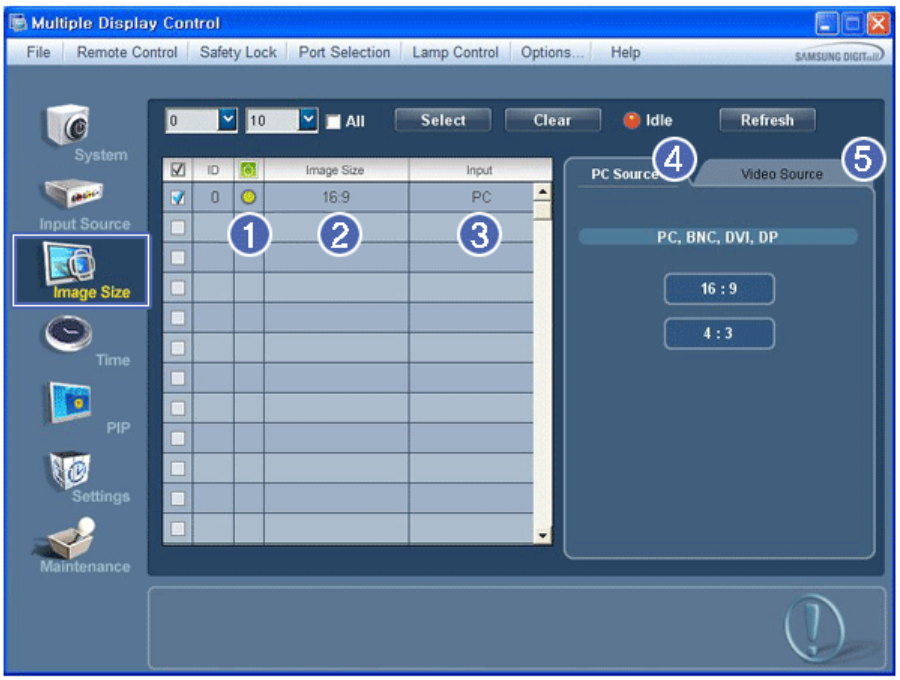

* 信息窗格显示画面大小控制所需的某些基本信息。

1) (Power Status(电源状态))
- 显示当前显示器的电源状态。

2) Image Size
- 信息栅格仅显示输入源为 PC、BNC、DVI 和 DP 的显示器。

3) Input
- 信息窗格只显示输入源为 PC、 BNC、DVI 和 DP 的显示器。

4) PC Source
- 单击 Image Size （ 画面大小 ） 时 ， PC、 BNC、DVI 和 DP 选项卡首先出现。
- 画面大小控制按钮控制 PC、 BNC、DVI模式的画面大小。

5) Video Source
- 点击 Video Source（视频源）选项卡，以控制各个 Input Source（输入源）的 Image Size（图像尺寸）。

*** MagicInfo 输入来源仅可在 MagicInfo 模式下运行。**
*** 电视源仅能在具有电视功能的产品中选择。**
*** 画面大小控制只适合电源状态为 ON （ 开 ） 的显示器。**

Image Size

TV, AV, S-Video, Component, DVI(HDCP), HDMI1, HDMI2, DTV.

1. 单击控制板中的 Image Size （ 画面大小 ）， Image Size （ 画面大小 ） 屏幕出现。

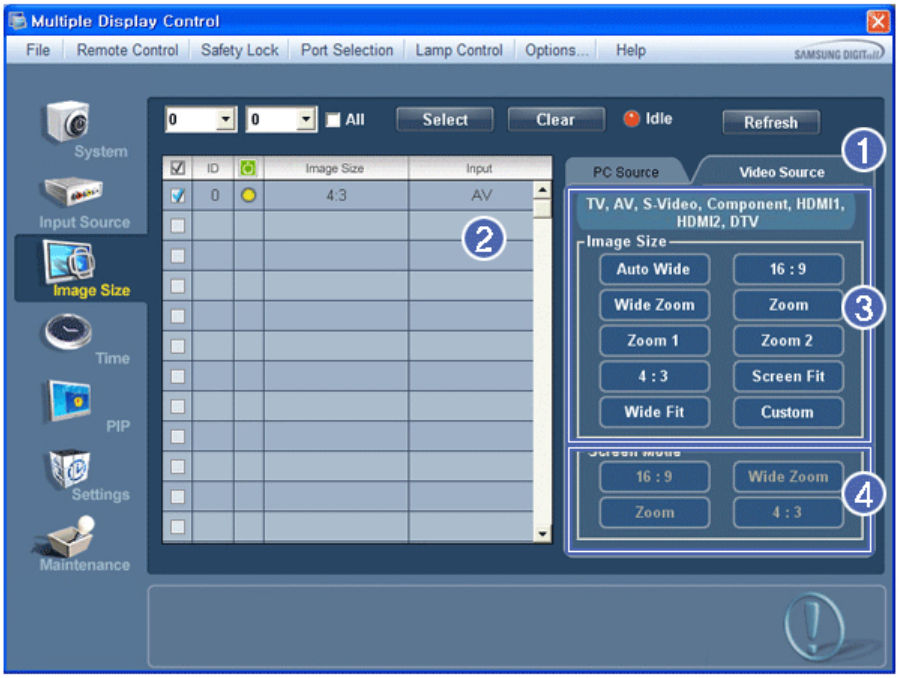

✱ 信息窗格显示画面大小控制所需的某些基本信息。

1) 单击 AV, S-Video, Component（分量）, HDMI1, HDMI2, DTV 选项卡以调整AV, S-Video, Component（分量）, HDMI, DTV的画面大小。
使用 Select 按钮或复选框选择想要调节的显示器。

2) 信息窗格只显示将AV, S-Video, Component（分量）, HDMI1, HDMI2, DTV作为输入源的显示器。

3) 随机切换选定显示器的画面大小。

4) 连接电视（仅限于 PAL）并将 Image Size（图像尺寸）项设置为 Auto Wide（自动宽度）后方可调节屏幕模式。

✱ **HDMI2 可能不受支持，视具体产品而定。**

✱ **Custom 可能不受支持，视具体产品而定。**

✱ **MagicInfo 输入来源仅可在 MagicInfo 模式下运行。**

✱ **当组合和 DVI (HDCP) 的输入信号类型为 720p 或 1080i 时，Auto Wide（自动宽度）、Zoom1（放大 1）和 Zoom2（放大 2）不可用。**
Auto Wide 模式仅适用于 TV、AV 和 S-Video。

✱ **电视源仅能在具有电视功能的产品中选择。**

✱ **画面大小控制只适合电源状态为 ON （ 开 ） 的显示器。**

Time

1. 单击控制板中的 Time （ 时间 ）， Time Control （ 时间控制 ） 屏幕出现。

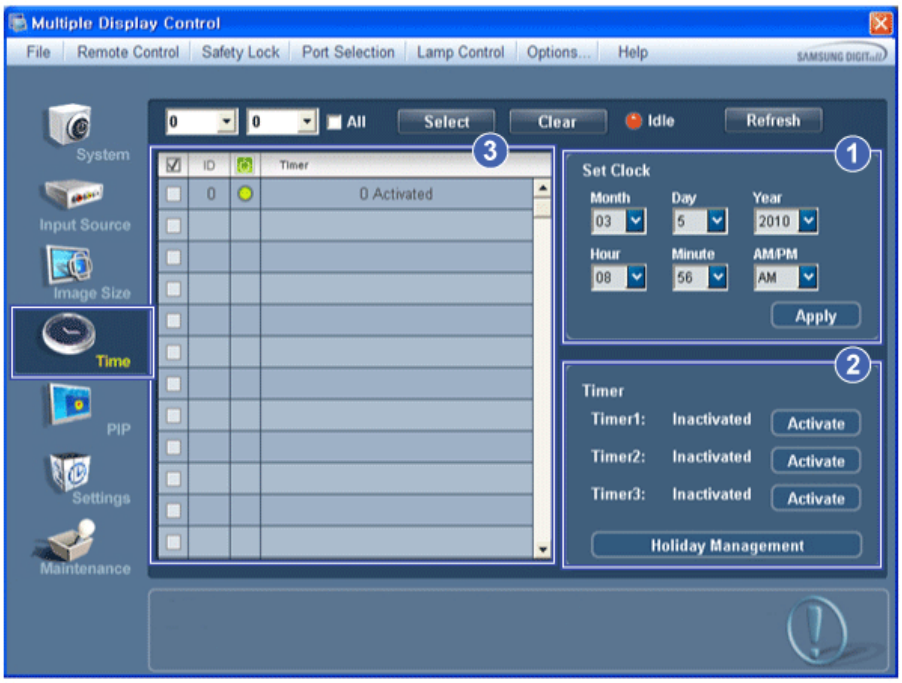

✱ 信息窗格显示时间控制所需的某些基本信息。

1) Set clock
   - 为选定显示器设置当前时间（计算机时间）。
   - 要更改当前时间，首先更改计算机时间。

2) Timer
   - 设置 Timer1、Timer2、Timer3 和 Holiday Management。

3) 显示 Timer 是否已被激活。

✱ **MagicInfo 输入来源仅可在 MagicInfo 模式下运行。**

✱ **电视源仅能在具有电视功能的产品中选择。**

✱ **时间控制只适合电源状态为 ON （ 开 ） 的显示器。**

Time

设置 Timer 和 Holiday Management

1. 设置 Timer1、Timer2 和 Timer3

1) On Time
   - 设置选定显示器的开机时间，包括小时、分钟和 AM/PM。
2) Off Time
   - 设置选定显示器的关机时间，包括小时、分钟和 AM/PM。
3) Volume
   - 选择选定显示器开机时的音量。
4) Source
   - 选择选定显示器开机时所显示的外部输入源。
5) Holiday
   - 将 Holiday Management 功能应用到 Timer。
6) Repeat
   - 可用选项包括 Once、EveryDay、Mon~Fri、Mon~Sat、Sat~Sun 和 Manual。
     - Once: Timer 仅启用一次。
     - EveryDay: Timer 每日重复。
     - Mon~Fri: Timer 周一至周五重复。
     - Mon~Sat: Timer 周一至周六重复。
     - Sat~Sun: Timer 周六和周日启用。
     - Manual: 请选择要在星期几启用定时器。

2. 设置 Holiday Management

使用 Holiday Management 功能可指定不使用 Timer 进行显示器开机或关机的日期。

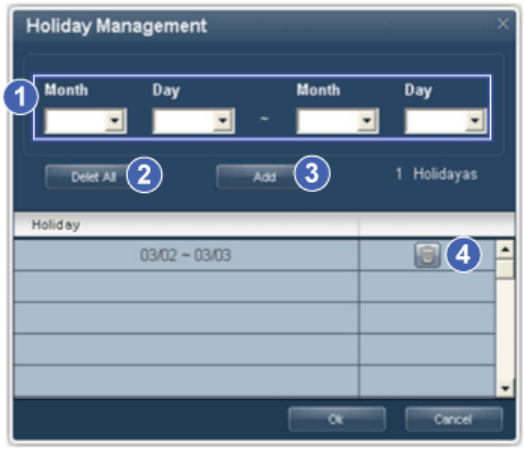

1) 指定日期。
2) Delete All
   - 删除所有假期。

3) Add
- 添加指定日期。

4)
- 删除选定行的日程表。

* 在 Timer 设置菜单中可打开或关闭 Holiday Management 功能。
* MagicInfo 输入来源仅可在 MagicInfo 模式下运行。
* 电视源仅能在具有电视功能的产品中选择。
* 时间控制只适合电源状态为 ON （ 开 ） 的显示器。
* 如果在 On Time 模式中将 Source 设置为 TV，则仅对 TV 启用。
* 如果在 On Time 模式中将 Source 设置为 MagicInfo，则仅对安装有 MagicInfo 的型号启用。

PIP

PIP Size

1. 单击控制板中的 PIP （ 画中画 ）， PIP （ 画中画 ） 控制屏幕出现。
使用 Select 按钮或复选框选择想要调节的显示器。

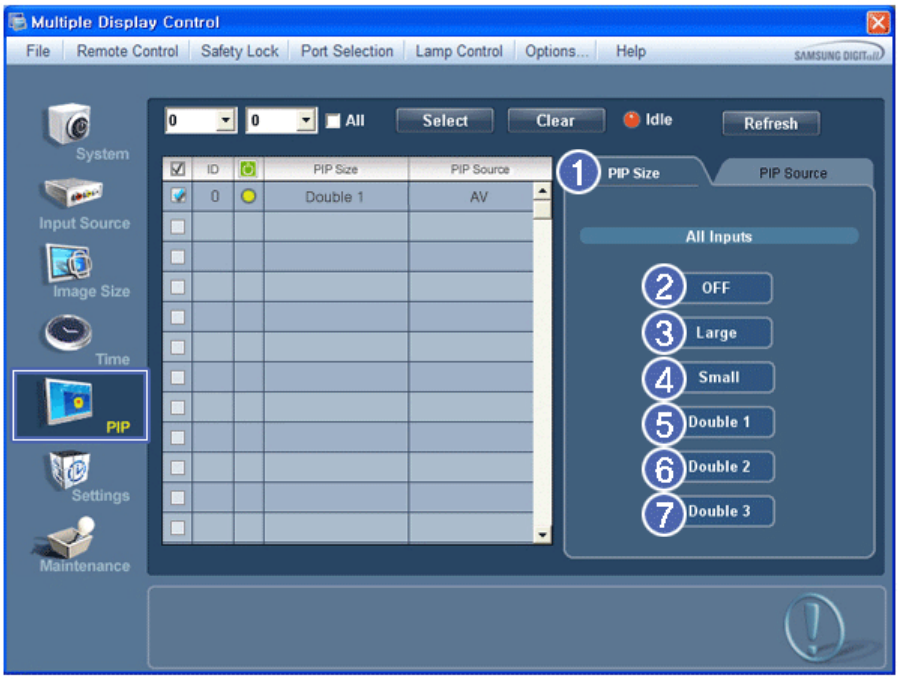

* 信息窗格显示画中画大小控制所需的某些基本信息。

1) PIP Size
- 显示使用中的显示器的当前画中画大小。

2) OFF
- 关闭选定显示器的 PIP。

3) Large
- 打开选定显示器的画中画并更改大小到Large 1 。

4) Small
- 打开选定显示器的画中画并更改大小到Small 1 。

5) Double 1
- 打开选定显示器的画中画并更改大小到双画面 1 。

6) Double 2
- 打开选定显示器的画中画并更改大小到双画面 2 。

7) Double 3 (Picture By Picture （画旁画）)
- 打开所选画面的 PBP，然后将尺寸更改为 Double 3。

* MagicInfo 输入来源仅可在 MagicInfo 模式下运行。
* 电视源仅能在具有电视功能的产品中选择。
* 可通过打开显示器电源控制画中画大小。

PIP

PIP Source

1. 单击控制板中的 PIP （ 画中画 ）， PIP （ 画中画 ） 控制屏幕出现。

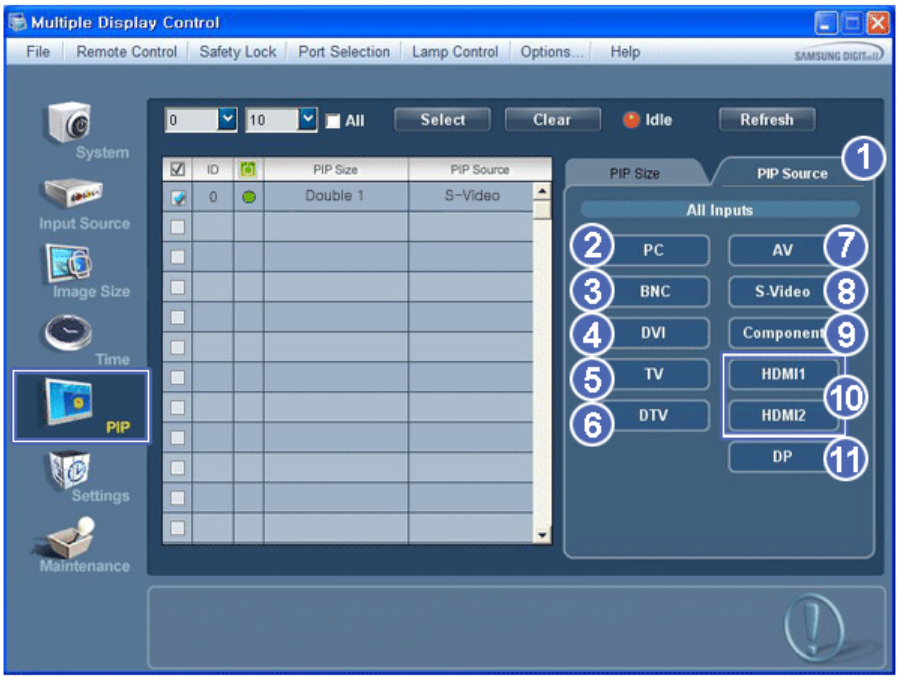

✱ 信息窗格显示画中画信号源控制所需的某些基本信息。

1) PIP Source
   - 可通过打开显示器电源控制画中画大小。
2) PC
   - 将选定显示器的画中画信号源更改为 PC。
3) BNC
   - 将选定显示器的画中画信号源更改为 BNC。
4) DVI
   - 将选定显示器的画中画信号源更改为 DVI。
5) TV
   - 将选定显示器的画中画信号源更改为 TV。
6) DTV
   - 将选定显示器的画中画信号源更改为 DTV。
7) AV
   - 将选定显示器的画中画信号源更改为 AV。
8) S-Video
   - 将选定显示器的画中画信号源更改为 S-Video。
9) Component
   - 将选定显示器的画中画信号源更改为 Component（ 分量 ）。
10) HDMI1/HDMI2
   - 将选定显示器的 PIP 输入源切换为 DP。
10) DP
   - 将选定显示器的画中画信号源更改为 HDMI。

✱ **HDMI2 可能不受支持，视具体产品而定。**

✱ **DP 可能不受支持，视具体产品而定。**

✱ **有些 PIP 输入源可能无法使用，这取决于主屏幕的输入源类型。**

✱ **MagicInfo 输入来源仅可在 MagicInfo 模式下运行。**

✱ **PIP 控制功能只适合电源状态为 ON（开）和 PIP 功能设置为 ON（开）的显示器。**

Settings

Picture

1. 单击控制板中的 Settings （ 设置 ）， Settings （ 设置 ） 控制屏幕出现。

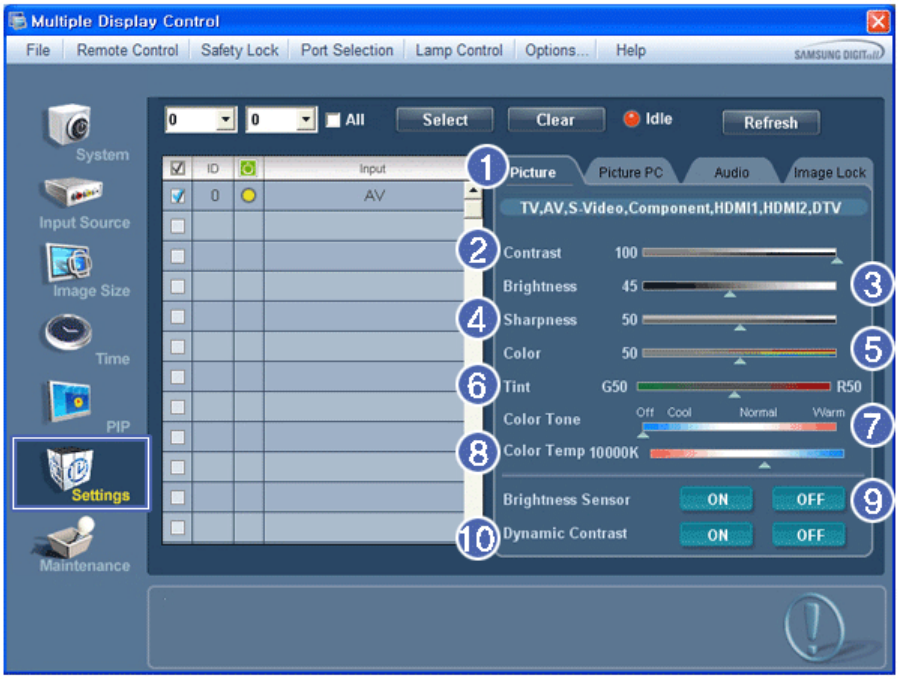

✱ 调节 Picture 所需的基本信息在主菜单中显示。如果选择其中一个连接的显示器，将显示所选显示器的设置；如果单击 All 和 Select 选择所有显示器，将显示默认设置。如果屏幕中的值发生变化，当前模式将自动切换到自定义模式。

1) Picture
   - 只适用于 TV, AV, S-Video, Component (分量), HDMI1, HDMI2, DTV。
2) Contrast
   - 调整选定显示器的 对比度 。
3) Brightness
   - 调整选定显示器的 亮度 。
4) Sharpness
   - 调整选定显示器的 清晰度 。
5) Color
   - 调整选定显示器的 色彩 。
6) Tint
   - 调整选定显示器的 色调 。
7) Color Tone
   - 调整选定显示器的 Color Tone。
8) Color Temp
   - 调整所选显示器的 Color Temp。
9) Brightness Sensor
   - 调整所选显示器的 Brightness Sensor。
10) Dynamic Contrast
   - 调整所选显示器的 Dynamic Contrast。

✱ **HDMI2 可能不受支持，视具体产品而定。**
✱ **Brightness Sensor 可能不受支持，视具体产品而定。**
✱ **MagicInfo 输入来源仅可在 MagicInfo 模式下运行。**
✱ **仅当色温设置为 关 时，才能启用此功能。**
✱ **电视源仅能在具有电视功能的产品中选择。**
✱ **此功能仅在显示器电源状态为“开”时才有效，如果未进行设置，则使用出厂默认显示设置。**

Settings

Picture

1. 单击控制板中的 Settings (设置)， Settings (设置) 控制屏幕出现。

✱ 显示调节设置所需的基本信息。如果选择一个显示器 ID，相应 SET 的设置将被导入并显示在滑块中；如果单击 All 和 Select 选择所有显示器 ID，将显示默认设置。如果屏幕中的值发生变化，当前模式将自动切换到自定义模式。

1) Picture PC
   - 仅适用于 PC、BNC、DVI 和 DP。
2) Contrast
   - 调整选定显示器的 对比度 。
3) Brightness
   - 调整选定显示器的 亮度 。
4) Red
   - 调整选定显示器的 色温。
5) Green
   - 调整选定显示器的 色温。
6) Blue
   - 调整选定显示器的 色温。
7) Color Tone
   - 调整选定显示器的 Color Tone。
8) Color Temp
   - 调整所选显示器的 Color Temp。
9) Brightness Sensor
   - 调整所选显示器的 Brightness Sensor。
10) Dynamic Contrast
   - 调整所选显示器的 Dynamic Contrast。

✱ **DP 可能不受支持，视具体产品而定。**

✱ **MagicInfo 输入来源仅可在 MagicInfo 模式下运行。**

✱ **电视源仅能在具有电视功能的产品中选择。**

✱ **仅当色温设置为 关 时，才能启用此功能。**

✱ **此功能仅在显示器电源状态为“开”时才有效，如果未进行设置，则使用出厂默认显示设置。**

Settings

Audio

1. 单击控制板中的 Settings （ 设置 ）， Settings （ 设置 ） 控制屏幕出现。

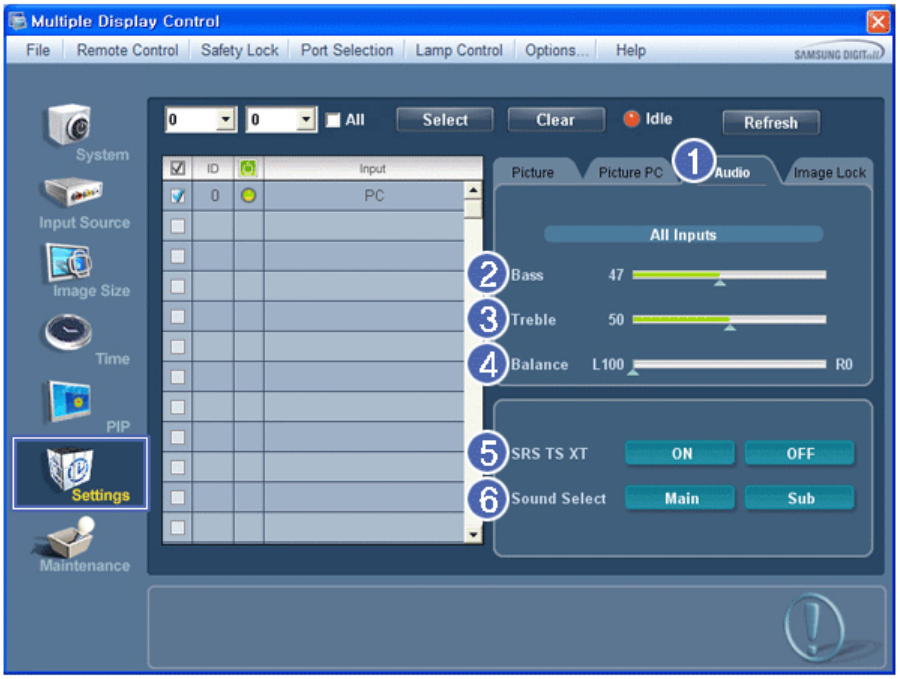

✱ 调节 Audio 所需的基本信息在显示窗口中显示。如果选择一个显示器 ID，相应 SET 的设置将被导入并显示在滑块中；如果单击 All 和 Select 选择所有显示器 ID，将显示默认设置。如果屏幕中的值发生变化，当前模式将自动切换到自定义模式。

1) Audio
 - 控制所有输入源的音频置。

2) Bass
 - 控制所有输入源的低音置。

3) Treble
 - 控制所有输入源的高音置。

4) Balance
 - 控制所有输入源的平衡置。

5) SRS TS XT
 - 打开 / 关闭所选显示器的SRS TS XT伴音。

6) 伴音选择
 - 画中画功能打开时选择主画面中的声音或画中画的声音。

✱ **MagicInfo 输入来源仅可在 MagicInfo 模式下运行。**

✱ **电视源仅能在具有电视功能的产品中选择。**

✱ **此功能仅在显示器电源状态为“开”时才有效，如果未进行设置，则使用出厂默认显示设置。**

Settings

Image Lock

1. 单击控制板中的 Settings （ 设置 ）， Settings （ 设置 ） 控制屏幕出现。

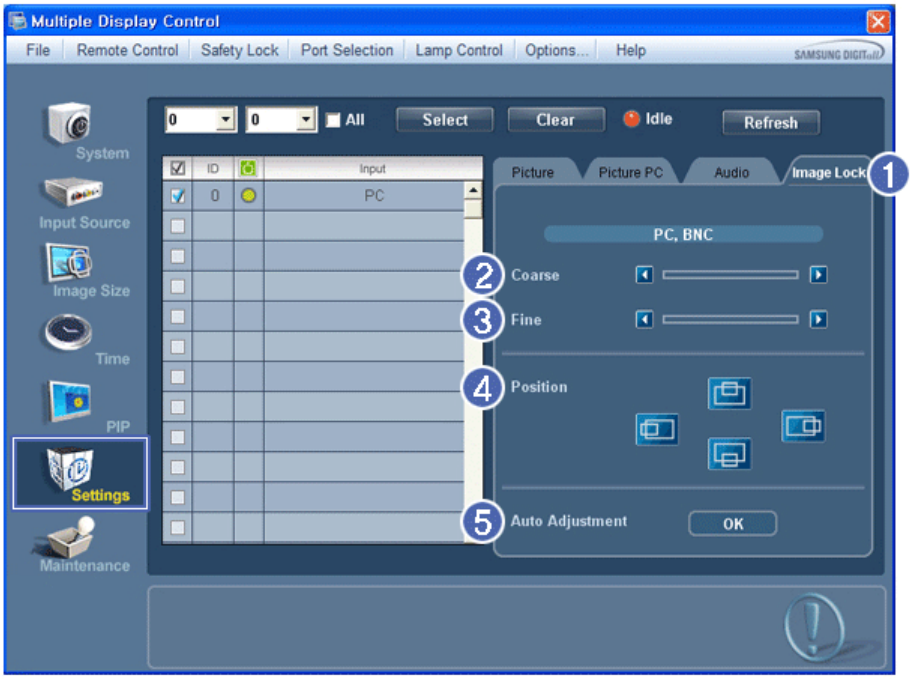

✱ 信息窗格显示设置控制所需的某些基本信息。

1) Image Lock
   - 只适用于 PC, BNC。

2) Coarse
   - 调整选定显示器的 粗调 。

3) Fine
   - 调整选定显示器的 微调 。

4) Position
   - 调整选定显示器的位置。

5) Auto Adjustment
   - 自调节到传入计算机信号。

✱ **MagicInfo 输入来源仅可在 MagicInfo 模式下运行。**

✱ **电视源仅能在具有电视功能的产品中选择。**

✱ **置控制只适合电源状态为 ON （ 开 ） 的显示器。**

Maintenance

Lamp Control

1. 单击主控制板中的 "Maintenance"（维护）图标，显示维护屏幕。

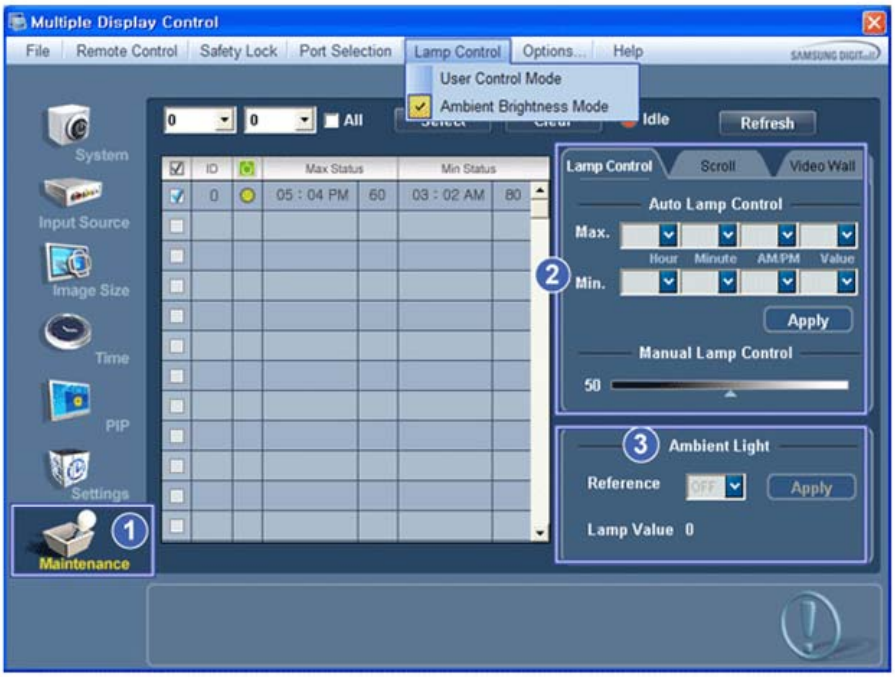

✱ 显示几项基本数据的“信息窗格”出现。

1) Maintenance
   - 允许所有输入源运行 Maintenance Control（维护控制）功能。

2) Lamp Control
   - 在规定的时间自动调整选定显示器的背光。
     如果您使用 Auto Lamp Control 进行调节，Manual Lamp Control 将自动关闭。
   - 可以在任何时间调整选定显示器的背光。
     如果您使用 Manual Lamp Control 进行调节，Auto Lamp Control 将自动关闭。

3) Ambient Light
   - 检测指定显示器的环境光线强度，并自动调节画面亮度。
   - 您可以根据环境光线强度指定 Reference 值，并指定一台显示器，用以自动确定 Lamp Value（光源的光线强度）。

✱ 仅配有亮度传感器的型号支持 Ambient Light，并且在 Lamp Control 菜单中选择 Ambient Brightness Mode 后，该功能才会被启用。

✱ 在 Lamp Control 菜单中选择 User Control Mode 后，Auto Lamp Control 和 Manual Lamp Control 才会被启用。

✱ 维护控制功能只适合电源状态为 ON（开）的显示器。

✱ MagicInfo 输入来源仅可在 MagicInfo 模式下运行。

✱ 电视源仅能在具有电视功能的产品中选择。

Maintenance

Scroll

1. 单击主控制板中的 "Maintenance"（维护）图标，显示维护屏幕。

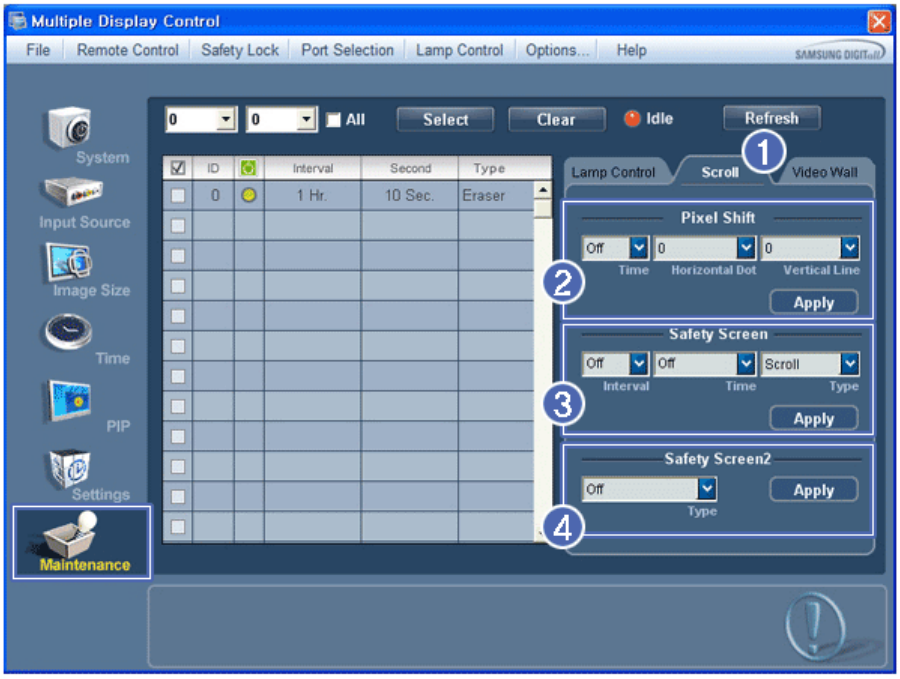

1) Scroll
   - 此功能用于清除残影，当静止画面长时间在选定屏幕上显示时可能出现这种情况。

2) Pixel Shift
   - 这样便可按照指定的时间间隔细调画面。

3) Safety Screen
   - Safety Screen（安全屏幕）功能用于防止残影，当静止画面长时间在屏幕上显示时可能出现这种情况。Interval item（时间间隔项）用于以小时为单位设置重复周期，Time（时间）项用于在必须使用 Safety Screen（安全屏幕）功能时设置时间。
     Type（类型）项可设置为 Scroll（滚动）、Pixel（像素）、Bar（条纹）、Eraser（擦除）、All White（全白）或 Pattern（图案）。

4) Safety Screen2
   - 此功能用于防止残影出现。在此功能中，您可选择和控制五 (5) 种 types（类型）。

*** Scroll type（滚动类型）下，Time（时间）项可设为 1、2、3、4 或 5。Bar（条纹）和 Eraser types（擦除类型）下，时间项可设为 10、20、30、40 或 50。All White（全白）和 Pattern type（图案类型）下，时间项可设为 1、5、10、20 或 30。**

*** MagicInfo 输入来源仅可在 MagicInfo 模式下运行。**

*** 电视源仅能在具有电视功能的产品中选择。**

*** 维护控制功能只适合电源状态为 ON（开）的显示器。**

Maintenance

Video Wall

1. 单击主控制板中的 "Maintenance"（维护）图标，显示维护屏幕。

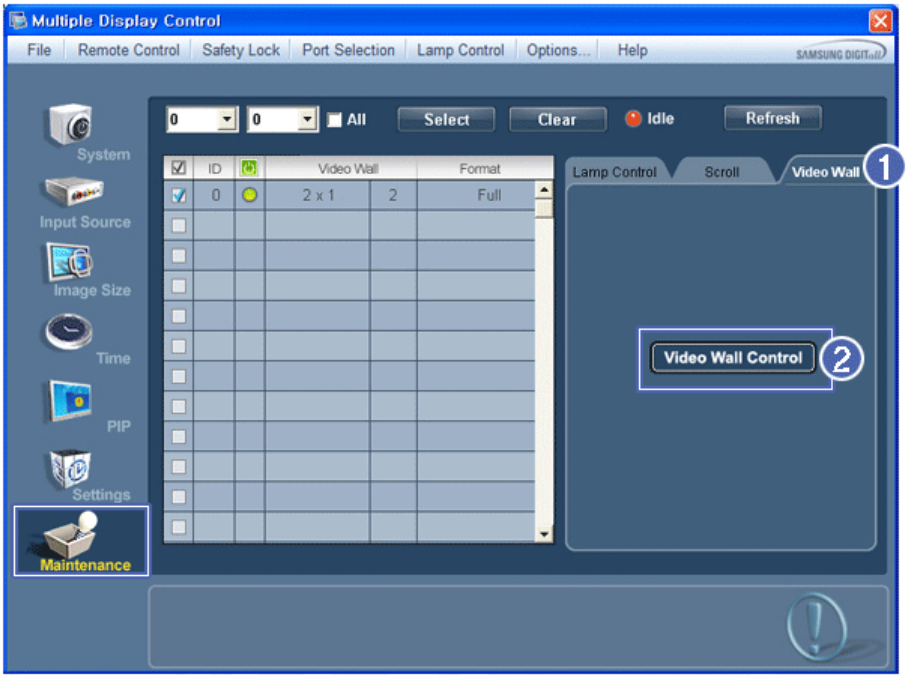

1) Videl Wall
- Video Wall 是一组拼接起来的视频屏幕，可让每个屏幕显示一幅完整画面的一部分或所有屏幕都显示相同的画面

2) Video Wall Control
- 可对 Video Wall 的属性进行配置。

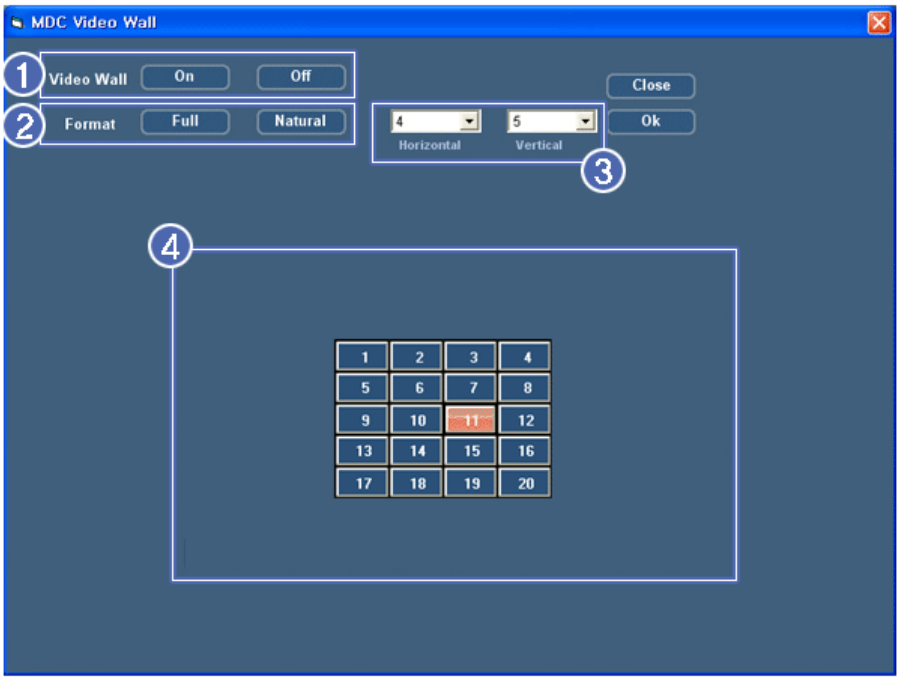

1) On / Off
- 打开/关闭所选显示器的 Video Wall（屏幕墙）功能。

2) Format
- 可选择格式以查看分割后的屏幕。

- Full

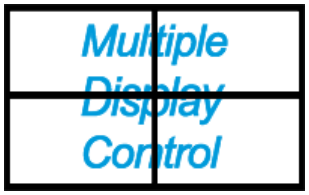

- Normal 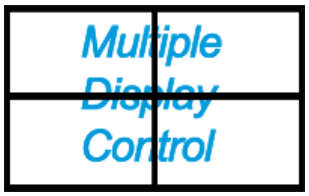

3) Video Wall (Screen divider)
   - 可用来分割屏幕。
     分割屏幕时可以选择不同布局的屏幕数。
     - 从 Screen divider（屏幕分割器）中选择一种模式。
     - 从 Display Selection（显示选择）中选择一种显示模式。
     - 按一下所选模式中的数字即可显示相应的画面。
     - 可排列的最大显示器数量：Horizontal X Vertical = 100
     - 一排可最多可排列 15 台显示器。如果将 Vertical 设置为 15，则 Horizontal 的最大值为 6；如果将 Horizontal 设置为 15，则 Vertical 的最大值为 6。

4) 查看分屏模式
   - 您可以使用 Screen Divider 设置来查看和更改屏幕布局。

Screen Divider 设置的范围可能因型号而异。
您不能在 MagicInfo 中启用此功能。
电视源仅能在具有电视功能的产品中选择。
维护控制功能只适合电源状态为 ON（开）的显示器。

Troubleshooting

1. 要控制的显示器未显示在System信息栅格中。
   - 检查 RS232C 的连接。 （ 检查是否正确连接到 Com1 端口 ）
   - 检查各个显示器 ， 查看连接的其他显示器是否具有相同的 ID 。如果显示器 ID 有重复，则将因数据冲突而不能正确检测到相同 ID 的显示器。
   - 对于支持 0 到 99 之间的设置 ID 的显示器，您必须将设置 ID 设为 0 到 99 之间的值。

   注: 检查显示器的设置 ID 是否为 0 到 99 之间的值（用显示器菜单设置该值）。

2. 您要控制的显示器没有出现在其他控制信息窗格中。
   - 检查显示器是否开机。 （ 可在电源控制信息窗格中进行检查 ）
   - 检查是否可更改显示器的输入源。

3. 对话框不断出现。
   - 检查是否选择了希望的显示器。 ☑

4. 同时设置了定时开机和定时关机，但显示不同的时间。
   - 应用当前时间以同步显示器时钟。

5. 以不正常的方式关闭遥控功能 ， 断开 RS-232C 电缆或退出程序时 ， 遥控器可能不能正常工作。 重新运行程序并再次打开遥控功能，以恢复正常的操作。

   <注> 本程序可能因通信线路中的问题或附近电器的干扰而不能正常工作

多显示器模式中的设定值显示

连接有多台显示器时，设置值如下所示。
1. 无选择： 显示出厂默认值。
2. 选择一台显示器 ： 取出并显示选定显示器的设置值。
3. 选择一台显示器 (ID1) 并添加另一台显示器 (ID3) ： 程序显示 ID 1 的设置值 ， 同时取出并显示 ID3 的设置值。
4. 如果单击 All 和 Select 同时选择了所有显示器，将恢复默认值。

Copyright© 2003-2010 Samsung Electronics Co. Ltd. All rights reserved.

Multiple Display Control
MDC System

介绍

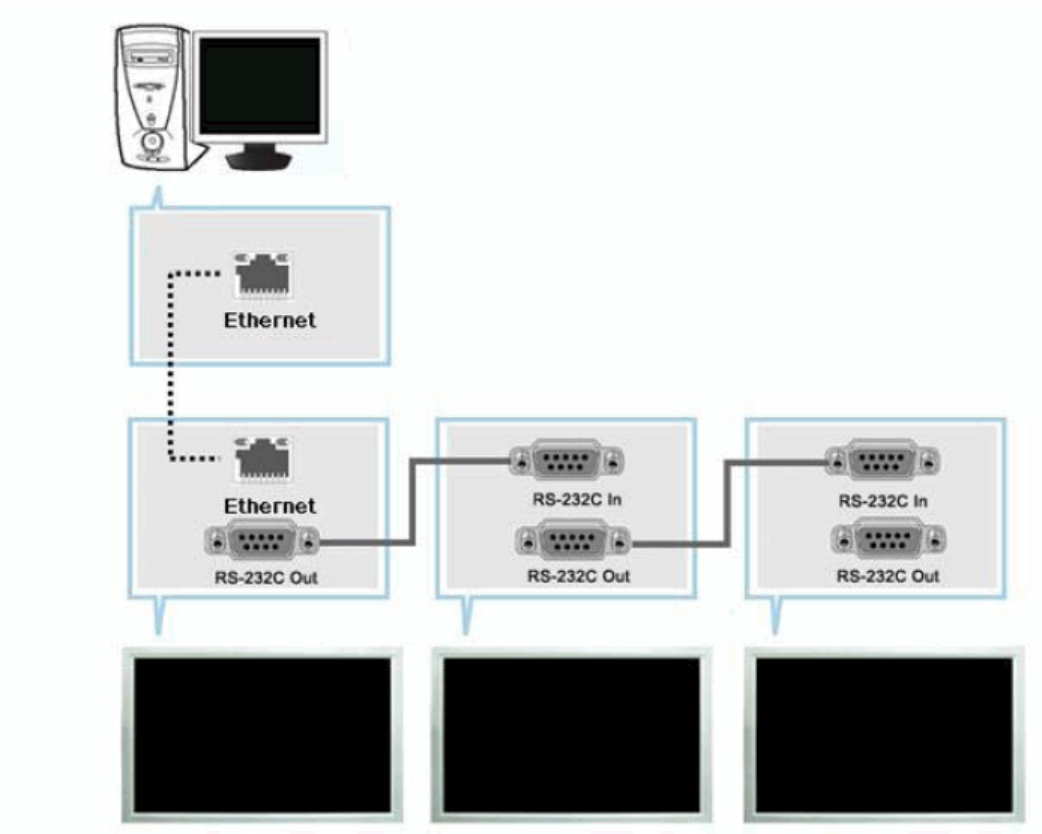

与过去使用串行数据通信规格 RS-232C 的方法不同，现在增加了
以太网功能。
输入 IP 地址，连接第一个显示设备和 PC。要连接到另一个显示设备，
请使用 RS-232C 串行缆线。参见上图。

Main Screen

Click Start > Program > Samsung > MDC System （多显示器控制）以启动程序。

选择一台显示器以便在滚动条内查看选定显示器的音量。

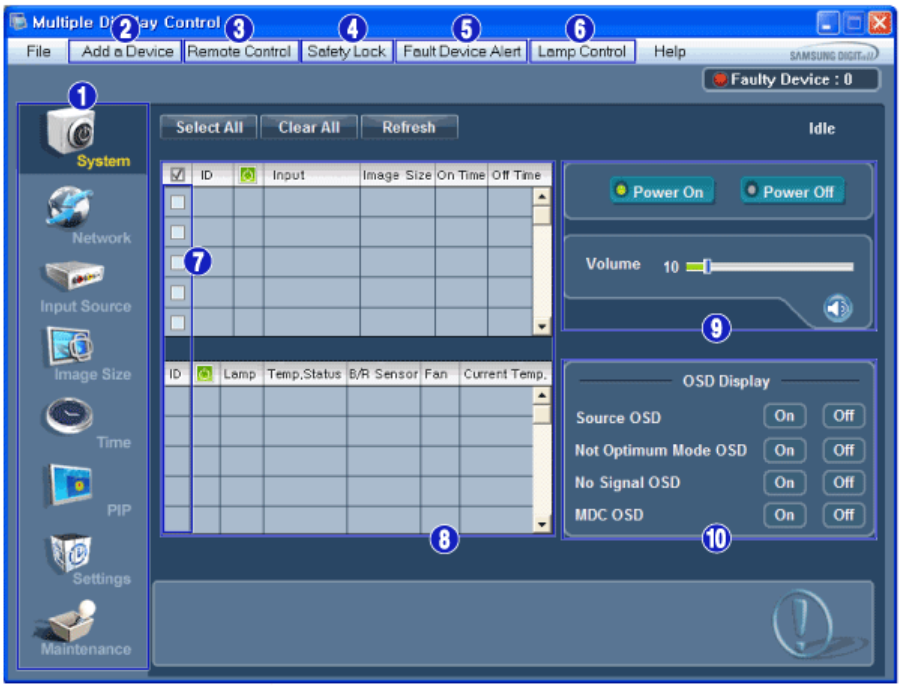

1 控制板
2 Add a Device
3 Remote Control
4 Safety Lock
5 Fault Device Alert
6 Lamp Control
7 显示选项
8 All
9 控制工具
10 OSD Display

---

1. 用控制板切换到各个屏幕。
2. 您可以通过输入显示器上配置的 IP 地址来添加设备。
3. 使您可以启用或禁用显示器的遥控信号接收功能。
4. 设置 Safety Lock（安全锁）功能。
   设置了锁定功能后，您只能操控遥控器和设备上的电源和锁定按钮。
5. 连接显示器失败时，将启用或禁用通过电子邮件传输结果的功能。
6. 选择一种 Lamp 调节模式。
7. 从“显示器选择”中选择一个显示器。
8. 可以选择或取消选择所有显示器。
9. 用“控制工具”控制显示器。
10. 将 OSD 功能切换到 On/Off。
    - 可能不受支持，视具体产品而定。

<注> 遥控启用 / 禁用功能无论是否开机均可操作 ， 并且适用于所有连接到 MDC 的显示器。 但是，不管在 MDC 关闭时所有显示器的遥控信号接收功能状态如何，在 MDC 时关闭时这些功能均被初始化为启用。

Add a Device

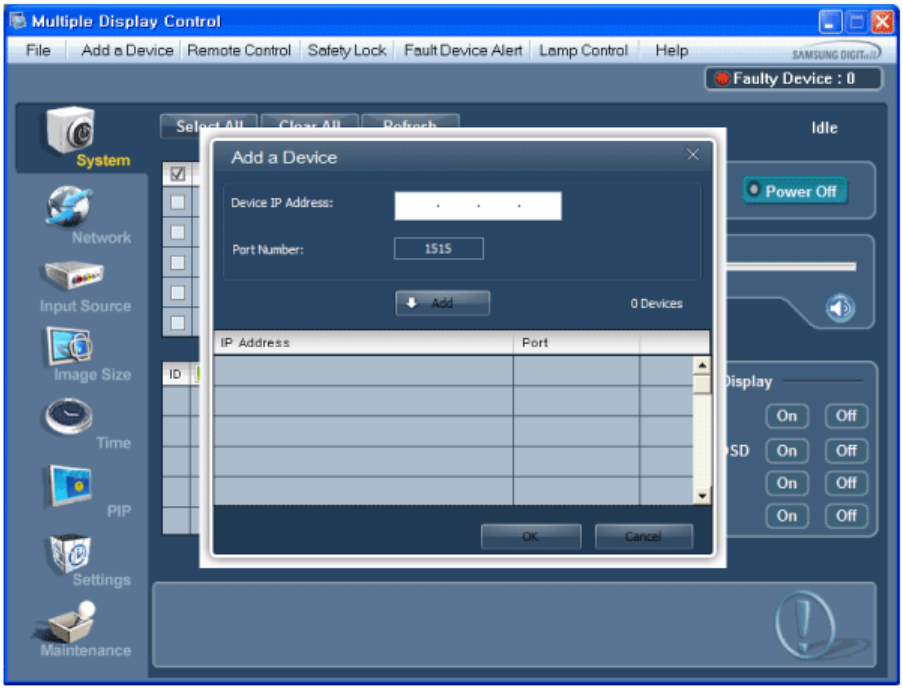

1. IP Adress -> ADD -> OK

System

1. 单击主菜单中的 System 打开系统调整屏幕。

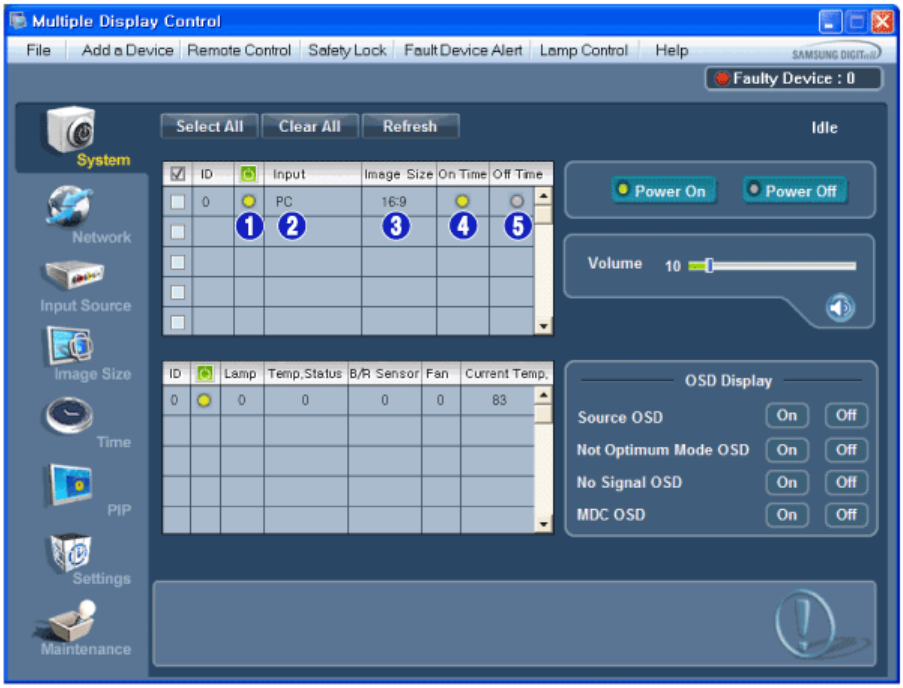

✱ 信息窗格显示电源控制所需的某些基本信息。

1) (Power Status(电源状态))

2) Input

3) Image Size

4) On Timer

5) Off Timer

2. 使用 Select 按钮或复选框选择想要调节的显示器。

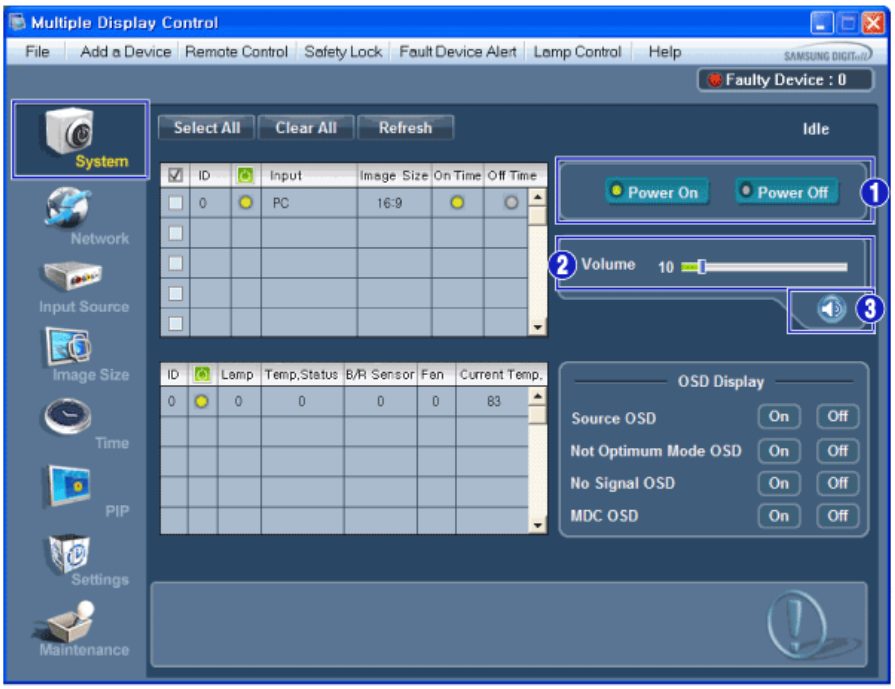

✱ ☑ 电源控制使您可以控制选定显示器的某些功能。

1) Power On/Off

- 打开或关闭选定显示器的电源。

2) Volume

- 控制选定显示器的音量级别。
  从显示器接收选定显示器的音量级别并将音量级别显示在滚动条内。

  （如果您取消选择一个或所有显示器，将恢复默认值 10。 ）

3) Mute On/Off(打开/关闭静音)

- 打开或关闭选定显示器的静音功能。
  一次选择一台显示器时 ， 如果选定的显示器已经设置为 MUTE （ 静音 ）， 您必须标记 MUTE （ 静音 ） 显示器。
  （取消选择或选择 Select All （全选）时，显示的值返回到默认值）

✱ **音量和静音功能只适合电源状态为 ON （ 开 ） 的显示器。**

3. 使用 Select 按钮或复选框选择想要调节的显示器。

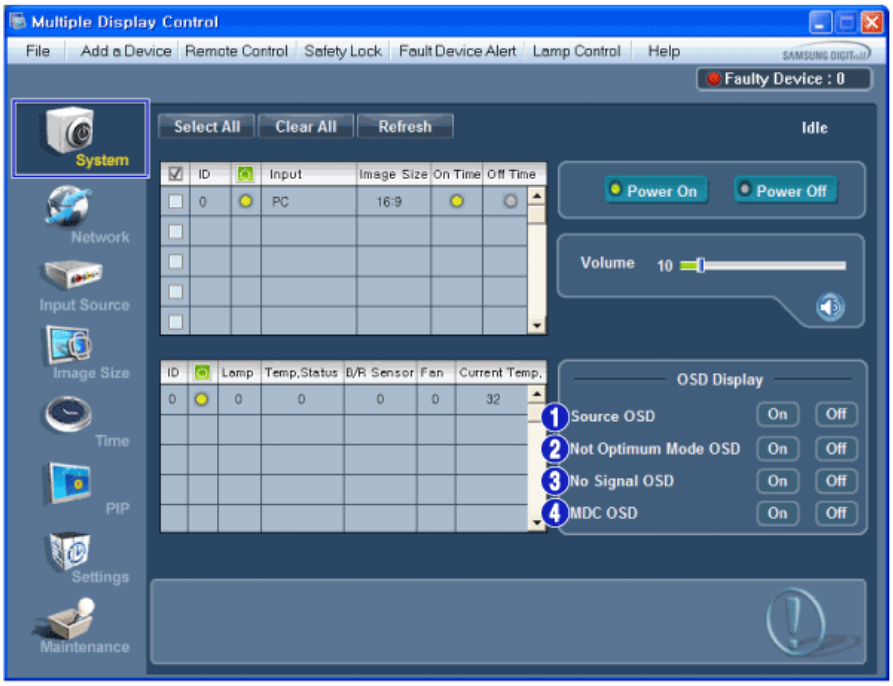

1) Source OSD
   - 设置是否显示 Source OSD，它可指示 Source 的更改。
2) Not Optimum Mode OSD
   - 设置是否显示 Optimum Mode OSD，它可指示当前的模式是否不受支持。
3) No Signal OSD
   - 设置是否显示 No Signal OSD，它可指示无信号状态。
4) MDC OSD
   - 设置是否显示 MDC OSD，它可指示使用 MDC 进行的设置更改。

Network

1) Select All 或 Clear All 添加的设备；或者 Refresh 或 Delete 选定的设备。

2) 将显示所连接显示器的 IP Address, ID（以太网或串行）、Mac Address 和连接状态。
3) 可自动检查 DHCP IP 是否设置，然后设置 IP 地址。
4) 可自动或手动设置并应用所选显示器的 IP Address、Subnet 和 Gateway。

Input Source

1. 单击控制板中的 Input Source （ 输入源 ）， Input Source （ 输入源 ） 屏幕出现。
使用 Select 按钮或复选框选择想要调节的显示器。

• TV Mode

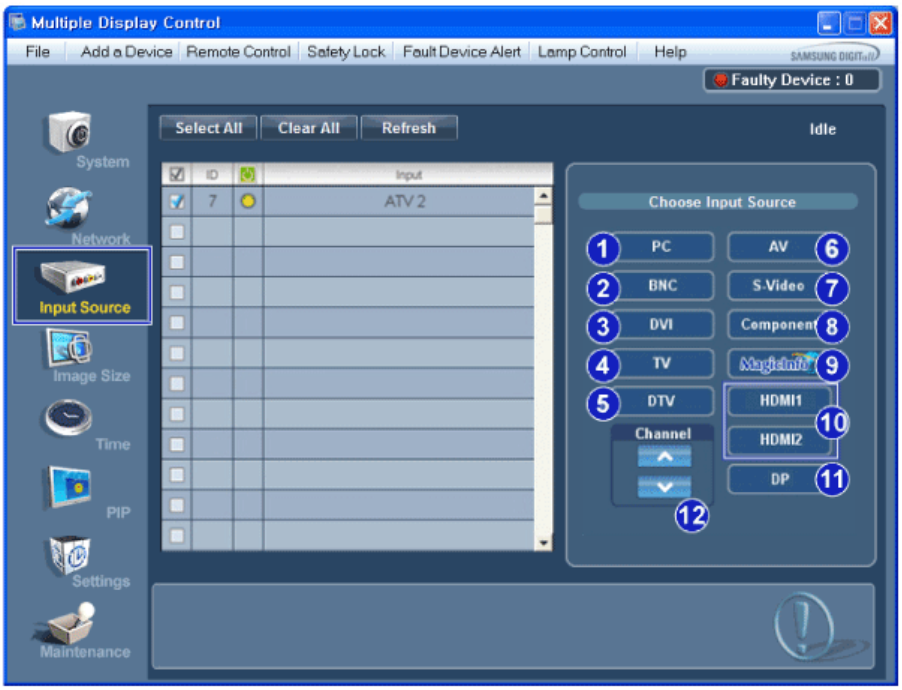

• PC Mode

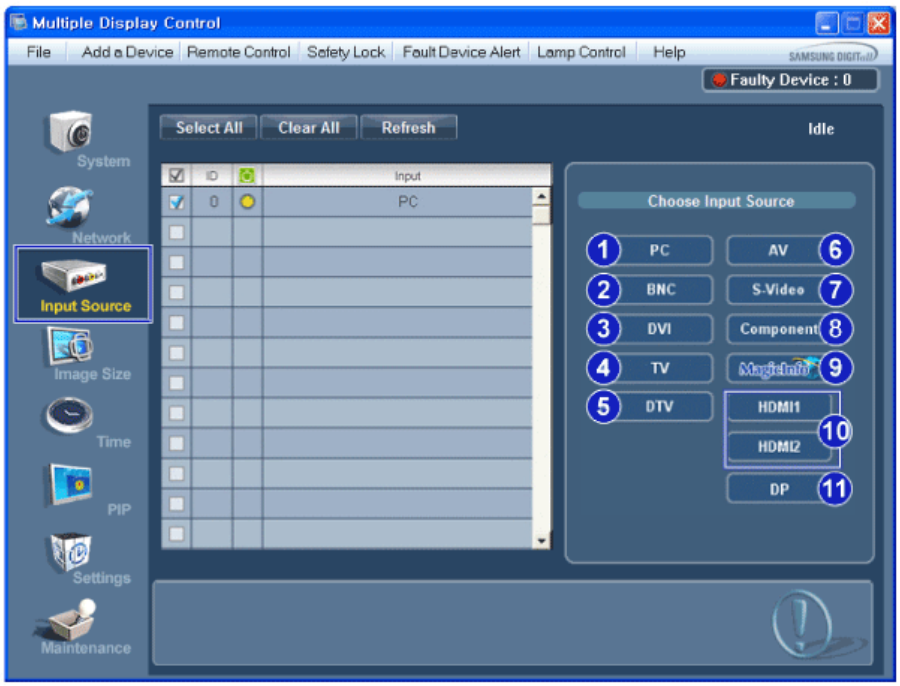

* 信息窗格显示输入源控制所需的某些基本信息。

1) PC
- 将选定显示器的输入源更改为 PC。

2) BNC
- 将选定显示器的输入源更改为 BNC。

3) DVI
- 将选定显示器的输入源更改为 DVI。

4) TV
- 将选定显示器的输入源更改为 TV.

5) DTV
- 将选定显示器的输入源更改为 DTV.

6) AV
- 将选定显示器的输入源更改为 AV。

7) S-Video
- 将选定显示器的输入源更改为 S-Video。

8) Component
- 将选定显示器的输入源更改为 Component(分量)。

9) MagicInfo
- MagicInfo 输入来源仅可在 MagicInfo 模式下运行。

10) HDMI1/HDMI2
- 将选定显示器的输入源更改为 HDMI.

11) DP
- 将选定 Display 的输入源切换为 DP。

12) Channel
- 如果 Input Source（输入源）是电视，则会出现频道箭头。

*** HDMI2 可能不受支持，视具体产品而定。**
*** DP 可能不受支持，视具体产品而定。**
*** 电视源仅能在具有电视功能的产品中选择，而且只有在输入源为电视时方可进行频道控制。**
*** 输入源控制只适合电源状态为 ON （ 开 ） 的显示器。**

Image Size

PC, BNC, DVI,DP

1. 单击控制板中的 Image Size （ 画面大小 ）， Image Size （ 画面大小 ） 屏幕出现。

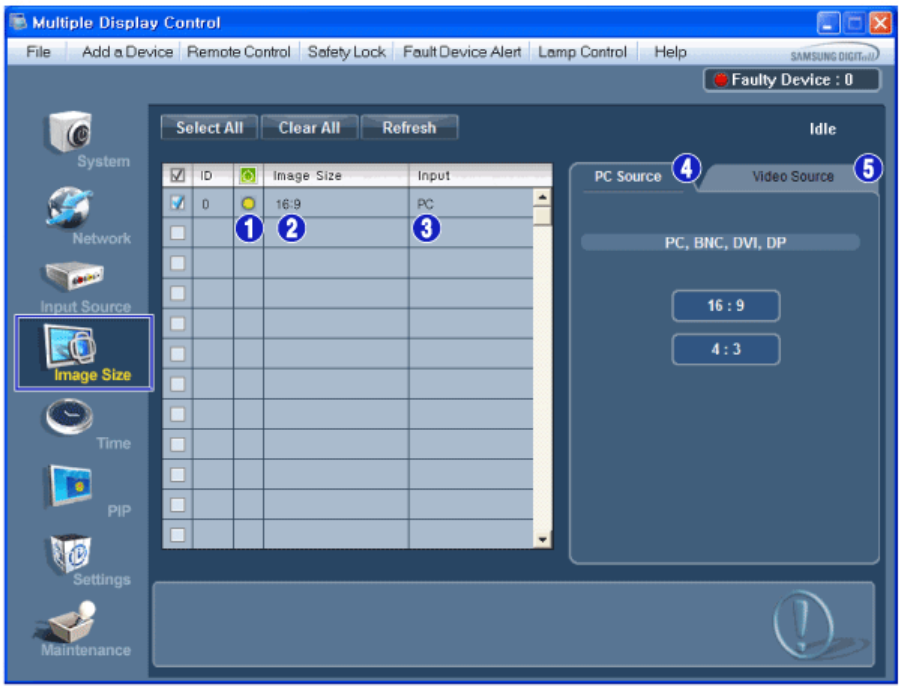

* 信息窗格显示画面大小控制所需的某些基本信息。

1) (Power Status(电源状态))
- 显示当前显示器的电源状态。

2) Image Size
- 显示使用中的显示器的当前画面大小。

3) Input
- 信息栅格仅显示输入源为 PC、BNC、DVI 和 DP 的显示器。.

4) PC Source
- 单击 Image Size （ 画面大小 ） 时 ， PC、 BNC、DVI、DP 选项卡首先出现。
- Image Size 控制按钮控制 PC、BNC、DVI 和 DP 的可用 Image Size。

5) Video Source
- 点击 Video Source（视频源）选项卡，以控制各个 Input Source（输入源）的 Image Size（图像尺寸）。

MagicInfo 输入来源仅可在 MagicInfo 模式下运行。
电视源仅能在具有电视功能的产品中选择。
画面大小控制只适合电源状态为 ON （ 开 ） 的显示器。
DP 可能不受支持，视具体产品而定。

Image Size

TV, AV, S-Video, Component, DVI(HDCP), HDMI1, HDMI2, DTV.

1. 单击控制板中的 Image Size （ 画面大小 ）， Image Size （ 画面大小 ） 屏幕出现。

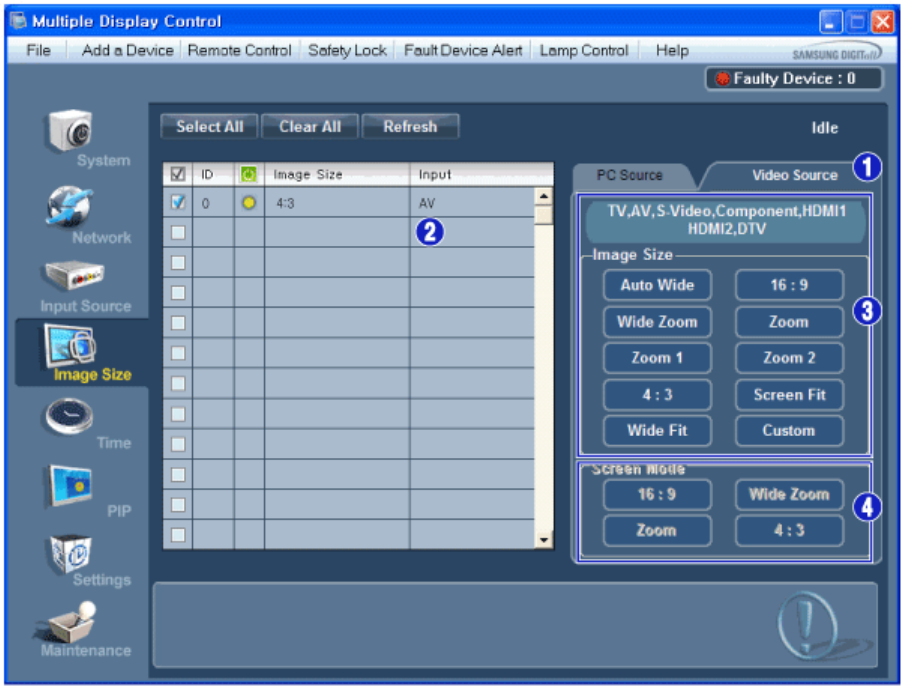

信息窗格显示画面大小控制所需的某些基本信息。

1) 要在 TV、AV、S-Video、Component、HDMI1、HDMI2 或 DTV 模式下调整 Image Size，请单击 Video Source 选项卡。通过使用选择按钮或勾选复选框来选择您要调整的显示器。

2) 信息栅格仅显示以 TV、AV、S-Video、Component、HDMI1、HDMI2 或 DTV 为输入源的显示器。

3) 随机切换选定显示器的画面大小。

4) 连接电视（仅限于 PAL）并将 Image Size（图像尺寸）项设置为 Auto Wide（自动宽度）后方可调节屏幕模式。

HDMI2 可能不受支持，视具体产品而定。
Custom 可能不受支持，视具体产品而定。
MagicInfo 输入来源仅可在 MagicInfo 模式下运行。
当组合和 DVI (HDCP) 的输入信号类型为 720p 或 1080i 时，Auto Wide（自动宽度）、Zoom1（放大 1）和 Zoom2（放大 2）不可用。
电视源仅能在具有电视功能的产品中选择。
画面大小控制只适合电源状态为 ON （ 开 ） 的显示器。

Time

1. 单击控制板中的 Time （ 时间 ）， Time Control （ 时间控制 ） 屏幕出现。

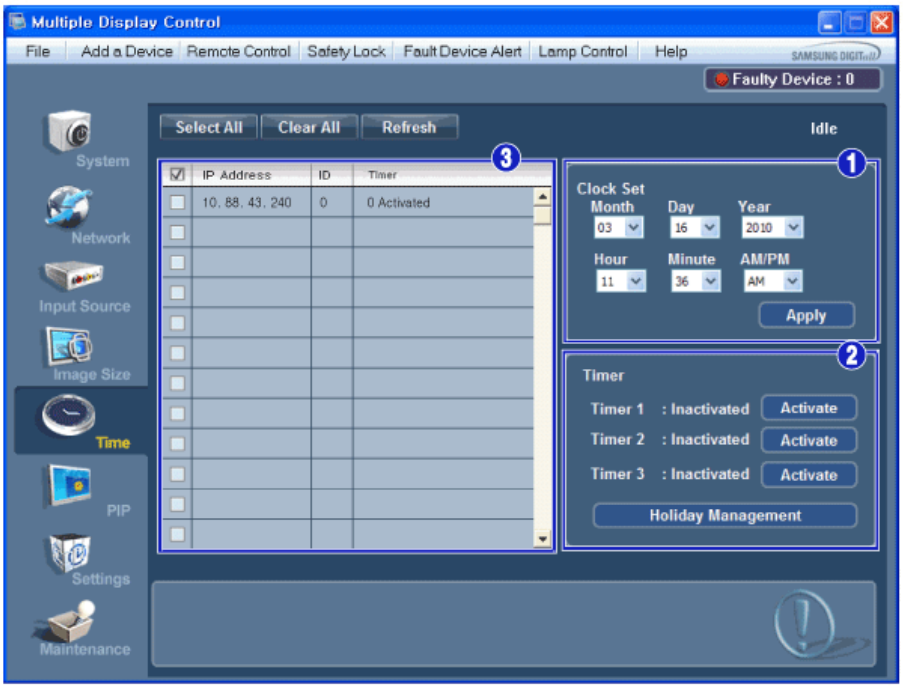

✱ 信息窗格显示时间控制所需的某些基本信息。

1) Set clock

- 为选定显示器设置当前时间（计算机时间）。
- 要更改当前时间，首先更改计算机时间。

2) Timer

- 设置 Timer1、Timer2、Timer3 和 Holiday Management。

3) 显示 Timer 是否已被激活。

✱ **MagicInfo 输入来源仅可在 MagicInfo 模式下运行。**

✱ **电视源仅能在具有电视功能的产品中选择。**

✱ **时间控制只适合电源状态为 ON （ 开 ） 的显示器。**

Time

设置 Timer 和 Holiday Management

1. 设置 Timer1、Timer2 和 Timer3

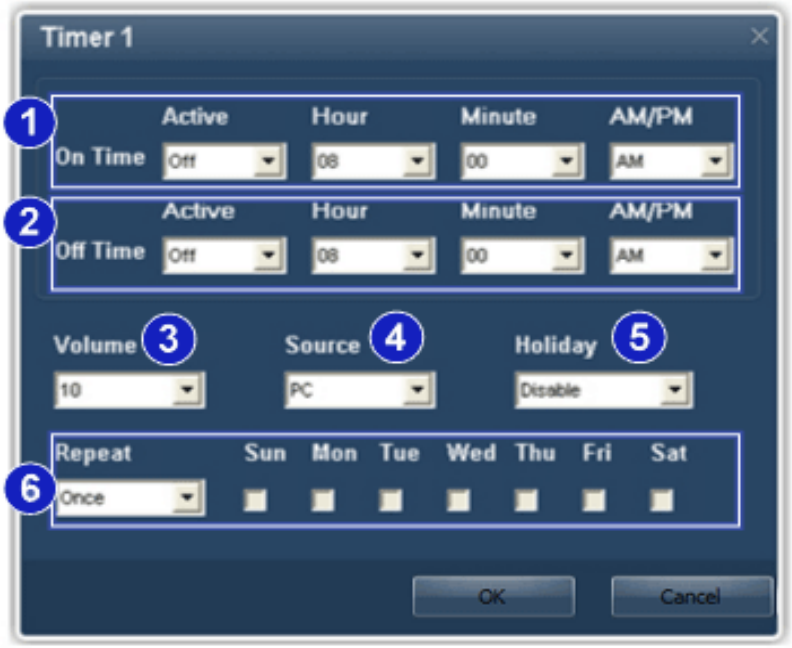

1) On Time
   - 设置选定显示器的开机时间，包括小时、分钟和 AM/PM。
2) Off Time
   - 设置选定显示器的关机时间，包括小时、分钟和 AM/PM。
3) Volume
   - 选择选定显示器开机时的音量。
4) Source
   - 选择选定显示器开机时所显示的外部输入源。
5) Holiday
   - 将 Holiday Management 功能应用到 Timer。
6) Repeat
   - 可用选项包括 Once、EveryDay、Mon~Fri、Mon~Sat、Sat~Sun 和 Manual。
     - Once: Timer 仅启用一次。
     - EveryDay: Timer 每日重复。
     - Mon~Fri: Timer 周一至周五重复。
     - Mon~Sat: Timer 周一至周六重复。
     - Sat~Sun: Timer 周六和周日启用。
     - Manual: 请选择要在星期几启用定时器。

2. 设置 Holiday Management
   使用 Holiday Management 功能可指定不使用 Timer 进行显示器开机或关机的日期。

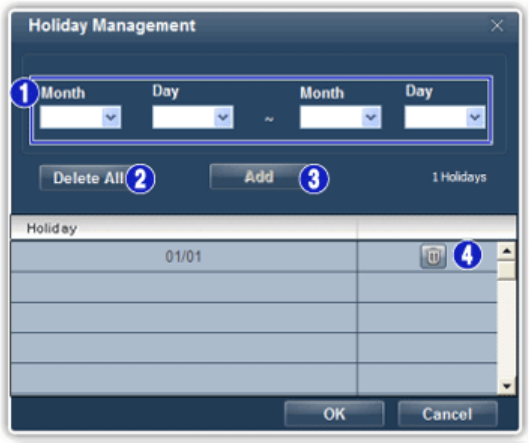

1) 指定日期。
2) Delete All

- 删除所有假期。

3) Add
- 添加指定日期。

4)
- 删除选定行的日程表。

* 在 Timer 设置菜单中可打开或关闭 Holiday Management 功能。
* MagicInfo 输入来源仅可在 MagicInfo 模式下运行。
* 电视源仅能在具有电视功能的产品中选择。
* 时间控制只适合电源状态为 ON （ 开 ） 的显示器。
* 如果在 On Time 模式中将 Source 设置为 TV，则仅对 TV 启用。
* 如果在 On Time 模式中将 Source 设置为 MagicInfo，则仅对安装有 MagicInfo 的型号启用。

PIP

PIP Size

1. 单击控制板中的 PIP （ 画中画 ）， PIP （ 画中画 ） 控制屏幕出现。
使用 Select 按钮或复选框选择想要调节的显示器。

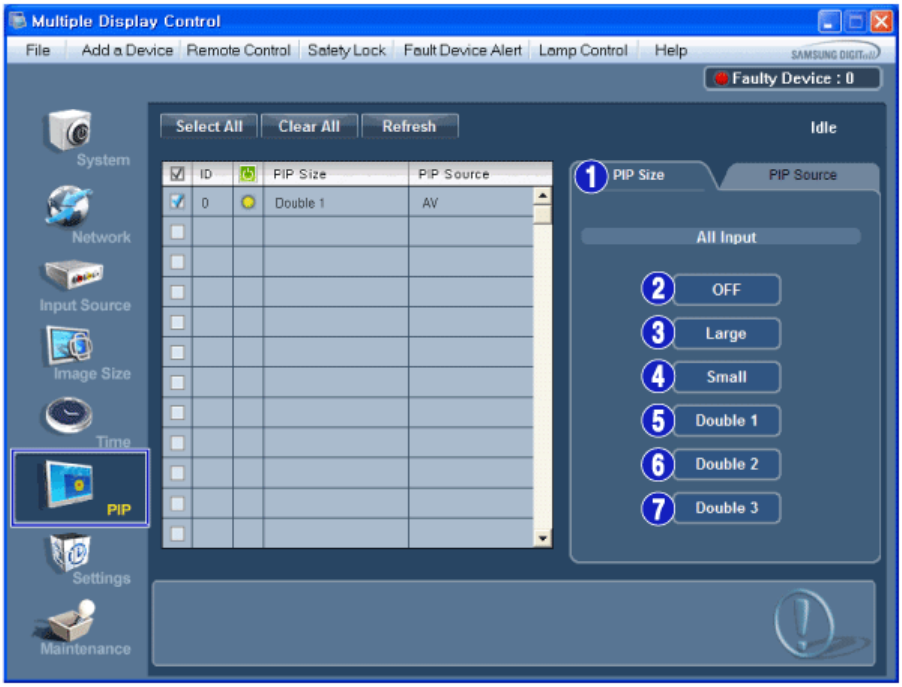

* 信息窗格显示画中画大小控制所需的某些基本信息。

1) PIP Size
- 显示使用中的显示器的当前画中画大小。

2) OFF
- 关闭选定显示器的 PIP。

3) Large
- 打开选定显示器的画中画并更改大小到Large 1 。

4) Small
- 打开选定显示器的画中画并更改大小到Small 1 。

5) Double 1
- 打开选定显示器的画中画并更改大小到双画面 1 。

6) Double 2
- 打开选定显示器的画中画并更改大小到双画面 2 。

7) Double 3 (Picture By Picture （画旁画）)
- 打开所选画面的 PBP，然后将尺寸更改为 Double 3。

* PIP Size can be controlled with turning on the LCD Display power.
* 电视源仅能在具有电视功能的产品中选择。
* 可通过打开显示器电源控制画中画大小。

PIP

PIP Source

1. 单击控制板中的 PIP （ 画中画 ）， PIP （ 画中画 ） 控制屏幕出现。

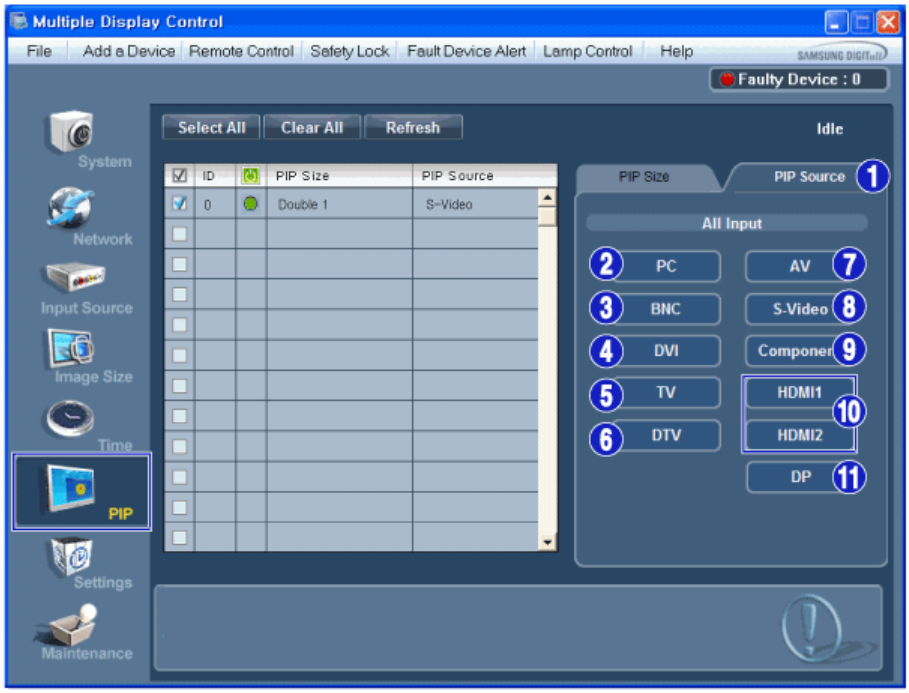

✱ 信息窗格显示画中画信号源控制所需的某些基本信息。

1) PIP Source
   - 可通过打开显示器电源控制画中画大小。
2) PC
   - 将选定显示器的画中画信号源更改为 PC。
3) BNC
   - 将选定显示器的画中画信号源更改为 BNC。
4) DVI
   - 将选定显示器的画中画信号源更改为 DVI。
5) TV
   - 将选定显示器的画中画信号源更改为 TV。
6) DTV
   - 将选定显示器的画中画信号源更改为 DTV。
7) AV
   - 将选定显示器的画中画信号源更改为 AV。
8) S-Video
   - 将选定显示器的画中画信号源更改为 S-Video。
9) Component
   - 将选定显示器的画中画信号源更改为 Component（ 分量 ）。
10) HDMI 1/HDMI2
   - 将选定显示器的画中画信号源更改为 HDMI。
11) DP
   - 将选定显示器的画中画信号源更改为 DP。

✱ 有些 PIP 输入源可能无法使用，这取决于主屏幕的输入源类型。

✱ MagicInfo 输入来源仅可在 MagicInfo 模式下运行。

✱ PIP 控制功能只适合电源状态为 ON（开）和 PIP 功能设置为 ON（开）的显示器。

✱ HDMI2 可能不受支持，视具体产品而定。

✱ DP 可能不受支持，视具体产品而定。

Settings

Picture

1. 单击控制板中的 Settings （ 设置 ）， Settings （ 设置 ） 控制屏幕出现。

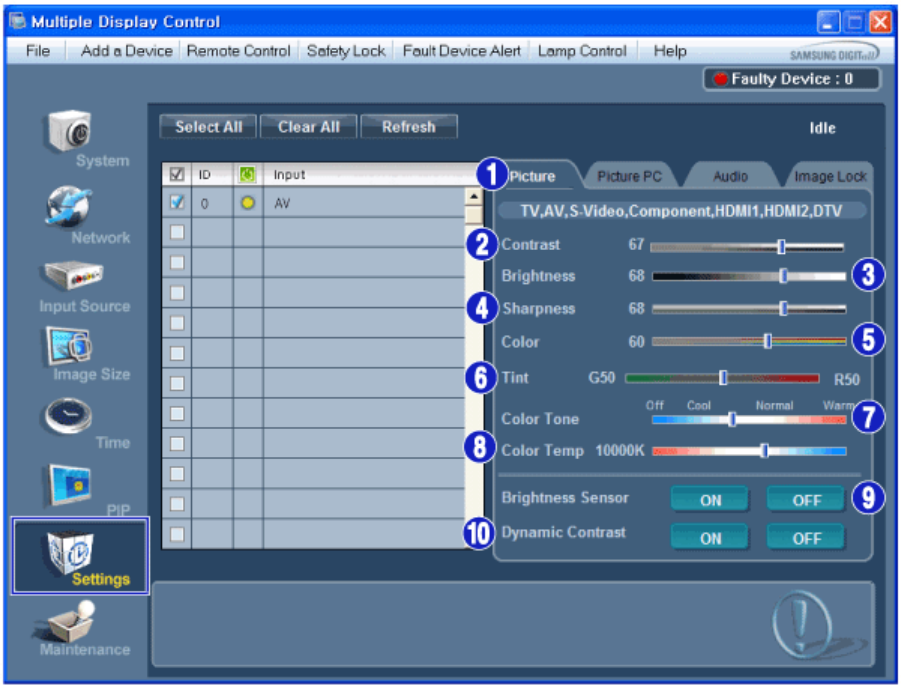

✱ 调节 Picture 所需的基本信息在主菜单中显示。如果选择其中一个连接的显示器，将显示所选显示器的设置；如果单击 All 和 Select 选择所有显示器，将显示默认设置。如果屏幕中的值发生变化，当前模式将自动切换到自定义模式。

1) Picture
   - 只适用于 TV, AV, S-Video, Component（ 分量 ）, HDMI1, HDMI2, DTV。
2) Contrast
   - 调整选定显示器的 对比度 。
3) Brightness
   - 调整选定显示器的 亮度 。
4) Sharpness
   - 调整选定显示器的 清晰度 。
5) Color
   - 调整选定显示器的 色彩 。
6) Tint
   - 调整选定显示器的 色调 。
7) Color Tone
   - 调整选定显示器的 Color Tone（色温）。
8) Color Temp
   - 调整所选显示器的 Color Temp。
9) Brightness Sensor
   - 调整所选显示器的 Brightness Sensor。
10) Dynamic Contrast
   - 调整所选显示器的 Dynamic Contrast。

✱ **Brightness Sensor 可能不受支持，视具体产品而定。**
✱ **MagicInfo 输入来源仅可在 MagicInfo 模式下运行。**
✱ **仅当色温设置为 关 时，才能启用此功能。**
✱ **电视源仅能在具有电视功能的产品中选择。**
✱ **此功能仅在显示器电源状态为“开”时才有效，如果未进行设置，则使用出厂默认显示设置。**
✱ **HDMI2 可能不受支持，视具体产品而定。**

Settings

Picture

1. 单击控制板中的 Settings （ 设置 ）， Settings （ 设置 ） 控制屏幕出现。

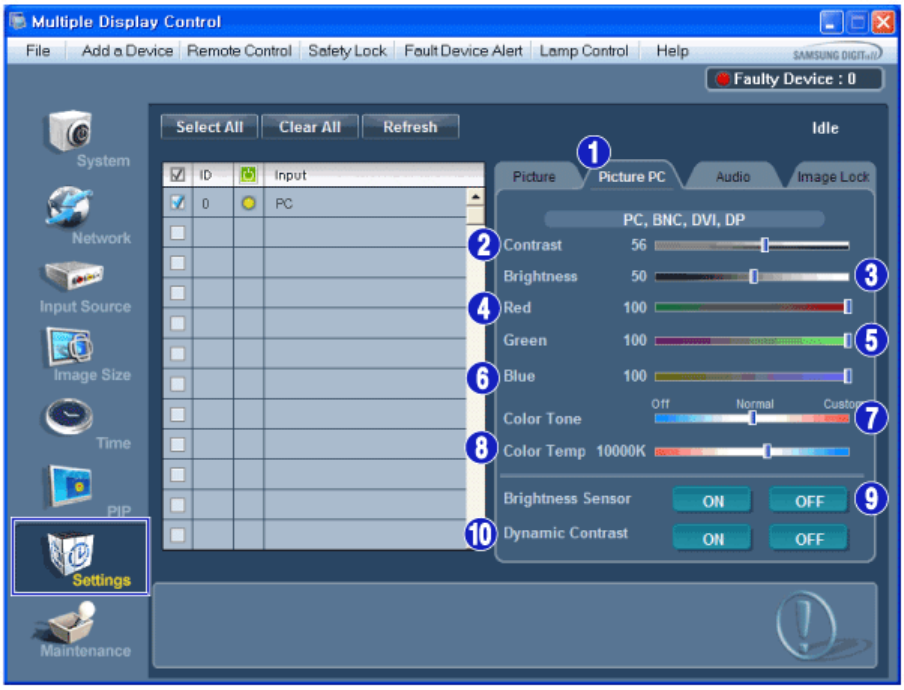

✱ 显示调节设置所需的基本信息。如果选择一个显示器 ID，相应 SET 的设置将被导入并显示在滑块中；如果单击 All 和 Select 选择所有显示器 ID，将显示默认设置。如果屏幕中的值发生变化，当前模式将自动切换到自定义模式。

1) Picture PC
   - 仅适用于 PC、BNC、DVI 和 DP。
2) Contrast
   - 调整选定显示器的 对比度 。
3) Brightness
   - 调整选定显示器的 亮度 。
4) Red
   - 调整选定显示器的 色温。
5) Green
   - 调整选定显示器的 色温。
6) Blue
   - 调整选定显示器的 色温。
7) Color Tone
   - 调整所选显示器的 Color Tone。
8) Color Temp
   - 调整所选显示器的 Color Temp。
9) Brightness Sensor
   - 调整所选显示器的 Brightness Sensor。
10) Dynamic Contrast
   - 调整所选显示器的 Dynamic Contrast。

✱ **Brightness Sensor 可能不受支持，视具体产品而定。**
✱ **MagicInfo 输入来源仅可在 MagicInfo 模式下运行。**
✱ **电视源仅能在具有电视功能的产品中选择。**
✱ **仅当色温设置为 关 时，才能启用此功能。**
✱ **此功能仅在显示器电源状态为“开”时才有效，如果未进行设置，则使用出厂默认显示设置。**
✱ **DP 可能不受支持，视具体产品而定。**

Settings

Audio

1. 单击控制板中的 Settings （ 设置 ）， Settings （ 设置 ） 控制屏幕出现。

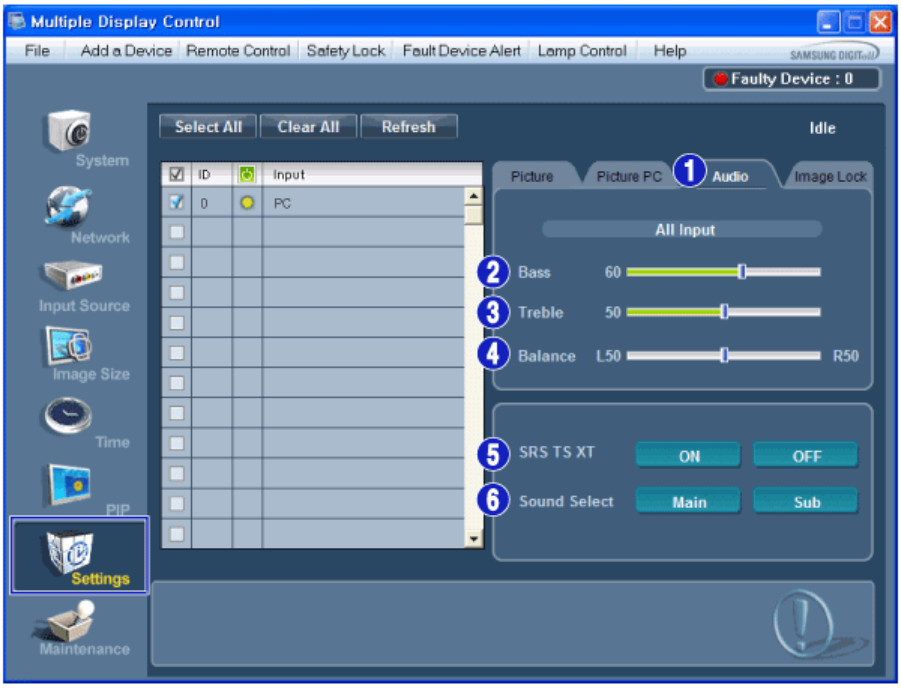

✱ 调节 Audio 所需的基本信息在显示窗口中显示。如果选择一个显示器 ID，相应 SET 的设置将被导入并显示在滑块中；如果单击 All 和 Select 选择所有显示器 ID，将显示默认设置。如果屏幕中的值发生变化，当前模式将自动切换到自定义模式。

1) Audio
 - 控制所有输入源的音频置。

2) Bass
 - 控制所有输入源的低音置。

3) Treble
 - 控制所有输入源的高音置。

4) Balance
 - 控制所有输入源的平衡置。

5) SRS TS XT
 - 打开 / 关闭所选显示器的SRS TS XT伴音。

6) 伴音选择
 - 画中画功能打开时选择主画面中的声音或画中画的声音。

✱ **MagicInfo 输入来源仅可在 MagicInfo 模式下运行。**

✱ **电视源仅能在具有电视功能的产品中选择。**

✱ **此功能仅在显示器电源状态为“开”时才有效，如果未进行设置，则使用出厂默认显示设置。**

Settings

Image Lock

1. 单击控制板中的 Settings （ 设置 ）， Settings （ 设置 ） 控制屏幕出现。

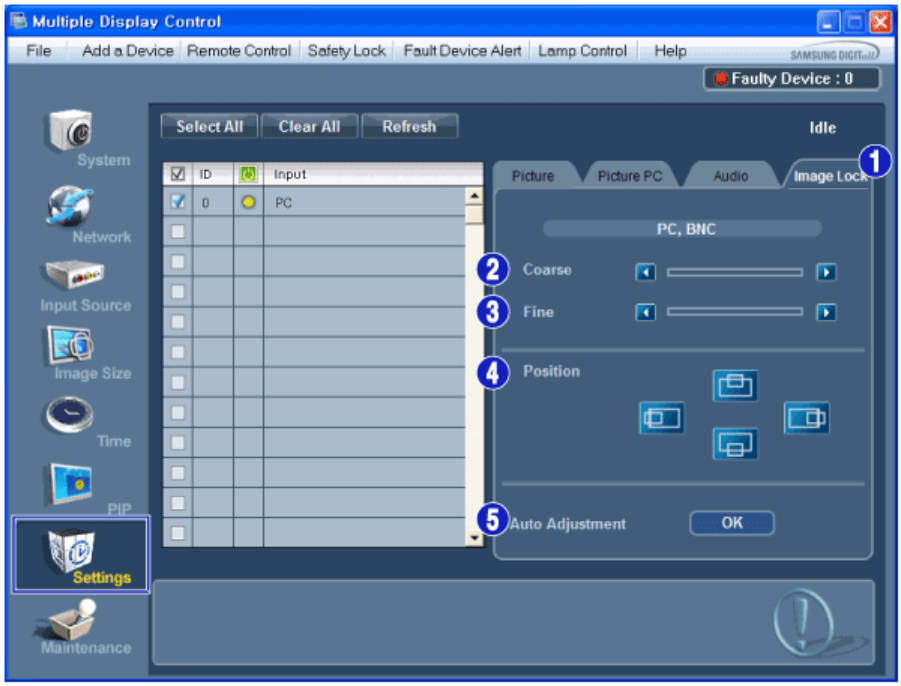

✱ 信息窗格显示设置控制所需的某些基本信息。

1) Image Lock
   - 只适用于 PC, BNC。

2) Coarse
   - 调整选定显示器的 粗调 。

3) Fine
   - 调整选定显示器的 微调 。

4) Position
   - 调整选定显示器的位置。

5) Auto Adjustment
   - 自调节到传入计算机信号。

✱ **Maintenance 控制功能仅适用于电源状态为“开启”的显示器。**

✱ **电视源仅能在具有电视功能的产品中选择。**

✱ **置控制只适合电源状态为 ON （ 开 ） 的显示器。**

Maintenance

Lamp Control

1. 单击主控制板中的 "Maintenance"（维护）图标，显示维护屏幕。

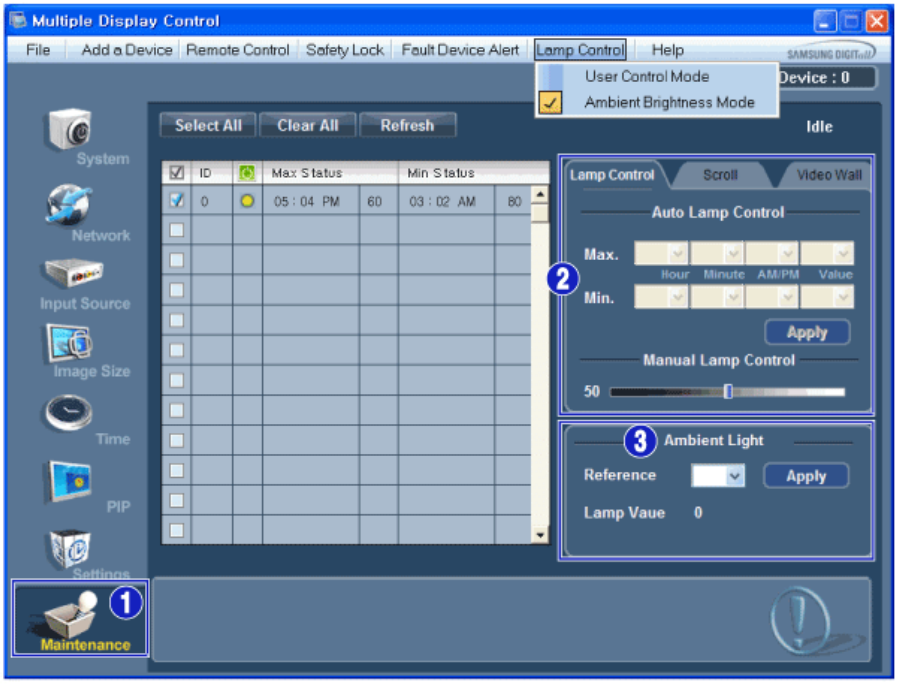

✱ 显示几项基本数据的“信息窗格”出现。

1) Maintenance
   - 允许所有输入源运行 Maintenance Control（维护控制）功能。

2) Lamp Control
   - 在规定的时间自动调整选定显示器的背光。
     如果您使用 Auto Lamp Control 进行调节，Manual Lamp Control 将自动关闭。
   - 可以在任何时间调整选定显示器的背光。
     如果您使用 Manual Lamp Control 进行调节，Auto Lamp Control 将自动关闭。

3) Ambient Light
   - 检测指定显示器的环境光线强度，并自动调节画面亮度。
   - 您可以根据环境光线强度指定 Reference 值，并指定一台显示器，用以自动确定 Lamp Value（光源的光线强度）。

✱ **仅配有亮度传感器的型号支持 Ambient Light，并且在 Lamp Control 菜单中选择 Ambient Brightness Mode 后，该功能才会被启用。**

✱ **在 Lamp Control 菜单中选择 User Control Mode 后，Auto Lamp Control 和 Manual Lamp Control 才会被启用。**

✱ **维护控制功能只适合电源状态为 ON（开）的显示器。**

✱ **MagicInfo 输入来源仅可在 MagicInfo 模式下运行。**

✱ **电视源仅能在具有电视功能的产品中选择。**

Maintenance

Scroll

1. 单击主控制板中的 "Maintenance"（维护）图标，显示维护屏幕。

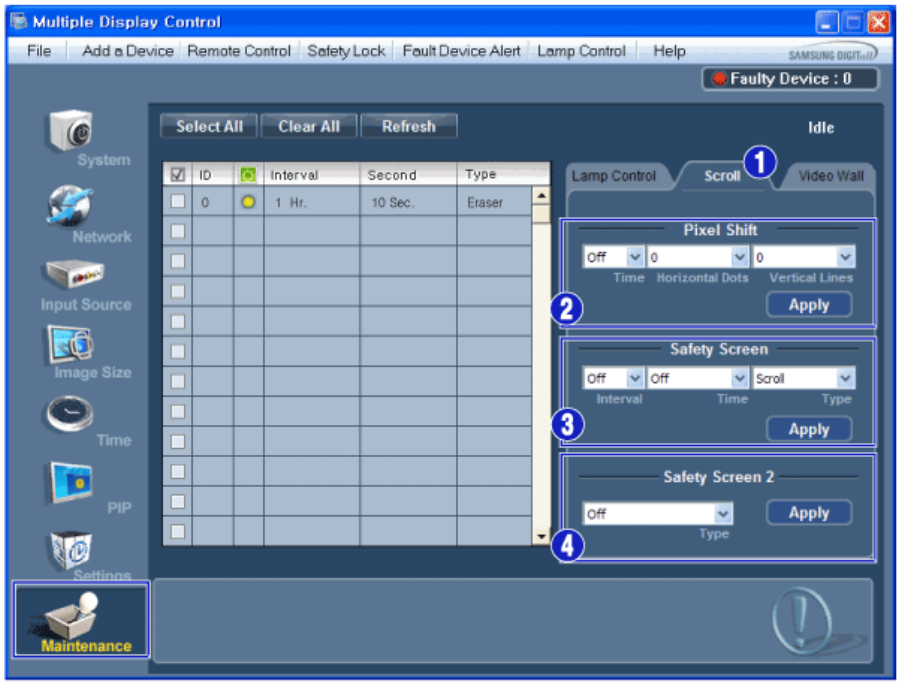

1) Scroll
   - 此功能用于清除残影，当静止画面长时间在选定屏幕上显示时可能出现这种情况。

2) Pixel Shift
   - 这样便可按照指定的时间间隔细调画面。

3) Safety Screen
   - Safety Screen（安全屏幕）功能用于防止残影，当静止画面长时间在屏幕上显示时可能出现这种情况。Interval item（时间间隔项）用于以小时为单位设置重复周期，Time（时间）项用于在必须使用 Safety Screen（安全屏幕）功能时设置时间。
     Type（类型）项可设置为 Scroll（滚动）、Pixel（像素）、Bar（条纹）、Eraser（擦除）、All White（全白）或 Pattern（图案）。

4) Safety Screen2
   - 此功能用于防止残影出现。在此功能中，您可选择和控制五 (5) 种 types（类型）。

*** Scroll type（滚动类型）下，Time（时间）项可设为 1、2、3、4 或 5。Bar（条纹）和 Eraser types（擦除类型）下，时间项可设为 10、20、30、40 或 50。All White（全白）和 Pattern type（图案类型）下，时间项可设为 1、5、10、20 或 30。**

*** MagicInfo 输入来源仅可在 MagicInfo 模式下运行。**

*** 电视源仅能在具有电视功能的产品中选择。**

*** 维护控制功能只适合电源状态为 ON（开）的显示器。**

Maintenance

Video Wall

1. 单击主控制板中的 "Maintenance"（维护）图标，显示维护屏幕。

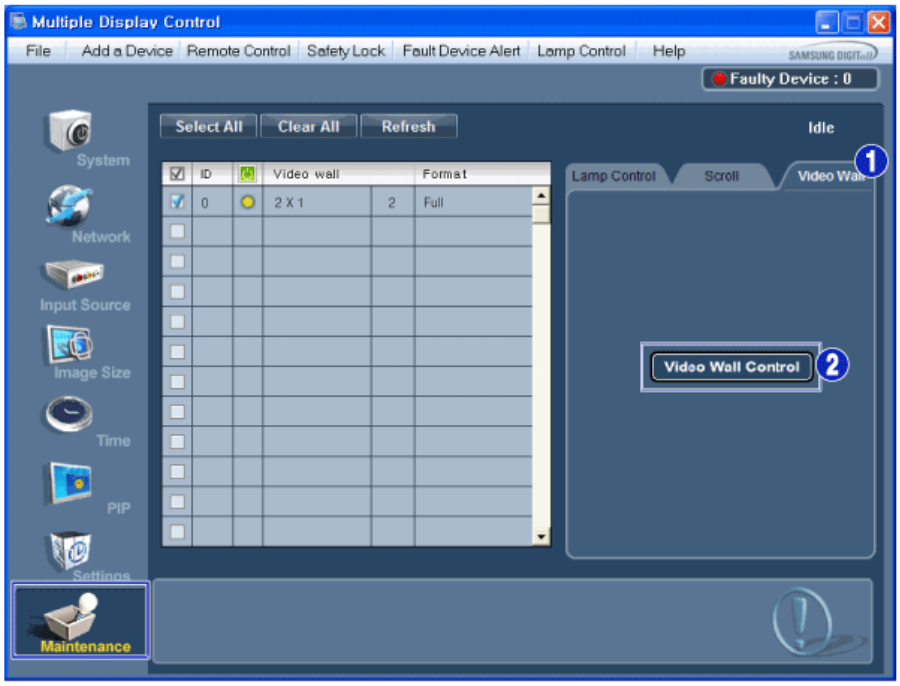

1) Videl Wall

- Video Wall（屏幕墙）是一组拼接起来的视频屏幕。每个屏幕显示一幅完整画面的一部分或所有屏幕都显示相同的画面。

2) Video Wall Control

- 可对 Video Wall 属性进行配置。

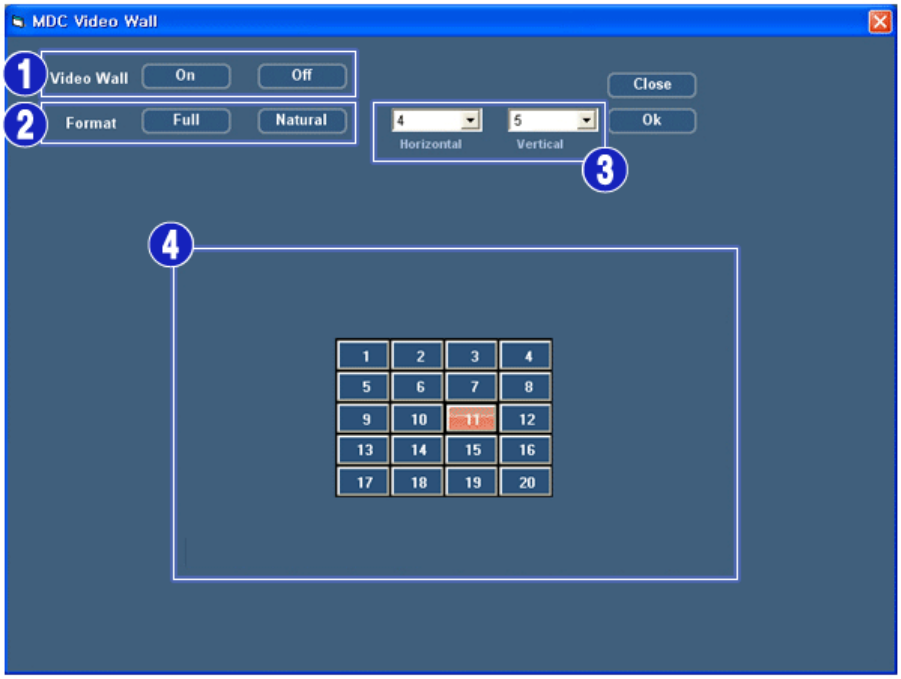

1) On / Off

- 打开/关闭所选显示器的 Video Wall（屏幕墙）功能。

2) Format

- 可选择格式以查看分割后的屏幕。

- Full

- Normal

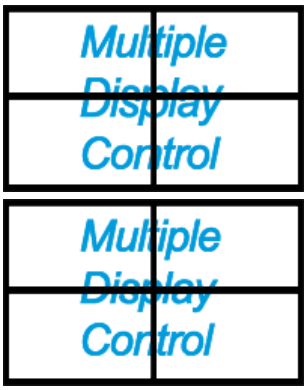

3) Video Wall (Screen divider)
   - 可用来分割屏幕。
     分割屏幕时可以选择不同布局的屏幕数。
     - 从 Screen divider（屏幕分割器）中选择一种模式。
     - 从 Display Selection（显示选择）中选择一种显示模式。
     - 按一下所选模式中的数字即可显示相应的画面。
     - 可排列的最大显示器数量：Horizontal X Vertical = 100
     - 一排可最多可排列 15 台显示器。如果将 Vertical 设置为 15，则 Horizontal 的最大值为 6；如果将 Horizontal 设置为 15，则 Vertical 的最大值为 6。

4) 查看分屏模式
   - 您可以使用 Screen Divider 设置来查看和更改屏幕布局。

Screen Divider 设置的范围可能因型号而异。
您不能在 MagicInfo 中启用此功能。
电视源仅能在具有电视功能的产品中选择。
维护控制功能只适合电源状态为 ON（开）的显示器。

Troubleshooting

1. 您要控制的显示器没有出现在电源控制信息窗格中。
   - 检查输入的 IP 地址是否正确，并检查以太网缆线的连接状态。
   - 检查各个显示器 ， 查看连接的其他显示器是否具有相同的 ID 。如果显示器 ID 有重复，则将因数据冲突而不能正确检测到相同 ID 的显示器。
   - 对于支持 0 到 99 之间的设置 ID 的显示器，您必须将设置 ID 设为 0 到 99 之间的值。

   注: 检查显示器的设置 ID 是否为 0 到 99 之间的值（用显示器菜单设置该值）。

2. 您要控制的显示器没有出现在其他控制信息窗格中。
   - 检查显示器是否开机。 （ 可在电源控制信息窗格中进行检查 ）
   - 检查是否可更改显示器的输入源。

3. 对话框不断出现。
   - 检查是否选择了希望的显示器。 ☑

4. 同时设置了定时开机和定时关机，但显示不同的时间。
   - 应用当前时间以同步显示器时钟。

5. 以不正常的方式关闭遥控功能 ， 断开 RS-232C 电缆或退出程序时 ， 遥控器可能不能正常工作。 重新运行程序并再次打开遥控功能，以恢复正常的操作。

   <注> 本程序可能因通信线路中的问题或附近电器的干扰而不能正常工作

多显示器模式中的设定值显示

✱ 连接有多台显示器时，设置值如下所示。

1. 无选择： 显示出厂默认值。
2. 选择一台显示器 ： 取出并显示选定显示器的设置值。
3. 选择一台显示器 (ID1) 并添加另一台显示器 (ID3) ： 程序显示 ID 1 的设置值 ， 同时取出并显示 ID3 的设置值。
4. 如果单击 All 和 Select 同时选择了所有显示器，将恢复默认值。

Copyright© 2003-2010 Samsung Electronics Co. Ltd. All rights reserved.

调节液晶显示器

输入

可用模式

- P PC
- A AV
- C 分量输入
- H HDMI
- M MagicInfo

注

对于 EX 型号，

- MagicInfo 仅在连接了网络盒后才可以启用。
- 不能同时连接 HDMI 端口和网络盒。

节目源PACHM

MENU → ENTER → [输入] → ENTER → [节目源]

→ ▲ , ▼ → ENTER

用于选择 PC、HDMI 或连接至液晶显示器的其他外部输入源。用于选择您喜欢的画面。

1. PC
2. AV
3. 分量输入
4. HDMI
5. MagicInfo

画中画PH

注

当 **屏幕墙** 设置为 **开启** 时，**画中画** 功能不可用。

当外部 AV 设备（如 VCR 或 DVD）连接到 LCD 显示器时，使用 **画中画** 可以通过这些设备在与 PC 视频信号重叠的小窗口中观看视频。(**关闭/开启**)

MENU → ENTER → [输入] → ▼ → ENTER → [画中画]

注

- LCD 显示器切换到外部信号源时 画中画 会关闭。
- 如果您在 尺寸 中选择 、、，画面位置 和 透明 将不会被激活。

画中画

MENU → ENTER → [输入] → ▼ → ENTER → [画中画] → ENTER → [画中画]

→ ▲ , ▼ → ENTER

关闭/开启/画中画屏幕。

- 关闭
- 开启

节目源

MENU → ENTER → [输入] → ▼ →ENTER → [画中画] → ▼ →ENTER → [节目源]

→ ▲ , ▼ → ENTER

注

对于 PC 模式，如果断开缆线，它将被禁用。

选择 PIP 的输入源。

- PC :HDMI
- HDMI :PC

尺寸

MENU → ENTER → [输入] → ▼ →ENTER → [画中画] → ▼ → ▼ →ENTER → [尺寸]

→ ▲ , ▼ → ENTER

更改 PIP 窗口的尺寸。

画面位置

MENU → ENTER → **[输入]** → ▼ →ENTER → **[画中画]** → ▼ → ▼ → ▼ →ENTER → **[画面位置]**

→ ▲ , ▼ → ENTER

更改 PIP 窗口的位置。

透明

MENU → ENTER → **[输入]** → ▼ → ENTER → **[画中画]** → ▼ → ▼ → ▼ → ▼ → ENTER → **[透明]**

→ ▲ , ▼ → ENTER

调节 PIP 窗口的透明度。

- 高
- 中
- 低
- 透明

名称编辑 P A C H

MENU → ENTER → [输入] → ENTER → ▼ → ▼ → [名称编辑]

→ ▲ , ▼ → ENTER

为连接到输入插孔的输入设备命名，以便易于选择输入源。

录像机 / DVD / 有线接收器 / 高清晰电视接收器 / 卫星电视接收器 / AV 接收器 / DVD 接收器 / 游戏机 /摄像机 / DVD 录像一体机 / DVD 硬盘录像机 / PC / DVI 设备

注

- 显示的设备因外部输入模式而异。
- 连接 PC 和 HDMI 端口时，将 名称编辑 设置为 PC。在其他情况将名称编辑设置为 AV。然而，由于 640x480、720P (1280x720) 和 1080p (1920x1080) 都是 AV 和 PC 的常见信号，因此请确保 名称编辑的设置与输入信号保持一致。
- 图像 菜单会根据输入信号和 名称编辑 的改变而改变。

图像 [PC / MagicInfo 模式]

可用模式

- P PC
- A AV
- C 分量输入
- H HDMI
- M MagicInfo

注

对于 EX 型号，

- MagicInfo 仅在连接了网络盒后才可以启用。
- 不能同时连接 HDMI 端口和网络盒。

MagicBright P M

MENU → ▼ → ENTER → [图像] → ENTER → [MagicBright]

→ ▲ , ▼ → ENTER

MagicBright 是一种可以根据正在收看的画面内容提供最佳观看环境的新功能。目前有 4 种不同的模式：**娱乐空间**、**畅游互联网**、**文本显示** 和 **个人设定**。每一种模式都有预设的亮度值。

注

- **动态对比度** 模式设置为 **开启** 时不可用。

1. **娱乐空间**

   高亮度

   用于观看动态画面，如 DVD 或 VCR。

2. **畅游互联网**

   中等亮度

   用于文本和图形等混合画面。

3. **文本显示**

   正常亮度

   适用于包含大量文本的文档或作品。

4. **个人设定**

   尽管我们的工程师精心设置，但这些预配置值可能仍无法满足您的视觉偏好。

   如果发生此类情形，请使用 OSD 菜单调节亮度和对比度。

个人设定PM

通过使用屏幕菜单，您可以根据个人喜好更改对比度和亮度。

MENU → ▼ → ENTER → **[图像]** → ▼ → ENTER → **[个人设定]**

注

- 通过使用 **个人设定** 功能调整画面，MagicBright 将更改为 **个人设定** 模式。
- **动态对比度** 模式设置为 **开启** 时不可用。

1. **对比度**

   MENU → ▼ → ENTER → **[图像]** → ▼ → ENTER → **[个人设定]**→ ENTER→ **[对比度]**

   → ◄, ► → ENTER

调整对比度。

2. **亮度**

MENU → ▼ → ENTER → [**图像**] → ▼ → ENTER → [**个人设定**] → ▼ → ENTER → [**亮度**]

→ ◄, ► → ENTER

调整亮度。

3. **清晰度**

MENU → ▼ → ENTER → [**图像**] → ▼ → ENTER → [**个人设定**] → ▼ → ▼ → ENTER → [**清晰度**]

→ ◄, ► → ENTER

调节清晰度。

色温 PM

MENU → ▼ → ENTER → [**图像**] → ▼ → ▼ →ENTER → [**色温**]

→ ▲ , ▼ → ENTER

注

动态对比度设置为开启时不可用。

可以更改色调。

1. **关闭**
2. **冷**
3. **正常**
4. **暖**
5. **个人设定**

注

如果将 **色温** 设置为 **冷**、**正常**、**暖** 或 **个人设定**，则将禁用 Color Temp. 功能。

如果将 **色温** 设置为 **关闭**，则将禁用 **色彩控制** 功能。

色彩控制PM

分别调整 Red、Green、Blue 彩色平衡。

MENU → ▼ → ENTER → [图像] → ▼ → ▼ →▼→ ENTER → [色彩控制]

注

动态对比度设置为开启时不可用。

1. 红

MENU → ▼ → ENTER → [图像] → ▼ → ▼ →▼ → ENTER → [色彩控制]→ ENTER → [红]

→ ◄, ► → ENTER

2. 绿

MENU → ▼ → ENTER → [图像] → ▼ → ▼ →▼ → ENTER → [色彩控制]→ ▼ → ENTER → [绿]

→ ◄, ► → ENTER

3. 蓝

MENU → ▼ → ENTER → [图像] → ▼ → ▼ →▼ → ENTER → [色彩控制]→ ▼ → ▼ → ENTER → [蓝]

→ ◄, ► → ENTER

Color Temp. PM

MENU → ▼ → ENTER → [图像] → ▼ → ▼ → ▼ →▼ → ENTER → [Color Temp.]

→ ◄, ► → ENTER

Color Temp. 是对图像色彩“暖度”的衡量。

注

当 **动态对比度** 模式和 **色温** 设置为 **关闭** 时，将启用此功能。

图像调整P

图像调整 用于进行微调，并通过移除产生抖动和不稳定图像的噪点来得到最佳图像。如果使用 Fine（微调）调节没有获得满意的结果，请使用 Coarse（粗调）调节，然后再次进行微调。

注

仅在 PC 模式下可用。

MENU → ▼ → ENTER → [图像] → ▼ → ▼ → ▼ →▼ →▼ → ENTER → [图像调整]

粗调

MENU → ▼ → ENTER → [图像] → ▼ → ▼ → ▼ →▼ →▼ → ENTER → [图像调整] → ENTER →[粗调]

→ ◄, ► → ENTER

消除图像噪点，例如垂直条纹。粗调调节可能会移动屏幕图像区域。可使用水平控制菜单将它重新移至中央。

微调

MENU → ▼ → ENTER → [图像] → ▼ → ▼ →▼ →▼ → ▼ → ENTER → [图像调整]→ ▼ → ENTER → [微调]

→ ◄, ► → ENTER

消除图像噪点，例如水平条纹。如果进行微调后仍存在噪点，请在调节频率（时钟频率）后重复此过程。

画面位置

MENU → ▼ → ENTER → [图像] → ▼ → ▼ →▼ →▼ → ▼ → ENTER → [图像调整]→ ▼ → ▼ → ENTER → [画面位置]

→ ▲ , ▼ , ◄ , ► → ENTER

水平和垂直调整画面位置。

自动调整

MENU → ▼ → ENTER → [图像] → ▼ → ▼ → ▼ → ▼ →▼ →▼ → ENTER → [自动调整]

将自动调整 **微调**、**粗调**、**画面位置** 的值。在控制面板中更改分辨率时，将执行自动功能。

注

仅在 PC 模式下可用。

信号平衡

用于增强通过长信号线传送的微弱的 RGB 信号。

MENU → ▼ → ENTER → [图像] → ▼ → ▼ → ▼ → ▼ →▼ →▼ → ENTER → [信号平衡]

注

- 动态对比度设置为开启时不可用。
- 仅在 PC 模式下可用。

信号平衡

MENU → ▼ → ENTER → [图像] → ▼ → ▼ → ▼ →▼ →▼→ ▼ → ENTER → [信号平衡]→ ENTER → [信号平衡]

→ ▲ , ▼ → ENTER

选择 开启 或 关闭 设置 信号平衡。

信号控制

MENU → ▼ → ENTER → [图像] → ▼→ ▼ → ▼ → ▼ → ▼ → ▼→ ENTER → [信号平衡]→ ENTER → ▼ → [信号控制]

1. 红增益

   MENU → ▼ → ENTER → [图像] → ▼ → ▼ → ▼ → ▼ → ▼→ ▼→ ENTER → [信号平衡] → ENTER → ▼ → [信号控制] → ENTER → [红增益]

   → ◄, ► → ENTER

2. 绿增益

   MENU → ▼ → ENTER → [图像] → ▼ → ▼ → ▼ → ▼ → ▼→ ▼→ ENTER → [信号平衡] → ENTER → ▼→ [信号控制] → ▼ → ENTER→ [绿增益]

   → ◄, ► → ENTER

3. 蓝增益

   MENU → ▼ → ENTER → [图像] → ▼→ ▼→ ▼→ ▼→ ▼→ ▼→ ENTER → [信号平衡]→ ENTER → ▼→ [信号控制] → ▼ → ▼ → ENTER→ [蓝增益]

→ ◄, ► → ENTER

4. 红截止

MENU → ▼ → ENTER → [图像] → ▼ → ▼ → ▼ → ▼ → ▼→ ▼→ ENTER → [信号平衡] → ENTER → ▼→ [信号控制] → ▼→ ▼ → ▼ → ENTER→ [红截止]

→ ◄, ► → ENTER

5. 绿截止

MENU → ▼ → ENTER → [图像] → ▼ → ▼ → ▼ → ▼ → ▼→ ▼→ ENTER → [信号平衡] → ENTER → ▼→ [信号控制] → ▼ → ▼ → ▼ → ▼ → ENTER→ [绿截止]

→ ◄, ► → ENTER

6. 蓝截止

MENU → ▼ → ENTER → [图像] → ▼ → ▼ → ▼ → ▼ → ▼→ ▼→ ENTER → [信号平衡] → ENTER → ▼→ [信号控制] → ▼→ ▼ → ▼ → ▼ → ▼ → ENTER → [蓝截止]

→ ◄, ► → ENTER

尺寸

MENU → ▼ → ENTER → [图像] → ▼ → ▼ → ▼ → ▼ → ▼→ ▼→ ▼→ ▼→ ENTER → [尺寸]

→ ▲ , ▼ → ENTER

可调整 尺寸。

1. 16:9

2. 4:3

HDMI 黑色水平

MENU → ▼ → ENTER → [图像] → ▼ → ▼ → ▼ → ▼ → ▼ → ▼ → ▼ → ▼ → ENTER → [HDMI 黑色水平]

→ ▲ , ▼ → ENTER

当通过 HDMI 将 DVD 或机顶盒连接到本产品，可能导致画面质量下降（如黑电平升高、对比度降低或色调较浅等），这取决于外接设备。

1. **正常**

2. **低**

注

对于可在 **HDMI** 模式下用于 PC 和数字电视的定时功能，将启用 **HDMI 黑色水平**。

PIP 画面

MENU → ▼ → ENTER → **[图像]** → ▼ → ▼ → ▼ → ▼ → ▼→ ▼→ ▼→ ▼→ ▼→ ENTER → **[PIP 画面]**

→ ▲ , ▼ → ENTER

调整 PIP 画面设置。

注

- 当 **画中画** 设置为 **开启** 时，您可以调整 **PIP 画面** 功能

1. **对比度**

MENU → ▼ → ENTER → **[图像]** → ▼ → ▼ → ▼ →▼ →▼→ ▼→ ▼→ ▼→ ▼→ ENTER → **[PIP 画面]** → ENTER→ **[对比度]**

→ ◄, ► → ENTER

调节屏幕上 **画中画** 窗口的 **对比度**。

2. **亮度**

MENU → ▼ → ENTER → **[图像]** → ▼ → ▼ → ▼ →▼ →▼→ ▼→ ▼→ ▼→ ▼→ ENTER → **[PIP 画面]** → ▼→ ENTER → **[亮度]**

→ ◄, ► → ENTER

调节屏幕上 **画中画** 窗口的 **亮度**。

3. **清晰度**

MENU → ▼ → ENTER → [图像] → ▼ → ▼ → ▼ →▼ →▼→ ▼→ ▼→ ▼→ ▼→ ENTER → [PIP 画面] → ▼→ ▼→ ENTER → [清晰度]

→ ◄, ► → ENTER

调节屏幕上 **画中画** 窗口的 **清晰度** 。

4. **色度**

MENU → ▼ → ENTER → [图像] → ▼ → ▼ → ▼ →▼ →▼→ ▼→ ▼→ ▼→ ▼→ ENTER → [PIP 画面] → ▼→ ▼→ ▼→ ENTER → [色度]

→ ◄, ► → ENTER

调节屏幕上 **画中画** 窗口的 **色度** 。

注

仅当 **画中画** 输入源为 HDMI 时启用。

5. **色调**

MENU → ▼ → ENTER → [图像] → ▼ → ▼ → ▼ →▼ →▼→ ▼→ ▼→ ▼→ ▼→ ENTER → [PIP 画面] → ▼→ ▼→ ▼→ ▼→ ENTER → [色调]

→ ◄, ► → ENTER

在**画中画**窗口中添加自然色调。

注

色调 滑块仅当输入信号为 NTSC 时显示，且仅当 **画中画** 输入源为 HDMI 时启用。

动态对比度PM

MENU → ▼ → ENTER → [图像] → ▼ → ▼ → ▼ →▼ →▼→ ▼→ ▼→ ▼→ ▼→ ▼→ ENTER → [动态对比度]

→ ▲ , ▼ → ENTER

动态对比度 用于自动检测视频信号的分配情况，并自动调整，以获得最佳对比度。

1. **关闭**

2. **开启**

注

在 **画中画** 设置为 **开启** 时被禁用。

灯光控制PM

MENU → ▼ → ENTER → [**图像**] → ▼ → ▼ → ▼ →▼ →▼→ ▼→ ▼→ ▼→ ▼→ ▼→ ▼→ ENTER → [**灯光控制**]

→ ◄, ► → ENTER

调节逆变器灯以降低能耗。

注

动态对比度设置为开启时不可用。

亮度传感器PM

MENU → ▼ → ENTER → [**图像**] → ▼ → ▼ → ▼ →▼ →▼→ ▼→ ▼→ ▼→ ▼→ ▼→ ▼→ ▼ → ENTER → [**亮度传感器**]

→ ▲ , ▼ → ENTER

亮度传感器用于自动检测输入视频信号的分配情况，并自动进行调整，以获得最佳亮度。

1. **关闭**
2. **开启**

Auto Motion Plus 120Hz

MENU → ▼ → ENTER → [图像] → ▼ → ▼ → ▼ →▼ →▼→ ▼→ ▼→ ▼→ ▼→ ▼→ ▼→ ▼→ ▼→ ENTER→ [Auto Motion Plus 120Hz]

→ ▲ , ▼ → ENTER

此功能可用于观看快速移动的画面。

- **模式**

  MENU → ▼ → ENTER → [图像] → ▼ → ▼ → ▼ →▼ →▼→ ▼→ ▼→ ▼→ ▼→ ▼→ ▼→ ▼→ ▼→ ENTER→ [Auto Motion Plus 120Hz] → ENTER → [模式]

→ ▲, ▼ → ENTER

- **关闭** :关闭 Auto Motion Plus 120Hz。
- **清晰** :设置 Auto Motion Plus 120Hz 为 **清晰**（适合清晰地观看动态画面）模式。
- **标准** :设置 Auto Motion Plus 120Hz 为 **标准** 模式。
- **柔和** :设置 Auto Motion Plus 120Hz 为 **柔和**（适合自然地观看动态画面）模式。
- **个人设定** :用于根据您的需要尽量减少残影和抖动现象。
- **演示** :演示 Auto Motion Plus 120Hz（当 Auto Motion Plus 120Hz 设置为打开时画面将显示在屏幕的左半侧）。

- **个人设定**
  - MENU → ▼ → ENTER → [**图像**] → ▼ → ▼ → ▼ →▼ →▼→ ▼→ ▼→ ▼→ ▼→ ▼→ ▼ → ▼→ ▼→ ENTER→ [Auto Motion Plus 120Hz] → ENTER → ▼→ [**个人设定**]→ ENTER → [**模糊**]

→ ▲, ▼ → ENTER

模糊:用于根据您的需要尽量减少残影现象。

  - MENU → ▼ → ENTER → [**图像**] → ▼ → ▼ → ▼ →▼ →▼→ ▼→ ▼→ ▼→ ▼→ ▼→ ▼ → ▼→ ▼→ ENTER→ [Auto Motion Plus 120Hz] → ENTER → ▼→ [**个人设定**]→ ENTER → ▼ → [**颤动**]

→ ▲, ▼ → ENTER

颤动:用于根据您的需要尽量减少抖动现象。

注

- 如果选择了 Auto Motion Plus 120Hz，色彩将根据内容改变。
- 在 **画中画** 设置为 **开启** 时被禁用。

图像[AV / HDMI / 分量输入 模式]

可用模式

- P PC
- A AV
- C 分量输入
- H HDMI
- M MagicInfo

注

对于 EX 型号，

- MagicInfo 仅在连接了网络盒后才可以启用。
- 不能同时连接 HDMI 端口和网络盒。

模式AHC

MENU → ▼ → ENTER → [图像] → ENTER → [模式]

→ ▲ , ▼ → ENTER

液晶显示器在出厂时设有四种自动图像设置（“动态”、“标准”、“剧场”和“个人设定”）。

动态、标准、剧场 或 个人设定 可被激活。

注

动态对比度设置为开启时不可用。

1. 动态
2. 标准
3. 剧场
4. 个人设定

个人设定AHC

通过使用屏幕菜单，您可以根据个人喜好更改对比度和亮度。

MENU → ▼ → ENTER → [图像] → ▼ → ENTER → [个人设定]

注

动态对比度设置为开启时不可用。

对比度

MENU → ▼ → ENTER → [图像] → ▼ → ENTER → [个人设定] → ENTER→ [对比度]

→ ◄, ► → ENTER

调整对比度。

亮度

MENU → ▼ → ENTER → [图像] → ▼ → ENTER → [个人设定] → ▼ → ENTER → [亮度]

→ ◄, ► → ENTER

调整亮度。

清晰度

MENU → ▼ → ENTER → [图像] → ▼ → ENTER → [个人设定] → ▼ → ▼ → ENTER → [清晰度]

→ ◄, ► → ENTER

调整画面清晰度。

色度

MENU → ▼ → ENTER → [图像] → ▼ → ENTER → [个人设定] → ▼ → ▼ → ▼ → ENTER → [色度]

→ ◄, ► → ENTER

调整画面颜色。

色调

MENU → ▼ → ENTER → [图像] → ▼ → ENTER → [个人设定] → ▼ → ▼ → ▼→ ▼→ ENTER → [色调]

→ ◄, ► → ENTER

在显示画面中添加自然色调。

注

仅当视频型号为 NTSC 时才适用。

色温AHC

MENU → ▼ → ENTER → [图像] → ▼ → ▼ → ENTER → [色温]

→ ▲ , ▼ → ENTER

可以更改色调。用户也可以对单个色彩分量进行调节。

注

动态对比度设置为开启时不可用。

1. **关闭**
2. **冷2**
3. **冷1**
4. **正常**
5. **暖1**
6. **暖2**

注

如果将 **色温** 设置为 **冷2**、**冷1**、**正常**、**暖1** 或 **暖2**，则将禁用 Color Temp. 功能。

Color Temp. AHC

MENU → ▼ → ENTER → **[图像]** → ▼ →▼ →▼ → ENTER → **[Color Temp.]**

→ ◄, ► → ENTER

Color Temp. 是对图像色彩“暖度”的衡量。

注

当 **动态对比度** 模式和 **色温** 设置为 **关闭** 时，将启用此功能。

尺寸 AHC

MENU → ▼ → ENTER → **[图像]** → ▼ → ▼ → ▼ →▼ → ENTER → **[尺寸]**

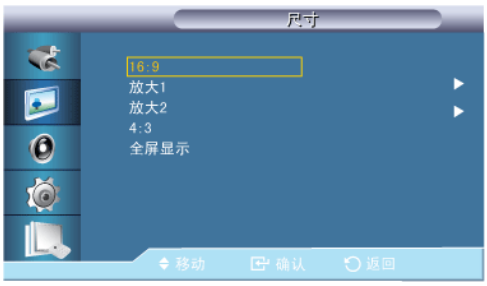

→ ▲ , ▼ → ENTER

可调整 **尺寸**。

1. **16:9**: 将画面设置为 16:9 的宽屏模式。
2. **放大1**:将屏幕上的画面尺寸放大。
3. **放大2**:将画面尺寸放大，使其超过**放大1**。
4. **4 : 3**: 将画面设置为 4:3 的正常模式。

5. **全屏显示**:在输入 HDMI 720p、1080i、1080p 信号时，将会流畅显示输入的画面，不会出现任何截止现象。

注

- 某些外部装置可能向显示器输入不符合规范的信号，即时使用 **全屏显示** 功能，也可能造成截止现象。
- 在 HDMI 模式下，**放大1** 和 **放大2** 不可用。
- **画面位置** 和 **复位** 功能在 **放大1** 或 **放大2** 模式下可用。
- 动态对比度设置为开启时不可用。

数字降噪AHC

MENU → ▼ → ENTER → **[图像]** → ▼ → ▼ → ▼ →▼ →▼ → ENTER → **[数字降噪]**

→ ▲ , ▼ → ENTER

将数字降噪功能设置为 **关闭/开启**。数字降噪功能让您可以享受更清晰、更明快的画面。

1. **关闭**
2. **开启**

注

数字降噪 功能在某些分辨率下不可用。

HDMI 黑色水平H

MENU → ▼ → ENTER → **[图像]** → ▼ → ▼ → ▼ →▼ →▼ →▼ → ENTER → **[HDMI 黑色水平]**

→ ▲ , ▼ → ENTER

当通过 HDMI 将 DVD 或机顶盒连接到电视时，可能造成电视画面质量下降，例如黑电平升高、对比度降低或变色等，这取决于外接设备。在这种情况下，可通过配置 HDMI **黑色水平** 调节电视的画面质量。

1. 正常

2. 低

注

对于可在 HDMI 模式下用于 PC 和数字电视的定时功能，将启用 HDMI 黑色水平。

电影AHC

MENU → ▼ → ENTER → [图像] → ▼ → ▼ → ▼ → ▼ → ▼ → ▼ → ▼ → ENTER → [电影]

→ ▲ , ▼ → ENTER

电影 功能可以带给您影院般高质量的视觉感受。

在 HDMI 模式中，当输入信号为隔行扫描信号时此功能可用；当输入信号为逐行扫描信号时此功能不可用。

1. 关闭

2. 开启

PIP 画面PH

MENU → ▼ → ENTER → [图像] → ▼ → ▼ → ▼ → ▼ → ▼ → ▼ → ▼ → ▼ → ENTER → [PIP 画面]

→ ▲ , ▼ → ENTER

调整 PIP 画面设置。

注

可用模式:画中画 开启

1. 对比度

MENU → ▼ → ENTER → [图像] → ▼ → ▼ → ▼ → ▼ → ▼ → ▼ → ▼ → ▼ → ENTER → [PIP 画面]→ ENTER→ [对比度]

→ ◄, ► → ENTER

调整屏幕上画中画窗口的对比度。

2. 亮度

MENU → ▼ → ENTER → [图像] → ▼ → ▼ → ▼ → ▼ → ▼ → ▼ → ▼ → ▼ → ENTER → [PIP 画面]→ ▼→ ENTER→ [亮度]

→ ◄, ► → ENTER

调整屏幕上画中画窗口的亮度。

3. **清晰度**

MENU → ▼ → ENTER → **[图像]** → ▼ → ▼ → ▼ → ▼ → ▼ → ▼ → ▼ → ▼ → ENTER → **[PIP 画面]**→ ▼→ ▼→ ENTER→ **[清晰度]**

→ ◄, ► → ENTER

调节屏幕上画中画窗口的清晰度。

动态对比度AHC

MENU → ▼ → ENTER → **[图像]** → ▼ → ▼ → ▼ → ▼ →▼ →▼ →▼ → ▼ →▼ → ENTER → **[动态对比度]**

→ ▲ , ▼ → ENTER

动态对比度 用于自动检测视频信号的分配情况，并自动调整，以获得最佳对比度。

1. **关闭**

2. **开启**

注

在 **画中画** 设置为 **开启** 时被禁用。

灯光控制AHC

MENU → ▼ → ENTER → **[图像]** → ▼ → ▼ → ▼ →▼ →▼ →▼ →▼ →▼ → ▼ → ▼ → ENTER → **[灯光控制]**

→ ◄, ► → ENTER

调节逆变器灯以降低能耗。

注

动态对比度设置为开启时不可用。

亮度传感器AHC

MENU → ▼ → ENTER → [**图像**] → ▼ → ▼ → ▼ →▼ →▼ →▼ →▼ →▼ →▼ → ▼ → ▼ → ENTER → [**亮度传感器**]

→ ▲ , ▼ → ENTER

亮度传感器用于自动检测输入视频信号的分配情况，并自动进行调整，以获得最佳亮度。

1. **关闭**
2. **开启**

Auto Motion Plus 120Hz AHC

MENU → ▼ → ENTER → [图像] → ▼ → ▼ → ▼ →▼ →▼→ ▼→ ▼→ ▼→ ▼→ ▼→ ▼→ ▼ → ENTER → [Auto Motion Plus 120Hz]

→ ▲ , ▼ → ENTER

注

在 **画中画** 设置为 **开启** 时被禁用。

此功能可用于观看快速移动的画面。

- **模式**

  MENU → ▼ → ENTER → [图像] → ▼ → ▼ → ▼ →▼ →▼→ ▼→ ▼→ ▼→ ▼→ ▼→ ▼→ ▼→ ENTER → [Auto Motion Plus 120Hz] → ENTER → [模式]

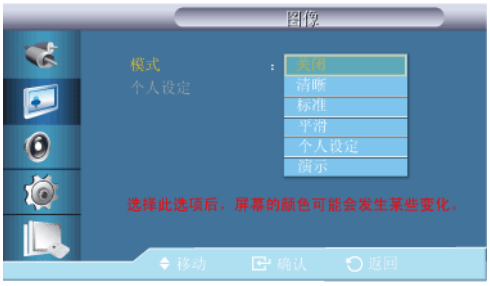

  → ▲, ▼ → ENTER

  - **关闭** :关闭 Auto Motion Plus 120Hz。
  - **清晰** :设置 Auto Motion Plus 120Hz 为 **清晰**（适合清晰地观看动态画面）模式。
  - **标准** :设置 Auto Motion Plus 120Hz 为 **标准** 模式。
  - **柔和** :设置 Auto Motion Plus 120Hz 为 **柔和**（适合自然地观看动态画面）模式。
  - **个人设定** :用于根据您的需要尽量减少残影和抖动现象。
  - **演示** :演示 Auto Motion Plus 120Hz（当 Auto Motion Plus 120Hz 设置为打开时画面将显示在屏幕的左半侧）。

- 个人设定
  - MENU → ▼ → ENTER → [图像] → ▼ → ▼ → ▼ →▼ →▼→ ▼→ ▼→ ▼→ ▼→ ▼→ ▼ → ▼→ ENTER → [Auto Motion Plus 120Hz] → ENTER → ▼→ [个人设定]→ ENTER → [模糊]

→ ▲, ▼ → ENTER

模糊:用于根据您的需要尽量减少残影现象。

  - MENU → ▼ → ENTER → [图像] → ▼ → ▼ → ▼ →▼ →▼→ ▼→ ▼→ ▼→ ▼→ ▼→ ▼ → ▼→ ENTER → [Auto Motion Plus 120Hz] → ENTER → ▼→ [个人设定]→ ENTER → ▼ → [颤动]

→ ▲, ▼ → ENTER

颤动:用于根据您的需要尽量减少抖动现象。

注

- 如果选择了 Auto Motion Plus 120Hz，色彩将根据内容改变。
- 仅当 模式 设置为 个人设定 时可被激活。

伴音

可用模式

- P PC
- A AV
- C 分量输入
- H HDMI
- M MagicInfo

注

对于 EX 型号，

- MagicInfo 仅在连接了网络盒后才可以启用。
- 不能同时连接 HDMI 端口和网络盒。

模式 P A C H M

MENU → ▼ →▼ → ENTER → [伴音] → ENTER → [模式]

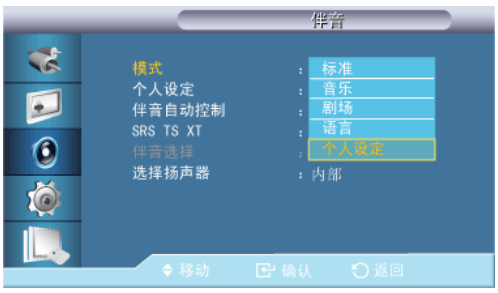

→ ▲ , ▼ → ENTER

液晶显示器具有内置的高保真立体声放大器。

1. **标准**

   选择 **标准** 恢复标准出厂设置。

2. **音乐**

   观看音乐视频或音乐会时，请选择 **音乐**。

3. **剧场**

   观看电影时，请选择 **剧场**。

4. **语言**

   观看以对话为主要内容的节目（如新闻）时，请选择 **语言**。

5. **个人设定**

   要根据个人偏好调整设置，请选择 **个人设定**。

个人设定 PACHM

您可根据个人偏好调整声音设置。

MENU → ▼ →▼ → ENTER → [**伴音**] →▼→ ENTER → [**个人设定**]

注

- 即使音量值设置为 0，也可以听到声音。
- 如果使用 **个人设定**（自定义）功能调节声音，**模式**（模式）将转换到 **个人设定**（自定义）模式。

低音

MENU → ▼ →▼ → ENTER → [**伴音**] →▼→ ENTER → [**个人设定**]→ENTER→ [**低音**]

→ ◄, ► → ENTER

强化低频音频。

高音

MENU → ▼ →▼ → ENTER → [**伴音**] →▼→ ENTER → [**个人设定**] → ▼ → ENTER → [**高音**]

→ ◄, ► → ENTER

强化高频音频。

平衡

MENU → ▼ →▼ → ENTER → [**伴音**] →▼→ ENTER → [**个人设定**] → ▼ → ▼ → ENTER → [**平衡**]

→ ◄, ► → ENTER

允许您调节左右扬声器的音量平衡。

伴音自动控制 PACHM

MENU → ▼ →▼ → ENTER → [伴音] →▼→▼→ ENTER → [伴音自动控制]

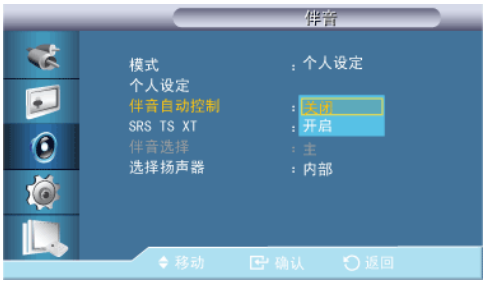

→ ▲ , ▼ → ENTER

减小不同广播电台之间的音量控制差异。

1. 关闭
2. 开启

SRS TS XT PACHM

MENU → ▼ →▼ → ENTER → [伴音] →▼→▼→▼→ ENTER → [SRS TS XT]

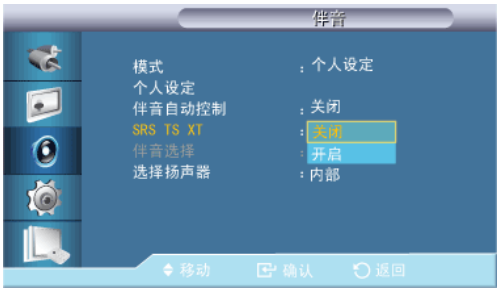

→ ▲ , ▼ → ENTER

SRS TS XT 是一种专利的 SRS 技术，可解决通过双扬声器播放 5.1 多声道内容的难题。TruSurround XT 可通过包括内置电视扬声器在内的任何双扬声器播放系统提供逼真的虚拟环绕声。它与所有的多声道格式完全兼容。

1. 关闭
2. 开启

伴音选择 PACHM

MENU → ▼ → ▼ → ENTER → [伴音] → ▼ →▼ → ▼ → ▼ → ENTER → [伴音选择]

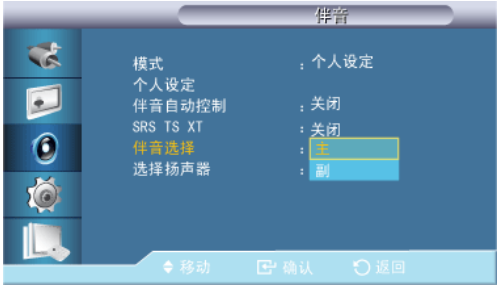

→ ▲ , ▼ → ENTER

当 **画中画** 为 **开启** 时，选择主画面或副画面。

注

当 **画中画** 设置为 **开启** 时，您可以调整 PIP **画面** 功能。

1. **主**
2. **副**

选择扬声器 P A C H M

MENU → ▼ → ▼ → ENTER → **[伴音]** → ▼ →▼ → ▼ → ▼ → ▼ → ▼ → ENTER → **[选择扬声器]**

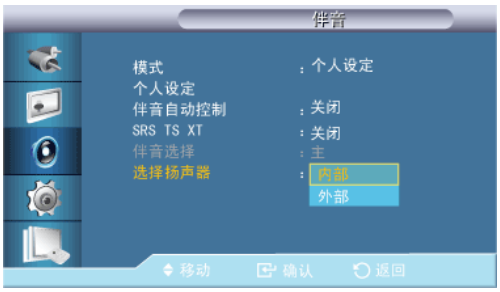

→ ▲ , ▼ → ENTER

使用产品时，如果将其与家庭影院相连，请关闭内置扬声器，这样您就可以听到家庭影院（外部）扬声器的声音。

1. **内部**

   声音从 **内部** 扬声器和 **外部** 扬声器输出，但只可对 **内部** 扬声器进行音量控制。

2. **外部**

   声音只从 **外部** 扬声器输出时，也只可对 **外部** 扬声器进行音量控制。

设置

可用模式

- P PC
- A AV
- C 分量输入
- H HDMI

- MagicInfo

注

对于 EX 型号，

- MagicInfo 仅在连接了网络盒后才可以启用。
- 不能同时连接 HDMI 端口和网络盒。

语言 PACHM

MENU → ▼ →▼ →▼ → ENTER → [设置] → ENTER → [语言]

→ ▲ , ▼ → ENTER

您可以从 13 种语言中选择一种。

English,Deutsch,Español,Français,Italiano,Svenska,Русский
Português,Türkçe, 简体中文, 繁體中文, 日本語, 한국어

注

此语言选择仅影响 OSD 的语言。不会对计算机上运行的任何软件产生影响。

时间 PACHM

从 4 个时间设置 **时钟设置**、**睡眠定时器**、**开机定时器** 和 **关机定时器** 之中选择一种设置。

MENU → ▼ →▼ →▼ → ENTER → [设置] → ▼ → ENTER → [时间]

时钟设置

MENU → ▼ →▼ →▼ → ENTER → [设置] → ▼ → ENTER → [时间]→ ENTER→ [时钟设置]

→ ▲ , ▼ → ◄, ► → ENTER

当前时间设置。

睡眠定时器

MENU → ▼ →▼ →▼ → ENTER → [设置] → ▼ → ENTER → [时间]→ ▼ → ENTER→ [睡眠定时器]

→ ▲ , ▼ → ENTER

在特定时间自动关闭液晶显示器。

1. 关闭
2. 30
3. 60
4. 90
5. 120
6. 150
7. 180

定时器 1 / 定时器 2/ 定时器 3

MENU → ▼ →▼ →▼ → ENTER → [设置] → ▼ → ENTER → [时间]→ ▼ → ▼ → ENTER→ [定时器 1/ 定时器 2 / 定时器 3]

→ ▲ , ▼ / ◄, ► → ENTER

您可将液晶显示器设置为在指定时间自动打开或关闭。

注

- 仅在使用 Clock Set 菜单设置时钟时才会启用。
- 使用 Manual 选项可选择星期几。

假日管理

MENU → ▼ →▼ →▼ → ENTER → [设置] → ▼ → ENTER → [时间]→ ▼ → ▼ → ▼ → ▼ → ▼ → ENTER→ [假日管理]

- 添加

MENU → ▼ →▼ →▼ → ENTER → [设置] → ▼ → ENTER → [时间]→ ▼ → ▼ → ▼ → ▼ → ▼ → ENTER→ [假日管理] → ENTER → [添加]

→ ▲ , ▼ / ◄, ► → ENTER

您可以注册假期。

- **删除选定项目**

MENU → ▼ →▼ →▼ → ENTER → [**设置**] → ▼ → ENTER → [**时间**]→ ▼ → ▼ → ▼ → ▼ → ▼ → ENTER → [假日管理] → ▲ , ▼ → ENTER → ► → ▲ , ▼ → ENTER → [删除选定项目]

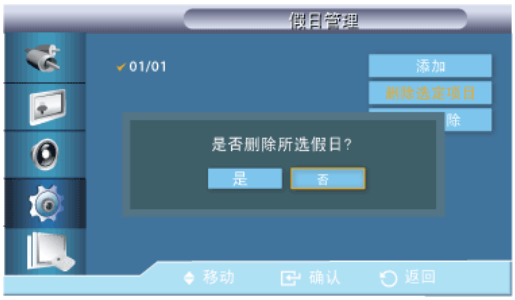

→◄, ► → ENTER

您可以删除选定的假期。

注

- 仅在选定了注册的假期时才会启用。
- 可以选择或删除多个假期。

- **全部删除**

MENU → ▼ →▼ →▼ → ENTER → [**设置**] → ▼ → ENTER → [**时间**]→ ▼ → ▼ → ▼ → ▼ → ▼ → ENTER→ [假日管理] → ► → ▼ → ENTER → [全部删除]

→◄, ► → ENTER

您可以删除注册的所有假期。

菜单透明度PACHM

MENU → ▼ →▼ →▼ → ENTER → [设置] → ▼→ ▼ → ENTER → [菜单透明度]

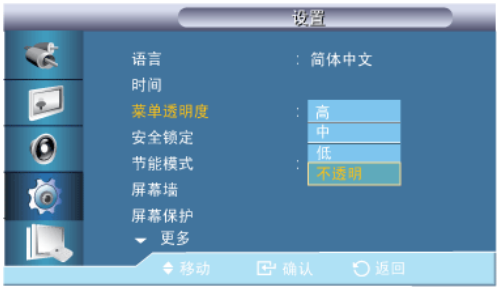

→ ▲ , ▼ → ENTER

更改 OSD 背景的透明度。

1. 高
2. 中
3. 低
4. 透明

安全锁定PACHM

更改 PIN

MENU → ▼ →▼ →▼ → ENTER → [设置] → ▼→ ▼→ ▼ → ENTER → [安全锁定]→ ENTER→ [更改 PIN]

→ [0 9] → [0 9] → [0 9] → [0 9]

可更改密码。

液晶显示器的预设密码为“0000”。

注

如果您忘记了密码，请按遥控按钮 MUTE → 1 → 8 → 6 → On，将密码重置为“0000”。

锁定

MENU → ▼ →▼ →▼ → ENTER → [设置] → ▼→ ▼→ ▼ → ENTER → [安全锁定] → ▼ → ENTER → [锁定]

→ [0 9] → [0 9] → [0 9] → [0 9]

此功能用于锁定 OSD，以保持当前的设置状态或阻止他人调整这些设置。

节能模式PACHM

MENU → ▼ →▼ →▼ → ENTER → [**设置**] → ▼→ ▼→ ▼→ ▼ → ENTER → [**节能模式**]

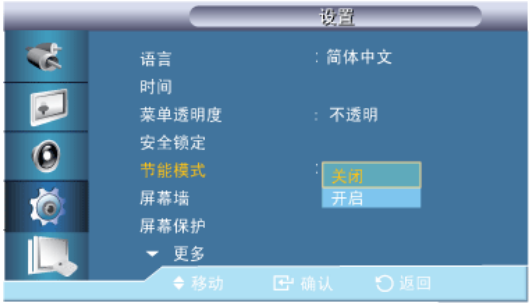

→ ▲ , ▼ → ENTER

此功能可调节设备的功耗，以便节约能源。

1. **关闭**

2. **开启**

屏幕墙PACHM

屏幕墙 是一组拼接起来的视频屏幕。每个屏幕显示一幅完整画面的一部分或所有屏幕都显示相同的画面。

打开 **屏幕墙** 时，您可调节 **屏幕墙** 屏幕设置。

MENU → ▼ →▼ →▼ → ENTER → [**设置**] → ▼→ ▼→ ▼→ ▼ → ▼ → ENTER → [**屏幕墙**]

注

- 在 **画中画** 设置为 **开启** 时被禁用。
- 运行 **屏幕墙** 时，**自动调整**、**图像调整** 和 **尺寸** 功能不可用。

屏幕墙

MENU → ▼ →▼ →▼ → ENTER → [**设置**] → ▼→ ▼→ ▼→ ▼ → ▼ → ENTER → [**屏幕墙**]→ ENTER → [**屏幕墙**]

→ ▲ , ▼ → ENTER

打开/关闭所选显示器的 **屏幕墙** 功能。

1. **关闭**

2. 开启

幅面

MENU → ▼ →▼ →▼ → ENTER → [设置] → ▼→ ▼→ ▼→ ▼ → ▼ → ENTER → [屏幕墙]→ ▼ → ENTER → [幅面]

→ ▲ , ▼ → ENTER

可选择 幅面 以查看分割后的屏幕。

1. 全屏

   可全屏显示，无任何空白。

2. 自然

   显示具有原始宽高比的自然图像。

水平

MENU → ▼ →▼ →▼ → ENTER → [设置] → ▼→ ▼→ ▼→ ▼ → ▼ → ENTER → [屏幕墙]→ ▼ → ▼ → ENTER → [水平]

→ ▲ , ▼ → ENTER

设置画面水平等分的数量。

十五个调整等级： 1~15.

垂直

MENU → ▼ →▼ →▼ → ENTER → [设置] → ▼→ ▼→ ▼→ ▼ → ▼ → ENTER → [屏幕墙]→ ▼ → ▼ → ▼ → ENTER → [垂直]

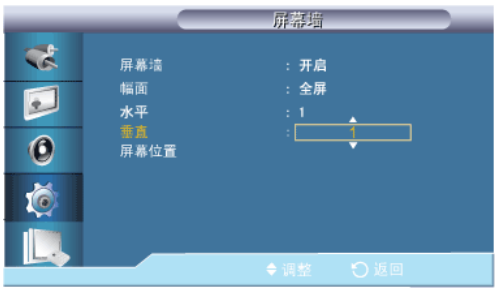

→ ▲ , ▼ → ENTER

设置画面垂直等分的数量。

十五个调整等级： 1~15.

屏幕位置

MENU → ▼ →▼ →▼ → ENTER → [设置] → ▼→ ▼→ ▼→ ▼ → ▼ → ENTER → [屏幕墙]→ ▼ → ▼ → ▼ → ▼ → ENTER → [屏幕分配器]

可用来分割屏幕。分割屏幕时可选择多个具有不同布局的屏幕。

- 在 **屏幕位置** 中选择一种模式。
- 在 Display Selection 中选择一种显示。
- 按一下所选模式中的数字即可显示相应的画面。
- 画面可分成最多 100 个子画面。

屏幕保护PACHM

屏幕保护 功能用于防止残影，当静止画面长时间在屏幕上显示时可能出现残影。

- 当电源关闭时，此功能不可用。

MENU → ▼ →▼ →▼ → ENTER → [设置] → ▼→ ▼→ ▼→ ▼ → ▼ → ▼ → ENTER → [屏幕保护]

像素移动

像素移动

MENU → ▼ →▼ →▼ → ENTER → [设置] → ▼→ ▼→ ▼→ ▼ → ▼ → ▼ → ENTER → [屏幕保护]→ ENTER → [像素移动]→ ENTER → [像素移动]→ ▲ , ▼ → ENTER

使用此功能后，液晶显示器上的像素将在水平或垂直方向移动，从而防止屏幕上出现残影。

1. **关闭**
2. **开启**

水平

MENU → ▼ →▼ →▼ → ENTER → [设置] → ▼→ ▼→ ▼→ ▼ → ▼ → ▼ → ENTER → [屏幕保护]→ ENTER → [像素移动]→ ▼ → ENTER → [水平]→ ▲ , ▼ → ENTER

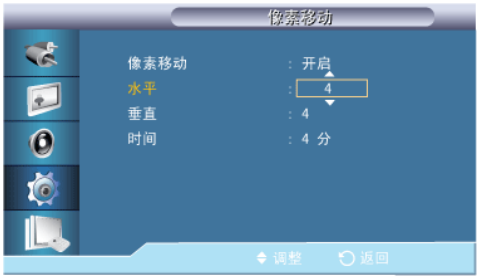

设置画面水平移动的像素数量。

五个调整等级：0, 1, 2, 3, 和 4.

垂直

MENU → ▼ →▼ →▼ → ENTER → [设置] → ▼→ ▼→ ▼→ ▼ → ▼ → ▼ → ENTER → [屏幕保护]→ ENTER → [像素移动]→ ▼ →▼ → ENTER → [垂直]→ ▲ , ▼ → ENTER

设置画面垂直移动的像素数量。

五个调整等级：0, 1, 2, 3, 和 4.

时间

MENU → ▼ →▼ →▼ → ENTER → [设置] → ▼→ ▼→ ▼→ ▼ → ▼ → ▼ → ENTER → [屏幕保护]→ ENTER → [像素移动]→ ▼ →▼ →▼ → ENTER → [时间]→ ▲ , ▼ → ENTER

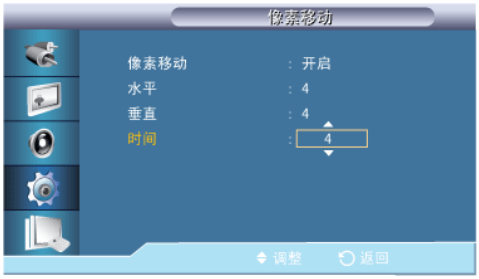

分别设置执行水平或垂直移动的时间间隔。

定时器

定时器

MENU → ▼ →▼ →▼ → ENTER → [设置] → ▼→ ▼→ ▼→ ▼ → ▼ → ▼ → ENTER → [屏幕保护]→ ▼ → ENTER → [定时器]→ ENTER → [定时器]→ ▲ , ▼ → ENTER

您可以设置“屏幕烧灼保护”定时器。

如果您启动擦除任何残影的操作，该操作将在设置的时间内执行，然后自动完成。

1. 关闭
2. 开启

模式

MENU → ▼ →▼ →▼ → ENTER → [设置] → ▼→ ▼→ ▼→ ▼ → ▼ → ▼ → ENTER → [屏幕保护]→ ▼ → ENTER → [定时器]→ ▼ → ENTER → [模式]→ ▲ , ▼ → ENTER

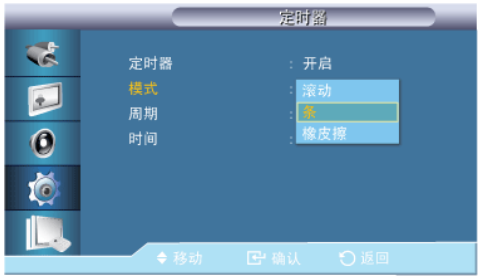

您可以更改 **屏幕保护** 类型。

1. 滚动
2. 条
3. 橡皮擦

期间

MENU → ▼ →▼ →▼ → ENTER → [设置] → ▼→ ▼→ ▼→ ▼ → ▼ → ▼ → ENTER → [屏幕保护]→ ▼ → ENTER → [定时器]→ ▼ → ▼ → ENTER → [周期]→ ▲ , ▼ → ENTER

使用此功能可为在定时器中设置的每种模式设置执行时间。

时间

MENU → ▼ →▼ →▼ → ENTER → [设置] → ▼→ ▼→ ▼→ ▼ → ▼ → ▼ → ENTER → [屏幕保护]→ ▼ → ENTER → [定时器]→ ▼ → ▼ → ▼ → ENTER → [时间]→ ▲ , ▼ → ENTER

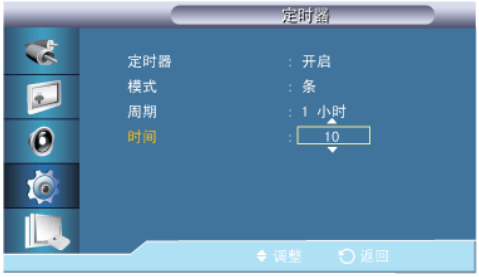

在设置的时间内指定执行时间。

- **模式-滚动**：1~5 秒
- **模式-条，橡皮擦**：10~50 秒

滚动

MENU → ▼ →▼ →▼ → ENTER → [**设置**] → ▼→ ▼→ ▼→ ▼ → ▼ → ▼ → ENTER → [**屏幕保护**]→ ▼ → ▼ → ENTER → [**滚动**]

使用此功能可按照一种图案移动液晶显示器上的所有像素，从而防止屏幕上出现残留影像。

在屏幕上有残留影像或符号，特别是屏幕上长时间显示静止画面时，可使用此功能。

注

通过 **屏幕保护** 功能可在特定时间周期内滚动显示屏幕。

条

MENU → ▼ →▼ →▼ → ENTER → [**设置**] → ▼→ ▼→ ▼→ ▼ → ▼ → ▼ → ENTER → [**屏幕保护**]→ ▼ → ▼ → ▼ →ENTER → [**条**]

此功能可通过移动黑色和白色的垂直长线来防止屏幕上出现残留影像。

橡皮擦

MENU → ▼ →▼ →▼ → ENTER → [**设置**] → ▼→ ▼→ ▼→ ▼ → ▼ → ▼ → ENTER → [**屏幕保护**]→ ▼ → ▼ → ▼ → ▼ →ENTER → [**橡皮擦**]

此功能可通过移动矩形图案来防止屏幕上出现残留影像。

两侧灰色

MENU → ▼ →▼ →▼ → ENTER → [设置] → ▼→ ▼→ ▼→ ▼ → ▼ → ▼ → ENTER → [屏幕保护]→ ▼ → ▼ → ▼ → ▼→ ▼ →ENTER → [两侧灰色]

→ ▲ , ▼ → ENTER

选择屏幕背景的灰度。

1. 关闭
2. 亮色
3. 深色

Image Retention Free

MENU → ▼ →▼ →▼ → ENTER → [设置] → ▼→ ▼→ ▼→ ▼ → ▼ → ▼ → ENTER → [屏幕保护]→ ▼ → ▼ → ▼ → ▼→ ▼ →▼ →ENTER → [Image Retention Free]

→ ▲ , ▼ → ENTER

选择“应用消除残影”功能。

1. 关闭
2. 开启

注

- 如果选择了 Image Retention Free，屏幕可能会在显示较小文本时出现静态噪音，并且画面亮度可能会降低。
- 更多信息，请参阅“服务和杂项信息”页面。

分辨率选择P

MENU → ▼ →▼ →▼ → ENTER → [设置] → ▼→ ▼→ ▼→ ▼ → ▼ → ▼ → ▼ → ENTER → [分辨率选择]

→ ▲ , ▼ → ENTER

如果屏幕上的画面无法正确显示，您可以使用此功能 (Resolution Select) 将画面以 1024 x 768 @ 60Hz、1280 x 768 @ 60Hz、1360 x 768 @ 60Hz 或 1366 x768 @ 60Hz 的分辨率显示在屏幕上。

注

仅在 PC 模式下可用。

1. 关闭
2. 1024 X 768
3. 1280 X 768
4. 1360 x 768
5. 1366 X 768

注

只有画面分辨率设置为 1024 x 768 @ 60Hz、1280 x 768 @ 60Hz、1360 x 768 @ 60Hz 或 1366 x768 @ 60Hz 时，才允许选择菜单。

开机调整PACHM

MENU → ▼ →▼ →▼ → ENTER → [设置] → ▼→ ▼→ ▼→ ▼ → ▼ → ▼ → ▼ → ▼ →ENTER → [开机调整]

→ ▲ , ▼ → ENTER

调节屏幕的电源打开时间。

注意：设置更长的电源打开时间，以避免过电压。

OSD 旋转 P A C H M

MENU → ▼ →▼ →▼ → ENTER → [设置] → ▼→ ▼→ ▼→ ▼ → ▼ → ▼ → ▼ → ▼ →▼→ [OSD 旋转]

→ ▲ , ▼ → ENTER

水平或垂直旋转菜单。

1. **横向**
2. **纵向**

复位

将产品重新设置为出厂默认值。

MENU → ▼ →▼ →▼ → ENTER → [设置] → ▼→ ▼→ ▼→ ▼ → ▼ → ▼ → ▼ → ▼ →▼→ ▼ → ENTER → [复位]

图像复位 P

MENU → ▼ →▼ →▼ → ENTER → [设置] → ▼→ ▼→ ▼→ ▼ → ▼ → ▼ → ▼ → ▼ →▼→ ▼ → ENTER → [复位]→ ENTER → [图像复位]

→ ◄, ►→ ENTER

注

仅在 PC 模式下可用。

注

当 **屏幕墙** 设置为 **开启** 时，Reset（重置）功能不可用。

颜色复位 P A C H M

MENU → ▼ →▼ →▼ → ENTER → [设置] → ▼→ ▼→ ▼→ ▼ → ▼ → ▼ → ▼ → ▼ →▼→ ▼ → ENTER → [复位]→ ▼→ ENTER → [颜色复位]

→ ◄, ► → ENTER

多屏控制

可用模式

- P PC
- A AV
- C 分量输入
- H HDMI
- M MagicInfo

注

对于 EX 型号，

- MagicInfo 仅在连接了网络盒后才可以启用。
- 不能同时连接 HDMI 端口和网络盒。

多屏控制 P A C H M

为显示器分配单独的 ID。

MENU → ▼ →▼ →▼ → ▼ → ENTER → [多屏控制]→ ENTER

→ ▲ , ▼ → [0~9]

- ID 设置

为显示器分配特定的 ID。

- **ID 输入**

  用于选择单个显示器的传输器功能。只有 ID 与传输器设置相对应的显示器才能被激活

- **MDC 连接**

  选择 MDC 输入的来源端口。

  - 通过串行 MDC 缆线与 MDC 通信。
  - 通过 RJ 45 MDC 缆线与 MDC 通信。

- **网络设置**

  - **IP 设置** :**手动**, **自动**
  - **IP 地址** :如果 **IP 设置** 设置为 **手动**，请手动输入 **IP 地址**。
  - **子网掩码** :如果 **IP 设置** 设置为 **手动**，请手动输入 **子网掩码**。
  - **网关** :如果 **IP 设置** 设置为 **手动**，请手动输入 **网关**。

MagicInfo

可用模式

- P PC
- A AV
- C 分量输入
- H HDMI
- M MagicInfo

注

对于 EX 型号，

- **MagicInfo** 仅在连接了网络盒后才可以启用。
- 不能同时连接 **HDMI** 端口和网络盒。

注

- 此遥控器可用于选择 **MagicInfo**。但是，建议使用一个单独的 USB 键盘，以便充分使用 **MagicInfo**。
- 对于 Device（设备）模式下的 **MagicInfo**，如果在启动时移动外部设备可能导致错误。仅当液晶显示器启动后，才设置外接设备。
- 请勿拔下用于网络（如：视频显示）的 LAN 缆线。否则，(MagicInfo) 程序可能会停止运行。如果您已拔下缆线，请重新启动系统。
- 请勿拔下用于 USB 设备（如：视频显示）的 LAN 缆线。否则，(MagicInfo) 程序可能会停止运行。

- 要接入其他信号源，请按 **MagicInfo** 中的 SOURCE 按钮。
- 液晶显示器的预设密码为“000000”。
- 仅在液晶显示器的电源完全关闭时，服务器程序的 Power-On（打开电源）选项才可用。

  请确保不要在液晶显示器的关闭过程中使用 Power-On（打开电源）选项，因为这样可能导致液晶显示器系统错误。
- 当通过 MagicInfo 服务器程序使用 **MagicInfo** 时：执行 Network 模式。
- 当通过直接连接到液晶显示器的设备使用 **MagicInfo** 时：执行 Device 模式。
- 按 ESC 可直接进入 **MagicInfo** 画面。
- 要在 Windows 画面中设置 **MagicInfo**，必须配备键盘和鼠标。
- 要在 Windows 画面中设置 **MagicInfo**，请参阅 MagicInfo Server 帮助。

  强烈建议不要在操作期间关闭交流电源。
- 对于可旋转式液晶显示器，不支持 ticker transparency（透明自动收报机）功能。
- 对于可旋转式液晶显示器，在播放电影时支持高达 720*480（标准清晰度）的屏幕分辨率。
- **EWF** 不适用于 D: 驱动器。
- 要在 **EWF** 处于 **Enable** 状态时保存更改的设置内容，您必须选择 **Commit** 提交这些更改。
- 选择 **Disable**、**Enable** 或 **Commit**，系统将重新启动。

MagicInfo

1. Select Application - step 1

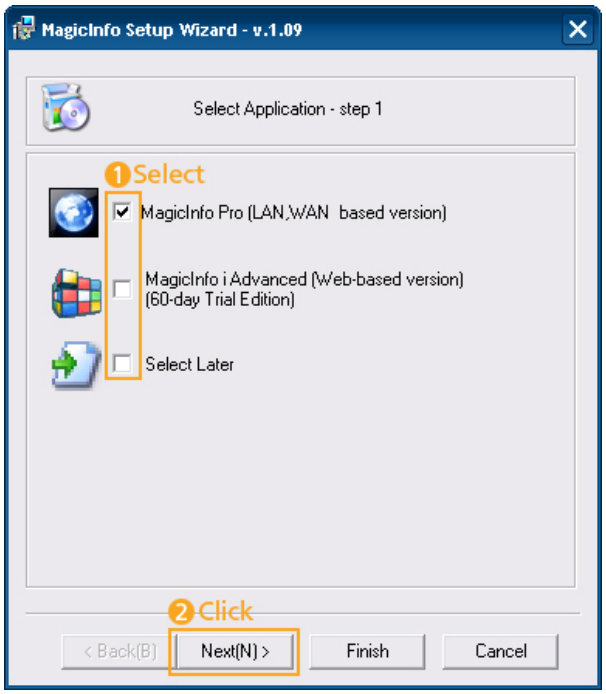

在 Windows 启动时，您可选择要执行的应用程序。

2. Select TCP/IP - step 2

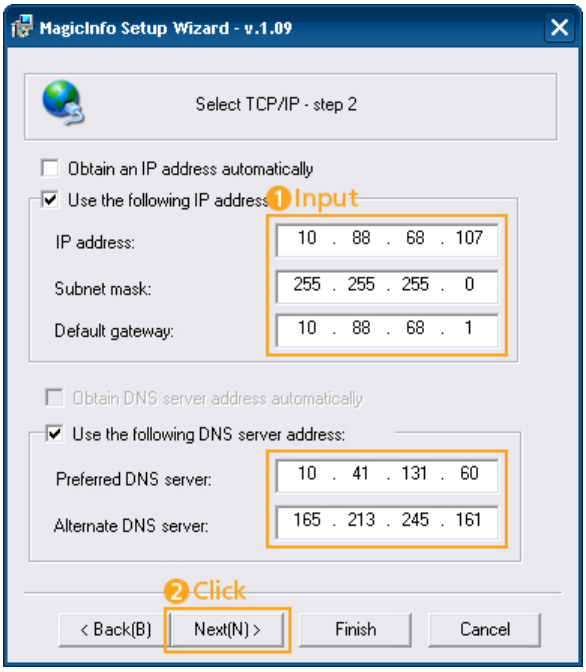

在 MagicInfo Setup Wizard 的 step 2，您不必转到桌面上的“网络设置”来配置 TCP/IP。您在 MagicInfo 安装中的 step 2 就可以执行此操作。

3. Select Language - step 3

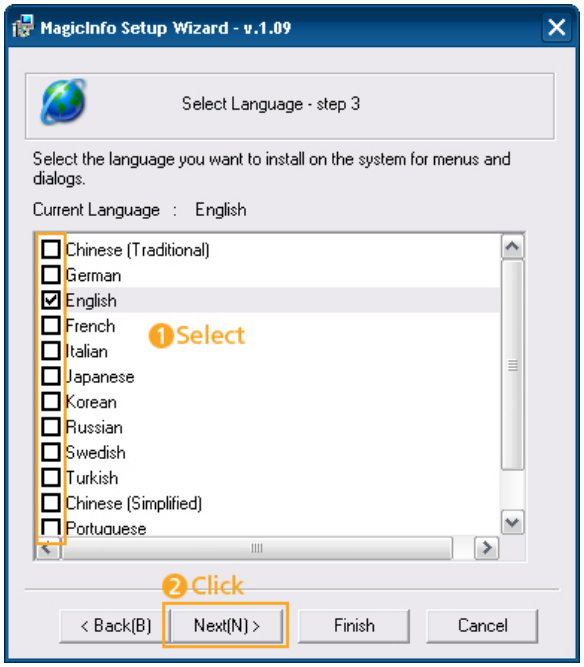

在使用多种语言时，您可以选择和设置特定的语言。

4. Select Screen Type - step 4

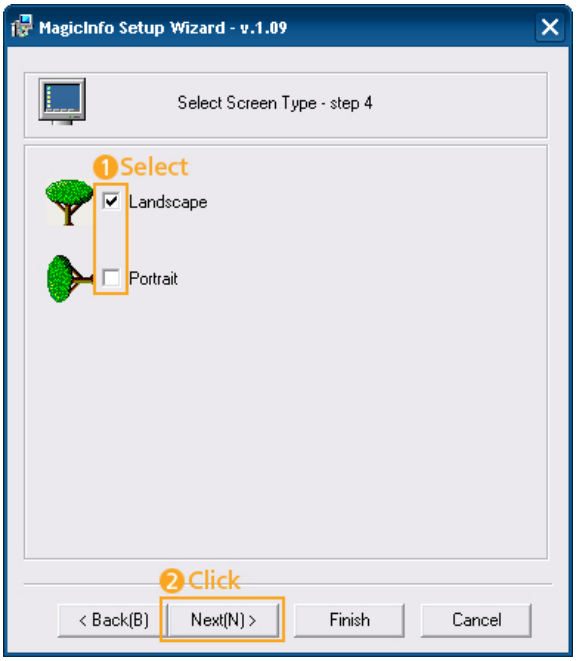

您可以选择应用到设备的旋转类型。

5. Setup Information

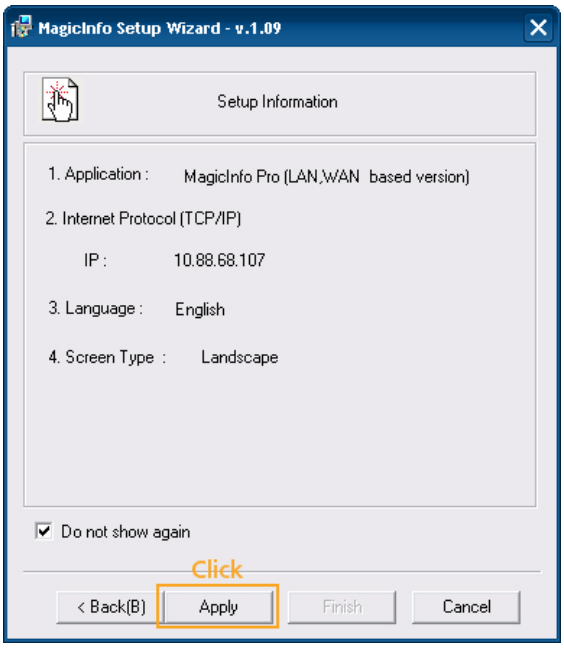

显示该用户已选定的设置。

注

如果通知区域未显示 **Magicinfo** 图标，请双击 Windows 桌面上的 **Magicinfo** 图标。将出现图标。

故障排除

自检功能检查

注

在寻求支持之前，请您检查以下项目。如果您自己无法解决问题，请与服务中心联系。

自检功能检查

1. 关闭计算机和液晶显示器。
2. 从计算机背面拔下视频缆线。
3. 开启液晶显示器。

   当液晶显示器正常工作时，即使未检测到视频信号，也会在黑色背景上显示以下图像（无**信号**。）：处于自检模式时，LED 电源灯保持绿色，图像在屏幕上移动。

4. 关闭液晶显示器并重新连接视频缆线；然后开启计算机和液晶显示器

如果执行上一步骤后液晶显示器的屏幕仍然无图像，请检查视频控制器、计算机系统以及液晶显示器是否正常工作。

警告消息

您甚至可以用 1920 x 1080 的分辨率查看画面。但以下消息会出现一分钟；在此期间，您可以选择改变屏幕分辨率，也可保持不变。如果刷新频率大于 85Hz，将会出现黑屏，因为本液晶显示器不支持大于 85Hz 的刷新频率。

非最佳模式

推荐模式

******x*** 60Hz**

注

有关本液晶显示器支持的分辨率或频率，请参阅“规格 > 预设时钟模式”。

维护和清洁

1）维护液晶显示器的外壳。

断开电源线的连接后使用软布进行清洁。

- 请勿使用苯、稀释剂或其他易燃物质。

2) 维护纯平显示器屏幕。

请用软布（棉布）清洁屏幕。

- 切勿使用丙酮、苯或稀释剂。

  （它们可能会导致屏幕表面变形或出现瑕疵。）

- 使用这些物质造成的任何损坏由用户自行负责。

故障现象与建议措施

注

液晶显示器再现从计算机接收的视频信号。因此，如果计算机或显卡出现故障，可能会导致液晶显示器出现无图像、色彩不正常、噪点等情况；如果出现这种情况，请先检查问题原因所在，然后联系服务中心或您的经销商。

1. 检查电源线和视频缆线是否正确连接到计算机上。

2. 检查计算机引导时的蜂鸣声是否超过 3 次。

   （如果出现这种情况，请寻求售后服务。）

3. 如安装了新的显卡或重装过计算机，请检查是否已安装适配器（视频）驱动程序。

4. 检查屏幕刷新频率是否设置在 50 Hz 至 85 Hz 之间。

   （使用最大分辨率时，频率不得超过 60Hz。）

5. 如果在安装适配器（视频）驱动程序时遇到问题，请在安全模式下启动计算机，依次选择“控制面板 > 系统 > 设备管理器”来删除显示适配器，然后重启计算机以重新安装适配器（视频）驱动程序。

检查单

注

- 下表列出了可能出现的问题及对应的解决方法。在请求帮助之前，请查看本节中的信息，确定是否能自行解决问题。如果确实需要帮助，请拨打“信息”部分提供的电话号码或联系您的经销商。

- 如需了解更多有关网络的信息，请参阅“MagicInfo 故障排除”部分。

与安装相关的问题（PC 模式）。

注

列出了与液晶显示器安装相关的问题及对应的解决方法。

Q: 液晶显示器画面闪烁。

A: 请检查计算机和液晶显示器之间的信号线连接是否牢固可靠。

（请参阅“连接计算机”）

与屏幕相关的问题

注

以下列出了液晶显示器画面相关问题及对应的解决方法。

Q: 屏幕无图像，且电源指示灯关闭。

A: 请确保电源线连接牢固，且液晶显示器已开启。

（请参阅“连接计算机”）

Q: ″信号。” 消息。

A: 确保信号缆线牢固地连接到计算机或视频信号源。

（请参阅“连接计算机”）

A: 确保计算机或视频信号源已打开。

Q: ″**非最佳模式**”消息。

A: 检查视频适配器的最大分辨率和刷新频率。

A: 请将这些值与“预设时钟模式”表中的数据进行对比。

Q: 画面垂直滚动。

A: 检查信号缆线连接是否牢固可靠。如有需要，请重新连接。

（请参阅“连接计算机”）

Q: 图像不清晰；画面黯淡模糊。

A: 对频率进行 **粗调** 和 **微调** 调整。

A: 拆下所有附件（视频延长线等）后再打开。

A: 将分辨率和刷新频率设置为推荐的值。

Q: 画面图像不稳定且抖动。

A: 请检查计算机显卡的分辨率和刷新频率设置是否在液晶显示器支持的范围内。如果不在，请参阅 LCD 显示器菜单下的当前“信息”和“预设时钟模式”重设这些参数。

Q: 画面显示鬼影。

A: 请检查计算机显卡的分辨率和刷新频率设置是否在液晶显示器支持的范围内。如果不在，请参阅 LCD 显示器菜单下的当前“信息”和“预设时钟模式”重设这些参数。

Q: 图像太亮或太暗。

A: 调整 **亮度** 和 **对比度**。

（请参阅 **亮度** 和 **对比度**）

Q: 屏幕颜色不协调。

A: 使用 OSD 色彩调整菜单下的 **个人设定** 功能来调整色彩。

Q: 彩色图像因黑影而失真。

A: 使用 OSD 色彩调整菜单下的 **个人设定** 功能来调整色彩。

Q: 白色太淡。

A: 使用 OSD 色彩调整菜单下的 **个人设定** 功能来调整色彩。

Q: 电源指示器闪烁。

A: 液晶显示器正在将对设置的更改保存到 OSD 内存中。

Q: 屏幕无图像，且电源指示灯每 0.5 秒或 1 秒闪烁一次。

A: 液晶显示器正在使用电源管理系统。请按下键盘上的任意键。

Q: 屏幕无图像并且闪烁。

A: 如果在按下 MENU 按钮时，屏幕上出现“TEST GOOD” 消息，请检查液晶显示器与计算机之间的缆线连接，确保连接器已正确连接。

与音频有关的问题

注

以下列出了与音频信号相关的问题及对应的解决方法。

Q: 无声音。

A: 确保音频缆线牢固地连接至液晶显示器的音频输入端口和声卡的音频输出端口。

（请参阅“连接计算机”）

A: 检查音量。

Q: 声音太小。

A: 检查音量。

A: 如果将音量调节到最大后还是太低，请检查计算机声卡或软件程序的音量控制。

Q: 音量太高或太低。

A: 将 **高音** 和 **低音** 调节到适当水平。

与遥控器相关的问题

注

以下列出了与遥控器相关的问题及对应的解决方法。

Q: 遥控器按钮没有反应。

A: 检查电池的极性 (+/-)。

A: 检查电池的电量是否用完。

A: 检查是否已打开电源。

A: 检查电源线是否已牢固连接。

A: 检查附近是否有特殊的荧光灯或霓虹灯亮着。

常见问题及解答

Q: 如何更改刷新频率？

A: 刷新频率可通过重新配置显卡进行更改。

注

显卡支持可能根据所使用的驱动器版本而有所不同。（请参阅计算机或显卡手册获取详细信息。）

Q: 如何调节分辨率？

A: Windows XP:

通过选择“Control Panel”（控制面板） → “Appearance and Themes”（外观和主题） → “Display”（显示） → “Settings”（设置）来设置分辨率。

A: Windows ME/2000:

通过选择“Control Panel”（控制面板） → “Display”（显示） → “Settings”（设置）来设置分辨率。

* 有关详细信息，请与显卡制造商联系。

Q: 如何设置节电功能？

A: Windows XP:

请依次选择 “Control Panel”（控制面板） → “Appearance and Themes”（外观和主题） → “Display”（显示） →“Screen Saver”（屏幕保护程序）来设置分辨率。

在计算机的 BIOS-SETUP 中设置此功能。（请参阅 Windows/计算机手册。）

A: Windows ME/2000:

通过选择“Control Panel”（控制面板） → “Display”（显示） → **“Screen Saver”（屏幕保护程序）**来设置分辨率。

在计算机的 BIOS-SETUP 中设置此功能。（请参阅 Windows/计算机手册。）

Q: 如何清洁外壳/液晶面板？

A: 断开电源线，然后使用软布蘸清洁液或清水清洁液晶显示器。

切勿在外壳上留下清洁剂或刮痕。切勿使液晶显示器进水。

Q: 如何播放视频？

A: 视频功能仅支持 MPEG1 和 WMV 编码解码器。要播放视频，请安装相应的编码解码器。请注意，某些编码解码器可能不兼容。

注

在请求协助之前，请查看本节中的信息，确定是否能自行解决问题。如果确实需要帮助，请拨打“信息”部分提供的电话号码或联系您的经销商。

规格

总则

总则

型号名称	SyncMaster 400EX(n)	SyncMaster 460EX(n)	SyncMaster 550EX(n)

LCD 显示屏

大小	40 类型 (40.0 英寸 / 101 厘米)	46 类型 (46.0 英寸 / 116 厘米)	55 类型 (54.6 英寸 / 138 厘米)
显示区域	88.56 厘米（水平）x 49.815 厘米（垂直）	101.808 厘米（水平）x 57.267 厘米（垂直）	120.96 厘米（水平）x 68.04 厘米（垂直）
像素间距	0.46125 毫米（水平）x 0.15375 毫米（垂直）	0.17675 毫米（水平）x 0.53025 毫米（垂直）	0.21 毫米（水平）x 0.63 毫米（垂直）

同步

水平	30~81 kHz
垂直	56~85 Hz

显示颜色

8 位，10.7 亿色（10 位抖动）

分辨率

最佳分辨率	1920x1080 @ 60 Hz
最大分辨率	1920x1080 @ 60 Hz

最大像素时钟频率

148.5 MHz（模拟、数字）

电源

本产品支持的电压为 100 - 240 V。

由于各个国家或地区的标准电压有所不同，请务必检查产品背面的标签。

信号接口

A/D :D-SUB、HDMI、DVI 输出、RS232C 输入/输出、RJ45、PC 音频（立体声）输入；

网络 :LAN、USB（3 端口）、VGA 输出（仅适用于网络型号）

尺寸（宽 x 高 x 深）/重量

Ex	94.97 x 58.06 x 4.26 厘米 / 12.9 Kg	108.22 x 65.44 x 3.99 厘米 / 15.7 Kg	127.33 x 76.35 x 3.99 厘米 / 20.2 Kg
Exn	94.97 x 58.06 x 4.26 厘米 / 13.6 Kg	108.22 x 65.44 x 3.99 厘米 / 16.5 Kg	127.33 x 76.35 x 3.99 厘米 / 20.9 Kg

VESA 装配接口板

400.0 毫米 x 400.0 毫米

使用环境

SyncMaster 400EX SyncMaster 460EX SyncMaster 550EX	运行	温度：0 C ~ 40 C (32 F ~ 104 F) 湿度：10 % ~ 80 %，无凝结
	存储	温度：-20 C ~ 45 C (-4 F ~ 113 F) 湿度：5 % ~ 95 %，无凝结
SyncMaster 400EXn SyncMaster 460EXn SyncMaster 550EXn	运行	温度：10 C ~ 40 C (50 F ~ 104 F) 湿度：10 % ~ 80 %，无凝结
	存储	温度：-20 C ~ 45 C (-4 F ~ 113 F) 湿度：5 % ~ 95 %，无凝结

即插即用功能

本液晶显示器可在任何兼容即插即用功能的系统中安装。液晶显示器和计算机系统之间的互动将提供最佳的工作条件和液晶显示器设置。在大多数情况下，液晶显示器的安装将自动进行，除非用户希望选择其他设置。

可接受坏点

本产品采用的是使用精度超过 1ppm（百万分之一）的先进半导体工艺制成的 TFT-LCD 显示屏。但是某些像素点在显示红色、绿色、蓝色或白色时可能太亮或呈黑色。这并不是品质不良所致，请放心使用。

例如，本产品包含的 TFT-LCD 子像素数为 6,220,800。

注

设计和规格可能会有所更改，恕不另行通知。

A 类设备 :网络型号（400EXn, 460EXn, 550EXn）

B 类设备 :非网络型号（400EX, 460EX, 550EX）

PowerSaver

本液晶显示器带有名为 PowerSaver 的内置电源管理系统。当液晶显示器闲置一定的时间后，该系统会将显示器切换至低电源模式以节省电能。按下键盘上的任意键后，液晶显示器会自动返回正常运行状态。为了节能，在不需要使用或长时间无人操作时，请将液晶显示器关闭。PowerSaver 系统适用于计算机中安装的 VESA DPM 兼容视频卡。使用计算机中安装的软件工具设置这一功能。

PowerSaver

状态		正常运行	省电模式	关闭电源	关闭电源（电源开关）
电源指示灯	SyncMaster 400EX(n) SyncMaster 460EX(n) SyncMaster 550EX(n)	开启	闪烁	黄色	关闭
功耗	SyncMaster 400EX	120 瓦	2 瓦	1 瓦	0 瓦
	SyncMaster 400EXn	150 瓦	5 瓦	5 瓦	0 瓦
	SyncMaster 460EX	140 瓦	2 瓦	1 瓦	0 瓦
	SyncMaster 460EXn	170 瓦	5 瓦	5 瓦	0 瓦
	SyncMaster 550EX	170 瓦	2 瓦	1 瓦	0 瓦
	SyncMaster 550EXn	200 瓦	5 瓦	5 瓦	0 瓦

注

- 如果系统条件或设置被更改，实际功耗可能与标明的功耗不同。
- 为停止耗电，请关闭开关或拔下产品背面的电源线。如果您打算长时间外出，请务必断开本产品的电源。

中国能效标识

型号名	能耗等级	能源效率 (cd/W)	关闭状态能耗 (W)
400EX(n) 460EX(n) 550EX(n)	I	1.05	0.1

依据国家标准：GB 21520-2008

ROHS

LCD

环境保护期限适用条件
环境温度：0~40度
环境湿度：10%~80%

部件名称	有毒有害物质或元素					
	铅 (Pb)	汞 (Hg)	镉 (Cd)	六价铬 (Cr6+)	多溴联苯 (PBB)	多溴二苯醚 (PBDE)
印刷电路组件	×	○	○	○	○	○
电缆组件	×	○	○	○	○	○
塑料和聚合物部件	○	○	○	○	○	○
金属部件	×	○	○	○	○	○
液晶屏	×	×	○	○	○	○

○：表示该有毒有害物质在该部件所有均质材料中的含量均在SJ/T11363-2006 标准规定的限量要求以下.
×：表示该有毒有害物质至少在该部件的某一均质材料中的含量超出SJ/T11363-2006 标准规定的限量要求.

本表表示本机器内含有的有害物质情报，部品别有害物质情报是由供应商 提供的情报和内部检查结果为基础制作的。部分部品含有的有害物质在目前技术水准条件下是不可能替代，三星电子为了做到可以替代正不懈地努力着。

CDT

环境保护期限适用条件
环境温度：0~40度
环境湿度：10%~80%

部件名称	有毒有害物质或元素					
	铅 (Pb)	汞 (Hg)	镉 (Cd)	六价铬 (Cr6+)	多溴联苯 (PBB)	多溴二苯醚 (PBDE)
印刷电路组件	×	○	○	○	○	○
电缆组件	×	○	○	○	○	○
塑料和聚合物部件	○	○	○	○	○	○
金属部件	×	○	○	○	○	○
显像管	×	○	○	○	○	○

○：表示该有毒有害物质在该部件所有均质材料中的含量均在SJ/T11363-2006 标准规定的限量要求以下.
×：表示该有毒有害物质至少在该部件的某一均质材料中的含量超出SJ/T11363-2006 标准规定的限量要求.

本表表示本机器内含有的有害物质情报，部品别有害物质情报是由供应商 提供的情报和内部检查结果为基础制作的。部分部品含有的有害物质在目前技术水准条件下是不可能替代，三星电子为了做到可以替代 正不懈地努力着。

1. 我们承诺：
   - 接收消费者寄回或送回的报废产品。
     具体地址请拨打：400-810-5858进行咨询。
     注：消费者承担邮寄，快递等相关费用。
2. 本产品已经取得中国环境标志认证。
   - 环境标志表示本产品与同类产品相比，具有低毒少害，节约资源等环境优势，对保护人体健康及生态环境更有益。
   - 您可以登陆www. sepa. gov. cn查询中国环境标志相关信息。

预设时钟模式

如果从计算机传来的信号与以下预置计时模式相同，将自动调节屏幕。但是，如果信号不同，屏幕将变为黑屏并且电源 LED 点亮。请参阅显卡手册并按以下标准调节屏幕设置。

显示模式	行频（kHz）	场频 （Hz）	像素时钟（MHz）	同步极性（水平/垂直）
IBM, 640 x 350	31.469	70.086	25.175	+/-
IBM, 640 x 480	31.469	59.940	25.175	-/-
IBM, 720 x 400	31.469	70.087	28.322	-/+
MAC, 640 x 480	35.000	66.667	30.240	-/-
MAC, 832 x 624	49.726	74.551	57.284	-/-
MAC, 1152 x 870	68.681	75.062	100.000	-/-
VESA, 640 x 480	37.861	72.809	31.500	-/-
VESA, 640 x 480	37.500	75.000	31.500	-/-
VESA, 800 x 600	35.156	56.250	36.000	+/+
VESA, 800 x 600	37.879	60.317	40.000	+/+
VESA, 800 x 600	48.077	72.188	50.000	+/+
VESA, 800 x 600	46.875	75.000	49.500	+/+
VESA, 848 x 480	31.020	60.000	33.750	+/+
VESA, 1024 x 768	48.363	60.004	65.000	-/-
VESA, 1024 x 768	56.476	70.069	75.000	-/-
VESA, 1024 x 768	60.023	75.029	78.750	+/+
VESA, 1152 x 864	67.500	75.000	108.000	+/+
VESA, 1280 x 768	47.776	59.870	79.500	-/+
VESA, 1280 x 960	60.000	60.000	108.000	+/+
VESA, 1280 x 1024	63.981	60.020	108.000	+/+
VESA, 1280 x 1024	79.976	75.025	135.000	+/+
VESA, 1360 x 768	47.712	60.015	85.500	+/+
VESA, 1366 x 768	47.712	59.790	85.500	+/+
VESA, 1920 x 1080	66.587	59.934	138.500	+/-
VESA, 1920 x 1080	67.500	60.000	148.500	+/+

行频

沿水平方向从屏幕的右边到左边扫描一条线所需的时间称为水平周期，水平周期的倒数称为行频。单位： kHz

场频

如同一盏荧光灯，屏幕必须在一秒钟内将同样的画面重复很多次才能向用户显示出一个图像。这种重复频率称为场频或刷新频率。单位： Hz

信息

为达到更好的显示效果

按如下所述调整计算机分辨率和屏幕刷新频率，以享受最佳画面质量。如果无法为 TFT-LCD 提供最佳图像显示效果，屏幕上的图像质量可能不稳定。

- 分辨率：1920 x 1080
- 场频（刷新频率）： 60 Hz

本产品采用的是使用精度达到和超过 1ppm（百万分之一）的先进半导体工艺制成的 TFT-LCD 显示屏。但是某些像素点在显示红色、绿色、蓝色或白色时可能太亮或呈黑色。这并不是品质不良所致，请放心使用。

- 例如，本产品包含的 TFT-LCD 子像素数为 6,220,800。

请用少量水沾湿软布来清洁显示器和外部面板。清洁液晶区域时，请轻轻擦拭。如果用力过大，可能会留下污点。

如果您对画面质量不满意，则可按下 Auto 按钮，通过显示屏的“**自动调整**功能”获得更好的画面质量。如果在自动调整后仍存在噪点，请使用 **微调/粗调**调整功能。

长时间观看固定屏幕时，可能出现图像残留或模糊不清。如果长时间不使用显示器，请将模式切换为节电或图像可动的屏幕保护程序。

产品信息（消除残影）

什么是残影？

在液晶显示屏的正常工作过程中，不会出现残影现象。

“正常条件”定义为视频图形不断改变。当液晶显示屏以固定图形工作较长时间时（12 小时以上），使液晶 (LC) 以像素为单位工作的各电极之间可能会有轻微的电压差。电极之间的压差会随着时间的推移而增加，促使液晶倾斜。这样，改变图形时会看到前一图像。为了避免这一现象，必须降低蓄积的压差。

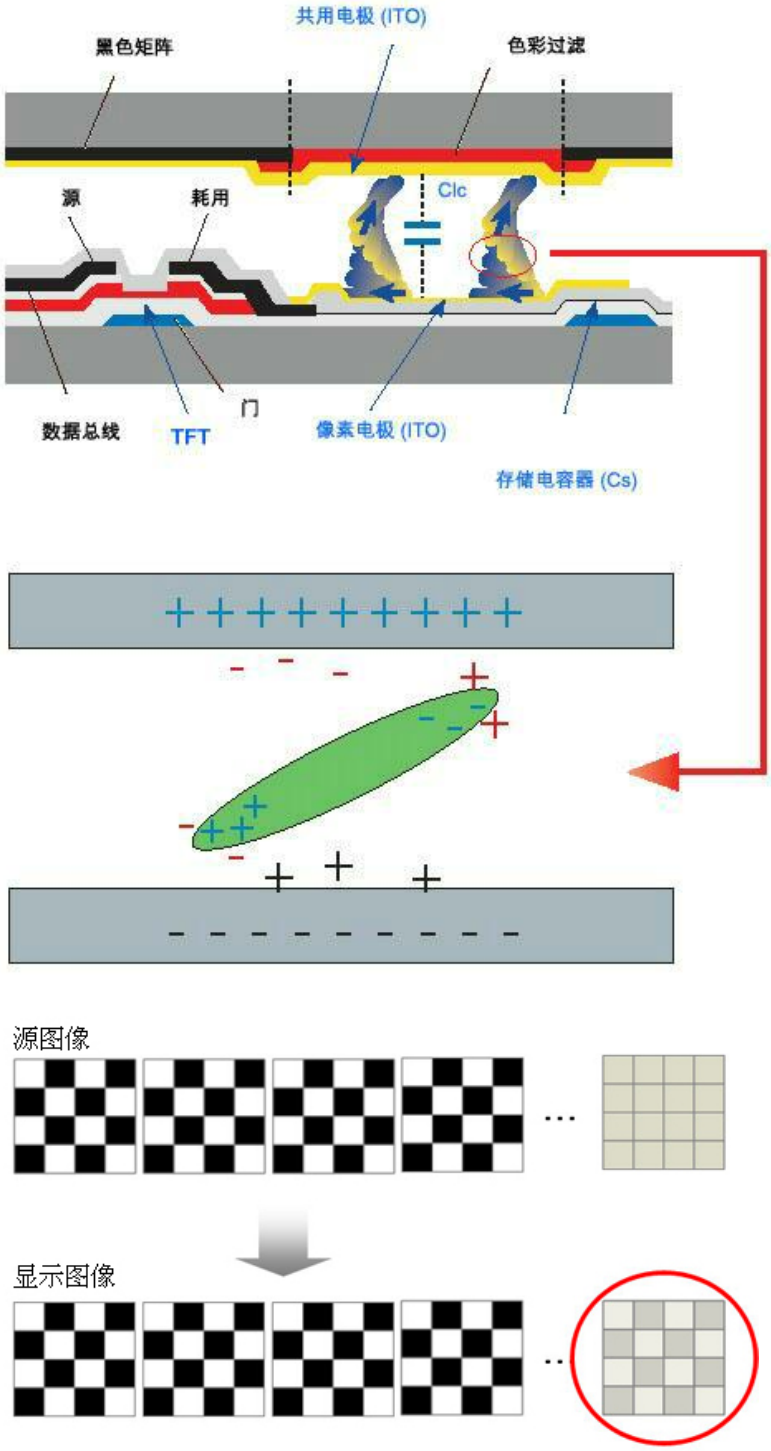

关闭电源、屏幕保护程序或节能模式

- 在使用了 12 小时后将电源关闭 2 小时
- 请借助计算机的“显示属性”中的“电源使用方案”将显示器关闭。
- 尽量使用屏幕保护程序 – 建议使用单色或动态图像的屏幕保护程序。
- 建议应用本产品的消除残影功能。

– 详细配置步骤，请参考下一页。

定期变换颜色信息

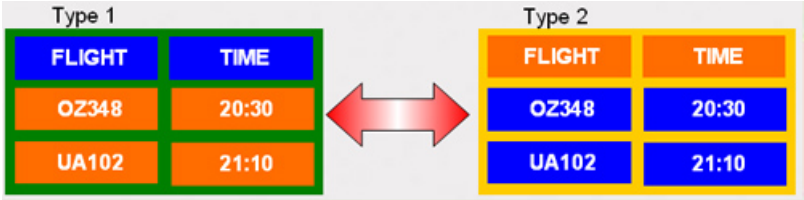

注

使用 2 种颜色

每 30 分钟转换一下颜色信息。

- 避免使用亮度差别较大的字符与背景色的组合。

  避免使用灰色，因为它很容易造成残影。

  避免：亮度差异较大的颜色（黑白、灰色）

定期变换字体颜色

- 使用亮度差异很小的鲜艳颜色

  — 周期：每 30 分钟将字符颜色和背景颜色变化一次

- 每 30 分钟对字符进行移动变化。

- 定期重复显示图像和徽标。

  — 周期：使用 4 小时后，显示移动的图像和徽标 60 秒。

- 避免显示器出现残影的最好方法是在您不使用显示器时关闭电源，或将您的计算机或系统设置为运行屏幕保护程序。如果没有遵循这些指示，可能会影响您的保修服务。

在产品上应用屏幕滚动功能

- 应用屏幕滚动功能

  — 现象：黑色的水平条上下移动。

在产品上应用屏幕像素功能

- 应用屏幕像素功能

  — 现象：有黑点上下移动。

- 应用屏幕条纹功能

  — 现象：黑色的水平/垂直条上下移动。

在产品上应用屏幕擦除功能

- 应用屏幕擦除功能。

  — 现象：出现 2 个垂直条块，边移动边擦除显示画面

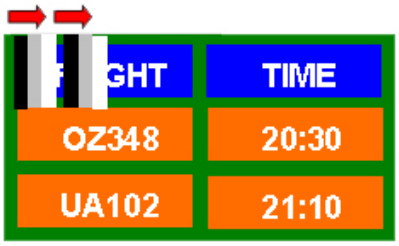

应用产品的消除残影功能

- 选择“应用消除残影”功能。

液晶 LFD 已应用消除残影算法

- 各像素已应用灰色插入 (Gray Insertion) 算法，以减少残影。

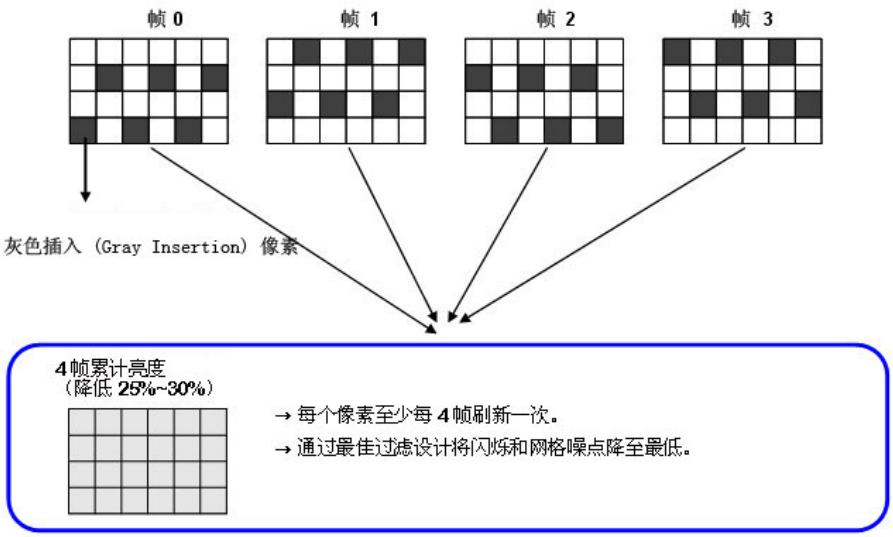

由应用消除残影算法而造成的局限。

- 已应用像素灰色插入（Gray Insertion）算法。

  – 因此，亮度在原来的基础上有所降低 (25%~30%)。此外，用户水平或垂直移动着观看屏幕时，或者近距离观看屏幕时，插入的灰色像素可能显示失真（网格或抖动）

  - 水平或垂直移动着观看屏幕时：出现网格噪点且亮度降低 (25% ~ 30%)
  - 近距离观看屏幕时：抖动噪点使单像素字符或线条颤抖。
  - 以特定方式闪烁

使用指南

- 使用条件：建议使用 12 小时后关闭 2 小时。
- 出厂默认值：Image Retention Free 功能：**关闭**
- 为了将此功能对亮度的影响降至最低，建议使用此功能前先将屏幕亮度设置为最高水平。

  例如 MagicBright 模式：**娱乐空间**

- 建议使用大于 4 像素线条/2 像素字符的图像。

  – 对于单像素线条/字符图像，可能会出现抖动噪点或闪烁。

附录

联系 SAMSUNG WORLDWIDE

注

如果您对 Samsung 的产品有任何疑问或意见，请与 SAMSUNG 的客户服务中心联系。

North America		
U.S.A	1-800-SAMSUNG(726-7864)	http://www.samsung.com
CANADA	1-800-SAMSUNG(726-7864)	http://www.samsung.com
MEXICO	01-800-SAMSUNG(726-7864)	http://www.samsung.com

Latin America		
ARGENTINA	0800-333-3733	http://www.samsung.com
BRAZIL	0800-124-421 4004-0000	http://www.samsung.com
CHILE	800-SAMSUNG(726-7864)	http://www.samsung.com
COLOMBIA	01-8000112112	http://www.samsung.com
COSTA RICA	0-800-507-7267	http://www.samsung.com
ECUADOR	1-800-10-7267	http://www.samsung.com
EL SALVADOR	800-6225	http://www.samsung.com
GUATEMALA	1-800-299-0013	http://www.samsung.com
HONDURAS	800-7919267	http://www.samsung.com
JAMAICA	1-800-234-7267	http://www.samsung.com
NICARAGUA	00-1800-5077267	http://www.samsung.com
PANAMA	800-7267	http://www.samsung.com
PUERTO RICO	1-800-682-3180	http://www.samsung.com
REP.DOMINICA	1-800-751-2676	http://www.samsung.com
TRINIDAD & TOBAGO	1-800-SAMSUNG(726-7864)	http://www.samsung.com
VENEZUELA	0-800-100-5303	http://www.samsung.com

Europe		
AUSTRIA	0810 - SAMSUNG (7267864, 0.07/min)	http://www.samsung.com
BELGIUM	02-201-24-18	http://www.samsung.com/be (Dutch) http://www.samsung.com/be_fr (French)
CZECH	800-SAMSUNG (800-726786) Distributor pro Českou republiku: Samsung Zrt., česká organizační složka, Oasis Florenc, Sokolovská394/17, 180 00, Praha 8	http://www.samsung.com
DENMARK	70 70 19 70	http://www.samsung.com
EIRE	0818 717100	http://www.samsung.com
ESTONIA	800-7267	http://www.samsung.com
FINLAND	030 - 6227 515	http://www.samsung.com

Europe

FRANCE	01 48 63 00 00	http://www.samsung.com
GERMANY	01805 - SAMSUNG (726-7864, 0,14/Min)	http://www.samsung.com
HUNGARY	06-80-SAMSUNG (726-7864)	http://www.samsung.com
ITALIA	800-SAMSUNG (726-7864)	http://www.samsung.com
LATVIA	8000-7267	http://www.samsung.com
LITHUANIA	8-800-77777	http://www.samsung.com
LUXEMBURG	261 03 710	http://www.samsung.com
NETHERLANDS	0900-SAMSUNG (0900-7267864) (0,10/Min)	http://www.samsung.com
NORWAY	815-56 480	http://www.samsung.com
POLAND	0 801 1SAMSUNG(172678)	http://www.samsung.com
	022-607-93-33	
PORTUGAL	80820 - SAMSUNG(7267864)	http://www.samsung.com
SLOVAKIA	0800 - SAMSUNG(726-7864)	http://www.samsung.com
SPAIN	902 - 1 - SAMSUNG (902 172 678)	http://www.samsung.com
SWEDEN	0771 726 7864 (SAMSUNG)	http://www.samsung.com
SWITZERLAND	0848 - SAMSUNG (7267864, CHF 0.08/min)	http://www.samsung.com/ch
		http://www.samsung.com/ch_fr/(French)
U.K	0845 SAMSUNG (7267864)	http://www.samsung.com

CIS

ARMENIA	0-800-05-555	
AZERBAIJAN	088-55-55-555	
BELARUS	810-800-500-55-500	
GEORGIA	8-800-555-555	
KAZAKHSTAN	8-10-800-500-55-500	
KYRGYZSTAN	00-800-500-55-500	http://www.samsung.com
MOLDOVA	00-800-500-55-500	
RUSSIA	8-800-555-55-55	http://www.samsung.com
TADJIKISTAN	8-10-800-500-55-500	http://www.samsung.com
UKRAINE	0-800-502-000	http://www.samsung.com/ua
		http://www.samsung.com/ua_ru
UZBEKISTAN	8-10-800-500-55-500	http://www.samsung.com

Asia Pacific

AUSTRALIA	1300 362 603	http://www.samsung.com
CHINA	400-810-5858	http://www.samsung.com
	010-6475 1880	

Asia Pacific

HONG KONG	(852) 3698 - 4698	http://www.samsung.com/hk
		http://www.samsung.com/hk_en/
INDIA	3030 8282	http://www.samsung.com
	1800 110011	
	1800 3000 8282	
	1800 266 8282	
INDONESIA	0800-112-8888	http://www.samsung.com
	021-5699-7777	
JAPAN	0120-327-527	http://www.samsung.com
MALAYSIA	1800-88-9999	http://www.samsung.com
NEW ZEALAND	0800 SAMSUNG (0800 726 786)	http://www.samsung.com
PHILIPPINES	1-800-10-SAMSUNG(726-7864)	http://www.samsung.com
	1-800-3-SAMSUNG(726-7864)	
	1-800-8-SAMSUNG(726-7864)	
	02-5805777	
SINGAPORE	1800-SAMSUNG(726-7864)	http://www.samsung.com
TAIWAN	0800-329-999	http://www.samsung.com
THAILAND	1800-29-3232	http://www.samsung.com
	02-689-3232	
VIETNAM	1 800 588 889	http://www.samsung.com

Middle East & Africa

BAHRAIN	8000-4726	
JORDAN	800-22273	
SOUTH AFRICA	0860-SAMSUNG(726-7864)	http://www.samsung.com
TURKEY	444 77 11	http://www.samsung.com
U.A.E	800-SAMSUNG(726-7864)	http://www.samsung.com

术语

点距	显示器上的图像由红、绿、蓝点组成。这些点越靠近，分辨率就越高。相同颜色的两点之间的距离称为“点距”。单位：mm
场频	每秒钟必须多次重复绘制屏幕，才能为用户创造并显示图像。这种每秒重复频率称为场频或刷新频率。单位： Hz 示例：如果同一光束每秒种重复 60 次，即为 60Hz。
行频	沿水平方向从屏幕右边缘到左边缘扫描一行所用的时间叫做行周期。行周期的倒数称为行频。单位：kHz

隔行扫描和逐行扫描法	从上到下依次显示屏幕水平行的方法称为逐行扫描法，而先显示奇数行再显示偶数行的方法称为隔行扫描法。大多数显示器使用逐行扫描法以确保图像清晰。电视机主要使用隔行扫描法。
即插即用	该功能通过允许计算机和显示器自动交换信息，为用户提供最佳质量画面。本显示器符合规定即插即用功能的 VESA DDC 国际标准。
分辨率	用于构成屏幕图象的水平和垂直点的数量称为“分辨率”。该数量表明显示的精细度。高分辨率有益于执行多项任务，因为在高分辨率下屏幕可显示更多的图象信息。 示例：如果分辨率为 1920 x 1080，这表示屏幕由 1920 个水平点（水平分辨率）和 1080 条垂直线（垂直分辨率）组成。

授权

本文档中的信息如有变更，恕不另行通知。

© 2010 Samsung Electronics Co., Ltd. 保留所有权利。

未经 Samsung Electronics Co., Ltd. 书面许可，严禁以任何形式进行复制。

Samsung Electronics Co., Ltd. 对本文所含错误或与提供、执行或使用本资料相关的意外或间接损害概不负责。

Samsung 是 Samsung Electronics Co., Ltd. 的注册商标；Microsoft、Windows 和 Windows NT 是微软公司的注册商标；VESA、DPM 和 DDC 是视频电子标准协会 (VESA) 的注册商标；ENERGY STAR® 名称和徽标是美国国家环保局 (EPA) 的注册商标。本文提及的所有其他产品名称可能是其相应所有者的商标或注册商标。

SRS(●) SRS TruSurround XT TruSurround xt、SRS 和(●)符号是 SRS Labs, Inc. 的商标。
TruSurround xt 技术在 SRS Labs, Inc. 的授权下使用。

CCC合格声明

此产品根据GB4943-2001, GB9254-1998,
GB17625.1-2003, 标准获得CCC认证。