EPSON STYLUS™ COLOR 440

彩色喷墨打印机

All rights reserved. No part of this publication may be reproduced, stored in a retrieval system, or transmitted in any form or by any means, electronic, mechanical, photocopying, Recording, or otherwise, without the prior written permission of SEIKO EPSON CORP. The information contained herein is designed only for use with this EPSON printer. EPSON is not responsible for any use of this information as applied to other printers.

Neither SEIKO EPSON CORP. nor its affiliates shall be liable to the purchaser of this product or third parties for damages, losses, costs, or expenses incurred by purchaser or third parties as a result of: accident, misuse, or abuse of this product or unauthorized modifications, repairs, or alterations to this product, or(excluding the US) failure to strictly comply with SEIKO EPSON CORPORATION's operating and maintenance instructions.

SEIKO EPSON CORP. shall not be liable for any damages or promblems arising from the use of any options or any consumable products other than those designated as Original EPSON Products or EPSON Approved Products by SEIKO EPSON CORP.

EPSON and EPSON ESC/P are registered trademarks and EPSON ESC/P2 and EPSON STYLUS are trademarks of SEIKO EPSON CORP.

Microsoft and Windows are registered trademarks of Microsoft Corporation.

General Notice: *Other product names used herein are for identification purposes only and may be trademarks of their respective owners. EPSON disclaims any and all rights in those marks.*

Copyright©1997 by SEIKO EPSON CORPORATION, Nagano, Japan.

操作手册

目录

安全指导

重要的安全指导 1
几点忠告 2
警告，告诫和注意 4

第 1 章 安装

系统要求 1–2
打印机拆封 1–3
打印机部件及功能 1–4
安装托纸架 1–6
接通打印机电源 1–6
安装墨盒 1–7
连接打印机到您的 PC 机 1–12
安装打印机软件 1–13
在 Windows 95/Windows 98 和 NT 4.0 下安装 1–14
在 Windows 3.2 下安装 1–14
装入打印纸 1–16
开始打印 1–18

第 2 章 使用打印机软件

打印机软件功能介绍 2–2
访问打印机软件 2–2
改变打印机的驱动程序设置 2–3
设置介质类型 2–4
使用自动设置 2–7
使用用户自定义设置 2–8
使用高级设置 2–9
修改打印输出风格 2–12
从联机帮助获取信息 2–16
从应用程序中获取帮助 2–16
从 Windows 95/Windows 98 和 NT 4.0 中获取帮助 2–16
从 Windows 3.2 中获取帮助 2–16
提高打印速度 2–17
一般性的提示 2–17
使用速度和进程（Windows 3.2 除外）..... 2–18
使用端口配置（仅适用于 Windows NT 4.0）..... 2–22

第 3 章 使用特殊纸打印

装入特殊纸和其他介质 3–2
关于特殊介质清洁纸 3–6
装入信封 3–6
使用 EPSON 照片纸 3–8
装入照片纸 3–8
除去穿孔边缘 3–10
保存 EPSON 照片纸 3–10

第 4 章 使用打印机应用工具

Status Monitor 2（Windows 3.2 除外）..... 4–2
喷嘴检查 4–3
打印头清洗 4–3
打印头校准 4–4
速度和进程（Windows 3.2 除外）..... 4–4

第 5 章 检查打印机状态与管理打印作业

使用进程状态表和假脱机分析器 5–2
使用 EPSON 假脱机管理器 5–3
使用 EPSON Status Monitor 2（Windows 3.2 除外） 5–4
安装 EPSON Status Monitor 2 应用工具 5–5
访问 EPSON Status Monitor 2 5–6

第 6 章 网络打印

对于 Windows 95/Windows 98 的用户 6–2
通过网络访问打印机 6–2
设定您的打印机为共享打印机 6–4
对于 Windows NT 4.0 的用户 6–5
在网络上使用您的打印机 6–5
设定您的打印机为共享打印机 6–8

第 7 章 更换墨盒

更换空墨盒 7–2
更换旧的或坏的墨盒 7–6

第 8 章 维护保养

检查打印头喷嘴 8–2
使用喷嘴检查应用工具 8–2
使用控制面板按键 8–2
清洗打印头 8–4
使用打印头清洗应用工具 8–4
使用控制面板按键 8–6
校准打印头 8–7
清洁打印机 8–8
运输打印机 8–9

第 9 章 故障查找

问题诊断 9–2
错误指示 9–2
Status Monitor 2（Windows 3.2除外） 9–4
进行打印机自检 9–5
提高打印质量 9–7
水平带状条纹 9–7
垂直方向不准或带状条纹 9–8
颜色不正确或丢失 9–8
打印输出模糊或有间隙 9–9
打印输出有污迹或模糊不清 9–9
打印机不打印 9–10
所有指示灯都不亮 9–11
指示灯先亮后灭 9–11
只有电源灯亮 9–11
缺纸灯闪烁或亮 9–12
其中一个墨尽灯闪烁或亮 9–12
所有指示灯都闪烁 9–13
打印纸不能正确进纸 9–13
不进纸 9–14
多页共进 9–14
卡纸 9–15
打印纸没有完全退出或出现褶皱 9–15
打印结果不理想 9–16
错码或变码 9–16
打印边界不正确 9–17
图像翻转 9–17
打印出白页 9–17
打印输出的底边有污迹 9–18
打印速度太慢 9–18
更新到 Windows 98 9–18

第 10 章 选件和消耗品

附录 A 彩色打印

彩色原理 A–2
图像分辨率和图像尺寸 A–6
彩色文件基理 A–8

附录 B 打印机规格

打印 B–2
打印纸 B–3
　　可打印区域 B–5
墨盒 B–7
机械部分 B–9
电气部分 B–9
环境 B–10
安全认证 B–10

安全指导

重要的安全指导

请在使用打印机之前阅读以下全部指导。并确保遵照标注在打印机上的警告和指导。

- ❑ 不要堵塞或盖上打印机壳中的开口。
- ❑ 不要将任何物品插入到打印机的槽中。小心不要将液体溅到打印机上。
- ❑ 仅能使用在打印机的标签中标示的电源类型。
- ❑ 将所有的设备连接到有一个适当接地的插座上。避免所使用的插座与复印机或空调系统这些经常地在开和关之间切换的设备在同一回路中。
- ❑ 避免电源插座由墙壁开关或自动定时器控制。
- ❑ 使电脑系统远离潜在的电磁干扰源,例如扬声器或无绳电话机座。
- ❑ 不要使用损坏或磨破的电源线。
- ❑ 如果使用附加的电源线,切记插入该附加电源线的设备的总安培数不要超过该电源线的额定安培数。另外,切记插入墙中插座所有设备的总安培数不要超过墙中插座额定安培数。
- ❑ 不要试图自己修理打印机。

- ❑ 在遇到下列情况时，切断电源后，请有经验的维修人员来维护：

  如果电源插头损坏；如果液体溅入打印机中；如果打印机摔下来或机壳损坏；如果打印机不能正常操作或性能上有明显变化。

几点忠告

使用打印机时

- ❑ 不要在打印机工作时将手伸入打印机或触摸墨盒。

- ❑ 不要用手移动打印头；否则将会损坏打印机。

- ❑ 始终使用电源键⏻来关闭打印机。当按下此键后，电源指示灯⏻短暂闪烁然后熄灭。在电源指示灯⏻熄灭之前不要拔下打印机插头或关闭打印机电源。

- ❑ 在搬运打印机之前，确保打印头处于初始位(最右端)并且墨盒在适当的位置。

使用墨盒时

- ❑ 墨盒要保存在小孩拿不到的地方。
- ❑ 如果墨水溅到皮肤上，请用肥皂和水将其冲洗掉。如果墨水进入眼中，请立即用水冲洗干净。
- ❑ 不要摇动墨盒，此举将导致渗漏。
- ❑ 在将墨盒从包装中取出后应立即安装。使开装的墨盒长期闲置会导致打印质量下降。
- ❑ 墨盒一旦安装，除非换新的，否则不要开启墨盒护夹或将墨盒取下。不然会导致墨盒失效。
- ❑ 不要在打印的日期之后使用墨盒。为得到最好的打印效果，要在安装墨盒后的六个月内使用。
- ❑ 不要拆卸墨盒或给它重注墨水。这样会损坏打印头。

选择打印机的安放位置

- ❑ 将打印机放在水平、稳定的表面上。如果打印机倾斜或有一定的角度，就不能正常地工作。
- ❑ 避免在温度和湿度骤变的地方放置打印机。打印机应远离阳光直射、强光源以及发热装置。
- ❑ 避免将打印机放置于有震动的地方。

❑ 将打印机放置于靠近墙壁插座易于插拔电源的地方。

警告、告诫和注意

***警告**：必须照办以免伤害人体。*

***告诫**：必须遵守以免损坏设备。*

***注意**：给出一个打印机操作的重要信息和有用的提示。*

第 1 章

安装

1

系统要求 1–2

打印机拆封 1–3

打印机部件及功能 1–4

安装托纸架 1–6

接通打印机电源 1–6

安装墨盒 1–7

连接打印机到您的 PC 机 1–12

安装打印机软件 1–13
在 Windows 95/Windows 98 和 NT 4.0 下安装 1–14
在 Windows 3.2 下安装 1–14

装入打印纸 1–16

开始打印 1–18

系统要求

要使用您的打印机,您需要Microsoft Windows 3.2,Windows 95/Windows 98,或Windows NT 4.0;一根屏蔽的双绞线并行电缆;以及:

最小系统配置	推荐配置
386/25MHz处理器Windows 3.2 486/25MHz处理器Windows 95及NT 4.0 486/66MHz处理器Windows 98	Pentium或更高的处理器
16MB RAM	32MB RAM或更大内存(Windows 3.2, 95及98) 64MB或更大内存(Windows NT 4.0)
10MB硬盘空间(Windows 95及98) 20MB硬盘空间(Windows 3.2及NT 4.0)	50MB或更多的自由硬盘空间(Windows 3.2, 95及98) 100MB或更多的自由磁盘空间(Windows NT 4.0)
VGA显视器	VGA或更好的显视器

如果您的计算机不能满足这些要求,您的计算机经销商可以帮助您为系统升级。

打印机拆封

您的打印机箱中应包括一张打印机驱动程序的CD光盘，以及下图所列的部件。

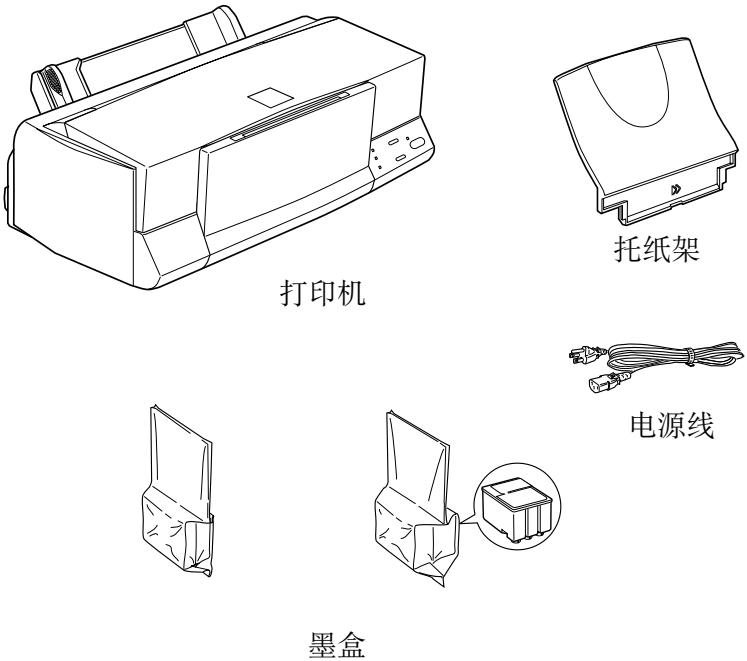

在一些地方，电源线是附加在打印机上的。交流电插头形状各国有所不同；要确保随带电源线插头的形状与您所在的地区一致。

在安装打印机和接通电源之前，应取下与打印机包装在一起的所有保护材料。按照插在打印机上的开箱指南上的说明取下保护材料。保存好所有的包装材料和保护材料，以便在下次搬运打印机时使用。

打印机部件及功能

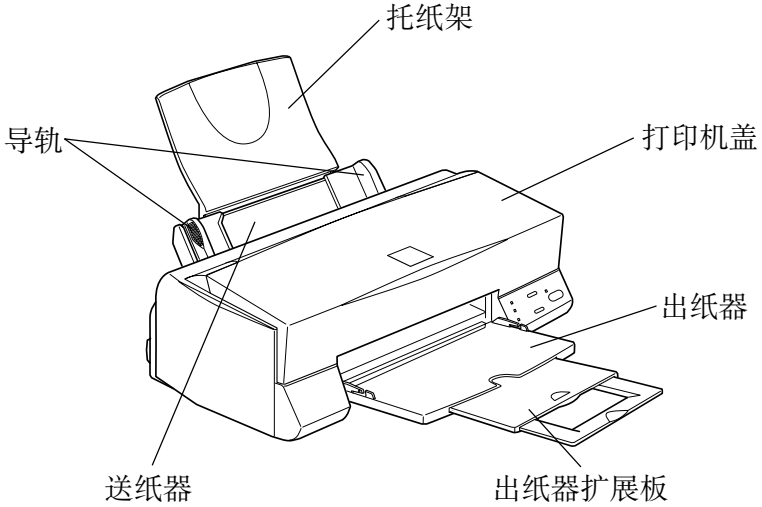

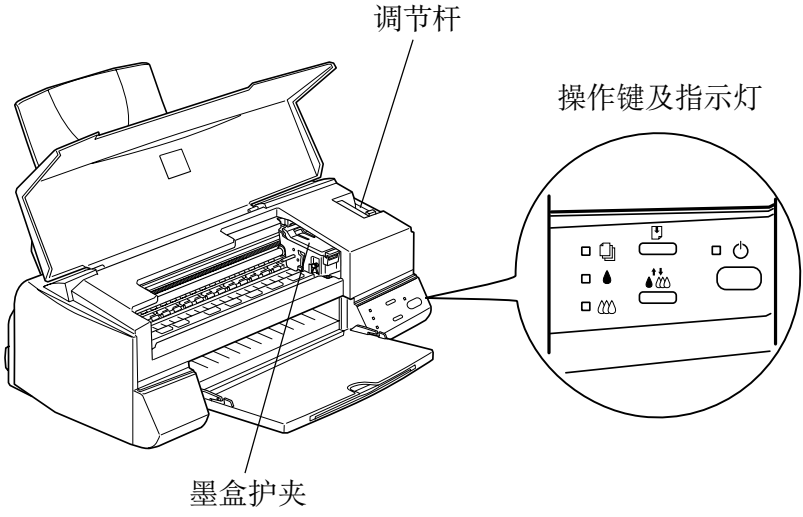

操作键

操作键	功能
电源	开机与关机。当电源为开时，如果按两下该键则清除打印机内存。
进纸／退纸	如果在2秒内按下并且放开此键可实现进纸或退纸。当缺纸错误出现后，按下并且放开此键可恢复打印。
清洗	当墨尽灯或者闪烁或亮时，按住该键约3秒钟打印头移到墨盒更换位置。更换墨盒后，打印头复位，当墨尽灯或者熄灭时，按住该键3秒钟，清洗打印头。

指示灯

指示灯状态	打印机状态
■	打印机开机。
□	接收数据，更换墨盒，充墨或清洗打印头。
■	缺纸。往送纸器里装纸；按下进纸／退纸键以恢复打印。
□	夹纸。从送纸器中取出所有纸并重新装纸。如果指示灯继续闪烁，关闭打印机，将纸从打印机中轻轻拽出。
□	缺墨。黑色墨盒接近为空。准备一个黑色墨盒(S020187)。
■	墨尽。黑色墨盒已空。更换一个黑色墨盒(S020187)。
□	缺墨。彩色墨盒接近为空。准备一个彩色墨盒(S020191)。
■	墨尽。彩色墨盒已空。更换一个彩色墨盒(S020191)。

■ = 亮，□ = 闪烁

安装托纸架

将托纸架装入打印机后部的插槽中。

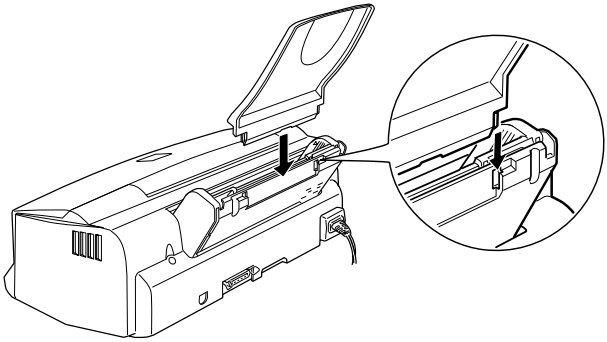

接通打印机电源

1．确保打印机处于关闭状态。当电源按键⏻略微突出于控制面板的表面时，打印机是关闭的。

2．检查打印机背面标签上的电压值，以确认打印机要求的电压与您将要插入插头的插座电压相匹配。同样，确认您使用的电源线正确。

告诫：
打印机的电压是不可改变的。如果额定电压和电源电压不匹配，请与您的经销商联系。不要将电源接通。

3．如果电源线没有与打印机相连，将其连接到打印机背面的交流电源输入口上。

4．将电源线插在已正确接地的电源插座上。

安装墨盒

安装墨盒之前，请注意如下事项：

警告:
墨盒是一个封闭单元。在正常使用情况下不会发生渗漏。万一墨水溅到了手上，要用肥皂和水彻底洗净。如果墨水弄入了眼睛，应立刻用清水冲洗。

注意:

- ❑ *在您打算安装墨盒之前再打开墨盒的包装，否则，墨水会干。*
- ❑ *应该使用新的墨盒，重新安装部分为空的墨盒，将会导致打印机向显示墨量的 Status Monitor 发送不准确的信息。*

按以下步骤安装墨盒：

1．放下出纸器，手持打印机盖的边缘的中央，打开打印机盖。

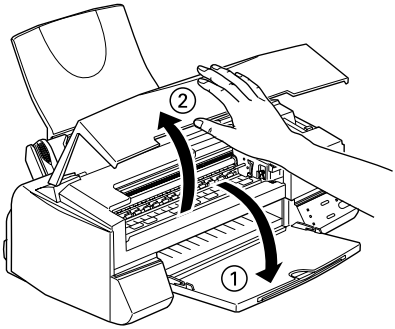

2．打印机开机。

打印头轻轻移动到左方墨盒安装位置。电源指示灯⏻闪烁，并且墨尽灯💧和💧为亮。

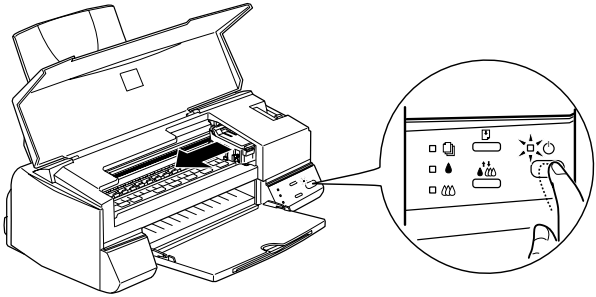

告诫：
不要试图用手移动打印头。那样会损坏打印机。

3．将两墨盒护夹抬起。

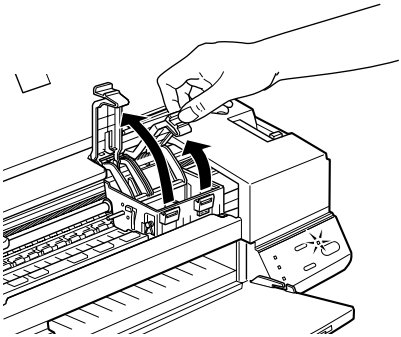

4．打开墨盒的包装。接着，按下图所示仅将每个墨盒的黄色胶带封条揭开。

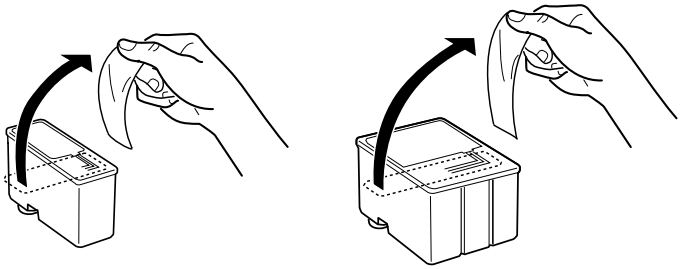

告诫：

- ❑ *在安装墨盒之前必须揭去墨盒的黄色胶带封条。否则墨盒无法使用。*
- ❑ *不要揭去墨盒胶带封条的白色部分，否则墨盒将会被堵塞，并且不能进行正常的打印。*
- ❑ *不要揭去墨盒底部的胶带封条；否则，墨水会渗漏。*

5．将墨盒标签朝上轻轻放进墨盒仓中。较大的彩色墨盒在右，黑色墨盒在左。不要用力按下墨盒。

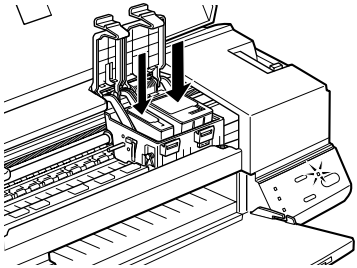

注意：

同时安装两个墨盒。任何一个墨盒未被安装，打印机都将无法工作。

6．按下墨盒护夹使其锁定到位。

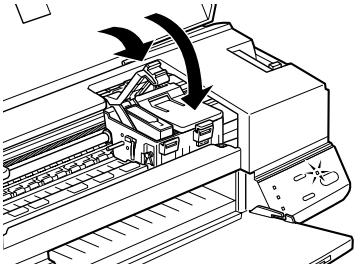

告诫：

一旦安装了墨盒，不要再打开墨盒护夹，除非您要更换墨盒。否则墨盒可能无法再使用。

7．按清洗键，打印机移动打印头，并启动充墨程序。

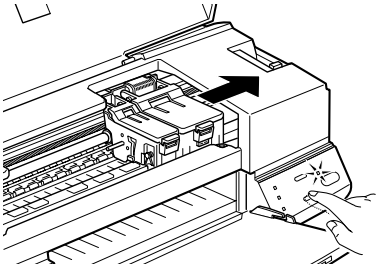

完成充墨程序须花1分钟时间，在此期间电源指示灯⏻闪烁，并且打印机将产生种种机械噪声，这都是正常的。墨水传输系统充墨后，打印头返回至其初始位置(最右端)。

告诫：
电源灯闪烁时不要关闭打印机。

8．关上打印机盖。

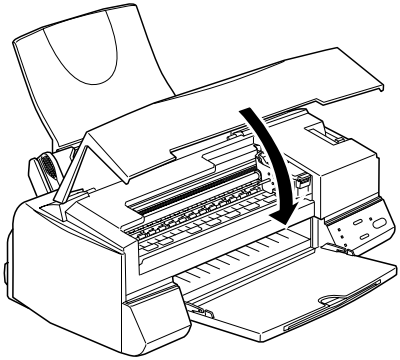

现在您可以连接打印机至您的计算机。见下一节。

连接打印机到您的 PC 机

使用一根屏蔽的双绞线并行电缆将您的计算机连接到打印机。

1．确认打印机和计算机都为关机状态。

2．将电缆连接器固定在打印机的接口连接器上。然后，扣好线夹使两边都锁定。如果您的电缆有地线，则将接地线连接到接口连接器下面的接地连接器上。

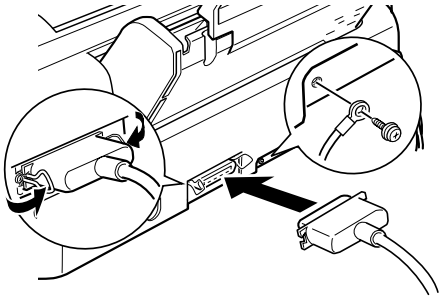

3．将电缆线的另一端插进计算机的并行接口。如果电缆的计算机端有地线，则将地线连接到计算机背面的接地连接器上。

参见下一节关于安装打印机软件的说明，在使用打印机之前必须安装打印机软件。

安装打印机软件

将打印机连接到计算机之后，需安装打印机软件。打印机软件包含在与您的打印机一起提供的“Printer Software for EPSON STYLUS COLOR 440” CD光盘中。

您的打印机软件包括：

- **打印机驱动程序**
  打印机驱动程序完成您对您打印机的所有控制。通过它，您能最佳调整诸如打印质量、速度、打印纸类型及尺寸之类的设置。

- **应用工具**
  Status Monitor应用工具帮助您从您的显示器上检查打印机的当前状态。喷嘴检查、打印头清洗及打印头校准应用工具帮助您使您的打印机处于最佳运行状态。

- **EPSON Status Monitor 2(Windows 3.2 除外)**
  EPSON Status Monitor 2告知您打印机的错误并且允许您看到打印机的状态信息，例如：墨盒中的墨水量。

- **高质量的图像(仅适用于 Windows 95 和 Windows NT 4.0)**
  通过**高质量的图像**可以让您快速并且轻易地从EPSON STYLUS COLOR 440 中得到高质量的打印输出。

如果您使用软盘版本的软件，在安装之前，请将EPSON打印机软件盘做备份。如果您想做CD光盘中打印机软件的备份，您可以使用CD上的驱动程序盘生成工具软件。见第1−14页“在Windows 95/Windows 98和NT 4.0下安装”，或第1−14页“在Windows 3.2下安装”。

在 Windows 95／Windows 98 和 NT 4.0 下安装

1．在光驱中插入随打印机一起提供的软件光盘，安装程序对话框出现。（如果您从软盘中安装，在软驱中插入软盘，双击FD驱动图标，然后双击 **Setup，exe** 图标。）

2．单击**安装**开始安装打印机的软件。

3．安装结束后，单击**确定**。

注意：

- ❑ *当您打开计算机时，如果屏幕显示**发现新的硬件设备**或者有其它的向导屏幕出现，按照以上步骤单击**取消**。*
- ❑ *EPSON Status Monitor 2应用程序会自动安装。如果不想安装这一应用程序您可以单击**取消**。如果您想要以后再安装，请参看第5章的“安装EPSON Status Monitor 2 应用程序”。*
- ❑ *如果您安装了EPSON Status Monitor 2，您的计算机会自动重新启动。*
- ❑ *各种计算机系统的安装时间会有所不同。*

关于打开和使用软件的信息，参见1−18页“开始打印”也可参见第2章，“使用打印机软件”。

如果您在Windows 95／Windows 98或NT 4.0下在网络上使用打印机，参见第6章，“网络打印”。

在 Windows 3.2 下安装

1．确认Windows 3.2正在运行并且程序管理器窗口是打开的。

2．将随打印机所附的CD插入光驱中（如果您使用的是软盘版本，将软盘插入软盘驱动器中）。

3．在文件菜单中选择**运行**。您就会看到运行对话框。在命令行框中，键入**D：\SETUP**，并单击**确定**。如果您使用的光驱不是驱动器D，以正确的字母代替或者如果您从软盘上安装，请以正确的字母代替。

注意：
*如果您希望制作一个CD光盘打印机软件的软盘版本，键入**EPSETUP**来取代**SETUP**。在出现的对话框中单击**驱动程序生成工具**按钮并遵从屏幕提示。*

4．安装程序开始拷贝打印机软件。

5．安装结束后，单击**确定**退出安装程序。

安装程序自动选择此台打印机作为Windows应用程序的缺省打印机。

要获取关于打开和使用软件的信息，可参见1−18页“开始打印”也可参见第2章，“使用打印机软件”。

装入打印纸

按照下述步骤将普通纸装入打印机。

您也可在喷墨打印纸、透明胶片、照片质量光泽胶片或光泽纸、信封、索引卡片、及不干胶纸上打印。有关使用这些介质的详细内容参见第 3 章“使用特殊纸打印”。

1．将出纸器放下，拉出扩展板。之后拉动左导轨，使导轨之间的距离稍稍大于纸的宽度。

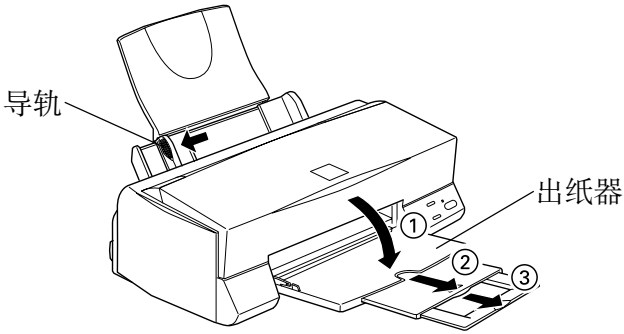

2．将一叠打印纸扇形展开，然后在一平面上轻戳打印纸，以使打印纸的边缘对齐。

3．装入一叠纸使打印纸的打印面朝上，并且右边缘靠着送纸器的右边。拉动左导轨对齐纸的边缘。

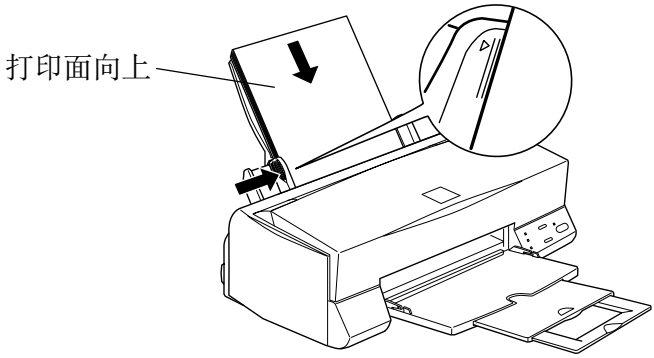

注意：

❑ *总是先装入打印纸的短边。*

❑ *确认装入的打印纸叠厚度不超过图中所示的导轨内侧的箭头标记。*

开始打印

装入打印纸后，您可以打印您的首张页面。为了检查您的打印机的运行情况，我们建议您打印 README 文件。此文件包含您的打印机软件的最新信息。

按照下述步骤打印 README 文件。

1. 单击**开始**，指向**程序**，指向**EPSON**（Windows 95/Windows 98）或**EPSON Printers**（Windows NT 4.0），然后单击**EPSON STYLUS COLOR 440 Readme**，如果您正在使用 Windows 3.2，从程序管理器里打开EPSON程序组，然后双击**EPSON STYLUS COLOR 440 Readme**。

2. 单击文件菜单中的**打印**。打印对话框出现。

3. 确认您的打印机已被选中，然后单击**属性**或**选项**。您可能需要单击这些按钮的组合，之后出现驱动程序设置窗口。

4．如果有必要的话，单击**主窗口**标签，单击**介质类型**框中的任意位置，并选择您在打印机中已装入的介质。

5．选择**彩色**设置墨水。

6．确认**模式**选项被设置为**自动**。

选择**自动**后，打印机软件将根据您设置的介质类型和墨水设定值来优化其它的设置。

7．单击窗口底部的**确定**按钮。返回打印对话框(或一相似的对话框)。

8．单击**关闭**、**确定**或**打印**进行打印。您可能需要单击这些按钮的组合。

在打印您的文件时，EPSON假脱机分析器对话框（Windows 3.2）或者EPSON进程状态表（Windows 95/Windows 98和NT 4.0）出现，显示您的打印进程及您的打印机状态。 参看联机帮助的“检查打印机状态及管理打印作业”可获得详细内容。

您的EPSON打印机已经完全安装好，并且可以随时帮助您创建完美的打印结果。关于打印机软件的详细内容，请见联机帮助。

第 2 章

使用打印机软件

2

打印机软件功能介绍 2–2
访问打印机软件 2–2

改变打印机的驱动程序设置 2–3
设置介质类型 2–4
使用自动设置 2–7
使用用户自定义设置 2–8
使用高级设置 2–9
修改打印输出风格 2–12

从联机帮助获取信息 2–16
从应用程序中获取帮助 2–16
从 Windows 95/Windows 98 和 NT 4.0 中获取帮助 2–16
从 Windows 3.2 中获取帮助 2–16

提高打印速度 2–17
一般性的提示 2–17
使用速度和进程（Windows 3.2 除外）..... 2–18
使用端口配置（仅适用于 Windows NT 4.0）..... 2–22

打印机软件功能介绍

打印机软件包括打印机驱动程序和打印机应用工具。打印机驱动程序允许您从较宽范围的设置项中进行选择，以便得到更好的打印效果。打印机的应用工具帮助您检查打印机并且使它保持最佳状态。

有关使用打印机驱动程序的详细内容参见第2–3页，“改变打印机的驱动程序设置”。

有关使用打印机应用工具的详细内容参见第4章，“使用打印机应用工具”。

注意：
此打印机软件的特定性能会依赖于您使用的Windows版本的不同而有所变化。

联机帮助提供了关于打印机软件的更多信息。参见2–16页“从联机帮助获取信息”可获得进入联机帮助的指导。

访问打印机软件

您可以直接从很多Windows应用程序或Windows 95/Windows 98或Windows NT 4.0中的**我的电脑**或Windows 3.2中的**程序管理器**访问您的打印机软件。

从 Windows 应用程序访问

从文件菜单选择**打印**或**打印设置**。然后单击**打印机**、**设置**、**属性**或**选项**。(根据您所使用的应用程序您可能需要按下这些按钮的组合。)您会看到打印机软件窗口。

从 Windows 95/Windows 98 或者 Windows NT 4.0 访问

1．双击**我的电脑**图标，然后双击**打印机**文件夹。

2．在Windows 95/Windows 98下右击您的打印机图标，并单击**属性**。在Windows NT 4.0下右击您的打印机图标，然后单击**文档默认设置**。您会看到打印机软件窗口。

从 Windows 3.2 访问

按照下列步骤由**程序管理器**访问打印机软件。

1．打开**主群组**，双击**控制面板**图标。

2．双击**打印机**图标。

3．从**已安装的打印机**列表中选择您的打印机。

4．选择**设置**。您会看到打印机软件窗口的主菜单。

改变打印机的驱动程序设置

打印机软件提供给您以下的打印机驱动设置菜单。

主窗口	模式，介质类型，墨水
打印纸	纸张尺寸，份数，方向，可打印区域
版面	打印比例，打印版面，水印

注意：
版面菜单仅适用于Windows 95/Windows 98或者Windows NT 4.0的用户。

主窗口菜单提供了打印机驱动程序的三级控制，解释如下：

自动设置	启动打印最便捷的方式，参见第2−7页“使用自动设置”。
用户自定义设置	从与您要打印的文件类型相匹配的的预置设置列表中选择。您也可以在设置列表中加入自己的设置。参见第2−8页“使用用户自定义设置”。
高级设置	允许您建立详细设置以满足个人需求。您也可以在用户自定义列表中加入您的设置。参见第2−9页**使用高级设置**。

除了进行影响总体打印质量的成组设置以外，您还可以使用**打印纸**和**版面**菜单更改打印方式以及**版面**的独立外观。参见第2章的“修改打印输出风格”。

设置介质类型

介质类型的设置决定了可得的其它设置项，因此您应该首先设置此项。

在主窗口菜单中，选择与您安装在打印机中的打印纸相匹配的介质类型设置。首先在下面的列表框中找到您的打印纸类型，然后单击相应的介质类型（粗体显示）设置。对于某些类型的打印纸，您可以从几种介质类型设置值中选取。

注意：
*在 Windows 3.2 下，如果介质类型列表中没有与您的打印纸相应的介质类型选项，首先，改变详细设置对话框中的**打印质量**设置，单击**高级**，然后单击**详细设置**进入此对话框。*

普通纸

普通纸
信封

360dpi 喷墨打印纸

EPSON 360dpi 喷墨打印纸（A4）	S041059
	S041025
EPSON 360dpi 喷墨打印纸（Letter）	S041060
	S041028
EPSON T 恤转印纸（A4）	S041154
EPSON T 恤转印纸（letter）	S041153
	S041155

照片质量喷墨打印纸

EPSON 照片质量喷墨打印纸（A4）	S041061
	S041026
EPSON 照片质量喷墨打印纸（Letter）	S041062
	S041029
EPSON 照片质量喷墨打印纸（Legal）	S041067
	S041048
EPSON 照片质量喷墨卡片（A6）	S041054
EPSON 照片质量喷墨卡片（5 × 8 in.）	S041121
EPSON 照片质量喷墨卡片（8 × 10 in.）	S041122
EPSON 照片质量不干胶纸（A4）	S041106
EPSON 喷墨卡片 A6（带信封）	S041147
EPSON 喷墨贺年卡 5 × 8 in.（带信封）	S041148
EPSON 喷墨贺年卡 8 × 10 in.（带信封）	S041149

照片纸

EPSON 照片质量光泽纸（A4）	S041126
EPSON 照片质量光泽纸（Letter）	S041124
EPSON 照片纸（A4）	S041140
EPSON 照片纸（letter）	S041141
EPSON 照片纸（4 × 6 in.）	S041134
EPSON 全景照片纸（210 × 594mm）	S041145

照片质量光泽胶片

EPSON 照片质量光泽胶片（A4）	S041071
EPSON 照片质量光泽胶片（Letter）	S041072
EPSON 照片质量光泽胶片（A6）	S041107
EPSON 照片标签（A6）	S041144

喷墨透明胶片

EPSON 喷墨透明胶片（A4）	S041063
EPSON 喷墨透明胶片（Letter）	S041064

注意：

可获得的特殊介质的类型因国家而异。

使用自动设置

当在主窗口菜单中选择**自动**设置时，打印机驱动程序会根据您做的介质类型和墨水设置处理所有的详细设置。设置墨水时，可单击**彩色**进行彩色打印，或单击**黑色**进行黑白或灰度打印。参见第2−4页“设置介质类型”来进行介质设置。

注意：

- *根据您在介质类型表中所选择的介质（当选择了**自动**时），在模式框中出现的滚动条让您选择**质量**或**速度**。当打印质量比速度更重要时选择**质量**。*

- *大多数Windows应用程序可以无视打印机驱动程序有关打印纸和版面的设置而自行设置打印纸和版面，如果您的应用程序不支持此功能，您就需在打印纸菜单下确认设定值。*

使用用户自定义设置

用户自定义设置用来帮助您优化特殊类型打印输出的打印设置,例如由视频或数字照相机拍摄的文件或图像。

您可以设定您自己的设置,并把它们加入到用户自定义设置列表中。参见 2–9 页的“使用高级设置”，可获得详细内容。

用户自定义设置列表提供了如下的预定义设置：

数字相机 (Windows 95/ Windows 98和NT 4.0)	适于打印扫描图形或数字相机所摄图像。
文本 / 图形	适于打印图形和表格之类的文件。
PhotoEnhance (Windows 3.2) **PhotoEnhance 3** (Windows 95/ Windows 98和NT 4.0)	适用于打印视频或数字照相机所摄图像。此设置会自动调整图像的对比度、饱和度和亮度,以产生更加鲜明、生动的彩色打印输出。PhotoEnhance设置不会改变图像的原始数据。 ***注意：*** *根据您的计算机系统及在您的图像里包含的数据量,选择用PhotoEnhance或PhotoEnhance 3 可能导致打印时间加长。*
省墨	适于打印文本草稿。
ICM (Windows 95/ Windows 98)	ICM意思为图像彩色匹配。此特征自动调节打印输出颜色，使之与屏幕颜色匹配。

按照下述步骤选择用户自定义设置。

注意：
*对于Windows 3.2的用户而言，实际上的Windows 3.2的打印机驱动程序说明中**用户自定义**按钮是以**高级**按钮出现的。当应用这些步骤时，请用“高级”代替“用户自定义”。*

1. 单击主菜单上的**用户自定义**按钮（对于Windows 3.2单击**高级**按钮）。

2. 从用户自定义设置列表中，选择与您要打印的文件或图像最合适的设置。

3. 当您选择一个设置后，其它设置如打印质量、半色调和彩色将自动设置。做出的更改会显示在主菜单对话框底部的当前设置窗口中。

4. 在打印之前，一定要检查介质类型和墨水的设置，您选定的预定义设置会影响这两项的设置。有关介质类型和墨水设置的详细内容参见第 2–4 页“设置介质类型”。

使用高级设置

高级设置可使您对打印环境进行完全的控制。给您一个全新的打印观念，可对打印设置进行一定范围的精细调整以满足您的需要。一旦您对新的设置感到满意，还可以给其赋名并把它加入到用户设置列表中。

遵循下述的说明创立并保存**高级**设置。

注意：
在这个过程中出现的打印机驱动程序屏幕是基于Windows 95/Windows 98的。Windows NT的打印机驱动程序屏幕仅有少许的不同。Windows 3.2的打印机驱动程序屏幕的区别在说明中有注释。

1．单击主菜单中的**用户自定义**按钮。然后单击**高级**(对于Windows 3.2，单击**高级**按钮，然后单击**详细设置**。)。出现如下对话框：

2．选择您装入打印机的**介质类型**。有关详细内容参见第2−4页“设置介质类型”。

3．在**墨水**选项中选择**彩色**或**黑色**。

4．选择**打印质量**设置。

5．使用其它设置。有关详细内容参见联机帮助。

注意：
某些设置的有效或无效取决于您对打印质量、介质类型和墨水所做的设置。

6．单击**确定**应用您所采用的设置并返回至**主窗口**菜单。如果您不想应用这些设置而返回至主菜单，则单击**取消**。

为了保存您的用户自定义设置，单击高级设置对话框的**保存设置**。对于Windows 3.2，单击**主窗口**菜单的**保存设置**，出现用户自定义设置对话框：

在名称框中为您的用户自定义设置输入一名称后，单击**保存**按钮。您的设置将会加入到用户自定义设置列表框中。

注意：

- *由EPSON提供的预置设置项的名称不能被应用在您的新设置项中。*
- *为了删除一个用户自定义设置，选择用户自定义对话框中的设置，并单击**删除**。*
- *您不能从用户自定义设置对话框中删除预置设置项。*

必须注意当您在用户自定义设置列表框中选择了一个保存的设置时，您所进行的新的设置如介质类型和墨水设置会改变您的用户自定义设置。此举会导致预想不到的打印输出结果。如果发生了这种情况，重新选择保存的设置再打印试一试。

修改打印输出风格

您可以使用定位于打印纸和版面菜单的多种打印机驱动程序设置来修改打印输出风格。

注意：
*Windows 3.2中不存在**版面**菜单。*

您可以在打印纸菜单中确定打印输出方向，调整可打印区域。在版面菜单中自动调整文档与打印纸相匹配，可以在单张纸上打印2或4页文档，并且在文档上打印水印。

调节页面方向和可打印区域

您可以通过**打印纸**菜单调节页面方向和可打印区域。

选择**纵向**（高度方向）或**横向**（宽度方向）来改变打印输出方向，如果要使打印更加接近底边，单击复选框**旋转 180 度**。（此项设置 Windows 3.2下没有）。

使用可打印区域框中的选项调整整个区域。如果您想使打印结果居中，单击**居中**。如果想增加打印区域，单击**最大化**。

注意：

- ❑ *当选择了**最大化**时，打印输出结果边缘部分的打印质量可能有降低，因此，选择此项设置打印大量作业时，可先打印单张以确认打印质量。*

- ❑ *当选择了**最大化**时，确保装入送纸器的打印纸没有卷曲。*

使您的文档与打印纸尺寸相匹配

使用**版面**菜单中的**缩小/放大**选项，使文档尺寸与打印纸的尺寸相匹配。(版面菜单 Windows 3.2 下没有)。

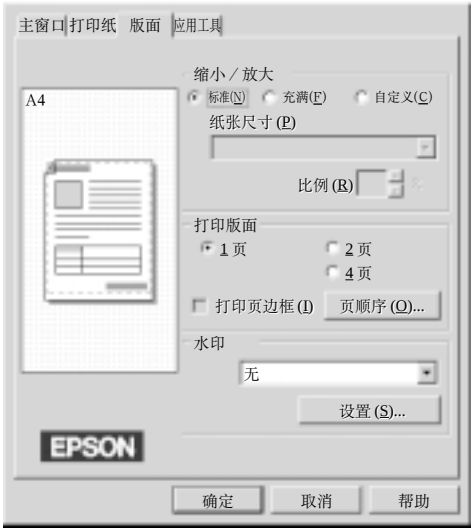

标准	以标准尺寸打印您的文档。
充满	按比例放大或缩小文档使之与您在纸张尺寸列表框或打印纸菜单中选择的打印纸尺寸相匹配。
自定义	允许您自己定义想要缩小或放大的图像的百分比。单击比例框边上的箭头可选择范围：10%–400%。

在单张纸上打印 2 或 4 页文档

在版面菜单中使用**打印版面**选项可在单张纸上打印2或4页文档(版面菜单Windows 3.2下没有)。

2 页 4 页	在单张纸上打印 2 或 4 页文档。
页顺序	允许您选择想要打印的页顺序。
打印页边框	允许您为每张纸的页面打印页边框。

在文档上打印水印

单击页面菜单中的**水印**复选框，可在您的文档上打印出水印。(版面菜单Windows 3.2下没有)

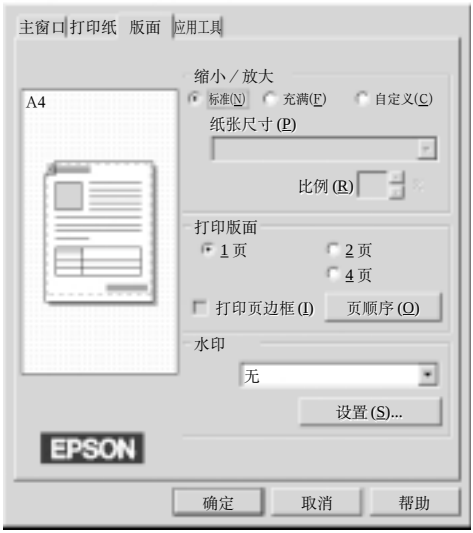

如果您希望变换水印，可以单击**水印**设置按钮。您可以从预定义水印列表中进行选择，或选择一个位图(.BMP)文件作为自定义水印。您也可以改变水印的尺寸、颜色和位置。

从联机帮助获取信息

您的打印机软件具有广泛的联机帮助性能，提供有关打印，设置打印机驱动程序以及使用打印机应用工具的指导。

从应用程序中获取帮助

打开文件菜单并且单击**打印**或**打印设置**，然后依据您使用的软件，单击**打印机**，**安装**，**选项**或**属性**（也可根据需要选择这些按钮的组合）。单击主窗口，打印纸，版面和应用工具菜单底部的帮助按钮可得到此菜单中相关项目的帮助信息。

对于Windows 95/Windows 98和NT 4.0的用户，您可以通过在菜单上右击相应项目然后单击**这是什么**提示符而得到专门的帮助。

从 Windows 95/Windows 98 和 NT 4.0 中获取帮助

单击**开始**按键，指向**程序组**和**Epson**（Windows 95/Windows 98）或**EPSON打印机**(Windows NT 4.0)，单击**EPSON STYLUS COLOR 440 的帮助**，出现帮助目录窗口。

从 Windows 3.2 中获取帮助

打开EPSON组并且单击**EPSON STYLUS COLOR 440的帮助**图标。出现帮助目录窗口。

提高打印速度

一般性的提示

正如以高分辨率打印要求更多的处理时间,打印彩色比打印黑白所用的打印时间要长,因为彩色文档的数据量非常大。由于这个原因,如果您还要求更快的打印速度对于选择彩色就得很慎重。

如果您的文档既要求最高的分辨率,又要使用彩色,例如当打印由照相机制作的彩色照片图像时,通过调整其它的打印条件仍然有可能优化打印速度。记住改变一些条件虽然可提高打印速度但有可能降低打印质量。

在下表中列出了同时影响打印速度和打印质量(增加一个会降低另一个)的因素。

打印质量 **打印速度**	**低** **快**	**高** **慢**
打印机驱动程序设置		
打印质量	省墨* 标准 −360dpi	超精细 − 1440dpi
高速	开	关
半色调处理	无半色调处理	误差扩散
微小细节	关	开
数据特性		
图像尺寸	小	大
分辨率	低	高

在下表中列出了仅与打印速度有关的因素。

	打印速度	
	快	**慢**
打印机软件设定值		
墨水	黑色	彩色
整理*	关	开
水平翻转*	关	开
逆序打印*	关	开
数据特性		
彩色变化	灰度**	全彩色
硬件资源		
系统速度	快	慢
硬盘剩余空间	大	小
内存剩余空间	大	小
软件状态		
运行应用程序	一个	多个
虚拟内存	未使用	使用中

* 根据您使用的打印机软件和应用软件而变化。

** 灰度的意思是只用黑色打印由纯黑到纯白灰色变化的阴影。

使用速度和进程(Windows 3.2 除外)

您可以通过速度和进程对话框来设置确定的打印速度。单击打印机软件应用工具菜单上的**速度和进程**，进入此对话框。

高速复制

打开**高速复制**以后，可高速打印多张文件拷贝。

显示进程状态表

打开**显示进程状态表**，打印时可以在计算机屏幕上显示打印进程。

EPSON 打印机端口(仅适用于 Windows 95/Windows 98)

打开 **EPSON 打印机端口**，可以提高数据传送到 EPSON 打印机的速度。

DMA 传输(仅适用于 Windows 95/Windows 98)

如果您的计算机具有一个支持 ECP 模式的并行口，您就可以启用 DMA 传输来加快打印速度。参见您的计算机用户手册确定您的计算机是否支持 ECP 模式，并且可以 DMA 方式传输。

要确定是否需要应用 DMA 传输，请比较下表中的信息。打印机端口根据此表设置，并采用推荐的动作。

信息	动作
高速（DMA）传输方式可用。	DMA 传输方式已经可用。单击**确定**关闭对话框。
使用 DMA 传输方式可以获得高速数据传输率。	按照此表下面的步骤启动 DMA 传输。

信息	动作
无信息	您的系统的并行口不允许DMA传输。然而如果您把并行接口设置变为ECP模式，或增强使用您的计算机BIOS安装程序，您也许能够使用DMA传输方式。查阅您的计算机手册或询问计算机制造商有关问题。一旦您改变了并行口设置，按照此表下步骤启动DMA传输方式。 ***注意：*** *在运行BIOS安装程序之前，使用控制面板的**添加/删除程序**删除安装的打印机驱动程序。运行BIOS安装程序之后，重新安装打印机驱动程序。*

如果您要启动DMA传输，遵照下述步骤。

1．双击**我的电脑**图标，再双击**控制面板**。

2．双击**系统**图标，再单击**设备管理**标签。

3．双击**端口**（COM与LPT)图标，再双击**LPT1**。如果你已经把打印机连接到除**LPT1**以外的端口，双击合适的端口。

4．单击**资源**标签，再单击**使用自动设置**复选框取消**自动设置**的选择。写下在资源设置框中所显示的输入／输出范围地址。

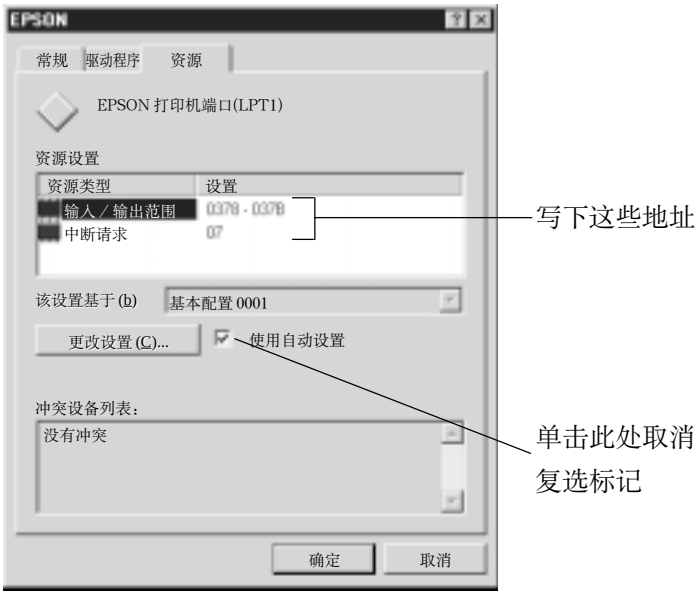

5．从**该设置基于**列表中选择在第4步中写下的地址范围相同的**输入/输出范围**作为基本配置。并且确保**直接内存访问通道**和**中断请求**号被分配与显示。同时确认**冲突设备列表**框显示**没有冲突**。

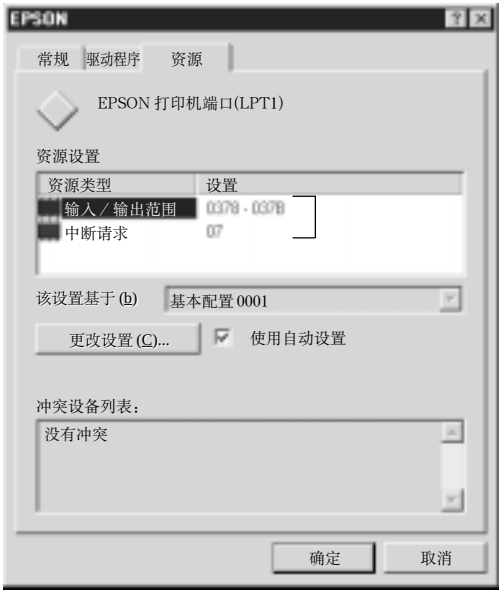

6．单击**确定**保存设置。

7．再次打开速度和进程对话框，确认DMA传输方式是否有效。

注意：

既使您按照以上步骤进行了设置，在某些计算机上您也许不能使用DMA传输方式。向您的计算机制造商咨询获知您的计算机DMA传输方式的信息。

使用端口配置(仅适用于 Windows NT 4.0)

注意：

端口设置的工作只能由网络管理员来做。

如果您的计算机具有一个支持ECP模式的并行端口，可以通过端口配置对话框设置确定的打印速度。在设置之前，确认在您的计算机设置中ECP模式被选中。参见您的计算机手册有关ECP模式的细节。

双击**我的电脑**图标，双击**打印机**图标，右击您的打印机图标选择**属性**，出现打印机驱动程序窗口，单击**端口**标签，就可进入端口配置对话框。

单击与您的打印机连接的LPT端口标签，然后单击**端口配置**按钮。

注意：

如果您的打印机连接到 LPT 端口，仅有 LPT1 的标签可用。

资源配置(IRQ 和 DMA)

如果您连接打印机至打印机端口LPT2和LPT3，在对话框中设置IRQ和DMA可以帮助您提高打印速度。输入在您的计算机中已设置的IRQ和DMA的同一配置参数。参见您的计算机手册决定IRQ和DMA的设置。

使用 DMA 传输

使用DMA传输来发送打印数据至计算机可帮助您加快打印速度。如果**使用 DMA 传输**复选框变虚，首先要激活计算机中 DMA 传输设置。参看您的计算机手册，查阅细节。

第 3 章

使用特殊纸打印

3

装入特殊纸和其他介质 3–2
关于特殊介质清洁纸 3–6

装入信封 3–6

使用 EPSON 照片纸 3–8
装入照片纸 3–8
除去穿孔边缘 3–10
保存 EPSON 照片纸 3–10

装入特殊纸和其他介质

您可以在打印机上使用大部分普通纸并获得很好的效果。涂层纸和光泽纸可以获得更好的效果因为它们减少了墨水的吸收量。

为适合 EPSON 喷墨打印机使用的墨水 EPSON 公司提供了特殊介质。EPSON建议您使用EPSON提供的介质以确保获得高质量的打印效果。参见第 10 章，“选件和消耗品”可查阅一系列 EPSON 特殊介质。

当装入EPSON 公司提供的特殊介质后，应首先阅读与您的特殊介质包装在一起的说明页并且记住下列事项。

- 当把介质装入送纸器时，确认打印纸的可打印面朝上。参见与介质包装在一起的说明页来确定哪一面为可打印面，如图所示有些介质具有切角，可以帮助您确认正确的打印方向。

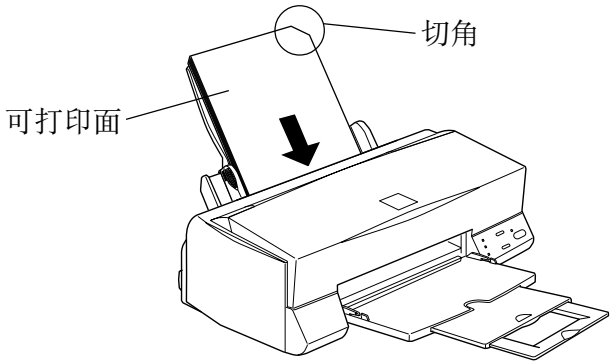

注意：

*如果您在打印机软件中采用**最大化**设置来延伸打印区域，特殊纸的切角可能会影响打印输出结果。*

❑ 确认纸叠位于左导轨内侧表面的导轨内侧箭头标记以下。

❑ 信封及特殊纸的装入量如下所述。

信封	不超过 10 个。 ***注意：*** *如果整个信封叠的厚度超过 10mm 在装入前先把每个信封压平。*
EPSON 360 dpi 喷墨打印纸和照片质量喷墨打印纸	你最多可以将纸装至左导轨内侧的箭头标记。
EPSON 照片质量喷墨卡片纸，喷墨卡片纸，喷墨贺年卡	你最多可以装入30张索引卡片。在装入索引卡片时请务必将一张衬纸放在卡片纸下方。
EPSON 照片质量光泽纸	不超过 20 页。 ***注意：*** *随照片质量光泽纸一起包装的衬纸不能在本打印机中装入使用。*

EPSON 照片质量光泽胶片	为保证打印质量，请一次装入一张光泽胶片。在装入光泽胶片前，请务必将一张衬纸*或一张普通纸放在光泽胶片下方。如果你希望一次装入多张光泽胶片，请将上页边距至少设为30毫米，最多可装入20张。
EPSON 喷墨透明胶片	你最多可以装入30页透明胶片。务必在透明胶片叠下放一张普通纸。
EPSON 照片质量不干胶纸	一次装入一页。
EPSON 照片打印纸	最多放入20张，对于4 × 6英寸的照片打印纸，务必在照片打印纸叠下放一张衬纸*。
EPSON 妙妙贴纸	一次装入一页。请务必将衬纸A和B放在妙妙贴纸下面。
EPSON 全景照片打印纸和T恤转印纸	一次装入一页。

* 请不要在特殊介质下的衬纸上打印。

❑ 如果打印纸卷曲，确保使其平整或将它在装入前轻微反向卷曲。在卷曲的打印纸上打印，特别是选择**最大化**作为**打印区域**设置时，有可能会污损打印输出。

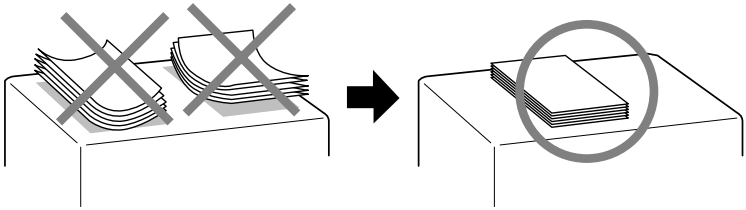

❑ 在打印信封或在厚的特殊介质上打印时出现涂污现象时，将调整杆拨至“+”位置。为改变调整杆位置，请将打印机面板打开，如下图所示。

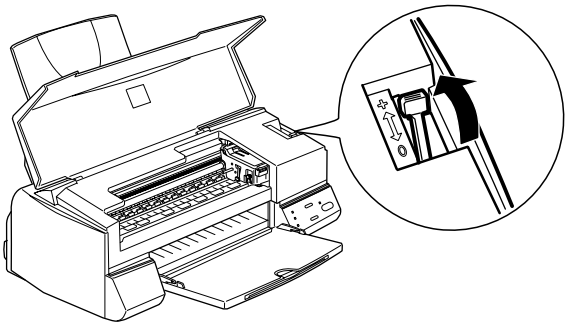

注意：

在打印常规厚度的介质前，请将调整杆拨回到“0”。如果仍留在“+”位置，在打印图像时会出现间隙。

❑ 当**喷墨卡片纸**的正面已经以选择**最大化**作为**打印区域**设置打印过而要在反面打印时，在装入前，使卡片平整或将其向反向轻微卷曲。打印前，将调整杆拨到“+”的位置。

关于特殊介质清洁纸

随EPSON特殊打印纸一起包装的特殊介质清洁纸不能用于此台打印机。此种纸所具有的清洁作用对于这种打印机是没有必要的。此种纸会在打印机中堵塞。

装入信封

当打印信封时，请注意下述事项：

❑ 一次可在送纸器中装入不超过 10 个信封。

注意：
各种信封的折叠质量和厚度有很大的不同。如果信封叠的总厚度超过 10mm，在装成叠前将每个信封压平。

❑ 将调整杆拨到“+”的位置，要改变设置，打开打印机重新设置调整杆。

注意：
结束信封打印后将调整杆拨回至正常的“0”位置。如果调整杆还在“+”位置，用其它介质打印图像时就可能产生间隙。

❑ 信封开口朝下装入，如下图所示。

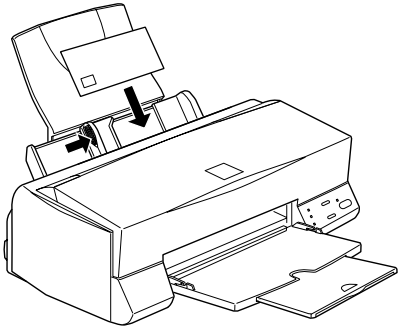

❑ 不要使用卷曲或褶皱的信封，装入前使其平整，也不要使用太薄的信封。它们在打印过程中可能会卷曲。

❑ 在打印机驱动程序的**主窗口**菜单的**介质类型**设置中选择**普通纸**。

使用 EPSON 照片纸

EPSON 照片纸（S041134）是一种边缘穿孔的打印纸，以便能剪出图像使它看起来像 4 × 6 英寸（102 × 152MM）的照片，使用这种纸时请注意如下事项：

装入照片纸

❑ 将带有穿孔的打印纸可打印面朝上装入，如下图所示。

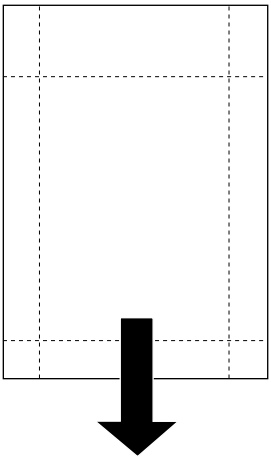

❑ 确认纸张平展并且没有损坏。如果照片纸或衬纸卷曲，在装入之前一定要使其平展以避免出现进纸问题。

❑ 在照片纸下方请务必放置一张衬纸，但它不能被打印。

❑ 你最多可以一次在送纸器中装入 20 张照片纸。

❑ 使用照片纸的涂层（较白）面打印。在打印机驱动程序的**介质类型**中选择**照片打印纸**，纸张大小设置为EPSON照片纸4 × 6英寸。

注意：
当去掉穿孔边缘时可能会切掉图像边缘。

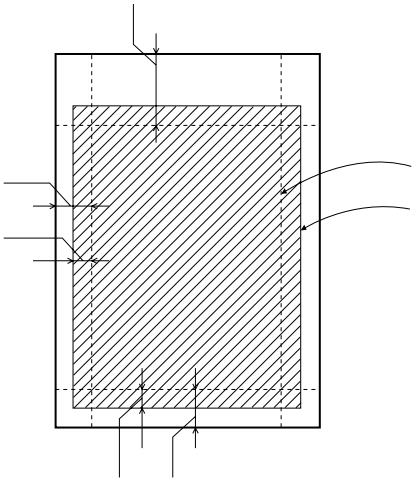

❑ 你也可以使用黑色墨水在照片纸的非涂层面(EPSON徽标面)打印。打印这一页面时，在**介质设置**中选择360 dpi喷墨纸，纸张大小设置为EPSON照片纸4 × 6英寸。

❑ 打印完之后，切掉或撕下照片纸的穿孔边缘。但不能在打印前对打印纸进行切，撕或折叠。

除去穿孔边缘

❑ 去掉穿孔边缘，沿着齿孔来回折叠几次，然后小心撕下穿孔边缘。

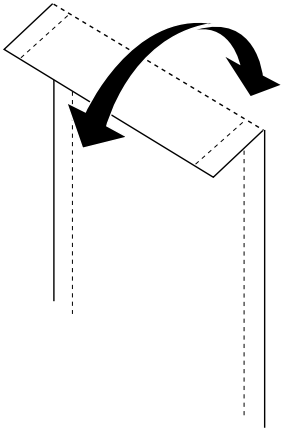

❑ 你也可以沿着穿孔切下边缘。

保存 EPSON 照片纸

❑ 打印完毕立即把没有使用的照片纸放回原包装，避免暴露在高温，高湿度下或阳光下照射。

❑ EPSON 公司建议将打印品保存在可重新开封的塑料袋中，避免高温，高湿度或阳光下照射。

第 4 章

使用打印机应用工具

Status Monitor 2（Windows 3.2除外）..... 4–2
喷嘴检查 4–3
打印头清洗 4–3
打印头校准 4–4
速度和进程（Windows 3.2除外）..... 4–4

4

EPSON打印机应用工具允许您从屏幕进行一些打印机维护工作。对于Windows 95/Windows 98和NT 4.0,应用工具可以检查打印机当前状态。

在EPSON打印机软件窗口中单击**应用工具**标签，然后单击您想使用的应用工具的图标，就可以使用应用工具，要获得有关访问打印机软件的信息，参见第2−2页“访问打印机软件”。

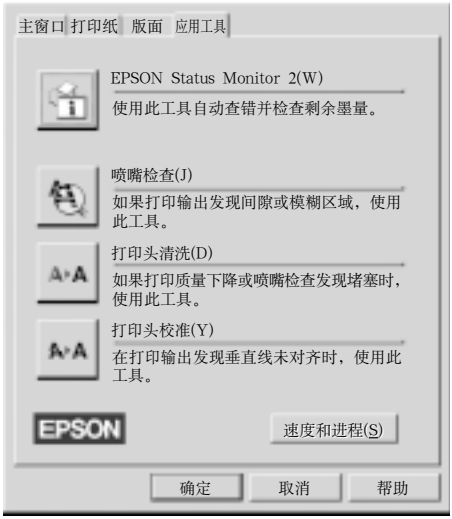

注意：

- ❑ *应用工具名称后括号中字母为应用工具快捷关键字，在键盘上按下**Alt**与此字母，就可打开此应用工具。*

- ❑ *打印进行时，按下除**EPSON Status Monitor**按钮以外的任意按钮可能损害打印输出结果。*

Status Monitor 2(Windows 3.2 除外)

提供像剩余墨量以及打印机查错等信息。

此应用工具仅在下述情况有效：

- ❑ 您已经安装了Status Monitor 2（如果没有安装，参见第5–5页，“安装 Status Monitor 2 应用工具”，
- ❑ 打印机已经通过并行端口（LPT1）直接与主机相连。并且您的系统已经配置为支持双向通讯。

EPSON Status Monitor 2应用工具包含的联机帮助提供了有关EPSON Status Monitor 2的详细信息。在Status Monitor的打印机状态窗口中单击**帮助**。

喷嘴检查

您可以使用此应用工具检查打印头喷嘴是否阻塞。当您发现打印质量下降或者清洗后确认打印头喷嘴是否已被清洗时，检查喷嘴。当喷嘴检查指示打印头需要清洗时，您可以直接从喷嘴检查应用工具中打开打印头清洗应用工具。参见第 8 章中的“检查打印头喷嘴”以获得更多信息。

打印头清洗

您可使用此应用工具清洗打印头。如果您注意到打印质量下降，可能需要清洗打印头。首先通过喷嘴检查应用工具检查打印头是否需要清洗。您可直接从打印头清洗应用工具打开喷嘴检查应用工具，参见第 8 章中的“清洗打印头”以获得更多信息。

打印头校准

校准打印头。当您注意到垂直线未对齐时使用此应用工具。

注意：

- ❑ *不要通过网络利用喷嘴检查，打印头清洗和打印头校准工具来检查打印机。*

- ❑ *当打印机正在打印时，不要使用喷嘴检查，打印头清洗和打印头校准工具来检查打印机。否则可能会损伤打印输出页。*

速度和进程(Windows 3.2 除外)

您可以利用这个性能对与打印速度和进程相关的设置项进行设置。单击打印机软件应用工具菜单上的**速度和进程**进入下面的对话框及相关设置项。

高速复制

打开高速复制以后，可打印多张文件拷贝。当打印多张文件拷贝时，这种高速打印是通过把您的硬盘作为高速缓存来实现的。

显示进程状态表

打开**显示进程状态表**，打印时可以在计算机屏幕上显示打印进程。

EPSON 打印机端口(仅适用于 Windows 95/Windows 98)

激活为EPSON打印机优化的**EPSON打印机端口**替代Windows缺省打印机端口，可以提高数据传送到 EPSON 打印机的速度。

DMA 传输(仅适用于 Windows 95/Windows 98)

如果您的电脑支持 ECP 模式，一条注释您的系统传送容量的信息会在EPSON打印机端口设置下出现。如果您没有看到这条信息，说明您的系统不存在 DMA 传输方式。

下面的信息可能出现：

❑ 高速（DMA）传输被激活。

DMA 传输已经在系统中被激活。

❑ 使用 DMA 传输提高数据传送率。

您可以通过激活系统中 DMA 传输方式来加快打印速度。参见第 2 章中的“使用速度和进程(Windows 3.2除外)”获得如何激活DMA 传输方式的说明。

第 5 章

检查打印机状态与管理打印作业

使用进程状态表和假脱机分析器 5–2

使用 EPSON 假脱机管理器 5–3

使用 EPSON Status Monitor 2（Windows 3.2 除外） 5–4
安装 EPSON Status Monitor 2 应用工具 5–5
访问 EPSON Status Monitor 2 5–6

5

使用进程状态表和假脱机分析器

当您将一个打印作业发送给打印机后，进程状态表(Windows 95/Windows 98)或假脱机分析器(Windows 3.2)出现在您的计算机屏幕上。

进程状态表(Windows 95/Windows 98 和 NT 4.0)

当在打印机和计算机之间建立了双向通讯后，进程状态表会显示当前打印作业的进程并且提供打印机的状态信息。

在您的进程状态表中使用这些按钮来删除、恢复，以及重新选择打印作业。

	停止	取消打印
	暂停	暂停打印直到您再次按下此按钮
	重新打印	从当前页重新启动打印，重新打印所有文件，或推迟打印文件

如果您单击**详细**按钮，可以打开打印机状态窗口获取进一步的详细信息。

注意：

*当关闭速度和进程对话框中的**显示进程**时，进程状态表不会出现。参见第4章中的“速度和进程（Windows 3.2除外）”获取信息。*

假脱机分析器(Windows 3.2)

假脱机分析器对话框显示当前打印作业的进程。

在您的假脱机分析器中使用这些按钮来删除、恢复，以及重新开始已选择的打印作业。

■	停止	取消打印
❚❚	暂停	暂停打印直到您再次按下此按钮
◀◀	重新打印	允许您打开对话框选择从当前页重新启动打印，重新打印所有文件，或推迟打印文件。

使用 EPSON 假脱机管理器

EPSON假脱机管理器类似于Windows打印管理器。当打印机同时收到两份或多份打印作业时，它便按接收顺序将它们排队（在网络上的打印机，可称作一个打印队列）。当打印作业排到队头时，EPSON假脱机分析器将它送往打印机。

对于 Windows 95/Windows 98

当**EPSON STYLUS Color 440**按钮出现在任务条上时，单击它，您会看到打印工作的状态和信息。您也可以从假脱机管理器中删除，恢复，以及重新选择打印作业。

对于 Windows 3.2

双击桌面底部**EPSON 假脱机管理器**图标或双击 EPSON 组中的**假脱机管理器**图标，参见联机帮助可获得更多信息。

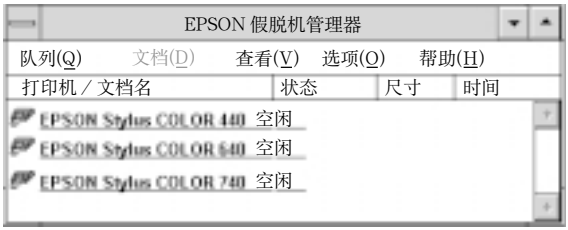

使用 EPSON Status Monitor 2(Windows 3.2 除外)

如果您安装了Status Monitor应用工具，可以得到有关打印机状态的信息。

注意：

- ❑ *如果您还没有安装 Status Monitor，参见下一节。*

- ❑ *在使用Status Monitor之前，应先阅读位于硬盘驱动器的EPSON文件夹中EPSON Status Monitor 2文件夹中的**README**文件。*

安装 Status Monitor 2 应用工具

注意：

如果在安装打印机软件时安装了Status Monitor，就无须再安装它。

要使用 Status Monitor，您必须安装下述的软件：

1. 确认在Windows 95/Windows 98正在运行时。在光驱中插入打印机 CD 光盘。(对于使用软盘的打印机软件用户，在软驱中插入软盘。)

2. 如果出现对话框，单击**退出**。

3. 单击**开始**，选择**运行**。

4. 输入 D：\CHINESE\STM2，然后输入 \status2。

5. 单击**确定**。开始安装。按照屏幕上的说明进行安装。

Windows NT 4.0 的注意事项

*如果下面的对话框出现，并且如果您的EPSON STYLUS COLOR 440直接与您的电脑相连，请选择**监视本地打印机**。如果是通过网络连接的，请选择**监视 Windows 共享打印机**。然后单击**下一步**。*

访问 EPSON Status Monitor 2

有 2 种方法访问 EPSON Status Monitor 2。

❑ 双击计算机屏幕底部任务条上的打印机形状后台监视图。

注意：

您必须在安装EPSON Status Monitor 2后重新启动计算机才能看到后台监视器图标。

❑ 单击**开始**，指向**程序**，单击 **Epson**，然后单击 **EPSON Status Monitor 2**。

您将看到 Status Monitor 2的窗口。

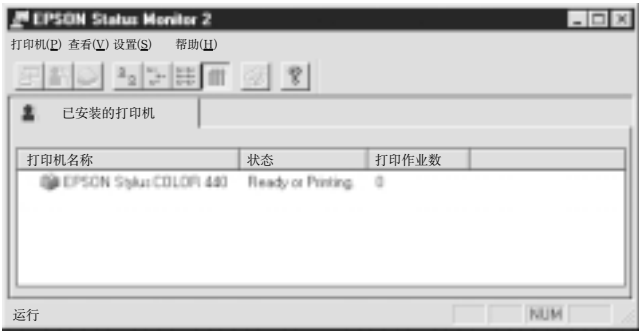

EPSON Status Monitor 显示如下的内容：

打印机图标	打印机颜色表明了当前打印机状态。 绿色：准备打印 黄色：有必要进行某些维护 红色：发生了错误 变灰暗：在Status Monitor 2和打印机之间出现通讯错误
打印机名称	直接与您的计算机相连的Epson打印机的名称出现在此栏中
状态	
打印作业数	显示等待打印作业的数量。 ***注意：*** *选择打印机菜单上的打印作业状态，或单击工具条上的* *作业状态。*

注意：

❑ *您可以从序列中添加或删除打印机。删除无需监控的打印机可以节约内存。(此举不会删除打印机驱动程序。)在设置菜单中选择* ***添加打印机*** *或* ***删除打印机****。*

- *您可以在序列中重新安排打印机的顺序。单击**打印机名称**，**状态**，或**打印作业数**标题栏来改变打印机的排序。*

- *您可以通过使用观察菜单控制Status Monitor的内容。参见状态监视器的联机帮助。*

打印机状态窗口

您可以通过双击打印机名称；在打印机菜单上选择打印机，然后选择**打印机状态**，或在任务条上通过选择打印机，然后单击**打印机状态** 按钮，进入打印机状态窗口来获取更多的信息。

如果您按如上方式进入了打印机状态窗口，会出现下面的窗口：

注意：
您也可以从状态警示对话框或EPSON Status Monitor 2应用工具进入打印机状态窗口。参见第5章中的“监视设置”有关状态警示对话框的信息。

您可以通过单击打印机状态窗口顶部的标签打开如下所描述的三个菜单：

- ❑ 当前状态
  提供打印机状态的详细信息，图形显示和状态信息。当打印机发生错误时，底部消息框出现查错提示。当缺墨时，单击**更换墨盒**按钮来查看墨盒更换的说明。

- ❑ 消耗品
  以图表的形式显示墨水的剩余量。

- ❑ 打印机信息
  提供有关网络连接和其它打印机资源的信息(在网络上连接的计算机)。

有关详情，参见关于 Status Monitor 2 的联机帮助。

监视设置

从Status Monitor窗口中您可以进行如选择监视间隔以及打开或关闭后台监视的设置。

1. 确保**Status Monitor**处于活跃状态。(如果打印机形状的图标出现在计算机屏幕底部的任务条上则为活跃状态)。如果 Status Monitor为非活跃状态，如第5章中的“访问EPSON Status Monitor 2”描述的那样，从**开始**打开 **EPSON Status Monitor 2**，然后指向设置菜单中的**后台监视**并且从**重新开始**或**开始监视**中单击**监视**来激活 Status Monitor。

   注意：
   在 Status Monitor 处于非活跃状态时，后台监视和状态警示设置是不可用的。

2．从已安装的打印机序列中选择要监视的打印机，然后单击设置菜单上的**监视选项**。出现下面的对话框。

您可以进行下面的设置：

❑ **监视间隔**

您可以通过拖动滑块来调整监视间隔时间。

注意：

设置短的监视间隔会减慢一些应用程序的速度。

❑ **后台监视**

如果打印它，当您正在使用一些应用程序时，**状态警示**对话框会自动出现通知您打印机状态。使用**状态警示**选项选择警示对话框在什么时候出现。

❑ **状态警示**

您可以确定状态警示框在什么时候出现。

3．单击**确定**保存您的设置。

注意：

*如果您希望状态警示对话框出现在其它窗口之前，右击后台监视图标并且选择**显示在前**。*

5

第 6 章

网络打印

对于 Windows 95/Windows 98 的用户 6–2
通过网络访问打印机 6–2
设定您的打印机为共享打印机 6–4
对于Windows NT 4.0的用户 6–5
在网络上使用您的打印机 6–5
设定您的打印机为共享打印机 6–8

6

对于 Windows 95/Windows 98 的用户

通过网络访问打印机

通过网络使用打印机，您需要把您的计算机设定为客户端计算机，参看下文。

1．确定打印机软件已经被安装完毕。

2．双击**我的电脑**图标。

3．双击打印机文件夹。

4．右击您的打印机图标，单击**属性**。

5．单击**详细资料**标签，然后单击**添加端口**按钮。

6．单击**浏览**。

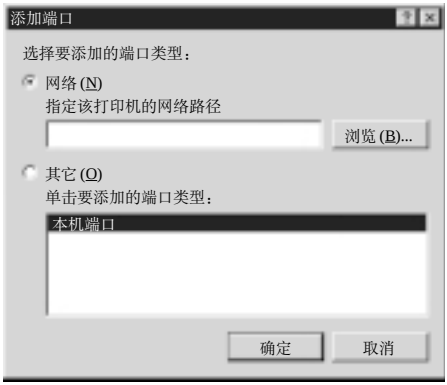

7．双击与打印机直接连接的计算机的图标。然后单击打印机的图标。

8．根据屏幕上的提示单击**确定**。

现在您可以通过网络把打印作业传送到您的打印机。

设定您的打印机为共享打印机

根据以下步骤，在网络上共享您的打印机：

1．单击**开始**，指向**设置**，然后单击**控制面板**。

2．双击**网络**。

3．单击**文档和打印共享**。

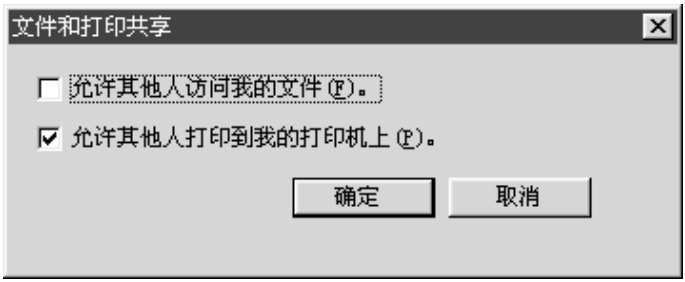

4．单击“允许其他人打印到我的打印机上”复选框，然后单击**确定**。

5．在网络窗口里，单击**确定**。

6．在控制面板上，双击**打印机**。

7．选定您的打印机，然后在文件菜单里选择**共享**。

8．单击**共享为**，输入所需打印机信息，然后单击**确定**。

6

对于 Windows NT 4.0 的用户

在网络上使用您的打印机

参看Windows NT 4.0的手册，建立计算机主机。参看下文，把您的计算机设定为通过网络使用打印机的客户端计算机。

1．确认您的打印机软件已经被安装好了。

2．单击**开始**，指向**设置**，然后单击**打印机**。

3．双击**添加打印机**图标。

4．单击**网络打印机**单选按钮。单击**下一步**。

5．选择一个打印机将要发放预定作业的打印机队列，或者选择一个通向打印机的网络路径。

注意：

请与您的网络管理员确认所有的网络设置。

6．如果下面的对话框出现，单击**确定**进入到下一步。

如果此对话框没有出现，您的打印机正在建立，并准备通过网络接受打印作业；参看打印机手册，可获得关于如何开始打印的信息。

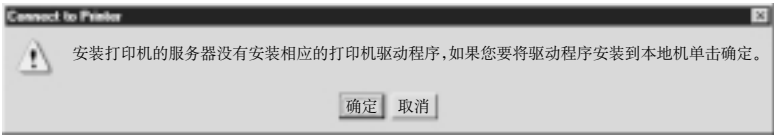

7．单击**从磁盘安装**按钮。

8．在相应的驱动里插入打印机软件CD光盘或着软盘。

9．对于英文版本的CD光盘，输入D：\WINNT40并且单击**确定**。对于含有多种语言版本的CD光盘，输入D：\CHINESE，然后输入\WINNT40，单击**确定**。

（如果您的光驱名称不是“D”，可以以相应的字母代替。）如果您使用软盘版本的打印机软件，输入A：\WINNT40，然后单击**确定**。（如果您插入磁盘的驱动器不是“A”，替换一个相应的字母。）

10．根据屏幕指南在对话框里选择您的打印机。

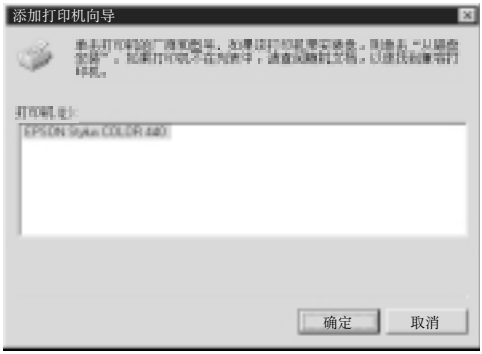

设定您的打印机为共享打印机

1．双击**我的电脑**图标，然后双击**打印机**文件夹，选择您的打印机。

2．单击在文件菜单里的**共享**。

3．单击**共享**，然后输入共享名。

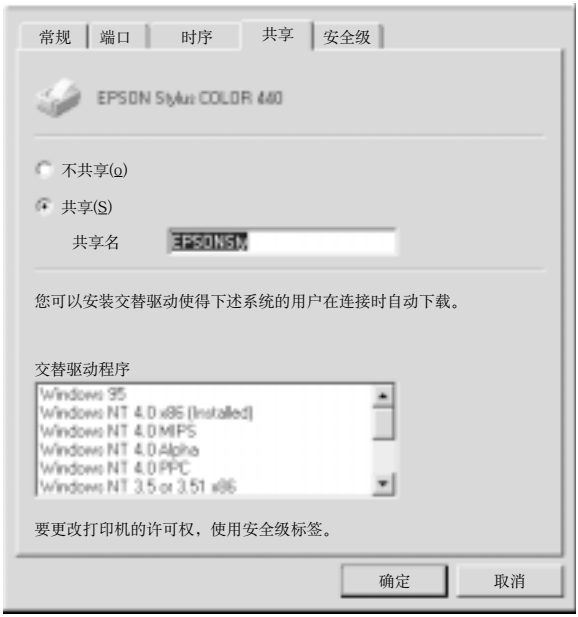

第 7 章

更换墨盒

更换空墨盒 7–2

更换旧的或坏的墨盒 7–6

7

更换空墨盒

打印机的指示灯会指示出何时需要准备更换墨盒及何时需要更换空的墨盒。

注意：

如果您要在黑色墨尽灯或彩色墨尽灯未亮时更换墨盒，请参见本章“更换旧的或坏的墨盒”。

下表描述了打印机指示灯的各种状态及所需要采取的行动。

墨尽灯	需要采取的行动
☐	准备一个黑色墨盒(S020187)。
■	更换空的黑色墨盒。
☐	准备一个彩色墨盒(S020191)。
■	更换空的彩色墨盒。

■ =亮，☐ =闪烁

告诫：

- *EPSON公司建议您使用正牌的EPSON墨盒。其他厂商生产的墨盒可能会对您的打印机造成损坏，这种损坏EPSON不负责保修。*
- *在准备好墨盒之前要将旧的墨盒留在打印机中，否则，残留在打印头喷嘴中的墨水就会干掉。*

注意：

如果一个墨盒中的墨水用尽，不更换墨盒的话就不能继续打印了，即使其它的墨盒中有墨也不能继续打印。

请按以下步骤更换墨盒：

1．确保打印机处于开机状态。电源灯⏻为亮，但不闪烁。（根据黑色墨尽灯💧和彩色墨尽灯💧的显示情况确定应该更换哪个墨盒。）

2．放下打印机前部的出纸器，然后打开打印机盖。

3．按住清洗键💧直到打印头向左稍移，移到墨盒更换位置，电源灯⏻闪烁。

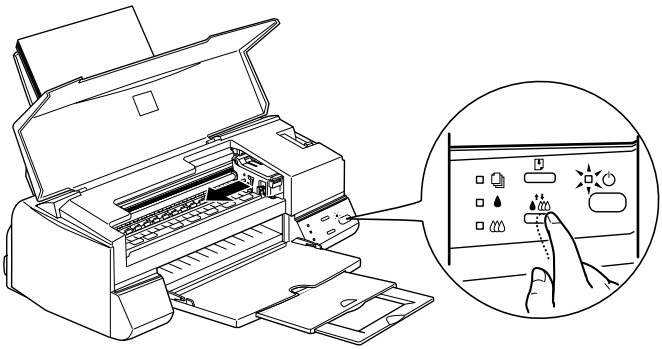

告诫：

不要用手移动打印头。任何时候都要用清洗键💧移动打印头。否则会损坏打印机。

注意：

- *如果您在黑色墨尽灯💧和彩色墨尽灯💧为亮时按住清洗键💧3 秒钟，打印机就开始清洗打印头。*

4．将卡住要更换的墨盒的护夹抬起到最大程度。这样，墨盒会升起，从墨盒舱中出来。

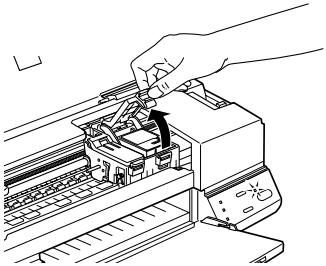

本图表示的是更换彩色墨盒。要更换黑色墨盒就抬起左边稍小一些的护夹。

告诫：

一旦打开墨盒护夹，墨盒就不能再用了，即使还有存墨也不能再装到打印机上了。

5．把墨盒从打印机中取出并妥善处置。不要试图拆卸废墨盒或者往废墨盒中加注墨水。

警告：

如果墨水沾到了手上，要用肥皂和水彻底清洗。如果墨水溅到了眼睛里，立即用水冲洗。

6．从保护袋中取中墨盒。然后将墨盒上的黄色密封条取下。

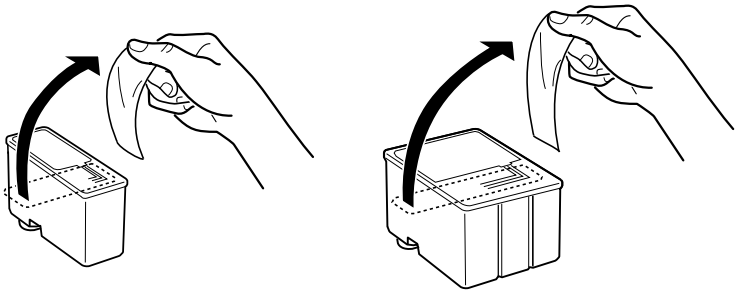

告诫：

- ❑ *必须将黄色封条从墨盒上取下。安装墨盒时如果仍将封条留在墨盒上会永久性损坏墨盒。*
- ❑ *不要从墨盒顶上取下蓝色封条，否则墨盒会阻塞而不能打印。*
- ❑ *不要取下墨盒底部的封条，否则墨水会渗漏。*

7．把墨盒轻轻地放入墨盒舱，墨盒标签朝上。不要用力按墨盒。

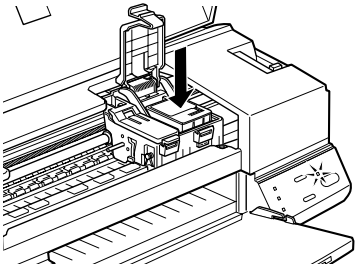

8．将墨盒护夹按下直到它锁定到位。

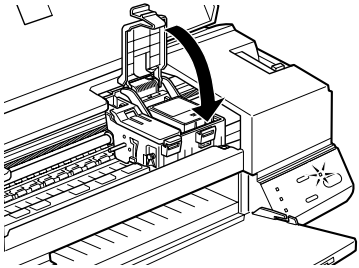

本图表示的是彩色墨盒的更换。要更换黑色墨盒就按下左边小一些的护夹。

告诫：
一旦将墨盒装上就不要再打开它的护夹，除非要更换墨盒。不然的话墨盒就不能再用了。

9．按清洗键。打印机移动打印头并启动充墨系统。这一过程可能要花几分钟才能完成。充墨过程完成之后，打印机使打印头返回其原来位置，电源灯停止闪烁。

告诫：
打印机进行充墨时电源灯继续闪烁。该指示灯闪烁时不要将打印机关机，这时候关机的话会造成充墨不完全。

10．将打印机盖关上。

更换旧的或坏的墨盒

某些情况下您或许需要在墨盒墨尽之前更换墨盒。比如，如果反复进行打印头清洗和打印头校准之后打印结果仍然不理想，那么有可能是一个或两个墨盒太旧了或损坏了，应将其更换。

在墨尽灯和闪烁之前要更换墨盒的话请遵循以下步骤。

如果墨尽灯和闪烁或为亮，就按本章的“更换空墨盒”中的描述更换空墨盒。

告诫：

- ❑ *墨盒一旦取下就不能再用了，即使其中仍有墨水也不能再装到打印机上去。*
- ❑ *在准备好新的墨盒之前将旧墨盒留在打印机内。*

1．确认打印机处于开机状态。电源灯为亮，但不闪烁。

2．将出纸器放下；然后打开打印机盖。

3．按住进纸／退纸键3秒钟，打印头移到更换位置。电源灯开始闪烁。

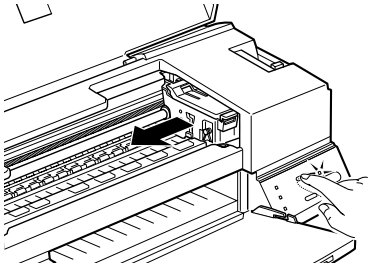

4．抬起相应的墨盒护夹。将空墨盒妥善处理。

5．将新墨盒上的黄色封条取下并将新墨盒放入墨盒舱。

6．将墨盒护夹按下直到其锁定到位。

告诫：

一旦安上了墨盒就不要再打开护夹，除非要更换墨盒。不然的话墨盒就不能再用了。

7．再按进纸/退纸键。打印机将打印头移回其初始位置并在系统中充墨。

告诫：

打印机进行充墨的过程中电源灯继续闪烁。电源灯闪烁时不要关闭打印机。这时候关闭打印机的话会造成充墨不完全。

第 8 章

维护保养

检查打印头喷嘴 8–2

使用喷嘴检查应用工具 8–2

使用控制面板按键 8–2

清洗打印头 8–4

使用打印头清洗应用工具 8–4

使用控制面板按键 8–6

校准打印头 8–7

清洁打印机 8–8

运输打印机 8–9

检查打印头喷嘴

如果您发现打印出的图像模糊或丢点,您或许能够通过检查打印头喷嘴解决这些问题。

您可以由计算机使用打印机软件中的喷嘴检查应用工具来检查打印头喷嘴，也可以使用打印机控制面板上的按键来检查打印头喷嘴。

注意：
在打印进行中不要启动喷嘴检查应用工具；否则会将打印材料污染。

使用喷嘴检查应用工具

1．进入打印机软件窗口，如果您需要指示，参见2−2页“访问打印机软件”。

2．单击**应用工具**标签条，然后单击**喷嘴检查**按钮。

3．按屏幕提示进行操作。

使用控制面板按键

1．先按住进纸／退纸键⬇，再按下电源键⏻使打印机开机。然后松开两键。

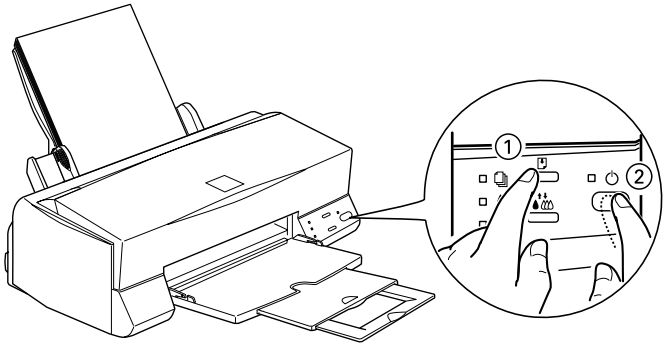

打印机打印出自检样张，其中包括：喷嘴检查图案。下面是输出样本：

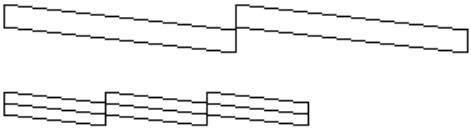

上面的样例是黑白的，但实际的测试打印是彩色的（CMYK）。

2．打印完自检样张后按电源键⏻关闭打印机。

如果喷嘴检查页打得不理想，比如说打印的线段有丢失，那就说明打印机有问题。这可能是打印头阻塞或打印头失准。清洗打印头的详情参见下面一节，打印头校准的详情参见8–7页“校准打印头”。

清洗打印头

如果您发现打印出的图像模糊或丢点，或许通过清洗打印头可能会解决这些问题。清洗打印头能够确保喷嘴正确地喷射墨水。

您可以由计算机使用打印机软件中的打印头清洗应用程序来清洗打印头，也可以使用打印机的控制面板按键来清洗打印头。

注意：

- ❑ *打印头清洗既使用彩色墨水也使用黑色墨水。为了避免浪费墨水，所以只有在打印质量降低时才清洗打印头。*
- ❑ *使用喷嘴检查应用工具来确认打印头是否需要清洗。这样节省墨水。*
- ❑ *当黑色墨尽灯💧或彩色墨尽灯💧闪烁或为亮时，不能清洗打印头。先要更换相应的墨盒。*
- ❑ *打印过程中不要启动打印头清洗或喷嘴检查应用工具，否则会将打印材料污染。按照以下步骤清洗打印头。*

使用打印头清洗应用工具

1. 确保墨尽灯💧和💧不亮。

   注意：
   如果墨尽灯💧和💧闪烁，就不能清洗打印头。首先要更换相应的墨盒。

2. 进入打印机软件窗口。如果您需要指示，参见2−2页“访问打印机软件”。

3. 单击**应用工具**标签，然后单击**打印头清洗**按钮。

4．按照屏幕提示进行操作。

当打印机执行清洗过程时，电源灯⏻闪烁。此项操作持续大约1分钟。

告诫：
当电源灯⏻闪烁时切勿关闭打印机。这时候关机会损坏打印机。

5．当电源灯⏻停止闪烁后，在打印头清洗对话框中单击**打印喷嘴检查图案**以确定打印头被清洗并且复位清洗过程。

喷嘴检查图案：

打印头状态良好的样例

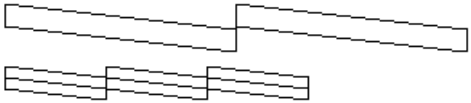

打印头需要清洗时的样例

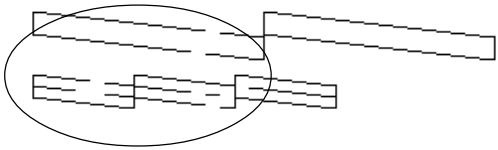

上面图例是黑白的，但实际检查图案是彩色的。

在检查图案中如果发现测试行有部分丢失，您可能需要再次清洗打印头并且再次打印喷嘴检查图案。

如果在重复该过程4或5次后打印质量没有改善，那么可能是您的一个墨盒或两个墨盒旧了或坏了需要更换。要在墨盒墨尽之前更换墨盒，请参见第七章“更换旧的或坏的墨盒”。

如果更换墨盒后打印质量仍没有改善，请与经销商联系。

使用控制面板按键

1．确认电源灯点亮，并且墨尽灯和不亮。

注意：
如果墨尽灯和闪烁或点亮，就不能清洗打印头，这时候清洗打印头会启动墨盒更换程序。如果您这时不想更换墨盒，就将清洗键按住使打印头返回初始位。

2．按住清洗键3秒种。

打印机开始清洗打印头，电源灯开始闪烁。清洗打印头需要大约1分钟完成。

告诫：
当电源灯闪烁时切勿关闭打印机。这时关机会损坏打印机。

3．当电源灯停止闪烁后，打印某个文件的几行以确定打印头已被清洗并复位清洗过程。

如果在重复该过程4或5次后打印质量仍没有改善，那么可能是您的一个墨盒或两个墨盒旧了或坏了需要更换。要在墨盒墨尽之前更换墨盒，请参见第7章“更换旧的或坏的墨盒”。

如果更换墨盒后打印质量仍没有改善，请与经销商联系。

校准打印头

如果您发现在您的打印输出中垂直方向不能正确对位，则需要使用打印机软件中的打印头校准应用工具来解决这一问题。

注意：
打印过程中不要启动打印头校准应用工具，不然的话会污染打印的材料。

1．确保单页进纸器中装了适当的打印纸。

告诫：
确保使用宽度至少为210毫米的打印纸，例如短边先装的A4纸。否则，打印头会把墨水直接喷到卷轴上。

2．按第2−2页中“访问打印机软件”的描述进入打印机软件窗口。

3．单击**应用工具**标签。然后单击**打印头校准**按钮。

4．按照屏幕信息校准打印头。

清洁打印机

为使打印机保持最佳工作状态，一年内应该彻底清洁几次打印机。

1．一定要关闭电源，确保控制面板上的所有灯都是灭的。拔掉电源线。

2．从送纸器中取出所有纸张。

3．用柔软的刷子除去灰尘和污物。

4．如果送纸器的内外不干净，用浸有中性清洗剂的柔软、干净的布将污物清除。要将打印机盖关闭以防止水进入打印机内。

5．如果意外情况下打印机内部被墨水涂污，用浸湿的布将墨水擦掉。

警告：
小心，不要碰到打印机内部的齿轮。

告诫：

- ❑ *不要用酒精或稀释剂清洁打印机。这些化学物质会损坏打印机的元件和外壳。*
- ❑ *不要让打印机的机械和电子器件沾上水。*
- ❑ *不要使用硬的或有磨损性的刷子。*
- ❑ *不要向打印机内部喷润滑油；不合适的油会损伤机械部件。如果需要润滑，请与经销商或有资格的服务人员联系。*

运输打印机

如果您需要远距离地运输打印机,请按以下步骤使用原来的包装箱和包装材料小心封装您的打印机：

1．打开打印机盖，确认打印头复位（最右边）。如果打印头没有复位，就打开打印机电源，等到打印头自动复位后，关闭打印机电源，关上打印机盖。

告诫：
在搬运打印机时务必将墨盒留在打印机内。若在搬运打印机时卸下墨盒会损坏打印机。

2．从电源插座中拔下电源线；然后拔下与打印机连接的接口缆线。

3．将打印纸从进纸器中取出，然后取下托纸架。

4．推回延伸出纸器，然后折起出纸器。

5．将保护材料套在打印机上。

6．在原配包装箱中封装打印机和电源线。

7．搬运过程中保持打印机水平。

第 9 章

故障查找

问题诊断 9–2
错误指示 9–2
Status Monitor 2 (Windows 3.2除外) 9–4
进行打印机自检 9–5

提高打印质量 9–7
水平带状条纹 9–7
垂直方向不准或带状条纹 9–8
颜色不正确或丢失 9–8
打印输出模糊或有间隙 9–9
打印输出有污迹或模糊不清 9–9

打印机不打印 9–10
所有指示灯都不亮 9–11
指示灯先亮后灭 9–11
只有电源灯亮 9–11
缺纸灯闪烁或亮 9–12
其中一个墨尽灯闪烁或亮 9–12
所有指示灯都闪烁 9–13

打印纸不能正确进纸 9–13
不进纸 9–14
多页共进 9–14
卡纸 9–15
打印纸没有完全退出或出现褶皱 9–15

打印结果不理想 9–16
错码或变码 9–16
打印边界不正确 9–17
图像翻转 9–17
打印出白页 9–17
打印输出的底边有污迹 9–18
打印速度太慢 9–18

更新到 Windows 98 9–18

问题诊断

解决打印机故障可以分为两步：首先诊断问题，然后用可能的办法解决它。从打印机的控制面板和Status Monitor 2应用工具(Windows 95/Windows 98和NT 4.0)中可获得所需要的信息以诊断最常见的问题。

先使用本章所提供的信息准确地找到问题的原因所在，并用我们推荐的方法解决问题。

错误指示

使用打印机控制面板上的指示灯可以确定许多打印机的常见问题。当您的打印机停止工作、指示灯点亮或闪烁时，按下表中对控制面板指示灯样式的描述诊断问题所在，然后按所推荐的正确措施进行操作。

指示灯	问题和解决方法	
	缺纸	
■	打印机中没装纸	在单页进纸器中装纸；然后按进纸／退纸键 ⬇ 以将该指示灯关闭。
	打印纸装纸不正确	将打印纸取下重装；然后按进纸／退纸键 ⬇ 把该指示灯关闭。参见1−16页“装入打印纸”查阅详细内容。

	卡纸	
	打印机卡纸	从进纸器中把所有打印纸取出重装；然后按进纸／退纸键 ⬇ 将该指示灯关闭。如果该指示灯仍然闪烁，就将打印机关机并将打印纸从打印机中轻轻拽出。如果将纸撕破并且有纸片留在打印机中，就请打开打印机盖并将纸片取出。打印机开机并再试。
	墨少(墨色墨盒)	
	黑色墨水将尽	准备好一个新的黑色墨盒(S020187)。
	墨尽(黑色墨盒)	
	黑色墨水已尽	换上新的黑色墨盒(S020187)。详情参见第7章“更换墨盒”。
	墨少(彩色墨盒)	
	彩色墨水将尽	准备好一个新的彩色墨盒(S020191)。
	墨尽(彩色墨盒)	
	彩色墨水已尽	换上新的彩色墨盒(S020191)。详情参见第7章“更换墨盒”。

9

	墨盒错误	
	打印头滑座被卡住的纸或其它物体卡住以至不能返回原位。	1. 关闭打印机，几秒种后，打开打印机，打印机将弹出卡住的纸。 2. 如果打印纸没有弹出，关闭打印机，打开打印机盖，用手从纸的通道中将纸取出。 如果错误还没有消除，请与您的销售商联系。
	未知打印机错误	
	发生了未知的打印机错误。	关闭打印机，几秒钟后重新开机。如果错误还没有消除，请与您的销售商联系。

■ = 亮，□ =灭，□ = 闪烁

Status Monitor 2(Windows 3.2 除外)

对于 Windows 95/Windows 98和NT 4.0，您可以使用Status Monitor 2来检查打印机的当前状态。这一应用工具的打印机状态窗口提供状态信息并用一个图形显示出打印机的当前状态。这个图形可以描绘以下情况：

就绪、添纸、卡纸、加墨（黑色）、加墨（彩色）、通讯错误和其它错误。

墨尽时，在打印机状态窗口单击**更换墨盒**按钮，Status Monitor就会一步一步引导您更换墨盒。

进行打印机自检

进行打印机运行检查可以帮助您确定问题是出在打印机还是出在计算机。

要打印一张打印机运行自检样张，请遵循以下步骤：

1．确认打印机和计算机都为关机状态。

2．打开接口连接器两边的锁卡，如有必要取下接地线，然后从打印机后部接口连接器处拔下缆线。

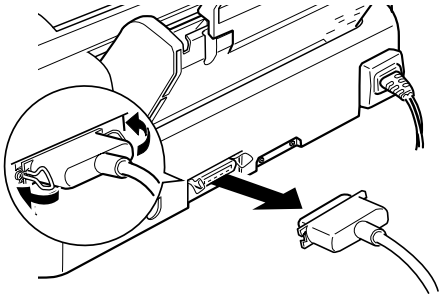

3．确认把打印纸放入进纸器。

告诫：
使用宽度至少为210毫米（8.27英寸）的打印纸；例如先装短边的A4纸。否则，在自检过程中打印头会将墨水直接喷到卷轴上，这会将日后打印的所有文件都污染。

4．先按住进纸／退纸键⬇，再按下电源键⏻使打印机开机。然后松开两键。

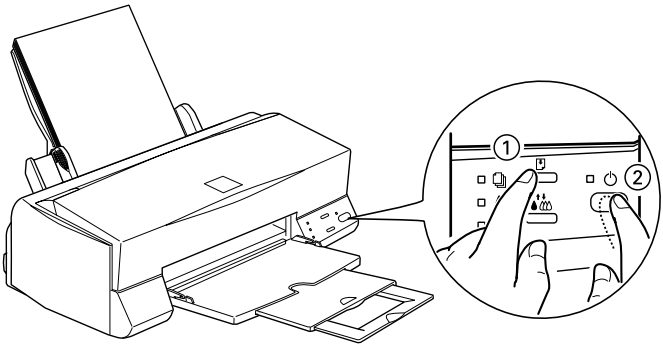

打印机打印出自检样张，其中包括：喷嘴检查图案。下面是输出样本：

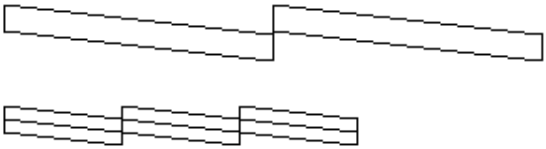

上面的样本是黑色的，但实际的测试打印是彩色的(CMYK)。

5．打印完自检样张后按电源键⏻关闭打印机。

❑ 将打印出的自检样张与上面的样例进行比较。如果没有出现间隙或测试线段丢失这类的问题，那就说明打印机本身完好，问题很可能出在打印机软件设置、应用工具设置、接口缆线（一定要使用屏蔽缆线）或计算机身上。

- ❑ 如果自检样张打印得不理想，说明打印机有问题。比如，如果打印出的线段有丢失，这说明可能喷嘴堵塞或者打印头不准。

提高打印质量

如果您想进一步提高打印质量，请检查以下问题。

水平带状条纹

试试以下这些方法：

- ❑ 在打印机驱动程序中选择**自动**。
- ❑ 装纸时确保进纸器中的打印纸打印面朝上。
- ❑ 运行打印头清洗应用工具来清洗堵塞的喷嘴。
- ❑ 检查墨尽灯和。如果有一个灯闪烁就将该墨盒换掉。参见第 7 章“更换墨盒”。
- ❑ 确保您的打印机驱动程序的**最大化**可打印区域的设置关闭，当此项设置打开时，带状条纹可能会出现于延伸区域。

垂直方向不准或带状条纹

试试以下这些方法：

- ❑ 运行打印头清洗应用工具来清洗堵塞的喷嘴。
- ❑ 在打印机驱动程序中关闭**高速**设置。有关指导参见关于打印机驱动程序的联机帮助。
- ❑ 运行打印头校准应用工具。

颜色不正确或丢失

请试试以下这些方法：

- ❑ 在打印机驱动程序中将墨水设置改为**彩色**。有关指导参见第2章中的“使用自动设置”。
- ❑ 在打印机驱动程序中选择**自动**模式。
- ❑ 在装纸时确保进纸器中的打印纸打印面朝上。
- ❑ 运行打印头清洗应用工具。如果色彩仍然不正确或有丢失，请更换彩色墨盒。如果问题依然存在，请再更换黑色墨盒。
- ❑ 在应用软件或打印机驱动程序中调整色彩设置。有关指导参见第2章“使用高级设置”。

打印输出模糊或有间隙

试试以下这些方法：

- ❑ 运行打印头清洗应用工具来解决喷嘴堵塞的问题。
- ❑ 在打印机驱动程序中选择**自动**模式。
- ❑ 要确保打印纸无损、干净、不要太陈旧。
- ❑ 检查墨尽灯和，如果灯闪动，更换墨盒。参观第 7 章“更换墨盒”。

打印输出有污迹或模糊不清

试试以下这些方法：

- ❑ 调节杆设到“+”的位置，并要确保在打印机驱动程序中正确设置**介质类型**。
- ❑ 要确保打印纸干燥且打印面朝上。还有，一定要使用正确的打印纸类型。有关规格参见附录 B 中的“打印纸”一节。
- ❑ 在打印机驱动程序中选择**自动**模式。
- ❑ 要将出纸盒中每一页打印好的材料取出，尤其是使用透明介质时。
- ❑ 如果您要在光滑介质或透明介质上打印，就在纸叠垫一张衬纸（或一张普通纸）。或者一次装入一页。

❑ 墨水有可能漏入打印机内部，用一块干净软布将其擦掉。

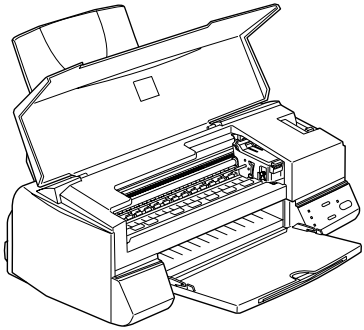

❑ 运行打印头清洗应用工具。

❑ 运行打印头校准应用工具。

打印机不打印

如果发生下列问题之一，试试以下相应的方法：

❑ 所有指示灯都不亮。

❑ 指示灯先亮后灭。

❑ 只有电源灯亮。

❑ 缺纸灯闪烁或亮。

❑ 其中一个墨尽灯闪烁或亮。

❑ 所有指示灯都闪烁。

所有指示灯都不亮

- ❑ 按电源键⏻确保打印机开机。
- ❑ 关闭打印机并确保电源线安全插入。
- ❑ 确保插座正常工作并且不由墙壁开关或定时器控制。

指示灯先亮后灭

打印机的电压有可能与插座额定电压不匹配。关闭打印机并将电源线立即拔下。

如果电压不匹配，千万不要将打印机电源线再插入。

只有电源灯亮

9

试试以下这些方法：

- ❑ 关闭打印机和计算机。确保打印机接口缆线安全插入。
- ❑ 确保打印机中没有包装材料。
- ❑ 关闭打印机和计算机并拔下打印机的接口电缆。然后打印一份自检样张。见本章“进行打印机自检”。
- ❑ 如果要打印自检样张，就要确保打印机软件和您的应用软件安装正确。

注意：
如果您想打印一个较大的图像，您的计算机可能没有足够的内存去打印。

- ❑ 如果您使用的是Windows NT 4.0，试着删除EPSON打印机端口，单击**开始**，指向**程序**和**EPSON打印机**，然后单击**卸载EPSON打印机端口**。请遵循屏幕上的信息。

- ❑ 从假脱机管理器中清除所有残留的打印任务。

- ❑ 如果打印机听上去象是在打印，实际上又没有打印，就运行打印头清洗应用工具。

- ❑ 如果上述办法不行，就更换墨盒。有关指导参见第7章“更换墨盒”。

缺纸灯闪烁或亮

- ❑ 如果缺纸灯闪烁，就清除打印机中所有可能的卡纸。

- ❑ 如果缺纸灯为亮，就在进纸器再装一些打印纸。

其中一个墨尽灯闪烁或亮

- ❑ 如果墨尽灯💧或💧闪烁，说明缺墨，准备一个替换的墨盒。

- ❑ 如果墨尽灯💧和💧为亮，那就是墨水用完了。更换相应的墨盒。参见第7章“更换墨盒”。

所有指示灯都闪烁

请遵循以下步骤：

1．将打印机中的打印纸取下。

2．将打印机关闭，等几秒种，然后再打开。

3．如果指示灯仍然闪烁，就将打印机关闭并检查打印机内部是不是有什么异物或纸片。将所有异物和纸片清除，然后再打开打印机。

4．如果指示灯仍然闪烁，请与EPSON经销商联系。

打印纸不能正确进纸

如果出现下列问题，试试为其所列出的方法：

- ❑ 不进纸
- ❑ 多页共进
- ❑ 卡纸
- ❑ 打印纸没有完全退出或褶皱

不进纸

将纸叠移开并检查：

❑ 打印纸是否扭曲或褶皱。

❑ 打印纸是否太陈旧。详情参见打印纸附带的说明。

❑ 装入打印纸是否太多而超过左导轨的箭头标记。

❑ 打印纸是否在内部卡纸。如果卡纸了就将卡住的纸去掉。

然后再装纸。一定要遵守打印纸附带的专门的装纸说明。也可参见第 3 章“使用特殊纸打印”。

多页共进

将纸叠移开并且：

❑ 确保打印纸不要太薄。有关规格参见附录 B 中的“打印纸”。

❑ 将纸叠打散一下，然后再装入。

如果要打印的文件页数太多,在打印机驱动程序和您的应用程序中检查**份数**的设置。有关指导参见第 2 章的“修改打印输出风格”。

卡纸

关闭打印机，打开打印机盖，从中将所有打印纸取出，包括所有碎纸片。然后再装纸。

如果您的打印机经常卡纸，那就一定要：

- ❑ 使用平滑、高质量的打印纸，打印面朝上。
- ❑ 在将打印纸装上之前将其打散。
- ❑ 装纸不超过左导轨的箭头标记。
- ❑ 调整左导轨适应纸宽。

打印纸没有完全退出或出现褶皱

试试以下这些办法：

1. 如果打印纸不能完全退出，按进纸／退纸键 ⬇ 。还要在应用工具或打印机驱动程序中检查打印纸尺寸。

2. 如果打印纸出来的时候有褶皱,那说明打印纸可能是太潮或太薄。换一叠新纸。

   注意：
   将未用的打印纸用其原包装保存于干燥处。有关规格参见附录B中的“打印纸”。

打印结果不理想

如果出现以下这些问题，试试所列出的相应办法：

- ❑ 错码或变码
- ❑ 打印边界不正确
- ❑ 图像翻转
- ❑ 打印出白页
- ❑ 打印输出结果的底边污损
- ❑ 打印速度太慢

错码或变码

试试以下这些办法：

- ❑ 把您的打印机选为 Windows 下的缺省打印机。
- ❑ 从假脱机管理器中清除积存的打印任务。
- ❑ 关闭打印机和计算机。确保打印机接口缆线安全插入。
- ❑ 如果您使用的是Windows NT 4.0，试着删除EPSON打印机端口，单击**开始**，指向**程序**和**EPSON打印机**，然后单击**卸载EPSON打印机端口**。请遵循屏幕上的信息。

打印边界不正确

试试以下这些办法：

- ❑ 检查您的应用软件中的边界设置。
- ❑ 确保边界位于可打印区域内。有关规格参见附录B中的“打印纸”。
- ❑ 检查打印纸对话框中的设置。确保它们对应于您正在使用的打印纸尺寸。

图像翻转

在打印机驱动程序中关闭**水平翻转**，或者关闭应用软件中的“镜像”设置。有关指导参见联机帮助中关于打印机驱动程序或应用工具部分。

打印出白页

试试以下这些办法：

- ❑ 将您的打印机在 Windows 下选为缺省打印机。
- ❑ 在打印纸对话框中检查设置。确保这些设置对应于您正在使用的打印纸尺寸。
- ❑ 运行打印头清洗应用工具以免有堵塞的喷嘴。

试过这些办法之后，进行一次打印机运行自检以检查打印结果。见本章“进行打印机自检”。

打印输出的底边有污迹

试试以下这些办法：

- ❑ 如果纸张向着可打印面卷曲，使其平整或稍稍向反向卷曲。
- ❑ 将调节杆设置到“+”的位置。

打印速度太慢

试试以下这些办法：

- ❑ 要提高速度就选**自动**模式然后将滑动条置于**速度**设置。有关指导见第 2–7 页“使用自动设置”。
- ❑ 不要同时运行太多的应用工具。当时不用的应用工具都将其关闭。
- ❑ 删去不必要的程序为您的硬盘驱动腾出空间。

  注意：
  您的计算机可能空间不够。详细情况参见第 2–17 页“提高打印速度”。

- ❑ 如果您要从 Windows 95 或 3.2 更新系统到 Windows 98，使用 Windows中的**添加/删除程序**删除打印机软件，然后再安装软件。

更新到 Windows 98

如果您要从 Windows 95 或 3.2 更新系统到 Windows 98，使用 Windows**控制面板**中的**添加/删除程序**图标删除打印机软件，然后再次安装打印机软件。

第 10 章

选件和消耗品

接口缆线

您可以使用符合下列规格的任何电缆。其它要求参见您的计算机手册。

并行接口电缆（屏蔽的）C83602*，从D−SUB 25针(计算机)到36针 Amphenol 57(打印机)。

注意:
*符号 * 代表产品编号的最后一位数字，它根据国家而变化。*

墨盒

黑色墨盒	S020187
彩色墨盒	S020191

10

EPSON 特殊介质

绝大多数普通纸都能在您的打印机上很好地工作。另外，为了满足您的高质量打印的需要EPSON还提供了为喷墨打印机而特殊设计的介质。

EPSON 360dpi 喷墨打印纸（A4）	S041059 S041025
EPSON 360dpi 喷墨打印纸（Letter）	S041060 S041028
EPSON 照片质量喷墨打印纸（A4）	S041061 S041026
EPSON 照片质量喷墨打印纸（Letter）	S041062 S041029

EPSON 照片质量喷墨打印纸（Legal）	S041067 S041048
EPSON 照片质量喷墨卡片（A6）	S041054
EPSON 照片质量喷墨卡片（5 × 8 in.）	S041121
EPSON 照片质量喷墨卡片（8 × 10 in.）	S041122
EPSON 照片质量不干胶纸（A4）	S041106
EPSON 喷墨提示卡 A6（带信封）	S041147
EPSON 喷墨贺卡 5 × 8 in.（带信封）	S041148
EPSON 喷墨贺卡 8 × 10 in.（带信封）	S041149
EPSON 照片质量光泽胶片（A4）	S041071
EPSON 照片质量光泽胶片（Letter）	S041072
EPSON 照片质量光泽胶片（A6）	S041107
EPSON 照片质量光泽纸（A4）	S041126
EPSON 照片质量光泽纸（Letter）	S041124
EPSON 喷墨透明胶片（A4）	S041063
EPSON 喷墨透明胶片（Letter）	S041064
EPSON 照片纸（A4）	S041140
EPSON 照片纸（Letter）	S041141
EPSON 照片纸（4 × 6 in.）	S041134
EPSON 妙妙贴纸（A6）	S041144
EPSON 宽幅照片纸（210 × 594 毫米）	S041145
EPSON T－恤转印纸（A4）	S041154
EPSON T－恤转印纸（Letter）	S041153 S041155

注意：

可得到的特殊介质因国家不同而不同。

附录 A

彩色打印

彩色原理 A–2

图像分辨率和图像尺寸 A–6

彩色文件基理 A–8

A

彩色原理

本节描述了彩色的基本特性、色彩间的关系以及如何使用彩色来提高所打印文件的打印质量。

彩色特性

彩色由三个特性组成：色调、饱和度和亮度。

色调
指色彩名称，如红色、蓝色和紫色。代表所有色调间关系的圆叫做色调圆。

饱和度
色彩的鲜明度。它代表了灰度在色调中的比例。

亮度
色彩的相对明暗度。

表示这些特性的方法称作 Munsell 彩色系统表示法。色调圆和 Munsell 彩色系统表示法对理解彩色特性都是很有帮助的。

使显示器的彩色和打印机的彩色一致

打印机是通过在打印纸上打印墨点组成的微小色块来产生图像的。它使用青色(C)、洋红色(M)、黄色(Y)和黑色(K)来产生一种混合效果，使您感到看到了各种各样的彩色。这种产生彩色的方法，即产生吸收某些颜色而反射其它颜色的色块的方法，称作减色法。

注意：
在理论上，纯的青色、洋红色和黄色可以生成黑色，但实际上它们只能生成泥褐色，必须加入黑色墨水才能生成真正的黑色(K)。

显示器通过用电子枪轰击屏幕上的荧光粉，使其发光来产生图像。(荧光粉是一种受到辐射时能发光的物质。)每个屏幕点(象素)都有三种彩色荧光粉：红色(R)、绿色(G)和蓝色(B)。

既然打印机和显示器用不同的方式产生彩色图像，而且显示器和打印机能够产生的彩色的范围也不同，屏幕上的图像就不能总是和打印机输出精确匹配。如果您想调整或校准打印机彩色，使它和显示器彩色更接近，您必须对打印机驱动程序设置进行多次试验。

另外，来自软件和显示器生产厂家的彩色管理软件可以帮助您匹配打印机和显示器彩色。参照您的图像编辑软件使用手册来获取彩色匹配的信息。

显示器彩色　　打印机彩色

A

能够显示的彩色范围：

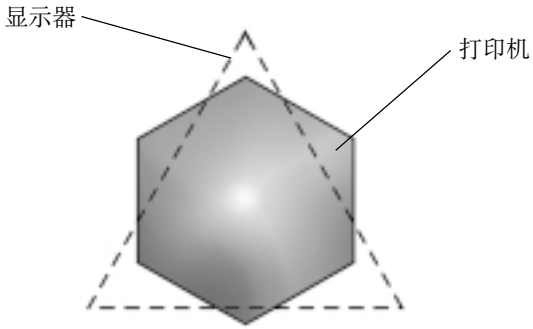

注意：
当打印扫描图像时，您会发现配色更加困难。因为扫描仪使用 CMYK 方式来产生原始图像数据，这样图像数据格式要改变两次。

彩色打印过程

打印机通过使用前述的CMYK色彩打印微小墨点组成的色块来产生彩色图像。因为大多数喷墨打印机不能打印出三基色的不同灰度，它们必须使用下面的半色调法来表示数百万种彩色和色彩的灰度：

抖动法和误差扩散法是最常使用的半色调法。

抖动法

抖动法均匀地把独立的不同颜色的墨点联合起来，产生中和的彩色外观效果。该方法适用于打印包含有大块实心彩色区域的文件，比如条状图表和图形。

误差扩散法

误差扩散法把独立的彩色墨点与其周围的墨点颜色混合起来，产生自然的彩色外观效果。通过混合彩色墨点，打印机能够获得优异的色彩和精细的色彩灰度。该方法适用于打印包含有精细图像或照片图像的文件。

A

图像分辨率和图像尺寸

原始图像分辨率会影响输出质量。一般说来分辨率越高，打印质量越好。但是要记住，分辨率越高，处理和打印文件所花的时间越长。

通常，打印图像的大小与图像分辨率成反比，如下图所示。打印图像越大，图像分辨率越低。反之，图像越小，图像分辨率越高。

注意：

❑ *有些应用程序能够校正这种关系。*

300dpi

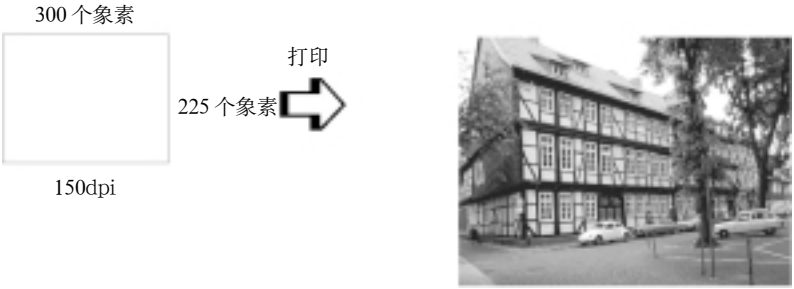

150dpi

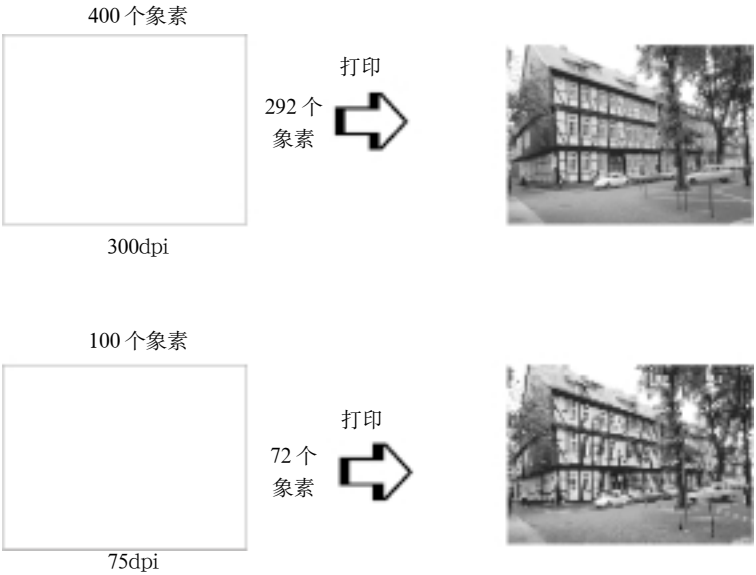

因为增加图像尺寸意味着降低图像分辨率，所以您必须注意在向字处理软件创建的文件中剪贴图像时，不要降低打印质量或彩色的色调。为了避免打印质量和色调方面的问题，在粘贴之前，在图形处理程序中改变图像的尺寸和分辨率。

A

彩色文件基理

该部分讲述了怎样通过色彩加深读者印象，包括对谁、什么、何时、何地、为什么和怎样进行彩色打印。

明确您的读者是谁及您的目的是什么

您的文件用来交流信息、观点或向他人表达感情同时获得结果。因此首先您应清楚您的工作对象是什么：用户、合作者或其他；您的目的是什么：建议、销售、提议等等。

例如：
一份使用浓烈明亮、灿烂色彩的营销建议或许不能打动一家保守的会计公司，但用于音像公司则很合适。

了解何时使用彩色

色彩可增强文本的感染力,您必须知道什么时候彩色可加深读者对信息的理解,而何时相反。有时一条重要的商业信息不需附加任何色彩便是最好的发送方式。(记住黑白亦是一种彩色。)

例如：
致一位未来雇员的招聘信用黑白文体效果最好，而一份安全规则清单用醒目的色彩会获益匪浅。

决定何处使用彩色对您的文本更有益

若您每页都用彩色或整页都用彩色，可能不仅会使彩色失去影响，还会使您的文件失去明晰性和可靠性。间续而有目的的使用彩色会消除黑白文本单调的感觉。

注意：

- ❑ *在一页不要放太多彩色图片、图表、图形按钮。*
- ❑ *彩色图像尺寸要适当，不要喧宾夺主。*
- ❑ *不要使用太多的彩色文字，它比黑底白字或白底黑字读起来更困难。*

清楚为何使用彩色

彩色增加了文本的趣味性和明晰度，使文件便于理解，如您使用不同的字体和图形制造感染力并吸引注意力一样，彩色给文件增加一种额外的视觉效果，更能影响读者。

例如：

一份市场占有结果的预测附以彩色图表和图形将更为吸引人并容易记忆。

A

了解如何选用色彩

- ❑ 在色彩环中只选用一种色调以保持文件的一致性，通过改变饱和度和亮度加强趣味性。

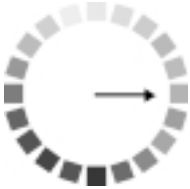

- ❑ 使用对比色调改变文本感观。

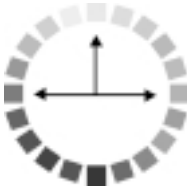

- ❑ 在文件中通常不提倡使用过丰满的色彩。

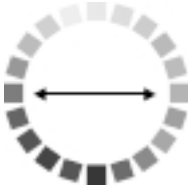

- ❑ 在整个文本中遵循同一用色规则。

注意：
参见色调环指南。

附录 B

打印机规格

打印 B–2

打印纸 B–3
可打印区域 B–5

墨盒 B–7

机械部分 B–9

电气部分 B–9

环境 B–10

安全认证 B–10

B

打印

打印方式：　　喷墨

喷嘴配置：　　单色（黑）64 喷嘴
彩色（青、洋红、黄）63 喷嘴
（每色 21）× 3）

可打印列数及打印速度：

水平分辨率	打印宽度	可获得的点数	CR 速度
180dpi*	209.8mm	1488	20ips**
360dpi	209.8mm	2976	20ips
720dpi	209.8mm	5952	20ips

* 打印列数随打印机驱动程序设置而变。

分辨率：　　最大 720dpi × 720dpi

打印方向：　　双向逻辑查寻。

控制代码：　　ESC/P 光栅图形代码，EPSON Remote

输入缓存：　　10KB

打印纸

注意:
因为任何一种品牌或型号的打印纸的质量都有可能随时被制造商改变，所以EPSON不能保证任何一个非EPSON品牌或型号的打印纸的质量。在大批量购买打印纸或大批量打印之前一定要做纸张抽样检测。

单页纸:

尺寸	A4(210 × 297毫米) A5(148 × 210毫米) B5(182 × 257毫米) Letter(216 × 279毫米) Half Letter(139.7×215.9毫米) Legal(216 × 356毫米) Executive(184.2×266.7毫米)
打印纸类型	普通纸，EPSON专用纸
厚度（普通纸）	0.08毫米到0.11毫米
重量（普通纸）	64克／平方米 到 90克／平方米

信封:

尺寸	N0.10（240 × 104毫米) DL（220 × 110毫米) C6（114 × 162毫米) 220 × 132毫米
打印纸类型	普通纸、航空信封
厚度	0.16毫米到0.52毫米
重量	45克／平方米到75克／平方米

B

索引卡片：

尺寸	A6(105 × 148 毫米) 127 × 203 毫米 254 × 203 毫米
打印纸类型	EPSON 专用纸

透明胶片、光泽胶片、光泽纸：

尺寸	A4(210 × 297 毫米) Letter(216 × 279 毫米) A6(105 × 148 毫米)* * 只用于光泽胶片
打印纸类型	EPSON 专用纸

不干胶纸：

尺寸	A4(210 × 297 毫米)
打印纸类型	EPSON 专用纸

照片纸：

尺寸	A4（210 × 297 毫米） Letter(216 × 279 毫米) 102 × 152 毫米 宽幅 （210 × 594 毫米）
打印纸类型	EPSON 专用纸

妙妙贴纸：

尺寸	16 帧 A6(105 × 148 毫米)
打印纸类型	EPSON 专用纸

注意:

- *质量差的纸会降低打印质量并且会引起夹纸和其它问题。如果遇到问题，请换用高质量打印纸。*
- *不要使用褶皱的纸。*
- *只能在通常条件下打印特殊纸。*

  温度: *15 到 25℃*

  湿度: *40 到 60%(相对)*
- *EPSON照片质量光胶片和不干胶纸应该在下列条件下保存:*

  温度: *15 到 30℃*

  湿度: *20 到 60%(相对)*

可打印区域:

单页纸（包括全景尺寸）和索引卡片

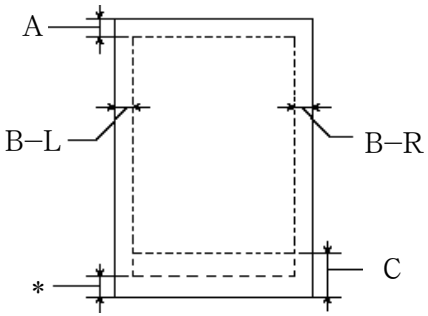

B

信封

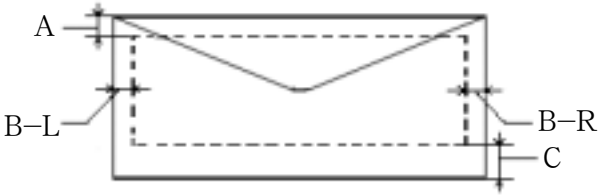

A：　　最小顶部空白量是3.0毫米。
当装入多**EPSON照片质量光泽纸**时，最小顶部空白量是30.0毫米。

B–L：　　最小左边空白量是3.0毫米。

B–R：　　最小右边空白量如下：
单张纸和C6信封是3.0毫米。
Letter和Legal是9.0毫米。
DL信封是7.0毫米。
No.10信封是28.0毫米。

C：　　最小底部空白量是3.0毫米。

*您可以通过在打印机驱动程序的纸张菜单（Windows）或页面设置对话框（苹果机）中选择**最大**作为打印区域设置来延伸最小的底部空白至3mm。然而在延伸的打印区域，打印质量或许会下降，因此在打印大量的作业前，打印单张来确认打印质量。

注意：

❑ *打印纸要先装入窄的一边。信封要先装入带封口的一边并且封口面在下。*

墨盒

黑色墨盒(S020187)：

颜色	黑色
墨水容量*	可打印 540 页（A4，文本以 360dpi 打印）
墨水寿命	出厂后两年(在 25℃下打开包装后 6 个月)
温度	储藏：−20 到 40℃ 40℃下可存放一个月 运输：−30 到 60℃ 40℃下可存放一个月 60℃下可存放 120 小时 冰点：** −16℃
尺寸	19.8毫米(宽)×52.7毫米(长)×38.5毫米(高)

彩色墨盒(S020191)

颜色	青色、洋红色、黄色
墨水容量*	可打印 300 页（A4,360dpi,每色 5%覆盖率)
墨盒寿命	出厂后两年(包装打开后在 25℃可保存 6 个月)
温度	储藏：−20 到 40℃ 40℃下可存放一个月 运输：−30 到 60℃ 40℃下可存放一个月 60℃下可存放 120 小时 冰点：** −18℃
尺寸	42.9毫米(宽)×52.7毫米(长)×38.5毫米(高)

* 可打印的页数会因清洗打印头的次数和使用打印机的次数而改变。
** 在 25℃下将近 3 小时，墨水就会融化并可以使用。

B

告诫：

- *EPSON 建议您使用正牌 EPSON 墨盒。因使用非 EPSON 生产的产品对打印机所造成的损害，不在 EPSON 的保修范围之内。*

- *如果墨盒的包装盒上的日期已过，请不要使用。*

机械部分

进纸方式：	磨擦进纸
进纸通道：	单页进纸器，后槽进纸
单页进纸器容量：	100 页 64 克／平方米的纸
尺寸：	储藏时 宽：429 毫米 长：234 毫米 高：162 毫米 打印时 宽：429 毫米 长：613 毫米(最小) 高：309 毫米
重量：	不含墨盒5.2kg

电气部分

	220-240V 型
输入电压范围	198−264V
额定频率范围	50 − 60 Hz
输入频率范围	49.5 − 60.5 Hz
额定电流	0.2A
耗电量	大约16瓦（ISO 1056信件方式）处于待机状态时大约5瓦

本品设计得也用于相电压为 220−240V 的 IT 电力系统。

注意：
检查打印机背面标签上的打印机电压。

B

环境

温度：	运行时：10到35℃ 贮藏时：*−20到60℃ 在40℃时可贮藏一个月 60℃时可贮藏120小时
湿度：	运行时：20到80%（相对） 贮藏时*：**5到85%（相对）

* 存放在集装箱中
** 不结露。

安全认证

认证标准
GB4943（CCIB）

备忘录

备忘录

技术支持中心
北京爱普生电子有限公司
地址：北京市海淀区海淀路 80 号中科大厦 5 层
热线咨询电话：010-62628216　010-62628217　010-62628218
爱普生传真自动回复系统：010-62628043　010-62628044
邮编：100080

维修中心
北京爱普生技术服务中心
地址：北京市海淀区西三环北路 68 号
电话：010-68458452　010-68458453
邮编：100044

1998　February

EPSON