magicolor® 2300 DL
用户指南

1800724-018A

感谢

感谢您购买 KONICA MINOLTA 打印机。

商标

KONICA MINOLTA 和 KONICA MINOLTA 徽标是 KONICA MINOLTA HOLDINGS, INC. 的商标或注册商标。magicolor 是 KONICA MINOLTA PRINTING SOLUTIONS U.S.A., INC. 的商标或注册商标。其它商标和注册商标归其各自拥有者所有。

Acrobat® Reader 版权所有 © 1987-2002 Adobe Systems Incorporated。保留所有权利。Adobe、Adobe 徽标、Acrobat 和 Acrobat 徽标是 Adobe Systems Incorporated 的商标。

Microsoft®、Windows®、Windows NT®、Windows 2000、Microsoft® Windows® 95、Microsoft® Windows® 98、Microsoft® Windows® Me、Microsoft® Windows® 2000 和 Microsoft® Windows® XP 是 Microsoft Corporation 在美国和／或其他地区和／或国家的注册商标或商标。

此产品使用 Novell, Inc. 的 NEST Office SDK。版权所有 © 1999 Novell, Inc.。NEST 是 Novell, Inc. 在美国和其他国家的商标。

此产品使用 Peerless Systems Corporation 的 Software Developer Kit。版权所有 © 2001 Peerless Systems Corporation。保留所有权利。

Quick Time 和 QuickTime 徽标是在许可协议保护下使用的商标。QuickTime 徽标是在美国和其他国家注册的商标。

所有权声明

本打印机附带的数字编码软件的版权 © 2003 归 KONICA MINOLTA BUSINESS TECHNOLOGIES, INC. 所有。保留所有权利。

未经 KONICA MINOLTA BUSINESS TECHNOLOGIES, INC. 书面许可，不得以任何形式或任何手段，或者使用任何媒体，对本软件的全部或部分进行再制作、修改、显示、传播或复制。

版权通告

版权所有 © 2003 KONICA MINOLTA BUSINESS TECHNOLOGIES, INC.，公司地址: Marunouchi Center Building, 1-6-1 Marunouchi, Chiyoda-ku, Tokyo, 100-0005, Japan。保留所有权利。未经 KONICA MINOLTA BUSINESS TECHNOLOGIES, INC. 书面许可，不得复制本文档的全部或部分，也不得将其转换为任何其它媒体或语言。

通告

KONICA MINOLTA BUSINESS TECHNOLOGIES, INC. 保留随时修改本指南及指南中所述设备的权利，恕不另行通知。KONICA MINOLTA BUSINESS TECHNOLOGIES, INC. 已竭力确保本指南中无错误或疏漏之处。然而 KONICA MINOLTA BUSINESS TECHNOLOGIES, INC. 并不作任何性质的保证，包括但不仅限于对任何与本指南相关的特殊目的的销售适合性和适用性的暗示性保证。KONICA MINOLTA BUSINESS TECHNOLOGIES, INC. 不对本指南中所包含的错误或因拥有本指南或使用本指南进行设备操作、或按此操作时因设备性能所造成偶发、特别或随发的损害承担负责或义务。

注册打印机

邮寄 — 填写并邮寄包装箱内随附的注册卡，或从 printer.konicaminolta.net/register 下载的注册卡

Internet — 按照 printer.konicaminolta.net/register 上的说明进行操作

或

Software Utilities（软件实用程序）光盘 — 按照光盘上的说明进行操作。

目录

1 软件安装 1
Utilities and Documentation（实用程序和文档）光盘 2
驱动程序和实用程序 2
安装打印机驱动程序和软件 3
系统要求 3
Windows 4
选择驱动程序选项／默认值 5
卸载打印机驱动程序和 USB 设备驱动程序 7

2 使用纸张 9
简介 10
纸张规格 11
纸张类型 12
普通纸 12
卡片纸 13
信封 14
标签 15
信头和便笺纸 16
明信片 16

透明胶片 17
什么是保证的可成像（可打印）区域？ 18
页边距 20
装入纸张 20
纸盘 1（多用途纸盘） 21
纸盘 2（可选下进纸单元纸盘） 24
双面打印 25
出纸盘 27
纸张存放 27
附加帮助 27

3 使用打印机 29
关于控制面板 30
控制面板指示灯和按键 30
取消打印作业 31
配置菜单概述 32
菜单／引擎子菜单 34
选择信息窗口语言 36
Special Pages（特殊页）菜单 36
Engine（引擎） 菜单 37
Service（服务）菜单 38
Network（网络）菜单 39
Consumable（耗材）菜单 39

4 使用打印机驱动程序 41
显示打印机驱动程序设置 42
在 Windows 2000/XP 中显示设置 42
在 Windows NT 4.0 中显示设置 42
在 Windows Me/98/95 中显示设置 42
所有选项卡的常用设置 43
常用按钮 44
设置选项卡 45
纸张选项卡 46
质量选项卡 47
设备选项设置选项卡 48

5 使用状态显示 49
使用状态显示 50
环境 50
打开状态显示以显示耗材状态 50
使用状态显示 51
改变状态显示窗口的大小 52
关闭状态显示 52

6 更换耗材 53
耗材预期寿命 54
普通纸 54
特殊纸张 55
更换耗材 57
重新填充的碳粉盒 57
更换碳粉盒 57
更换废碳粉瓶 66
更换 OPC 感光鼓墨盒 67
订购耗材 70

7 维护打印机 71
维护打印机 72
清洁打印机 74
外部 74
内部 75
纸辊 75

8 故障排除 83
简介 84
打印配置页 84
防止卡纸 85
了解纸张路径 86
纸盘 1（多用途纸盘） 86
纸盘 2（带 500 页纸盘的可选下进纸单元） 86
双面打印选件 86
清除卡纸 87
根据卡纸位置处理卡纸 87
纸盘 1（多用途纸盘） 88
纸盘 2（可选下进纸单元纸盘） 88
打印机内部 90
双面打印选件 92
出纸盘 93
解决卡纸问题 93
解决其它问题 95
解决打印质量问题 100
状态、错误和服务信息 106
标准状态信息 106
错误信息 107
服务信息 110
附加帮助 111

9 安装附件 113
简介 114
防静电保护 115
双列直插式内存模块 (DIMM) 115
提高的性能或高覆盖率 116
双面打印选件 120
可选下进纸单元和纸盘 2 123

10 重新包装打印机 129
存放打印机 130
重新安放打印机 130
重新包装打印机 131
A. 关闭打印机电源，拔下电源线和接口电缆 132
B. 取出纸张和纸盘 1 的纸张托架 133
C. 取下选件（如已安装） 133
D. 取出废碳粉瓶，盖上瓶盖并根据当地规定进行处理 136
E. 取出 OPC 感光鼓墨盒 136
F. 取下传送带 138
G. 重新包装要装运的打印机 139
H. 重新包装要装运的 OPC 感光鼓和传送带 141
重新安装打印机 142
重新安装传送带 142

A 技术规格 145
要求 146
空间要求 146
位置要求 148
接口面板 149
电源要求 150
符合能源之星标准 150
引擎和控制器规格 151
引擎 151
打印速度 — 单面 151
打印速度 — 自动双面打印 151
概要 152
控制器 152
电气 153
有害化学物质报告 155
物理特性 155
耗材预期寿命 156
普通纸 156
特殊纸张 157
管制符合性 158

安全信息 159
警告与预防措施符号 162
符号含义 162
安全使用激光打印机 165

索引 167

软件安装

1

Utilities and Documentation（实用程序和文档）光盘

驱动程序和实用程序

驱动程序

驱动程序 / 位置	用途 / 优点
Windows Me/98/95 下的打印机驱动程序	这些驱动程序可让您访问打印机的所有功能，包括页面修饰和高级版面设置功能。另请参阅第 41 页上的“使用打印机驱动程序”。
Windows XP/2000 下的打印机驱动程序	
Windows NT 4.0 下的打印机驱动程序	

实用程序

实用程序	用途 / 优点
打印监控程序	Windows Me/98/95 环境下的 magicolor TCP/IP 端口 Windows XP/2000/NT 环境下的 Microsoft 打印监控程序
状态显示	另请参阅第 49 页上的“使用状态显示”。

安装打印机驱动程序和软件

系统要求

- 时钟速度为 200 MHz 或以上（建议为 300 MHz）的 PC，并且采用 Intel Pentium/Celeron 系列、AMD K6/Athron/Duron 系列或兼容处理器
- Microsoft Windows 95、Windows 98/98SE、Windows Me、Windows NT 4.0 Workstation、Windows 2000 Professional、Windows XP Home Edition/ Professional
- 可用硬盘空间
  - 打印机驱动程序和状态显示需要大约 20 MB 的可用硬盘空间
  - 图像处理需要大约 16 MB 的可用硬盘空间
- 内存容量
  - Windows 95/98/98SE/NT 4.0 Workstation:
    至少 32 MB 的 RAM
  - Windows Me:
    至少 32 MB 的 RAM
  - Windows 2000 Professional:
    至少 64 MB 的 RAM
  - Windows XP Home Edition/Professional:
    至少 128 MB 的 RAM
- 光盘驱动程序
- 10BaseT/100BaseTX Ethernet 接口端口、符合 IEEE 1284 标准的 B 型并行端口或符合 USB Revision 1.1 标准的端口

Windows

1 在 PC 光驱中插入 MINOLTA-QMS magicolor 2300 DL Utilities and Documentation（实用程序和文档）光盘。光盘安装程序将自动启动（如果没有启动，请用 Windows 资源管理器浏览该光盘并双击 setup.exe）。

2 选择 Printer Setup（打印机安装）。

3 按照屏幕上的说明安装打印机驱动程序、打印机管理实用程序和最新的打印机系统软件。

注：如果您的打印机系统软件新于光盘上的版本，将打印一页错误页。安装程序不会安装比新版本旧的系统软件。

4 完成驱动程序和软件的安装后，选择 Main Menu（主菜单）。

5 如果您要注册打印机、查看驱动程序或实用程序文档，或者联机购买供应品，现在即可进行。

6 选择 Exit（退出）。

7 从 PC 光驱中取出 Utilities and Documentation（实用程序和文档）光盘，并妥善保管。

选择驱动程序选项 / 默认值

开始使用打印机之前，建议您检查 / 更改默认的驱动程序设置。如果安装有选项，您还应在驱动程序中“声明”这些选项。

1 选择驱动程序的属性，如下所示:

- (Windows Me/98/95)
  从**开始**菜单中选择**设置**，然后选择**打印机**显示**打印机**目录。在 MINOLTA-QMS magicolor 2300 DL 打印机图标上单击鼠标右键，选择**属性**。选择**打印机属性**。
- (Windows 2000/XP)
  从**开始**菜单中选择**设置**，然后选择**打印机**显示**打印机**目录。在 MINOLTA-QMS magicolor 2300 DL 打印机图标上单击鼠标右键，选择**属性**。选择**打印首选项**。
- (Windows NT 4.0)
  从**开始**菜单中选择**设置**，然后选择**打印机**显示**打印机**目录。在 MINOLTA-QMS magicolor 2300 DL 打印机图标上单击鼠标右键，选择**文档默认值**。

2 选择**纸张**选项卡。选择默认的打印机设置，例如，所使用的默认纸张格式。

3 单击**应用**。

4 如果安装有可用选项，请继续执行下一步。否则，转至步骤 8。

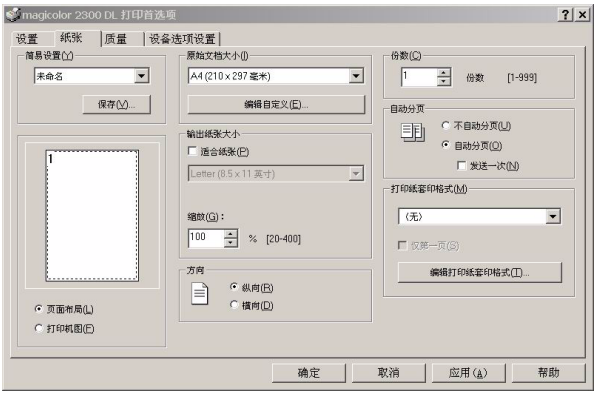

5 选择**设备选项设置**选项卡。

6 选择选项（一次一个），然后单击**添加**。该选项将移至**已安装的选项**列表。

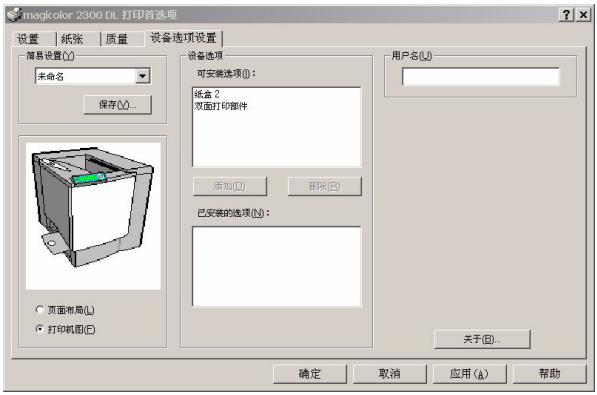

如果不小心选择了未安装的选项，可在**已安装的选项**列表中选择该选项，然后单击**删除**。

7 单击**应用**。

由于操作系统版本的差异，可能不显示**应用**。如果出现这种情况，请继续下一步。

8 单击**确定**，退出属性（首选项）对话框。

卸载打印机驱动程序和 USB 设备驱动程序

本节说明如何卸载 magicolor 2300 DL 打印机驱动程序（如有必要）。

1 从 Window 任务栏中选择**开始／程序／卸载 magicolor 2300DL 实用程序**。

2 在**卸载**窗口中，选择 MINOLTA-QMS magicolor 2300 DL。然后单击**卸载**。

3 MINOLTA-QMS magicolor 2300 DL 驱动程序将从计算机中卸载。

4 重新启动计算机。

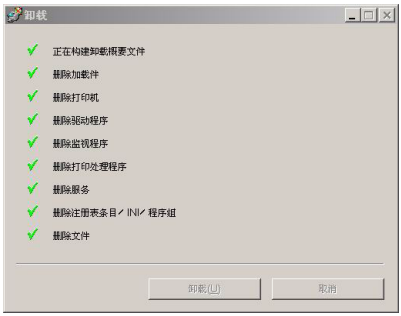

2

使用纸张

简介

本章提供有关处理、选择、装入和存放纸张的信息。

使用入门	
可以装入哪些**类型**和**大小**的纸张?	第 11 页
什么是**保证的**可成像（可打印）区域?	第 18 页
其它信息	
如何**装入**纸张?	第 20 页
如何执行**双面打印**?	第 25 页
如何**存放**纸张?	第 27 页
可以从哪里**订购** KONICA MINOLTA 认可的纸张或获取详细的**信息**?	第 27 页

- 进纸时，所有纸张均是先进短边、打印面朝上。
- 各种纸张类型的所有边均存在一个 0.157 英寸（4 毫米）的非打印边界。任何长度超过 13.76 英寸（349.6 毫米）的纸张在底部均存在一个 0.39 英寸（10 毫米）的非保证区域。
- 有关安排数据布局和打印的具体信息，请参阅应用程序文档。
- 先尝试在普通纸上打印数据并查看布局。
- 只有规格为 16-24 lb (60-90 g/m^2) 的普通纸才能进行自动双面打印。请参阅“纸张规格”查看支持的纸张大小。

注意

仅使用 KONICA MINOLTA 认可的纸张。使用不支持的纸张（如喷墨纸）将损坏打印机，并导致您的保修权利失效。

纸张规格

可以装入哪些类型和大小的纸张?

纸张	纸张大小		纸盘 *	双面打印	模式	重量
	英寸	毫米				
A4	8.2 × 11.7	210.0 × 297.0	1 和 2	是	普通纸	16-24 lb (60-90 g/m²) 铜板纸
A5	5.9 × 8.3	148.0 × 210.0	1	否		
B5 (JIS)	7.2 × 10.1	182.0 × 257.0	1	否		
自定义，最小	3.6 × 8.3	92.0 × 210.0	1	否		
自定义，最大	8.5 × 14.0	216.0 × 356.0	1	否		
Executive	7.25 × 10.5	184.0 × 267.0	1	否		
Folio	8.3 × 13.0	210.0 × 330.0	1	是		
Foolscap	8.0 × 13.0	203.2 × 330.2	1	是		
Government Legal	8.5 × 13.0	216.0 × 330.0	1	是		
16 开	7.3 × 10.2	185.0 × 260.0	1	否		
32 开	5.1 × 7.3	130.0 × 185.0	1	否		
Legal	8.5 × 14.0	215.9 × 355.6	1	是		
Letter	8.5 × 11.0	215.9 × 279.4	1 和 2	是		
Letter Plus	8.5 × 12.7	215.9 × 322.3	1	是		
Statement	5.5 × 8.5	140.0 × 216.0	1	否		
UK Quarto	8.0 × 10.0	203.2 × 254.0	1	否		
A4 Transparency	8.2 × 11.7	210.0 × 297.0	1	否	透明胶片	仅使用认可的纸张
Letter Transparency	8.5 × 11.0	215.9 × 279.4	1	否		
Japanese Postcard	3.9 × 5.8	100.0 × 148.0	1	否	明信片	仅使用认可的纸张
Envelope B5 (ISO)	6.9 × 9.8	176.0 × 250.0	1	否	信封	
Envelope C5	6.4 × 9.0	162.0 × 229.0	1	否		
Envelope C6	4.5 × 6.4	114.0 × 162.0	1	否		
Envelope Commercial #10	4.1 × 9.5	104.1 × 241.3	1	否		
Envelope International DL	4.3 × 8.7	110.0 × 220.0	1	否		
Envelope Monarch	3.9 × 7.5	99.0 × 190.5	1	否		
Envelope Chou #3	4.7 × 9.2	120.0 × 235.0	1	否		
Envelope Chou #4	3.5 × 8.1	90.0 × 205.0	1	否		
卡片纸 — 仅支持 letter、A4 或更小的纸张。						
自定义，最小	3.6 × 5.8	92.0 × 148.0	1	否	卡片纸	25-90 磅 (91-163 g/m²)
自定义，最大	8.5 × 11.7	216.0 × 297.0				

注：* 纸盘 1 = 多用途纸盘 (MPT)；
纸盘 2 = 可选下进纸单元纸盘（仅适用于 letter 或 A4 纸张）。

纸张类型

在大量采购特殊纸张之前，请用相同的纸张进行试打印以检查打印质量。有关当前认可纸张的列表，请查看网站 www.konicaminolta.net/printer/。

在装入纸张之前，请将纸张保存在原包装纸内并放置在平坦、水平的表面上。

普通纸

容量	**纸盘 1**（多用途纸盘）	200 张 22 lb (80 g/m^2) 铜板纸；其它重量的容量将相应变化。
	纸盘 2（可选下进纸单元纸盘）	500 张 22 lb (80 g/m^2) 铜板纸（仅限于 letter/A4）；其它重量的容量将相应变化。
方向	打印面朝上	
类型	有关当前认可纸张的详细信息，请查看 printer.konicaminolta.net/support（点击 Answer Base（解答库））。要订购认可的纸张，请访问 www.q-shop.com。	
驱动程序模式	普通纸	
重量	16-24 lb (60-90 g/m^2) 铜板纸	
双面打印	请查阅第 11 页上支持的纸张大小。	

请使用以下纸张：

适用于普通纸激光打印机的纸张，如标准或再利用办公纸。

注意

请勿使用下面列出的纸张类型。这些纸张可能会导致打印质量差、卡纸或损坏打印机。

请勿使用以下纸张：

- 表面处理过的纸张（例如，复写纸、数字光面纸、已处理过的有色纸）
- 底面带有复写纸的纸张
- 未经同意的热转印纸（热敏纸、热压纸、热压转印纸）
- 冷水转印纸
- 力敏纸
- 专用于喷墨打印机的纸张（超细纸、光面纸、光面胶片、明信片等）
- 已通过另一打印机、复印机或传真机打印的纸张
- 积满灰尘的纸张

- 潮湿的纸张（或有湿气的纸张）

  纸张的相对湿度应保持在 35% 到 85% 之间。如果纸张潮湿，炭粉将不能很好地附着其上。

- 多层纸
- 胶粘纸
- 折叠、有折缝、卷曲、翘曲、皱褶的纸张或绸纹纸
- 穿孔纸、三洞穿孔纸或破损的纸张
- 过于光滑、过于粗糙及纹理过多的纸张
- 前后纹理（粗糙度）不同的纸张
- 太薄或太厚的纸张
- 带静电粘在一起的纸张
- 由箔片或镀金材料组成的纸张；过于光亮的纸张
- 热敏纸或无法承受熔融温度 (356° F/180° C) 的纸张
- 形状不规则的纸张（非矩形的或裁减的角度不为直角）
- 表面附有胶水、胶带、回形针、钉书钉、缎带、挂钩或钮扣的纸张
- 酸性纸
- 其它任何未认可的纸张

卡片纸

厚度超过 24 lb (90 g/m^2) 铜板纸的纸张称作卡片纸。请检测所有卡片纸，确保其性能合格并确保打印的图像不变形。

容量	**纸盘 1**	最多容纳 50 张卡片纸，具体取决于它们的厚度。仅支持 letter、A4 或更小的卡片纸。
	纸盘 2	不支持
方向	打印面朝上	
类型	有关当前认可纸张的详细信息，请查看 printer.konicaminolta.net/support（点击 Answer Base（解答库））。要订购认可的纸张，请访问 www.q-shop.com。	
驱动程序模式	卡片纸	
重量	25-43 lb (91-163 g/m^2) 铜板纸	
双面打印	不支持	
注	43 lb (163 g/m^2) 的铜板纸也称作 90 lb 的索引卡片纸。	

请勿使用以下卡片纸：

- 在纸盘中与任何其它纸张混用的卡片纸（因为这样会造成卡纸）

信封

仅在信封的正面（地址）打印。信封的某些部分由三层纸组成 — 正面、背面和信封口。在这些层状区域打印的内容可能会丢失或褪色。

容量	**纸盘 1**	最多容纳 50 张信封，具体取决于它们的厚度
	纸盘 2	不支持
方向	打印面朝上	
类型	有关当前认可纸张的详细信息，请查看 printer.konicaminolta.net/support（点击 Answer Base（解答库））。要订购认可的纸张，请访问 www.q-shop.com。	
驱动程序模式	信封	
重量	25-43 lb (91-163 g/m^2) 铜板纸	
双面打印	不支持	

请使用以下信封：

- 适用于激光打印的普通办公信封，信封采用对角线斜接方式、折痕和边线棱角分明，并采用普通的涂胶信封口

  由于信封要通过加热辊，因此可能会封住信封口上的涂胶区域。使用带乳胶体的信封可以避免出现此问题。

- 适用于激光打印
- 干燥
- 仅在正面的地址处打印

请勿使用以下信封：

- 带粘性信封口
- 带密封用的胶带封条、金属别针、回形针、扣钉或剥离带
- 具有透明窗
- 表面过于粗糙
- 具有会熔化、汽化、胶印褪色或发出危险烟气的材料
- 已预先密封

标签

一张标签由面层（打印面）、胶粘层和承载层组成:

- 面层必须符合普通纸规格。
- 面层表面必须覆盖整个承载层，并且该表面上不应有任何胶粘剂。

您可以连续打印标签纸。但是，这可能会影响进纸，具体取决于纸张质量和打印环境。如果出现问题，请停止连续打印，改为一次打印一张。

在应用程序中设置标签数据的布局。先尝试在普通纸上打印数据并查看布局。有关打印标签的其它信息，请参阅应用程序文档。

容量	**纸盘 1**	最多容纳 50 张标签，具体取决于它们的厚度
	纸盘 2	不支持
方向	打印面朝上	
类型	有关当前认可介质的详细信息，请查看 printer.konicaminolta.net/support（点击 Answer Base（解答库））。要订购认可的纸张，请访问 www.q-shop.com。	
驱动程序模式	标签	
重量	16-90 lb (60-163 g/m^2)	
双面打印	不支持	

请使用以下标签纸:

- 为激光打印机建议的标签纸
- Letter 或 A4 幅面（胶粘标签）

请勿使用以下标签纸:

- 标签容易脱落
- 底层已剥离或胶粘剂暴露在外

  标签可能会粘住定影器，导致标签剥离和卡纸。

■ 预先裁切或穿孔

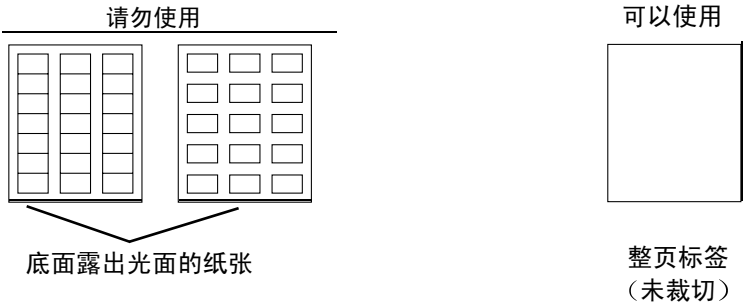

信头和便笺纸

在应用程序中设置信头或便笺数据的布局。先尝试在普通纸上打印数据并查看布局。

容量	**纸盘 1**	最多容纳 200 页，具体取决于纸张大小和厚度
	纸盘 2	不支持
方向	打印面朝上	
类型	有关当前认可介质的详细信息，请查看 printer.konicaminolta.net/support（点击 Answer Base（解答库））。要订购认可的纸张，请访问 www.q-shop.com。	
驱动程序模式	普通纸	
重量	16-24 lb (60-90 g/m^2) 铜板纸	
双面打印	请参阅第 11 页 上支持的纸张大小（打印面朝上 — 首先打印页的顶部）。	

明信片

在应用程序中设置明信片数据的布局。先尝试在普通纸上打印数据并查看布局。

容量	**纸盘 1**	最多容纳 50 张明信片，具体取决于它们的厚度
	纸盘 2	不支持
方向	打印面朝上	
类型	有关当前认可介质的详细信息，请查看 printer.konicaminolta.net/support（点击 Answer Base（解答库））。要订购认可的纸张，请访问 www.q-shop.com。	
驱动程序模式	明信片	
重量	16-90 lb (60-163 g/m^2)	
双面打印	不支持	

使用以下明信片：

- 为激光打印机建议的明信片

请勿使用以下明信片：

- 涂布明信片
- 专用于喷墨打印机的明信片
- 预先裁切或穿孔的明信片
- 翘曲的明信片

如果明信片发生翘曲，请压平翘曲区域后，放入纸盘 1。

- 预先印好的明信片或多色明信片（可能导致卡纸）

透明胶片

注意

仅使用 KONICA MINOLTA 认可的纸张。使用不支持的透明胶片将损坏您的打印机并使您的保修权利失效。有关当前认可纸张的信息，请查看 www.konicaminolta.net/printer/。要订购认可的纸张，请访问 www.q-shop.com。

装入透明胶片之前不要将它们扇形散开。否则，所产生的静电可能导致打印错误。

请勿过多触摸透明胶片。如果空手触摸透明胶片的表面，可能会影响打印质量。

请勿弄脏纸张路径。透明胶片对弄脏的纸张路径特别敏感。如果纸张的顶部或底部存在阴影，请参阅第 7 章“维护打印机”。

从出纸盘中尽快取出透明胶片以免静电堆积。

您可以连续打印透明胶片。但是，这可能会影响进纸，具体取决于纸张质量、静电堆积情况和打印环境。

在应用程序中设置要在透明胶片上打印信息的布局。先尝试在普通纸上打印数据并查看布局。

如果进 50 张透明胶片有问题，尝试每次只进 1-10 张透明胶片。每次装入大量的透明胶片可能导致静电堆积，从而引起进纸问题。

容量	**纸盘 1**	最多容纳 50 张透明胶片，具体取决于它们的厚度
	纸盘 2	不支持
方向	打印面朝上	
类型	有关当前认可介质的详细信息，请查看 printer.konicaminolta.net/support（点击 Answer Base（解答库））。要订购认可的纸张，请访问 www.q-shop.com。	
驱动程序模式	透明胶片	
双面打印	不支持	

请使用以下透明胶片：

■ KONICA MINOLTA 认可的透明胶片。

请勿使用以下透明胶片：

■ 带有静电的透明胶片，因为这样会使透明胶片粘在一起

什么是保证的可成像（可打印）区域？

在各种纸张尺寸上，其打印区域距纸张边缘的最大距离约为 0.157 英寸（4 毫米）。

每种纸张尺寸均有一个特定的可成像区域，即为打印机可在其中清楚打印而不产生变形的最大区域。

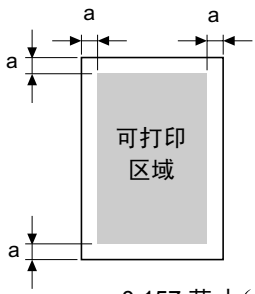

a = 0.157 英寸（4 毫米）

此区域同时受硬件限制（打印机要求的实际纸张尺寸和页边距）和软件约束（全页帧缓冲区的内存大小）的影响。各种纸张尺寸保证的可成像（可打印）区域是指纸张大小去除距纸张所有边 0.157 英寸（4 毫米）后的面积。

非保证区域 — 长度超过 11.7 英寸（297 毫米）的纸张

任何长度超过 11.7 英寸（297 毫米）的纸张底部均存在 0.236 英寸（6 毫米）的附加非保证区域。

彩色打印从距页面顶部 0.157 英寸（4 毫米）处开始，最长可延伸 13.4 英寸（341.6 毫米）。单色打印从距页面顶部 0.157 英寸（4 毫米）处开始，最长可延伸 13.7 英寸（347.6 毫米）。

a = 非打印区域
（0.157 英寸 / 4 毫米）

b = 彩色保证
可打印区域 =
最多 13.4 英寸 /
341.6 毫米

c = 单色保证
可打印区域 =
最多 13.7 英寸 /
347.6 毫米

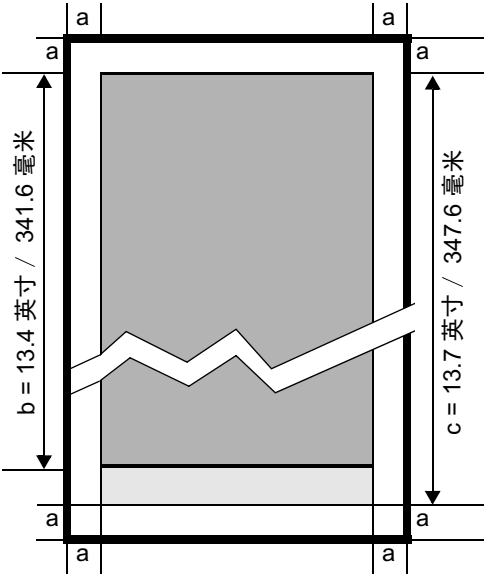

可成像区域 — 信封

信封上有一个非保证的信封口区域，该区域因信封类型的不同而有所不同。

信封的打印方向取决于应用程序。

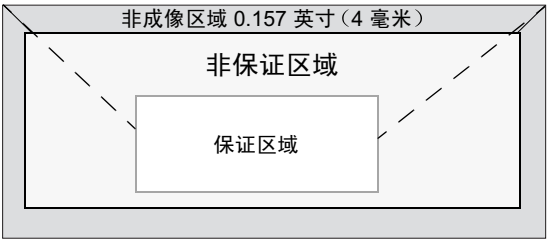

页边距

页边距是通过应用程序设置的。一些应用程序允许您设置自定义页面尺寸和页边距，而有些应用程序只允许您选择标准页面尺寸和页边距。如果选择标准格式，您可能会失去图像部分（由于可成像区域的约束）。如果可以在应用程序中自定义页面尺寸，请使用为可成像区域提供的尺寸，获得最佳结果。

装入纸张

如何装入纸张?

去掉每令纸最上面和最下面的纸张。每次拿出大约 200 张纸，扇形散开（防止静电堆积）后放入纸盘。

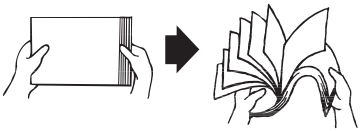

请勿扇形散开透明胶片。

注意

虽然此打印机可以打印的纸张类型很广，但除了普通纸以外，它并不专门打印其它单一纸张类型。连续打印普通纸以外的纸张（如卡片纸、信封、标签或透明胶片），可能会影响打印质量或减少引擎的使用寿命。

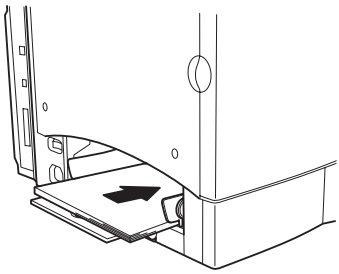

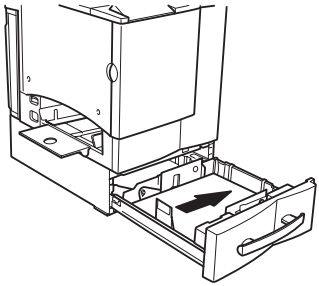

补充纸张时，请先取出纸盘中剩余的纸张。将其与新纸放在一起，对齐纸张边缘，然后重新装入。

纸盘 1（多用途纸盘）

所有支持的纸张大小和类型均可以从纸盘 1 打印。Letter 和 A4 普通纸可以从纸盘 1 或纸盘 2 打印。

有关纸张的详细信息，请参阅第 11 页上的“纸张规格”。

普通纸

1 如果纸盘 1 中已装入纸张，但要更换，请从纸盘 1 中取出纸张。

2 调整纸张导板的位置，以适合相应的纸张尺寸。

推压纸张导板前端，打开纸张导板。

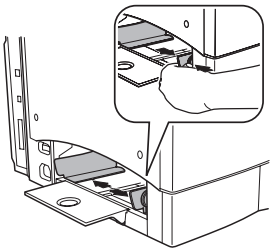

3 打印面朝上装入纸张，请先进短边（或信头）。

通常，纸张包装标签上的箭头标明了纸张的朝上（打印）面。

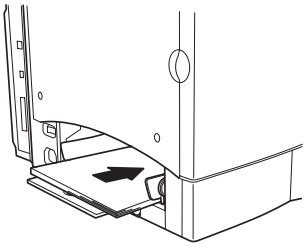

纸盘 1（多用途纸盘）上的纸张导板内侧标有装载限制标记。纸盘 1 可容纳 200 张 22 lb (80 g/m^2) 的铜板纸。

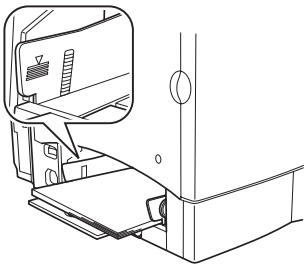

4 将纸张导板沿纸张的边缘滑回。

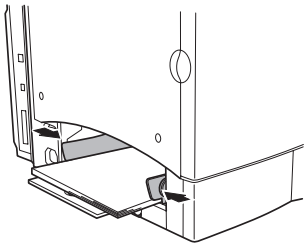

注意

装入纸张后，通常要调整纸张导板。导板调整不当会影响打印质量、卡纸或损坏打印机。

5 在打印机驱动程序中，选择相应的纸张模式。然后打印作业。

其它纸张

装入除普通纸之外的纸张时，请在驱动程序中设置纸张模式（例如，卡片纸、信封、标签或透明胶片）。

要获得最佳打印效果，切记指定纸盘 1 中所装入纸张的类型。

信封

1 弯曲一叠信封（包括信封边），取出任何缺乏弹性的信封。

2 将信封放在平整的表面上，按压边角压平信封。

3 弄平任何弯折的边角，然后在平整的表面上对齐信封。

4 将该叠信封放入纸盘 1，信封口面朝下。如果信封口位于信封的短边，则先将其插入打印机。

先打印一个信封，检查打印方向是否正确，然后再打印其它份数。

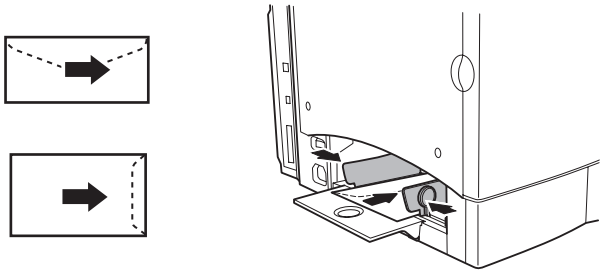

5 调整纸张导板，以适合信封的宽度。

确保导板紧贴信封并使信封保持平直，但不要贴得太紧，以免弄弯信封。

6 在打印机驱动程序中，选择“信封”模式。然后打印作业。

7 信封传到出纸盘后，在其冷却前，立即打开每个信封的信封口。

纸盘 2（可选下进纸单元纸盘）

根据所采购的纸盘，可从纸盘 2 打印 letter 或 A4 普通纸。

1 滑出纸盘。

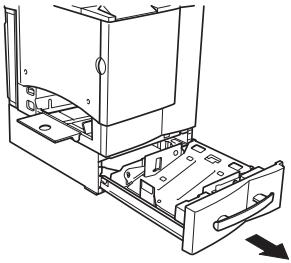

2 向下推压纸张压板，使其锁定到位。

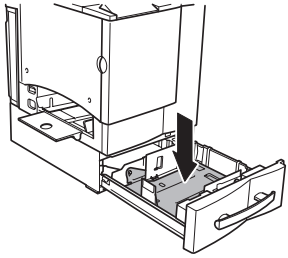

3 打印面朝上装入纸张，短边（或信头）朝向纸盘右侧。

通常，纸张包装标签上的箭头标明了纸张的打印面。

请勿将纸盘装得太满。

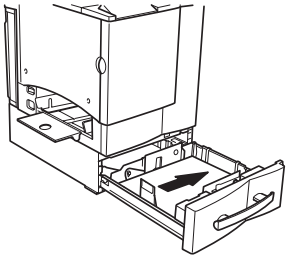

纸盘内侧标有装载限制标记。纸盘 2 可容纳 500 张 22 lb (80 g/m²) 的铜板纸。

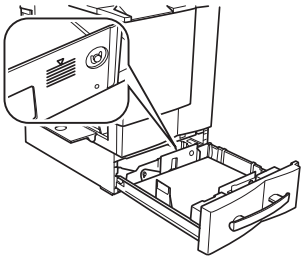

确保纸张在导板之间易于定位，纸张四角均位于左右纸张分离舌片的下面且未弯折。

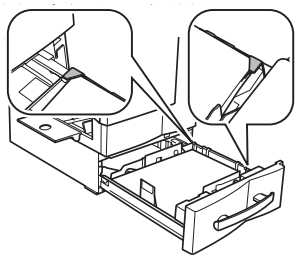

4 将纸盘滑回打印机。

如果您从打印机中取下纸盘，请稍稍向上倾斜纸盘，将其插入导轨并滑回打印机。

5 在打印机驱动程序中，选择相应的纸张模式。然后打印作业。

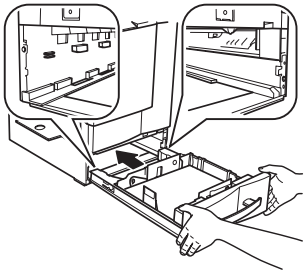

双面打印

如何执行双面打印?

选择不透明度较高的纸张执行双面（2 面）打印。不透明度是指纸张有效遮蔽其反面打印内容的程度。如果纸张的不透明度较低（半透明度较高），则从页面的一面可以看到另一面上打印的数据。检查应用程序，获取页边距信息。为获得最佳打印效果，请打印少量纸张，确保不透明度满足要求。

双面（2 面）打印可以手动执行，也可以在已安装和选定双面打印选件的情况下自动执行。

注意

只有达到 16-24 lb (60-90 g/m²) 的铜板普通纸才能执行双面打印。请参阅“纸张规格”查看支持的纸张大小。

不支持双面打印卡片纸／厚纸、自定义大小的纸张、信封、标签、明信片或透明胶片。

如何执行自动双面打印?

您应核实打印机上是否安装了双面打印选件，只有安装后才可成功执行双面打印作业。发送双面打印作业后，如果未安装双面打印器，控制面板信息窗口将显示 DUPLEX UNIT/NOT INSTALLED（双面打印单元／未安装）。

您的打印机需配置 32 MB 的 RAM。如果打印机安装了双面打印选件和足够的内存，并选择了双面打印选项，则可以自动执行双面（2 面）打印。例如，对于标准商务文档，需安装 32 MB RAM，才能以 1200 × 600 dpi 的分辨率双面打印 legal 幅面的单色页面；对于高覆盖率（例如，包含大量内容和图形）的页面，则可能需要 64 MB 或更高的 SDRAM。附加内存可以增加至 288 MB。在双面打印覆盖率特高的页面时，如果未安装足够的内存，打印分辨率可能会降至 600 dpi。

标准的 32 MB RAM 即可允许以 2400 × 600 dpi 来打印大多数标准彩色商务文档。下表列出了打印完全覆盖的页面（如覆盖整个页面的照片）所需的最大 RAM。

打印类型 / 纸张大小	单面打印					双面打印				
	600 × 600 dpi	**1200 × 600 dpi**	**1200 × 600 dpi 艺术线条**	**2400 × 600 dpi**	**2400 × 600 dpi 艺术线条**	**600 × 600 dpi**	**1200 × 600 dpi**	**1200 × 600 dpi 艺术线条**	**2400 × 600 dpi***	**2400 × 600 dpi 艺术线条**
单色										
Letter/A4	32 MB	32 MB	32 MB	32 MB	32 MB	32 MB	32 MB	32 MB	64 MB	64 MB
Legal	32 MB	32 MB	32 MB	32 MB	32 MB	32 MB	32 MB	32 MB	64 MB	64 MB
彩色										
Letter/A4	32 MB	64 MB	64 MB	64 MB	64 MB	128 MB	128 MB	128 MB	256 MB	256 MB
Legal	32 MB	64 MB	64 MB	64 MB	64 MB	128 MB	128 MB	128 MB	256 MB	256 MB
注	* 可在内存为 32 MB 的情况下，以 2400 × 600 分辨率双面打印标准商务文档（例如，不含图形）。									

检查应用程序，确定如何为双面打印设置页边距。

1 要执行双面打印（打印纸张的两面），请打印面朝上装入纸张。

a 对于纸盘 1，请将纸张的顶部朝向纸盘的后面装入纸张。

b 对于纸盘 2，请将纸张的顶部朝向纸盘的右侧装入纸张。

在自动双面打印时，先打印纸张的背面，最后打印纸张的正面。

2 在驱动程序中设置所需的双面打印布局。

如果选择“长边”，文档将像活页笔记本一样水平翻页；如果选择“短边”，文档将像装有夹子的书写板一样垂直翻页。

3 单击确定。

出纸盘

所有纸张都输出到打印机顶部的出纸盘。出纸盘中打印面朝下，可以容纳 200 张 22 lb (80 g/m^2) 的铜板纸。

如果纸张堆得过高，打印机可能会出现卡纸、大量纸张卷曲或静电堆积。

从出纸盘中尽快取出透明胶片以免静电堆积。

纸张存放

如何存放纸张？

- 在装入纸张之前，请将纸张保存在原包装纸内，放置于平坦、水平的表面上。

  如果长时间将纸张脱离包装存放，则可能使纸张变得十分干燥，在打印时会造成卡纸。
- 如果纸张已从包装纸中取出，请将其放回原包装，并在荫凉遮光的水平表面上存放。
- 避免受潮、湿度过高；避免阳光直射、温度过高（不要超过 95° F/35° C）；避免沾上灰尘。
- 避免将其靠在其它物体上或垂直放置。

使用存放的纸张之前，先试打印几页并检查打印质量。

附加帮助

可以从哪里订购 KONICA MINOLTA 认可的纸张或获取详细的信息？

有关当前认可纸张的详细信息，请查看 printer.konicaminolta.net/support（点击 Answer Base（解答库））。要订购认可的纸张，请访问 www.q-shop.com。

请参阅《Service & Support Guide（服务与支持指南）》，获取在美国的服务和支持资源列表。有关最新的全球信息，请访问 www.konicaminolta.net/printer。

使用打印机

3

关于控制面板

控制面板位于打印机顶部，可以用它操作打印机。此外，它还显示打印机的当前状态，包括任何需引起注意的情况。

- 用于提供打印机状态信息的两个指示灯 (LED)。
- 用于显示状态和配置信息的信息窗口。
- 用于访问常用的打印机功能来控制打印机配置的六个按键。

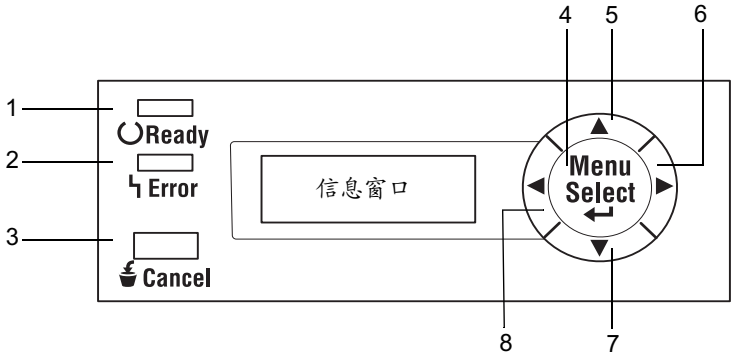

控制面板指示灯和按键

编号	指示灯	灭	亮
1	Ready	打印机尚未准备就绪，不能接收数据。	打印机已准备就绪，可以接收数据。
2	Error	无故障。	打印机要求操作员引起注意（通常会在信息窗口中出现状态信息。）

编号	按键	功能
3	Cancel	■ 用于取消当前或全部打印作业 ■ 如果此时用户处于菜单结构中，则取消菜单选项或选择
4	Menu Select	■ 开始进入菜单系统 ■ 如果处于菜单系统的某个菜单级别，则在菜单结构中下移 ■ 如果处于菜单系统的某一可选项，则选择显示的选项（无论光标处于何位置）
5	▲	■ 在菜单结构中上移 ■ 如果处于可逐字符进行更改的可选菜单选项中，则在可用字符中向上滚动
6	▶	■ 在菜单结构中右移 ■ 如果选择为整个词语而非字符，则在可滚动菜单选择中右移
7	▼	■ 在菜单结构中下移。 ■ 如果处于可逐字符进行更改的可选菜单选项中，则在可用字符中向下滚动。
8	◀	■ 在菜单结构中左移 ■ 如果选择为整个词语而非字符，则在可滚动菜单选择中左移

取消打印作业

您可以取消当前正在处理的一项或全部打印作业。

1 在处理或打印数据时，按 **Cancel（取消）**键。

2 按 **Right（向右）**或 **Left（向左）**键，选择 JOB CANCEL/CURRENT JOB（取消作业／当前作业）或 JOB CANCEL/ALL JOBS（取消作业／全部作业）。

3 按 **Select（选择）**键。

打印作业现已取消。

配置菜单概述

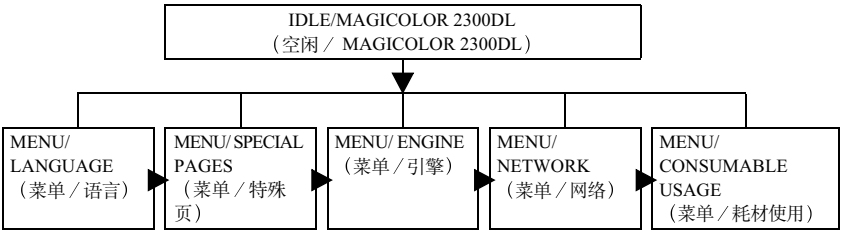
IDLE/MAGICOLOR 2300DL
（空闲／ MAGICOLOR 2300DL）
MENU/ LANGUAGE （菜单／语言）
MENU/ SPECIAL PAGES （菜单／特殊页）
MENU/ ENGINE （菜单／引擎）
MENU/ NETWORK （菜单／网络）
MENU/ CONSUMABLE USAGE （菜单／耗材使用）

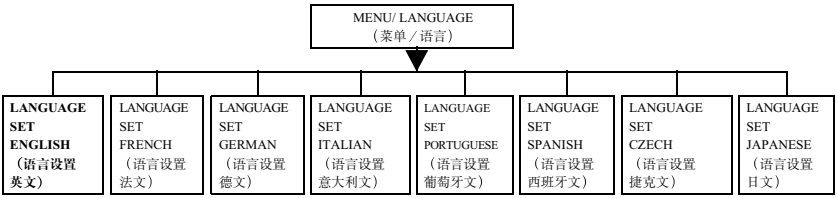
MENU/ LANGUAGE
（菜单／语言）
LANGUAGE SET ENGLISH （语言设置英文）
LANGUAGE SET FRENCH （语言设置法文）
LANGUAGE SET GERMAN （语言设置德文）
LANGUAGE SET ITALIAN （语言设置意大利文）
LANGUAGE SET PORTUGUESE （语言设置葡萄牙文）
LANGUAGE SET SPANISH （语言设置西班牙文）
LANGUAGE SET CZECH （语言设置捷克文）
LANGUAGE SET JAPANESE （语言设置日文）

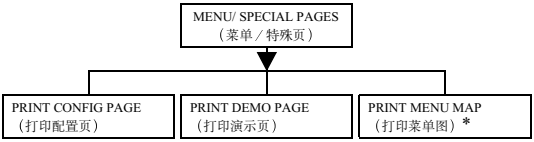
MENU/ SPECIAL PAGES
（菜单／特殊页）
PRINT CONFIG PAGE （打印配置页）
PRINT DEMO PAGE （打印演示页）
PRINT MENU MAP （打印菜单图）*

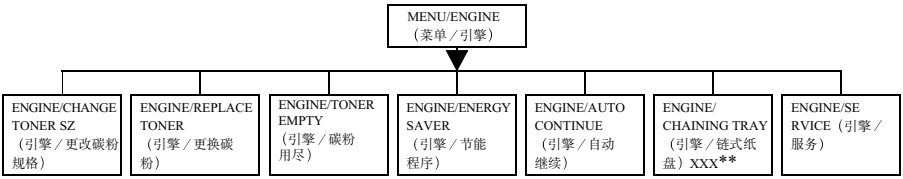
MENU/ENGINE
（菜单／引擎）
ENGINE/CHANGE TONER SZ （引擎／更改碳粉规格）
ENGINE/REPLACE TONER （引擎／更换碳粉）
ENGINE/TONER EMPTY （引擎／碳粉用尽）
ENGINE/ENERGY SAVER （引擎／节能程序）
ENGINE/AUTO CONTINUE （引擎／自动继续）
ENGINE/ CHAINING TRAY （引擎／链式纸盘）XXX**
ENGINE/SE RVICE（引擎／服务）

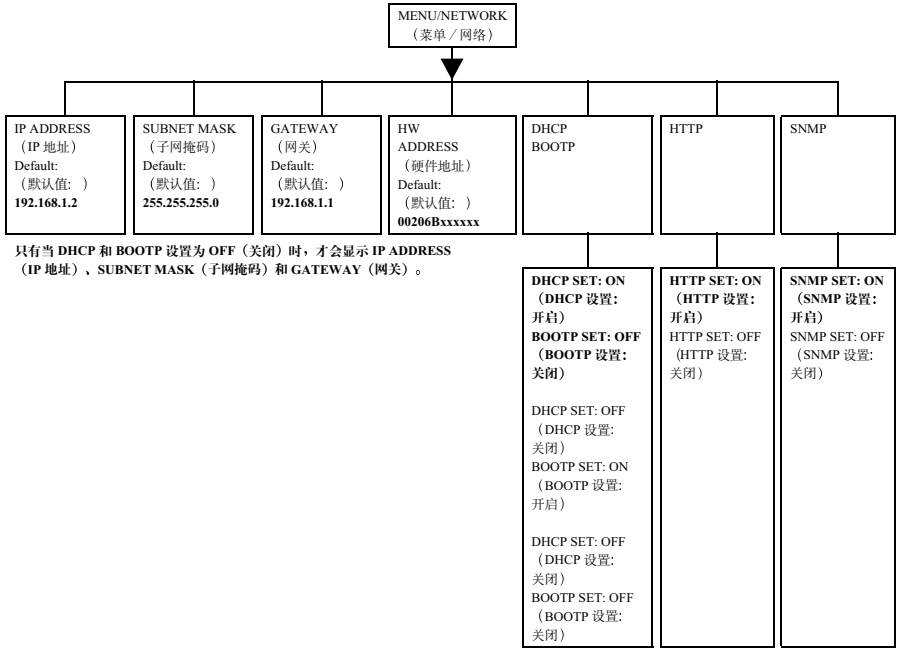
MENU/NETWORK
（菜单／网络）
IP ADDRESS
（IP 地址）
Default:
（默认值: ）
192.168.1.2
SUBNET MASK
（子网掩码）
Default:
（默认值: ）
255.255.255.0
GATEWAY
（网关）
Default:
（默认值: ）
192.168.1.1
HW
ADDRESS
（硬件地址）
Default:
（默认值: ）
00206Bxxxxxx
DHCP
BOOTP
HTTP
SNMP
只有当 DHCP 和 BOOTP 设置为 OFF（关闭）时，才会显示 IP ADDRESS（IP 地址）、SUBNET MASK（子网掩码）和 GATEWAY（网关）。
DHCP SET: ON
（DHCP 设置:
开启）
BOOTP SET: OFF
（BOOTP 设置:
关闭）
DHCP SET: OFF
（DHCP 设置:
关闭）
BOOTP SET: ON
（BOOTP 设置:
开启）
DHCP SET: OFF
（DHCP 设置:
关闭）
BOOTP SET: OFF
（BOOTP 设置:
关闭）
HTTP SET: ON
（HTTP 设置:
开启）
HTTP SET: OFF
（HTTP 设置:
关闭）
SNMP SET: ON
（SNMP 设置:
开启）
SNMP SET: OFF
（SNMP 设置:
关闭）

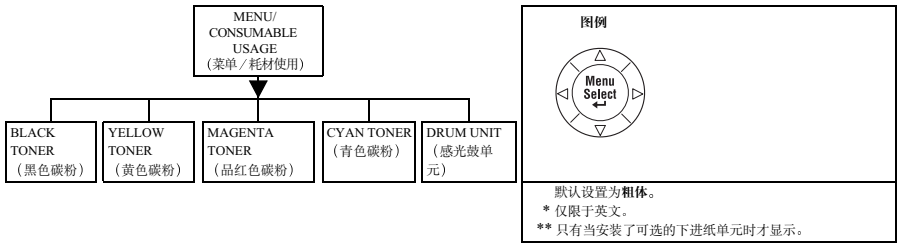
MENU/
CONSUMABLE
USAGE
（菜单／耗材使用）
BLACK
TONER
（黑色碳粉）
YELLOW
TONER
（黄色碳粉）
MAGENTA
TONER
（品红色碳粉）
CYAN TONER
（青色碳粉）
DRUM UNIT
（感光鼓单元）
图例
Menu
Select
默认设置为粗体。
* 仅限于英文。
** 只有当安装了可选的下进纸单元时才显示。

菜单 / 引擎子菜单

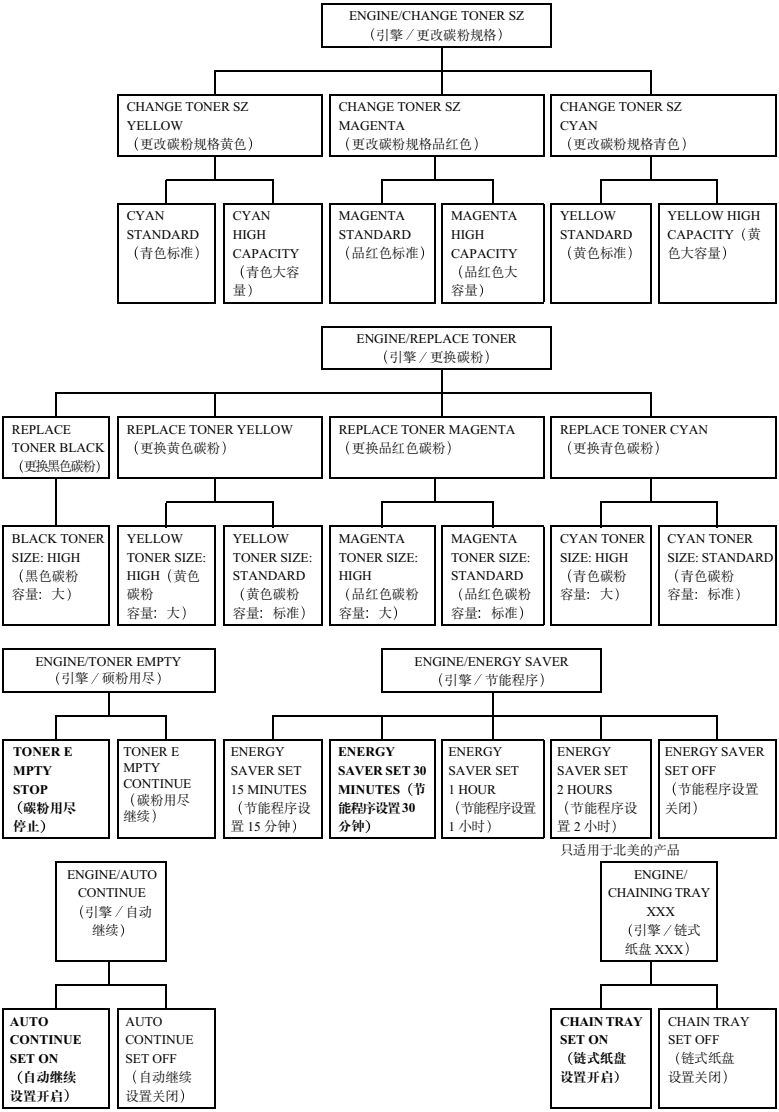
ENGINE/CHANGE TONER SZ
（引擎 / 更改碳粉规格）
CHANGE TONER SZ YELLOW
（更改碳粉规格黄色）
CHANGE TONER SZ MAGENTA
（更改碳粉规格品红色）
CHANGE TONER SZ CYAN
（更改碳粉规格青色）
CYAN STANDARD
（青色标准）
CYAN HIGH CAPACITY
（青色大容量）
MAGENTA STANDARD
（品红色标准）
MAGENTA HIGH CAPACITY
（品红色大容量）
YELLOW STANDARD
（黄色标准）
YELLOW HIGH CAPACITY（黄色大容量）
ENGINE/REPLACE TONER
（引擎 / 更换碳粉）
REPLACE TONER BLACK
（更换黑色碳粉）
REPLACE TONER YELLOW
（更换黄色碳粉）
REPLACE TONER MAGENTA
（更换品红色碳粉）
REPLACE TONER CYAN
（更换青色碳粉）
BLACK TONER SIZE: HIGH
（黑色碳粉容量：大）
YELLOW TONER SIZE: HIGH（黄色碳粉容量：大）
YELLOW TONER SIZE: STANDARD
（黄色碳粉容量：标准）
MAGENTA TONER SIZE: HIGH
（品红色碳粉容量：大）
MAGENTA TONER SIZE: STANDARD
（品红色碳粉容量：标准）
CYAN TONER SIZE: HIGH
（青色碳粉容量：大）
CYAN TONER SIZE: STANDARD
（青色碳粉容量：标准）
ENGINE/TONER EMPTY
（引擎 / 碳粉用尽）
ENGINE/ENERGY SAVER
（引擎 / 节能程序）
TONER EMPTY STOP
（碳粉用尽停止）
TONER EMPTY CONTINUE
（碳粉用尽继续）
ENERGY SAVER SET 15 MINUTES
（节能程序设置 15 分钟）
ENERGY SAVER SET 30 MINUTES（节能程序设置30分钟）
ENERGY SAVER SET 1 HOUR
（节能程序设置 1 小时）
ENERGY SAVER SET 2 HOURS
（节能程序设置 2 小时）
ENERGY SAVER SET OFF
（节能程序设置关闭）
只适用于北美的产品
ENGINE/AUTO CONTINUE
（引擎 / 自动继续）
ENGINE/CHAINING TRAY XXX
（引擎 / 链式纸盘 XXX）
AUTO CONTINUE SET ON
（自动继续设置开启）
AUTO CONTINUE SET OFF
（自动继续设置关闭）
CHAIN TRAY SET ON
（链式纸盘设置开启）
CHAIN TRAY SET OFF
（链式纸盘设置关闭）

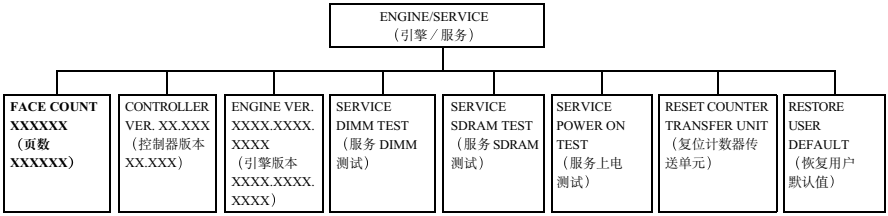

默认设置为粗体。

* 要禁用 ENGINE/ENERGY SAVER（引擎／节能程序）菜单的 Energy Saver（节能程序），请同时按住 Menu/Select（菜单／选择）键和向下箭头键大约三秒。当显示屏显示 OFF（关闭）后，释放这两个键，然后按 Menu/Select（菜单／选择）键选择 off（关闭）选项。如果要再次打开 Energy Saver（节能程序），请进入 Energy Saver（节能程序）菜单选择另一个选项或选择 ENGINE/SERVICE/ RESTORE USER DEFAULT（引擎／服务／恢复用户默认值）。

选择信息窗口语言

打印机出厂时的信息窗口语言设置为英文。不过，状态信息和配置菜单可用英文、法文、德文、意大利文、葡萄牙文、西班牙文、捷克文、和日文显示在信息窗口中。

如果要更改信息窗口语言，请按以下控制面板顺序执行操作。

按键	（直至）显示以下信息
	IDLE/MAGICOLOR 2300DL （空闲 / MAGICOLOR 2300DL）
Menu Select ↵	MENU/LANGUAGE（菜单 / 语言）
Menu Select ↵	LANGUAGE SET ENGLISH（语言设置英文）
▶	按向右或向左按键，直至显示合适的语言。
Menu Select ↵	< 语言 > 已选定。

Special Pages（特殊页）菜单

Config Page（配置页）	打印配置页。
Demo Page（演示页）	打印演示页。
Menu Map Page（菜单图页）	打印菜单图（仅限于英文）

Engine（引擎） 菜单

Energy Saver（节能程序）	设置打印机在停止接收打印作业或操作之后，进入 Energy Saver（节能程序）模式之前的时间长度。 如果打印机在处于 Energy Saver（节能程序）模式时收到打印作业，打印机将预热，然后返回正常打印模式并开始打印。
Auto Continue（自动继续）	如果该选项设置为 On（开启），当指定纸盘中未装入正确大小的纸张时，打印机会继续打印。 打印时还可以更改 Auto Continue（自动继续）设置。如果执行了此操作，该设置对将来的打印作业将一直有效。
Chaining Tray（链式纸盘）（仅当安装了可选纸盘 2 [下进纸单元纸盘] 时可用）	如果该选项设置为 On（开启），当指定纸盘中的纸张用尽时，打印机将自动切换到包含相同大小和类型纸张的其它纸盘，并继续打印。 如果该选项设置为 Off（关闭），当指定纸盘中的纸张用尽时，打印机将停止打印并显示信息，指示应在指定纸盘中装入纸张。
Change Toner Sz (Size)（更改碳粉规格）（大小）	该子菜单用于更改碳粉盒的容量。 黄色、品红色和青色碳粉盒的规格有标准容量（1,500 页）和大容量（4,500 页）两种。黑色碳粉盒的规格为大容量（4,500 页）。
Replace Toner（更换碳粉）	选择要更换碳粉盒的颜色，传送带会自动复位，此时可取下选定的碳粉盒。请参阅第 57 页的“更换碳粉盒”。
Toner Empty（碳粉用尽）	指定碳粉用尽后是否可以执行打印。 当设置为 Stop（停止）时，如果碳粉用尽，则停止打印并显示 REPLACE TONER/XXXX（更换碳粉 /XXXX）。 当设置为 Continue（继续）时，即使碳粉用尽也可继续打印。但打印时颜色可能会有所不同。请尽快更换碳粉盒。 有关更换碳粉盒的详细信息，请参阅第 58 页的“更换碳粉盒的步骤”

Page Count（页数）	至今已打印的页数。
Controller Ver.（控制器版本）	当前控制器固件版本
Engine Ver.（引擎版本）	打印机引擎固件版本
DIMM Test（DIMM 测试）	用于执行 DIMM 测试，核实 DIMM。
SDRAM Test（SDRAM 测试）	用于检查 SDRAM 中是否存在错误
Power On Test（上电测试）	执行 AIDC（自动图像浓度控制）校准周期。等待，直至完成测试并显示 IDLE/MAGICOLOR 2300DL（空闲／MAGICOLOR 2300DL）（< 150 秒）。
User Default（用户默认值）	将 Energy Saver（节能程序）、Auto Continue（自动继续）和 Chaining Tray（链式纸盘）（如果连接了下进纸单元）复位为默认值: Energy Saver: 30 minutes（节能程序：30 分钟） Auto Continue: On（自动继续：开启） Chaining Tray: On（链式纸盘：开启）

Network（网络）菜单

如果打印机与网络相连，则应指定以下设置。有关每个设置的详细信息，请与网络管理员联系。

IP Address（IP 地址）	设置此打印机在网络上的 IP 地址。使用向上、向下、向左和向右键输入值。 手动设置 IP 地址时，请先关闭 DHCP 和 BOOTP。
Subnet Mask（子网掩码）	设置网络的子网掩码值。使用向上、向下、向左和向右键输入值。
Gateway（网关）	如果网络中使用了路由器，请输入路由器的 IP 地址。使用向上、向下、向左和向右键输入值。
HW Address（硬件地址）	可以显示此打印机的 Ethernet 硬件地址。（此地址不能更改。）
DHCP*	如果网络上存在 DHCP 服务器，请指定 IP 地址是否可由 DHCP 服务器自动分配，以及是否载入其它网络信息（可以设置为 On（开启）或 Off（关闭））。
BOOTP*	指定 IP 地址是否可由 BOOTP 自动分配，以及是否载入其它网络信息（可以设置为 On（开启）或 Off（关闭））。
HTTP*	可将 HTTP 设置为 On（开启）或 Off（关闭）。如果设置为 On（开启），将启用打印机内的内部网页；如果设置为 Off（关闭），将禁用打印机内的内部网页。
SNMP*	SNMP 是一种的可扩展的、分布式管理套件，该套件可以管理从小到大的各种网络。可将 SNMP 设置为 On（开启）或 Off（关闭）。
注	* 在这些设置生效之前，您必须先关闭打印机，然后再打开。

Consumable（耗材）菜单

Black Toner（黑色碳粉）	黑色碳粉盒中剩余的碳粉量。
Yellow Toner（黄色碳粉）	黄色碳粉盒中剩余的碳粉量。
Magenta Toner（品红色碳粉）	品红色碳粉盒中剩余的碳粉量。
Cyan Toner（青色碳粉）	青色碳粉盒中剩余的碳粉量。
Drum Unit（感光鼓单元）	OPC 感光鼓墨盒剩余的使用寿命。

使用打印机驱动程序

4

显示打印机驱动程序设置

Windows 操作系统还使用选项卡。“常规”和“详细信息”选项卡将由操作系统自动确定，因此本手册不对这些选项卡进行说明。

有关所有这些功能的信息，请参阅打印机驱动程序的联机帮助。

在 Windows 2000/XP 中显示设置

1 从**开始**菜单中选择**设置**，然后选择**打印机**显示**打印机**目录。

2 在 MINOLTA-QMS magicolor 2300 DL 打印机图标上单击鼠标右键，选择**属性**。

3 选择**打印首选项**。

在 Windows NT 4.0 中显示设置

1 从**开始**菜单中选择**设置**，然后选择**打印机**显示**打印机**目录。

2 在 MINOLTA-QMS magicolor 2300 DL 打印机图标上单击鼠标右键，选择**文档默认值**。

在 Windows Me/98/95 中显示设置

1 从**开始**菜单中选择**设置**，然后选择**打印机**显示**打印机**目录。

2 在 MINOLTA-QMS magicolor 2300 DL 打印机图标上单击鼠标右键，选择**属性**。

3 选择**打印机属性**。

所有选项卡的常用设置

保存 [简易设置]

1 要保存当前设置，请单击“保存 ....”

可以保存多个设置。选择您的首选设置，然后在下拉列表框中键入标题。

以后，即可从下拉列表中选择已保存的设置。

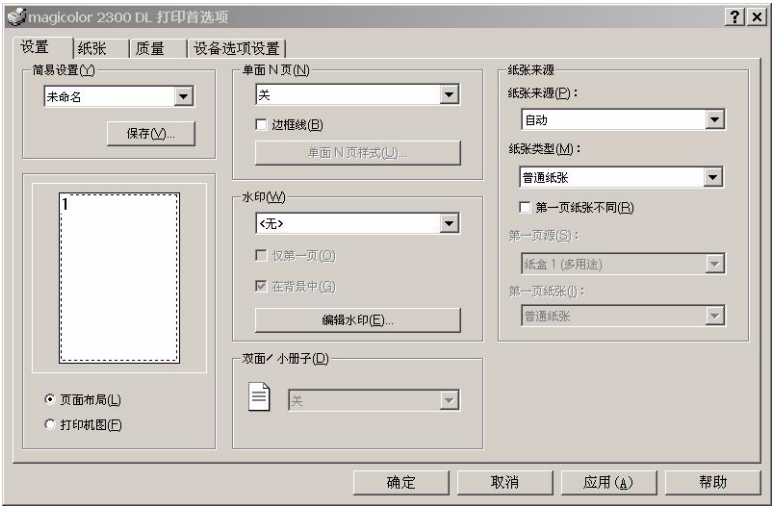

2 从下拉列表中选择“默认值”，将该选项卡的功能复位为原始值。

页面布局

单击此单选按钮，可在图形区域中显示页面布局的样本。

可用的设置包括:

- 成像区域
- 纸张大小
- 方向
- 单面 N 页
- 水印
- 双面打印 / 小册子

有关所有这些功能的信息，请参阅打印机驱动程序的联机帮助。

打印机图

单击此单选按钮，可在图形区域中显示打印机的图像。

常用按钮

确定

单击“确定”以退出属性对话框，同时保存所做的任何更改。

取消

单击“取消”以退出属性对话框，但不保存所做的任何更改。

应用

单击“应用”以保存所有更改，但不退出属性对话框。

因操作系统版本不同，可能不显示“应用”。

帮助

单击“帮助”以查看联机帮助。

有关特定项目的帮助 (?)

单击以显示标题栏中所单击项目的说明。

关闭

单击“关闭”以关闭“属性表”，但不保存所做的任何更改。

设置选项卡

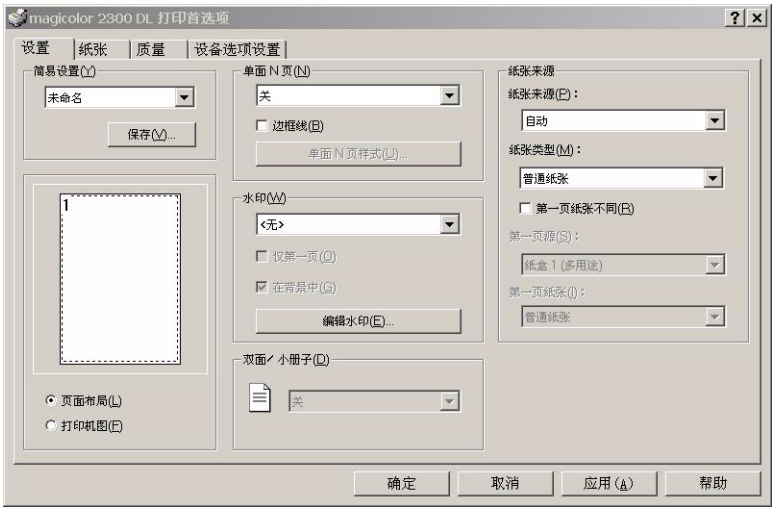

此选项卡用于:

- 在同一个打印页上打印多页文档（单面 N 页）
- 提供具有水印效果的打印输出
- 设计自定义水印
- 指定双面打印和小册子打印
- 指定纸张来源
- 定义纸张类型

有关所有这些功能的信息，请参阅打印机驱动程序的联机帮助。

纸张选项卡

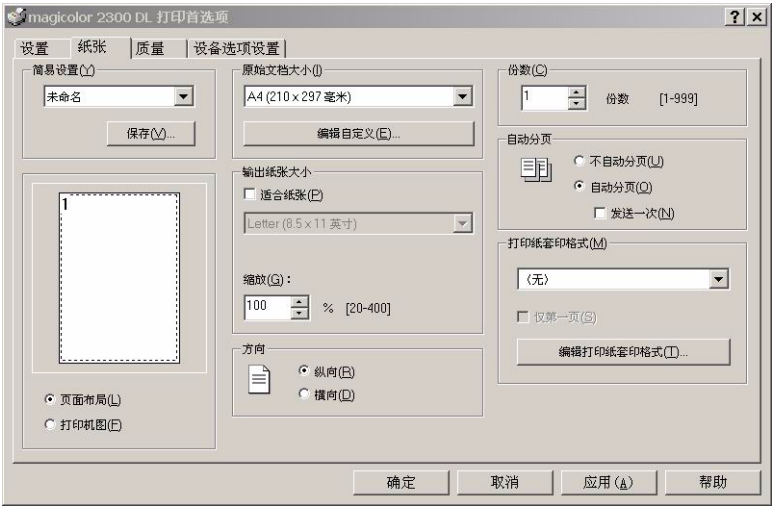

此选项卡用于:

- 选择原始文档大小
- 设置自定义纸张大小
- 选择输出纸张大小
- 根据打印输出缩放（放大／缩小）文档
- 指定纸张的方向
- 指定份数
- 选择／取消选择自动分页
- 使用打印纸套印格式
- 编辑／创建打印纸套印格式

有关所有这些功能的信息，请参阅打印机驱动程序的联机帮助。

质量选项卡

此选项卡用于:

- 在彩色和单色打印之间切换
- 指定颜色匹配（图像、图形和文本）
- 指定打印输出的分辨率
- 控制图像的色调（对比度）
- 控制图像的浓度（亮度）
- 控制图像的颜色纯度（饱和度）
- 控制图像的透明度（清晰度）

有关所有这些功能的信息，请参阅打印机驱动程序的联机帮助。

设备选项设置选项卡

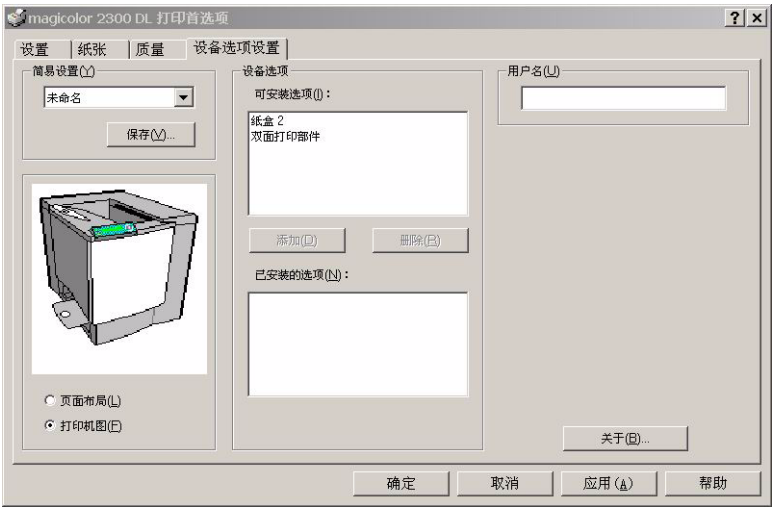

此选项卡用于:

- 激活可选纸盘 2（下进纸单元）和／或双面打印选项
- 输入随打印作业发送的用户名
- 查看有关打印机驱动程序的信息

有关所有这些功能的信息，请参阅打印机驱动程序的联机帮助。

5

使用状态显示

使用状态显示

“状态显示”显示有关计算机本地打印机当前状态的信息。如果使用光盘安装程序安装打印机驱动程序，同时还会安装“状态显示”。如果使用“添加打印机”手动安装打印机驱动程序，则不会安装“状态显示”。

环境

“状态显示”功能仅用于位于下列并行及 USB 操作系统和接口的系统默认打印机。

	IEEE 1284 并行接口	USB 接口
Windows XP	可用	可用
Windows Me	可用	可用
Windows 2000	可用	可用
Windows 98 SE	可用	可用
Windows 98	可用	不可用
Windows 95	可用	不可用
Windows NT 4.0	可用	不可用

打开状态显示以显示耗材状态

1 从“开始”菜单，选择“程序”，选择“magicolor 2300 DL 实用程序”，然后选择“magicolor 2300 DL 状态”。

2 从 Display（显示）菜单，选择 Supplies Status（耗材状态）以查看剩余耗材寿命。

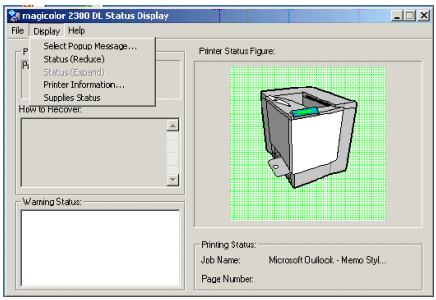

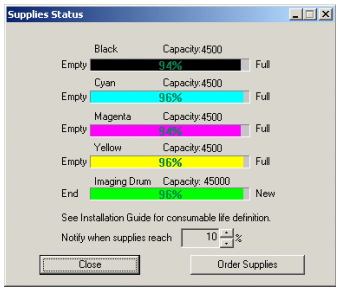

使用状态显示

- 如果右侧打印机图形的背景呈绿色，则表明打印机处于备用模式或在正常打印作业。
- 如果右侧打印机的图形背景呈红色，则表明出现错误并且已中断打印作业。打印机的状态和错误信息显示在左侧的对话框中。

功能区域包括:

- **打印机状态** — 显示说明打印机当前操作状态的文本信息。
- **如何恢复** — 向您提供要纠正问题并从错误状况恢复所需执行操作的说明。
- **警告状态** — 显示碳粉不足等状况的警告文本信息。
- **打印机状态图** — 以图解方式显示打印机并指示存在问题的位置。
- **打印状态** — 显示当前打印作业的状态。
- **选择弹出信息** — 允许您选择打印机出现特殊状况时要置于前台的信息。
- **耗材状态** — 显示碳粉盒和 OPC 的耗材使用状态（剩余百分比）。

有关所有“状态显示”功能的信息，请参阅“状态显示”的联机帮助。

改变状态显示窗口的大小

- 从“显示”菜单中选择“状态（缩小）”，可缩小窗口的大小，或
- 从“显示”菜单中选择“状态（放大）”，可增大窗口的大小。

关闭状态显示

要从“文件”菜单关闭“状态显示”，请选择“退出”。

如果通过单击“状态显示”窗口右上角的 X 按钮来关闭该窗口，则仍可在任务栏的右端获得“状态显示”。双击该图标会再次打开“状态显示”。

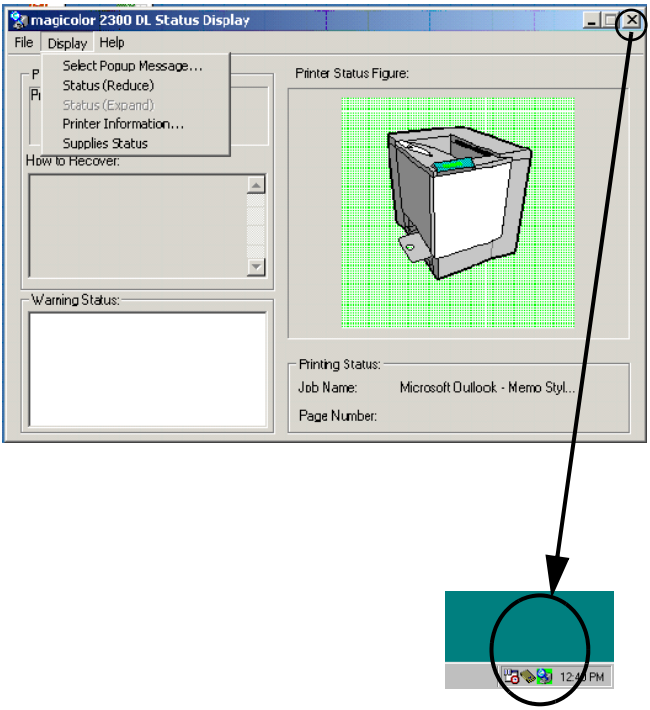

6

更换耗材

耗材预期寿命

普通纸

每种耗材的预期寿命都基于特定的打印条件，例如，纸张类型、彩色面数、页面大小和页面覆盖率（letter/A4 幅面纸张的覆盖率通常为 5%）。随着上述和其它打印条件的不同，包括持续打印或间歇打印、环境温度和湿度等，实际寿命将会有所不同。有关耗材的预期寿命的当前信息，请访问 http://printer.konicaminolta.net/support，并点击 Answer Base（解答库）。

控制面板信息窗口中的下列信息表明需要更换耗材。

信息	出现以下情况后用户需更换此耗材 ...	备注
DRUM CART-RIDGE END OF LIFE（感光鼓墨盒使用寿命结束）	连续打印多达 45,000 页（平均四页作业）的单色页或 11,250 页的四色页，或者间歇打印多达 15,000 页（单页作业）的单色页或 7,500 页的彩色页。	请参阅第 66 页上的“更换废碳粉瓶”
REPLACE TONER <COLOR>（更换碳粉颜色） 或 TONER EMPTY <COLOR>（碳粉用尽颜色）	**标准容量：**每个墨盒（黄色、品红、青色）单面打印约 1,500 页，每种颜色的覆盖率为 5%。	请参阅第 57 页上的“更换碳粉盒”
	大容量：每个墨盒（黑色、黄色、品红、青色）单面打印约 4,500 页，每种颜色的覆盖率为 5% 。	
WASTE TONER BOX FULL（废碳粉盒已满）	打印大约 25,000 页单色图像或 6,250 页彩色图像（基于 letter/A4 幅面、5% 碳粉覆盖率的标准模式）。	请参阅第 66 页上的“更换废碳粉瓶”

如果多个碳粉盒或耗材同时用尽，那么每条信息会闪烁 3 秒钟。对显示在信息窗口中的每一条信息分别处理。

特殊纸张

第 54 页所述每件耗材的预期寿命均基于 letter/A4 大小的普通纸。如果使用的是厚纸或透明胶片等特殊纸张，则预期寿命会因打印变量和打印速度而异，这些打印变量及打印速度由驱动程序中“纸张”选项卡的厚纸或透明胶片选项自动确定。letter/A4 大小的特殊纸张的预期寿命如下：

耗材（特殊纸张）	出现以下情况后用户需更换此耗材 ...
OPC 感光鼓墨盒	连续打印多达 15,000 页单色页或 7,500 页四色页，或者间歇打印（单页作业）5,000 页单色页或 4,100 页彩色页。
碳粉盒 （每种颜色的覆盖率为 5% 时，每个碳粉盒的页数）	**标准容量（黑色）：** 连续打印大约 1,500 张单面页或间歇打印大约 1,000 张单面页（如果只进行黑色打印）。
	标准容量（黄色、品红色、青色）： 连续或间歇打印大约 1,500 张单面页。
	大容量（黑色）： 连续打印大约 4,500 张单面页或间歇打印大约 3,200 张单面页（如果只进行黑色打印）。
	大容量（黄色、品红色、青色）： 连续或间歇打印大约 4,500 张单面页。
废碳粉盒	连续打印大约 25,000 页的单色页或间歇打印大约 14,400 页（单页作业）的单色页，或者连续或间歇打印 6,250 页的彩色页。

有关耗材预期寿命的最新信息，请访问 printer.konicaminolta.net/support，然后点击 Answer Base。

自动图像密度控制 (AIDC)

打印机会定期暂停，执行颜色校准过程（也称为自动图像密度控制 [AIDC] 周期）。此过程用于确保打印机操作可靠，输出质量最佳。

在安装一个新的碳粉盒或 OPC 感光鼓后，此 150 秒校准周期会自动产生。

如果在信息窗口显示“IDLE/MAGICOLOR 2300DL（空闲 /MAGICOLOR 2300DL）”之前打开门，打印机将停止打印并重复校准周期。

打印机也会在连续打印 200 页单面作业后暂停，执行一个 90 秒的 AIDC 校准周期；当打印机自上个 AIDC 周期起，从 ENERGY SAVER（节能程序）模式“唤醒”并打印 1000 页后，或当环境改变时（如温度或湿度），也会暂停，执行一个 150 秒的 AIDC 校准周期。

碳粉盒使用寿命

大容量碳粉盒包含的碳粉（黄色、品红色、青色或黑色）足以连续单面打印多达 4,500 页（基于 5% 的页面覆盖率）letter/A4 幅面的页面。标准容量碳粉盒包含的碳粉足以连续单面打印多达 1,500 页（基于 5% 的页面覆盖率）letter/A4 幅面的页面。

随着覆盖率的增加，预计的最大容量将降低:

要确定平均覆盖百分比，请打印耗材统计信息页（特殊页／配置页）。有关当前碳粉盒容量的信息，可访问 www.minolta-qms.com（点击 Answer Base（解答库））。

如何知道需要更换碳粉?

当需要更换碳粉盒时，将显示信息 REPLACE TONER/XXXX（更换碳粉 / XXXX）（其中，XXXX 表示碳粉颜色）。更换碳粉盒。

如果在 Engine/Toner Empty（引擎 / 碳粉用尽）菜单选择 Continue（继续），则会显示信息 TONER EMPTY/XXXX（碳粉用尽 /XXXX）。即使在显示此信息后，仍可进行打印，但颜色可能有斑点。请尽快更换碳粉盒。

此外，在“状态显示”中还会显示消息，指示更换碳粉盒。（请参阅第 49 页上的“使用状态显示”。）

如何判断碳粉盒是标准容量还是大容量?

请查看碳粉盒上的标签。

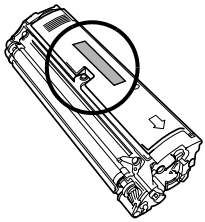

更换耗材

注意

如果不按照本手册中的说明执行操作，可能会导致您的保修权利失效。

重新填充的碳粉盒

注意

请勿使用重新填充的碳粉盒。因使用重新填充的碳粉盒造成的打印机任何损坏或质量问题均不能保修。

更换碳粉盒

通过将碳粉施加于有机 感光 (OPC) 鼓（其功能与照相胶片类似）的感光过程，可在激光打印机中生成字符和图像。打印机使用四个碳粉盒：黑色、黄色、品红色和青色。小心处理碳粉盒，以免将碳粉溅到打印机内部或自己的身上。

碳粉是无毒的。如果手上沾有碳粉，请用冷水或中性清洁剂清洗干净。如果衣服上沾有碳粉，请尽量将其轻轻掸去。如果衣服上有残留的碳粉，请用冷水（不要用热水）进行清洗。

警告！

如果碳粉进入眼睛，请立即用水冲洗并就医。请访问 www.konicaminolta.net/printer/（点击 Answer Base（解答库）），获取“材料安全数据表 (MSDS)”信息。

注意

请勿垂直握住碳粉盒。

请勿触摸碳粉辊表面。以免降低图像的打印质量。

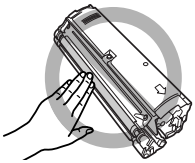

碳粉盒保管注意事项:

- 除非准备安装，否则始终将碳粉盒保存在包装中。
- 将碳粉盒放在荫凉、干燥、遮光处（避免过热）。

  最高存放温度为 95°F (35°C)，最大存放湿度为 85%（不冷凝）。如果将碳粉盒从荫凉的地方移至温暖潮湿的地方，可能会出现冷凝，从而降低打印质量。请将碳粉盒在新环境中放置大约一小时后再使用。
- 水平存放碳粉盒。

  请勿竖直或侧面着地存放碳粉盒，也不要上端朝下存放碳粉盒，否则碳粉盒内的碳粉会结块或分布不均匀。
- 使碳粉盒远离悬浮微粒等含盐分的空气和腐蚀性气体。

更换碳粉盒的步骤

当显示信息 REPLACE TONER（更换碳粉）**时**

注意

更换碳粉盒时，小心不要溅出碳粉。如果溅出碳粉，请立即用柔软的干布擦去。

当两个或更多个碳粉盒显示 REPLACE TONER（更换碳粉）信息时，建议您按照以下顺序更换碳粉盒，它能提高更换碳粉盒的效率。（预热时间：2 分钟）如果未按照以下顺序更换碳粉盒，对于每种碳粉颜色，预热时间均会增加两分钟）。（预热时间：最多 2 分钟）
(1) 青色 (C) → (2) 黑色 (K) → (3) 黄色 (Y) → (4) 品红色 (M)
示例 1：如果黑色 (K) 和青色 (C) 碳粉盒均显示 REPLACE TONER（更换碳粉）信息，请先更换青色 (C) 碳粉盒。（预热时间：2 分钟）
示例 2：如果黑色 (K) 和品红色 (M) 碳粉盒均显示 REPLACE TONER（更换碳粉）信息，请先更换品红色 (K) 碳粉盒。（预热时间：2 分钟）
示例 3：如果黑色 (K)、青色 (C) 和黄色 (Y) 碳粉盒均显示 REPLACE TONER（更换碳粉）信息，请按以下顺序更换碳粉盒：青色 (C)，黑色 (K)，黄色 (Y)。（预热时间：2 分钟）
不正确步骤示例：如果黑色 (K)、青色 (C) 和黄色 (Y) 碳粉盒均显示 RE PLACE TONER（更换碳粉）信息，碳粉盒按照以下顺序更换：黄色 (Y)，黑色 (K)，青色 (C)。（预热时间：6 分钟）

1 检查信息窗口，查看哪种颜色（X）的碳粉用尽。按照下面的步骤进行。通过执行下述步骤，传送带会自动停在可以取出空碳粉盒的位置。

按键	（直至）信息窗口显示以下信息
▶	TONER EMPTY（碳粉用尽） Color（颜色）
按一次 Menu Select ↵	REPLACE TONER（更换碳粉） Color（颜色） .....PLEASE WAIT..... （请稍候 .....）
	然后，它将显示 OPENDOOR/REPLACE TONER（打开门 / 更换碳粉）。

2 打开打印机前门。

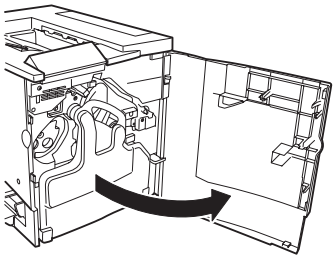

3 将拇指和食指插入碳粉盒前端的两个孔，然后将碳粉盒径直拉出约 6 英寸（152 毫米）。

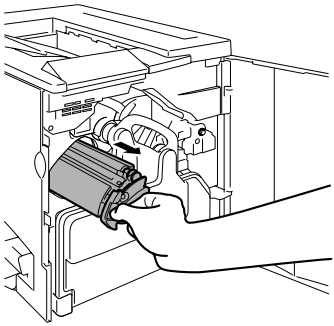

4 用左手托住碳粉盒的中部，然后拉出碳粉盒。

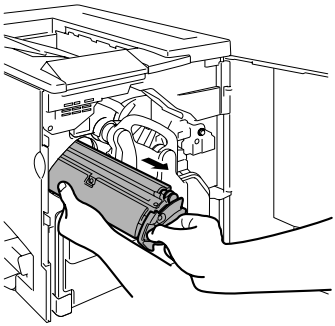

警告！

有关碳粉再循环利用的信息，请与 toner_recycle@bpus.konicaminolta.us 联系，或者按照当地规定处理用过的碳粉盒。请勿焚烧处理。

Recyclable Material

5 查看待安装新碳粉盒包装上所标示的颜色、规格（容量）和品牌名。（示例：K = 黑色碳粉）

- 颜色：C = 青色，M = 品红色，Y = 黄色，K = 黑色
- 容量：H = 大容量碳粉盒规格，S = 标准规格
- 品牌名：KONICA MINOLTA，MINOLTA-QMS

6 查看待安装新碳粉盒的颜色、规格（容量）和品牌名。

- 颜色：C = 青色，M = 品红色，Y = 黄色，K = 黑色
- 容量（规格）：H = 大容量碳粉盒规格，S = 标准规格

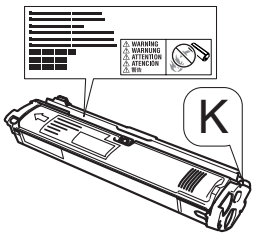

7 为松动碳粉，请握住碳粉盒两端，然后左右摇动。

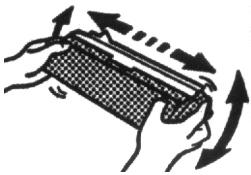

8 取下明确标明“Remove”（卸除）字样的黄色保护盖。

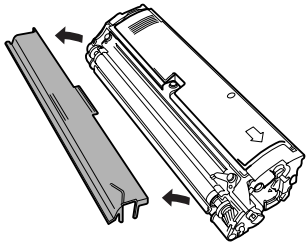

注意

请勿触摸碳粉盒的辊，否则可能导致打印质量下降。

请勿垂直握住碳粉盒。

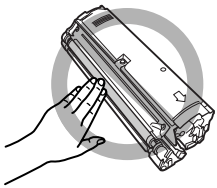

9 检查碳粉盒隔间内标签的颜色是否与碳粉盒的碳粉颜色相同。

注意

安装碳粉颜色与隔间内标签颜色不同的碳粉盒，可导致打印机损坏。

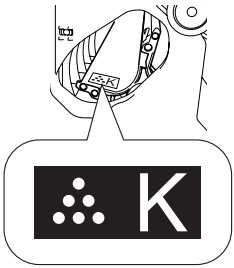

10 用左手托住碳粉盒的中部，将右手的拇指和食指插入碳粉盒前端的两个孔，然后插入碳粉盒，使碳粉盒的导板与传送带中碳粉盒隔间的导轨相吻合。

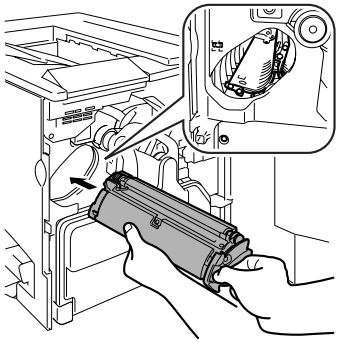

11 将新碳粉盒轻轻推入打印机。

12 关闭打印机前门。

更换任何耗材之后，打印机必须完成一个 150 秒的校准周期。如果在信息窗口显示“IDLE/ MAGICOLOR 2300DL（空闲 / MAGICOLOR 2300DL）”之前打开门，打印机将停止打印并重复校准周期。

13 如果在步骤 5 检查碳粉盒发现它的品牌为 KONICA MINOLTA，则更换步骤完成。如果安装的是 MINOLTA-QMS 碳粉盒，则需继续执行以下操作指定碳粉盒的容量。

按键	（直至）信息窗口显示以下信息
	IDLE（空闲） MAGICOLOR 2300DL
Menu Select ↵	MENU（菜单） LANGUAGE（语言）
▶	MENU（菜单） ENGINE（引擎）
Menu Select ↵	
▶	ENGINE（引擎） CHANGE TONER SZ（更改碳粉规格）
Menu Select ↵	CHANGE TONER SZ（更改碳粉规格） BLACK（黑色）
▶	CHANGE TONER SZ（更改碳粉规格） Color（颜色）
Menu Select ↵	Color（颜色） HIGH CAPACITY（大容量）

按键	（直至）信息窗口显示以下信息
▶	Color（颜色） HIGH CAPACITY（大容量）
	或
	Color（颜色） STANDARD（标准）
请一直按住，直至显示适当的规格。 Menu Select ↵	HIGH CAPACITY IS SELECTED （已选中大容量）
Cancel	IDLE（空闲） MAGICOLOR 2300DL

14 将用过的碳粉盒放在新碳粉盒的包装中。

注意

有关碳粉再利用的详细信息，请参阅碳粉盒随附的 Clean Planet Program 信息或访问我们的网站。请根据当地规定正确处理用过的碳粉盒。切勿焚烧碳粉盒。

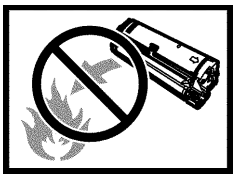

当显示信息 TONER EMPTY（碳粉用尽）**时**

注意

更换碳粉盒时，小心不要溅出碳粉。如果溅出碳粉，请立即用柔软的干布擦去。

1 检查信息窗口，查看哪种颜色的碳粉用尽。执行下表所述的操作，自动定位传送带，取出空碳粉盒。

按键	（直至）信息窗口显示以下信息
▶	TONER EMPTY（碳粉用尽） Color（颜色）
Menu Select ↵	TONER REPLACE（碳粉更换） Color（颜色） .....PLEASE WAIT..... （请稍候 .....）
	然后，它将显示 OPENDOOR/REPLACE TONER（打开门 / 更换碳粉）。

2 打开打印机前门。

3 取出碳粉盒。

4 松动新碳粉盒中的碳粉，取下保护盖，然后将碳粉盒插入隔间。

5 关闭打印机前门。
有关更换碳粉盒的详细信息，请参阅“当显示信息 REPLACE TONER（更换碳粉）时”的步骤 2 到步骤 14。

更换未用尽的碳粉盒

您可以选择更换未用尽的碳粉盒。例如，如果打印机驱动程序的耗材监控器指示特定颜色碳粉盒中的碳粉不足，并且您需要打印较大的作业，但没有其他人更换碳粉盒，则您可能要更换未用尽的碳粉盒。

1 在信息窗口表明想要更换哪一种颜色的碳粉。按照下面的步骤进行。

按键	（直至）信息窗口显示以下信息
	IDLE/MAGICOLOR 2300DL （空闲 / MAGICOLOR 2300DL）
Menu Select ↵	MENU/LANGUAGE（菜单 / 语言）
按下右箭头，开始更换过程。 ▶	MENU/ENGINE（菜单 / 引擎）
Menu Select ↵	
▶	ENGINE/REPLACE TONER（引擎 / 更换碳粉）
Menu Select ↵	REPLACE TONER（更换碳粉） BLACK（黑色）
一直按，直到显示出适合的颜色。 ▶	REPLACE TONER（更换碳粉） YELLOW（黄色）
一旦显示出适合的容量后，按 Menu Select ↵	.....PLEASE WAIT.....（请稍候）
	然后，它将显示 OPEN DOOR/REPLACE TONER.（打开门 / 更换碳粉）。

2 打开打印机前门。

3 取出碳粉盒。

4 取下新碳粉盒的保护盖，将碳粉盒插入传送带。

5 关闭打印机前门。
有关更换碳粉盒的详细信息，请参阅“当显示信息 REPLACE TONER（更换碳粉）时”的步骤 2 到步骤 14。

更换任何耗材之后，打印机必须完成一个 150 秒的校准周期。如果在信息显示“IDLE/MAGICOLOR 2300DL（空闲 /MAGICOLOR 2300DL）”之前打开门，打印机将停止打印并重复校准周期。

更换废碳粉瓶

废碳粉瓶已满时，将出现 WASTE TONER BOX FULL（废碳粉盒已满）信息。打印机将停止打印，并且直到废碳粉瓶更换后才会再次开始打印。

取出用过的废碳粉瓶

1 打开打印机前门。

2 抓住废碳粉瓶的手柄向上提起，然后小心地取出废碳粉瓶。

切勿倒置废碳粉瓶，以防溅出碳粉。

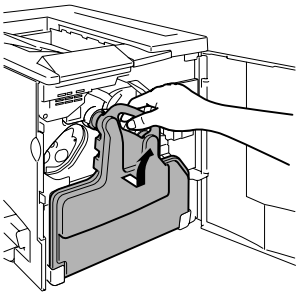

3 逆时针旋转并取下两个瓶盖。

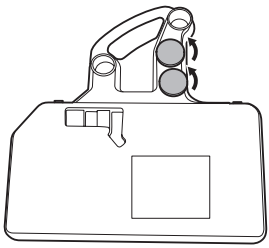

4 顺时针转动这两个瓶盖，将其固定在废碳粉瓶的两个孔中。

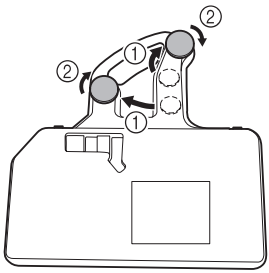

5 处理用过的废碳粉瓶。

警告！

根据当地规定妥善处理用过的废碳粉瓶（请勿焚烧处理）。

安装新废碳粉瓶

1 从包装盒中取出新的废碳粉瓶。

2 将废碳粉瓶的底部 ① 插入打印机的安装位置。

3 推动废碳粉瓶的顶部 ②，直至完全到位。

4 关闭打印机前门。

如果废碳粉瓶安装不正确或传送带释放杆处于顶端位置（11 点），将无法关闭前门。

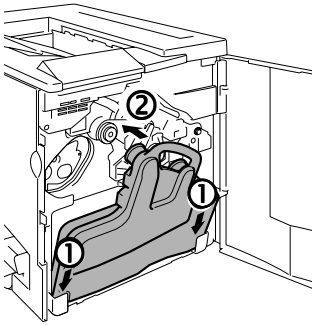

更换任何耗材之后，打印机必须完成一个 150 秒的校准周期。如果在信息窗口显示“IDLE/MAGICOLOR 2300DL（空闲 /MAGICOLOR 2300DL）”之前打开门，打印机将停止打印并重复校准周期。

更换 OPC 感光鼓墨盒

OPC 感光鼓不能再用时，将出现 DRUM CARTRIDGE END OF LIFE（感光鼓墨盒使用寿命结束）信息。即使出现此信息，仍可以继续打印，但是，由于打印质量下降，应立即更换 OPC 感光鼓墨盒和废碳粉瓶。

OPC 感光鼓的使用寿命与感光鼓的旋转次数直接相关。如果连续打印，将使感光鼓获得最长的使用寿命。如果进行小作业量的间歇打印，则将在每个打印作业前后清洁转轮，从而影响了 OPC 的使用寿命。

您还可以通过“状态显示”查看 OPC 感光鼓墨盒的耗材状态（请参阅第 50 页上的“使用状态显示”）。

取出用过的 OPC 感光鼓墨盒

1 打开前门并取出废碳粉瓶（见第 66 页），将传送带单元释放杆顺时针转动至顶端（11 点）位置。

这将升起传送带单元。

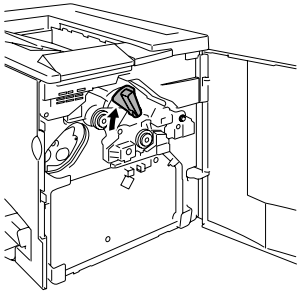

2 抓住 OPC 感光鼓墨盒的释放杆，然后将墨盒径直拉出 6 英寸（152 毫米）。

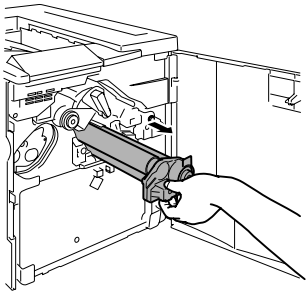

3 用手托住感光鼓的底部，然后向着自己小心地拉出墨盒。

根据当地规定妥善处理感光鼓墨盒。

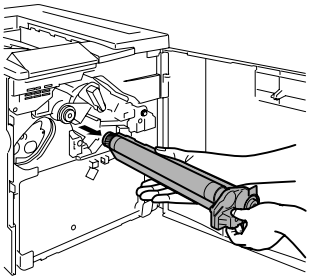

安装新的 OPC 感光鼓墨盒

注意

OPC 感光鼓对亮光和阳光直射非常敏感。因此除非准备安装，否则始终将其保存在保护袋中。应避免将其暴露于任何光亮处，以免造成永久损坏。

因误操作 OPC 感光鼓引起的任何损坏均会导致 OPC 感光鼓保修失效。此外，处理感光鼓墨盒时务必小心，要用手握住其边缘，以防触及感光鼓表面（绿色部分）。感光鼓对手上的油渍和刮痕也非常敏感，它们均会降低打印质量。

1 从包装盒中取出新的 OPC 感光鼓墨盒。

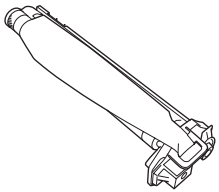

注意

请保留墨盒上的保护片。请勿触摸感光（绿色）表面上的保护片或刮伤该表面。这样会降低图像的打印质量。

确保传送带释放杆仍置于顶端位置（11 点）。

2 水平握住 OPC 感光鼓墨盒，将 OPC 感光鼓墨盒导板的前端放入导轨。

3 小心地推入 OPC 感光鼓墨盒。

安装 OPC 感光鼓墨盒时，一定不要按住释放杆。如果在安装期间按住释放杆，将释放锁定，因而不能正确安装墨盒。

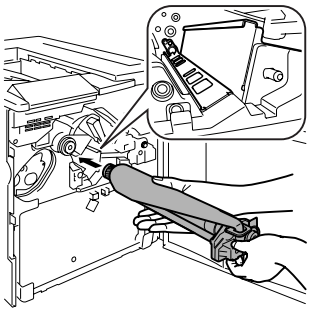

注意

墨盒应可轻松滑入打印机。请勿强行用力。

4 用一只手按住 OPC 感光鼓墨盒的前手柄，用另一只手握住 OPC 保护盖的手柄。

5 向着自己径直揭下保护盖手柄。

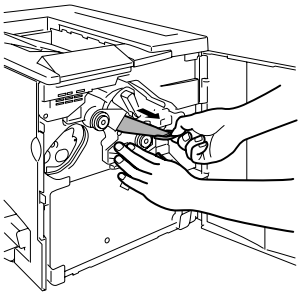

根据当地规定妥善处理该手柄。

6 逆时针转动传送带释放杆，将其置于正确位置（7 点）。

这将降下传送带。

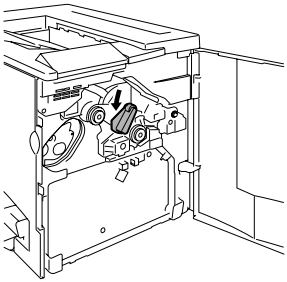

注意

如果传送带释放杆没有位于正确的位置（7 点），将无法安装废碳粉瓶。

7 安装新废碳粉瓶（见第 67 页）

更换任何耗材之后，打印机必须完成一个 150 秒的校准周期。如果在信息窗口显示“IDLE/MAGICOLOR 2300DL（空闲/MAGICOLOR 2300DL）”之前打开门，打印机将停止打印并重复校准周期。

订购耗材

为打印机选择合适的耗材，不仅能增加打印机的可靠性和性能，而且能尽量降低损坏打印机的危险。例如，只有 KONICA MINOLTA 碳粉盒才能满足 KONICA MINOLTA 打印机的确切规格，从而提供最大性能、最佳效率和最长的使用寿命。

有关适合您打印机的碳粉盒和其它耗材的信息，请与当地供货商联系或访问 Q-SHOP (www.q-shop.com)。

请参阅《Service & Support Guide（服务与支持指南）》，以获取在美洲的服务和支持资源列表。有关最新的全球信息，请访问 www.konicaminolta.net/printer/。

7

维护打印机

维护打印机

注意

请仔细阅读所有注意事项和警告标签，确保遵循其中包含的任何说明。这些标签位于打印机门的内侧以及打印机机身的内部。

操作打印机时一定要小心谨慎以便延长其使用寿命。如果违反操作规程，则可能会损坏打印机并使您的保修权利失效。如果打印机内外布满灰尘并残存有纸屑，会影响打印机的性能和打印质量，因此应定期清洁打印机。紧记以下指导原则。

警告！

清洁之前，关闭打印机电源、拔下电源线并断开所有接口电缆的连接。请勿将水或清洁剂溅入打印机，否则将损坏打印机并可能造成电击。

- 打印机使用之前要清洁，拔下插头后要等一段时间，以使定影器逐渐冷却。

注意

定影器的温度较高。打开右侧门后，定影器的温度将逐渐下降（等待一小时）。

- 在清洁打印机内部或取出卡纸时，一定要小心，因为定影器和其它内部部件的温度可能非常高。
- 请勿在打印机的顶部放置任何物体。
- 使用软布清洁打印机。
- 切勿直接在打印机表面喷洒清洁剂，喷洒时清洁剂可能会通过打印机的通气孔渗入打印机，损坏内部电路。避免使用研磨性或腐蚀性的溶液或者包含溶剂的溶液（如酒精和苯）清洁打印机。
- 始终在打印机的较小区域上测试任何清洁剂（例如，中性清洁剂），以检查该清洁剂的性能。
- 切勿使用锋利或粗糙的清洁器具，例如，金属丝或塑料清洁垫。
- 始终轻轻关闭打印机门。切勿将打印机置于振动源附近。
- 使用之后不要立即盖上打印机。而应关闭打印机电源并等其逐渐冷却。
- 不要将打印机盖和门长时间置于打开状态，特别是在光照良好的地方，因为亮光可能会损坏 OPC。
- 请勿在打印期间打开打印机。
- 请勿在打印机上堆放纸张。
- 请勿倾斜、润滑或拆卸打印机。
- 请勿触摸电触点、传动装置或激光束设备。否则，可能会损坏打印机并影响打印质量。

- 在出纸盘中尽量少装纸张。如果纸张堆得过高，打印机可能会出现卡纸现象并弄卷过多的纸张。
- 抬起打印机进行移动时，一定要有两个人。

  移动打印机时，请保持打印机水平以免碳粉溢出。
- 抬起打印机时，请抓住纸盘 1 顶部、打印机右下侧的手柄（如果安装了双面打印单元，也可以抓住双面打印单元底部的手柄）。

  即使安装了可选纸盘，也一定要按照上面的说明抬起打印机。请勿抓住纸盘 2 的手柄或其右侧的盖板，否则可能会损坏纸盘。

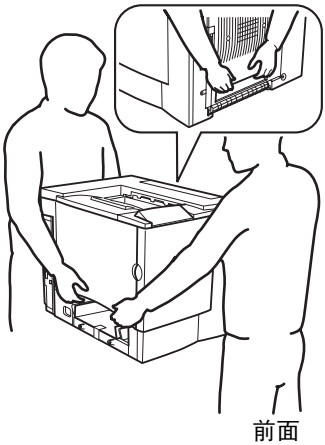

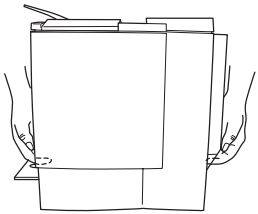

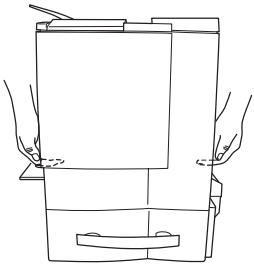

- 如果将碳粉弄到皮肤上，请用冷水和中性清洁剂清洗。

警告！

如果碳粉进入眼睛，请立即用冷水冲洗并就医。请访问 www.konicaminolta.net/printer/（点击 Answer Base（解答库）），获取“材料安全数据表 (MSDS)”信息。

- 确保在插入打印机插头之前，已将清洁期间取下的任何部件放回原处。

清洁打印机

始终在打印机的较小区域上测试任何清洁剂（例如，中性清洁剂），以检查该清洁剂的性能。

外部

需清洁物件 ...	清洁频率 ...	清洁用材料	避免使用
控制面板	每单面打印 30,000 页或每隔 12 个月，选取较早发生的那一个。	柔软的干布	锋利或粗糙的清洁器具（例如，金属丝或塑料清洁垫）
排气管		棉签	
			任何液体
打印机外部		柔软的**湿**布（中性清洁剂）	锋利或粗糙的清洁器具（例如，金属丝或塑料清洁垫）
			包含溶剂的研磨性或腐蚀性溶液（如酒精和苯）

控制面板

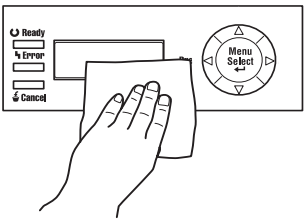

排气管

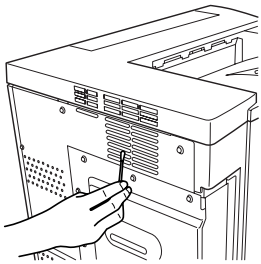

打印机外部

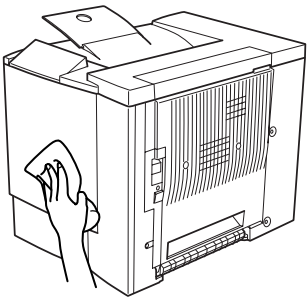

内部

注意

在清洁打印机内部之前，一定要关闭打印机电源并拔下电源线。

需清洁物件 ...	清洁频率 ...	清洁用材料	避免使用
双面打印选件进纸辊	频繁出现误进纸或打印输出比较脏。	拧干的湿布	研磨剂或清洁剂
纸盘 2 纸辊			
纸盘 1 内部进纸辊	每单面打印 30,000 页、每隔 12 个月或根据需要，选取较早发生的那一个。	柔软的干布	液体、研磨剂或清洁剂
激光透镜盖	取出废碳粉瓶以清洁其四周。每单面打印 30,000 页、每隔 12 个月或根据需要，选取较早发生的那一个。		
打印机内部（例如，门内侧、废碳粉瓶四周）	每单面打印 30,000 页、每隔 12 个月或根据需要，选取较早发生的那一个。		

纸辊

如果纸张传送辊上积满纸屑和其它碎屑，可能会导致进纸问题。

纸盘 1（多用途纸盘）内部进纸辊

1 从纸盘 1 中取出所有纸张。

2 拉住右侧门释放装置 ①，然后打开右侧门 ②。

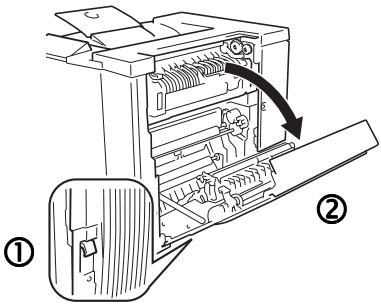

3 用一只手按下纸张导板的同时，用柔软的干布擦拭进纸辊，对其进行清洁。

4 关闭纸张导板。

5 关闭右侧门。

6 在纸盘中再次装入纸张。

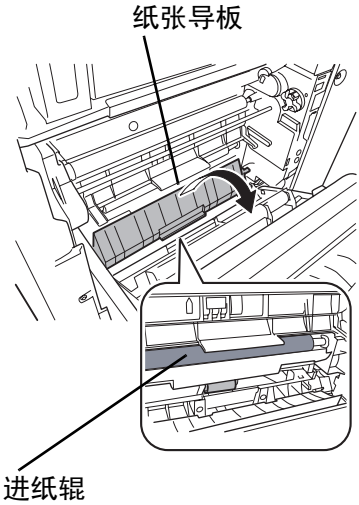

双面打印选件进纸辊

1 打开双面打印选件门。

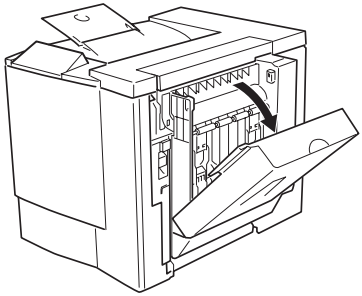

2 用拧干的湿布擦拭进纸辊，对其进行清洁。

3 关闭双面打印选件门。

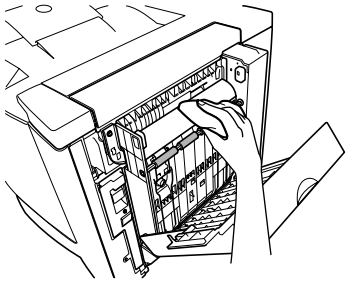

纸盘 2（可选下进纸单元）纸辊

1 关闭打印机电源、拔下电源线并断开所有接口电缆的连接。

2 从纸盘 2 中取出纸张。

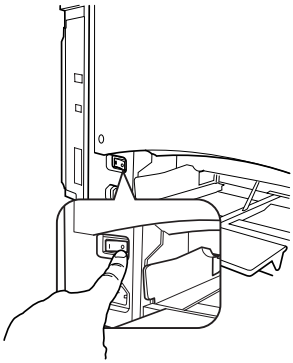

3 取出废碳粉瓶。

废碳粉瓶内含有废碳粉。取出时，小心不要倾斜废碳粉瓶。

4 垂直握住废碳粉瓶，然后在两个开口位置插上瓶盖。

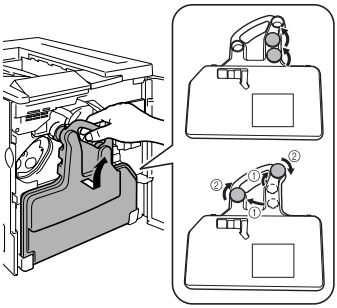

将取出的废碳粉瓶放在稳定的表面上（不要放在打印机上），开口朝上。

将取出的废碳粉瓶放在稳定的表面上（不要放在打印机上），开口朝上。

5 取下连接打印机下进纸单元的固定夹（前面两个，背面一个）。

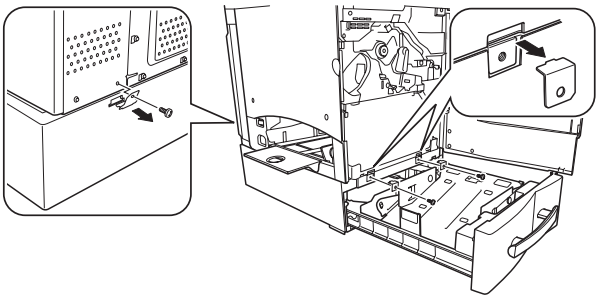

警告！

打印机重约 62 磅（28 公斤）。因此抬起和移动时一定要寻求他人的协助。

6 打开下进纸单元的右侧门。

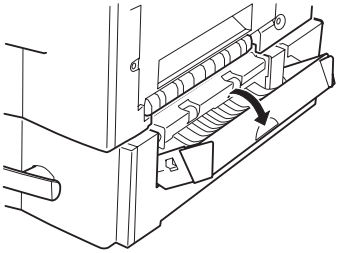

7 抬起打印机，使其与下进纸单元脱离。抬起打印机进行移动时，一定要有两个人。

移动打印机时，请保持打印机水平以免碳粉溢出。

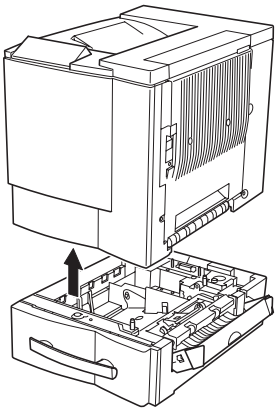

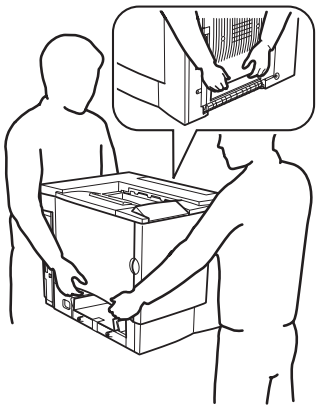

8 用柔软的湿布擦拭进纸辊。

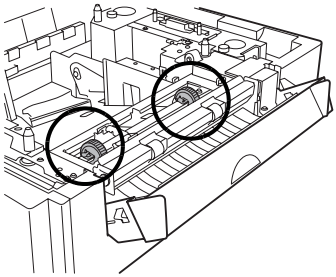

9 用柔软的湿布擦拭右侧门内的进纸辊。

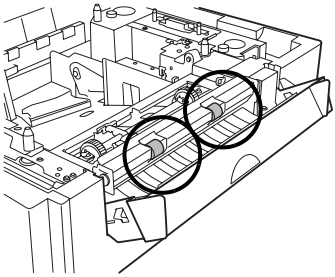

10 在右侧门仍打开的情况下，将打印机放在下进纸单元上。

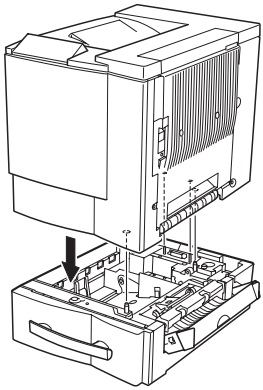

11 安装固定夹（前面两个，背面一个），然后关闭右侧门。

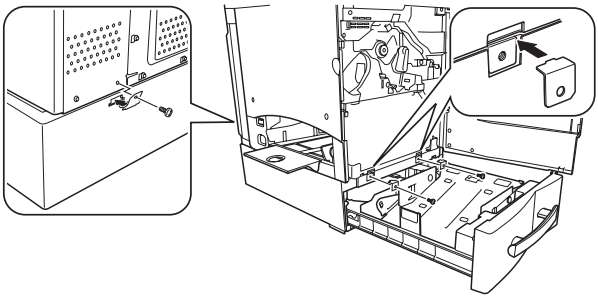

12 垂直握住废碳粉瓶，然后将两个瓶盖从开口位置移到瓶盖固定物上。顺时针转动瓶盖以将其紧固。

13 将废碳粉瓶的底部放入隔间内，然后将瓶身顶部拉入到位。

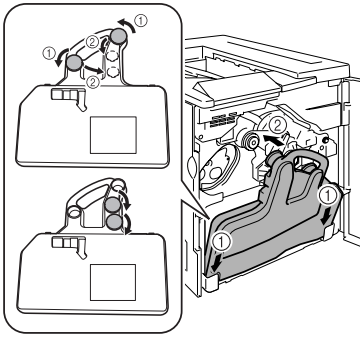

14 将纸盘滑回打印机。

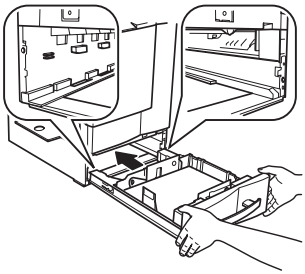

15 重新连接接口电缆和电源线，并打开打印机电源。

根据 UL 准则，“电器插头可视为主要的断电设备”。

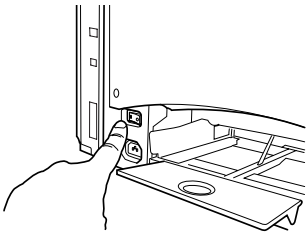

打印机内部和激光透镜盖

1 打开前门。

2 取出废碳粉瓶。

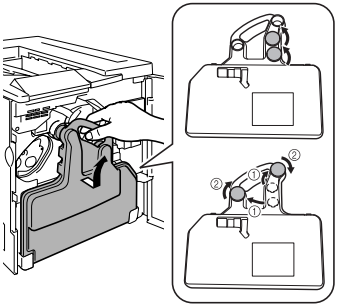

废碳粉瓶内含有废碳粉。取出时，小心不要倾斜废碳粉瓶。

3 垂直握住废碳粉瓶，然后在两个开口位置插上瓶盖。

将取出的废碳粉瓶放在稳定的表面上（不要放在打印机上），开口朝上。

4 拉出激光透镜盖。

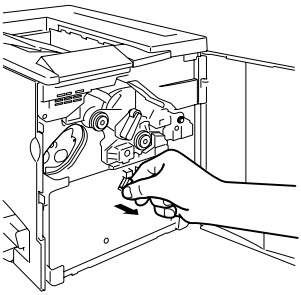

不能卸下激光透镜盖。拉动时，请勿用力过大。

5 用柔软的干布擦拭激光透镜盖的表面。

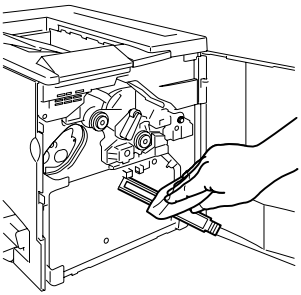

6 重新插入激光透镜盖。

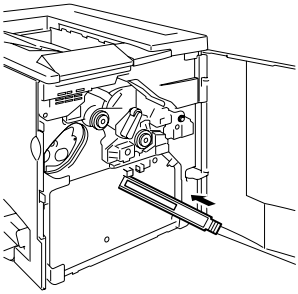

7 用柔软的干布擦拭打印机的内部。

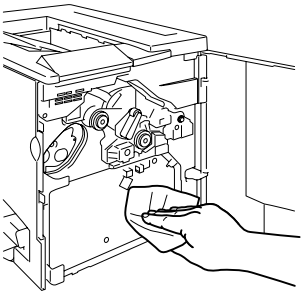

8 用柔软的干布擦拭前门的内侧。

9 用柔软的干布擦拭废碳粉瓶的外部。

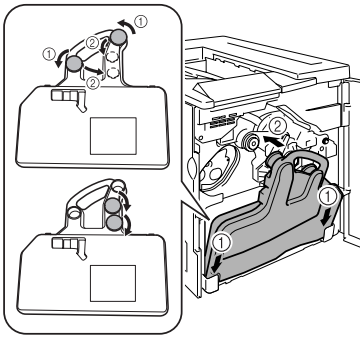

10 垂直握住废碳粉瓶，然后将两个瓶盖从开口位置移到瓶盖固定物上。顺时针转动瓶盖以将其紧固。

11 将废碳粉瓶的底部放入隔间内，然后将瓶身顶部拉入到位。

12 关闭前门。

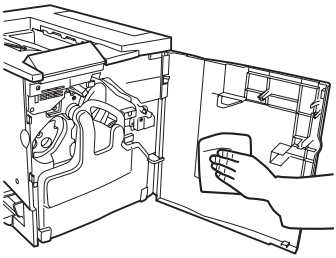

8

故障排除

简介

本章提供的信息旨在帮助您解决可能遇到的打印机问题，或者至少指导您了解求助的方向。

打印配置页。	第 84 页
防止卡纸	第 85 页
了解纸张路径	第 86 页
清除卡纸	第 87 页
解决卡纸问题	第 93 页
解决其它问题	第 95 页
解决打印质量问题	第 100 页
状态、错误和服务信息	第 106 页
附加信息	第 111 页

打印配置页

打印配置（CONFIG）页，确认打印机是否能正确打印。

按键	（直至）显示以下信息
	IDLE/MAGICOLOR 2300DL （空闲 / MAGICOLOR 2300DL）
Menu Select ↵	LANGUAGE（语言）
▶	SPECIAL PAGES（特殊页）
Menu Select ↵	PRINT CONFIG PAGE（打印配置页）
Menu Select ↵	打印配置页，打印机返回 IDLE/MAGICOLOR 2300DL （空闲 / MAGICOLOR 2300DL）

防止卡纸

请确保…
纸张符合打印机规格。
纸张平整，特别是前导端。
打印机放置在坚硬、平坦、水平的表面上。
在远离湿气的干燥处保存纸张。
立即将透明胶片从出纸盘中取出，防止静电堆积。
每次放入纸张后，调整纸盘 1 的纸张导板（导板调整不当，可能导致打印质量下降、卡纸或打印机损坏）。
在纸盘 1 或纸盘 2 中打印面向上装入纸张（对于单面页）（许多制造商会在包装纸末端放置标明打印面的箭头）。

避免…
纸张折叠、打皱或过于卷曲。
二次进纸（取出纸张，扇形散开纸张，以免纸张粘在一起）。
扇形散开透明胶片，因为这样会产生静电。
在纸盘中一次装入多种类型／尺寸／重量的纸张。
进纸盘超量装载。
出纸盘超量装载（打印面向下出纸盘可以容纳 200 页 — 如果一次堆积纸张超过 200 页，则可能发生卡纸）。
出纸盘盛放过多的透明胶片。

了解纸张路径

了解打印机纸张路径，可帮助您寻找卡纸位置。

1 出纸口

2 出纸盘

3 传送带

4 碳粉盒

5 OPC 感光鼓墨盒

6 激光

7 纸盘 1（多用途纸盘）

8 纸盘 2（带 500 页纸盘的可选下进纸单元）

9 定影器

10 双面打印选件

11 传送辊

12 定位辊

13 拾取辊

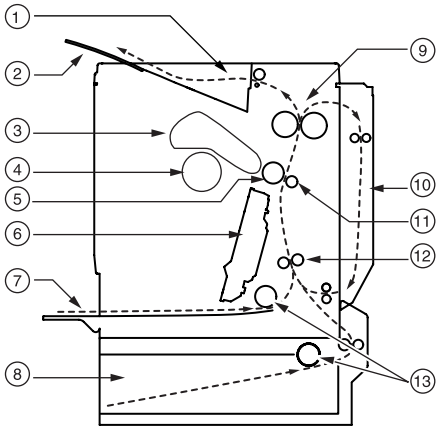

纸盘 1（多用途纸盘）

纸盘 1 位于打印机左侧。纸张从纸盘 1 拾取，途经 OPC 和传送带下方，穿过定影器，然后通过出纸单元输送至打印机顶部的出纸盘。

纸盘 2（带 500 页纸盘的可选下进纸单元）

该纸盘位于打印机底部前面。纸张从该纸盘拾取，途经 OPC 感光鼓墨盒和传送带下方，穿过定影器，然后通过出纸单元输送至打印机顶部的出纸盘。

双面打印选件

纸张从纸盘中拾取，途经传送带下方，穿过定影器，送入双面打印选件。纸张在此处改变方向后，再次经过传送带和定影器，然后通过出纸单元输送至打印机顶部的出纸盘。

由于同时有多页纸张循环通过打印机／双面打印单元，因此清除卡纸时可能也需要取出多页纸张。

清除卡纸

为避免损坏，请轻轻取出卡纸，而不要撕破纸张。任何残留在打印机中的纸张，不论大小，都可能阻塞纸张路径并导致卡纸。不要将卡过的纸张再次装入。

注意

图像在定影过程之前不会固定到纸张上。如果触摸打印表面，碳粉可能会粘在手上。因此，取出卡纸时，注意不要触及打印表面。确保不要将任何碳粉溅入打印机内部。

未定影的碳粉可能会弄脏手、衣物或其它接触到的东西。如果不小心在衣服上沾上碳粉，请尽量将其轻轻掸去。如果衣服上有残留的碳粉，请用冷水（不要用热水）进行清洗。如果将碳粉弄到皮肤上，请用水或中性清洁剂清洗。

警告！

如果碳粉进入眼睛，请立即用水冲洗并就医。有关“材料安全数据表 (MSDS)”的信息，可访问 www.konicaminolta.net/printer/（点击 Answer Base（解答库））。

如果清除卡纸后，控制面板窗口仍旧显示卡纸信息，请打开并关闭打印机门。以便清除卡纸信息。

根据卡纸位置处理卡纸

卡纸位置	参考页
纸盘 1	第 88 页
纸盘 2	第 88 页
打印机内部	第 90 页
双面打印选件附近	第 92 页
出纸盘内	第 93 页

纸盘 1（多用途纸盘）

1 从纸盘 1 中取出纸张。

2 小心地取出卡纸。

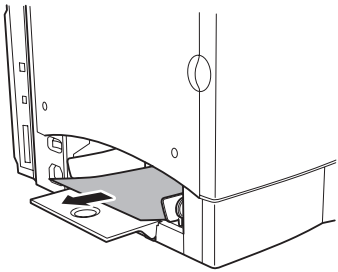

3 扇形散开取出的纸张，防止静电堆积，并对齐纸张前缘。

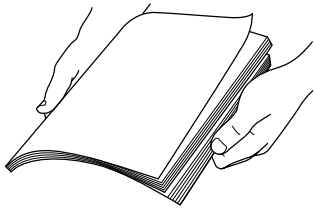

装入透明胶片之前不要将它们扇形散开。否则，所产生的静电可能导致打印错误。

4 打印面向上重新装入纸张。

确保纸张摆放平整，并且不超过纸张限制标记。检查纸张宽度导板是否正确。

5 打开右侧门，然后关闭。

打印机信息窗口将不再显示卡纸信息。

纸盘 2（可选下进纸单元纸盘）

1 按下纸盘两侧舌片的同时，取出纸盘。

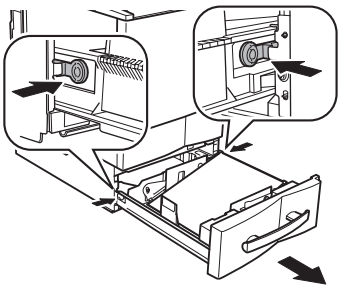

2 沿插图所示的方向，小心地取出卡纸并进行处理。

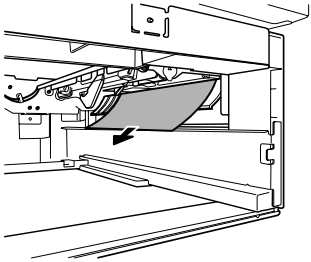

3 从纸盘 2 中取出纸张，扇形散开，防止静电堆积，并对齐纸张前缘。

4 打印面向上重新装入纸张。

确保纸张摆放平整，并且不超过纸张限制标记。

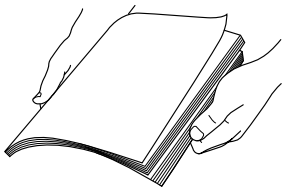

5 将纸盘滑回打印机。

6 打开右侧门，然后关闭。

打印机信息窗口将不再显示卡纸信息。

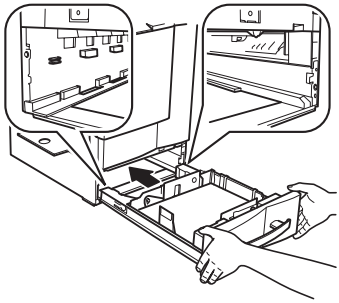

纸盘 2 右侧门内部

1 打开下进纸单元的右侧门。

2 小心地取出卡纸。

3 关闭右侧门。

打印机信息窗口将不再显示卡纸信息。

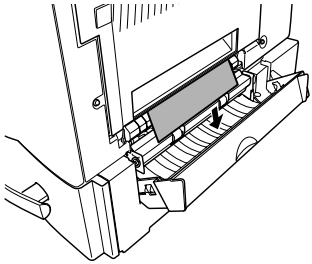

打印机内部

纸张路径卡纸

1 拉住右侧门释放杆，然后小心地打开右侧门。如果已安装纸盘 2，则右侧门打开的同时，右下门也将打开。

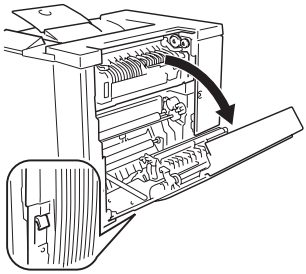

注意

不要通过定影器单元从打印机顶部拉出卡纸；否则，未定影的碳粉可能会弄脏定影器辊。

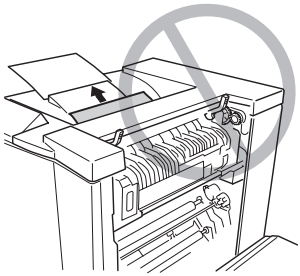

如果卡纸难以取出，请逆时针转动误进纸清除转盘，使纸张向下送入。

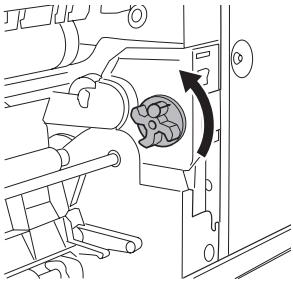

2 如果在垂直传送区域发生误进纸，请打开内部纸张导板，然后向下拉出误送的纸张。

3 关闭内部纸张导板。

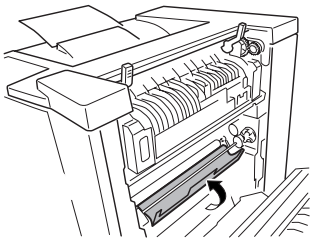

定影器卡纸

1 提起定影器单元的两个固定杆。

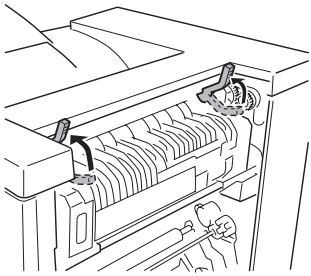

取出卡纸时，小心不要触摸传送带。触摸传送带可能会导致打印质量下降。

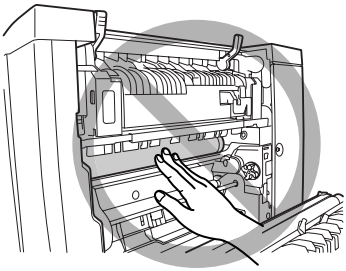

2 检查误进纸时，打开定影器单元的误进纸清除导板，向下拉出卡纸。

3 合上定影器单元的误进纸清除导板。

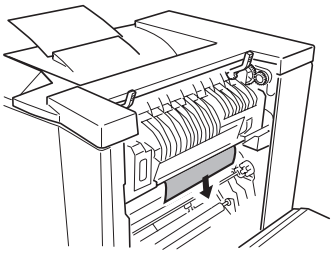

4 放下定影器单元的两个固定杆。

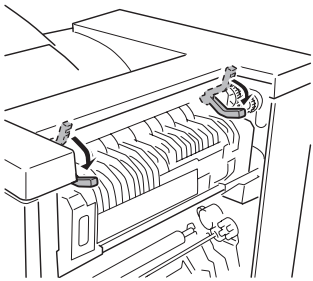

注意

关闭右侧门之前，一定要放下定影器单元的两个固定杆。否则，右侧门将无法关闭。

5 关闭右侧门。

如果已安装可选下进纸单元，请关闭右下门。

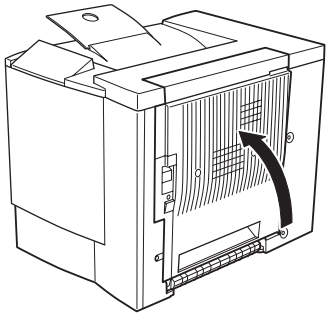

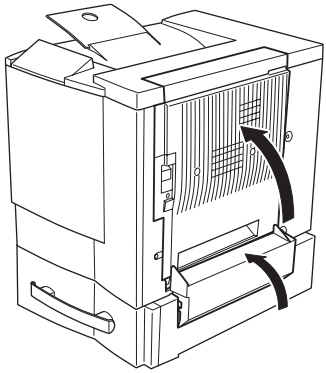

打印机信息窗口将不再显示卡纸信息。

检查右侧释放杆，确保门已安全关闭。

双面打印选件

1 拉住双面打印选件顶部，打开双面打印选件的机盖。

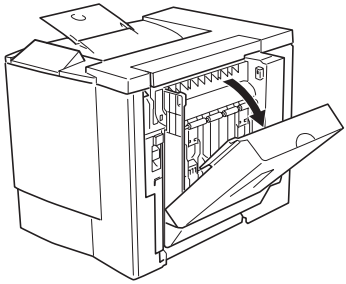

2 沿插图所示的方向，取出卡纸。

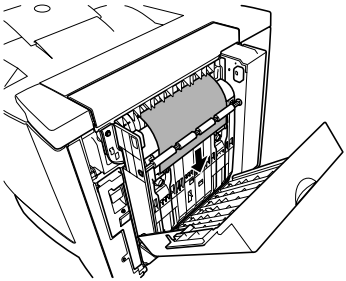

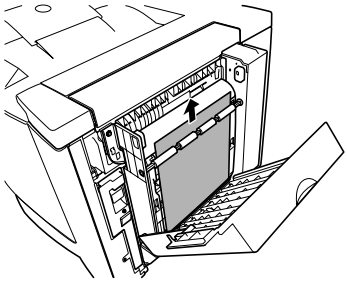

3 打开右侧门，然后关闭。

如果已安装可选下进纸单元，请关闭右下门。

打印机信息窗口将不再显示卡纸信息。

出纸盘

轻轻地将卡纸向左拉离出纸区域，以便从出纸盘中取出卡纸。

解决卡纸问题

如果某一区域卡纸频繁，则表明该区域需要检查、维修或清洁。当使用不支持的打印纸张时，也可能导致卡纸频繁。

现象	原因	解决方法
若干页纸同时通过打印机。	纸张前缘未对齐。	取出纸张，对齐前缘，然后重新装入。
	纸张受潮。	取出受潮纸张，替换为新的干燥纸张。
	静电过多。	不要扇形散开透明胶片。
卡纸信息一直显示。	需要打开并关闭右侧门，复位打印机。	再次打开并关闭打印机右侧门。
	一些纸张仍旧卡在打印机中。	重新检查纸张路径，确保已取出所有的卡纸。
双面打印选件卡纸。	使用的纸张不正确。	只使用支持的纸张。请参阅第 11 页上的“纸张规格”。
		如果已安装可选双面打印单元，且驱动程序中的纸张类型设置正确，则可自动双面打印多达 24 lb (90 g/m^2) 铜板普通纸。请参阅第 11 页上的“纸张规格”查看支持的纸张大小。 双面打印不支持厚纸。
		确保纸盘 1 中纸张类型单一。
		不要双面打印卡片纸、自定义大小的纸张、信封、标签或透明胶片。
	仍有卡纸。	重新检查双面打印单元内的纸张路径，确保已取出所有的卡纸。

现象	原因	解决方法
卡纸。	纸盘中的纸张放置不正确。	取出卡纸，并将纸盘中的纸张重新放好。
	纸盘中的纸张数量超过最大允许值。	取出超量的纸张，在纸盘中重新装入正确数量的纸张。
	纸张导板未正确调整至纸张大小。	调整纸盘中的校准导板，用以匹配纸张大小。
	可选纸盘中的纸张不在纸张分离舌片的下面。	取出纸张并重新装入，使右前和右后角处于纸张分离舌片之下。
	纸盘中装入了卷曲或打皱的纸张。	取出纸张，弄平，然后重新装入。如果仍旧卡纸，请勿使用该纸张。
	纸张受潮。	取出受潮纸张，替换为新的干燥纸张。
	纸盘 2 中装入了卡片纸、标签、信封、明信片或透明胶片。	特殊纸张只能装在纸盘 1 内。
	纸盘 1 中的透明胶片 (OHP) 或标签纸打印面方向错误。	根据制造商的说明装入透明胶片或标签。
	纸盘 1 中的信封打印面方向错误。	在纸盘 1 中装入信封，使信封口面朝下。
		如果信封口在短边上，请将纸盘 1 中的信封设置为信封口处于打印机侧。
	纸盘中多页透明胶片 (OHP) 静电堆积。	取出透明胶片 (OHP)，一次放入一张。装入透明胶片之前不要将它们扇形散开。
	纸张受潮。	取出受潮纸张，替换为新的干燥纸张。
	使用了不支持的纸张（尺寸、厚度、类型等不正确）。	使用在打印机保修范围内的纸张。
	纸张传送辊太脏。	清洁纸张传送辊。 有关详细信息，请参阅第 75 页上的“纸辊”。

解决其它问题

现象	原因	解决方法
打印机电源不通。	电源线未正确插入插座。	关闭电源开关（O 位置），从插座中拔出电源线，然后重新插入。
	连接打印机的插座有问题。	将另一电器插入插座，看看能否正常工作。
	电源开关未正确打开（I 位置）。	将电源开关拨至关闭 (O) 位置，然后拨回打开 (I) 位置。
	打印机所连插座的电压或频率与打印机规格不符。	使用满足附录 A — “技术规格” 中所列举规格的电源。
数据已送至打印机，但是打印机未打印。	错误信息将在信息窗口显示。	根据显示的信息进行处理。
控制面板显示 TONER LOW（碳粉不足）的时间大大早于预期时间。	装入的是大容量碳粉盒，但是碳粉容量却被设置为标准容量。	在 ENGINE/CHANGE TONER SZ（引擎／更改碳粉规格）菜单中，选择碳粉盒标签所列的容量。
	碳粉盒故障。	取出碳粉盒并检查是否损坏。如果损坏，请更换（Engine/Replace Toner（引擎／更换碳粉）菜单）。
不能打印配置页。	纸盘中没有纸张。	检查纸盘中是否装有纸张，是否已固定到位。
	打印机门未关紧。	确保打印机门已关紧。轻轻关闭所有门，以免震动打印机。确保废碳粉瓶安装正确。
	卡纸。	检查是否卡纸。
打印耗时太久。	打印机被置为慢速打印模式（例如卡片纸或透明胶片）。	打印特殊纸张耗时较多。使用常规纸张时，请确保在驱动程序中设置了正确的纸张类型。
	打印机被置为节能模式。	在节能模式下，启动打印需要一些时间。如果不想使用此模式，请禁用。
	作业太复杂。	等待。无需进行任何操作。
	打印机内存不足。	增加内存。

现象	原因	解决方法
打印作业期间出现空白页。	一个或多个碳粉盒发生故障或碳粉用尽。	检查碳粉盒。如果碳粉用尽，将不会打印图像。
	使用的纸张不正确。	检查驱动程序中设置的纸张类型是否与打印机中装入的纸张相符。
打印机在菜单更改之前返回 IDLE（空闲）。	打印机处在菜单结构下，但未在两分钟之内做出选择。	当打印机处于菜单结构时，请在两分钟之内做出选择。
只打印部分页。	打印机使用的电缆不正确，或配置的电缆和端口错误。	检查电缆。
	按了 Cancel（取消）键。	确保打印作业时没有人按 Cancel（取消）键。
	纸盘中没有纸张。	检查纸盘中是否装有纸张，是否已固定到位。
	文档和由非 magicolor 2300 DL 驱动程序创建的覆盖文件一起打印出来。	使用 magicolor 2300 DL Utilities and Documentation（实用程序和文档）光盘上的 magicolor 2300 DL 驱动程序打印覆盖文件。
打印机经常复位或关闭。	电源线未正确连接至 AC 插座。	关闭打印机电源，确认电源线已经正确连接到 AC 插座，然后打开打印机电源。
	发生系统错误。	请与技术支持部门联系并提供有关错误信息。请参阅《Service & Support Guide（服务与支持指南）》，获取在美国的服务和支持资源列表。有关最新的全球信息，请访问 www.konicaminolta.net/printer/。

现象	原因	解决方法
遇到双面打印问题。	纸张或设置不正确。	对于自动双面打印，请确保已安装了双面打印选件。
		确保使用了正确的纸张。 ■ 请参阅第 11 页上的表格查看支持的纸张大小。 ■ 不要双面打印卡片纸、自定义大小的纸张、信封、标签、明信片或透明胶片。 ■ 确保纸盘 1 中纸张类型单一。
		确保文档有多页。
		使用打印机驱动程序，确保双面打印单元在“配置页”上的“已安装的选项”列表中。
		在打印机驱动程序（属性／设置／双面打印／小册子）中，选择“短边装订”（象上有夹子的书写板一样翻页）或“长边装订”（象活页笔记本一样翻页）。确保使用了正确的纸张。
		对于双面打印页的“单面 N 页”，仅在驱动程序的“纸张”选项卡中选择“自动分页”。不要在应用程序中设置自动分页。
对于多份的“单面N 页”，输出不正确。	驱动程序和应用程序都设置了自动分页。	对于多份的“单面 N 页”，仅在驱动程序的“纸张”选项卡中选择“自动分页”。不要在应用程序中设置自动分页。
小册子左装订和右装订输出不正确。	驱动程序和应用程序都设置了自动分页。	对于小册子左装订和小册子右装订，只需在驱动程序的“纸张”选项卡种选择“自动分页”。不要在应用程序中设置自动分页。

现象	原因	解决方法
打印机暂停 90 秒左右。	打印机暂停，执行颜色校准过程（也称为自动图像密度控制 [AIDC] 周期）。 此过程用于确保打印机操作可靠，输出质量最佳。如果在显示 IDLE/MAGICOLOR 2300DL（空闲／MAGICOLOR 2300DL）之前打开门，打印机将停止打印并重复校准周期。	请稍候。打印机连续打印 200 页单面作业后将自动暂停，执行 AIDC 校准周期。
打印机暂停 150 秒左右。	打印机暂停，执行颜色校准过程（也称为自动图像密度控制 [AIDC] 周期）。 此过程用于确保打印机操作可靠，输出质量最佳。如果在显示 IDLE/MAGICOLOR 2300DL（空闲／MAGICOLOR 2300DL）之前打开门，打印机将停止打印并重复校准周期。	请稍候。由于温度或湿度等环境变化重启打印机以后，打印机将自动暂停，执行 AIDC 校准周期。
		请稍候。自上个 AIDC 周期起，打印机从 ENERGY SAVER（节能程序）模式“唤醒”并打印 > 1000 页后，将自动暂停，执行 AIDC 校准周期。
		请稍候。安装新的碳粉盒或 OPC 感光鼓之后，打印机将自动暂停，执行 AIDC 校准周期。

现象	原因	解决方法
听到不寻常的噪音。	打印机不水平。	将打印机放在平坦、坚硬、水平（任何方向的倾斜度不超过 ±1 度）的表面上。
	纸盘安装不正确。	取出使用的纸盘，然后重新插入打印机。
	有异物附着在打印机内部。	关闭打印机电源，取出异物。如果无法取出，请与技术支持部门联系。
无法访问基于网络的实用程序。	PageScope Light 管理员的密码不正确。	PageScope Light 管理员密码最少为 1 个字符，最多 4 个字符。
纸张打皱。	纸张受潮或溅上水。	取出受潮纸张，替换为新的干燥纸张。
	传送辊或定影器单元发生故障。	检查它们是否损坏。必要时，请与技术支持部门联系并提供有关错误信息。请访问 http://printer.konicaminolta.net/support，或参阅《Service & Support Guide（服务与支持指南）》获取技术支持的电话号码。
	使用了不支持的纸张。	使用 KONICA MINOLTA 认可的纸张。请参阅第 12 页上的 “纸张类型”。有关当前已认可纸张的信息，请查看 www.konicaminolta.net/printer/。

解决打印质量问题

现象	原因	解决方法
打印空白页，或打印页中有空白点。	一个或多个碳粉盒损坏。	取出碳粉盒并检查是否损坏。如果损坏，请更换（Engine/Replace Toner（引擎／更换碳粉）菜单）。
	打印机驱动程序设置不正确。	在打印机驱动程序中选择正确的设置，从透明胶片 (OHP) 切换为普通纸。
	OPC 感光鼓墨盒损坏。	取出 OPC 感光鼓墨盒并检查是否损坏。如果损坏，请更换 OPC 感光鼓墨盒和废碳粉瓶。
	纸张受潮。	调整纸张存放区域的湿度。取出受潮纸张，替换为新的干燥纸张。
	打印机驱动程序中设置的纸张与打印机中装入的纸张不符。	在打印机中装入正确的纸张。
	电源与打印机规格不符。	使用具有正确规格的电源。
	若干页纸同时进纸。	从纸盘中取出纸张，检查是否有静电。扇形散开普通纸或其它纸型（但不包括透明胶片），并重新放入纸盘。
	纸盘中的纸张放置不正确。	取出纸张，轻敲对齐，然后放回纸盘并重新调整纸张导板。
	打印机未放置在水平的平面上。	将打印机放置在其面积足以支撑打印机的平坦、坚硬、稳定的水平表面上。
整页打印为黑色或彩色。	一个或多个碳粉盒发生故障。	取出碳粉盒并检查是否损坏。如果损坏，请更换（Engine/Replace Toner（引擎／更换碳粉）菜单）。
	OPC 感光鼓墨盒损坏。	取出 OPC 感光鼓墨盒并检查是否损坏。如果损坏，请更换 OPC 感光鼓墨盒和废碳粉瓶。

现象	原因	解决方法
图像太淡；图像密度过低。	激光透镜盖太脏。	清洁激光透镜盖，并通过 Engine/Service/Power On Test（引擎／服务／上电测试）菜单执行 AIDC 校准周期。等待，直至测试完成并显示 IDLE/MAGICOLOR 2300DL（空闲／MAGICOLOR 2300DL）。
	纸张受潮。	取出受潮纸张，替换为新的干燥纸张。
	墨盒中的碳粉所剩不多。	更换碳粉盒（Engine/Replace Toner（引擎／更换碳粉）菜单）。如果新墨盒的容量不同，请在 Engine/Change Toner Sz（引擎／更改碳粉规格）菜单中选择碳粉盒容量。
	一个或多个碳粉盒发生故障。	取出碳粉盒并检查是否损坏。如果损坏，请更换（Engine/Replace Toner（引擎／更换碳粉）菜单）。
	纸张类型设置不正确。	打印卡片纸、信封、标签和透明胶片时，请在打印机驱动程序中指定相应的纸张类型。
图像太黑。	一个或多个碳粉盒发生故障。	取出碳粉盒并检查是否损坏。如果损坏，请更换（Engine/Replace Toner（引擎／更换碳粉）菜单）。
	OPC 感光鼓墨盒损坏。	取出 OPC 感光鼓墨盒并检查是否损坏。如果损坏，请更换 OPC 感光鼓墨盒和废碳粉瓶。
图像模糊；背景稍稍发暗；打印的图像光泽不够。	一个或多个碳粉盒发生故障。	取出碳粉盒并检查是否损坏。如果损坏，请更换（Engine/Replace Toner（引擎／更换碳粉）菜单）。
	OPC 感光鼓安装错误或发生故障。	重新安装 OPC 感光鼓墨盒。如果损坏，请更换 OPC 感光鼓墨盒和废碳粉瓶。

现象	原因	解决方法
打印不均匀或颜色密度不均匀。	一个或多个碳粉盒损坏或碳粉将要用尽。	安装新的碳粉盒（Engine/Replace Toner（引擎／更换碳粉）菜单）。
	OPC 感光鼓安装错误或发生故障。	重新安装 OPC 感光鼓墨盒。如果损坏，请更换 OPC 感光鼓墨盒和废碳粉瓶。
	打印机所在表面不完全水平。	使打印机水平（打印机周围任何一点的倾斜度不得超过 ±1 度）。
打印不规则或图像斑驳。	纸张受潮。	取出受潮纸张，替换为新的干燥纸张。
	湿度可能过高。	调整纸张存放区域的湿度。
	所使用纸张的规格不在打印机保修范围之内。	使用在打印机保修范围内的纸张。
	一个或多个碳粉盒发生故障。	取出碳粉盒并检查是否损坏。如果损坏，请更换（Engine/Replace Toner（引擎／更换碳粉）菜单）。
	OPC 感光鼓墨盒损坏。	取出 OPC 感光鼓墨盒并检查是否损坏。如果损坏，请更换 OPC 感光鼓墨盒和废碳粉瓶。
定影不足或擦拭时图像脱落。	纸张受潮。	取出受潮纸张，替换为新的干燥纸张。
	所使用纸张的规格不在打印机保修范围之内。	使用在打印机保修范围内的纸张。
	纸张类型设置不正确。	打印卡片纸、信封、标签和透明胶片时，必须在打印机驱动程序中指定相应的纸张类型。
出现碳粉污迹或残存图像。	一个或多个碳粉盒安装错误或发生故障。	如果碳粉污迹只在打印页正面: 取出碳粉盒并检查是否损坏。如果损坏，请更换（Engine/Replace Toner（引擎／更换碳粉）菜单）。

现象	原因	解决方法
页的背面有碳粉污迹（不论是否双面打印）。	纸张传送辊可能被弄脏。	清洁纸张传送辊、压纸辊和定影器油辊。
		如果您认为应更换传送辊，请与技术支持部门联系并提供有关错误信息。请参阅《Service & Support Guide（服务与支持指南）》，获取在美国的服务和支持资源列表。有关最新的全球信息，请访问 www.konicaminolta.net/printer/。
	纸张路径被碳粉弄脏。	打印若干空白页，过多的碳粉将消失。
	一个或多个碳粉盒发生故障。	取出碳粉盒并检查是否损坏。如果损坏，请更换（Engine/Replace Toner（引擎／更换碳粉）菜单）。
	OPC 感光鼓墨盒发生故障。	取出 OPC 感光鼓墨盒并检查是否损坏。如果损坏，请更换 OPC 感光鼓墨盒和废碳粉瓶。
常规模式下出现异常区域（白色、黑色或彩色）。	激光透镜盖可能被弄脏。	检查激光透镜盖是否太脏。必要时，使用干净的软布进行清洁。
	碳粉盒损坏。	取出导致异常图像的颜色的碳粉盒。更换为新的碳粉盒。
	OPC 感光鼓墨盒损坏。	更换 OPC 感光鼓墨盒和废碳粉瓶。
图像残缺。	激光透镜盖太脏。	使用柔软的干布清洁激光透镜盖。
	碳粉盒泄漏。	取出碳粉盒并检查是否损坏。如果损坏，请更换（Engine/Replace Toner（引擎／更换碳粉）菜单）。
	碳粉盒损坏。	取出导致异常图像的颜色的碳粉盒。更换为新的碳粉盒。
	OPC 感光鼓墨盒损坏。	更换 OPC 感光鼓墨盒和废碳粉瓶。

现象	原因	解决方法
图像上出现侧线或窄条。	打印机所在表面不完全水平。	使打印机水平（倾斜度不超过 ±1 度）。
	纸张路径被碳粉弄脏。	打印若干页，过多的碳粉将消失。
	一个或多个碳粉盒发生故障。	取出碳粉盒并检查是否损坏。如果损坏，请更换（Engine/Replace Toner（引擎／更换碳粉）菜单）。
	OPC 感光鼓表面被刮伤或损坏。	取出 OPC 感光鼓墨盒并检查绿色感光表面是否有刮痕。如果损坏，请更换 OPC 感光鼓墨盒和废碳粉瓶。
颜色明显错误。	一个或多个碳粉盒发生故障或过期。	取出碳粉盒并检查碳粉是否均匀分布在墨盒辊上，然后重新安装碳粉盒。
	一个或多个碳粉盒碳粉不足或耗尽。	检查控制面板是否显示 X TONER LOW（X 碳粉不足）或 X TONER REPLACE（更换 X 碳粉）信息。必要时，请更换指定的碳粉盒。
颜色套印不正确；颜色混合或页与页之间颜色有变化。	前门可能未正确关闭。	确保打印机前门已关闭。
	OPC 感光鼓墨盒未正确就位。	取出 OPC 感光鼓墨盒并重新安装。
	一个或多个碳粉盒发生故障。	取出碳粉盒并检查是否损坏。如果损坏，请更换（Engine/Replace Toner（引擎／更换碳粉）菜单）。
	纸张受潮。	取出受潮纸张，替换为新的干燥纸张。
艺术线条未打印成彩色。	设置为 2400 × 600 dpi 的艺术线条需要将“颜色匹配”关闭。	在驱动程序中，进入“属性／质量”，在“颜色匹配”区域选择“关闭”。
		如果要打印为彩色，请将分辨率降低到 1200 × 600 或 600 × 600。

现象	原因	解决方法
颜色再现或颜色密度较差。 Printer Printer Printer Printer	纸张图像传输发生故障。	检查 OPC 感光鼓墨盒。必要时，请更换整个感光鼓墨盒。
	自动图像密度控制 (AIDC) 检测传感器太脏。	清洁激光透镜盖，并通过 Engine/Service/Power On Test（引擎／服务／上电测试）菜单执行 AIDC 校准周期。等待，直至测试完成并显示 IDLE/MAGICOLOR 2300DL（空闲／MAGICOLOR 2300DL）。 如果问题仍未解决，请与技术支持部门联系。请参阅《Service & Support Guide（服务与支持指南）》，获取在美国的服务和支持资源列表。有关最新的全球信息，请访问 www.konicaminolta.net/printer/。

如果执行以上所有操作后，问题仍未解决，请与技术支持部门联系并提供有关错误信息。请访问 http://printer.konicaminolta.net/support/，或参阅《Service & Support Guide（服务与支持指南）》获取技术支持的电话号码。

状态、错误和服务信息

状态、错误和服务信息显示在控制面板信息窗口中。它们提供了打印机的有关信息，并帮助您找到问题的根源。当所显示信息关联的条件发生改变时，窗口中的信息将被清除。

标准状态信息

信息…	含义…	执行操作…
CALIBRATING（正在校准）	在连续单面打印 200 页、更换耗材以及因环境变化重新启动打印机之后，打印机将自动暂停，并执行自动图像密度控制 (AIDC) 周期。此过程用于确保打印机操作可靠，输出质量最佳。	无需进行任何操作。
CANCELLING JOB（正在取消作业）	作业正在取消。	
ENERGY SAVER（节能程序）	打印机在非作业状态下将转入节能程序模式，用以减少功耗。收到打印作业后，打印机会在 180 秒之内返回正常功耗状态。	
IDLE/MAGICOLOR 2300DL（空闲／MAGICOLOR 2300DL）	打印机已联机，并准备接收数据。	
PRINTING（正在打印）	打印机正在打印。	
PROCESSING（正在处理）	打印机正在处理数据。	
WARMING UP（正在预热）	打印机正在预热。	

错误信息

信息…	含义…	执行操作…
NO TONER UNIT X（没有碳粉单元 X）	颜色碳粉盒未正确安装。	安装所示的碳粉盒。
COVER OPEN TRAY 2（纸盘 2 盖打开）	纸盘 2 的右侧门打开。	关闭侧盖。
DRAWER OPEN TRAY 2（纸盘 2 的抽屉打开）	纸盘没有完全插入纸盘 2。	将纸盘插入进纸单元。
DRUM CARTRIDGE NOT ATTACHED（未连接感光鼓墨盒）	未安装 OPC 感光鼓墨盒。	安装感光鼓墨盒。
DUPLEX UNIT NOT ATTACHED（未连接双面打印单元）	打印机驱动程序指定了双面打印，但打印机没有连接双面打印单元。	停止打印作业，然后更改打印机驱动程序设置或在打印机上连接双面打印单元。
ERROR MEMORY OVER FLOW（内存溢出错误）	打印机所接收的数据量超出了其内存的处理能力。	关闭打印机电源，几秒钟后再打开。减少打印数据量（例如，降低分辨率），然后重试。 或者，安装可选的内存模块。
ERROR VIDEO UNDER RUN（视频欠载错误）	要打印的数据量超过了打印机内部数据的传输速度。	关闭打印机电源，几秒钟后再打开。减少打印数据量（例如，降低分辨率），然后重试。

信息…	含义…	执行操作…
MEDIA JAM DUPLEX UPPER （双面打印单元上部卡纸）	双面打印单元中卡纸。	找到卡纸位置并取出卡纸。
MEDIA JAM EXIT （出口卡纸）	打印引擎和出纸盘之间卡纸。 在定影器和顶盖附近的出纸盘辊之间检测到卡纸。 出口卡纸发生在出纸区。	
MEDIA JAM FUSER （定影器卡纸）	纸张离开定影器区域时卡纸。	
MEDIA JAM TRANSFER ROLLER（传送辊卡纸）	传送辊区域发生卡纸。此类卡纸表明纸张未能到达出纸口区域。	
MEDIA JAM TRAY X （纸盘 X 卡纸）	从指定纸盘 (X) 出纸时卡纸。	
X TONER LOW （X 碳粉不足）	X（颜色）碳粉不足，应在打印 200 页覆盖率为 5% 的 letter/A4 幅面之内更换。	更换指定颜色的碳粉。
DRUM LOW （感光鼓接近使用寿命）	OPC 感光鼓墨盒的使用寿命将至，应尽快更换，否则打印效果将逐渐变淡。	更换 OPC 感光鼓墨盒和废碳粉瓶。
PRINTER COVER OPEN （打印机盖打开）	打印机前门打开，必须关闭。	关闭前门。
PUT X IN TRAY Y SIZE （在纸盘 Y 中装入 X）	在纸盘 Y（根据指定为纸盘 1 或 2）中装入 X（纸张或纸张类型）。	在指定的纸盘中装入正确的纸张规格或类型。
PUT X IN TRAY Y （在纸盘 Y 中装入 X）	在纸盘 Y（根据指定为纸盘 1 或 2）中装入 X（纸张或纸张类型）。	在指定的纸盘中装入正确的纸张类型。

信息…	含义…	执行操作…
SIZE MISMATCH （规格不匹配）	打印机驱动程序中设置的纸张大小与装入纸张的大小不符。	装入正确的纸张规格。
SIZE/TYPE ERROR （规格／类型错误）	打印机驱动程序中设置的纸张类型与装入纸盘 1 的纸张类型不符。	装入正确的纸张规格或类型。
SIZE/TYPE ERROR DUPLEX （双面打印规格／类型错误）	打印机驱动程序中设置的纸张规格或类型与双面打印的纸张类型不符。	双面打印时请使用正确的纸张规格或类型。
TONER EMPTY COLOR （颜色碳粉用尽）	颜色（指定颜色）碳粉盒碳粉用尽。	更换碳粉盒。（Engine/ Replace Toner（引擎／更换碳粉））
TRAY X EMPTY （纸盘 X 没有纸张）	打印机驱动程序指定使用纸盘 X（纸盘 1 或 2）进行打印，但是纸盘 X 中没有纸张。	在指定纸盘中装入纸张。
TRAY 2 NOT ATTACHED （未连接纸盘 2 ）	打印机驱动程序指定使用纸盘 2 进行打印，但是纸盘 2 未连接到打印机。	停止打印作业，然后更改打印机驱动程序设置或者在打印机上连接纸盘 2。
TRAY 2 LOW （纸盘 2 纸张不足）	纸盘 2 中的纸张即将用尽。	准备纸张补充纸盘。
WASTE:NEAR FULL （废碳粉瓶：将满）	废碳粉瓶将满。	安装新的废碳粉瓶。
WASTE TONER BOX FULL（废碳粉盒已满）	废碳粉瓶中的废碳粉已满。	准备新的 OPC 感光鼓墨盒，然后更换感光鼓墨盒和废碳粉瓶。
WASTE TONER BOX NOT ATTACHED （未连接废碳粉盒）	未安装废碳粉瓶。	安装废碳粉瓶。

服务信息

服务信息常常是由一组异常事件，而不是某一个实际问题引起的。当打印机停止打印，信息窗口显示服务信息时，请关闭打印机电源然后再打开。这样通常可以清除服务信息指示，恢复打印机操作。请在每次拨打服务电话之前尝试此操作。

应拨打向您出售打印机的供货商的服务电话。如果无法从供货商处获得服务，请参阅《Service & Support Guide（服务与支持指南）》，获取在美国的服务和支持资源列表。有关最新的全球信息，请访问 www.konicaminolta.net/printer/。

服务信息…	含义…	执行操作…
ERROR AIDC SENSOR（AIDC 传感器错误）	AIDC 传感器出错。	请与技术支持部门联系，并提供有关错误信息。
ERROR COMMUNICATION（通信错误）	并行、USB 或 Ethernet 接口发生通信错误。	检查接口电缆是否正确连接到打印机。 如果电缆已正确连接而错误仍旧出现，请与技术支持部分联系。
ERROR CONTROLLER（控制器错误）	控制器内部出错。	请与技术支持部门联系，并提供有关错误信息。
ERROR DIMM（DIMM 错误）	SDRAM DIMM 出错。	请与技术支持部门联系，并提供有关错误信息。
ERROR RAM（RAM 错误）	RAM 读写出错。	请与技术支持部门联系，并提供有关错误信息。
ERROR ROM（ROM 错误）	ROM 出错。	

服务信息…	含义…	执行操作…
ILLEGAL ERROR DUPLEX（双面打印非法错误）	未安装双面打印选件	安装双面打印选件。
	双面打印的纸张规格／类型不正确。	仅双面打印支持的纸张规格／类型。
FATAL ERROR（严重错误）CODE：XX（代码：XX）	检测到服务信息中指示为“XX”的错误。	重新启动打印机。这样通常可以清除服务信息指示，恢复打印机操作。 如果问题仍未解决，请与技术支持部门联系。请参阅《Service & Support Guide（服务与支持指南）》，获取在美国的服务和支持资源列表。有关最新的全球信息，请访问 www.konicaminolta.net/printer/。

附加帮助

如果您已按照本指南中的所有说明执行操作，但仍有问题无法解决，请查看 http://printer.konicaminolta.net/support 上的 Answer Base（解答库）获取解决方法。

请参阅《Service & Support Guide（服务与支持指南）》，获取在美国的服务和支持资源列表。

有关最新的全球信息，请访问 www.konicaminolta.net/printer/。

9

安装附件

简介

注意

在执行任何涉及控制器板的任务时，切记保护打印机控制器板以及任何关联的子插件板或模块免受静电放电的危害。

注意

您的打印机不支持使用非 KONICA MINOLTA 制造／支持的附件，这样会使您的保修权利失效。

本章提供有关以下附件的信息。有关兼容性和购买信息，请与当地的供货商联系或访问 www.konicaminolta.net/printer/。

双列直插式内存模块 (DIMM)	128 或 256 MB 与 PC-100 或 PC-133 兼容的 SDRAM DIMM，最大为 288 MB
双面打印选件	自动双面打印
下进纸单元	包括 500 页装的纸盘

有关附加附件的供货信息，请查看 www.konicaminolta.net/printer/。

蜂鸣器	并行（仅限于美国）
无线接口	外置无线通信适配器支持此部件

注意

每次安装附件时，都要求关闭打印机及附件电源，并拔下电源插头。

防静电保护

注意

在执行任何涉及控制器板的任务时，切记保护打印机控制器板以及任何关联的子插件板或模块免受静电放电的危害。

如果打印机选件工具箱中提供了防静电腕带，请将腕带的一端系在手腕上，另一端系在任何方便的电气接地设备上（例如，系在已接上插头，但未接通电源的计算机后面等裸露的设备金属机箱上）。切勿将腕带系在任何通电的设备上。先关闭所有电源开关。塑料、橡胶、木头、喷漆的金属表面和电话机不能作为接地点。由于执行此任务之前，必须拔下打印机的电源插头，因此打印机也不能作为接地点。

如果没有防静电腕带，请在处理任何打印机板或组件并拆卸控制器板之前，触摸某个接地表面，释放身上的静电。另外，自身接地后，不要到处走动。

双列直插式内存模块 (DIMM)

双列直插式内存模块（或 DIMM）是采用表面贴装技术的压缩电路板。

打印机配有板上 32 MB SDRAM 打印机内存。不过，您可以通过安装附加 DIMM 将其升级到最大为 288 MB 的 RAM。附加内存必须是 128 或 256 MB 并与 PC-100 或 PC-133 兼容的 SDRAM DIMM。打印机配有一个闲置的 DIMM 插槽。

对于大于 letter/A4 的纸张、复杂的图形和双面打印，您可能还需要安装附加内存 (DIMM)。

您需要多大的内存?

打印机中所安装 RAM 的大小将决定每种纸张大小可以使用的分辨率。

如果选择了特定的分辨率，但未在打印机中安装支持此分辨率的最小内存容量，此时将使用可处理该作业的下一个较低分辨率打印文件。例如，如果您试图在 legal 纸上以 1200 × 600 dpi 的分辨率打印 4 色单面打印图像，但您的打印机上只安装了 32 MB 的 RAM，而不是所需最小为 128 MB 的 RAM，该文件将以 600 × 600 dpi 的分辨率打印。

打印机将以所安装内存支持的最高分辨率打印所有打印作业。

基本功能

打印机能够以基本的 32 MB 板上内存，以 2400 × 600 dpi 的分辨率打印 4 色标准商业文档（单面打印或双面打印）。

提高的性能或高覆盖率

不过，下表汇总了实现高覆盖率打印（如覆盖整个页面的照片）所需的系统内存量 (MB)。

一般而言，打印性能会随内存大小的增加而提高。

打印类型	600 × 600				1200 × 600				1200 × 600 艺术线条				2400 × 600			
	单色		4 色		单色		4 色		单色		4 色		单色		4 色	
纸张大小	S	D	S	D	S	D	S	D	S	D	S	D	S	D	S	D
Letter、A4	32	32	32	128	32	32	64	128	32	32	64	128	32	64	64	256
Legal	32	32	32	128	32	32	64	128	32	32	64	128	32	64	64	256
注	S = 单面打印； D = 双面打印															

打印类型	2400 × 600 艺术线条			
	单色		4 色	
纸张大小	S	D	S	D
Letter、A4	32	64	64	256
Legal	32	64	64	256
注				

■ 从控制面板（Special Pages/Print Config Page（特殊页／打印配置页）菜单）检查配置页，确保打印机安装了足够的 RAM。

安装 DIMM

注意

切记保护打印机控制器板以及任何关联的电路板免受静电放电的危害。在执行此步骤之前，请再次查看第 115 页的防静电注意事项。此外，处理电路板时请始终只接触其边缘。

1 关闭打印机电源并断开电源线和接口电缆的连接。

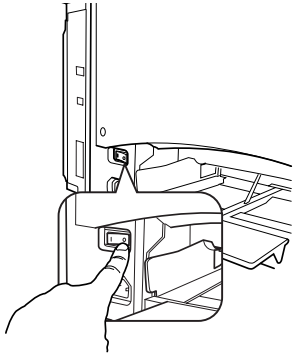

2 用螺丝刀松开九颗螺钉。（请勿从打印机取下这些螺钉。）

3 取下插图中所示的两颗螺钉。将该面板稍稍滑向右侧，然后提离打印机。

如果要安装更大的内存，必须将该 DIMM 更换为具有较大内存容量的 DIMM。

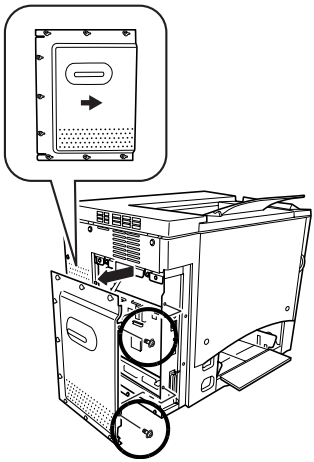

4 接下来，取出安装在打印机中的 DIMM。

a 用两个拇指向外拉动释放按钮（DIMM 连接器一边一个）。

b 将 DIMM 直接拿出 DIMM 连接器。

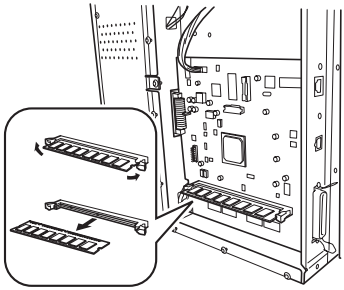

5 将新的 DIMM 直接向下插入 DIMM 连接器，直至释放按钮咬接到锁定位置。

观察 DIMM 的插入侧，将其与连接器对齐。如果不能将 DIMM 咬接到位，请勿强行用力。改变 DIMM 的位置，确保其底部完全固定至连接器。固定后，DIMM 将保持垂直并十分牢固。

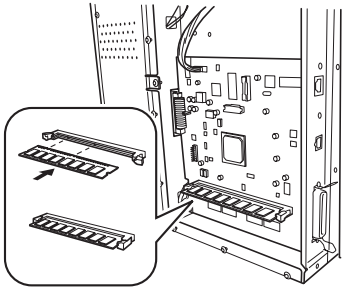

6 重新安装左侧面板，用两颗螺钉进行固定。

7 对齐面板并紧固九颗螺钉。

8 重新连接所有接口电缆。

9 重新连接电源线，并打开打印机电源。

根据 UL 准则，“电器插头可视为主要的断电设备”。

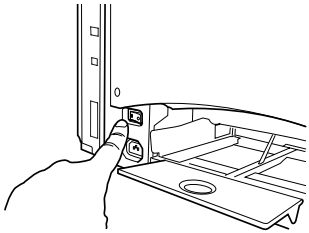

10 从打印机控制器打印配置页（Menu/Special Pages/Print Config Page（菜单／特殊页／打印配置页）菜单），并核实是否列出打印机中所安装 RAM 的总容量。

```
Configuration Page

KONICA MINOLTA magicolor 2300 DL

Consumables Usage                Max Life     Remaining
  Black Toner:                     4500           10%
  Cyan Toner:                      4500           62%
  Magenta Toner:                   4500           78%
  Yellow Toner:                    4500           72%
  Drum Unit:                      45000           28%

Counter
  Total Faces Printed:             13591
  Color Faces Printed:             8065
  B/W   Faces Printed:             5526

Options
  Tray 2:                          Installed
  Duplex Unit:                     Installed

Memory
  On Board Memory:                  32 MBytes
  DIMM:                            128 MBytes

Firmware Version
  Controller:                      02.71S
  Engine:                          4131.50G0.0950

Network Settings
  WINS/NetBIOS Resolution:         Enabled
  NetBIOS Name:                    MC2300DL70198F
  Domain/Workgroup:                WORKGROUP
  Primary WINS:                    150.16.233.15
  Secondary WINS:                  0.0.0.0
  Rendezvous discovery:            Enabled
  DHCP:                            On
  BOOTP:                           Off
  HTTP:                            On
  SNMP:                            On
  IP Address:                      150.16.233.199
  Subnet Mask:                     255.255.255.0
  Gateway Address:                 150.16.233.2
  Hardware Address:                00:20:6B:70:19:8F

Engine Settings
  Panel Language:                  English
  Energy Saver:                    Off
  Auto Continue:                   On
  Chaining Tray:                   On
  Toner Empty:                     Continue


  2/1/1/1/1/0/1/2/10/0/24/0
```

双面打印选件

如果安装了双面打印选件和足够的内存，则可以自动执行双面（2 面）打印。请参阅第 25 页的 “双面打印”。

工具箱内的物件

- 双面打印选件
- 两颗翼形螺钉

安装双面打印选件

1 关闭打印机电源，并拔下电源线和接口电缆。

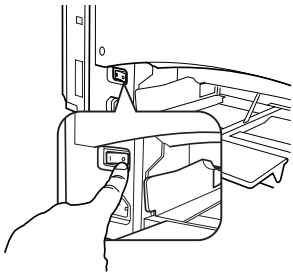

2 从打印机的右侧取下盖板。用十字型螺丝刀卸下紧固右盖板的两颗螺钉。

妥善保管卸下的盖板和螺钉，以备后用。

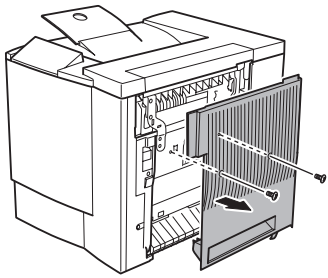

3 从包装箱中取出双面打印选件。

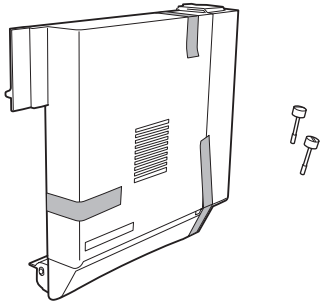

4 撕掉双面打印单元上的胶带。

强烈建议您妥善保存包装材料，以备将来移动或装运打印机时使用。

5 将双面打印选件连接至打印机。

a 用双面打印选件底部的两个舌片钩住打印机右侧的槽口。

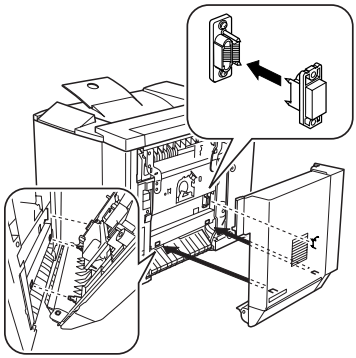

b 向打印机方向推动双面打印选件，直至听到顶部与打印机接触时发出的咔嗒声。

c 在托住双面打印选件的同时，小心打开右侧门，然后检查双面打印选件上的舌片是否正确钩接到打印机。

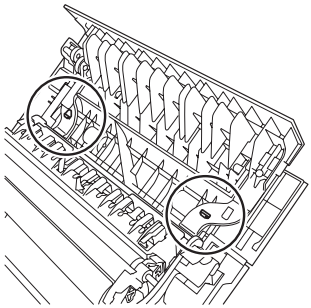

注意

如果尚未用螺钉紧固双面打印选件就松手，该选件可能会掉下并摔坏。在紧固螺钉之前，一定要扶着双面打印选件。

d 打开双面打印选件的盖板并在双面打印选件上紧固两颗翼形螺钉，以便将该单元固定至打印机。

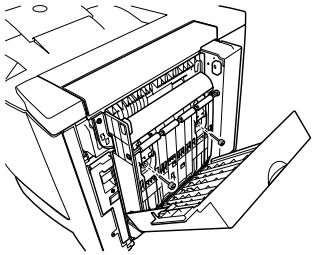

e 关闭双面打印选件的盖板。

6 将双面打印选件的支撑金属丝连接至打印机。

a 拉住右侧门释放杆，打开右侧门。

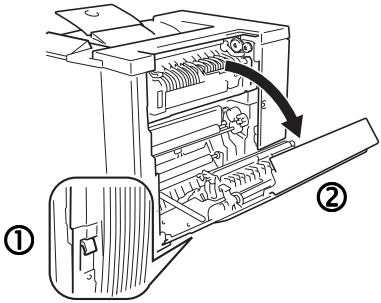

如果安装了下进纸单元，需先打开右下侧门。

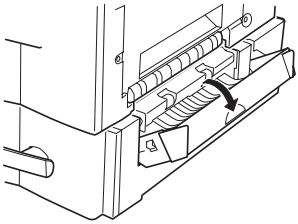

b 拉住双面打印选件右侧支撑金属丝上的舌片，然后将该金属丝钩住打印机的挂钩。

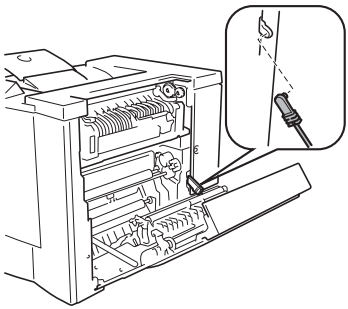

c 关闭右侧门。

7 重新连接接口电缆。

8 重新连接电源线，并打开打印机电源。

根据 UL 准则，“电器插头可视为主要的断电设备”。

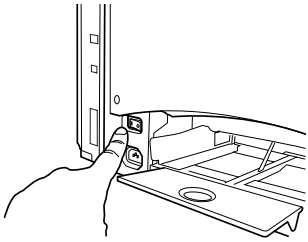

9 从控制面板（Special Pages/Print Config Page（特殊页／打印配置页）菜单）检查配置页，核实是否安装双面打印选件。

10 配置新安装双面打印选件的驱动程序（请参阅第 4 章）。

可选下进纸单元和纸盘 2

可选下进纸单元位于打印机的下方，它通过纸盘 2 使打印机增加了 500 页 letter/A4 纸的进纸容量。

工具箱内的物件

- 带纸盘的下进纸单元（500 页的容量）
- 三个金属固定夹
  - 两个前固定夹
  - 一个后固定夹
- 两颗紧固螺钉

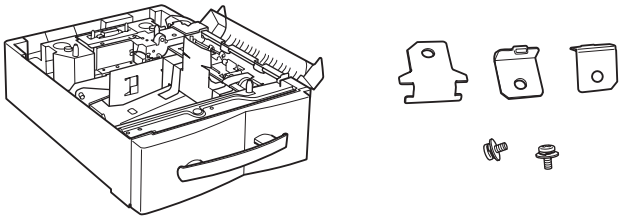

安装下进纸单元

注意

由于打印机中安装了耗材，因此移动打印机时一定要保持水平，以防耗材意外溢出。

1 关闭打印机电源，并拔下电源线和接口电缆。

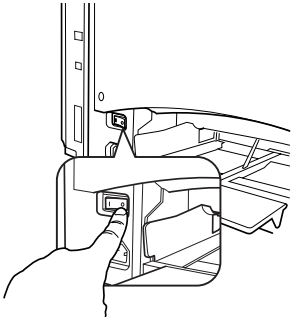

2 从纸盘 1 中取出纸张支架。

稍稍抬起支架并轻轻拉出打印机。

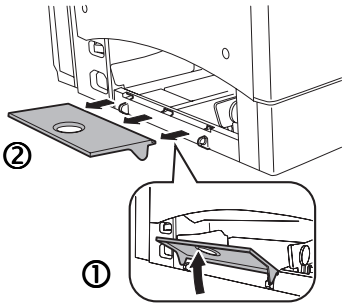

3 从包装箱中取出下进纸单元，并将其放在靠近打印机的桌面或平整的地面上。

4 撕去下进纸单元上的任何胶带和包装材料。

强烈建议您妥善保存包装材料，以备将来移动或装运打印机时使用。

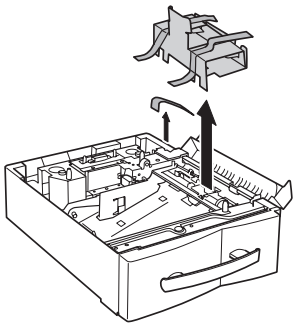

5 打开下进纸单元的右侧门。

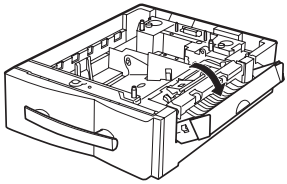

注意

将下进纸单元连接至打印机时，一定要打开下进纸单元的右侧门，否则，打印机可能会掉下或损坏下进纸单元。

6 在他人的协助下，将打印机放在下进纸单元上。

警告！

打印机完全装配后的重量约为 62 磅（28 公斤）。因此抬起和移动时一定要寻求他人的协助。

7 将下进纸单元上的定位销对准打印机底部的孔，以便叠放。

当打印机的左侧和后侧与下进纸单元对齐时，定位销随即对准

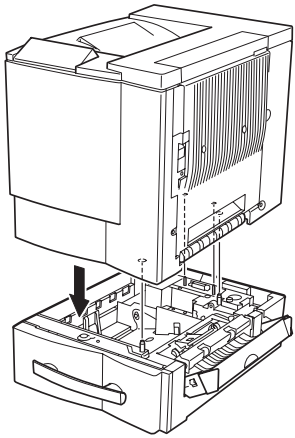

8 连接后固定夹。

a 取下打印机背面的螺钉。

b 用固定夹上的舌片钩住下进纸单元的安装孔，然后使固定夹的螺孔对准打印机的螺孔。

c 用螺丝刀拧紧螺钉，紧固固定夹。

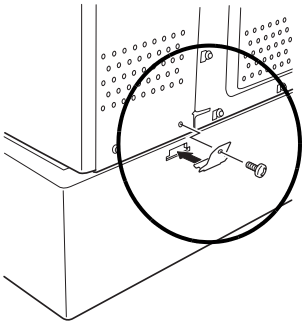

9 连接前固定夹。

a 拉开打印机的前门，然后拉出下层纸盒。

b 用两个固定夹上的舌片钩住打印机的安装孔，然后使固定夹的螺孔对准下进纸单元的螺孔。

c 用螺丝刀拧紧下进纸单元上的螺钉，紧固固定夹。

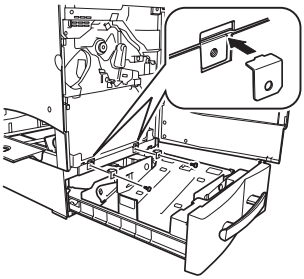

10 关闭右侧门。

注意

如果安装了下进纸单元，则在打开下进纸单元右侧门的同时将打开打印机的右侧门。关闭打印机的右侧门时，一定要关闭下进纸单元的右侧门。

11 将纸盘滑回打印机。

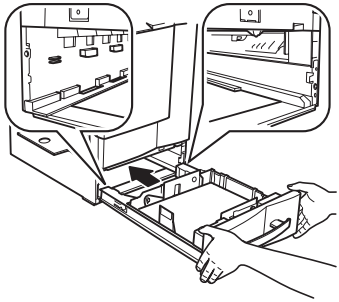

12 重新连接纸张支架。

13 重新连接接口电缆。

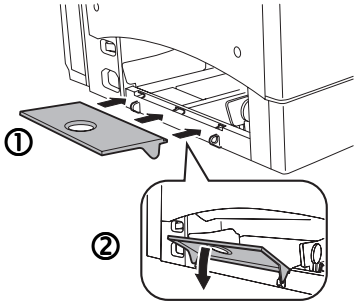

14 重新连接电源线，并打开打印机电源。

根据 UL 准则，“电器插头可视为主要的断电设备”。

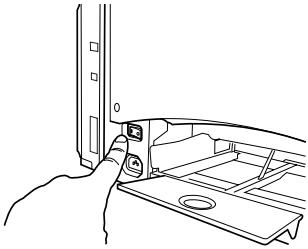

15 从控制面板（Special Pages/Print Config Page（特殊页／打印配置页）菜单）检查配置页，核实是否安装下进纸单元。

16 配置新安装下进纸单元的驱动程序（请参阅第 4 章）。

10

重新包装打印机

注意

如果不遵照这些说明，可能会导致您的保修权利失效。

存放打印机

如果要将打印机存放一段时间，请拔去打印机的插头。存放环境的温度和湿度要适中，并避免灰尘。

重新安放打印机

有时，您可能需要将打印机移至或近或远的其它位置。为避免损坏打印机，我们建议您认真遵照以下说明来移动打印机。

1 关闭打印机电源。

2 取下电源线和所有接口电缆。

3 如果要将打印机移至较远的位置，请按照重新包装打印机的说明执行操作（请参阅第 131 页）。

4 重新安放打印机。

注意

打印机重约 62 磅（28 公斤）。抬起及移动打印机时，请务必寻求协助。

5 打开包装并在新的位置安装打印机。

请参阅安装指南中关于拆开包装和安装打印机的说明。

6 重新连接电源线和所有接口电缆。

强烈建议您妥善保管包装材料，以备将来移动或装运打印机时使用，同时建议您订购 KONICA MINOLTA 2300 系列的重新包装套件 2600733-100。

您还可以参阅 Service & Support Guide，以获取世界各地的服务与支持提供商信息。有关最新的全球信息，请访问 www.konicaminolta.net/printer/。

重新包装打印机

注意

如果不遵照这些说明，可能会导致您的保修权利失效。

如果需要在安装之后重新安放或装运打印机，请按照本章中的步骤执行操作，以防损坏打印机并使您的保修权利保持有效。

注意

KONICA MINOLTA 对您的打印机在装运过程中因包装不当而导致的损坏概不负责。

在用原包装材料和原包装箱重新包装打印机之前，请务必阅读本部分提供的说明。如果没有原包装，则必须订购 KONICA MINOLTA 2300 DL 更换包装套件 260723-100。

如果要重新安放或退回打印机，还必须申请 KONICA MINOLTA 2300 系列的重新包装套件 2600733-100。

打印机必须用这些物品包装之后才能装运。如果是在美国需要更换包装，请致电 KONICA MINOLTA 备件部（(251) 633-4300 转 2530）申请上述套件。对美国以外的地区，请访问 www.konicaminolta.net/printer/。

如果美国的客户支持代表通知您将打印机退回 KONICA MINOLTA，则在装运打印机之前，请务必在包装箱和耗材箱的外面写上收到的 RMA（退货授权）号码。如果未在退货外包装箱的显著位置上标注 RMA 号码，我们将不接收您的退货。

您还可以要求 KONICA MINOLTA 授权的服务提供商为您拆卸和重新包装打印机。有关价格以及供货信息，请致电 1 (877) 778-2657（美国），或访问 www.konicaminolta.net/printer/（全球）。

重新包装打印机包括哪些步骤？

重新包装要装运的打印机包括以下步骤。每个步骤均将在以下各部分详细说明。

获取适当的包装材料：	
原始包装或更换包装（KONICA MINOLTA 2300 DL 更换包装套件 2600723-100）	第 131 页
重新包装套件（KONICA MINOLTA 2300 系列重新包装套件 2600733-100）	

准备好要装运的打印机：	
A. 关闭打印机电源、拔下电源线和接口电缆。	第 132 页
B. 取出纸张和纸盘 1 的纸张托架。	第 133 页
C. 取下双面打印选件和下进纸单元（如果已安装），并分别重新包装。	第 133 页
D. 取出废碳粉瓶，盖上瓶盖并根据当地规定进行处理。	第 136 页
E. 取出 OPC 感光鼓墨盒并重新包装。	第 136 页
F. 取下传送带并重新包装。	第 138 页
G. 重新包装要装运的打印机。	第 139 页
H. 重新包装要装运的 OPC 感光鼓墨盒和传送带。	第 141 页

A. 关闭打印机电源，拔下电源线和接口电缆

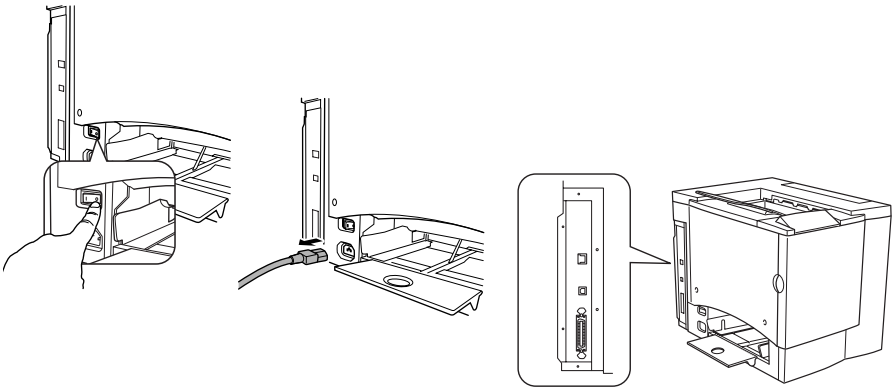

B. 取出纸张和纸盘 1 的纸张托架

1 取出纸张。

将其放回原包装，并置于水平表面上荫凉避光的地方。避免受潮、湿度过高；避免阳光直射、温度过高（不要超过 95° F/35° C）；避免灰尘。

2 从纸盘 1 的三个孔中提起纸张托架，然后取出纸张托架。

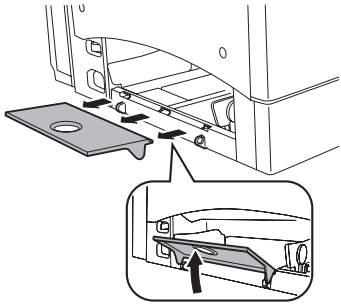

C. 取下选件（如已安装）

双面打印选件

如果未安装双面打印选件，请跳至下一部分。

1 如果安装了下进纸单元，则需先打开右下侧门。

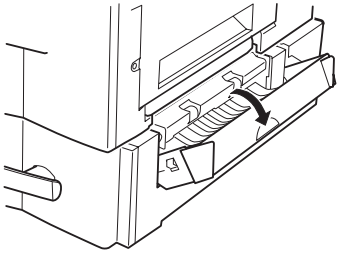

2 拉住右侧门释放杆，打开右侧门。

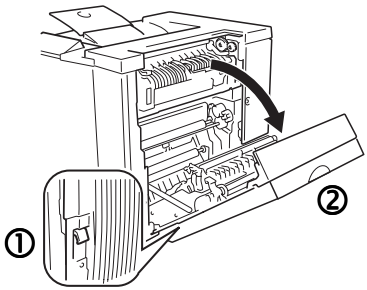

3 解开支撑金属丝。

4 关闭右侧门。

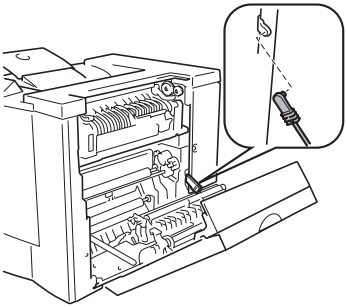

5 打开双面打印选件的盖板，拧松两颗翼形螺丝，直至双面打印选件可以自由移离打印机右侧。

6 向上提起双面打印选件，并将其从打印机中取下。

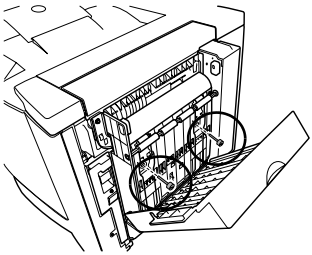

7 安装原来随打印机提供的右侧门并拧上两个螺钉。

8 用原包装箱重新包装要存放或装运的双面打印选件。

退回打印机进行维修时，如果双面打印选件没有发生故障，请勿退回双面打印选件。

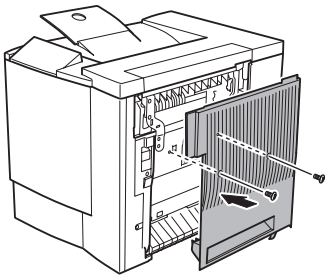

下进纸部件

如果未安装下进纸单元，请跳至下一部分。

1 将纸盘 2 滑出打印机并取出纸张。

2 取下连接打印机下进纸单元的固定夹（前面两个，背面一个）。

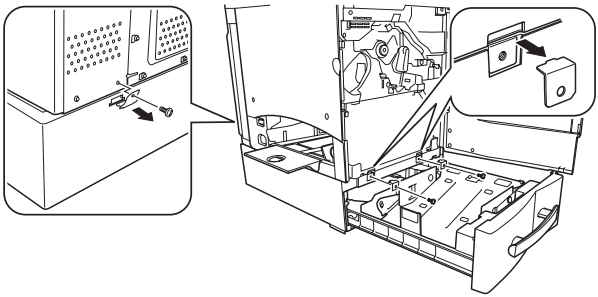

3 将纸盘滑回打印机。

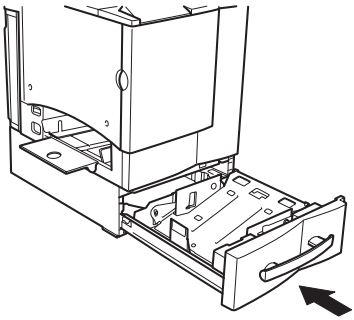

4 在另一个人的协助下，抓住搬运把手抬起打印机，将其放在平整的地面上。

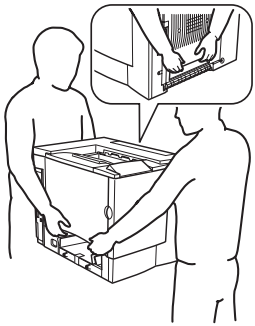

警告！

打印机重约 62 磅（28 公斤）。因此抬起和搬动时一定要寻求他人的协助。

5 用原包装箱重新包装要存放或装运的下进纸单元。

退回打印机进行维修时，如无要求，请勿退回下进纸单元。

D. 取出废碳粉瓶，盖上瓶盖并根据当地规定进行处理

1 打开打印机前门，抓住废碳粉瓶的手柄，然后朝上向外拉动废碳粉瓶。

2 小心取出废碳粉瓶。

没有盖上瓶盖时切勿倒置废碳粉瓶，以免碳粉溅出。

3 将取出的废碳粉瓶放在稳定的表面上（不要放在打印机上），开口朝上。

4 逆时针 ① 旋转并取下两个瓶盖。

5 顺时针 ② 转动这两个瓶盖，将其固定在废碳粉瓶的两个孔中。

6 处理用过的废碳粉瓶。

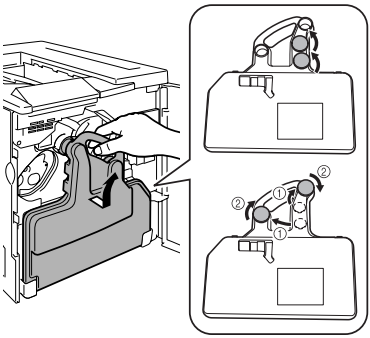

警告！

根据当地规定妥善处理用过的废碳粉瓶（请勿焚烧处理）。

E. 取出 OPC 感光鼓墨盒

1 顺时针转动传送带释放杆，将其置于顶部 11 点钟的位置。

这样可以减轻传送带上的压力。

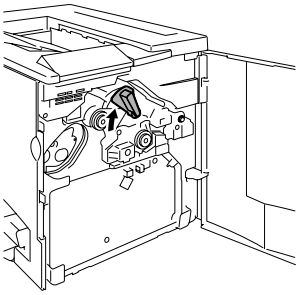

2 抓住 OPC 感光鼓墨盒的释放杆，然后将墨盒径直拉出 6 英寸（152 毫米）。

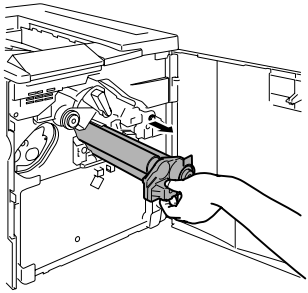

注意

OPC 感光鼓对亮光和阳光直射非常敏感。应避免将其暴露于任何光亮处，以免造成永久损坏。

因误操作 OPC 感光鼓引起的任何损坏均会导致 OPC 感光鼓保修失效。

此外，处理感光鼓墨盒时务必小心，要用手握住其边缘，以防触及感光鼓表面（绿色部分）。感光鼓对手上的油渍和刮痕也非常敏感，它们均会降低打印质量。

3 用手托住感光鼓的底部，然后向着自己小心地拉出墨盒。

4 将 OPC 感光鼓墨盒装入重新包装套件（KONICA MINOLTA 2300 系列重新包装套件 2600733-100）提供的保护袋中。

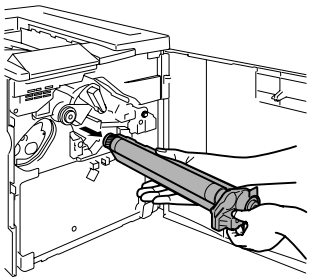

F. 取下传送带

1 打开前门，将传送带释放杆置于顶端（11 点钟）位置，然后拧下两颗翼形螺钉。

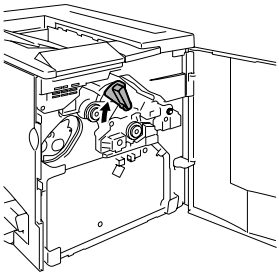

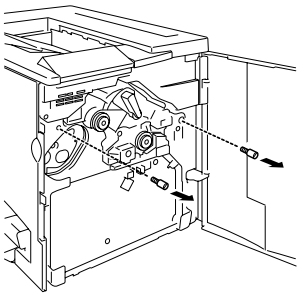

2 抓住传送带，将其径直拉出。

3 将传送带和翼形螺钉装入重新包装套件（KONICA MINOLTA 2300 系列重新包装套件 2600733-100）提供的保护袋中。

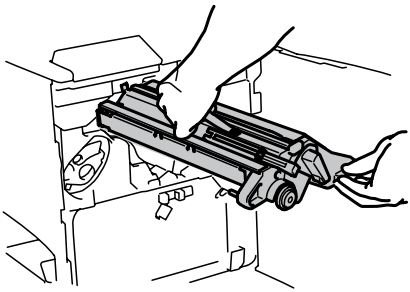

4 封好包装和胶带，然后关上前门。

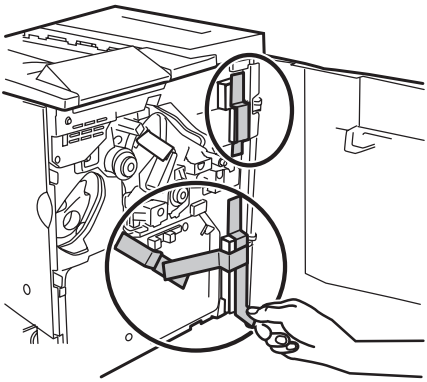

G. 重新包装要装运的打印机

使用原始包装或订购 KONICA MINOLTA 2300 DL 更换包装套件 2600723-100。

1 封好胶带和包装。

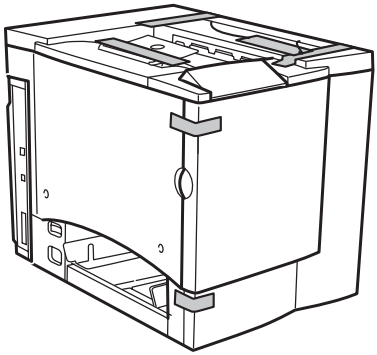

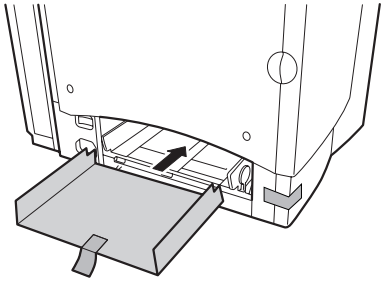

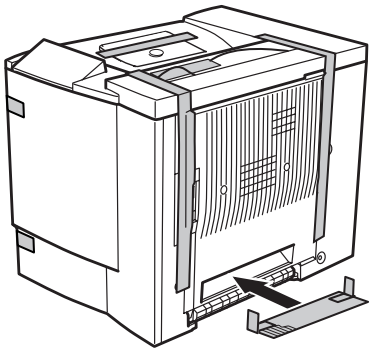

2 将底部衬垫放入包装箱。

3 套上打印机的塑料袋。

4 如图所示包装要装运的打印机。

5 如果您还要装运电源线以及打印机随附的任何手册，请将它们放入包装箱。

如果您要退回打印机进行维修，请勿装运这些物件。

6 用胶带牢牢封住包装箱的顶部接缝。

7 装运打印机。

如果您在美国退回打印机进行维修，在装运打印机之前，一定要在纸箱的外面标上客户支持代表提供的 RMA（退货授权）号码。

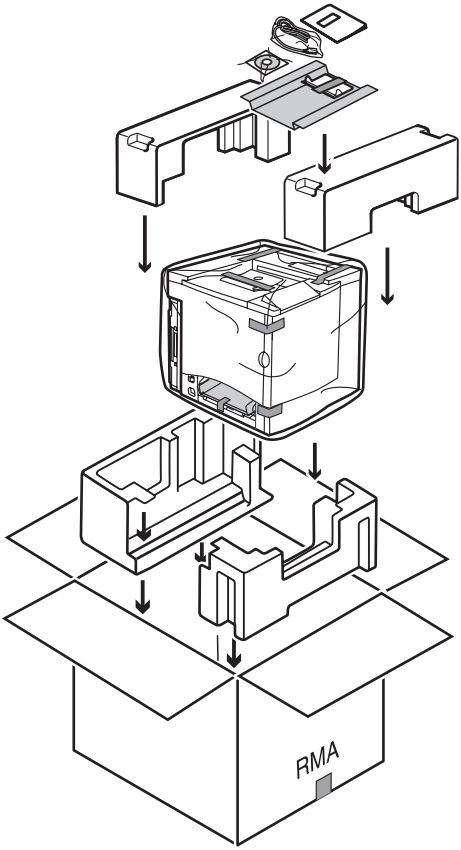

H. 重新包装要装运的 OPC 感光鼓和传送带

1 订购 KONICA MINOLTA 2300 系列重新包装套件 2600733-100。

2 将 OPC 感光鼓和传送带（已在保护袋中）置于重新包装套件提供的包装箱的适当位置。

同时用所提供的胶带卷封装此包装箱。

如果您在美国退回打印机进行维修，在装运耗材之前，一定要在纸箱的外面标上客户支持代表提供的 RMA（退货授权）号码。

3 用胶带牢牢封住包装箱的顶部接缝。

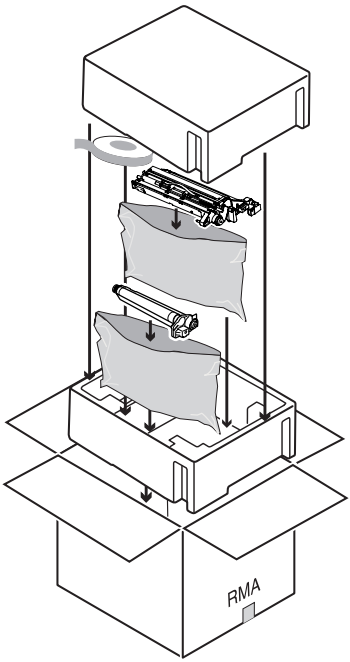

重新安装打印机

如果要将打印机运送到其它地点，请在收到打印机后按照以下 A - I 的步骤重新安装打印机。

A. 拆开打印机包装箱。	请参阅 magicolor 2300 DL 安装和用户指南。
B. 旋转传送带释放杆并重新安装传送带。	请参阅第 142 页的重新安装传送带。
C. 安装 OPC，将传送带释放杆旋回正确位置（7 点钟）。*	请参阅 magicolor 2300 DL 安装和用户指南。 * 更换耗材后，打印机必须完成 150 秒钟的校准周期。 如果在信息窗口显示 IDLE/ MAGICOLOR 2300DL（空闲 / MAGICOLOR 2300DL）之前打开门，则打印机将停止打印并重复校准周期。
D. 安装新的废碳粉瓶。	
E. 重新装上碳粉盒。*	
F. 安装纸盘 1 的纸张托架并装入纸张。	
G. 重新连接电源线和电缆。	
H. 安装选件。	
I. 打开打印机电源。	

重新安装传送带

1 打开前门，从保护袋中取出传送带并重新装入。

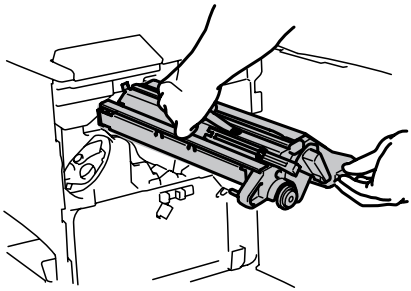

2 重新拧上两个翼形螺钉。

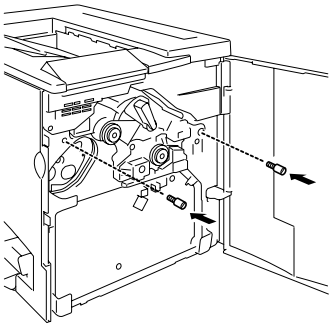

3 将传送带释放杆逆时针旋转至正确（7 点）位置。

4 关闭前门。

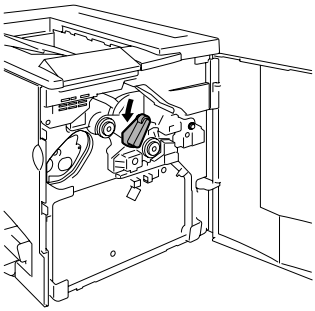

技术规格 A

要求

空间要求

下面的插图显示了操作打印机、更换耗材和清除卡纸所需的空间。

请在打印机四周保留足够的空间，以保证通风顺畅和便于检修。为使输出质量最佳、耗材寿命最长，请在坚硬、平坦、水平（倾斜度小于 ±1 度）的表面安装打印机。

顶视图

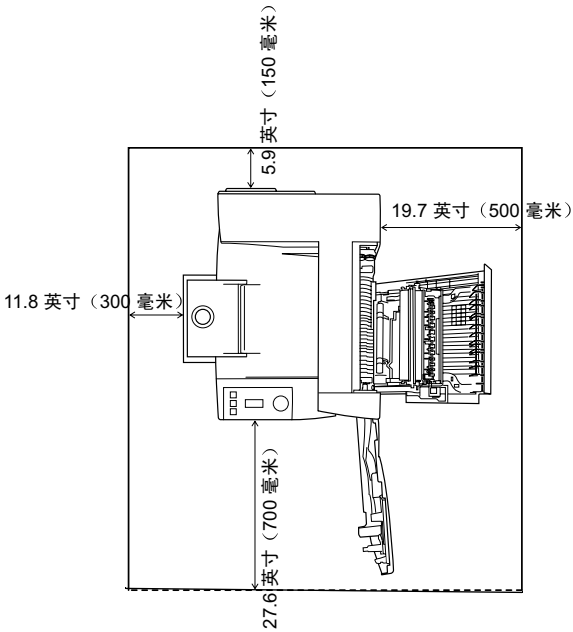

侧视图

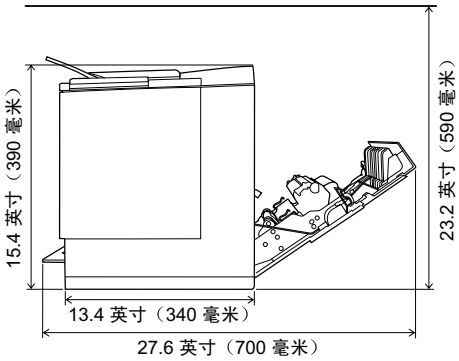

带附件的打印机侧视图

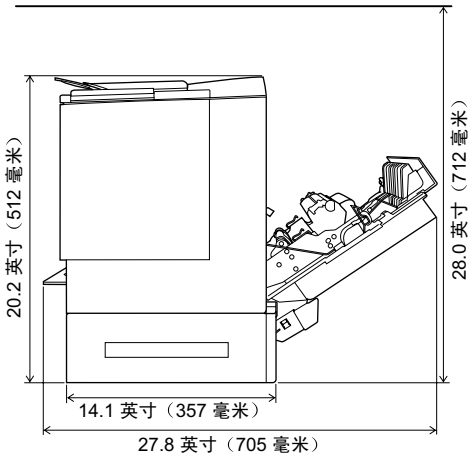

如果安装了可选的下进纸单元，打印机的高度将增加 5 英寸（125.5 毫米）左右。

位置要求

■ 在可以支撑打印机、附件、耗材和纸张的表面上安装。

组件	重量
打印机	55 磅（25 公斤）
耗材（如碳粉盒、OPC 感光鼓墨盒）	6.2 磅（2.8 公斤）（总重）
纸张	20 lb (75 g/m^2) 的铜板纸每令 5.2 磅（1.9 公斤）
下进纸单元（带托盘 2）	11.24 磅（5.1 公斤）
双面打印选件	3.97 磅（1.8 公斤）

适合以下特征…
放置在坚硬、平坦、稳固、水平（打印机四周任意一点的倾斜度均须小于等于 ±1 度）的表面上。
靠近便于连接的接地电源（专用电源插座），电源要符合打印机规格要求。靠近计算机。需要长度不超过 6.5 英尺（2 米）的电缆进行 IEEE 1284 双向并行连接。
保留足够的空间，以保证通风顺畅和易于检修。
环境温度在 50˚-95˚F (10˚-35˚C) 范围内，温度变化率小于等于 50˚F (10˚C) ／小时。
相对湿度在 15%-85%（不冷凝）范围内，湿度变化率小于等于 20% ／小时。
海拔高度在 0-8,202 英尺（0-2,500 米）范围内。

避免以下情况…
阳光直射。靠近热源和冷源、温度或湿度急剧变化、有风和灰尘。靠近明火或易燃物品。
与大电流设备连接至同一条电路。靠近复印机或空调机等产生噪音的设备，以及冰箱等强磁或强电磁场设备。
靠近水、水管、液体（饮料）容器以及腐蚀性化学物质或蒸汽（如氨）。
靠近松散的小金属件，如回形针和钉书钉。
剧烈振动。

可用标准圆筒铅笔来检测支承表面的水平度。如果铅笔滚动，则表面不平。清除电缆线等障碍物，将打印机直接放在水平平面上。

警告！

阻塞通风窗可能会有火灾危险。

- 移动打印机时，倾斜度不得超过 1 度。
- 如果将打印机安装于快速升温的低温房间内，或将打印机从低温处移至温暖、潮湿的地方，则打印机内可能出现冷凝，这会降低打印质量。如果出现这种情况，请将打印机置于新环境中一小时后再使用。
- 如在打印机房内使用加湿器或水蒸发器，请只使用净化水或蒸馏水。水中的杂质可能挥发到空气中并沉积在打印机内，导致打印机输出质量下降。

注意

对于安装在北美地区以外的产品，切勿把地线接到煤气管道、水管或电话接地装置上。

接口面板

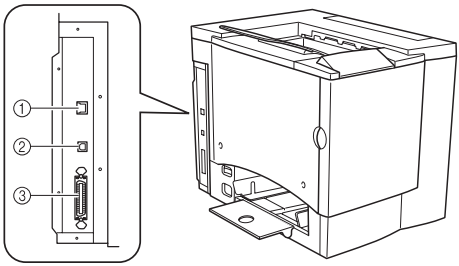

① Ethernet 端口

使用双铰 (RJ45) Ethernet 电缆，将打印机的 Ethernet 端口连接至 10BaseT/100BaseTX 网络。

② USB（1.1 版）端口

使用 USB 电缆（B 型），将打印机的 USB 端口连接至计算机的 USB 端口。

③ 并行端口

使用 Centronics IEEE 1284 双向 并行电缆，将打印机的并行端口连接至计算机的并行端口。

电源要求

警告！

请将电源插头插入与打印机额定电压相同的插座。不要在此插座上连接其它设备，以免因过热引起火灾或电击。打印机在 100 V 下需要的电流为 13 A，120V 下需要的电流为 11 A，在 220-240 V 下需要的电流为 7 A，并要求 AC 插座正确接地。电源电缆的接地终端应良好接地，以防止电击和火灾。

根据 UL 准则，“电器插头可视为主要的断电设备”。

输入电源	**日本**	100 VAC; 50/60 Hz ± 3%
	北美	120 VAC; 50/60 Hz 11 ± 3%
	欧洲	220-240 VAC; 50/60 Hz ± 3%
	拉丁美洲	115/120 VAC; 50/60 Hz ± 3% 220-240 VAC; 50/60 Hz ± 3%
	备注：电流大小至少应为打印机所用电流大小的 1.2 倍。	
电压波动率和额定线电压	**日本**	100 VAC ± 10%
	北美	120 VAC ± 10%
	欧洲	220-240 VAC ± 10%
	拉丁美洲	120 VAC ± 10% 220-240 VAC ± 10%
	备注：额定线电压的 10% 即可实现正常操作。	
频率变化率	50-60 ± 3 Hz 以内	
最大电流	100 V 或 120 V 系统所需的工作电流为 8 安培，220-240 V 系统所需的工作电流为 4 安培。	
产生噪音的设备	不应与打印机连接至同一电源插座。	
接地	打印机要求 AC 插座正确接地。	

符合能源之星标准

magicolor 2300 DL 基本配置符合美国环境保护署 (EPA) 能源之星条例。打印机在非作业状态下一段时间（由用户配置）以后，将更换至低功耗状态（引擎保持开启，但定影器关闭）。收到打印作业后，才返回正常功耗状态。

引擎和控制器规格

引擎

负荷周期	**每月打印单面 letter/A4 的页数**	平均打印 1,000 页，每月最多打印 35,000 页 *
注	负荷周期受纸张类型和覆盖率影响。 * 按此速率连续使用，将会减少打印机使用寿命。	

打印速度 — 单面

以下表格以页 / 分钟 (ppm) 为单位，定义了最大打印速度。

纸张大小	单色 ppm	四色 ppm
Letter/A4 或更小	16	4
Legal/Folio	8	2.02
透明胶片 (Letter/A4)	2.5	1.6
标签 / 厚纸 (Letter/A4)	3.3	2.0

打印速度 — 自动双面打印

以下表格以页 / 分钟 (ppm) 为单位，定义了最大打印速度。

纸张大小	单色 ppm	四色 ppm
A4	10	4
Legal	3.24	1
Letter	10	4

概要

打印机类型	桌面、非击打式彩色打印机
打印方式	**扫描仪：**带旋转镜的半导体激光 **记录器：**写电子照相（黑色） **过程：**青色、品红、黄色和黑色碳粉图像传输至打印纸张 **定影器：**加热辊
原分辨率	600 × 600 dpi
可用分辨率	1200 × 600，2400 × 600 dpi
碳粉	**类型：**干燥，单一组分 **包装：**碳粉盒（用户可进行更换）
预热时间	**最长：**100 V/120 V/220-240 V：小于等于 180 秒
进纸来源	**标准：**200 页装多用途纸盘 **可选：**500 页装进纸单元
输出	打印机顶部的 200 页 (Letter/A4) 装出纸盘
纸张大小和重量	请参阅第 9 页上的“使用纸张”。
纸张类型	单页纸
注	双面打印支持的最大纸张重量为 24 lb 铜板纸 (90 g/m²)。

控制器

CPU	Power PC 405 Core (200 MHz)
常驻仿真	**Zj 流** **ASCII 打印** — 带若干控制命令的简单文本数据
字体	用于 Windows 服务器配置打印和标题打印的一种固定间距、固定大小的字体。
标准 接口	**Ethernet** — 10BaseT/100BaseTX **并行** — Centronics/IEEE 1284 双向 **USB** — USB（1.1 版）B 型连接器
RAM	**类型：**PC-100 或 PC-133 兼容 SDRAM DIMM **基本系统 RAM：**32 MB **RAM 总计：**可升级至 288 MB

可选 RAM	128 和 256 MB DIMM 有关建议打印机使用的 DIMM 的详细信息，请访问 printer.konicaminolta.net/support/ 中的 magicolor 2300 DL Answer Base（解答库）或与技术支持部门联系。请参阅《Service & Support Guide（服务与支持指南）》，以获取在美国的服务和支持资源列表。有关最新的全球信息，请访问 www.konicaminolta.net/printer/。

电气

电压和电源

电压和频率	**日本：** 100 V ± 10%、50/60 Hz ± 3 Hz **美国：** 120 V ± 10%、50/60 Hz ± 3 Hz **国际：** 220-240 V + 10/-15%、50 Hz ± 3 Hz		
相位	单相		
功耗	模式	平均	最大
	黑色 打印 彩色打印 备用 节能	小于等于 600 W 小于等于 450 W 小于等于 250 W 小于等于 30 W	小于等于 1100 W
认证	符合能源之星		

电流

模式	平均
工作 (100 V) **工作 (120 V)** **工作 (220-240 V)**	小于等于 13.0 A 小于等于 11.0 A 小于等于 7.0 A
冲击电流	小于等于 50 A（0- 峰值）

噪声数据	**打印：**小于 54 dB (A) **备用状态：**小于 39 dB (A)
适用于德国的噪声声明	Maschinenlärminformationsverordnung 3. FSGV, 18.01.1991: Der höchste Schalldruckpegel beträgt 70 dB (A) oder weniger gemäß EN 27779.
相对湿度	**工作：**15-85%（不冷凝） **运输／存储：**30-85%（不冷凝） **湿度变化率：**小于等于 20% ／小时
温度范围	**工作：**50-95° F (10-35° C) **运输／存储：**32-95° F (0-35° C) **温度变化率：**小于等于 50° F (10° C) ／小时
海拔	**工作：**0-8202 英尺（0-2500 米） **气压下限：**74.1 kPa **运输／存储：**气压: 74.0-101.3 kPa
倾斜度	**工作：**打印机四周任意一点的倾斜度应小于等于 ±1 度。

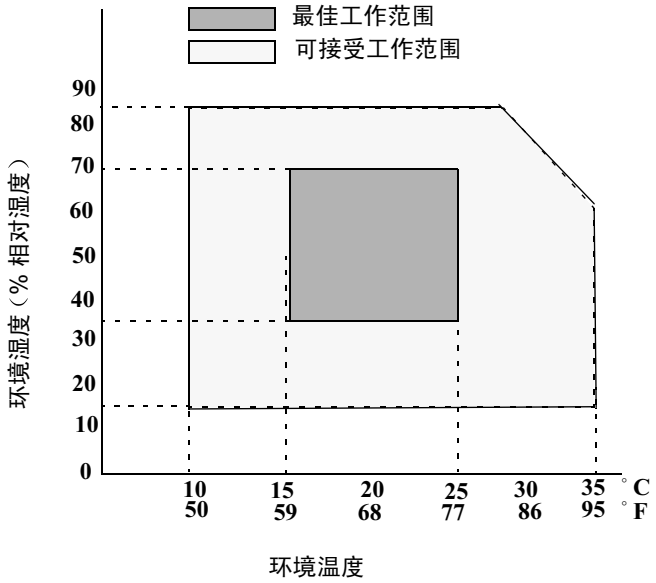

有害化学物质报告

材料安全数据表 (MSDS)	Title 29 CFR Ch. XVII, Part 1920.1200
欧洲现有化学品目录／欧洲已登记化学品目录 (EINECS/ELINCS)	

物理特性

	主机身	带下进纸单元的主机身	带下进纸单元和双面打印选件的主机身
尺寸	**宽：** 14.02 英寸（356 毫米） **高：** 15.43 英寸（392 毫米） **深：** 19.69 英寸（500 毫米）	**宽：** 14.17 英寸（360 毫米） **高：** 20.20 英寸（513 毫米） **深：** 19.69 英寸（500 毫米）	**宽：** 15.98 英寸（406 毫米） **高：** 20.20 英寸（513 毫米） **深：** 19.69 英寸（500 毫米）

重量	主机身（包括耗材，不包括纸张）	62 磅（28 公斤）
	下进纸单元 双面打印选件	11.24 磅（5.1 公斤） 3.97 磅（1.8 公斤）

耗材预期寿命

每种耗材规定的预期寿命均基于特定的打印条件，例如纸张类型、纸张大小、打印材料的内容以及页面覆盖率（letter/A4 大小纸张的覆盖率通常为 5%）等。根据上述以及其它打印变量的不同，如连续（最佳耗材寿命；例如四页作业）或间歇（例如，单页作业）打印、环境温度和湿度等，实际的预期寿命会有所不同（或减少）。

请勿使用非 KONICA MINOLTA 生产的耗材或不支持的打印纸张，以免引起打印机损坏和保修权利无效。如果发现 KONICA MINOLTA 打印机的故障或损坏是由于使用非 KONICA MINOLTA 的耗材和／或附件直接造成的，KONICA MINOLTA 将不会免费维修该打印机。在此情况下，将依照具体的故障或损坏来收取维修打印机的标准人工费用和材料费用。

普通纸

物品	当发生以下情况后，需要更换此物品…
OPC 感光鼓墨盒	最多 45,000 页连续（平均四页作业）单色页打印或 11,250 页连续四色页打印，或 10,000 页间歇（单页作业）单色页打印或 7,500 页间歇彩色页打印。
碳粉盒	**标准容量：**每个墨盒（黄色、品红、青色）单面打印约 1,500 页，每种颜色的覆盖率约 5%。
	大容量：每个墨盒（黑色、黄色、品红、青色）单面打印约 4,500 页，每种颜色的覆盖率约 5% 。
废碳粉瓶	连续打印大约 25,000 张单色页或间歇打印大约 21,600 张（单页作业）单色页，或者连续或间歇打印 6,250 张彩色页（基于 letter/A4 幅面、5% 碳粉覆盖率的标准模式）。

特殊纸张

耗材	出现以下情况后用户需更换此耗材 ...
OPC 感光鼓墨盒	连续打印多达 15,000 张单色页或 7,500 张彩色页，或者间歇打印多达 5,000 张（单页作业）单色页或 4,100 张彩色页。
碳粉盒（每种颜色的覆盖率为 5% 时，每个碳粉盒的页数）	**标准容量（黑色）：**连续打印大约 1,500 张单面页或间歇打印大约 1,000 张单面页（如果只进行黑色打印）。
	标准容量（黄色、品红色、青色）：连续或间歇打印大约 1,500 张单面页。
	大容量（黑色）：连续打印大约 4,500 张单面页或间歇打印大约 3,200 张单面页（如果只进行黑色打印）。
	大容量（黄色、品红色、青色）：连续或间歇打印大约 4,500 张单面页。
废碳粉瓶	连续打印大约 25,000 张单色页或间歇打印大约 14,400 张（单页作业）单色页，或者连续或间歇打印 6,250 张彩色页。

有关购买信息、零件号和价格信息，请联系当地的供货商或者访问 www.konicaminolta.net/printer/。要订购认可的纸张，请访问 www.q-shop.com。如果您还有任何问题，请访问 printer.konicaminolta.net/support，然后点击 Answer Base（解答库）。

管制符合性

CE 标记（符合性声明），适用于欧洲用户
此产品符合以下 EU 指令：89/336/EEC、73/23/EEC 和 93/68 EEC 指令 此声明仅对欧盟地区有效。 此设备必须使用屏蔽接口电缆。EU 指令严禁使用非屏蔽电缆，因为使用非屏蔽电缆可能会造成无线电通讯干扰。

对所有用户（除美国和加拿大用户之外）的电磁干扰
⚠ 警告
本产品属 B 类产品。在住宅环境中，此产品可能会造成无线电干扰，此时用户可能需要采取适当的措施。

产生干扰的设备的标准 (ICES-003 ISSUE 3)，适用于加拿大用户
本 B 类数字设备符合加拿大 ICES-003 条例的规定。 Cet appareil numérique de la classe B est conforme à la norme NMB-003 du Canada. 此设备必须使用屏蔽接口电缆。ICES-003 严禁使用非屏蔽电缆，因为使用非屏蔽电缆可能会造成无线电通讯干扰。

cTick 标记	**ACA（澳大利亚）** AS/NZS 3548	 B 类 ITE （1992 年无线电通信法案）
电磁辐射 (EMI)	**中国** GB 9254 **FCC（美国）** Title 47 CFR Ch.1, Part 15, Subpart B **Industry Canada（加拿大）** ICES-003 Issue 3 **国际（欧盟）** EU Directive 89/336/EEC EN 55022 (CISPR Pub.22) EN 61000-3-2 EN 61000-3-3 **日本 (VCCI)** VCCI V-3/01.04 JBMIA 谐波电流测量准则 (2001)	 B 类 B 类数字设备 B 类数字设备 B 类 ITE 谐波电流辐射 电压波动 B 类 ITE A 类
节能程序	**能源之星（美国、欧盟和日本）**	基本配置符合“能源之星”标准配置
抗扰性要求（欧盟）	**国际（欧盟）** EN 55024	 抗扰特性
产品安全	UL（美国） cUL（加拿大） 国际（欧盟） 中国	UL 60950 CAN/CSA C22.2 60950 EU Directive 73/23/EEC, EN 60950 和 IEC 60950 GB 4943
激光安全	CDRH（美国）国际（欧盟）	Title 21 CFR Ch. I, Subchapter J EN 60825-1 和 IEC 60825-1

FCC 符合声明，适用于美国用户
本设备经测试符合 FCC 规则第 15 部份关于 B 类数字设备的限制。这些限制设计用于提供合理的保护措施，以防设备以商业安装模式运装时产生有害干扰。本设备产生、使用并能放射无线电射频能量，如没有遵照本手册说明进行安装和使用，则可能会对无线通信产生干扰。但是并不保证在特殊安装时不会产生干扰。在居民区使用本设备也可能会造成干扰，用户需自费消除干扰。
如本设备确实对广播或电视接收造成干扰（可通过开关本设备确定），则用户可尝试采用下列措施中的一种或多种予以纠正: ■ 重新定向或定位接收天线。 ■ 增大本设备与接收器的间距。 ■ 将设备电源连接到不同于接收器所连接到的电路的电源插座上。 ■ 请咨询经销商或有经验的收音机／电视机技术人员以获取帮助。 此设备必须使用屏蔽接口电缆。FCC 规则严禁使用非屏蔽电缆，因为使用非屏蔽电缆可能会造成无线电通讯干扰。 注意 **未经负责遵从联邦法规的制造商的明确书面许可，对本产品擅自进行修改或更改，均可能导致用户在联邦通信委员会的法律法规下操作本产品的授权失效。**

安全信息

碳粉
⚠ 警告
请勿将碳粉或碳粉盒投入明火。灼热的碳粉可能会飞散开来，并造成烧伤或其它伤害。
注意：**请将碳粉置于儿童接触不到的地方。**

激光安全
本打印机是运用了激光的分页打印机。只要依照本手册中的说明操作打印机，激光就不会产生任何危险。 因为激光产生的辐射完全控制在保护外壳及外盖之内，所以无论用户何时操作本打印机，激光均无法透出机件。 根据 1968 年健康与安全辐射控制法案而制定的美国卫生部 (DHHS) 辐射性能标准，本打印机被评定为一类激光产品，这表示本打印机不会产生有害的激光辐射。

内部激光辐射

最大平均辐射功率：OPC 感光鼓表面为 4.68 µW

波长：770-795 nm

本产品使用了带不可见激光光栅的 IIIb 类激光二极管。激光二极管和扫描多棱镜集成在打印头单元。打印头处于打印机内部的碳粉盒前面。激光从打印头单元发出，然后通过激光孔在打印机内部辐射。

⚠ 警告

打印头单元的内部组件不属于现场服务项目。
因此，在任何情况下都不要打开打印头单元。

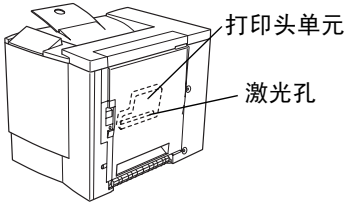

激光注意事项，适用于美国用户 — CDRH 条例

根据美国 1990 年食品、药品和化妆品法案制订的条例性能标准，本打印机被评定为一类激光产品。在美国销售的激光产品必须符合此标准，并报告给美国卫生部 (DHHS) 食品和药品管理署 (FDA) 的医疗器械及放射卫生管理中心 (CDRH)。这表示该产品不会产生有害的激光辐射。以下所示的标签表示符合 CDRH 条例，在美国销售时必须粘贴到激光产品上

激光安全标签 — CDRH 要求

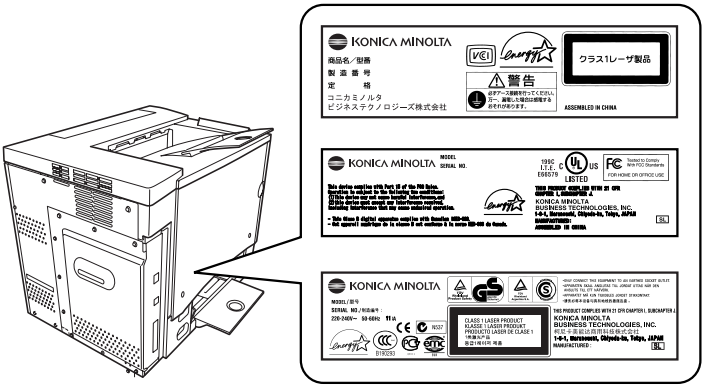

⚠ 警告

注意：任何超出本手册指定范围的控制、调整或操作均可能造成危险的辐射泄漏。

此为半导体激光。激光二极管的最大功率为 5 mW，波长为 770-795 nm。

国际通告 — 电源线
对于此 220 V 打印机，需满足以下电源线要求。
最小：0.75 mm^2
最小：H05 VV-F
本插头通过设备所安装国家和地区的认证，插座为 IEC 60320 连接器。
国际通告 — 电压
挪威用户注意事项：本设备被设计为在线电压不超过 240 伏特的 IT 电源系统内操作。

适用于挪威用户
ADVERSEL Dersom apparatet brukes på annen måte enn spesifisert i denne bruksanvisning, kan brukeren utsettes for unsynlig laserstråling som overskrider grensen for laser klass 1. Dette en halvleder laser. Maksimal effekt till laserdiode er 5 mW og bølgelengde er 770–795 nm.
适用于芬兰、瑞典用户
LOUKAN 1 LASERLAITE KLASS 1 LASER APPARAT VAROITUS! Laitteen käyttäminen muulla kuin tässä käyttöohjeessa mainitulla tavalla saattaa altistaa käyttäjän turvallisuusluokan 1 ylittävälle näkymättömälle lasersäteilylle. Tämä on puolijohdelaser. Laserdiodin suurin teho on 5 mW ja aallonpituus on 770–795 nm. VARNING! Om apparaten används på annat sätt än i denna bruksanvisning specificerats, kan användaren utsättas för osynlig laserstrålning, som överskrider gränsen för laserklass 1. Det här är en halvledarlaser. Den maximala effekten för laserdioden är 5 mW och våglängden är 770–795 nm. VARO! Avattaessa ja suojalukitus ohitettaessa olet alttiina näkymättömälle lasersäteilylle. Älä katso säteeseen. VARNING! Osynlig laserstrålning när denna del är öppnad och spärren är urkopplad. Betrakta ej strålen.

臭氧释放
打印机操作时会释放少量臭氧。其剂量不会对任何人产生负面影响。但要保证打印机所处的房间通风顺畅，特别是在您打印大量材料或者长时间连续使用时。

Dégagement d’ozone
L’imprimante dégage une faible quantité d’ozone durant son utilisation. Cette quantité n’est pas suffisamment importante pour être dangereuse. Cependant, veillez à ce que la pièce dans laquelle la machine soit adéquatement ventilée, surtout en cas d’impression de gros volumes ou en cas d’utilisation continue pendant un laps de temps très long.

本节包含了打印机操作和维护的详细说明。为了获得此设备的最佳效用，所有操作者都应仔细阅读和遵循本手册的说明。请将本手册放在打印机附近。

使用此设备之前，请阅读下一节。该节包含了有关用户安全和防止出现设备问题的重要信息。

请务必仔细查看本手册列举的预防措施。

注意，本节的某些部分可能与您购买的产品不一致。

警告与预防措施符号

⚠ 警告 或 警告！	无视此警告可能导致严重伤害甚至死亡。
⚠ 或 注意	无视此警告可能导致伤害或财产损失。

符号含义

三角形表示应对其采取预防措施的危险。

此符号警告小心灼伤。

对角线表示禁止发生此类行为。

此符号警告不可拆卸设备。

黑色圆圈表示必须发生的行为。

此符号表明必须拔下设备的电源插头。

⚠ 警告

	• 不要改动此产品，以免引发火灾、电击或故障。如果产品使用了激光，则激光源可能导致失明。 • 请勿试图拆除固定在产品上的机盖和面板。某些产品内部包含可能导致电击或失明的高压部件或激光源。
	• 请只使用包装中提供的电源线。否则，将可能导致火灾或电击。 • 只能使用特定的电源电压。否则，可能导致火灾或电击。 • 请勿使用连接其它任何设备或机器的多插头插座。使用电源插座时，如超过所标明的电流值，可能导致火灾或电击。
	不要用湿手插拔电源线，以免引起电击。
	请将电源线完全插入电源插座。否则，可能导致火灾或电击。
	• 请勿刮伤、磨损、加热、缠绕、弯曲、拉伸、损坏电源线，或者在电源线上放置重物。使用损坏的电源线（芯线暴露、电线破损等）可能导致火灾或故障。 一旦发现此类情况，请立即关闭电源开关，拔下电源插座上的电源线，然后联系授权服务代表。 • 原则上，不要使用延长电源线。使用延长电源线可能导致火灾或电击。如果需要延长电源线，请与授权服务代表联系。
	请勿在此产品上放置盛有水的花瓶或其它容器、放置金属回形针或其它小的金属物品。溅出来的水或掉入本产品的金属物品可能会引起火灾、电击或故障。 如果金属片、水或者其它类似的杂物掉入本产品，请立即关闭电源开关，拔下电源插座上的电源线，然后联系授权服务代表。
	• 如果本产品变得过热或冒烟、发出不正常气味或噪音，请立即关闭电源开关，拔下电源插座上的电源线，然后联系授权服务代表。如果仍旧坚持使用，则可能引起火灾或电击。 • 如果本产品被摔或盖板损坏，请立即关闭电源开关，拔下电源插座的电源线，然后联系授权服务代表。如果仍旧坚持使用，则可能引起火灾或电击。
	请勿将碳粉或碳粉盒投入明火。灼热的碳粉可能会飞散开来，并造成烧伤或其它伤害。
	将电源线连接至配有接地终端的电源插座。

	• 不要在本产品附近使用易燃喷雾、液体或气体，以免引起火灾。 • 不要将碳粉盒或 OPC 感光鼓墨盒放在儿童易于接触的地方。 任何类似的尝试都可能危害您的健康。 • 不要将任何物品插在本产品的通风孔中。产品内部积聚的热量，可能引发火灾或故障。 • 不要将本产品安装在阳光直射或靠近空调机、热源设备的地方。所引起的产品内部温度变化可能会导致故障、火灾或电击。 • 不要将本产品放在积满灰尘的地方，或放在靠近厨房餐桌、浴室及加湿器等暴露在烟尘或水蒸气下的场所。以免引起火灾、电击或故障。 • 不要将本产品放在不稳定或倾斜的椅子上，或放在易遭受振荡或震动的地方。以免滑落导致人身伤害或机械故障。 • 安装本产品之后，请将其固定在安全的底座上。如果装置发生移动或摔落，可能会导致人身伤害。 • 不要将碳粉单元和 OPC 感光鼓单元放在软盘或显示器等容易受磁场影响的物体附近。以免导致软盘或显示器等产品发生故障。
	本产品内部存在易受高温影响、可能会导致灼伤的区域。当因误进纸等故障检查装置内部时，不要触摸“小心！高温！”标签标明的区域（定影器单元附近等）。
	不要在电源插头周围放置任何物品，以免出现紧急情况时不易拔出电源插头。
	• 电源插座应安装在打印机附近并应容易接近，以免出现紧急情况时不易拔出电源插头。 • 请始终在通风良好的场所使用本产品。在通风差的房间长时间操作该产品可能会危害您的健康。请定期将房间通风。 • 移动本产品时，请务必断开电源线和其它电缆。否则，可能会损坏电源线或电缆，引起火灾、电击或故障。 • 移动本产品时，请始终将其安放于用户手册或其它文档指定的位置。如果装置摔落，可能会导致人身伤害。还可能导致产品损坏或发生故障。 • 一年内请多次从插座中拔出电源插头，并清洁插头接线端之间的区域。插头接线端之间的积尘可能会导致火灾。 • 拔下电源线时，请务必握住插头。拉扯电源线会导致电源线损坏，可能引起火灾或电击。

安全使用激光打印机

警告！

不正确地使用打印机，会导致健康受损、电击甚至火灾。打开激光打印机包装之前，您应先了解本信息，以熟悉有关自身安全和操作安全的知识。

电源 / 电源线 / 插头
请按照以下要求操作…
确保装置的电源电压正确。否则，可能引起火灾或电击。
确保: ■ 电源线损坏时，立即切断电源线并拔下插头。否则，可能引起火灾或电击。 ■ 电源线正确插入插座，且插座任何时候都可见并容易接近。 ■ 电源线没有压在打印机或其它设备下面，以免损坏。损坏电源线可能导致火灾或装置无法正常运转。 ■ 长时间不使用打印机时，将电源线从插座拔出。
只能使用至少是针对打印机最大功率额定值而设计的延长电源线。额定值过低，会导致装置过热，甚至引起火灾。
请不要…
拉住电源线将电源插头拔出插座，以免损坏电源线。损坏电源线可能导致电击或火灾。
■ 用湿手将电源线从插座拔出，以免电击。 ■ 将重物放在电源线上。 ■ 不要拉扯或纠结电源线，以免损坏电源线。损坏电源线可能导致电击或火灾。 ■ 在移动打印机时，将电源插头留在插座中。否则会损坏电源线。引起短路或火灾。
打印进行时，请勿切断打印机电源。

打印机机身
请按照以下要求操作…
只按照本手册描述的过程进行操作。不正确使用打印机，将引起火灾或电击。
注意自身安全和操作安全
不正确地使用打印机，会导致健康受损、电击甚至火灾。打开激光打印机包装之前，您应先了解本信息，以熟悉有关自身安全和操作安全的知识。
如果打印机变得过热，或发现有冒烟或不平常气味时，请立即切断电源，拔下插座上的电源线。
请不要…
请不要: ■ 在打印机上放置重物。 ■ 在打印机附近放置磁性物体。 ■ 在打印机上放置装有液体的咖啡杯、饮料、瓶子或其它容器。如果液体流入打印机，可能引起电击或火灾。如果液体流入打印机，请立即切断电源和电源线。在打印机的开孔处放置回形针、钉书钉或其它金属小物体。以免引起电击或火灾。如果金属片掉入打印机，请立即切断电源和电源线。
打印进行时，请不要打开打印机的任何机盖。
不要在打印机附近使用任何易燃喷雾、液体或气体。
不要移动任何安全设备，也不要改变打印机的构造。本装置配有高压组件。不正确使用打印机，将引起火灾或电击。

索引

A

AIDC 38, 98, 101, 105

B

便笺纸 16
标签 15
　连续打印 15
并行
　连接 149

C

出纸盘 27
错误信息 106

D

Demo page（演示页） 36
DIMM 115
打印
　方式 152
打印机
　存放 130
　另请参阅规格。
　重新安放 130
　重新包装 131
打印机暂停 98
打印质量
　全黑页 100
　太淡 101
电源要求 150
　能源之星，符合 150

E

Ethernet
　连接 149

F

防静电保护 115
防静电保护用腕带 115
防止卡纸 85
废碳粉盒 54
废碳粉瓶 54
分辨率 152
附加内存 115
附件
  DIMM 115
  双列直插式内存模块 (DIMM) 114
服务
  信息 107
服务信息 106

G

高级打印功能
  内存 115
故障排除 84
  打印机复位 96
  打印空白页 100
  卡纸 94
  双面打印 97
  状态、服务和错误信息 106
规格
  并行 152
  CPU 152
  CrownNet Ethernet 152
  打印方式 152
  仿真 152
  分辨率 152
  耗材 156
  环境 154
  接口 152
  进纸来源 152
  控制器 152
  内存 152
  输出 152
  碳粉 152
  碳粉盒 156
  温度 154
  物理特性 155
  预热时间 152
  字体 152

H

盒，也称为废碳粉瓶 54
厚纸也称为卡片纸 25
环境要求 154

J

检测水平度 148
接口 152
静电放电 115

K

卡片纸 13
卡纸 94
  防止 85
  取出 87
  纸张路径 86
可成像区域
  页边距 20
控制器
  规格 152

L

连接
  并行电缆 149
  Ethernet 电缆 149
路径，纸张 86

M

明信片 16

N

N 页 97
内存模块 (DIMM)
  双列直插式内存模块 115
能源之星 150

O

OPC 感光鼓墨盒 69, 137

P

配置菜单
- Administration（管理） 32
- 概述 32
- Operator Control（操作员控制） 32

瓶，也称为盒 54
普通纸 12

S

双列直插式内存模块
- 参见 DIMM 115

双面打印
- 自动双面打印 26

T

碳粉 152
- 更换 37
- 更换废碳粉规格 37

碳粉盒 156
通风窗 149
透明胶片 17
- 连续打印 17

W

温度要求 154
物理规格 155

X

信封 14
信头 16
信息 106
信息窗口 36

Y

页边距 20
预热时间 152

Z

纸张
- 防止卡纸 85
- 类型 18
- 路径 86
- 卡纸 94
- 清除卡纸 87
- 页边距 20
- 装入 20

纸张存放 27
纸张路径 86
装入纸张 20
状态显示
- 关闭 52
- 环境 50
- 使用 51