OLYMPUS®

LI-40C

リチウムイオン充電器
리튬 이온 배터리 충전기
锂离子电池充电器
鋰離子電池充電器

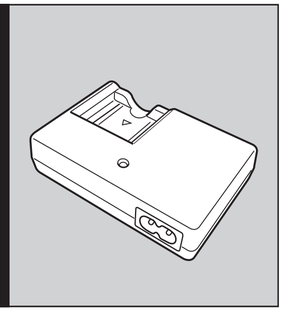

VH051601

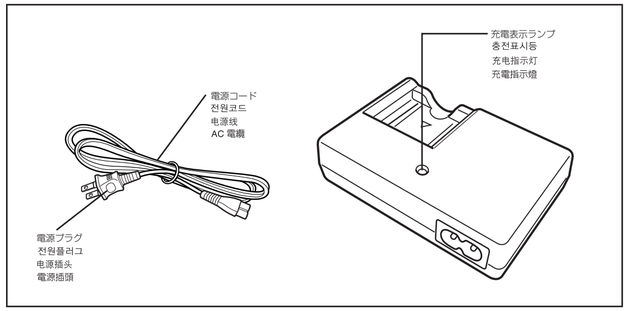

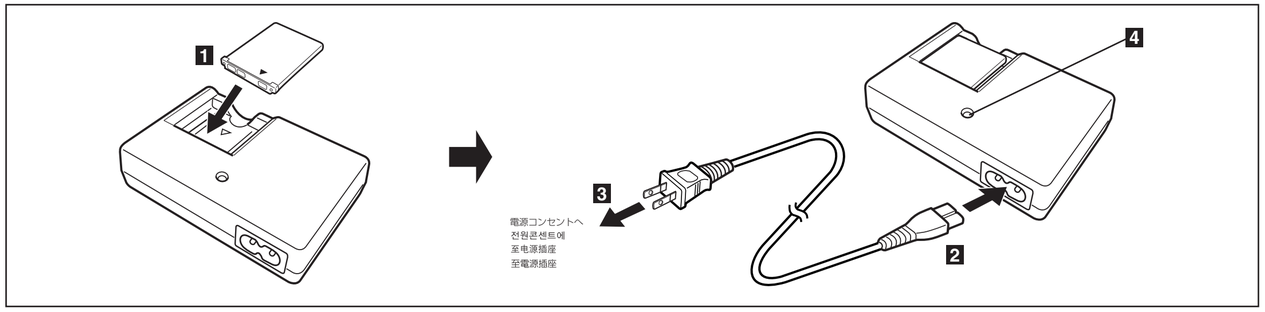

Jp 取扱説明書

このたびは、当社製品をお買い上げいただきありがとうございます。本説明書の内容をよくご理解の上、正しくご使用ください。この説明書は大切に保管してください。

- オリンパスLI-40Bリチウムイオン充電池専用の充電器です。
- 国　地域により電源プラグの形状が異なります。あらかじめご確認の上お読みください。

安全上のご注意（必ずお守りください）

絵表示について

この取扱説明書および製品への表示では、製品を安全に正しくお使いいただき、お客様や他の人々への危害や財産への損害を未然に防止するために、いろいろな絵表示をしています。その表示と意味は次のようになっています。内容をよく理解してから本文をお読みください。

危険	人が死亡または重傷を負う差し迫った危険の発生が想定される内容を示しています。
警告	人が死亡または重傷を負う可能性が想定される内容を示しています。
注意	人が傷害を負う可能性が想定される内容および物的損害のみの発生が想定される内容を示しています。

行為を禁止する絵表示		行為を指示する絵表示	
禁止	分解禁止	強制	電源プラグをコンセントから抜け

使用上のご注意

危険

- 本機器をオリンパスLI-40BリチウムイオンIN充電池の充電以外に使用しないでください。乾電池や他の充電式電池を充電するとx火災・破裂・発火・液漏れ・発熱の原因となります。
- 本機器を濡らさないでください。濡れた状態または濡れた手での使用、風呂場など湿気の多い場所での使用は火災・発火・発熱・感電の原因となります。
- 本機器に針金等の金属物を差し込まないでください。火災・発火・発熱・感電の原因となります。
- 電池の⊕ ⊖を逆にして充電しないでください。火災・破裂・発火・液漏れ・発熱・破損の原因となります。
- 本機器を直射日光やストーブのそばなど、高温になる場所で使用・保管しないでください。火災・破裂・液漏れ・発熱・破損の原因となります。
- 布団などで覆った状態で使用しないでください。熱がこもって変形したり、火災・発火・発熱の原因となります。
- 本機器を改造・分解しないでください。絶縁不良になったり安全装置が壊れたりして、火災・発火・発熱・感電・けがの原因となります。
- 本機器は必ず指定の電源電圧でご使用ください。それ以外の電圧で使用すると火災・破裂・発火・発煙・発熱・感電・やけどの原因となります。日本国内では家庭用コンセントAC100Vに接続してご使用ください。また、必ず家庭用コンセントに直接接続してご使用ください。
- お手入れの際は、安全のためx必ず電源コードをコンセントから抜いてください。また、濡れた手でコンセントへの抜き差しをしないでください。感電、けがの原因となります。
- 本機器を充電以外の目的に使用しないでください。火災・発火・発熱の原因となります。

警告

- 充電中の充電器に長時間触れないでください。低温やけどの原因となります。
- 損傷・液漏れなどの異常のある電池を充電しないでください。破裂・発熱の原因となります。
- 安全上、乳幼児の手の届かない場所で使用・保管してください。お子様が使用する際には、保護者が適切な使用方法を充分説明して、使用中も注意してください。怠ると感電・けがの原因となります。
- 雷が鳴ったら安全のため電源コードをコンセントから抜いてください。落雷により、火災・発火・発熱・感電・故障の原因となります。

注意

- 電源プラグまたは電源コードが破損している状態及びコンセントが確実に差し込まれていない状態で使用しないでください。ショートして、発火・発熱・感電・破損の原因となります。
- 充電時以外は、電源プラグをコンセントから抜いておいてください。発火・発熱・感電の原因となります。
- 電源コードをコンセントから抜くときは、コード部分を引っ張らず、必ずプラグ部分を持って抜いてください。また、コードを無理に曲げたり、上に重い物をのせたりしないでください。電源コードが破損し、発火・発熱・感電の原因となります。
- 本機器に異臭・異常音・煙が出るなどの異常が発生したときは電源プラグをコンセントから抜き、当社サービスステーションへご連絡ください。そのままご使用になると、発火・発熱・感電・けがの原因となります。
- 充電器に電池を取り付けた状態で強く振ったりしないでください。電池が飛び出して危険です。
- 24時間以上にわたる連続充電はしないでください。破裂・発火・液漏れ・発熱の原因となります。
- 充電は0～40℃の温度内で行ってください。上記温度範囲外での使用は破裂・液漏れ・発熱・破損または性能・寿命の低下の原因となります。
- 本機器の上に重い物をのせたり、本機器を落下しやすい場所や湿気・ほこりの多い場所に置かないでください。破裂・発火・液漏れ・発熱・感電・けがの原因となります。
- 所定の充電時間を超えても充電が完了しない場合（充電表示ランプ赤色が消灯しないとき、または赤色点滅するとき）は、充電器が故障している可能性があります。そのような場合は、ただちに電源プラグをコンセントから抜き、お近くのオリンパスサービスステーションにご相談ください。
- 本機器をテレビ・ビデオの上など不安定な場所で使用・保管しないで下さい。けが・破損の原因となります。

海外へお持ちになる方へ

- 本機器を海外でご使用の際は、ご使用になる地域の電源コンセントにあった変換プラグが別途必要となります。変換プラグにつきましては、旅行代理店などにお尋ねください。
- 本機器を海外旅行用として市販されている電子式変圧機（トラベルコンバーター）などに接続しますと、故障することがありますのでご使用にならないでください。

お手入れのしかた

汚れは、プラスチックを傷めないよう、乾いた柔らかい布で拭いてください。濡れた雑巾などで拭くと、故障の原因となります。また、アルコール・シンナー・ベンジン・洗剤などで拭いたりしますと、印刷が消えたり、色があせたりすることがありますので、使用しないでください。

充電器の電極や、電池の端子は時々乾いた布などで拭いてください。汚れていると充電が正しくできない場合があります。

主な仕様

定格入力	AC100～240V (50/60Hz)
定格出力	DC4.2V、200mA
充電時間	約210分(LI-40B) （充電時間は電池の温度により変わることがあります。）
使用周囲温度	0～40℃(充電時)/−20～60℃(保存時)
大きさ	62 x 23 x 90mm
質量	約65g（電源コードを含まず）

- 外観・仕様は予告なく変更することがありますので、あらかじめご了承ください。

充電のしかた

1 充電池の◀表示を図のように合わせて入れます。
- 電池の向きが正しくないと装填できません。
- 電池が確実に(浮き上がり等なく)装填されていることを確認してください。

2 電源コードを接続します。

3 電源プラグをコンセントに差し込むと、充電表示ランプが赤色に点灯して充電を開始します。

4 充電が完了すると、充電表示ランプ赤色が消灯します。充電が完了したら必ず電源プラグをコンセントから抜いて、その後に電池を取り出してください。

ご注意

- 充電表示ランプが点灯しない、または赤色点滅する場合は、電池が正しく取り付けられていないか、電池または充電器が壊れている可能性があります。
- 充電中に電池が暖かくなりますが、異常ではありません。
- 充電中にテレビ・ラジオにノイズが生じることがありますが故障ではありません。そのときにはテレビ、ラジオから離してご使用ください。

オリンパス イメージング株式会社
〒163-0914　東京都新宿区西新宿2の3の1　新宿モノリス

●ホームページによる情報提供について
製品仕様、パソコンとの接続、OS対応の状況、Q&Aなどの各種情報を、当社のホームページで提供しております。
オリンパスホームページ　http://www.olympus.co.jp/
より「お客様サポート」→「映像・情報分野」→「デジタルカメラ/プリンタ」へ進み、ご利用ください。

●電話等でのご相談窓口
カスタマーサポートセンター
0120-084215
携帯電話・PHSからは　0426-42-7499
FAX　**0426-42-7486**
調査等の都合上、回答までにお時間をいただく場合がありますので、ご了承ください。
営業時間　**平日　9:30～21:00**
土・日・祝日　10:00～18:00
（年末年始、システムメンテナンス日を除く）

●修理に関するお問い合わせ、修理品ご送付先
TEL: 0266-26-0330　FAX: 0266-26-2011
〒394-0083長野県岡谷市長地柴宮　3の15の1
オリンパス岡谷修理センター
営業時間9:00～17:00
（日曜、夏期・年末年始休業・システムメンテナンス日を除く）

Kr 취급설명서

본 제품을 구입하여 주셔서 감사합니다. 제품을 바르게 사용하기 위해서 취급설명서의 내용을 숙지하여 주십시오. 또한, 취급설명서는 향후 제품 사용시 참고가 되므로, 잘 보관하시기 바랍니다.

- 본 제품은 Olympus LI-40B 리튬 이온 배터리의 전용 충전기입니다.
- 전원 플러그의 형상은 국가·지역에 따라 다릅니다.

중요 안전지침

본 취급설명서 및 제품에는 사용자와 사용자의 주변환경에 대한 피해나 재산상의 손실을 사전에 방지하기 위해 여러 가지 기호가 사용되고 있습니다. 안전지침을 읽기 전에 각 기호에 대한 정의와 내용을 숙지하여 주십시오.

위험	중상, 또는 사망을 초래할 수 있는 절대위험 표시.
경고	중상 또는 사망의 원인이 될 수 있는 내용 및 행위 표시.
주의	물적 손상이나 부상의 원인이 될 수 있는 내용 및 행위 표시.

특정행위 금지 기호		특정행위 지시 기호	
금지	분해 금지	강조	전원콘센트에서 플러그를 뺌

사용상의 주의사항

위험

- 본 충전기에 Olympus LI-40B 리튬 이온 배터리 이외의 다른 전지는 사용하지 마십시오. 전용 이외의 다른 전지를 사용할 경우, 화재, 폭발, 전지액 누출 또는 과열 등의 결과를 초래할 수 있습니다.
- 충전기가 물에 젖지 않도록 하십시오. 물기가 많거나 습한 곳(목욕탕 등)에서의 사용은 화재, 과열 또는 감전 등의 원인이 됩니다.
- 철사 또는 유사 금속성 물체를 삽입하지 마십시오. 화재, 과열 또는 감전 등의 원인이 됩니다.
- 배터리의 ⊕ 와 ⊖ 단자를 반대 방향으로 삽입하여 충전하지 마십시오. 화재, 폭발, 전지액 누출, 과열 또는 배터리 손상 등의 원인이 됩니다.
- 직사광선이 비추는 곳 또는 발열체 근처와 같이 온도가 높은 곳에서의 사용 및 보관을 삼가해 주십시오. 화재, 폭발, 전지액 누출, 과열 또는 배터리 손상 등의 원인이 됩니다.
- 충전기가 천이나 다른 물체(담요 따위)에 덮여진 상태에서는 사용하지 마십시오. 화재, 과열, 또는 제품 손상 등의 원인이 됩니다.
- 충전기를 개조 또는 분해하지 마십시오. 절연체 또는 기타 안전장치의 파손으로 화재, 과열, 감전 또는 부상 등을 초래할 수 있습니다.
- 충전기의 전원사양에 맞는 전압(AC100~240V)인지 확인하여 주십시오. 정격전압에서 사용하지 않으면 화재, 폭발, 과열, 감전 또는 부상 등의 원인이 됩니다.
- 안전을 위해, 유지보수 또는 청소 전에 반드시 전원콘센트에서 플러그를 뽑아 주십시오. 또한, 젖은 손으로 플러그를 꽂거나 빼지 마십시오. 감전이나 부상의 원인이 됩니다.
- DC 전원 공급장치로 본 제품을 사용하지 마십시오. 화재 또는 과열의 원인이 됩니다.

경고

- 장시간 충전기를 사용했을 경우, 충전기에 손대지 마십시오. 심한 저온 화상을 입을 수 있습니다.
- 배터리에 이상현상(변형 또는 전지액 누출 등)이 발견되면 충전하지 마십시오. 폭발 또는 과열의 원인이 됩니다.
- 어린이가 만지지 않도록 유의하십시오. 보호자가 없는 상태에서 어린이가 본 제품을 사용하지 않도록 하십시오.
- 천둥번개가 칠 때는 충전기의 플러그를 뽑아 주십시오. 번개로 인해 화재, 과열, 감전 또는 제품 손상 등을 초래할 수 있습니다.

주의

- 손상된 전원플러그나 플러그가 전원콘센트에 완전히 연결되지 않은 상태에서 충전기를 사용하지 마십시오. 화재, 과열, 감전, 단락, 또는 제품 손상 등의 원인이 됩니다.
- 충전을 하지 않을 때에는 전원콘센트에서 플러그를 뽑아 주십시오. 만약 주의사항을 따르지 않을 경우에는 화재, 과열, 또는 감전을 초래할 수 있습니다.
- 전원콘센트에서 전원플러그를 뽑을 때는 플러그를 단단히 잡아 주십시오. 코드를 과도하게 구부리거나 무거운 물체를 올려놓지 마십시오. 화재, 과열, 감전, 또는 전원플러그 파손 등의 원인이 됩니다.
- 충전기에 이상이 발생하면, 전원콘센트에서 플러그를 뽑고 가까운 고객지원센터와 상의하시기 바랍니다. 이러한 상태에서 무리하게 충전기를 사용하면, 화재, 과열, 감전 또는 부상을 초래할 수 있습니다.
- 배터리가 장착된 상태에서 충전기를 흔들지 마십시오. 배터리가 충전기에서 빠질 수 있습니다.
- 24시간 이상 지속적으로 충전하지 마십시오. 화재, 폭발, 전지액 누출 또는 과열 등의 원인이 됩니다.
- 0℃~40℃의 온도 범위에서 배터리를 충전하십시오. 사용온도 범위 이외에서의 사용은 폭발, 전지액 누출, 과열, 손상, 배터리의 성능저하 또는 배터리의 수명 단축 등을 초래할 수 있습니다.
- 무거운 물체를 올려놓거나 불안정한 위치, 또는 습기나 먼지가 많은 곳에 충전기를 방치하지 마십시오. 화재, 폭발, 전지액 누출, 과열, 감전 또는 부상 등의 원인이 됩니다.
- 정해진 충전시간이 경과해도 충전이 끝나지 않으면(적색 충전표시등이 꺼지지 않음, 또는 적색으로 점멸됨.) 충전기에 이상이 있음을 나타냅니다. 즉시 전원플러그를 뽑고 구입하신 소매점 또는 가까운 고객지원센터에 문의하시기 바랍니다.
- 떨어뜨림 우려가 있는 곳에서 충전기를 사용하거나 보관하지 마십시오. 낙하로 인하여 충전기가 파손되거나 부상을 입을 수 있습니다.

외국에서의 LI-40C 사용

- 외국에서 충전기를 사용할 경우, 해당 국가의 전원콘센트 형상에 맞는 변환플러그가 필요할 수 있습니다. 여행하기 전에 변환플러그에 관한 사항을 여행사에 문의하시기 바랍니다.
- 충전기의 전원 공급시, 변압기를 사용하지 마십시오. 충전기 고장의 원인이 됩니다.

유지보수

손상을 방지하기 위해 부드러운 마른 헝겊으로 먼지를 제거하여 주십시오. 젖은 헝겊을 사용하면 고장을 초래할 수 있습니다. 또한, 제품의 플라스틱 본체를 손상시킬 수 있는 알코올, 시너, 벤젠, 또는 세제로 표면을 닦지 마십시오. 마른 헝겊으로 충전기와 배터리의 ⊕ 와 ⊖ 단자를 주기적으로 닦아 주십시오. 먼지가 쌓이면 배터리 충전에 방해가 됩니다.

사양

입력전원	: AC 100 ～ 240V　50 ～ 60Hz
출력	: DC 4.2V 200mA
충전시간	: 약 210분(LI-40B) (충전시간은 배터리의 온도에 따라 달라질 수 있습니다.)
권장 사용온도	: 0℃ ～ 40℃(작동) −20℃ ～ 60℃ (보관)
크기	: 62 x 23 x 90mm
무게	: 약 65g (AC케이블 제외)

* 디자인과 사양은 사전예고 없이 변경될 수 있습니다.

충전방법

1 배터리의◁표시를 그림과 같이 맞추어 삽입합니다.
- 배터리를 올바른 방향으로 삽입하지 않으면, 충전기에 장착되지 않습니다.
- 배터리가 튀어 나와 있거나 하지 않도록 확실하게 삽입되었는지 확인하십시오.

2 AC 케이블을 충전기에 연결하십시오.

3 전원콘센트(AC 100~240V)에 전원플러그를 삽입합니다. 충전표시등이 적색으로 점등되면 충전이 시작됩니다.

4 충전이 완료되면 적색 충전표시등이 꺼집니다. 충전이 완료된 후에는 전원콘센트에서 전원플러그를 뽑고, 배터리를 뺍니다.

주의:
- 충전표시등이 점등되지 않을 경우, 또는 적색으로 점멸될 경우에는 배터리가 바르게 삽입되어 있지 않거나 배터리 또는 충전기가 고장이 나 있는 가능성이 있습니다.
- 충전하는 동안 배터리가 따뜻해질 수 있으나 고장은 아닙니다.
- 충전기를 다른 전자기기(라디오 또는 텔레비전)와 같은 콘센트에 연결하여 사용할 경우, 전자기기에서 노이즈가 발생할 수도 있습니다. 이러한 경우 배터리 충전기를 별도의 콘센트에 연결하여 주십시오.

OLYMPUS KOREA CO., LTD
Kangnam Bldg., 637-31, Yeoksam-Dong
Kangnam-Gu, Seoul, Korea
http://www.olympus.co.kr/
제품 사용 중에 고장이 발생하였을 경우, 제품에 첨부된 보증서를 지참하시고 가까운 OLYMPUS C/S 센터에 상담하여 주십시오.

서울 강남구 역삼동 637-31번지 강남빌딩
올림푸스 한국(주) 고객상담센터
Tel. 1544-3200/080-777-3200(수신자 부담)

Cs 使用说明书

感谢您购买本产品。为了正确使用本产品，请仔细阅读和领会本说明书。请您一定将本说明书保存在身边，以备以后查阅。

- 本产品为 Olympus LI-40B 锂离子电池的专用充电器。
- 电源插头的形状因国家或地区而异。

重要安全注意事项

在本使用说明书中和本产品的标示中使用某些符号，以有助于保护用户人身及财产免遭可能发生的伤害或损坏。在阅读注意事项之前，请您先熟悉下列说明和含义。

危险	表示可能会导致严重伤害或死亡的危险。
警告	指出可能会导致严重伤害或死亡的项目或行为。
注意	指出可能会导致损坏或人身伤害的项目或行为。

禁止特定动作的符号		禁止特定动作的符号	
禁止	请勿拆卸	强制	从电源插座拔下电源插头

使用须知

危险

- 请勿试图将本充电器用于 Olympus LI-40B 锂离子电池以外的任何电池。与其他类型电池混用可能会导致失火、爆炸、漏液或过热。
- 请勿将本充电器浸于水中。使用湿的充电器或在浴室等潮湿环境中使用本充电器可能会导致失火、过热或触电。
- 请勿插入金属丝或类似物品。否则可能会导致失火、过热或触电。
- 请勿在装反电池的 ⊕ 和 ⊖ 极端子的状态下对电池充电，否则可能会导致失火、爆炸、漏液、过热或损坏。
- 请勿在直射日光下或靠近热源的地方使用或保存本充电器。这可能会导致失火、爆炸、漏液、过热或损坏。
- 请勿使用有东西（如毛毯）覆盖着的充电器。这可能会导致其失火、过热或损坏。
- 切勿改装或拆卸本充电器。破坏绝缘或其他安全性能可能会导致失火、过热、触电或受伤。
- 务必在合适的电压 (AC 100-240V) 下使用本充电器。使用其他电压可能会导致失火、爆炸、过热、触电或受伤。
- 为安全起见，进行保养或清洁之前，请一定从电源插座上拔下电源插头。同时也请勿用湿手插入或拔下电源插头。这可能会导致触电或受伤。
- 请勿将本充电器用作 DC 电源。这可能会导致失火或过热。

警告

- 请勿在使用本充电器时长时间触碰它，否则会导致严重的低温灼伤。
- 请勿对发现有问题（如变形或漏液）的电池充电。这可能会导致爆炸或过热。
- 请让本充电器远离儿童。不要让儿童无成人监督单独使用本产品。
- 雷电期间请拔下充电器插头，闪电会导致失火、过热、触电或损坏。

注意

- 若电源插头已破损或不能完全插入电源插座，请勿使用本充电器。否则可能会导致失火、过热、触电、短路或损坏。
- 不充电时，从电源插座上拔下电源插头。否则可能会导致失火、过热或触电。
- 从插座上拔下电源插头时，务必抓住插头本身。此外，请勿用力弯曲电线或在电线上放置重物。否则可能会导致失火、过热、触电或损坏。
- 若充电器发生故障，从电源插座拔下电源插头并与就近的 Olympus 代理店联系。使用这样的充电器可能会导致失火、过热、触电或受伤。
- 请勿摇已装有电池的充电器。否则可能会导致电池跌落出来。
- 请勿持续充电 24 小时以上。否则可能会导致失火、爆炸、漏液或过热。
- 请一定在 0°C–40°C 温度范围内充电，否则可能会导致爆炸、漏液、过热、损坏、电量降低或缩短电池寿命。
- 请勿将任何重物放置在本充电器上，也不要将充电器置于不稳定的位置上或潮湿或多尘的地方。否则可能会导致失火、爆炸、漏液、过热、触电或受伤。
- 若充电尚未在其应该结束的时间结束（红色充电指示灯未熄灭或闪烁红色），则充电器可能发生了故障。请立即拔下电源插头并向您购买本充电器的零售商咨询或与就近的 Olympus 代理店联系。
- 请勿在不稳定的地点使用或存放本充电器。若充电器摔落，可能破损或导致受伤。

在国外使用 LI-40C 充电器

- 在国外使用充电器时，您可能需要一插头适配器以与电源插座的形状匹配。旅游之前，请向旅行社询问有关插头适配器的情况。
- 请勿对充电器使用变压器。这可能会导致充电器损坏。

保养

为了防止损坏，请用柔软的干布擦拭污迹。用湿布可能会造成故障。此外，请勿用可能会使本装置的外壳损坏的酒精、稀释剂、苯或清洁剂等擦拭。请用干布定期擦拭充电器和电池的正负极端子。污迹积聚可能会妨碍电池的充电。

规格

电源要求	：AC 100 ~ 240 V　50 ~ 60 Hz
输出	：DC 4.2V 200 mA
充电时间	：约 210 分钟 (LI-40B) （充电时间因电池温度而异。）
推荐的温度	：0°C ~ 40°C（操作时） −20°C ~ 60°C（存放时）
尺寸	：62 x 23 x 90 mm
重量	：约 65g（不附带 AC 电缆）

* 设计和规格如有变更，恕不另行通知。

充电的方法

1 插入电池，确保其 ◁ 标记方向如图所示。
- 如果电池插入方向不正确，则无法将其装入充电器。
- 确保电池牢固插入，且电池不能以某种角度凸出。

2 将 AC 电缆连接到充电器。

3 将电源插头插入电源插座 (AC100-240V)。红色充电指示灯点亮，开始对电池充电。

4 充电结束时，红色充电指示灯熄灭。充电结束后，务必从电源插座上拔下电源插头。然后再取出电池。

注：
- 如果充电指示灯未点亮或闪烁红色，可能是电池插入方式不正确，或是电池或充电器损坏。
- 充电时电池可能会变热，这不是故障。
- 若电池充电器与其他电子设备（如收音机或电视机）插入同一个电源插座，其他电子设备上可能会产生静电。若发生这种情况，请将电池充电器插入另一个电源插座。

奥林巴斯(上海)映像销售有限公司
主页:http://www.olympus.com.cn
客户服务中心:
北京：北京市东城区东长安街 1 号东方广场 W2 办公楼 707 室
电话：010-8518-0009　傳真：010-8518-1899　邮编：100738
上海：上海市天钥桥路 30 号美罗大厦
电话：021-6426-7119　傳真：021-6426-8325　邮编：200030
广州：广州市环市东路 403 号广州国际电子大厦 1605-1608 室
电话：020-6122-7111　傳真：010-6122-7120　邮编：510095

奥林巴斯香港中国有限公司
香港九龙尖沙咀海港城港威大厦 6 座 35 楼
电话：00852-2730-1505　傳真：00852-2730-7976

Ct 使用說明書

感謝您購買本產品。為了正確使用本產品，請仔細閱讀和領會本說明書。請您一定將本說明書保存在身邊，以備以後查閱。

- 本充電器為 Olympus LI-40B 鋰離子電池專用。
- 取決於您所處的國家或地區，電源插頭的形狀將有所不同。

重要安全注意事項

在本使用說明書中和本產品的標示中使用某些符號，以有助於保護用戶人身及財產免遭可能發生的傷害或損壞。在閱讀注意事項之前，請您先熟悉下列說明和意義。

危險	表示可能會導致嚴重傷害或死亡的危險。
警告	指出可能會導致嚴重傷害或死亡的項目或行為。
注意	指出可能會導致損壞或人身傷害的項目或行為。

禁止特定動作的符號		需要特定動作的符號	
禁止	請勿拆卸	強制	從電源插座拔下電源插頭

使用須知

危險

- 請勿試圖將本充電器用於 Olympus LI-40B 鋰離子電池以外的任何電池。與其他類型電池混用可能會導致失火、爆炸、漏液或過熱。
- 請勿將本充電器浸於水中。使用濕的充電器或在浴室等潮濕環境中使用本充電器可能會導致失火、過熱或觸電。
- 請勿插入金屬絲或類似物品。否則可能會導致失火、過熱或觸電。
- 請勿在裝反電池 ⊕ 和 ⊖ 極端子的狀態下對電池充電，否則可能會導致失火、爆炸、漏液、過熱或損壞。
- 請勿在直射日光下或靠近熱源的地方使用或保存本充電器。這可能會導致失火、爆炸、漏液、過熱或損壞。
- 請勿使用有東西（如毛毯）覆蓋著的充電器。這可能會導致其失火、過熱或損壞。
- 切勿改裝或拆卸本充電器。破壞絕緣或其他安全性能可能會導致失火、過熱、觸電或受傷。
- 務必在合適的電壓 (AC 100-240V) 下使用本充電器。使用其他電壓可能會導致失火、爆炸、過熱、觸電或受傷。
- 為安全起見，進行保養或清潔之前，請一定從電源插座上拔下電源插頭。同時也請勿用濕手插入或拔下電源插頭。這可能會導致觸電或受傷。
- 請勿將本充電器用作 DC 電源。這可能會導致失火或過熱。

警告

- 請勿在使用本充電器時長時間觸碰它，否則會導致嚴重的低溫灼傷。
- 請勿對發現有問題（如變形或漏液）的電池充電。這可能會導致爆炸或過熱。
- 請讓本充電器遠離兒童。不要讓兒童無成人監督單獨使用本產品。
- 雷電期間請拔下充電器插頭，閃電會導致失火、過熱、觸電或損壞。

注意

- 如果電源插頭，插頭插片或 AC 電纜損壞，或者如果插頭插片無法完全插入插座，請勿使用本充電器。否則可能會導致失火、過熱、觸電、短路或損壞。
- 不充電時，請從插座上拔下電源插頭。否則可能會導致失火、過熱或觸電。
- 從插座上拔下電源插頭時，務必抓住插頭本身。此外，請勿用力彎曲電線或在電線上放置重物。否則可能會導致失火、過熱、觸電或損壞。
- 若充電器發生故障，請從插座上拔下電源插頭並與最近的 Olympus 服務中心聯繫。繼續使用充電器可能會導致失火、過熱、觸電或受傷。
- 請勿搖已裝有電池的充電器。否則可能會導致電池跌落出來。
- 請勿持續充電 24 小時以上。否則可能會導致失火、爆炸、漏液或過熱。
- 請一定在 0°C–40°C 溫度範圍內充電，否則可能會導致爆炸、漏液、過熱、損壞、電量降低或縮短電池壽命。
- 請勿將任何重物放置在本充電器上，也不要將充電器置於不穩定的位置上或潮濕或多塵的地方。否則可能會導致失火、爆炸、漏液、過熱、觸電或受傷。
- 若充電尚未在其應該結束的時間結束（紅色充電指示燈未熄滅或以紅色閃爍），則充電器可能發生了故障。如遇該種情況，請立即拔下電源插頭並向您購買本充電器的零售商咨詢或與最近的 Olympus 服務中心聯繫。
- 請勿在不穩定的地點使用或存放本充電器。若充電器摔落，可能破損或導致受傷。

在國外使用 LI-40C 充電器

- 在國外使用充電器時，您可能需要一插頭轉接器以與電源插座的形狀匹配。旅遊之前，請向旅行社詢問有關插頭轉接器的情況。
- 請勿對充電器使用變壓器。這可能會導致充電器損壞。

保养

為了防止損壞，請用柔軟的乾布擦拭污跡。用濕布可能會造成故障。此外，請勿用可能會使本裝置的外殼損壞的酒精、稀釋劑、苯或清潔劑等擦拭。請用乾布定期擦拭充電器和電池的正負極端子。污跡積聚可能會妨礙電池的充電。

規格

電源要求	：AC 100 ~ 240 V　50 ~ 60 Hz
輸出	：DC 4.2V 200 mA
充電時間	：約 210 分鐘 (LI-40B) （取決於電池溫度，實際充電時間可能會有不同。）
推薦的溫度	：0°C ~ 40°C（操作時）/ −20°C ~ 60°C（存放時）
尺寸	：62 x 23 x 90 mm
重量	：約 65g（不附帶 AC 電纜）

* 設計和規格如有變更，恕不另行通知。

充電的方法

1 插入電池，確保其 ◁ 標記方向如圖所示。
- 如果電池插入方向不正確，則無法將其裝入充電器。
- 確保電池牢固插入，且電池不能以某種角度凸出。

2 將 AC 電纜連接到充電器。

3 將電源插頭插入電源插座 (AC 100-240V)。紅色充電指示燈點亮，開始對電池充電。

4 充電結束時，紅色充電指示燈熄滅。充電結束後，務必從電源插座上拔下電源插頭。然後再取出電池。

註：
- 如果充電指示燈不亮或以紅色閃爍時，電池可能裝入不正確，或是電池或充電器損壞。
- 充電時電池可能會變熱，這不是故障。
- 若電池充電器與其他電子設備（如收音機或電視機）插入同一個電源插座，其他電子設備上可能會產生靜電。若發生這種情況，請將電池充電器插入另一個電源插座。

奥林巴斯（上海）映像銷售有限公司
主頁：http://www.olympus.com.cn
客戶服務中心：
北京：北京市東城區東長安街 1 號東方廣場 W2 辦公樓 707 室
電話：010-8518-0009　傳真：010-8518-1899　郵編：100738
上海：上海市天鈅橋路 30 号美罗大厦
電話：021-6426-7119　傳真：021-6426-8325　郵編：200030
廣州：廣州市環市東路 403 號廣州國際電子大廈 1605-1608 室
電話：020-6122-7111　傳真：010-6122-7120　郵編：510095

奥林巴斯香港中國有限公司
香港九龍尖沙咀海港城港威大廈6座35樓
電話：00852-2730-1505　傳真：00852-2730-7976

© 2005　OLYMPUS IMAGING CORP.
Printed in China

OLYMPUS®

LI-40C

Lithium ion battery charger
Chargeur de batterie lithium-ion
Lithiumionen-Akku-Ladegerät
Cargador de batería de iones de litio

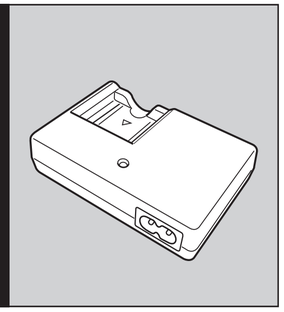

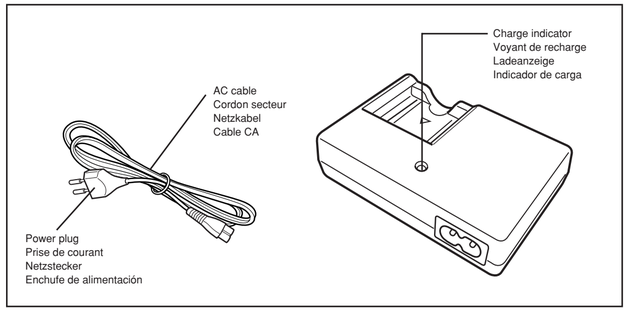

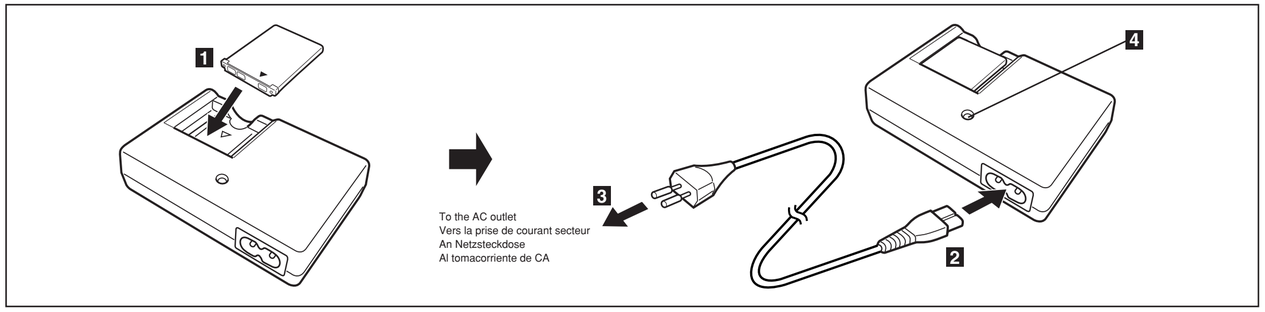

En INSTRUCTIONS

Thank you for purchasing this product. Please read and understand these instructions for proper operation. Be sure to keep this instruction manual handy for future reference.

- This charger is exclusively for use with Olympus LI-40B lithium ion batteries.
- The shape of the power plug varies depending on the country or region.

For customers in Europe

The "CE" mark indicates that this product complies with the European requirements for safety, health, environment and customer protection. CE-mark products are for sale in Europe.

For customers in North and South America

UL Notice
INSTRUCTION - For use in a country other than the USA. The detachable power supply cord shall comply with the requirement of the country of destination.
Used for U.S.A and Canada:
Power Supply Cord - Listed, detachable, minimum 1.8m (6ft) to maximum 3.0m (10ft) long. Rated minimum 1A/125 or 250 Vac, having a No. 18 AWG copper, Polarized Type, Type SPT-2 or heavier, flexible cord. One end terminated with a parallel blade, molded on, attachment plug cap with a 10A/125V (NEMA1-15P) configuration. The other end terminated with appliance coupler.
Other countries:
The unit must be provided with a cord set that complies with local regulations.

FCC Notice
For USA
This device complies with part 15 of the FCC rules. Operation is subject to the following two conditions:
(1) This device may not cause harmful interference, and
(2) this device must accept any interference received, including interference that may cause undesired operation.
Any unauthorized changes or modifications to this equipment would void the user's authority to operate.
For Canada
This Class B digital apparatus complies with Canadian ICES-003.

Important Safety Precautions
Certain symbols are used in the user's manual and on this product to help protect users, their surroundings, and their property from possible injury or damage. Please familiarize yourself with the following definitions and meanings for each symbol before reading the precautions.

Danger	Signifies danger which may result in serious injury or death.
Warning	Indicates items or actions which may cause serious injury or death.
Caution	Indicates items or actions which may result in damage or personal injury.

Symbols prohibiting a specific action		Symbols requiring a specific action	
Prohibited	Do not disassemble	Mandatory	Unplug from power outlet

Notes on use

⚠ DANGER

- Do not attempt to use this charger with anything other than an Olympus LI-40B Lithium ion battery. Using it in combination with other batteries may cause fire, explosion, leakage or overheating.
- Do not put the charger in water. Using it when wet or in a humid area (such as a bathroom) may cause fire, overheating or electric shock.
- Do not insert metal wires or similar objects. This may cause fire, overheating or electric shock.
- Do not charge the battery with its ⊕ and ⊖ terminals reversed. This may cause fire, explosion, leakage, overheating or damage.
- Do not use or keep the charger in places of high heat that are directly exposed to sunlight or near heat sources. This may cause fire, explosion, leakage, overheating or damage.
- Do not use the charger if something is covering it (such as a blanket). This could cause fire, overheating or damage.
- Never modify or disassemble the charger. Breaking the insulation or other safety features may cause fire, overheating, electric shock or injury.
- Be sure to use the charger with the proper voltage (AC 100 - 240 V). Using it with other voltage levels may cause fire, explosion, overheating, electric shock or injury.
- For safety, be sure to disconnect the power plug from the outlet before performing maintenance or cleaning. Also, never plug in or disconnect the power plug with a wet hand. This may cause electric shock or injury.
- Do not use this product as a DC power supply. This may cause fire or overheating.

⚠ WARNING

- Do not touch the charger for too long when using it. This may cause a serious low-temperature burn.
- Do not charge the battery if you find something wrong with it (such as deformity or leakage). This may cause explosion or overheating.
- Keep out of the reach of children. Do not let children use this product without adult supervision.
- Unplug the charger during thunderstorms. Lightning may cause fire, overheating, electric shock or damage.

⚠ CAUTION

- Do not use the charger if the power plug, plug blades or AC cable is damaged, or if the plug blades are not completely inserted into the outlet. This may cause fire, overheating, electric shock, short circuit or damage.
- Unplug the charger from the outlet when not charging. If this precaution is not followed, fire, overheating or electric shock may occur.
- Make sure to hold the plug when removing the power plug from the outlet. Do not bend the cord excessively or put a heavy object on it. This may cause fire, overheating, electric shock or damage.
- If something appears to be wrong with the charger, unplug the charger from the outlet and consult your nearest service center. Using the charger may cause fire, overheating, electric shock or injury.
- Do not shake the charger with the battery inserted. This may cause the battery to come out.
- Do not charge continuously for more than 24 hours. This may cause fire, explosion, leakage or overheating.
- Be sure to charge the battery within the temperature range of 0°C - 40°C/32°F - 104°F. Not doing this may cause explosion, leakage, overheating, damage, lower power or shorter battery life.
- Do not put anything heavy on the charger or leave it in an unstable position or in a humid or dusty place. This may cause fire, explosion, leakage, overheating, electric shock or injury.
- If charging has not finished when it should (the red charge indicator does not turn off or it blinks in red), something may be wrong with the charger. If this occurs, unplug the charger from the outlet immediately and consult the retailer that you bought the charger from, or your nearest Olympus service center.
- Do not use or store the charger in an unstable place. If it falls, it may break or cause injury.

Using the LI-40C in foreign countries

- When using the charger in foreign countries, you may need a plug converter to fit the shape of power outlets. Ask your travel agent about plug converters before traveling.
- Do not use a voltage transformer with the charger. This may cause the charger to break.

Maintenance

To avoid damage, dirt should be removed using a soft, dry cloth. Using a moistened cloth may cause malfunctions. Also, do not wipe with alcohol, thinner, benzine or cleansers which may damage the product's plastic housing. Periodically wipe off the positive and negative terminals of the charger and batteries with a dry cloth. Dirt build-up may prevent the battery from being charged.

Specifications

Power requirements	: AC 100 - 240 V 50 - 60 Hz
Output	: DC 4.2V 200 mA
Charging time	: Approx. 210 minutes (LI-40B) (Charging time varies depending on the battery temperature.)
Equipment mobility	: Movable
Recommended temperature	: 0°C – 40°C/32°F – 104°F (operation) –20°C – 60°C/–4°F – 140°F (storage)
Dimensions	: 62 x 23 x 90 mm/2.4 x 0.9 x 3.5 in
Weight	: Approx. 65 g/2.3 oz. (without AC cable)

*Design and specifications subject to change without notice.

How to charge

1. Insert the battery, making sure that its ◀ is oriented as shown in the illustration.
   - If the battery is not inserted in the proper direction, it will not load into the charger.
   - Make sure the battery is inserted securely and that it does not stick out at an angle.
2. Connect the AC cable to the charger.
3. Insert the power plug into an AC outlet (AC100 - 240 V). The red charge indicator lights and begins charging the battery.
4. When charging is complete, the red charge indicator turns off. Be sure to disconnect the power plug from the outlet when charging is complete. Then remove the battery.

Notes:
- If the charge indicator does not light or it blinks in red, the battery may not be inserted correctly or the battery or the charger may be broken.
- The battery may become warm while charging, but this is not a malfunction.
- There may be static on other electronic equipment (such as a radio or television) if the battery charger is plugged in to the same outlet. If this occurs, plug the battery charger into a different outlet.

For customers in Germany
Throw away batteries in battery recycling containers provided where you buy batteries. Olympus has a contact with the GRS in Germany to ensure environmentally friendly disposal. Before throwing away lithium batteries that still have some charge, take steps to prevent short circuits (put duct tape on battery terminals, etc.).

OLYMPUS IMAGING AMERICA INC.
Two Corporate Center Drive, PO Box 9058, Melville, NY 11747-9058, U.S.A. Tel. 1-631-844-5000
Technical Support (USA)
24/7 online automated help: http://www.olympusamerica.com/support
Phone customer support: Tel. 1-888-553-4448 (Toll-free)

OLYMPUS EUROPA GMBH
Premises: Wendenstrasse 14-18, 20097 Hamburg, Germany
Tel. +49 40 - 23 77 3-0 / Fax +49 40 - 23 07 61
Goods delivery: Bredowstrasse 20, 22113 Hamburg, Germany
Letters: Postfach 10 49 08, 20034 Hamburg, Germany
European Technical Customer Support:
Please visit our homepage http://www.olympus-europa.com or call NUMBER: 00800 - 67 10 83 00 (Toll-free)
+49 180 5 - 67 10 83 or +49 40 - 237 73 899 (Charged)

Fr MODE D'EMPLOI

Nous vous remercions d'avoir acheté ce produit. Veuillez lire attentivement ces explications de manière à bien comprendre le fonctionnement de l'appareil. Conservez ce mode d'emploi pour vous y référer ultérieurement.

- Ce chargeur est exclusivement pour l'utilisation avec des batteries lithium ion LI-40B Olympus.
- La forme de la prise de courant varie selon le pays ou la région.

Pour les utilisateurs au Europe

La marque "CE" indique que ce produit est conforme avec les exigences européennes en matière de sécurité, santé, environnement et protection du consommateur. Les produits avec la marque "CE" sont pour la vente en Europe.

Pour les consommateurs des Amériques du Nord et du Sud

Notice UL
INSTRUCTION - Pour l'utilisation dans un pays autre que les États-Unis. Le cordon d'alimentation détachable doit être conforme avec les exigences du pays de destination.
Utilisé pour les États-Unis et le Canada:
Cordon d'alimentation - 1,8 m minimum à 3,0 m maximum de long indiqué, détachable. Minimum nominal 1 A/125 V ou 250 V CA, ayant un cordon souple No. 18 AWG, Type polarisé, Type SPT-2 ou plus épais. Une extrémité terminée par une fiche moulée à lames parallèles avec une configuration 10 A/125 V (NEMA1-15P). L'autre extrémité terminée avec un connecteur d'appareil.
Autres pays:
L'appareil doit être fourni avec un cordon qui se conforme aux réglementations locales.

Notice FCC
Pour les utilisateurs aux États-Unis
Cet appareil est conforme aux normes de la Section 15 des directives FCC. Son utilisation est soumise aux deux conditions suivantes:
(1) Cet appareil ne doit pas causer de brouillage radioélectrique, et
(2) cet appareil doit pouvoir résister à toutes les interférences, y compris celles susceptibles d'entraver son bon fonctionnement.
Toute modification non autorisée peut annuler la permission accordée à l'utilisateur de se servir de ce matériel.
Pour les utilisateurs au Canada
Cet appareil numérique de la classe B est conforme à la norme NMB-003 du Canada.

Précautions importantes de sécurité
Certains symboles sont utilisés dans ce mode d'emploi et sur l'appareil pour protéger l'utilisateur, son environnement et ses biens contre des blessures et des dégâts éventuels. Veuillez vous familiariser avec les définitions et la signification des symboles suivants avant de continuer la lecture des précautions.

Danger	Prévient d'un danger, pouvant occasionner la mort ou de graves blessures.
Avertissement	Indique des objets ou des actions, pouvant occasionner la mort ou de graves blessures.
Attention	Indique des objets ou des actions, pouvant occasionner des dégâts ou des blessures de personnes.

Symboles interdisant une action particulière		Symboles indiquant une action particulière à faire	
Interdit	Ne pas démonter	Obligatoire	Débrancher de la prise de courant

Remarques sur l'utilisation

⚠ DANGER

- N'essayez pas d'utiliser ce chargeur avec autre chose qu'une batterie Lithium ion LI-40B Olympus. L'utiliser en combinaison avec d'autres batteries pourrait causer un incendie, une explosion, une surchauffe ou une fuite de liquide.
- Ne mettez pas le chargeur dans l'eau. L'utiliser quand il est humide ou dans un endroit humide (tel qu'une salle de bain) pourrait causer un incendie, un choc électrique ou une surchauffe.
- N'insérez jamais de fils ou autres objets métalliques dans l'appareil car ceci peut provoquer une électrocution, une surchauffe ou un incendie.
- Ne rechargez pas la batterie avec ses bornes ⊕ et ⊖ inversées. Ce qui pourrait endommager la batterie, causer un incendie, une explosion, une surchauffe ou une fuite de liquide.
- Ne pas exposer l'appareil directement aux rayons du soleil, ni l'installer près d'une source de chaleur. Cela risque d'entraîner un suintement d'électrolyte, une explosion ou un incendie.
- N'utilisez pas le chargeur si quelque chose le recouvre (tel une couverture). Ce qui pourrait causer un incendie, une surchauffe ou des dommages.
- Ne modifiez et ne démontez jamais le chargeur. Casser l'isolation ou d'autres éléments de sécurité pourrait causer un incendie, une surchauffe, un choc électrique ou des blessures.
- Veillez à utiliser le chargeur à la tension (secteur 100 - 240 V) adéquate. Son emploi sur d'autres tensions peut provoquer une surchauffe, un incendie, une électrocution ou des blessures.
- Par souci de sécurité, prenez soin de déconnecter la fiche d'alimentation au niveau de la prise secteur avant de faire l'entretien ou le nettoyage de l'appareil. Ne branchez ni débranchez jamais la fiche d'alimentation avec des mains humides, car ceci peut provoquer une électrocution ou des blessures.
- N'utilisez pas cet appareil sur une source de courant continu, car ceci peut provoquer une surchauffe ou un incendie.

⚠ AVERTISSEMENT

- Ne touchez pas le chargeur trop longtemps quand il est en utilisation. Ce qui pourrait causer une brûlure sérieuse à faible température.
- Ne rechargez pas la batterie si elle présente des anomalies telles que déformation ou fuite. Ceci peut provoquer une surchauffe ou une explosion.
- Garder hors de la portée des enfants. Ne pas laisser des enfants utiliser ce produit sans la supervision d'un adulte.
- Débrancher le chargeur pendant les orages. La foudre pourrait causer un incendie, une surchauffe, un choc électrique ou des dommages.

⚠ ATTENTION

- Ne pas utiliser le chargeur si la fiche d'alimentation, les lames de la fiche ou le cordon secteur sont endommagés, ou si les lames de la fiche ne sont pas complètement introduites dans la prise. Ce qui pourrait causer un incendie, une surchauffe, un choc électrique, un court-circuit ou des dommages.
- Débrancher le chargeur de la prise de courant lorsqu'il n'est pas utilisé pour recharger. Si cette précaution n'est pas respectée, un incendie, une surchauffe ou un choc électrique risque de se produire.
- Pour débrancher le cordon d'alimentation, retirer la fiche d'alimentation sans tirer sur le cordon. Ne pas tordre le cordon, ni placer d'objets lourds dessus. Cela risque d'endommager le cordon et de provoquer l'électrocution, la surchauffe ou l'incendie.
- Si quelque chose de mauvais se produit avec le chargeur, le débrancher de la prise de courant et consulter le centre de service le plus proche. Utiliser ainsi le chargeur pourrait causer un incendie, une surchauffe, un choc électrique ou des blessures.
- Ne secouez pas le chargeur avec la batterie introduite. Ce qui pourrait faire sortir la batterie.
- Ne prolongez pas une recharge pendant plus de 24 heures car ceci peut provoquer un suintement d'électrolyte, une surchauffe ou une explosion des batteries.
- Rechargez la batterie par une température allant de 0°C à 40°C, sinon ceci pourrait causer une fuite de liquide, une surchauffe, une explosion, une diminution de puissance ou une durée de vie plus courte de la batterie.
- Ne placez pas d'objets pesants sur le chargeur et ne le laissez pas dans une position instable ou un endroit humide ou poussiéreux, car ceci peut provoquer une surchauffe, un incendie, un suintement d'électrolyte, une explosion ou des blessures.
- Si la recharge ne s'est pas terminée normalement (le voyant de recharge rouge ne s'éteint pas ou il clignote en rouge), il peut y avoir un problème avec le chargeur. Si cet se produit, débrancher le chargeur de la prise immédiatement et contactez immédiatement le magasin où vous avez acheté le chargeur ou le centre de service Olympus le plus proche.
- N'utilisez pas ou ne rangez pas le chargeur dans des endroits instables. S'il tombe, il risque de se casser ou de causer des blessures.

Utilisation du chargeur LI-40C à l'étranger

- Pour utiliser le chargeur à l'étranger, vous pouvez avoir besoin d'un adaptateur de fiche qui correspond à la forme des prises de courant. Posez la question à votre agent de voyage concernant les adaptateurs de fiche à emporter avant de partir.
- N'utilisez pas de transformateur de tension avec le chargeur. Ce qui pourrait endommager le chargeur.

Entretien

Pour ne pas endommager le plastique, la saleté doit être retirée en utilisant un chiffon doux et sec. Ne pas utiliser un chiffon humidifié : cela risque de provoquer un disfonctionnement de l'appareil. Ne jamais utiliser de produits nettoyants à base d'alcool, de benzine ou de solvants qui pourraient avoir un effet corrosif : effacement des informations imprimées ou détérioration de la couleur.
Nettoyez régulièrement les bornes positives et négatives du chargeur et des batteries avec un chiffon sec. L'accumulation de poussière peut rendre la recharge impossible.

Caractéristiques

Alimentation	: 100 à 240 V CA, 50/60 Hz
Sortie	: 4,2 V CC 200 mA
Durée de recharge	: 210 minutes environ (LI-40B) (La durée de charge varie selon la température de la batterie.)
Mobilité de l'appareil	: Mobile
Température recommandée	: 0°C à 40°C (fonctionnement) – 20°C à 60°C (rangement)
Dimensions	: 62 x 23 x 90 mm
Poids	: 65 g environ (sans cordom secteur)

*Présentation et caractéristiques modifiables sans préavis.

Recharge

1. Introduire la batterie en s'assurant que son repère ◀ est orienté comme montré dans l'illustration.
   - Si la batterie n'est pas insérée dans le bon sens, elle ne sera pas mise en place dans le chargeur.
   - S'assurer que la batterie est introduite correctement et qu'elle n'est pas de travers.
2. Raccorder le cordon secteur au chargeur.
3. Introduire la fiche d'alimentation dans une prise de courant secteur (CA 100 - 240 V). Le voyant de recharge s'allume en rouge et la recharge de la batterie commence.
4. Lorsque la recharge est terminée, le voyant de recharge rouge s'éteint. Prenez soin de débrancher la fiche d'alimentation au niveau de la prise secteur quand la recharge est terminée. Ensuite, retirez la batterie.

Remarques:
- Si l'indicateur de charge ne s'allume pas ou s'il clignote en rouge, la batterie peut ne pas être introduite correctement ou la batterie ou le chargeur peut être abîmé(e).
- Un échauffement de la batterie pendant la recharge doit être considéré comme normal.
- Si le chargeur de batterie est branché sur la même prise secteur que d'autres équipements électroniques (tels que radio ou télévision), il se peut que cela produise des parasites. Dans ce cas, branchez le chargeur sur une autre prise secteur.

Pour les consommateurs en Allemagne
Jeter les batteries dans les conteneurs de recyclage de batterie disponibles où vous achetez des batteries. Olympus a un contrat avec le GRS en Allemagne pour garantir un rejet écologique. Avant de jeter des batteries au lithium qui sont encore un peu chargées, prendre des précautions pour éviter des courts-circuits (en plaçant du ruban adhésif sur les bornes de la batterie, etc.).

De BEDIENUNGSANLEITUNG

Vielen Dank für das Vertrauen, das Sie durch den Kauf dieses Produktes der Firma Olympus entgegengebracht haben. Vor Gebrauch diese Bedienungsanleitung sorgfältig durchlesen, um die richtige Anwendung sicher zu stellen. Die Bedienungsanleitung für eine spätere Bezugnahme gut aufbewahren.

- Dieses Ladegerät darf ausschließlich für Olympus LI-40B Lithium-Ionen-Akkus verwendet werden.
- Die Netzsteckerausführung ist je nach Auslieferungsland oder –region verschieden.

Für Europa

Das "CE"-Zeichen bestätigt, dass dieses Produkt mit den europäischen Bestimmungen für Sicherheit, Gesundheit, Umweltschutz und Personenschutz übereinstimmt. Mit dem "CE"-Zeichen ausgewiesene Produkte sind für Europa vorgesehen.

Für Nord- und Südamerika

UL-Hinweis
ANWEISUNG - Für den Gebrauch in einem Land außerhalb der USA. Das abtrennbare Netzkabel muss den Erfordernissen des Bestimmungslandes entsprechen.
Zum Gebrauch in den USA und Kanada:
Netzkabel – Genormt, abtrennbar, mindestens 1,8 m (6 Fuß) bis maximal 3,0 m (10 Fuß) lang. Mindestnennleistung 1 A/125 oder 250 V, flexible Kabelausführung, Nr. 18 AWG Kupfer, polarisiert, Typ SPT-2 oder schwerer. Ein Kabelende mit formgepresstem Steckergehäuse mit parallel angeordneten Flachklingenkontakten, ausgelegt für 10 A/125 V (NEMA1-15P). Anderes Kabelende mit Steckverbinder zum Anschluss an Gerät.
Sonstige Länder:
Das Gerät muss mit einer Netzkabelausführung ausgerüstet sein, die den jeweils gültigen Vorschriften entspricht.

FCC-Hinweis
Für U.S.A.
Dieses Gerät erfüllt die Auflagen unter Abschnitt 15 der FCC-Bestimmungen. Das Betreiben dieses Geräts ist zulässig, wenn die nachfolgend genannten beiden Auflagen erfüllt werden:
(1) Von diesem Gerät dürfen keine schädlichen Störeinstreuungen ausgehen, und
(2) dieses Gerät muss die Einwirkung von Störeinstreuungen zulassen. Dies schließt Störeinstreuungen ein, welche Beeinträchtigungen der Funktionsweise oder Betriebsstörungen verursachen können.
Werden an diesem Gerät Änderungen und Umbauten ohne ausdrückliche Genehmigung des Herstellers vorgenommen, erlischt die Betriebserlaubnis für dieses Gerät.
Für Kanada
Dieses Gerät wurde als Digitalgerät der Klasse B in Übereinstimmung mit Canadian ICES-003 klassifiziert.

Wichtige Sicherheitshinweise
In dieser Bedienungsanleitung und auf dem Gerät werden verschiedene Zeichen benutzt, um den Anwender, seine Umgebung und sein Eigentum vor Schaden und Verletzungen zu bewahren. Machen Sie sich bitte vor dem Lesen der Sicherheitshinweise mit den folgenden Definitonen und Bedeutungen der Zeichen vertraut.

Gefahr	Weist auf Todesgefahr oder Gefahr schwererer Verletzungen hin.
Achtung	Weist auf Teile oder Handhabung hin, die den Tod oder schwere Verletzungen verursachen können.
Vorsicht	Weist auf Teile oder Handhabung hin, die zu Schäden oder schweren Verletzungen führen können.

Auf Bedienungsverbote bezogene Symbole		Auf Bedienungsschritte bezogene Warnsymbole	
Verboten	Nicht zerlegen	Unbedingt erforderlich	Netzkabel abziehen

Bedienungsanleitung

⚠ GEFAHR

- Niemals versuchen, dieses Ladegerät für eine andere Akkuausführung als Olympus Lithium-Ionen-Akku LI-40B zu verwenden. Falls andere Akkuausführung eingelegt wird, kann es zum Auslaufen und/oder Überhitzen mit Explosions- und Feuergefahr kommen.
- Das Ladegerät niemals mit Wasser in Berührung bringen. Wird das Ladegerät in einer feuchten oder nassen Umgebung (z.B. Badezimmer) verwendet, kann es zu Überhitzung kommen und/oder es besteht Stromschlag- und Feuergefahr.
- Keine Metallgegenstände oder ähnliche Gegenstände in das Gerät einführen. Stromschlag, Überhitzung und Feuer können die Folge sein.
- Einen Akku niemals mit umgekehrter Polanordnung (⊕ und ⊖) aufladen. Andernfalls kann der Akku beschädigt werden und es kann zum Auslaufen und/oder Überhitzen mit Explosions- und Feuergefahr kommen.
- Das Ladegerät nicht in der Nähe von Hitzequellen oder an heißen Orten, an denen es der direkten Sonneneinstrahlung ausgesetzt ist, aufbewahren oder betreiben. Dies könnte zum Auslaufen des Akkus, Überhitzung oder Feuerentwicklung führen.
- Das Ladegerät niemals verwenden, wenn es abgedeckt (z.B. durch eine Decke etc.) wird. Andernfalls können Schäden auftreten und es kann zum Überhitzen mit Feuergefahr kommen.
- Das Ladegerät niemals zerlegen oder umbauen. Falls die Schutzisolierung oder Sicherheitsschaltkreise beschädigt werden, kann es zum Überhitzen mit Feuergefahr kommen und es besteht Stromschlag- und Feuergefahr.
- Sicherstellen, dass das Ladegerät mit der richtigen Spannung (100 – 240 V Wechselstrom) betrieben wird.
- Zur Sicherheit den Netzstecker aus der Steckdose ziehen und eine Wartung oder Reinigung des Geräts durchführen lassen. Niemals mit nassen Händen den Stecker einstecken oder herausziehen. Stromschlag oder Verletzungen können die Folge sein.
- Dieses Gerät nicht als Gleichstrom-Netzgerät benutzen. Dies kann Überhitzung und Feuer zur Folge haben.

⚠ VORSICHTSMASSNAHMEN

- Das Ladegerät beim Ladebetrieb niemals für längere Zeit berühren. Andernfalls können leichte Hautreizungen und -verbrennungen auftreten.
- Leckende oder Akkus mit einem beschädigten Mantel nicht aufladen. Dies könnte zu Hitzeentwicklung oder zum Platzen der Akkus führen.
- Dieses Produkt muss vor dem Zugriff von Kindern geschützt werden. Kinder dürfen dieses Produkt nur dann verwenden, wenn eine erziehungsberechtigte Person anwesend ist.
- Bei Gewittern das Netzkabel abtrennen. Bei Blitzeinschlag kann es zu Feuer, Überhitzung, Stromschlag und Schäden kommen.

⚠ VORSICHT

- Das Ladegerät niemals verwenden, wenn das Netzkabel, der Netzstecker oder die Netzsteckerkontakte beschädigt sind oder wenn der Netzstecker nicht einwandfrei an einer Netzsteckdose angeschlossen ist. Andernfalls kann es zu Kurzschlüssen, Überhitzung und Schäden kommen und es besteht Stromschlag- und Feuergefahr.
- Den Netzanschluss des Ladegeräts abtrennen, wenn kein Ladebetrieb erfolgt. Andernfalls kann es zu Kurzschlüssen, Überhitzung und Schäden kommen und es besteht Stromschlag- und Feuergefahr.
- Achten Sie darauf, den Stecker zu halten, wenn Sie diesen aus der Steckdose ziehen. Das Kabel nicht übermäßig verbiegen oder schwere Gegenstände daraufstellen. Dies könnte das Netzkabel beschädigen und somit zu elektrischen Schlägen, Überhitzung oder Feuerentwicklung führen.
- Falls eine Störung am Ladegerät auftritt, den Netzanschluss des Ladegeräts abtrennen. Wenden Sie sich an Ihren Kundendienst. Bei weiterer Verwendung des Ladegeräts kann es zu Kurzschlüssen, Überhitzung, Schäden und Verletzungen kommen und es besteht Stromschlag- und Feuergefahr.
- Das Ladegerät mit eingesetztem Akku niemals schütteln oder anderweitig heftig bewegen. Andernfalls kann sich der Akku lösen.
- Den Ladevorgang nicht über 24 Stunden ausdehnen. Die Batterien können sonst auslaufen, überhitzt werden oder explodieren.
- Die Akkus immer in einem Temperaturbereich zwischen 0°C und 40°C laden. Andernfalls kann es zum Auslaufen von Akkuflüssigkeit, zur Überhitzung oder Explosion des Akkus oder zu Leistungseinbußen einschließlich einer verkürzten Akkulebensdauer kommen.
- Das Ladegerät niemals einer hohen Gewichtsbelastung aussetzen oder auf einer nicht stabilen Unterlage platzieren und nicht an einem feuchten oder staubigen Ort aufbewahren. Überhitzung, Auslaufen, Feuer oder Verletzungen können die Folge sein.
- Wenn der Ladevorgang nach der vorgesehenen Ladedauer nicht beendet wird (wenn die rote Ladeanzeige nicht erlischt oder rot blinkt), kann am Ladegerät eine Betriebsstörung vorliegen. Das Ladegerät sofort von der Netzsteckdose trennen. Wenden Sie sich an die Verkaufsstelle oder den zuständigen Olympus Kundendienst.
- Das Ladegerät niemals auf einer instabilen Unterlage platzieren. Falls das Ladegerät herunterfällt, kann es schwer beschädigt werden und/oder Verletzungen verursachen.

Verwendung von LI-40C im Ausland

- Wenn Sie dieses Gerät im Ausland verwenden möchten, kann die Verwendung eines Netzsteckeradapters erforderlich sein. Angaben hierzu erhalten Sie beim Reiseveranstalter, Reisebüro etc.
- Niemals einen Netztransformator für dieses Ladegerät verwenden. Andernfalls kann das Ladegerät schwer beschädigt werden.

Wartung

Akkus zur Vermeidung von Schäden stets sauber halten. Zur Reinigung ein weiches trockenes und fusselfreies Tuch verwenden. Die Reinigung mit befeuchteten Tüchern kann zu Betriebsstörungen führen. Zur Reinigung niemals Alkohol, Farbverdünner, Benzin oder sonstige Reiniger verwenden, welche das Kunststoffgehäuse des Produktes beschädigen können.
Die Kontakte am Ladegerät und an den Akkus regelmäßig mit einem trockenen Tuch reinigen. Schmutz auf den Kontakten kann ein ordnungsgemäßes Aufladen verhindern.

Technische Daten

Stromanschluß	: 100 - 240 Volt Wechselstrom; 50 -60 Hz
Ausgangsleistung	: 4,2 V Gleichstrom; 200 mA
Ladedauer	: Ca. 210 Min. (LI-40B) (Die Ladedauer schwankt in Abhängigkeit von der Akkutemperatur.)
Empfohlene Umgebungstemperatur	: 0°C bis 40°C (Betrieb) – 20°C bis 60°C (Lagerung)
Abmessungen	: Ca. 62 x 23 x 90 mm
Gewicht	: Ca. 65g (ohne Netzkabel)

*Änderungen der Konstruktion und technischen Daten jederzeit ohne Ankündigung des Herstellers vorbehalten.

Der Ladevorgang

1. Setzen Sie den Akku ein, wobei seine Markierung ◀ wie in der Abbildung gezeigt ausgerichtet sein muss.
   - Bei nicht korrekt ausgerichtetem Akku kann dieser nicht in das Ladegerät eingesetzt werden.
   - Vergewissern Sie sich, dass der Akku einwandfrei eingesetzt ist und flach anliegt.
2. Schließen Sie das Netzkabel an das Ladegerät an.
3. Den Netzstecker in eine Netzsteckdose (100 - 240 V Wechselstrom) stecken. Die Ladeanzeige leuchtet und das Gerät beginnt zu laden.
4. Wenn der Ladevorgang beendet ist, erlischt die rote Ladeanzeige. Wenn der Ladevorgang beendet ist, stellen Sie sicher, dass der Netzstecker aus der Steckdose gezogen wird. Dann die den Akku entnehmen.

Hinweis:
- Wenn die Ladeanzeige nicht leuchtet oder rot blinkt, ist der Akku entweder nicht einwandfrei eingesetzt oder am Akku und/oder Ladegerät liegen Betriebsstörungen oder Schäden vor.
- Der Akku erwärmt sich während des Ladevorgangs. Dabei handelt es sich jedoch nicht um eine Fehlfunktion.
- Wenn das Akku-Ladegerät an die gleiche Steckdose wie andere elektronische Geräte angeschlossen wird, könnte sich auf diesen Geräten statische Elektrizität aufbauen. Schließen Sie das Akku-Ladegerät in diesem Fall bitte an eine andere Steckdose an.

Für Deutschland
Verbrauchte Akkus in die Batterie-Recycling-Kästen des Batteriehandels entsorgen. Nicht völlig entladene Lithium-Ionen-Akkus vor dem Entsorgen unbedingt gegen Kurzschluss schützen (z.B. durch Abkleben der Kontakte mit Klebeband). Für eine umweltfreundliche Entsorgung hat OLYMPUS in Deutschland einen Vertrag mit GRS (Gemeinsames Rücknahmesystem für Batterien) geschlossen.

Es INSTRUCCIONES

Le agradecemos la adquisición de este producto Olympus. Lea estas instrucciones detenidamente para la operación precisa. Asegúrese de conservar este manual de instrucción a mano para referencia futura.

- Este cargador está diseñado para ser usado exclusivamente con baterías de iones de litio LI-40B de Olympus.
- El formato del enchufe de alimentación varía dependiendo del país o región.

Para usuarios en Europa

La marca"CE" indica que este producto cumple con los requisitos europeos de seguridad, salud, protección del medio ambiente y del usuario. Los productos de marca CE están en venta en Europa.

Para clientes en América Norte Y Sur

Aviso UL
INSTRUCCIÓN – Para usarse en otro país que no sea EE.UU. El cable de alimentación desmontable deberá cumplir con los requerimientos del país de destino.
Para ser usado en EE.UU y Canadá
Cable de alimentación - Registrado, desmontable, mínimo de 1,8 m a 3,0 m de largo máximo. Capacidad nominal mínima de 1A/125 ó 250 V CA, con un cable flexible de cobre AWG No. 18, tipo polarizado, tipo SPT-2 o más grueso. Un extremo con terminación de una hoja paralela, moldeada, clavija de conexión con una configuración de 10 A/125 V (NEMA1-15P). El otro extremo con terminación de un acoplador de dispositivo.
Otros países
La unidad debe estar suministrada con un juego de cables que cumpla con las regulaciones locales.

Aviso FCC
Para usuarios en E.E.U.U.
Este dispositivo cumple con el apartado 15 de la Reglamentación FCC. La operación está sujeta a las dos siguientes condiciones:
(1) Este dispositivo no puede causar interferencia perjudicial, y
(2) este dispositivo debe aceptar cualquier interferencia recibida, incluyendo interferencias que puedan causar funcionamiento indeseado.
Cualquier cambio o modificación no autorizada en este equipo podría prohibirle el derecho de uso al usuario.
Para Canadá
Este aparato digital de clase B cumple con la Reglamentación canadiense ICES-003.

Precauciones de seguridad importantes
Ciertos símbolos se han empleado en el manual del usuario y en este producto para ayudar a la protección de los usuarios, del medio ambiente y de sus propiedades contra posibles lesiones o daños. Familiarícese con los siguientes símbolos y definiciones antes de leer las precauciones.

Peligro	Indica peligro que puede resultar en lesiones graves o muerte.
Advertencia	Indica acciones que pueden causar lesiones graves o muerte.
Precaución	Indica acciones que pueden resultar en daños o lesiones.

Símbolos que prohíben una acción específica		Símbolos que requieren una acción específica	
Prohibido	No desarmar	Obligatorio	Desenchufe desde el tomacorriente

Notas sobre el uso

⚠ PELIGRO

- No intente utilizar este cargador con ninguna otra batería que no sea la batería de ion litio LI-40B de Olympus. Utilizarlo combinado con otro tipo de batería puede causar incendio, explosión, recalentamiento o pérdida de fluido.
- No coloque el cargador en el agua. Utilizarlo mojado o en áreas húmedas (tal como en un cuarto de baño) puede causar incendio, descargas eléctricas o recalentamiento.
- No inserte cables de metal ni objetos similares. Esto puede causar descargas eléctricas, recalentamiento o incendio.
- No cargue la batería con los terminales ⊕ y ⊖ invertidos. Esto puede causar daños, incendio, explosión, recalentamiento o fugas de fluido de la batería.
- Evite utilizar o conservar el cargador en lugares donde haya focos de calor, a saber, lugares expuestos al sol, cerca de calefactor, etc. Esto podría causar fuga de líquido, recalentamiento, explosión o incendio de las baterías.
- No utilice el cargador si está cubierto por algo (tal como una frazada). Esto puede causar daños, recalentamiento o daños.
- Nunca modifique ni desarme el cargador. Rompiendo la lámina aislante u otras funciones de seguridad, puede causar incendio, recalentamiento, descargas eléctricas o lesiones.
- Asegúrese de emplear el cargador con el voltaje correcto (100 - 240 V CA). El usarlo con otros niveles de voltaje puede causar recalentamiento, incendio, descargas eléctricas y lesiones.
- Por seguridad, desconecte el enchufe de alimentación del tomacorriente antes de efectuar el mantenimiento o la limpieza. Además, nunca conecte ni desconecte el enchufe de alimentación con las manos húmedas. Esto puede causar descargas eléctricas o lesiones.
- No use este producto como una fuente de alimentación de CC. Esto puede causar recalentamiento o incendio.

⚠ ADVERTENCIA

- No toque el cargador durante mucho tiempo mientras lo utiliza. Esto puede causar una quemadura grave de temperatura baja.
- No cargue la batería si se detecta algún problema (tales como, deformaciones o fugas). Estas pueden causar recalentamiento o explosiones.
- Manténgalo alejado del alcance de los niños. No permita que los niños utilicen este producto sin la supervisión de un adulto.
-